名稱 Name	油壓迴轉分流閥
型號 Model	RV-31H
分流數 Distributing	4
最高使用壓力 kgf/cm² Max. pressure	40
重量 weight(kgs)	7.4

＊訂購時請將圖面連同訂單一併回傳。 ＊Please send back with order while ordering.

客戶確認 Confirmed

3(開或夾),1(開或夾),雙迴路

ST.1開或夾: 由P1,T1控制

ST.2~ST.4開或夾:由P,T控制

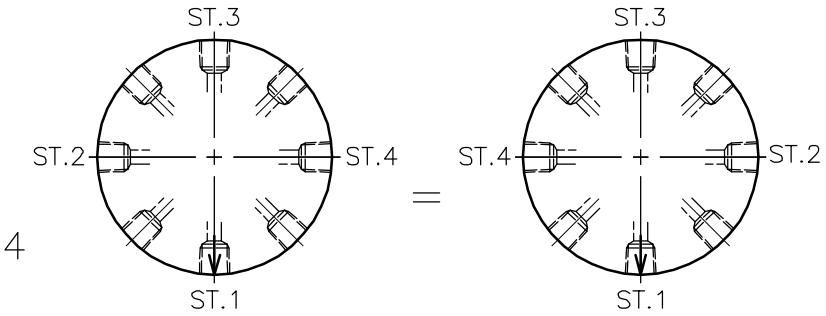

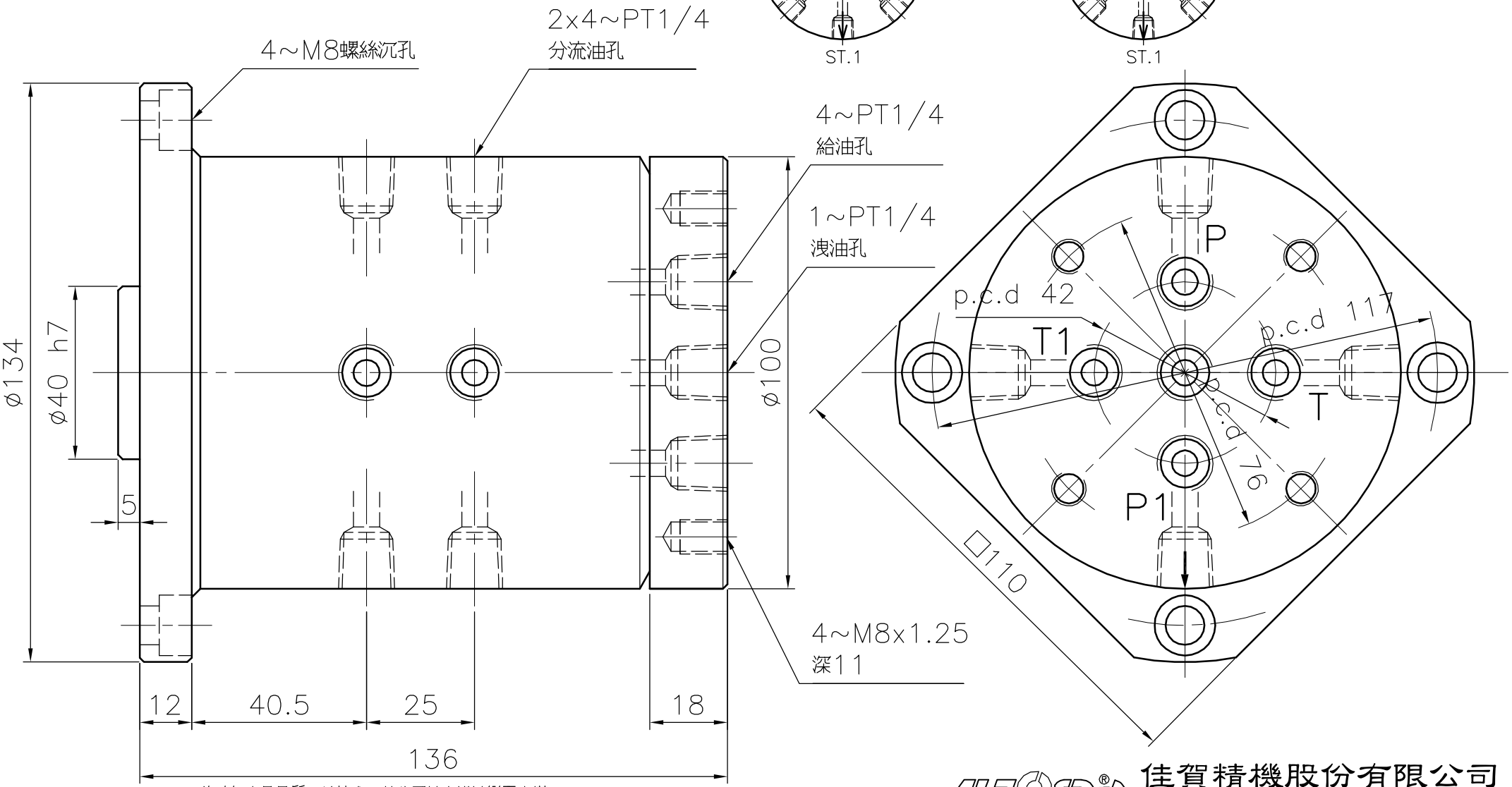

＊為確保產品品質日益精進，敝公司擁有設計變更之權。 ＊Subject to technical changes.

佳賀精機股份有限公司
AUTOGRIP MACHINERY CO., LTD.

A4h	版本	B	品號	ARVH100031H0	製圖	徐芷漩	日期	2023-11-29	檔 案	\RTY\CF-RV-31H