4ManPro

Elements For Manufacturing Processes

CATALOGO GENERAL

SERIE BS

SERVO CORREDERAS CON GUÍAS TEMPLADAS Y TORNILLO EMBALADO

BS150-200/300

Servo Corredera Con Guías Templadas Y Tornillo Embalado

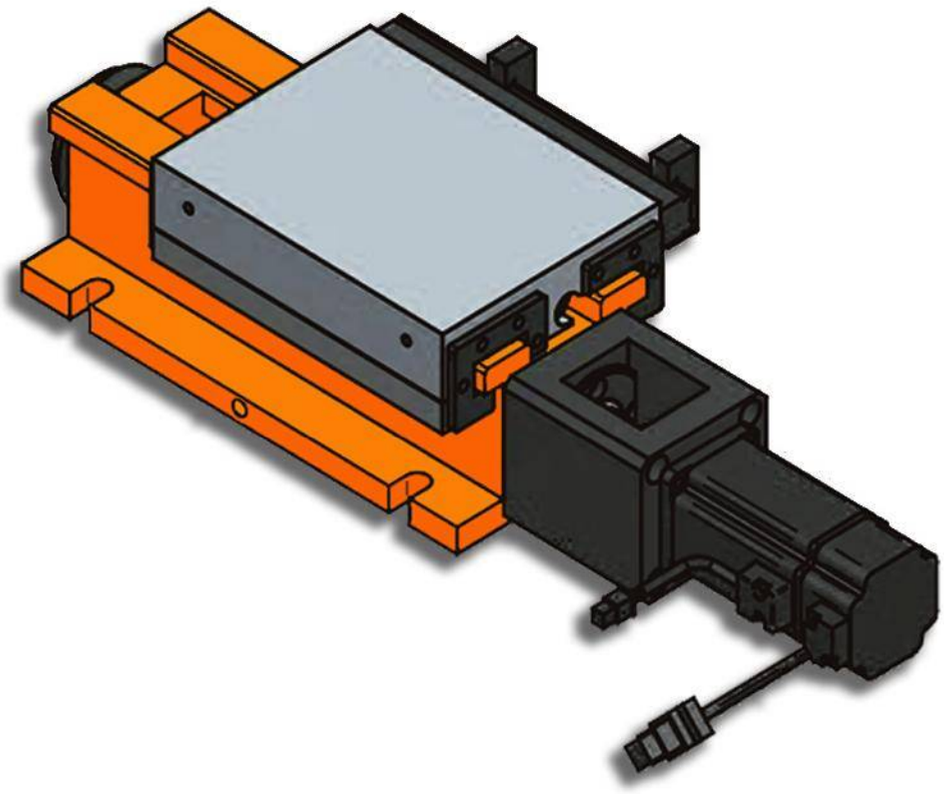

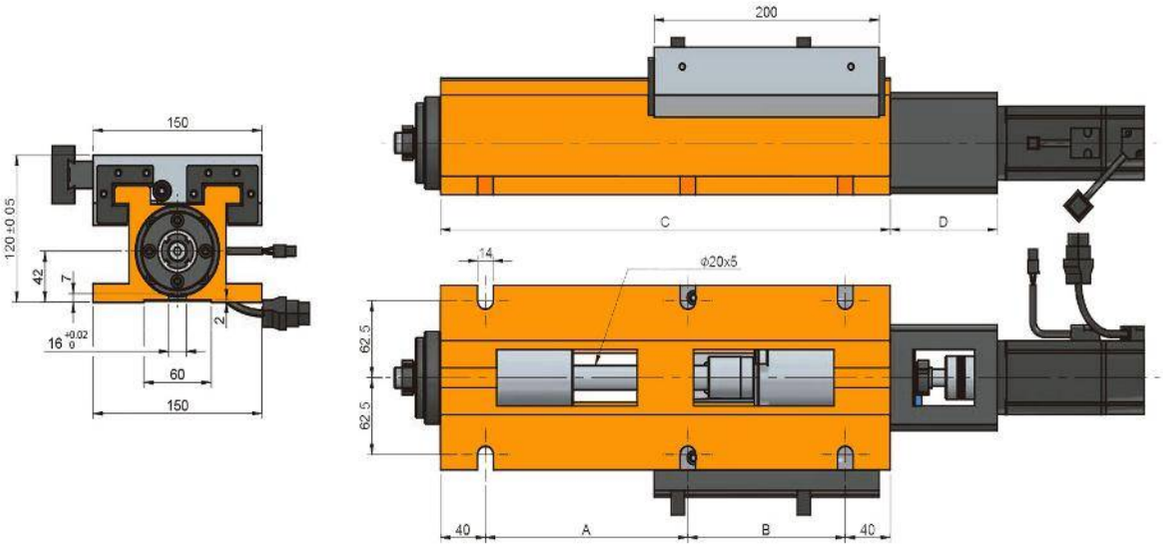
150
120 ±0.05
42
7
2
16 +0.02 0
60
150
200
C
D
14
ϕ20x5
62.5
62.5
40
A
B
40

Características & Dimensiones

Modelo	BS150-200/300
Ancho Del Perfil	***150.00***
A	***220.00***
B	-
C	***300.00***
C1	-
C2	-
C3	-
C4	-
C5	-
D	***95.00***
Longitud Del Perfil	-
Paso Del Tornillo Patrón	-
Carrera Total	***80.00***
Peso Total Del Sistema (Kg)	***37.00***

*** Redondez ≤ 0.003 mm.*
**** Todas las dimensiones están dadas en milímetros.*

BS150-200/400

Servo Corredera Con Guías Templadas Y Tornillo Embalado

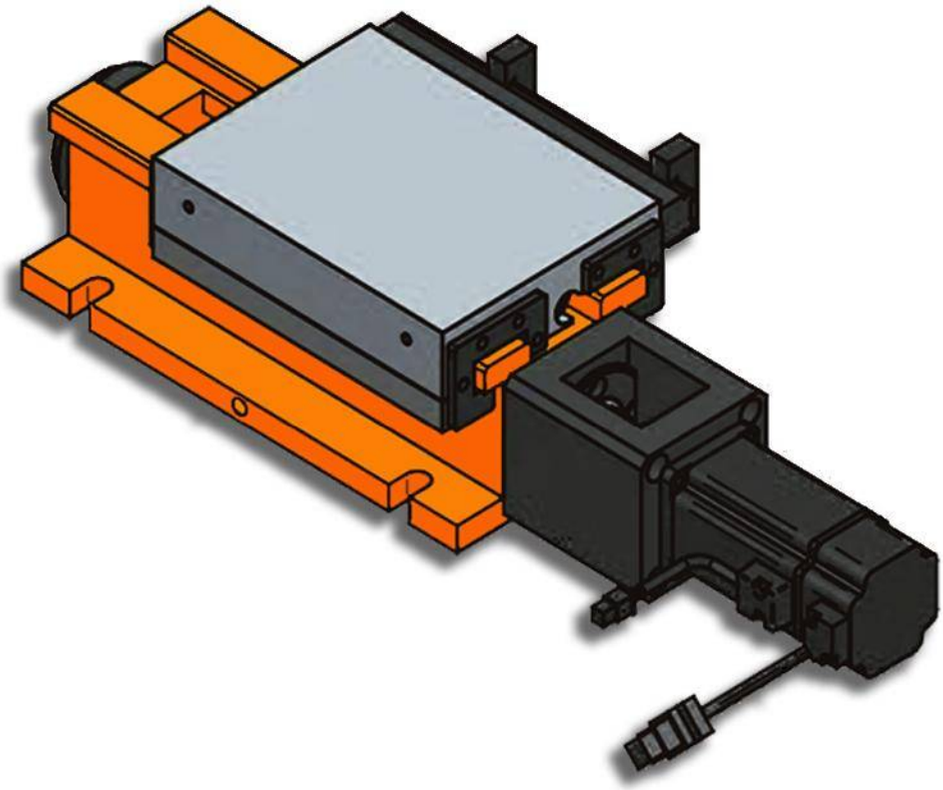

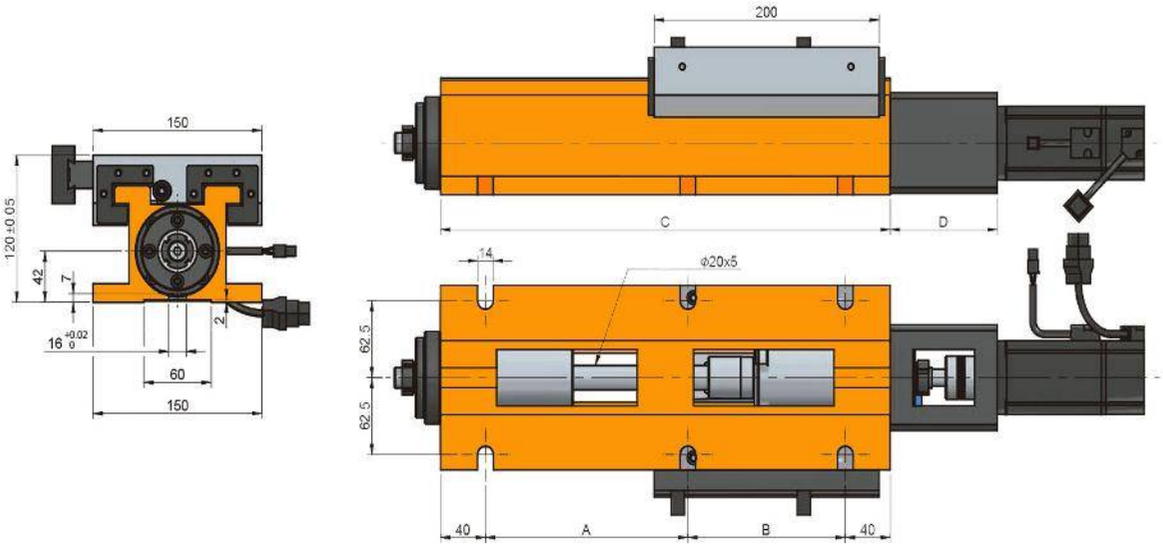
150
120 ±0.05
42
7
2
16 +0.02 0
60
150
200
C
D
14
ϕ20x5
62.5
62.5
40
A
B
40

Características & Dimensiones

Modelo	BS150-200/400
Ancho Del Perfil	***150.00***
A	***180.00***
B	***140.00***
C	***400.00***
C1	-
C2	-
C3	-
C4	-
C5	-
D	-
Longitud Del Perfil	***400.00***
Paso Del Tornillo Patrón	***Ø18 x 25***
Carrera Total	***180.00***
Peso Total Del Sistema ***(Kg)***	***45.00***

*** Redondez ≤ 0.003 mm.*
**** Todas las dimensiones están dadas en milímetros.*

BS180-250/370

Servo Corredera Con Guías Templadas Y Tornillo Embalado

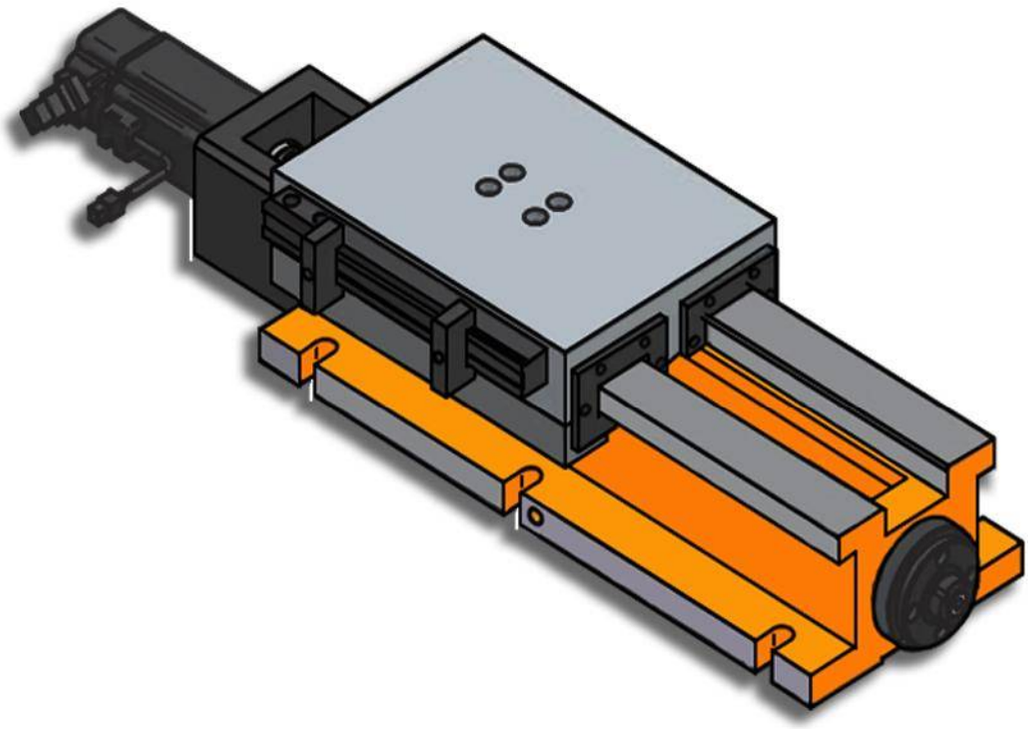

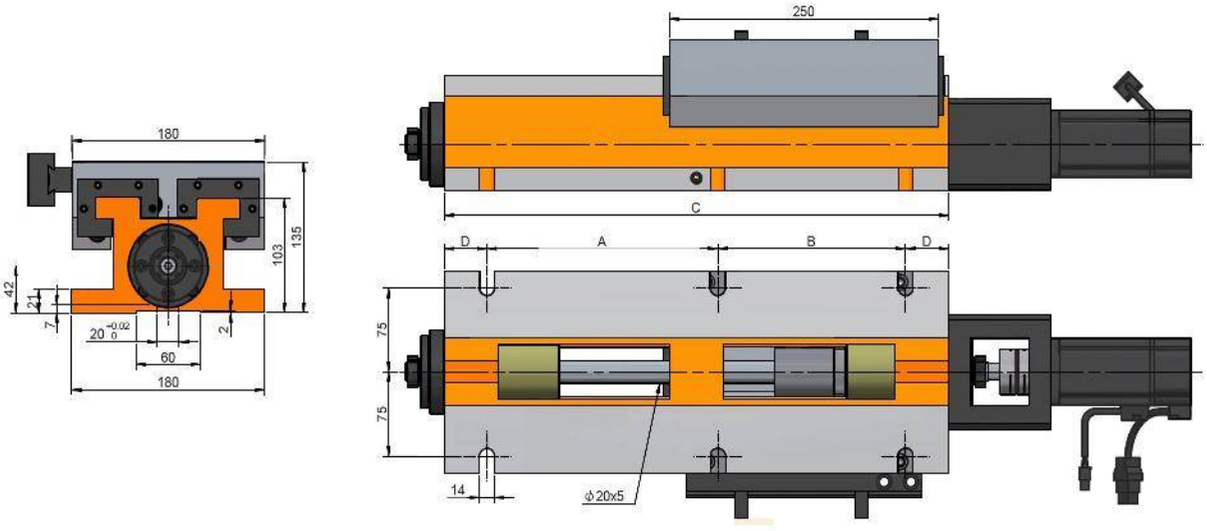
180
135
103
42
21
7
20 -0.02 0
60
180
2
250
C
D
A
B
D
75
75
14
ϕ20x5

Características & Dimensiones

Modelo	BS180-250/370
Ancho Del Perfil	*180.00*
A	*180.00*
B	*140.00*
C	*370.00*
C1	-
C2	-
C3	-
C4	-
C5	-
D	*25.00*
Longitud Del Perfil	*370.00*
Paso Del Tornillo Patrón	*5 - Ø20*
Carrera Total	*100.00*
Peso Total Del Sistema ***(Kg)***	*66.00*

*** Redondez ≤ 0.003 mm.*
**** Todas las dimensiones están dadas en milímetros.*

BS180-250/470

Servo Corredera Con Guías Templadas Y Tornillo Embalado

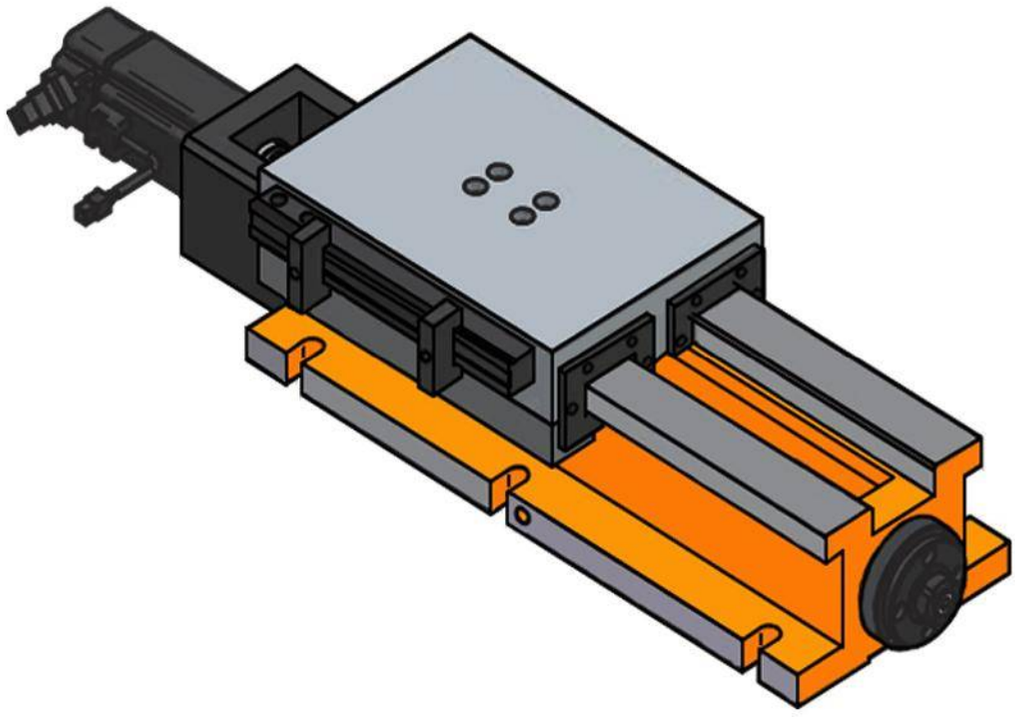

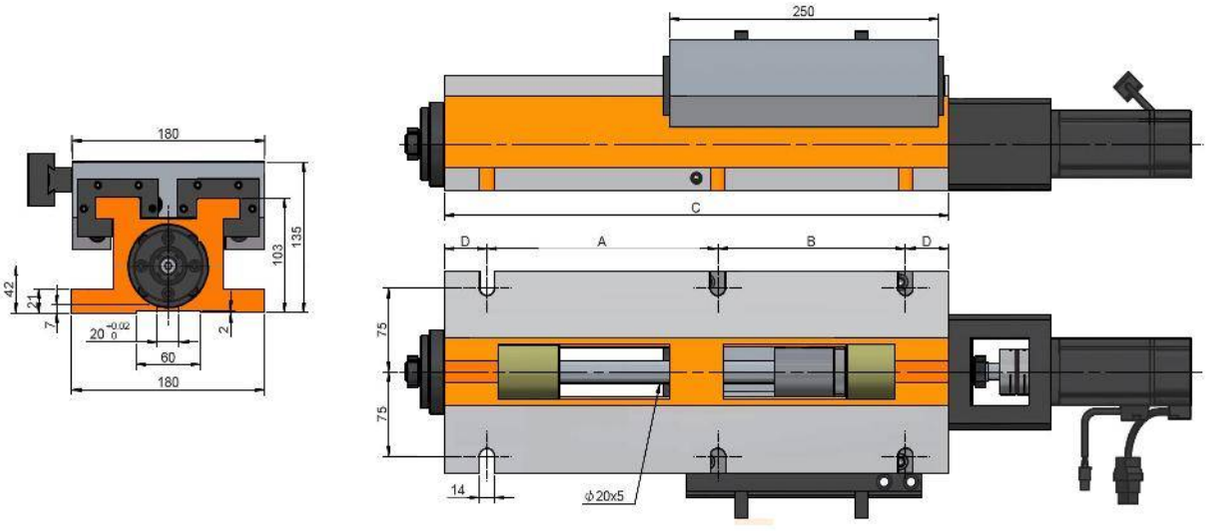
180
135
103
42
21
7
20 -0.02 0
60
180
2
250
C
D
A
B
D
75
75
14
ϕ20x5

Características & Dimensiones

Modelo	BS180-250/470
Ancho Del Perfil	***180.00***
A	***215.00***
B	***175.00***
C	***470.00***
C1	-
C2	-
C3	-
C4	-
C5	-
D	***95.00***
Longitud Del Perfil	***470.00***
Paso Del Tornillo Patrón	***5 - Ø20***
Carrera Total	***200.00***
Peso Total Del Sistema ***(Kg)***	***72.00***

*** Redondez ≤ 0.003 mm.*
**** Todas las dimensiones están dadas en milímetros.*

BS220-300/420

Servo Corredera
Con Guías Templadas
Y Tornillo Embalado

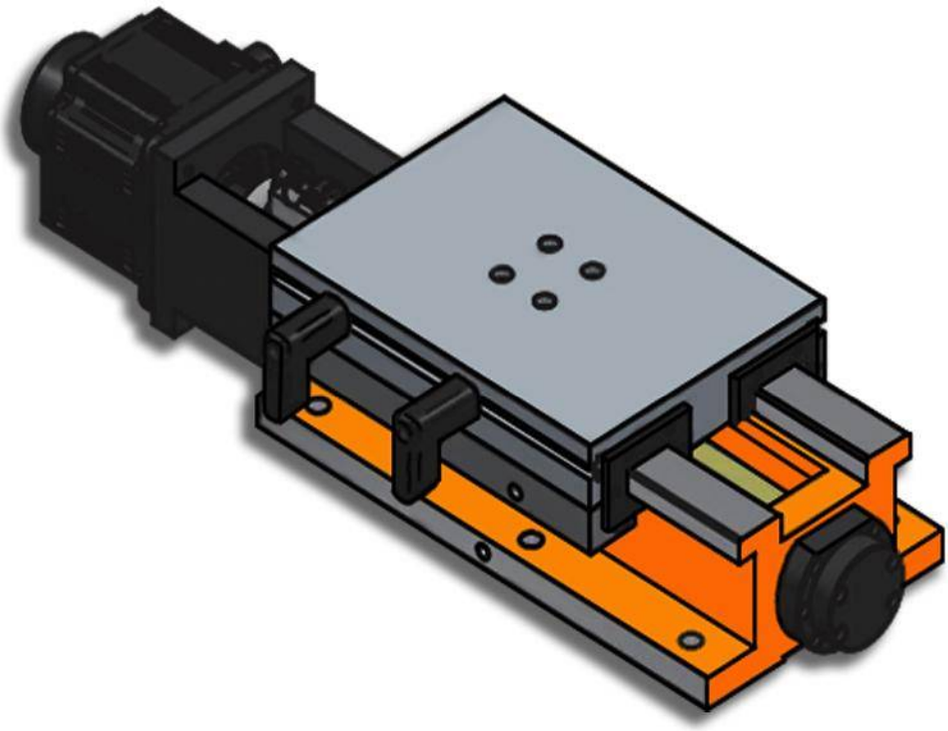

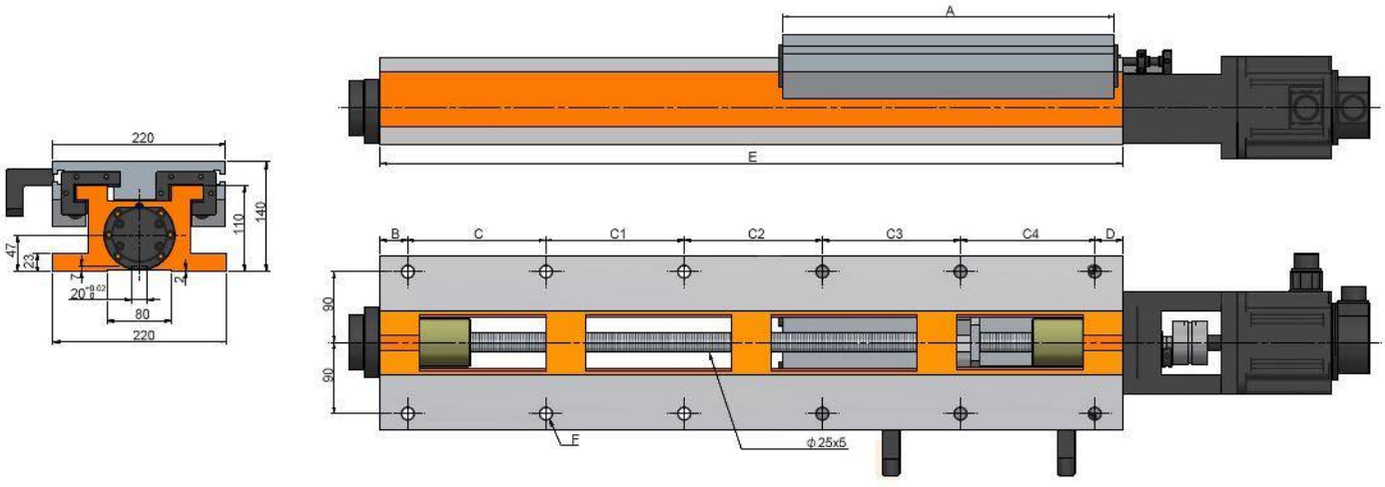
220
140
110
47
23
2
80
220
A
E
B
C
C1
C2
C3
C4
D
90
90
F
ϕ25x5

Características & Dimensiones

Modelo	BS220-300/420
Ancho Del Perfil	***220.00***
A	***300.00***
B	***35.00***
C	***150.00***
C1	***200.00***
C2	-
C3	-
C4	-
C5	-
D	***35.00***
Longitud Del Perfil	***420.00***
Paso Del Tornillo Patrón	***6 - Ø16***
Carrera Total	***100.00***
Peso Total Del Sistema ***(Kg)***	***62.00***

*** Redondez ≤ 0.003 mm.*
**** Todas las dimensiones están dadas en milímetros.*

BS220-300/520

Servo Corredera Con Guías Templadas Y Tornillo Embalado

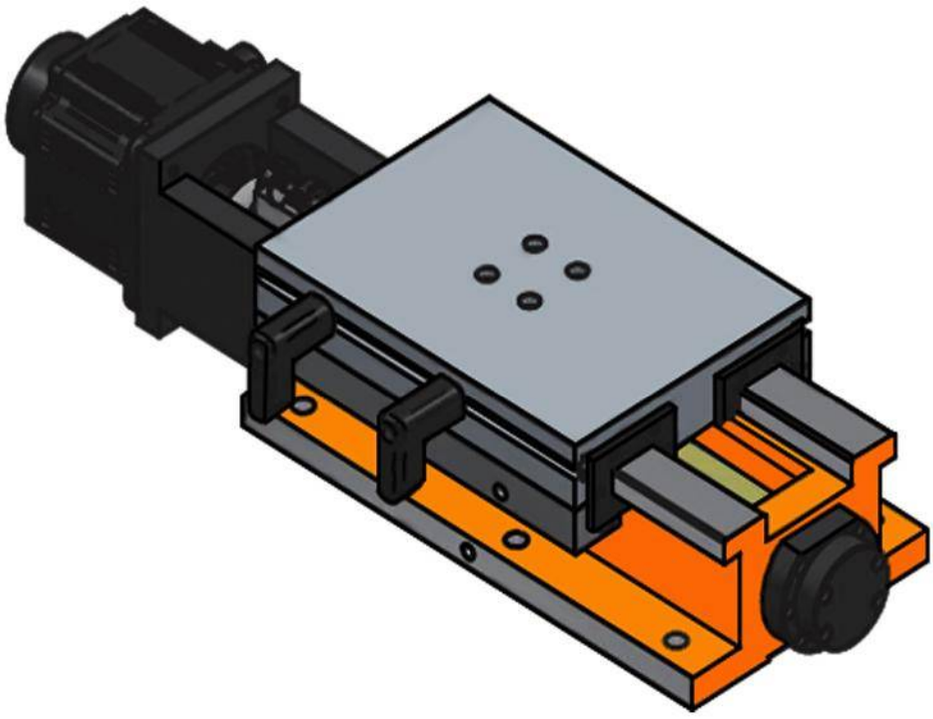

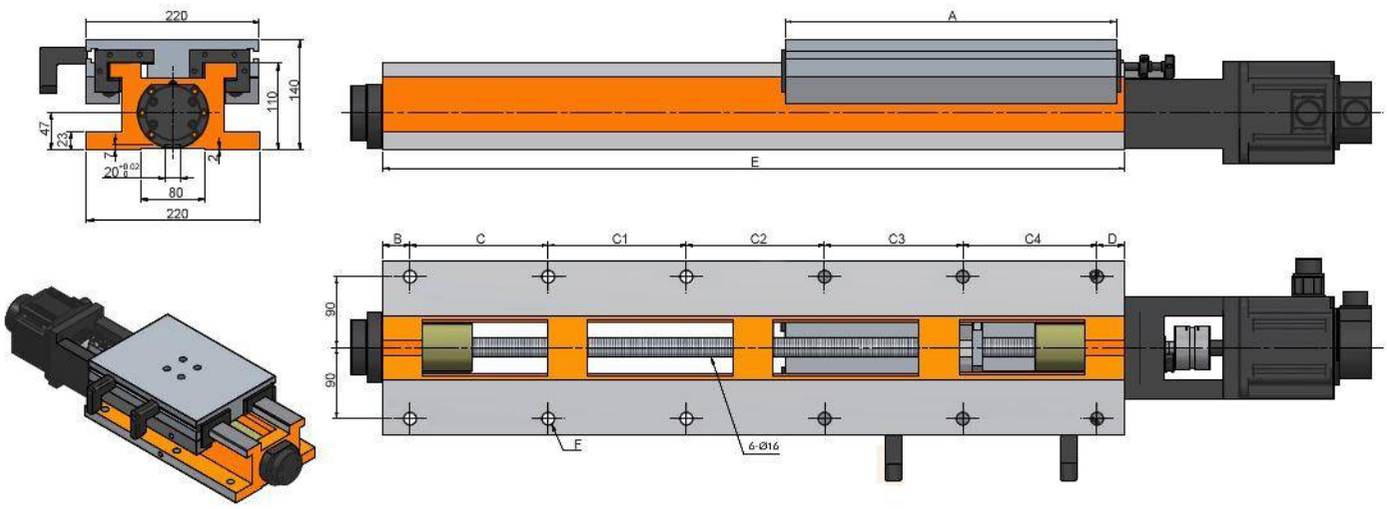
220
140
110
47
23
7
20
80
220
2
A
E
B
C
C1
C2
C3
C4
D
90
90
F
6-Ø16

Características & Dimensiones

Modelo	BS220-300/520
Ancho Del Perfil	***220.00***
A	***300.00***
B	***35.00***
C	***150.00***
C1	***150.00***
C2	***150.00***
C3	-
C4	-
C5	-
D	***35.00***
Longitud Del Perfil	***420.00***
Paso Del Tornillo Patrón	***8 - Ø16***
Carrera Total	***200.00***
Peso Total Del Sistema ***(Kg)***	***73.00***

*** Redondez ≤ 0.003 mm.*
**** Todas las dimensiones están dadas en milímetros.*

BS220-300/670

Servo Corredera Con Guías Templadas Y Tornillo Embalado

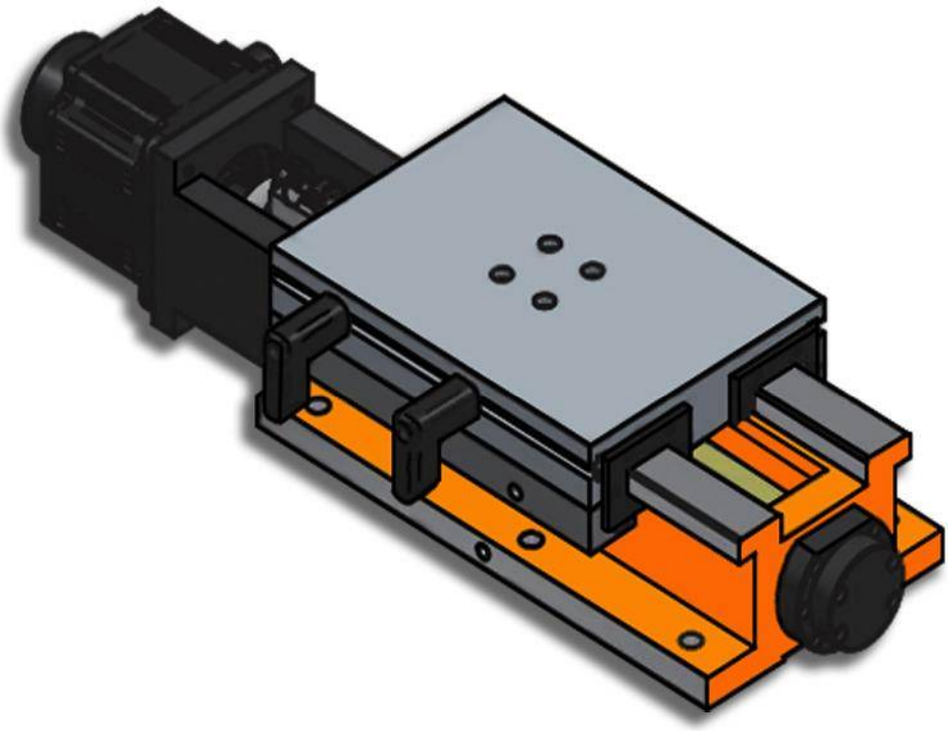

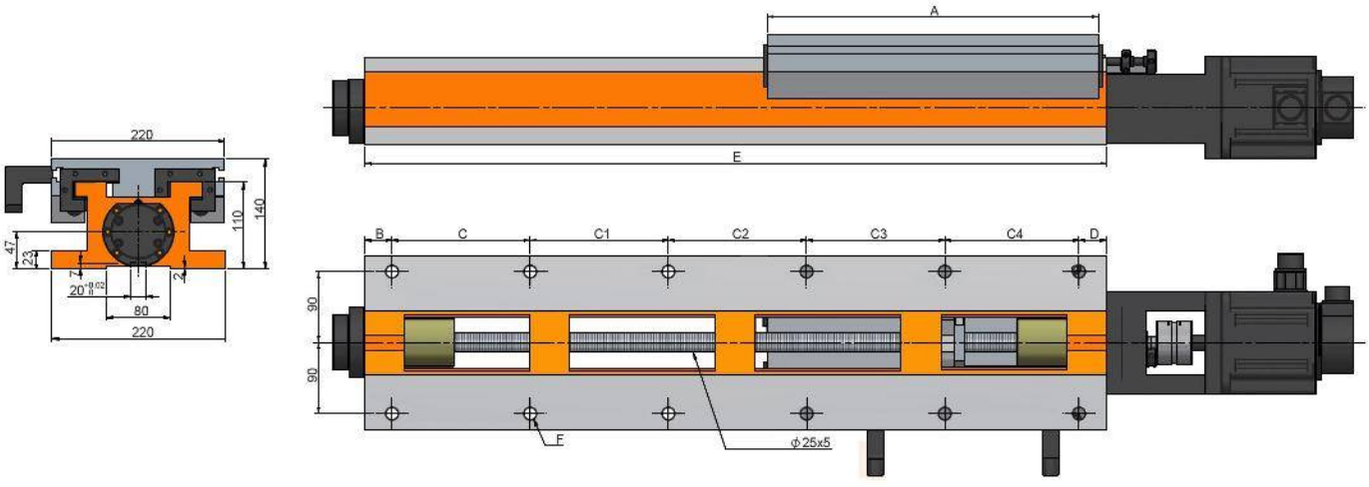
A
E
220
140
110
47
23
7
2
20
80
220
B
C
C1
C2
C3
C4
D
90
90
F
ϕ25x5

Características & Dimensiones

Modelo	BS220-300/670
Ancho Del Perfil	*220.00*
A	*300.00*
B	*35.00*
C	*140.00*
C1	*140.00*
C2	*140.00*
C3	*180.00*
C4	-
C5	-
D	*35.00*
Longitud Del Perfil	*670.00*
Paso Del Tornillo Patrón	*10 - Ø16*
Carrera Total	*350.00*
Peso Total Del Sistema ***(Kg)***	*85.00*

*** Redondez ≤ 0.003 mm.*
**** Todas las dimensiones están dadas en milímetros.*

BS220-420/670

Servo Corredera Con Guías Templadas Y Tornillo Embalado

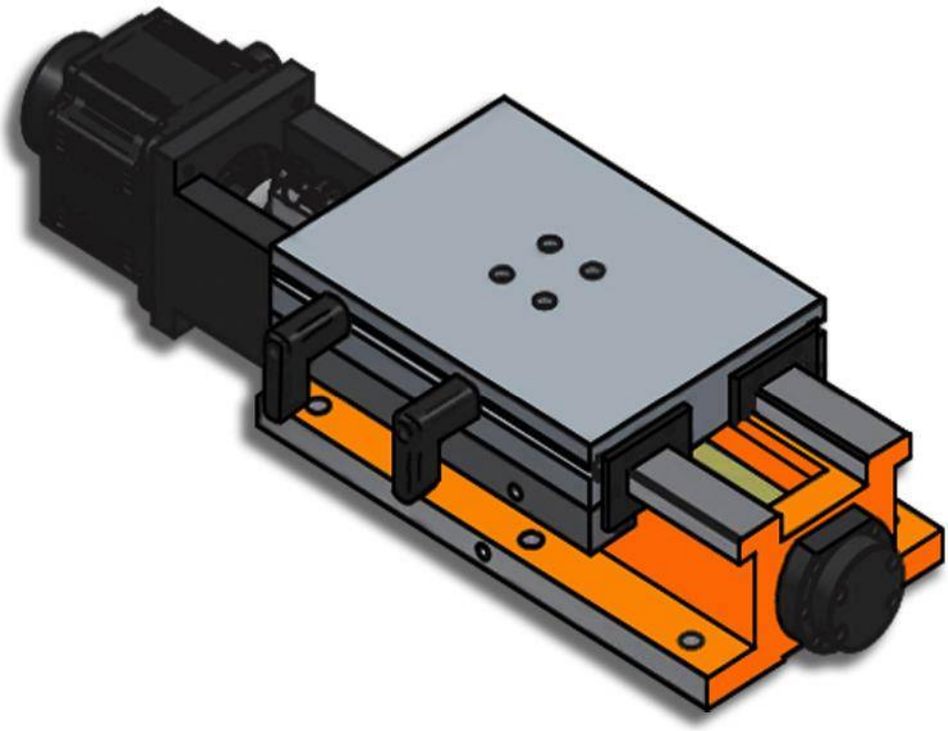

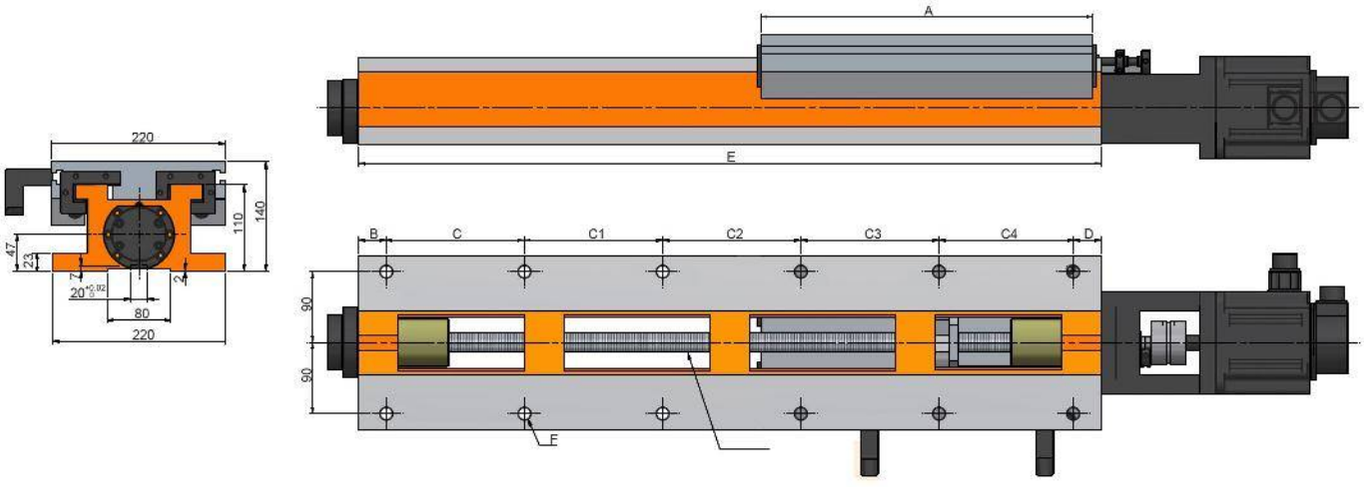
A
E
220
140
110
47
23
7
2
80
220
B
C
C1
C2
C3
C4
D
90
90
F

Características & Dimensiones

Modelo	BS220-420/670
Ancho Del Perfil	*220.00*
A	*420.00*
B	*35.00*
C	*140.00*
C1	*140.00*
C2	*140.00*
C3	*180.00*
C4	-
C5	-
D	*35.00*
Longitud Del Perfil	*670.00*
Paso Del Tornillo Patrón	*10 - Ø16*
Carrera Total	*230.00*
Peso Total Del Sistema ***(Kg)***	*90.00*

*** Redondez ≤ 0.003 mm.*
**** Todas las dimensiones están dadas en milímetros.*

BS220-420/800

Servo Corredera Con Guías Templadas Y Tornillo Embalado

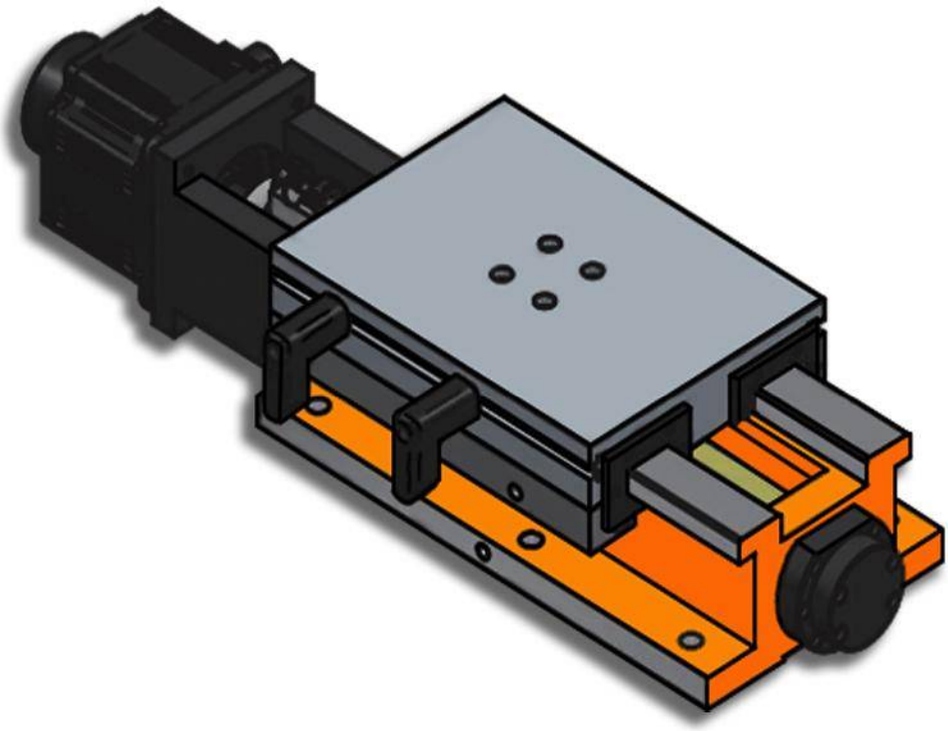

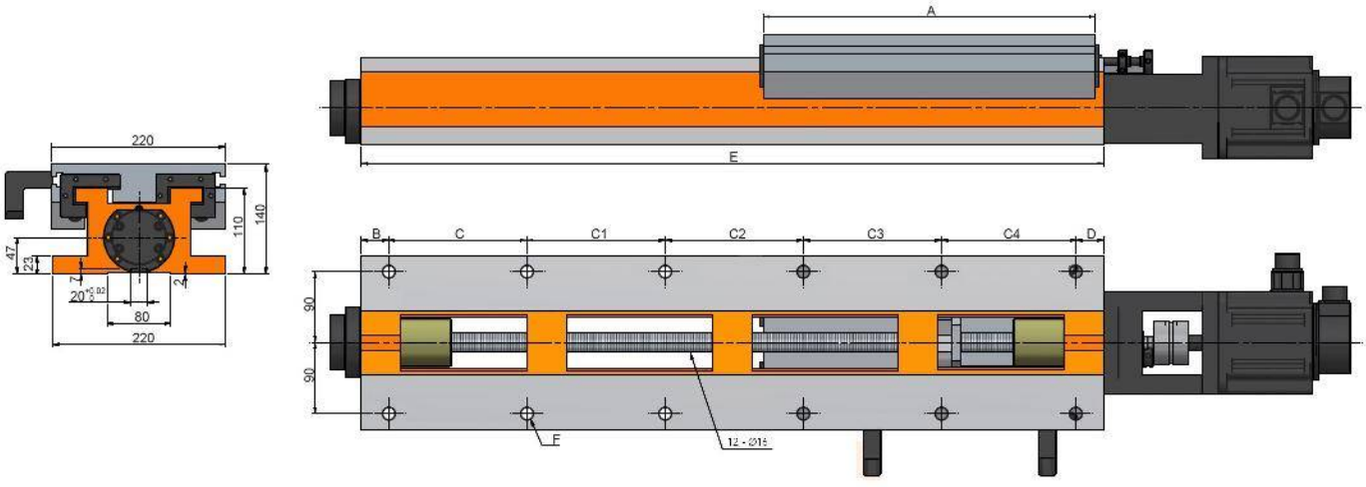
A
E
220
140
110
47
23
7
20
80
220
B
C
C1
C2
C3
C4
D
90
90
F
12 - Ø15

Características & Dimensiones

Modelo	BS220-420/800
Ancho Del Perfil	*220.00*
A	*420.00*
B	*35.00*
C	*140.00*
C1	*140.00*
C2	*140.00*
C3	*140.00*
C4	*170.00*
C5	-
D	*35.00*
Longitud Del Perfil	*800.00*
Paso Del Tornillo Patrón	*12 - Ø16*
Carrera Total	*360.00*
Peso Total Del Sistema ***(Kg)***	*95.00*

*** Redondez ≤ 0.003 mm.*
**** Todas las dimensiones están dadas en milímetros.*

BS220-420/940

Servo Corredera Con Guías Templadas Y Tornillo Embalado

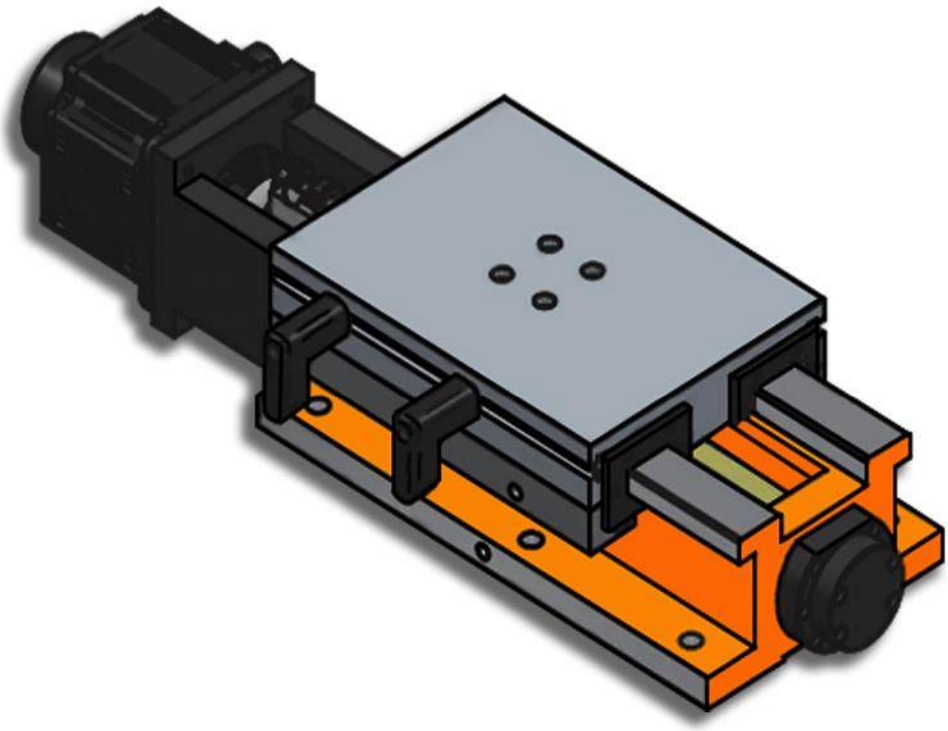

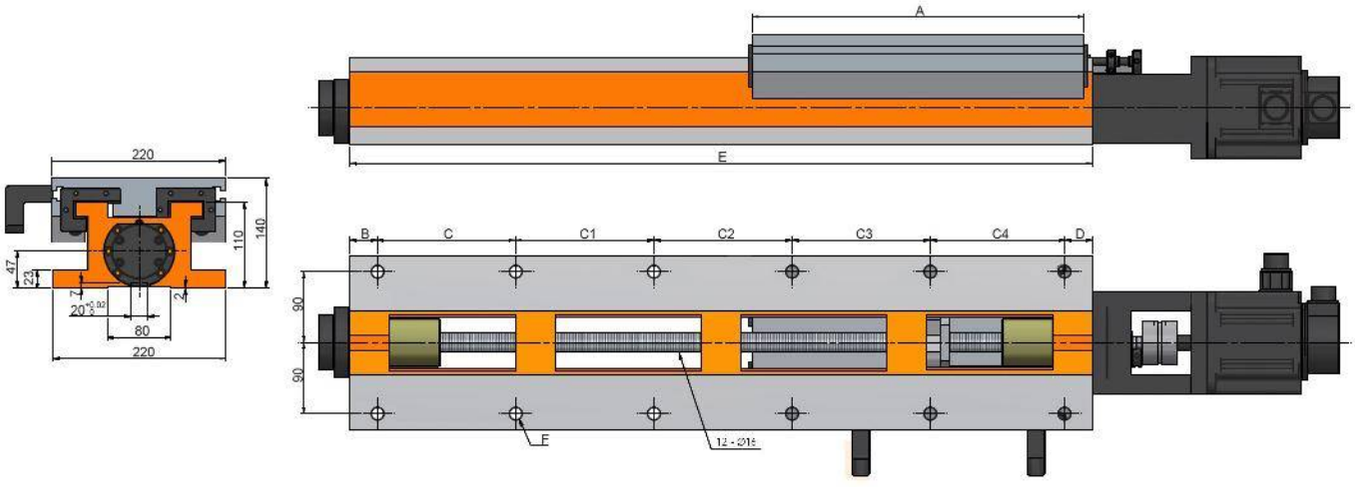
A
E
220
140
110
47
23
7
20
80
220
B
C
C1
C2
C3
C4
D
90
90
F
12 - Ø15

Características & Dimensiones

Modelo	BS220-420/940
Ancho Del Perfil	***220.00***
A	***420.00***
B	***35.00***
C	***175.00***
C1	***175.00***
C2	***175.00***
C3	***175.00***
C4	***170.00***
C5	-
D	***35.00***
Longitud Del Perfil	***940.00***
Paso Del Tornillo Patrón	***12 - Ø16***
Carrera Total	***500.00***
Peso Total Del Sistema ***(Kg)***	***110.00***

*** Redondez ≤ 0.003 mm.*
**** Todas las dimensiones están dadas en milímetros.*

BS250-300/420

Servo Corredera Con Guías Templadas Y Tornillo Embalado

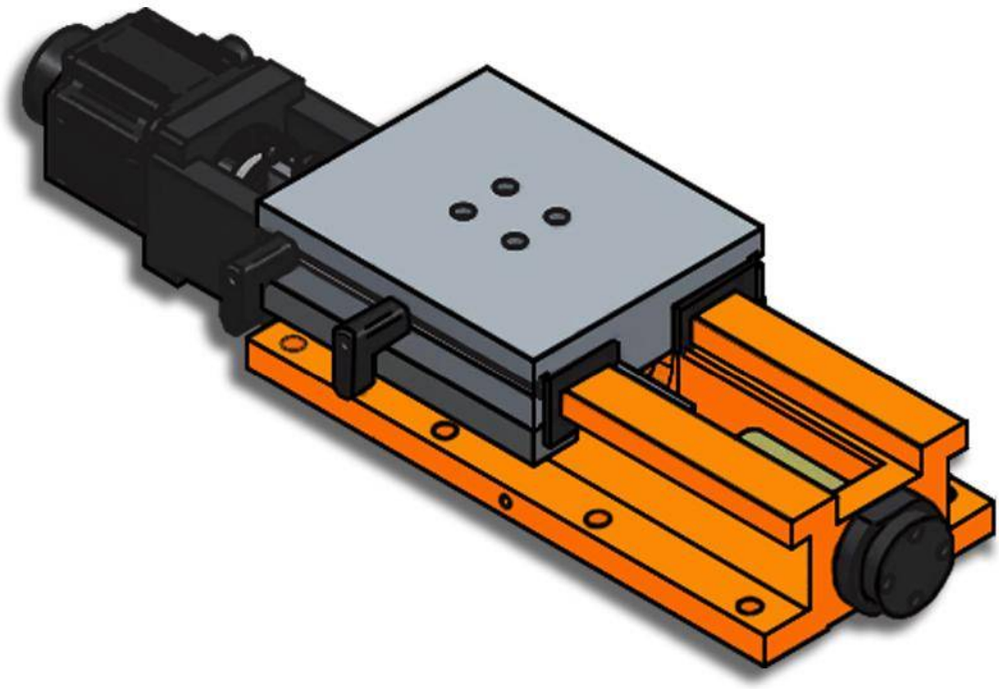

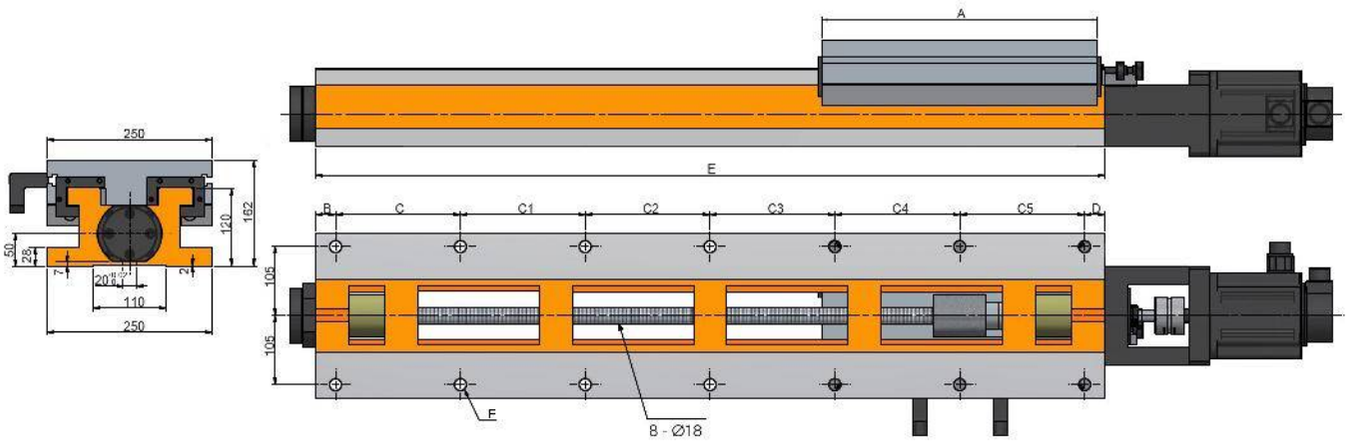
A
E
B
C
C1
C2
C3
C4
C5
D
250
162
120
50
28
7
20
110
250
105
105
F
8 - Ø18

Características & Dimensiones

Modelo	BS250-300/420
Ancho Del Perfil	*250.00*
A	*300.00*
B	*35.00*
C	*150.00*
C1	*200.00*
C2	-
C3	-
C4	-
C5	-
D	*35.00*
Longitud Del Perfil	*420.00*
Paso Del Tornillo Patrón	*6 -Ø18*
Carrera Máxima Del Sistema	*100.00*
Peso Total Del Sistema ***(Kg)***	*82.00*

*** Redondez ≤ 0.003 mm.*
**** Todas las dimensiones están dadas en milímetros.*

BS250-300/560

Servo Corredera Con Guías Templadas Y Tornillo Embalado

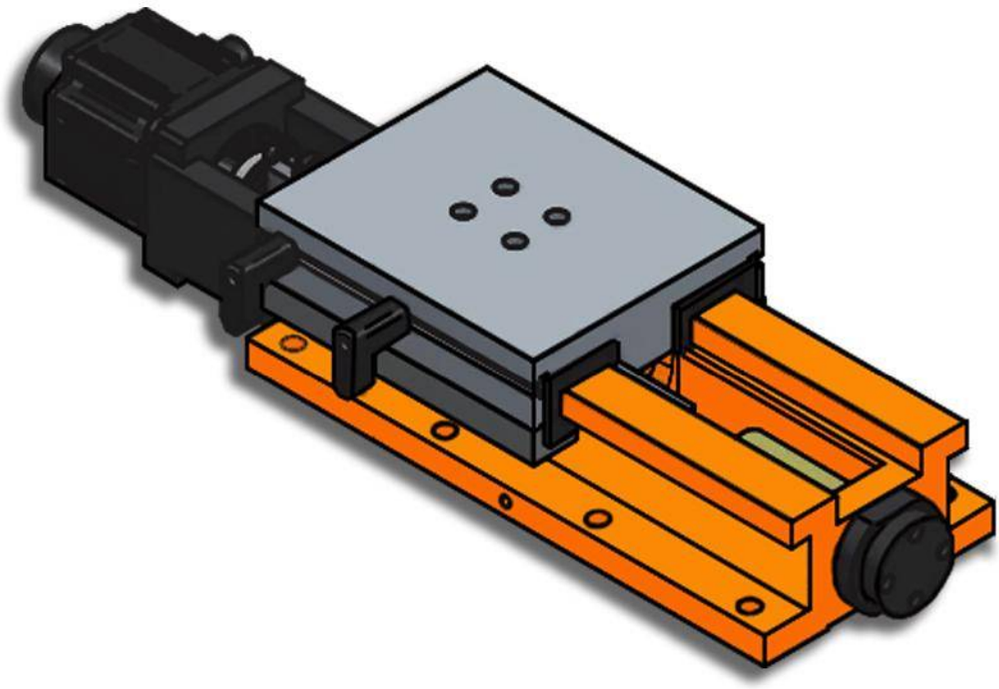

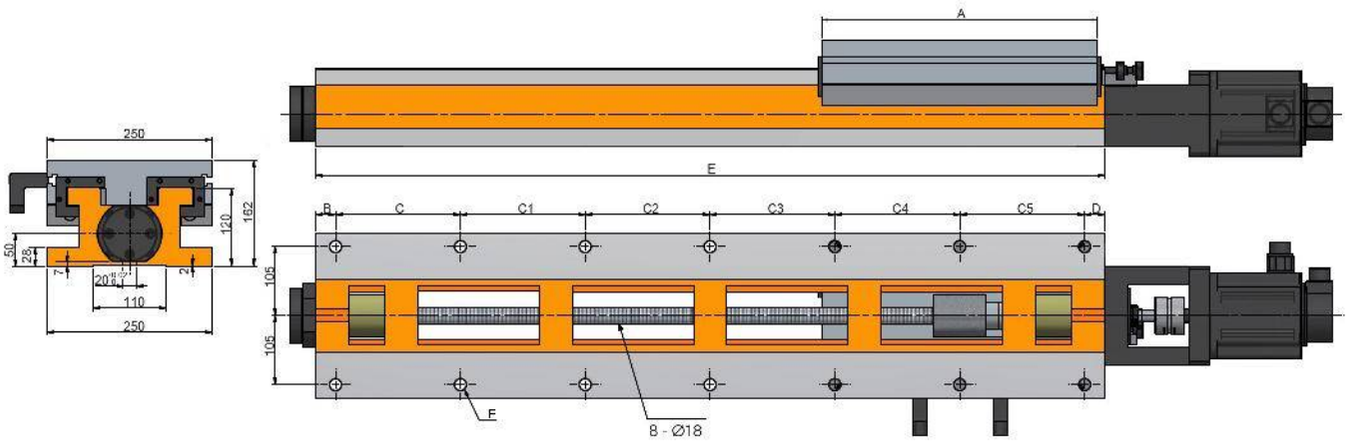
A
E
B
C
C1
C2
C3
C4
C5
D
250
162
120
50
28
7
20
110
250
105
105
F
8 - Ø18

Características & Dimensiones

Modelo	BS250-300/560
Ancho Del Perfil	***250.00***
A	***300.00***
B	***35.00***
C	***165.00***
C1	***165.00***
C2	***165.00***
C3	-
C4	-
C5	-
D	***30.00***
Longitud Del Perfil	***560.00***
Paso Del Tornillo Patrón	***8 - Ø18***
Carrera Máxima Del Sistema	***240.00***
Peso Total Del Sistema ***(Kg)***	***90.00***

*** Redondez ≤ 0.003 mm.*
**** Todas las dimensiones están dadas en milímetros.*

BS250-420/560

Servo Corredera Con Guías Templadas Y Tornillo Embalado

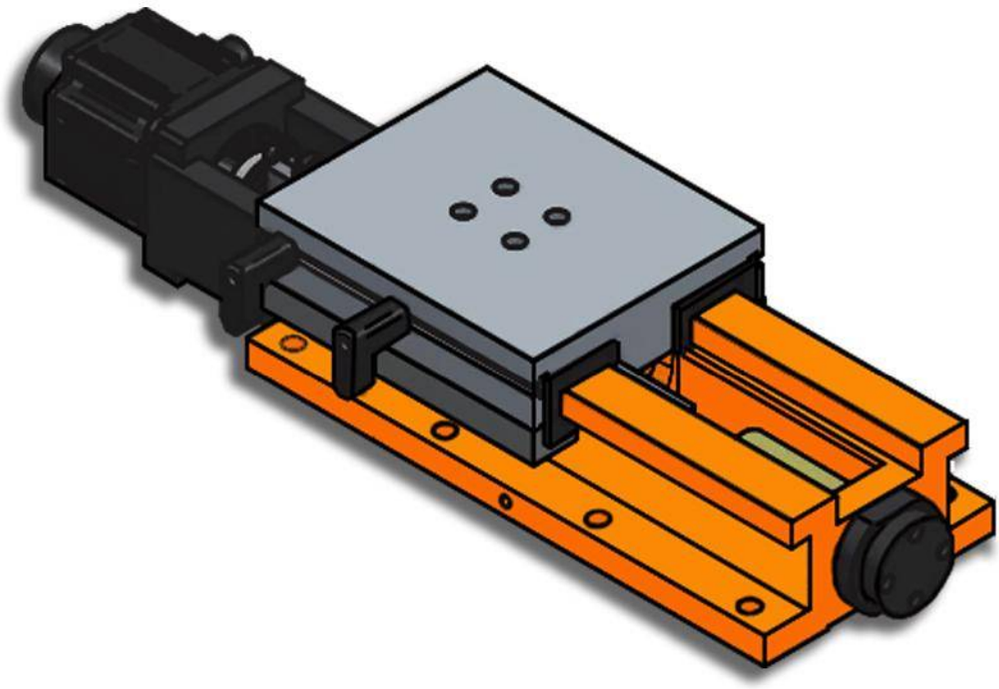

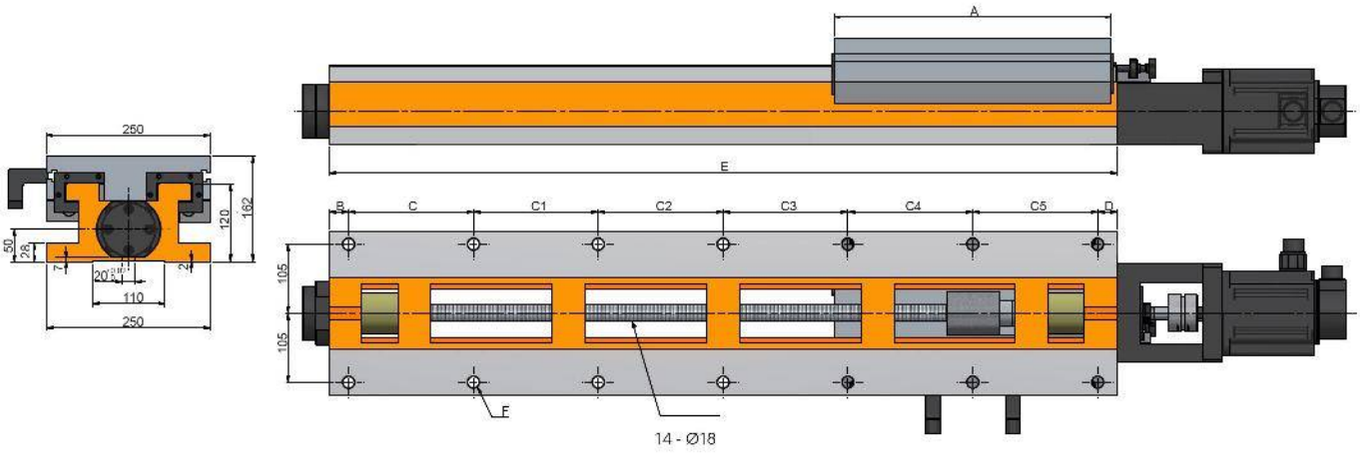
A
E
B
C
C1
C2
C3
C4
C5
D
250
162
120
50
28
7
20
110
250
105
105
F
14 - Ø18

Características & Dimensiones

Modelo	BS250-420/560
Ancho Del Perfil	***250.00***
A	***420.00***
B	***35.00***
C	***165.00***
C1	***165.00***
C2	***165.00***
C3	-
C4	-
C5	-
D	***30.00***
Longitud Del Perfil	***560.00***
Paso Del Tornillo Patrón	***8 - Ø18***
Carrera Máxima Del Sistema	***120.00***
Peso Total Del Sistema ***(Kg)***	***94.00***

*** Redondez ≤ 0.003 mm.*
**** Todas las dimensiones están dadas en milímetros.*

BS250-420/670

Servo Corredera Con Guías Templadas Y Tornillo Embalado

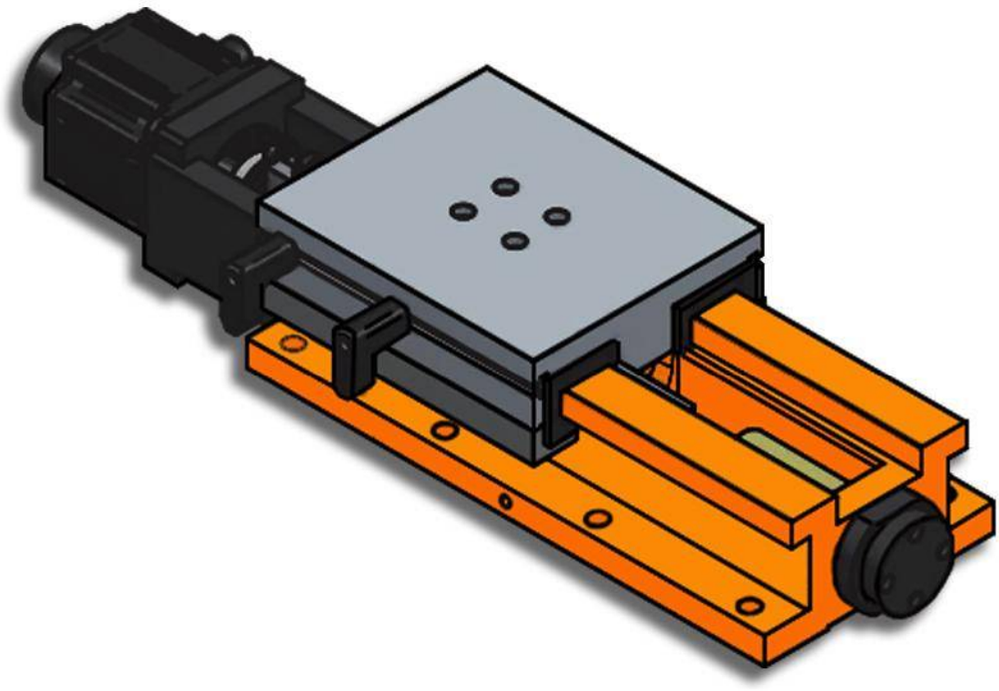

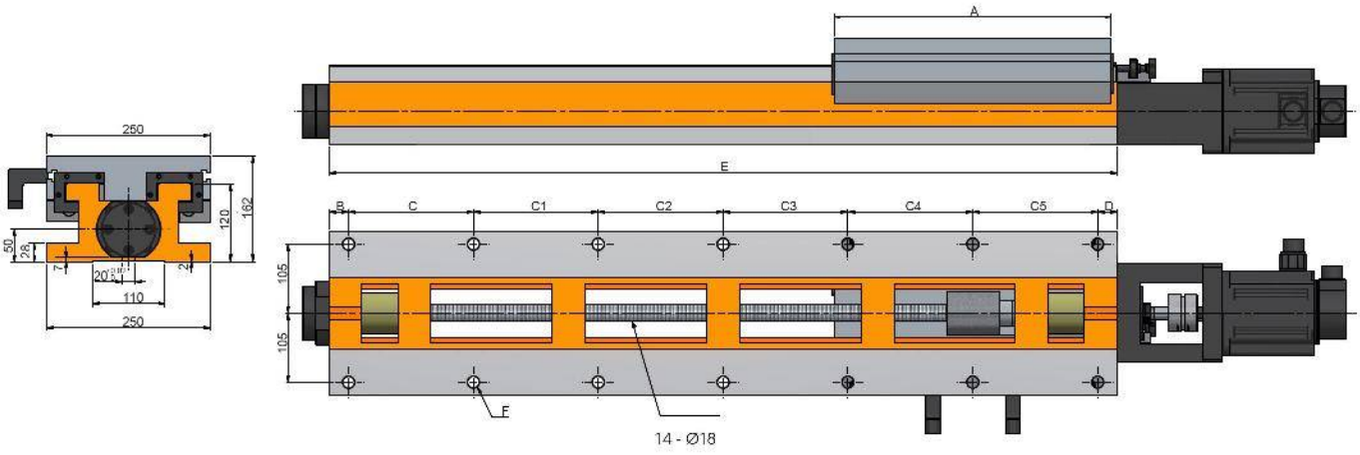
A
E
B
C
C1
C2
C3
C4
C5
D
250
162
120
50
28
7
20
110
250
105
105
F
14 - Ø18

Características & Dimensiones

Modelo	BS250-420/670
Ancho Del Perfil	*250.00*
A	*420.00*
B	*35.00*
C	*140.00*
C1	*140.00*
C2	*140.00*
C3	*180.00*
C4	-
C5	-
D	*35.00*
Longitud Del Perfil	*670.00*
Paso Del Tornillo Patrón	*10 - Ø18*
Carrera Máxima Del Sistema	*230.00*
Peso Total Del Sistema ***(Kg)***	*110.00*

*** Redondez ≤ 0.003 mm.*
**** Todas las dimensiones están dadas en milímetros.*

BS250-420/750

Servo Corredera Con Guías Templadas Y Tornillo Embalado

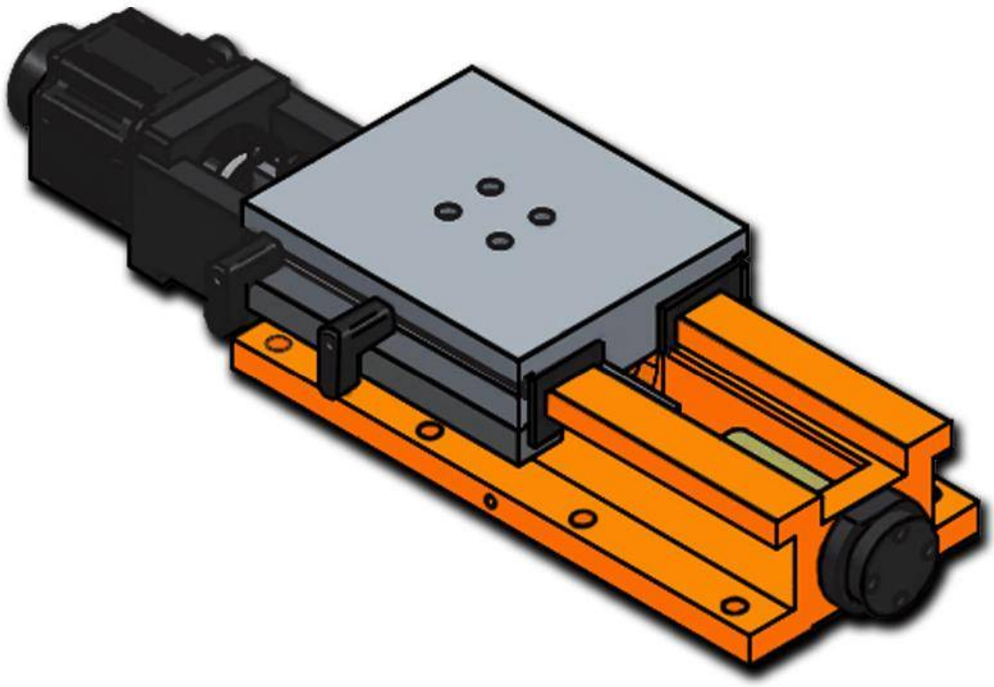

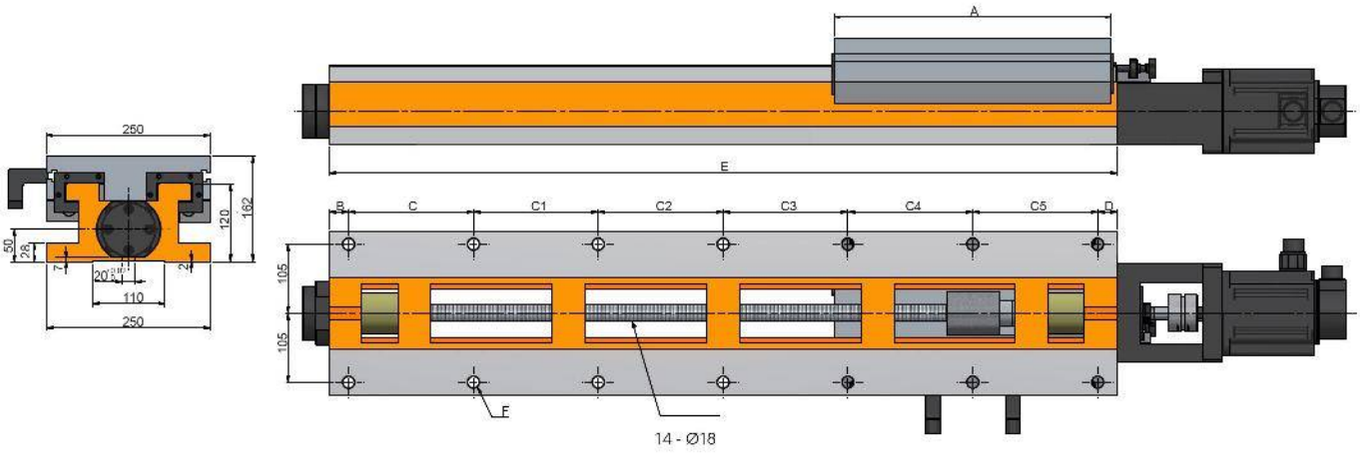
A
E
B
C
C1
C2
C3
C4
C5
D
250
162
120
50
28
7
20
110
250
105
105
F
14 - Ø18

Características & Dimensiones

Modelo	BS250-420/750
Ancho Del Perfil	*250.00*
A	*420.00*
B	*25.00*
C	*140.00*
C1	*140.00*
C2	*140.00*
C3	*140.00*
C4	*140.00*
C5	-
D	*25.00*
Longitud Del Perfil	*750.00*
Paso Del Tornillo Patrón	*12 - Ø18*
Carrera Máxima Del Sistema	*310.00*
Peso Total Del Sistema ***(Kg)***	*130.00*

*** Redondez ≤ 0.003 mm.*
**** Todas las dimensiones están dadas en milímetros.*

BS250-420/940

Servo Corredera Con Guías Templadas Y Tornillo Embalado

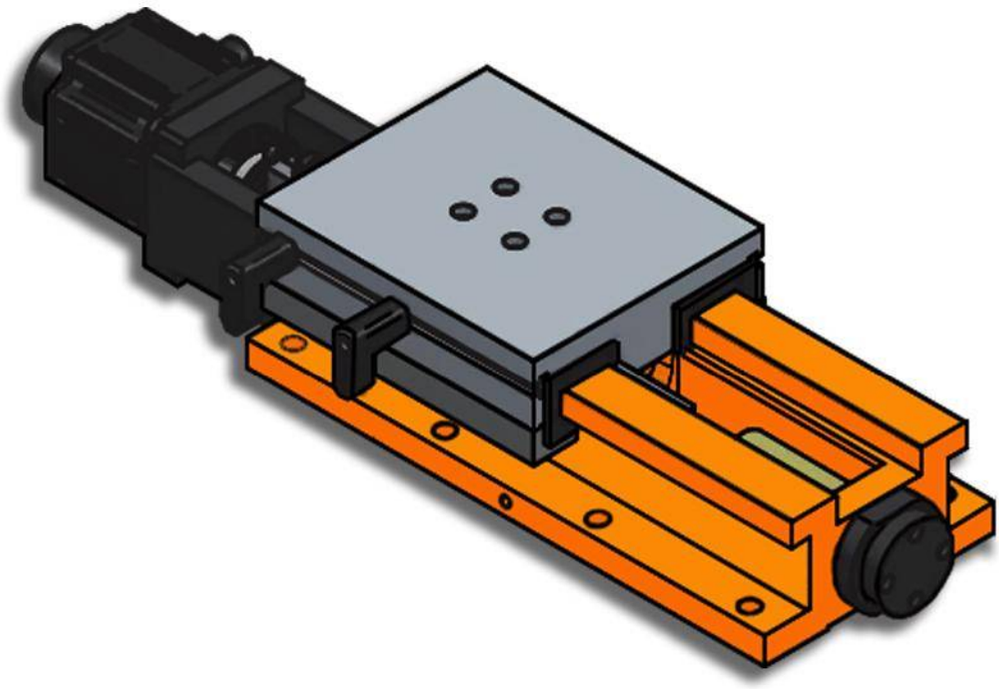

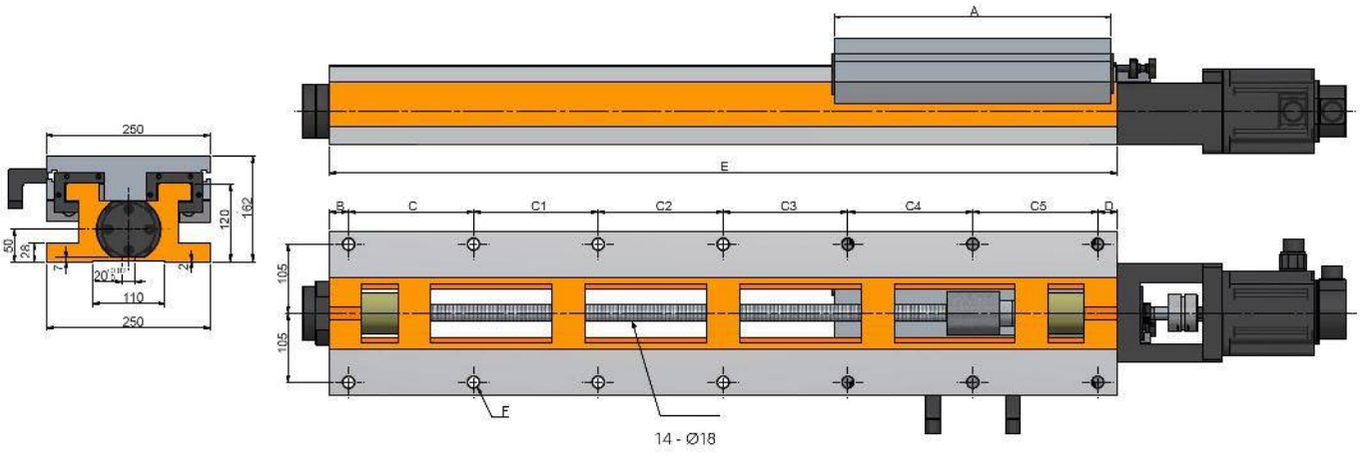
A
E
B
C
C1
C2
C3
C4
C5
D
250
162
120
50
28
7
20
110
250
105
105
F
14 - Ø18

Características & Dimensiones

Modelo	BS250-420/940
Ancho Del Perfil	***250.00***
A	***420.00***
B	***35.00***
C	***175.00***
C1	***175.00***
C2	***175.00***
C3	***175.00***
C4	***175.00***
C5	-
D	***30.00***
Longitud Del Perfil	***940.00***
Paso Del Tornillo Patrón	***12 - Ø18***
Carrera Máxima Del Sistema	***500.00***
Peso Total Del Sistema ***(Kg)***	***155.00***

*** Redondez ≤ 0.003 mm.*
**** Todas las dimensiones están dadas en milímetros.*

BS250-420/1200

Servo Corredera Con Guías Templadas Y Tornillo Embalado

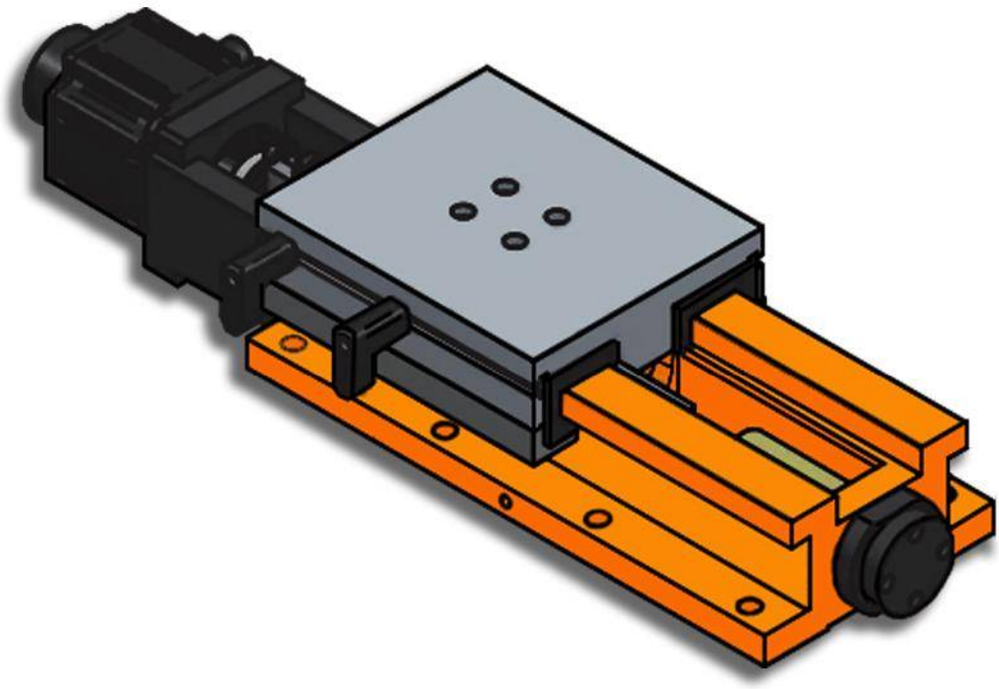

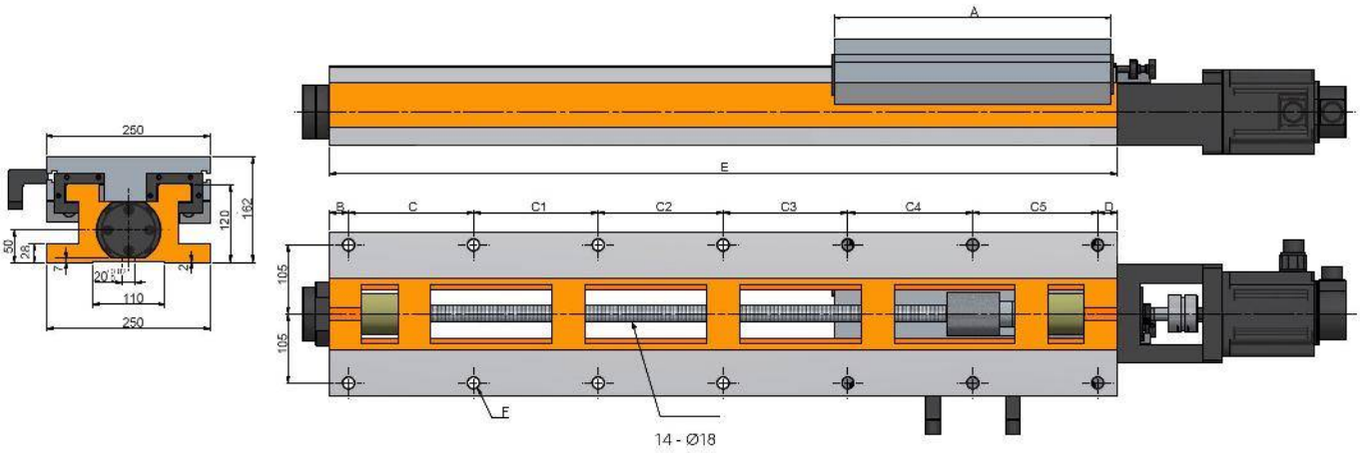
A
E
B
C
C1
C2
C3
C4
C5
D
250
162
120
50
28
7
20
110
250
105
105
F
14 - Ø18

Características & Dimensiones

Modelo	BS250-420/1200
Ancho Del Perfil	*250.00*
A	*420.00*
B	*30.00*
C	*190.00*
C1	*190.00*
C2	*190.00*
C3	*190.00*
C4	*190.00*
C5	*190.00*
D	*30.00*
Longitud Del Perfil	*1,200.00*
Paso Del Tornillo Patrón	*14 - Ø18*
Carrera Máxima Del Sistema	*760.00*
Peso Total Del Sistema *(Kg)*	*192.00*

*** Redondez ≤ 0.003 mm.*
**** Todas las dimensiones están dadas en milímetros.*

BS300-300/420

Servo Corredera Con Guías Templadas Y Tornillo Embalado

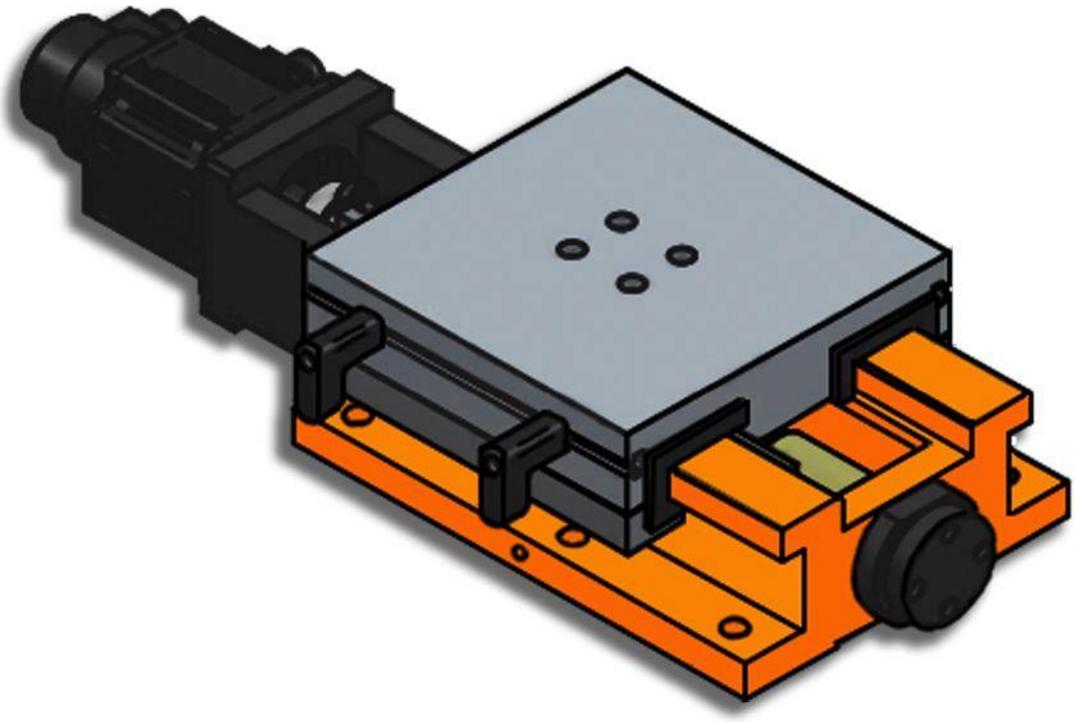

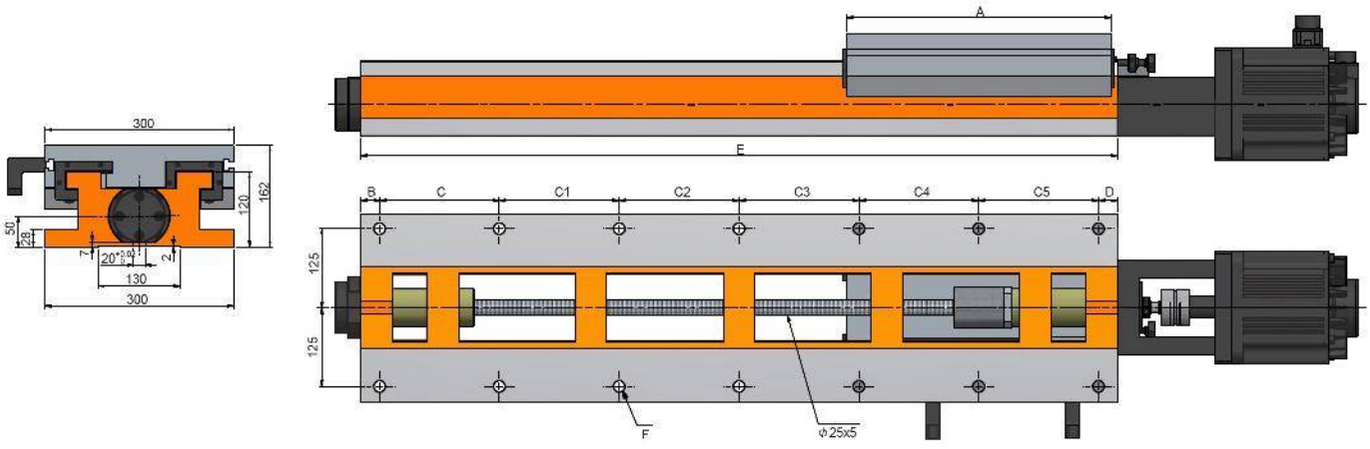
300
162
120
50
28
7
20
2
130
300
A
E
B
C
C1
C2
C3
C4
C5
D
125
125
F
Φ25x5

Características & Dimensiones

Modelo	BS300-300/420
Ancho Del Perfil	*300.00*
A	*300.00*
B	*35.00*
C	*150.00*
C1	*200.00*
C2	-
C3	-
C4	-
C5	-
D	*35.00*
Longitud Del Perfil	*420.00*
Paso Del Tornillo Patrón	*100.00*
Carrera Máxima Del Sistema	*6 - Ø18*
Peso Total Del Sistema *(Kg)*	*100.00*

*** Redondez ≤ 0.003 mm.*
**** Todas las dimensiones están dadas en milímetros.*

BS300-360/560

Servo Corredera Con Guías Templadas Y Tornillo Embalado

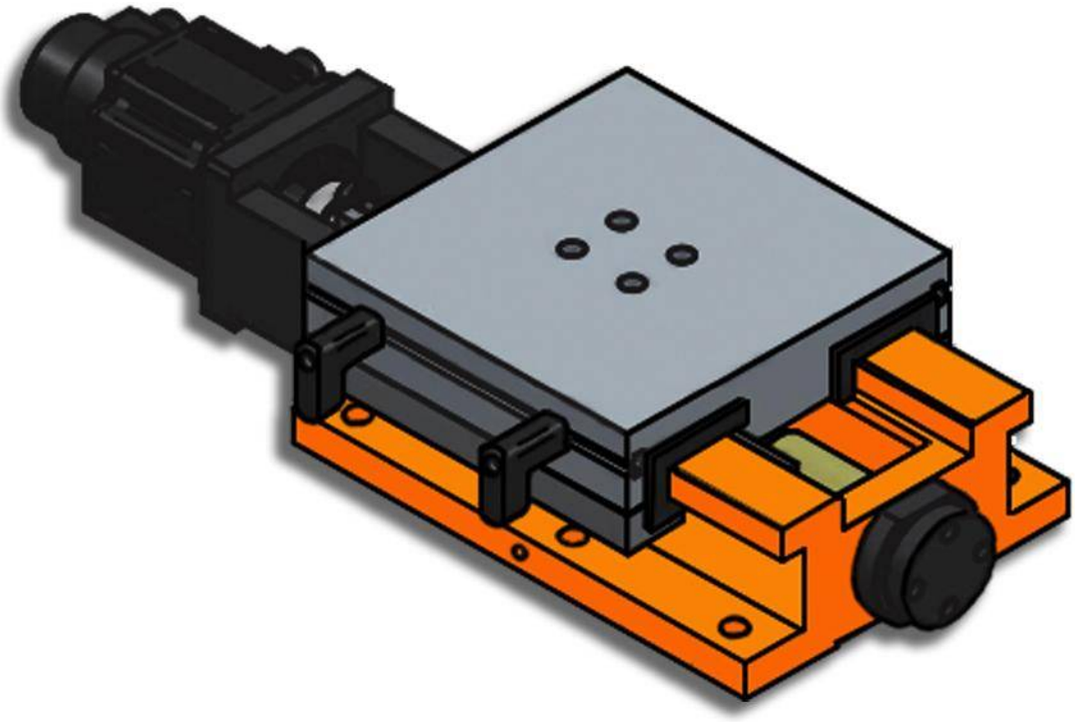

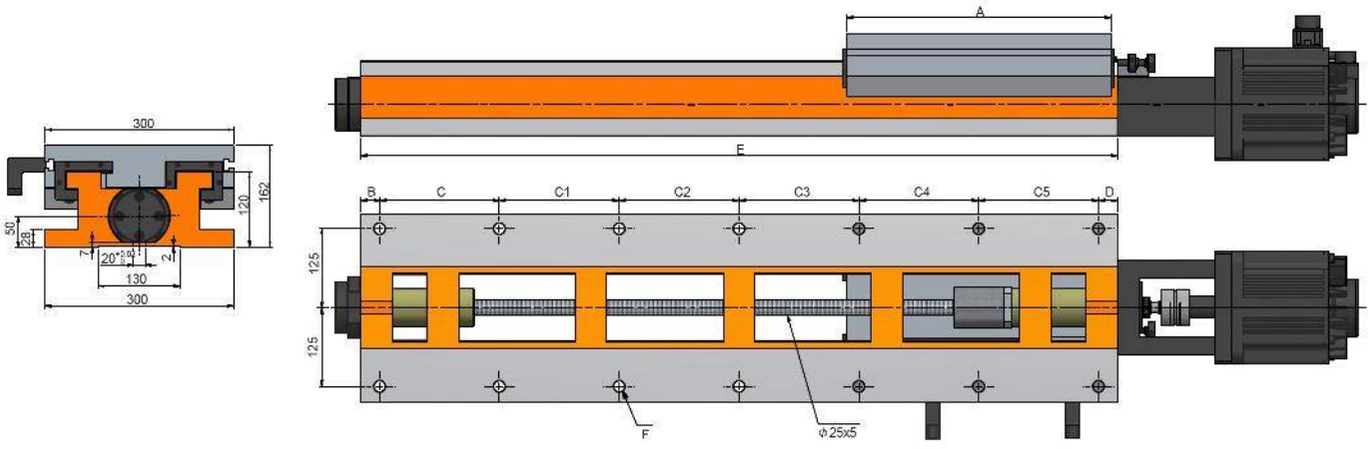
300
162
120
50
28
7
20
2
130
300
A
E
B
C
C1
C2
C3
C4
C5
D
125
125
F
Φ25x5

Características & Dimensiones

Modelo	BS300-360/560
Ancho Del Perfil	***300.00***
A	***360.00***
B	***35.00***
C	***165.00***
C1	***165.00***
C2	***165.00***
C3	-
C4	-
C5	-
D	***30.00***
Longitud Del Perfil	***560.00***
Paso Del Tornillo Patrón	***180.00***
Carrera Máxima Del Sistema	***8 - Ø18***
Peso Total Del Sistema ***(Kg)***	***115.00***

*** Redondez ≤ 0.003 mm.*
**** Todas las dimensiones están dadas en milímetros.*

BS300-420/560

Servo Corredera Con Guías Templadas Y Tornillo Embalado

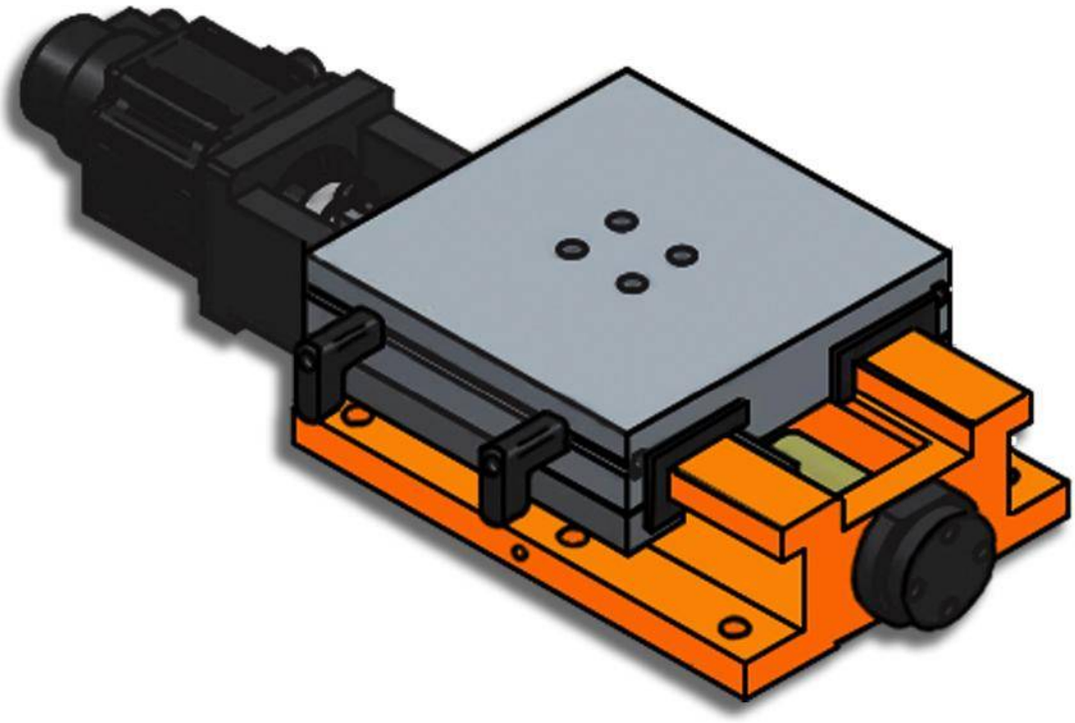

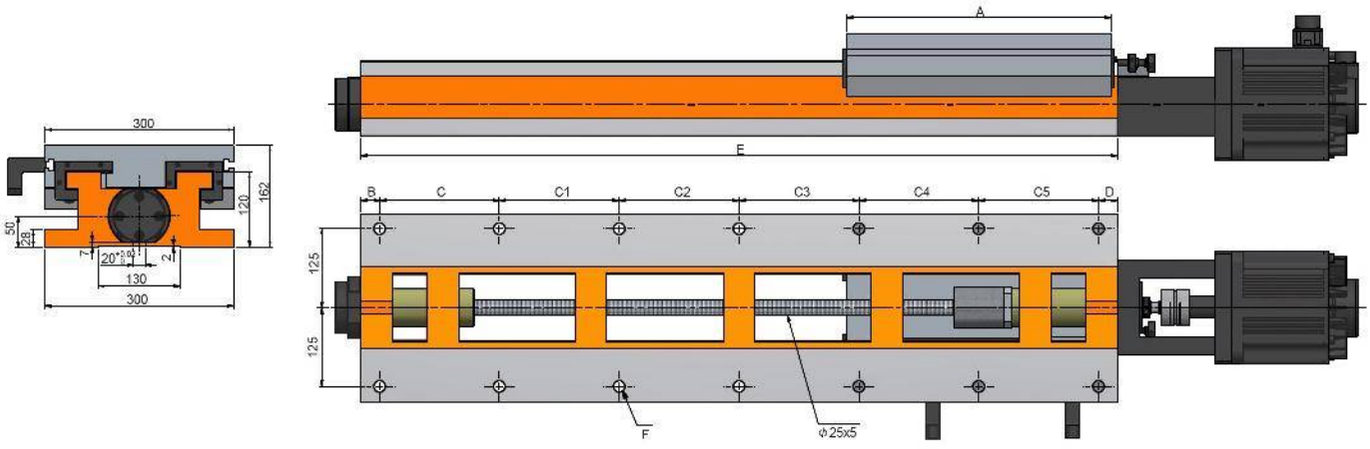
300
162
120
50
28
7
20
2
130
300
A
E
B
C
C1
C2
C3
C4
C5
D
125
125
F
Φ25x5

Características & Dimensiones

Modelo	BS300-420/560
Ancho Del Perfil	***300.00***
A	***420.00***
B	***35.00***
C	***165.00***
C1	***165.00***
C2	***165.00***
C3	-
C4	-
C5	-
D	***30.00***
Longitud Del Perfil	***560.00***
Paso Del Tornillo Patrón	***120.00***
Carrera Máxima Del Sistema	***8 - Ø18***
Peso Total Del Sistema ***(Kg)***	***117.00***

*** Redondez ≤ 0.003 mm.*
**** Todas las dimensiones están dadas en milímetros.*

BS300-420/670

Servo Corredera Con Guías Templadas Y Tornillo Embalado

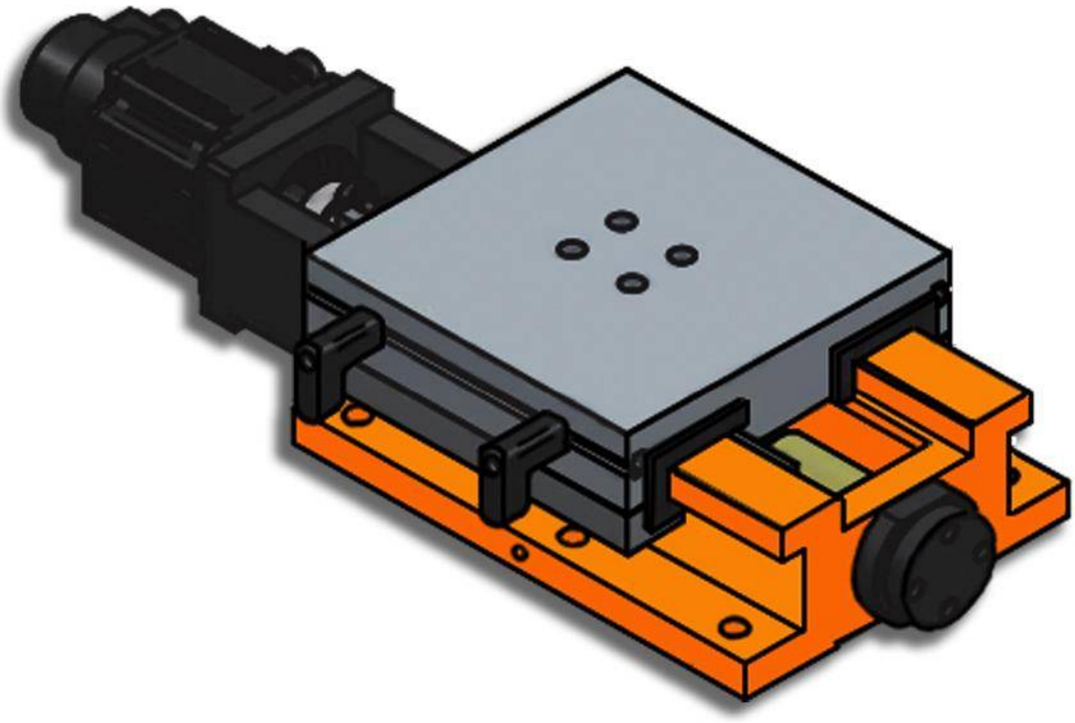

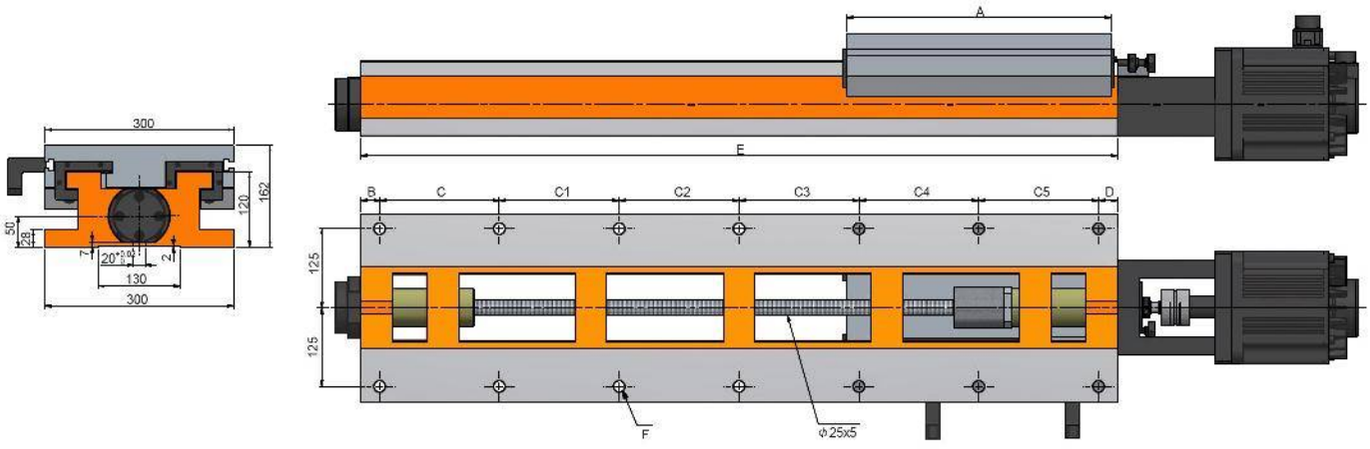
300
162
120
50
28
7
20
2
130
300
A
E
B
C
C1
C2
C3
C4
C5
D
125
125
F
Φ25x5

Características & Dimensiones

Modelo	BS300-420/670
Ancho Del Perfil	*300.00*
A	*420.00*
B	*35.00*
C	*140.00*
C1	*140.00*
C2	*140.00*
C3	*180.00*
C4	-
C5	-
D	*35.00*
Longitud Del Perfil	*670.00*
Paso Del Tornillo Patrón	*230.00*
Carrera Máxima Del Sistema	*10 - Ø18*
Peso Total Del Sistema ***(Kg)***	*135.00*

*** Redondez ≤ 0.003 mm.*
**** Todas las dimensiones están dadas en milímetros.*

BS300-420/800

Servo Corredera Con Guías Templadas Y Tornillo Embalado

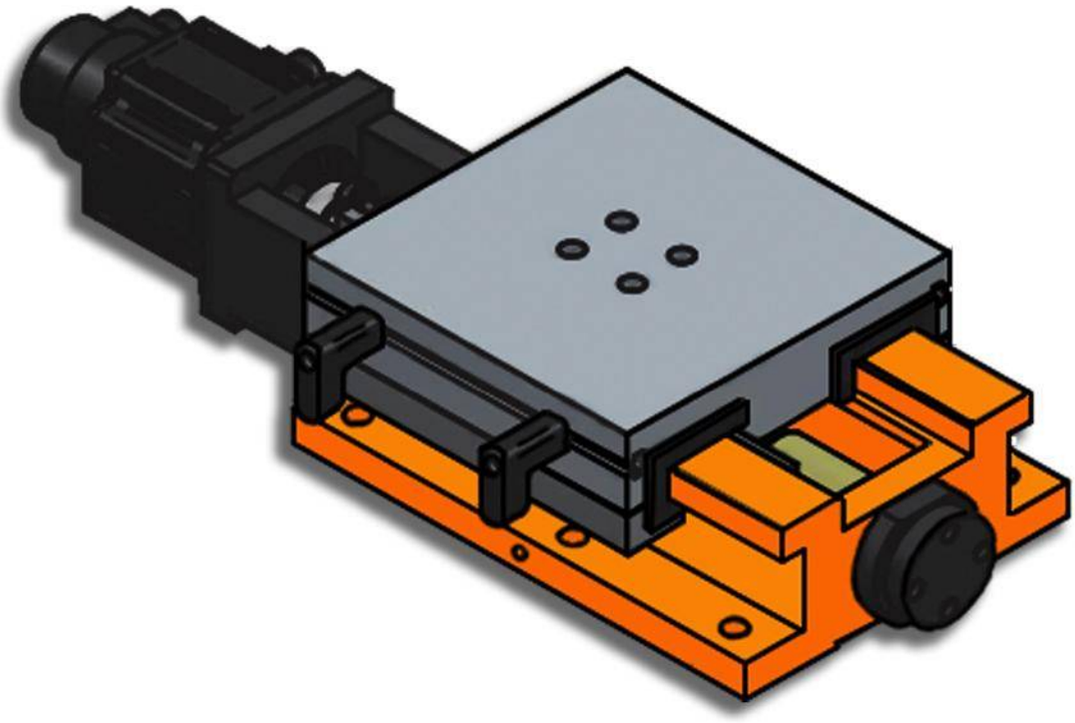

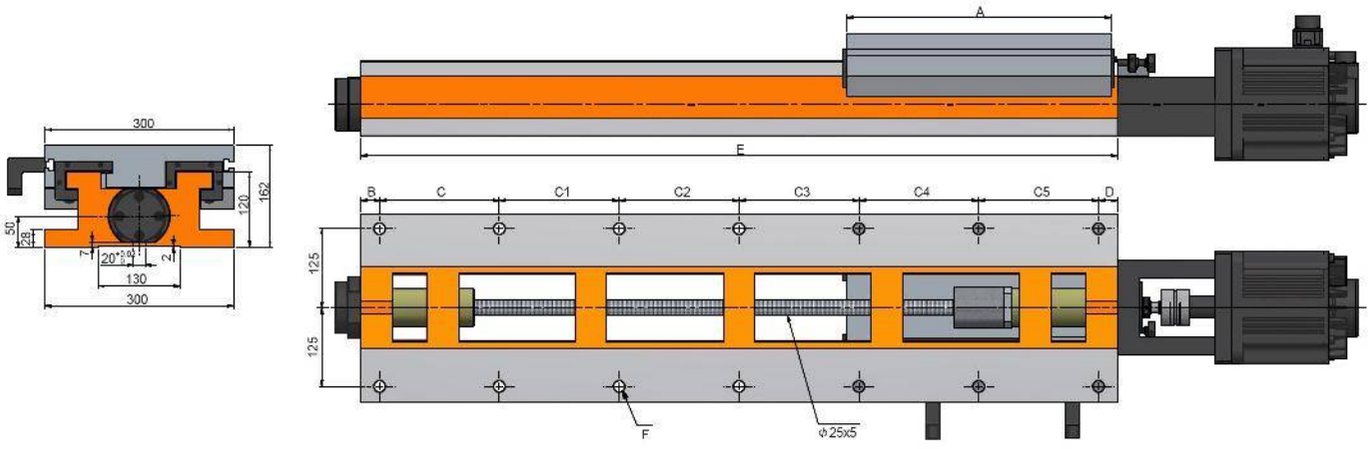
300
162
120
50
28
7
20
2
130
300
A
E
B
C
C1
C2
C3
C4
C5
D
125
125
F
Φ25x5

Características & Dimensiones

Modelo	BS300-420/800
Ancho Del Perfil	*300.00*
A	*420.00*
B	*35.00*
C	*140.00*
C1	*140.00*
C2	*140.00*
C3	*140.00*
C4	*170.00*
C5	-
D	*35.00*
Longitud Del Perfil	*800.00*
Paso Del Tornillo Patrón	*360.00*
Carrera Máxima Del Sistema	*12 - Ø18*
Peso Total Del Sistema ***(Kg)***	*185.00*

*** Redondez ≤ 0.003 mm.*
**** Todas las dimensiones están dadas en milímetros.*

BS300-420/940

Servo Corredera Con Guías Templadas Y Tornillo Embalado

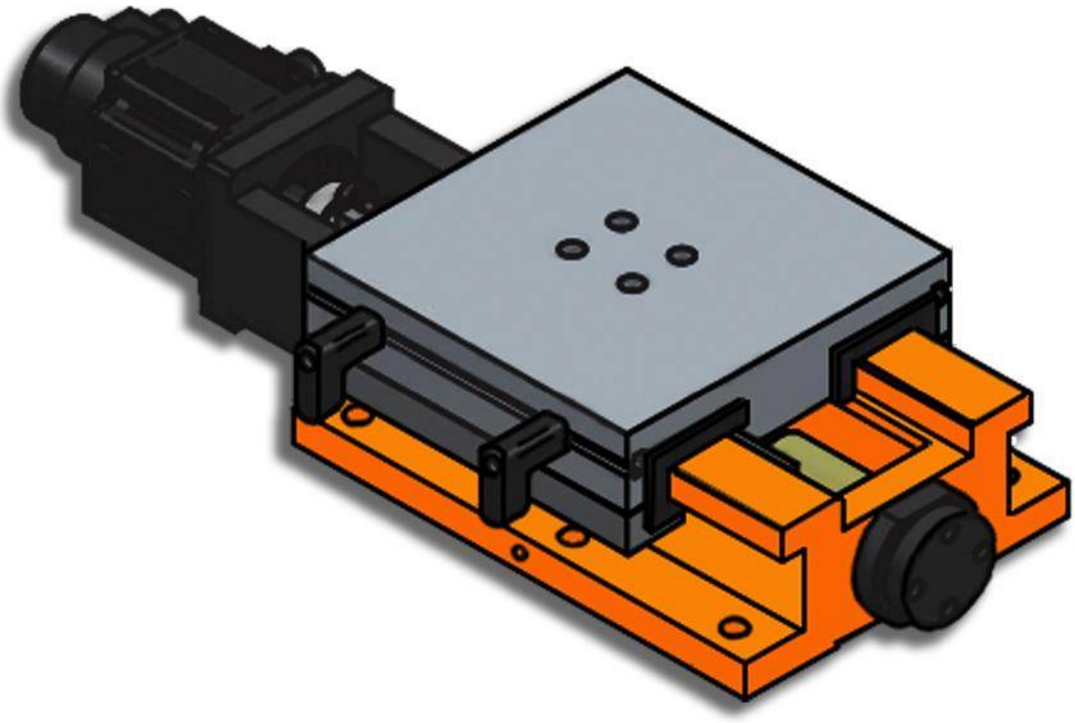

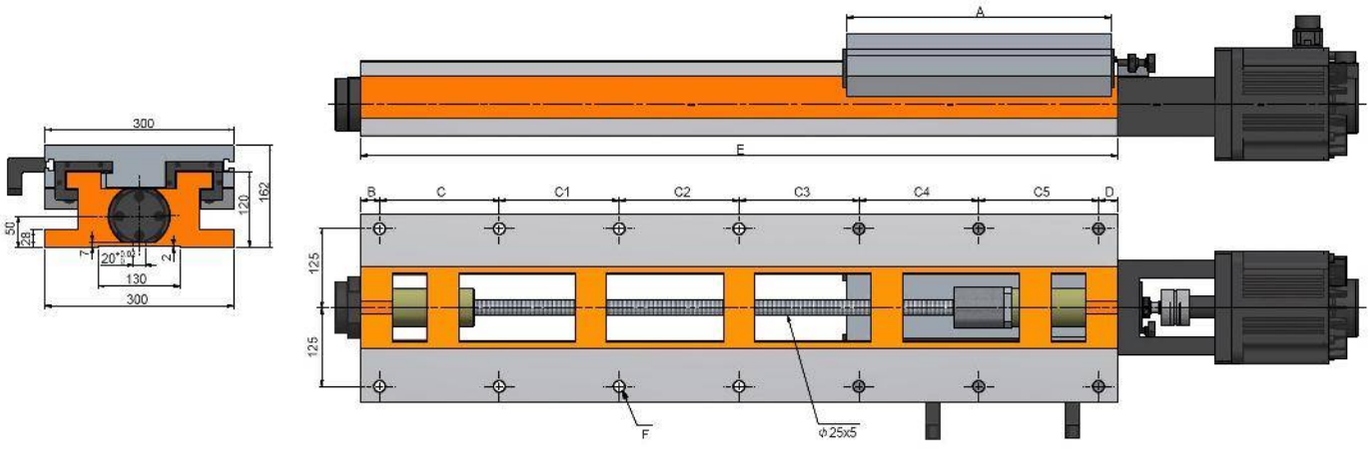
300
162
120
50
28
7
20
2
130
300
A
E
B
C
C1
C2
C3
C4
C5
D
125
125
F
Φ25x5

Características & Dimensiones

Modelo	BS300-420/940
Ancho Del Perfil	*300.00*
A	*420.00*
B	*35.00*
C	*175.00*
C1	*175.00*
C2	*175.00*
C3	*175.00*
C4	*175.00*
C5	-
D	*30.00*
Longitud Del Perfil	*940.00*
Paso Del Tornillo Patrón	*500.00*
Carrera Máxima Del Sistema	*12 - Ø18*
Peso Total Del Sistema ***(Kg)***	*198.00*

*** Redondez ≤ 0.003 mm.*
**** Todas las dimensiones están dadas en milímetros.*

BS300-420/1200

Servo Corredera Con Guías Templadas Y Tornillo Embalado

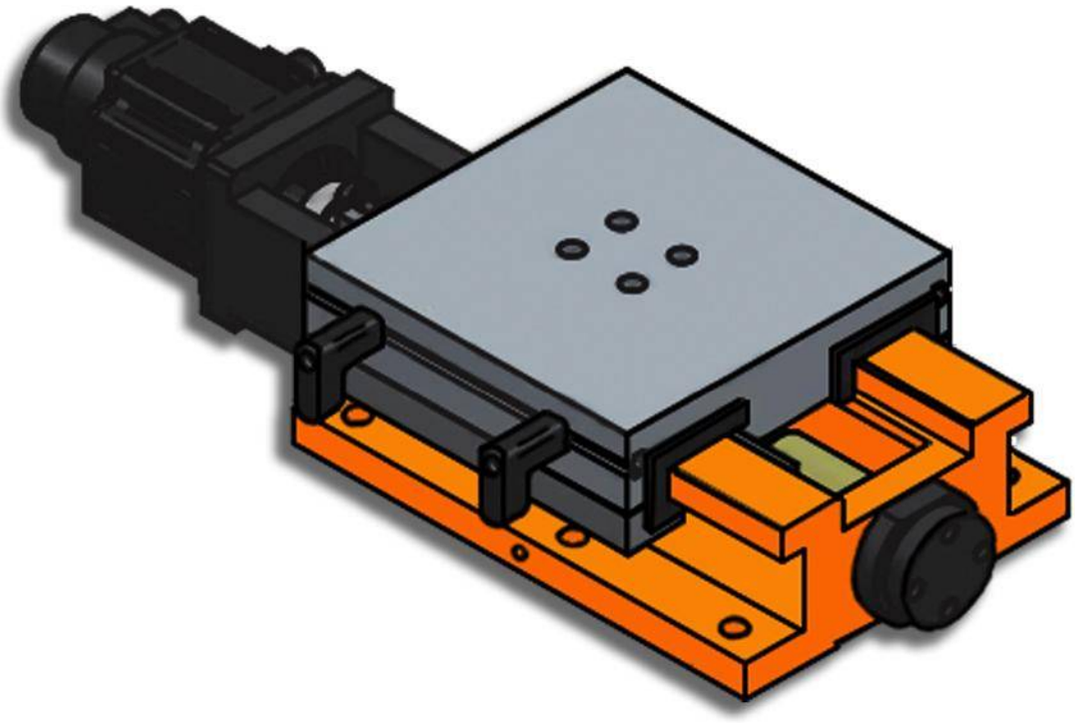

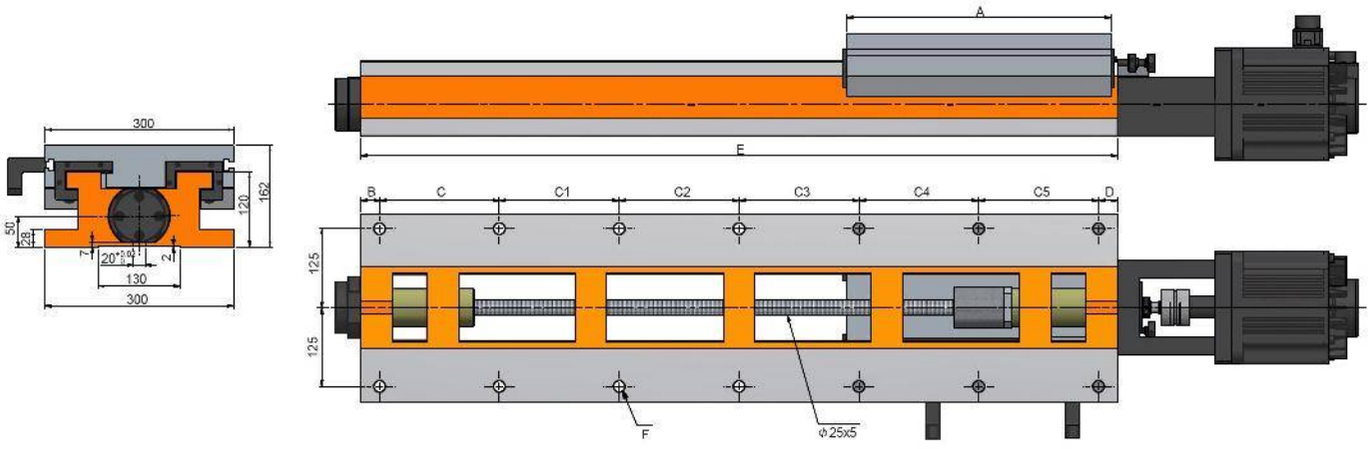
300
162
120
50
28
7
20
2
130
300
A
E
B
C
C1
C2
C3
C4
C5
D
125
125
F
Φ25x5

Características & Dimensiones

Modelo	BS300-420/1200
Ancho Del Perfil	*300.00*
A	*420.00*
B	*30.00*
C	*190.00*
C1	*190.00*
C2	*190.00*
C3	*190.00*
C4	*190.00*
C5	*190.00*
D	*30.00*
Longitud Del Perfil	*1,200.00*
Paso Del Tornillo Patrón	*760.00*
Carrera Máxima Del Sistema	*14 - Ø18*
Peso Total Del Sistema ***(Kg)***	*210.00*

*** Redondez ≤ 0.003 mm.*
**** Todas las dimensiones están dadas en milímetros.*

BS360-360/560

Servo Corredera Con Guías Templadas Y Tornillo Embalado

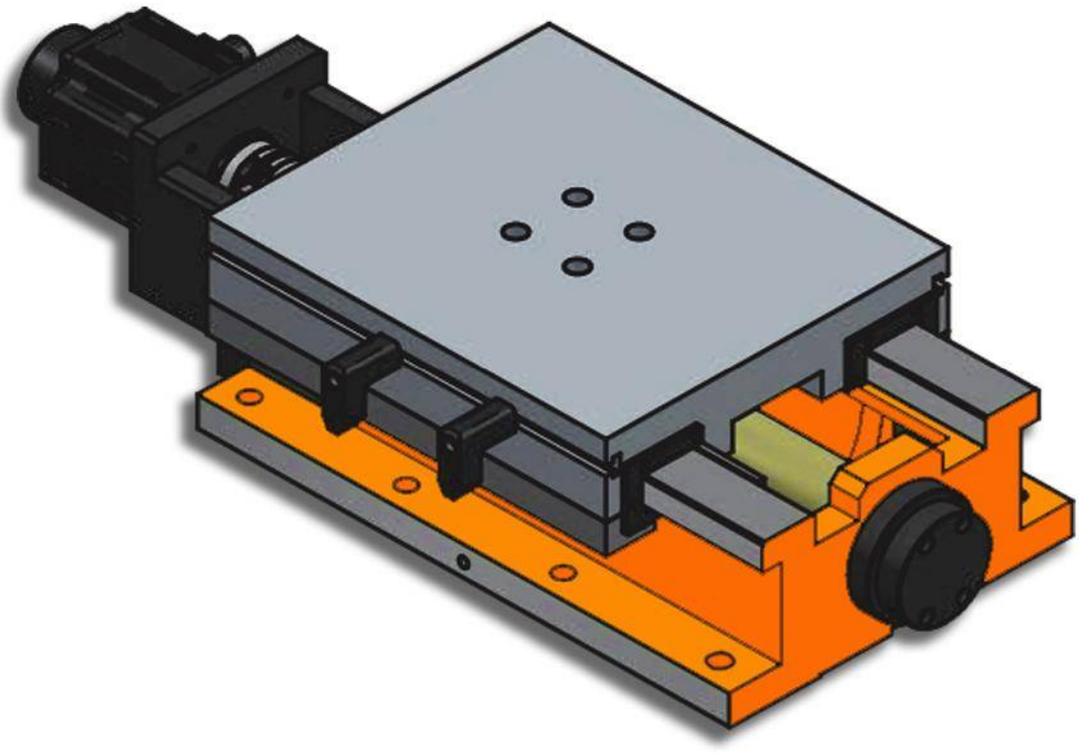

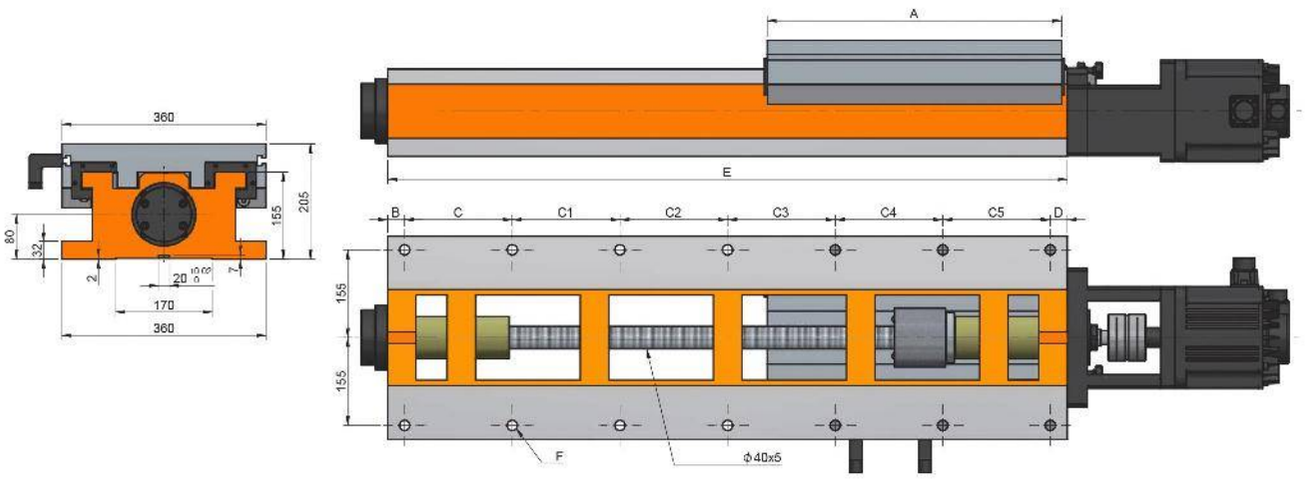
A
E
B
C
C1
C2
C3
C4
C5
D
360
205
155
80
32
2
20
15
8
7
170
360
155
155
F
Φ40x5

Características & Dimensiones

Modelo	BS360-420/560
Ancho Del Perfil	***360.00***
A	***420.00***
B	***35.00***
C	***165.00***
C1	***165.00***
C2	***165.00***
C3	-
C4	-
C5	-
D	***30.00***
Longitud Del Perfil	***560.00***
Carrera Máxima Del Sistema	***8 - Ø18***
Paso Del Tornillo Patrón	***120.00***
Peso Total Del Sistema ***(Kg)***	***171.00***

*** Redondez ≤ 0.003 mm.*
**** Todas las dimensiones están dadas en milímetros.*

BS360-420/560

Servo Corredera Con Guías Templadas Y Tornillo Embalado

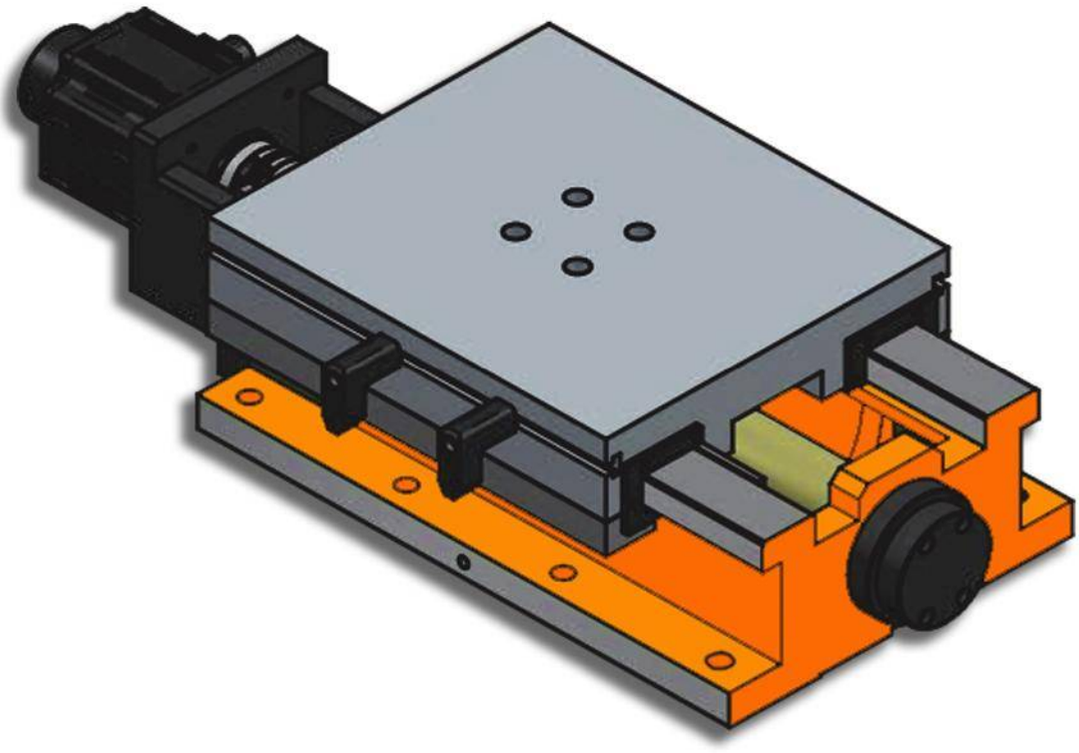

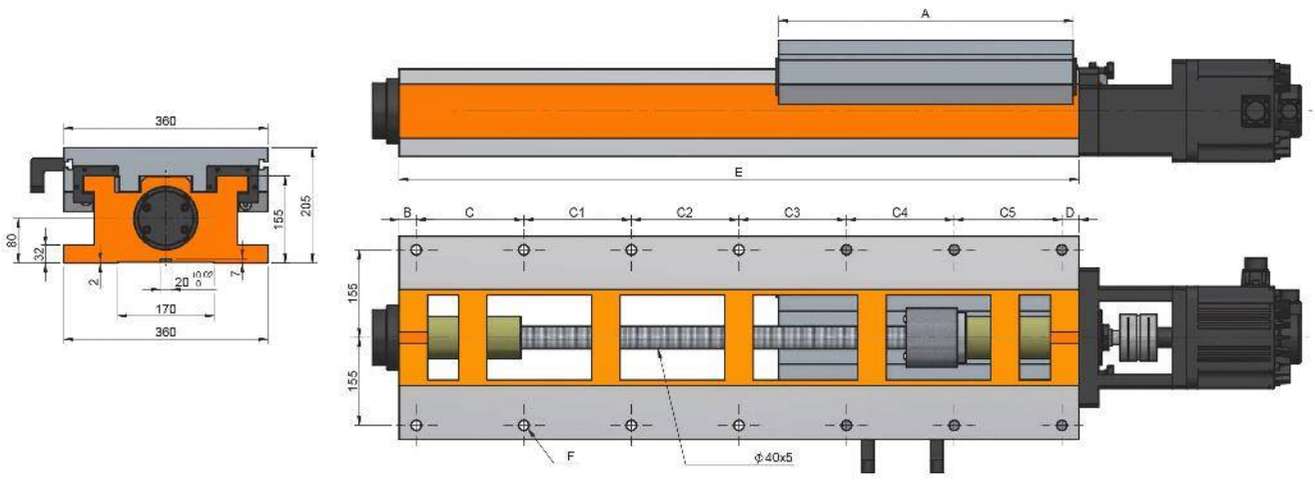
360
205
155
80
32
2
20
7
170
360
A
E
B
C
C1
C2
C3
C4
C5
D
155
155
F
ϕ40x5

Características & Dimensiones

Modelo	BS360-360/560
Ancho Del Perfil	***360.00***
A	***360.00***
B	***35.00***
C	***165.00***
C1	***165.00***
C2	***165.00***
C3	-
C4	-
C5	-
D	***30.00***
Longitud Del Perfil	***560.00***
Carrera Máxima Del Sistema	***8 - Ø18***
Paso Del Tornillo Patrón	***180.00***
Peso Total Del Sistema ***(Kg)***	***167.00***

*** Redondez ≤ 0.003 mm.*
**** Todas las dimensiones están dadas en milímetros.*

BS360-420/670

Servo Corredera Con Guías Templadas Y Tornillo Embalado

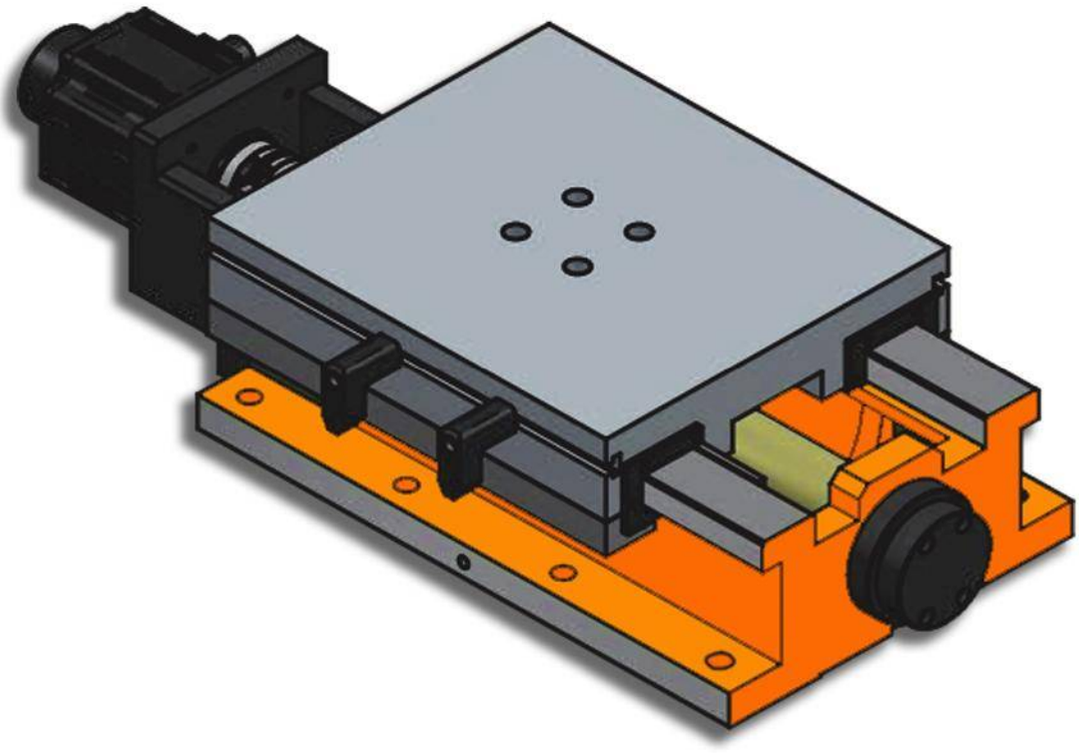

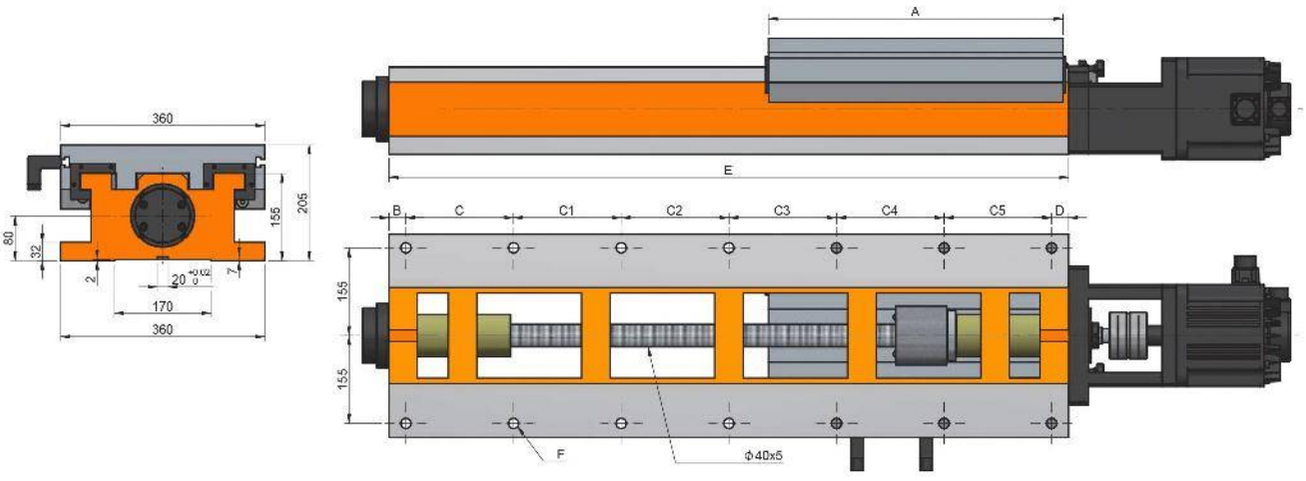
360
205
155
80
32
2
20
7
170
360
A
E
B
C
C1
C2
C3
C4
C5
D
155
155
F
Φ40x5

Características & Dimensiones

Modelo	BS360-420/670
Ancho Del Perfil	*360.00*
A	*420.00*
B	*35.00*
C	*140.00*
C1	*140.00*
C2	*140.00*
C3	*180.00*
C4	-
C5	-
D	*35.00*
Longitud Del Perfil	*670.00*
Carrera Máxima Del Sistema	*10 - Ø18*
Paso Del Tornillo Patrón	*230.00*
Peso Total Del Sistema *(Kg)*	*192.00*

*** Redondez ≤ 0.003 mm.*
**** Todas las dimensiones están dadas en milímetros.*

BS360-420/800

Servo Corredera Con Guías Templadas Y Tornillo Embalado

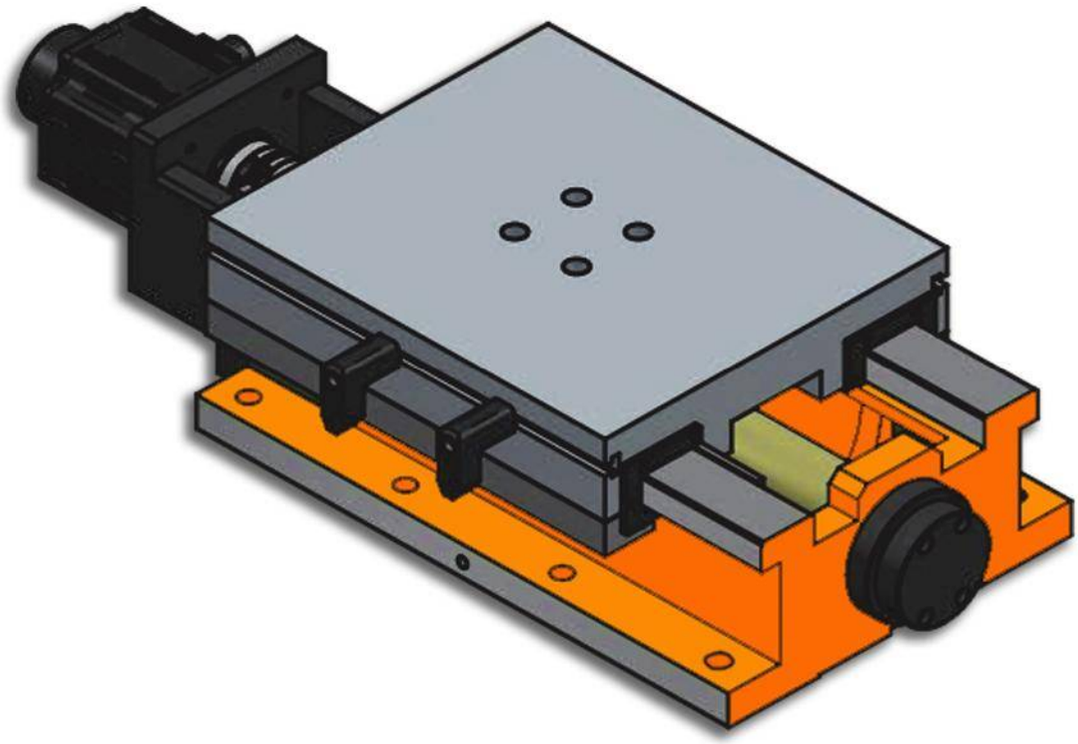

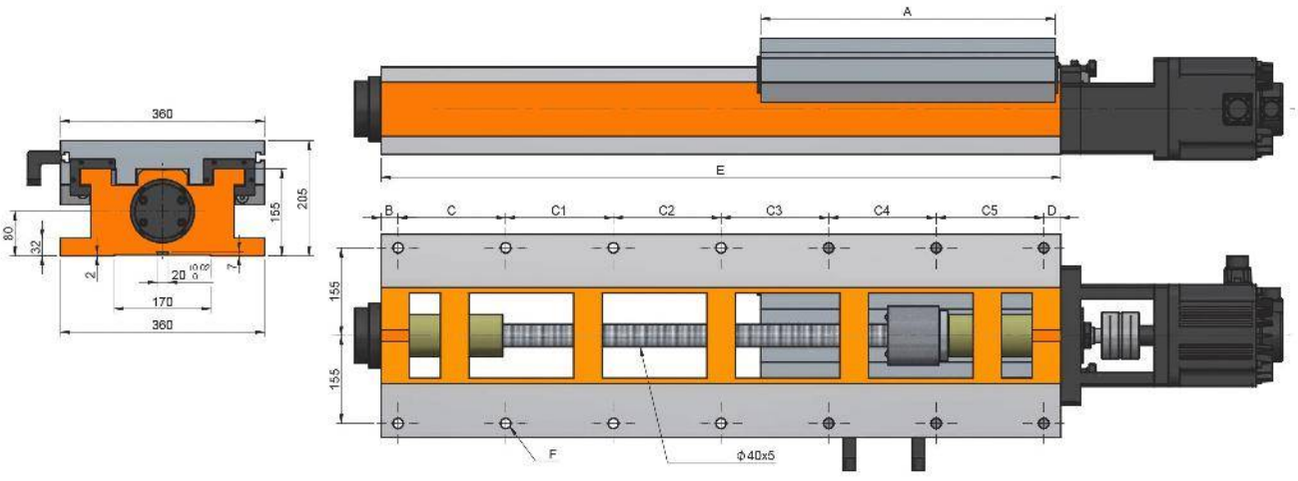
A
E
B
C
C1
C2
C3
C4
C5
D
360
205
155
80
32
2
20
7
170
360
155
155
F
Φ40x5

Características & Dimensiones

Modelo	BS360-420/800
Ancho Del Perfil	*360.00*
A	*420.00*
B	*35.00*
C	*140.00*
C1	*140.00*
C2	*140.00*
C3	*140.00*
C4	*170.00*
C5	-
D	*35.00*
Longitud Del Perfil	*800.00*
Carrera Máxima Del Sistema	*12 - Ø18*
Paso Del Tornillo Patrón	*360.00*
Peso Total Del Sistema ***(Kg)***	*207.00*

*** Redondez ≤ 0.003 mm.*
**** Todas las dimensiones están dadas en milímetros.*

BS360-520/800

Servo Corredera Con Guías Templadas Y Tornillo Embalado

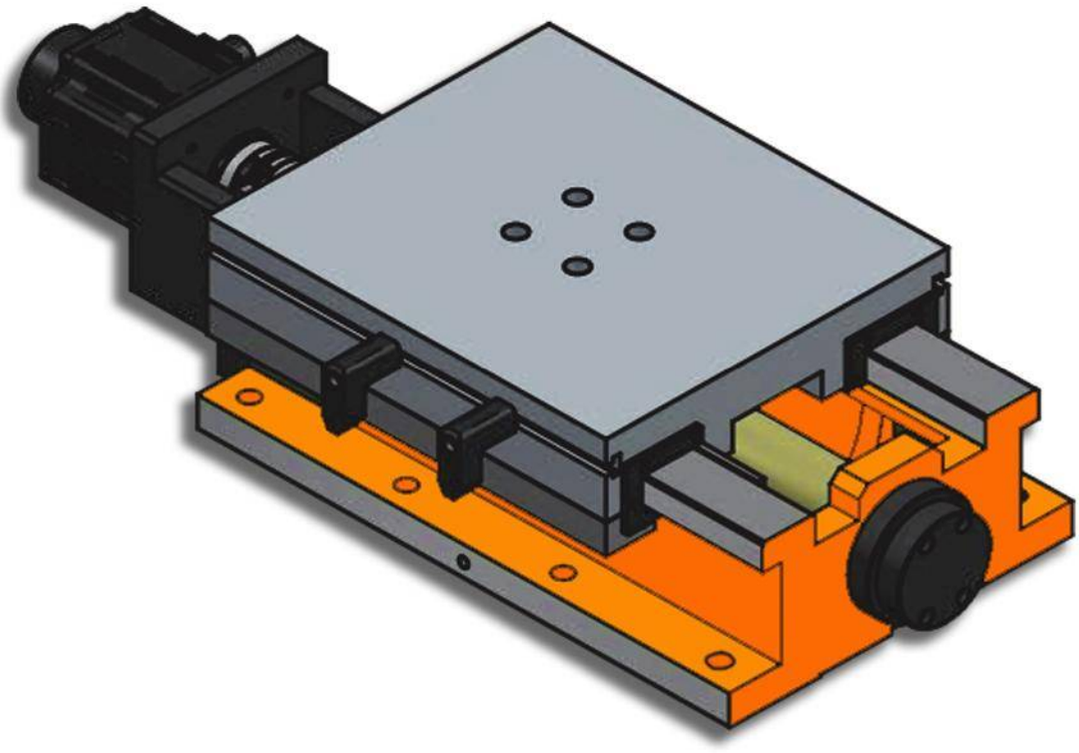

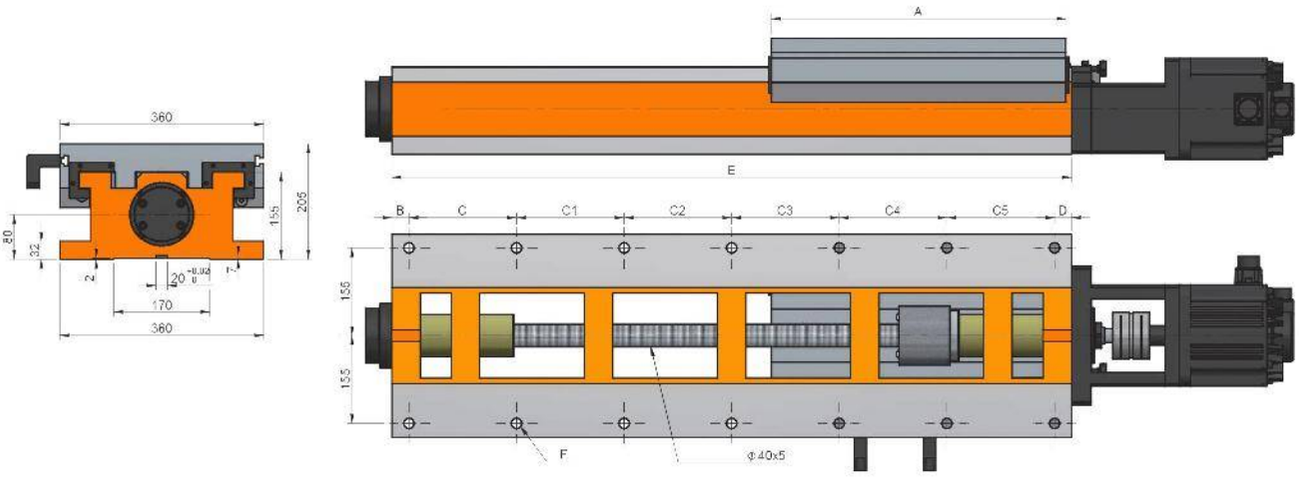
360
80
32
2
20
7
170
360
155
205
A
E
B
C
C1
C2
C3
C4
C5
D
156
155
F
Φ40x5

Características & Dimensiones

Modelo	BS360-520/800
Ancho Del Perfil	*360.00*
A	*520.00*
B	*35.00*
C	*140.00*
C1	*140.00*
C2	*140.00*
C3	*140.00*
C4	*170.00*
C5	-
D	*35.00*
Longitud Del Perfil	*800.00*
Carrera Máxima Del Sistema	*12 - Ø18*
Paso Del Tornillo Patrón	*260.00*
Peso Total Del Sistema ***(Kg)***	*212.00*

*** Redondez ≤ 0.003 mm.*
**** Todas las dimensiones están dadas en milímetros.*

BS360-520/940

Servo Corredera Con Guías Templadas Y Tornillo Embalado

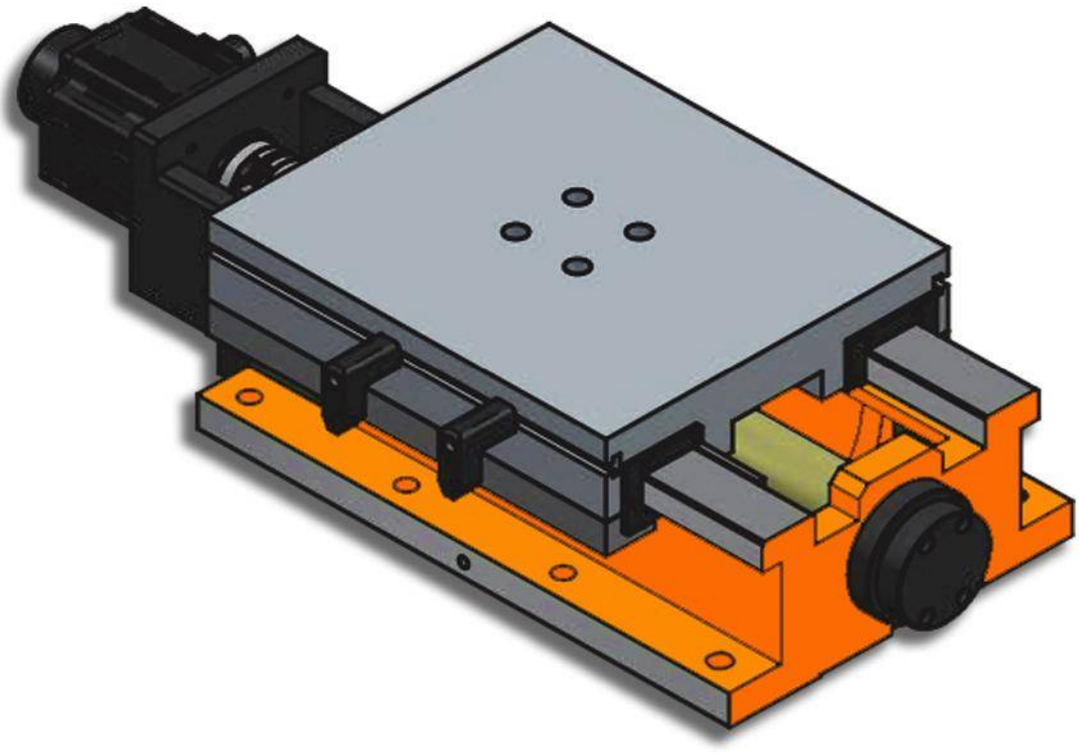

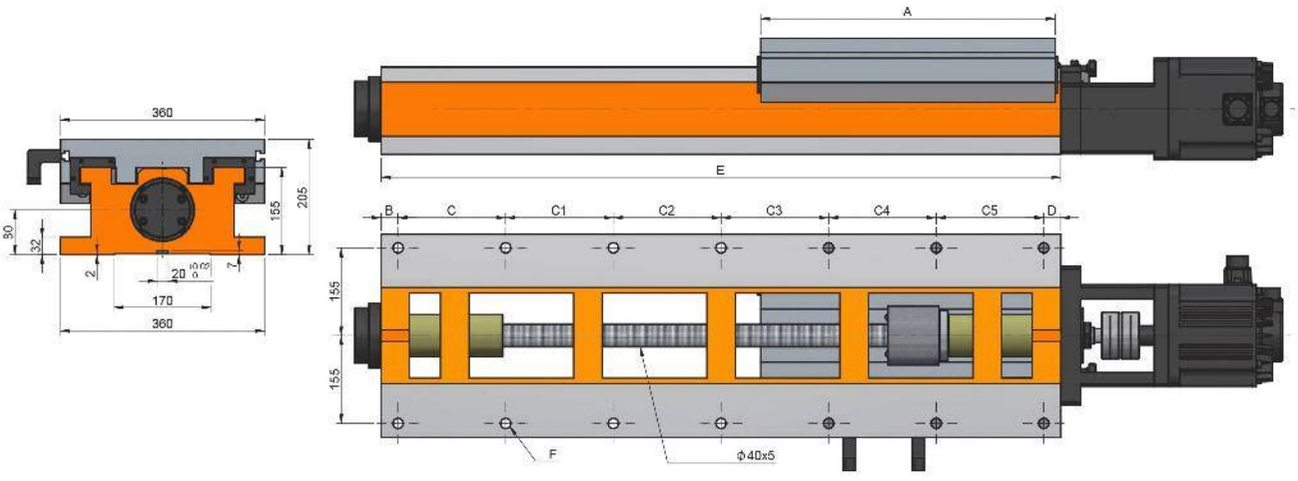
A
E
B
C
C1
C2
C3
C4
C5
D
360
205
155
30
32
2
20
7
170
360
155
155
F
Φ40x5

Características & Dimensiones

Modelo	BS360-520/940
Ancho Del Perfil	*360.00*
A	*530.00*
B	*35.00*
C	*175.00*
C1	*175.00*
C2	*175.00*
C3	*175.00*
C4	*175.00*
C5	-
D	*30.00*
Longitud Del Perfil	*940.00*
Carrera Máxima Del Sistema	*12 - Ø18*
Paso Del Tornillo Patrón	*400.00*
Peso Total Del Sistema ***(Kg)***	*227.00*

*** Redondez ≤ 0.003 mm.*
**** Todas las dimensiones están dadas en milímetros.*

BS360-600/1200

Servo Corredera Con Guías Templadas Y Tornillo Embalado

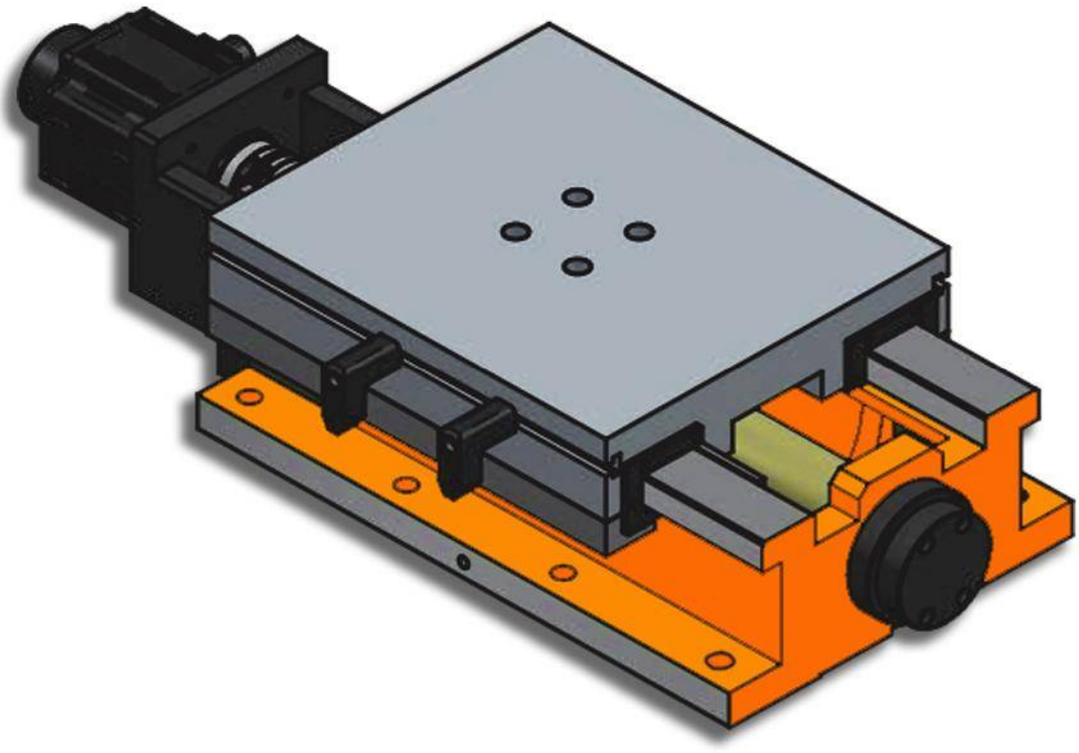

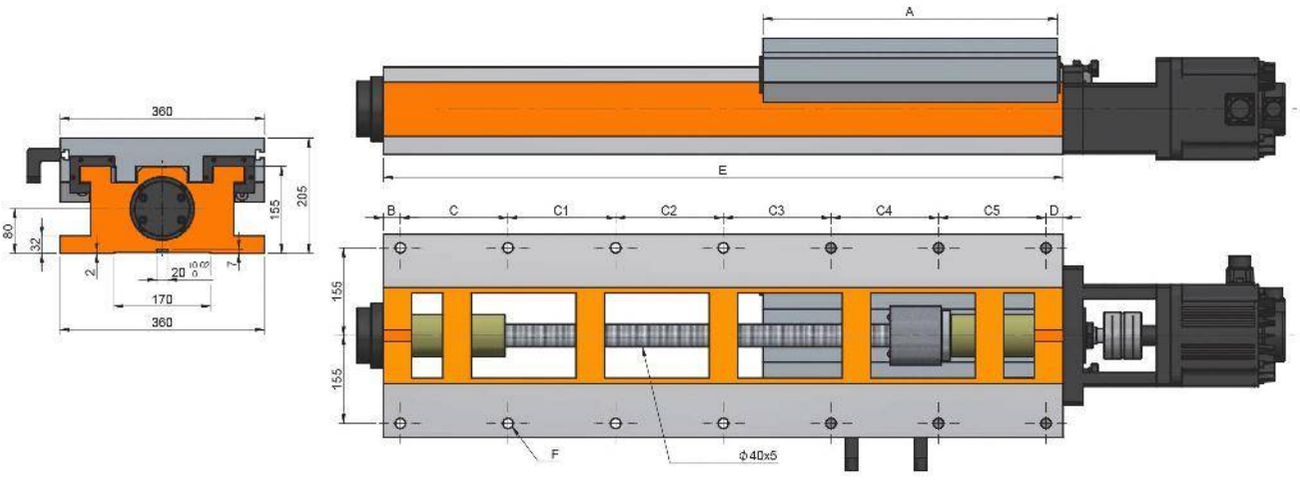
360
205
155
80
32
2
20
7
170
360
A
E
B
C
C1
C2
C3
C4
C5
D
155
155
F
Φ40x5

Características & Dimensiones

Modelo	BS360-600/1200
Ancho Del Perfil	*360.00*
A	*600.00*
B	*30.00*
C	*190.00*
C1	*190.00*
C2	*190.00*
C3	*190.00*
C4	*190.00*
C5	*190.00*
D	*30.00*
Longitud Del Perfil	*1,200.00*
Carrera Máxima Del Sistema	*14 - Ø18*
Paso Del Tornillo Patrón	*580.00*
Peso Total Del Sistema *(Kg)*	*273.00*

*** Redondez ≤ 0.003 mm.*
**** Todas las dimensiones están dadas en milímetros.*

BS420-420/560

Servo Corredera Con Guías Templadas y Tornillo Embalado

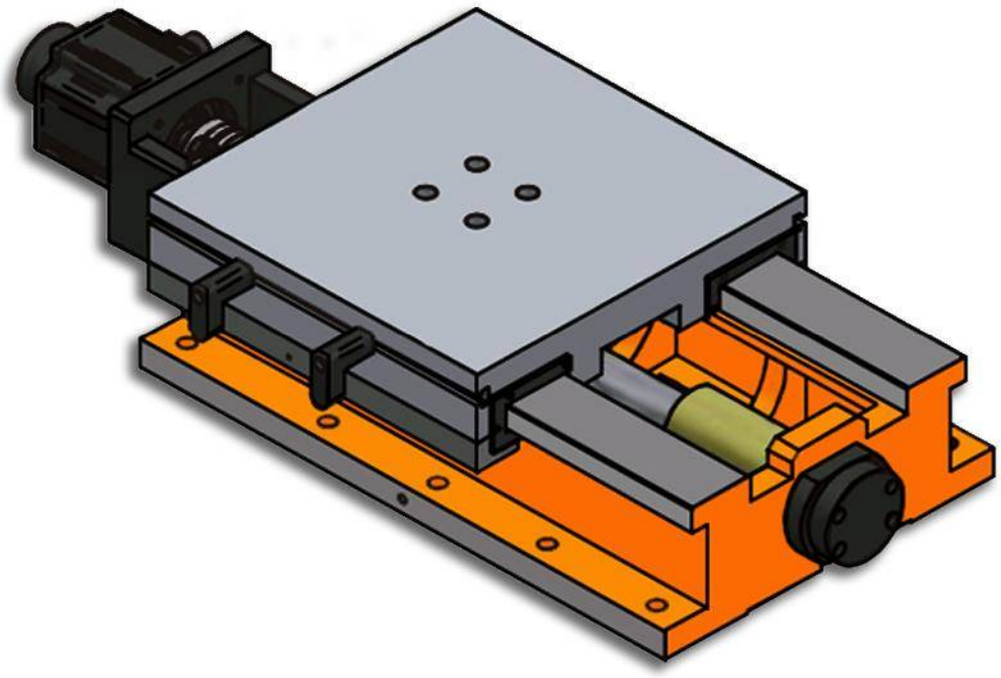

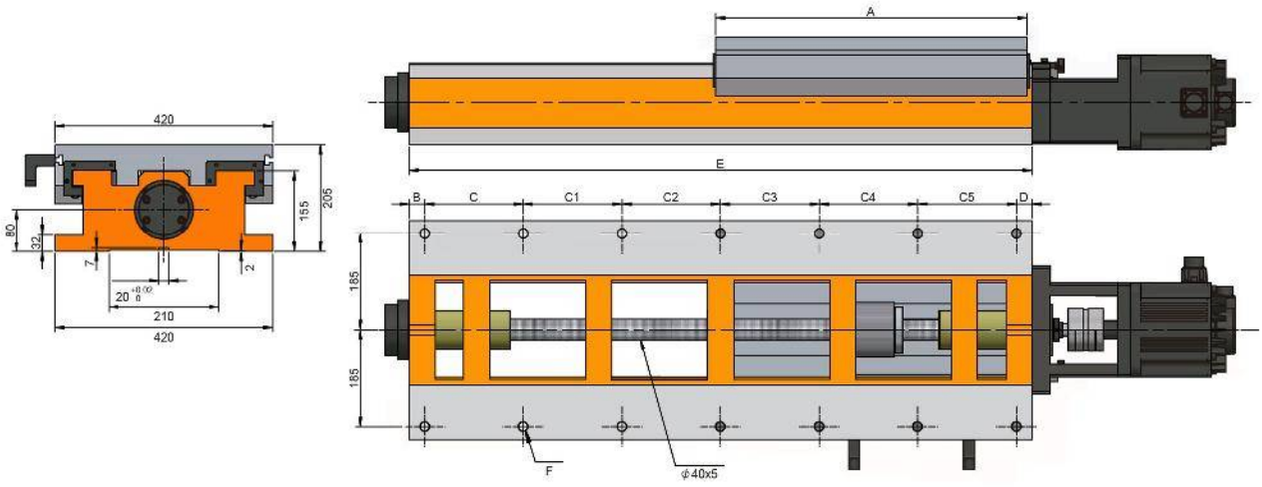
A
E
B
C
C1
C2
C3
C4
C5
D
420
155
205
80
32
Z
2
20
210
420
185
185
F
φ40x5

Características & Dimensiones

Modelo	BS420-420/560
Ancho Del Perfil	***420.00***
A	***420.00***
B	***35.00***
C	***165.00***
C1	***165.00***
C2	***165.00***
C3	-
C4	-
C5	-
D	***30.00***
Longitud Del Perfil	***560.00***
Carrera Máxima Del Sistema	***8 - Ø18***
Paso Del Tornillo Patrón	***120.00***
Peso Total Del Sistema ***(Kg)***	***221.00***

*** Redondez ≤ 0.003 mm.*
**** Todas las dimensiones están dadas en milímetros.*

BS420-420/670

Servo Corredera Con Guías Templadas y Tornillo Embalado

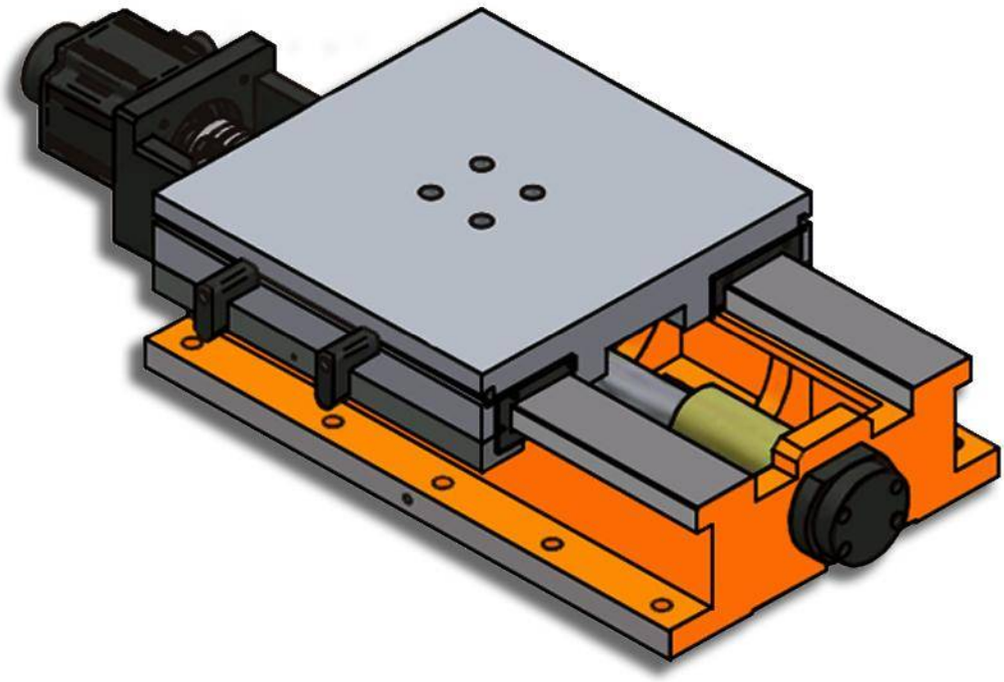

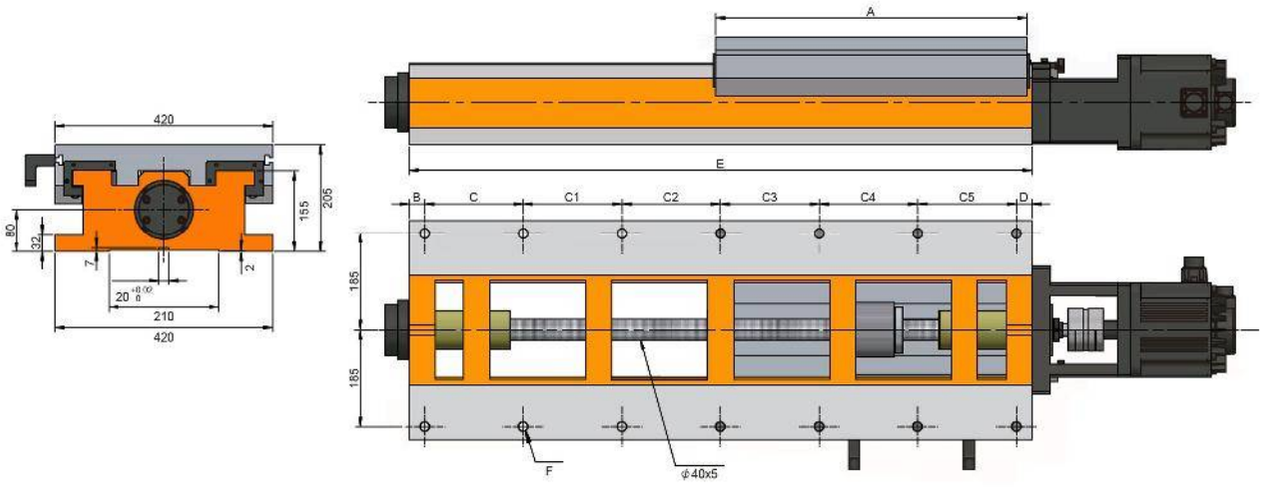
A
E
B
C
C1
C2
C3
C4
C5
D
420
155
205
80
32
Z
2
20
210
420
185
185
F
φ40x5

Características & Dimensiones

Modelo	BS420-420/670
Ancho Del Perfil	*420.00*
A	*420.00*
B	*35.00*
C	*140.00*
C1	*140.00*
C2	*140.00*
C3	*180.00*
C4	-
C5	-
D	*35.00*
Longitud Del Perfil	*670.00*
Carrera Máxima Del Sistema	*10 - Ø18*
Paso Del Tornillo Patrón	*230.00*
Peso Total Del Sistema *(Kg)*	*230.00*

*** Redondez ≤ 0.003 mm.*
**** Todas las dimensiones están dadas en milímetros.*

BS420-520/940

Servo Corredera Con Guías Templadas y Tornillo Embalado

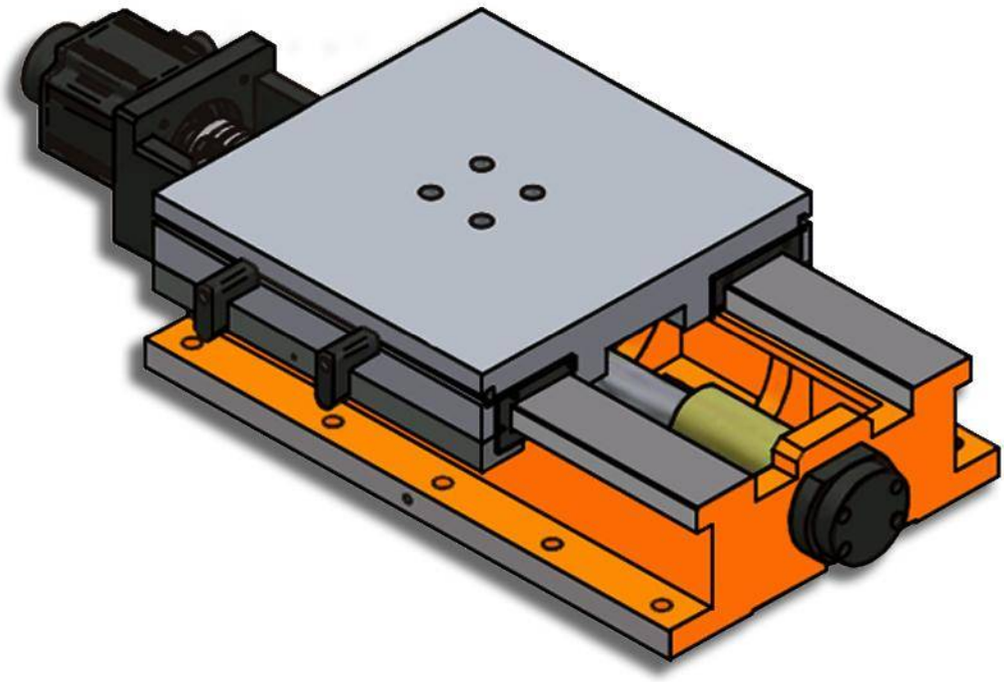

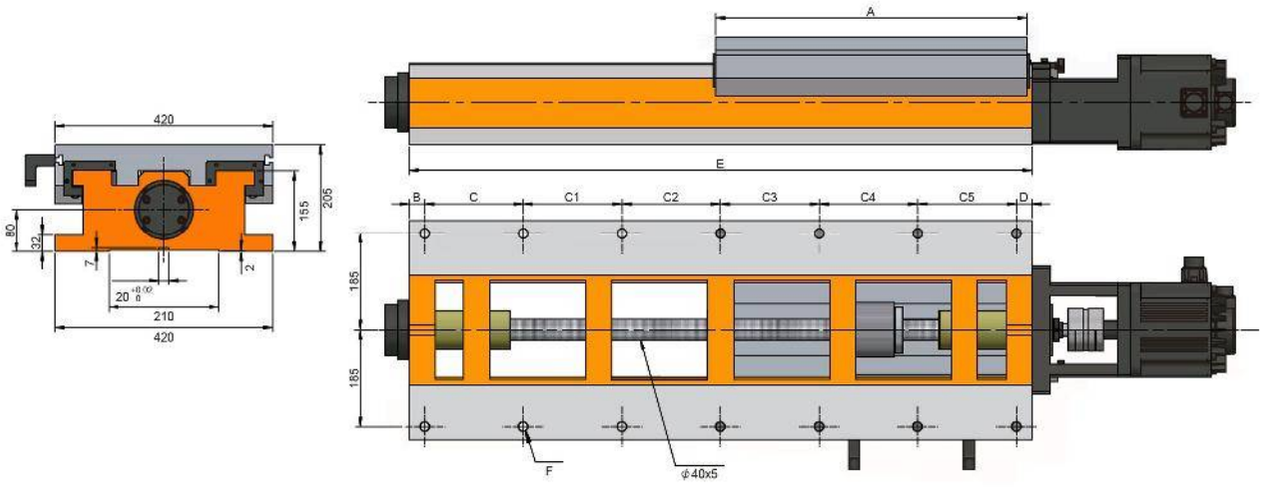
A
E
B
C
C1
C2
C3
C4
C5
D
420
155
205
80
32
Z
2
20
210
420
185
185
F
φ40x5

Características & Dimensiones

Modelo	BS420-520/940
Ancho Del Perfil	*420.00*
A	*520.00*
B	*35.00*
C	*175.00*
C1	*175.00*
C2	*175.00*
C3	*175.00*
C4	*175.00*
C5	-
D	*30.00*
Longitud Del Perfil	*940.00*
Carrera Máxima Del Sistema	*12 - Ø18*
Paso Del Tornillo Patrón	*400.00*
Peso Total Del Sistema *(Kg)*	*292.00*

*** Redondez ≤ 0.003 mm.*
**** Todas las dimensiones están dadas en milímetros.*

BS420-600/1200

Servo Corredera Con Guías Templadas y Tornillo Embalado

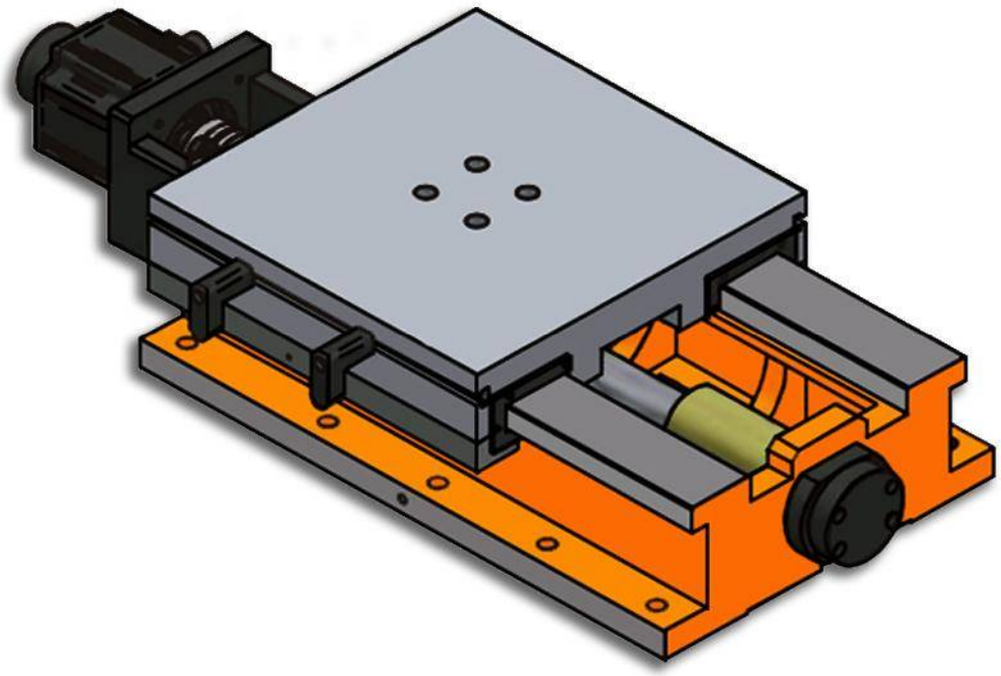

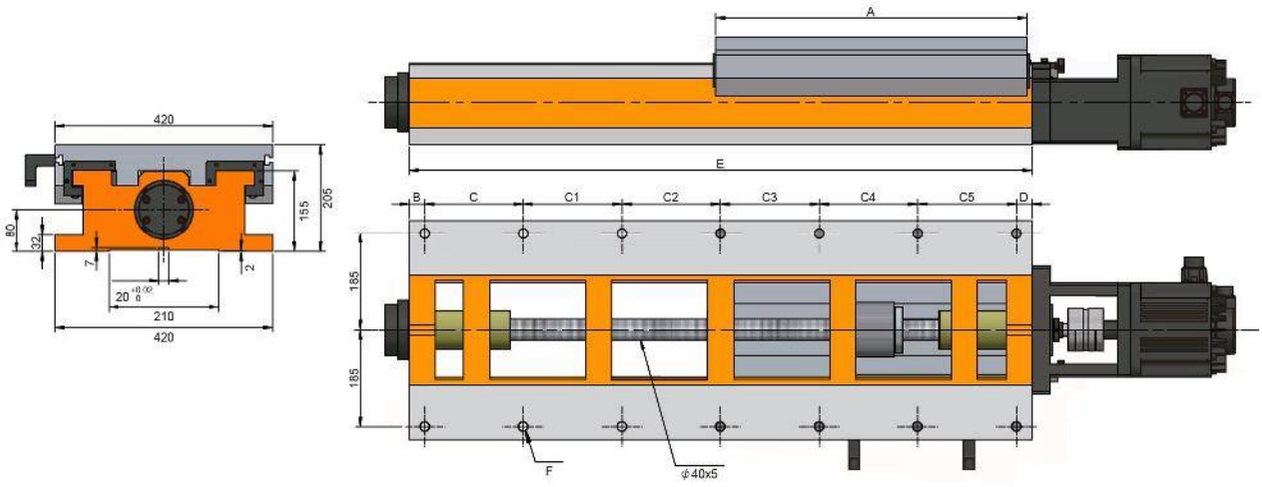
A
E
B
C
C1
C2
C3
C4
C5
D
420
155
205
80
32
Z
2
20
210
420
185
185
F
φ40x5

Características & Dimensiones

Modelo	BS420-600/1200
Ancho Del Perfil	*420.00*
A	*600.00*
B	*30.00*
C	*190.00*
C1	*190.00*
C2	*190.00*
C3	*190.00*
C4	*190.00*
C5	*190.00*
D	*30.00*
Longitud Del Perfil	*1,200.00*
Carrera Máxima Del Sistema	*14 - Ø18*
Paso Del Tornillo Patrón	*580.00*
Peso Total Del Sistema *(Kg)*	*323.00*

*** Redondez ≤ 0.003 mm.*
**** Todas las dimensiones están dadas en milímetros.*

BS500-520/885

Servo Corredera Con Guías Templadas y Tornillo Embalado

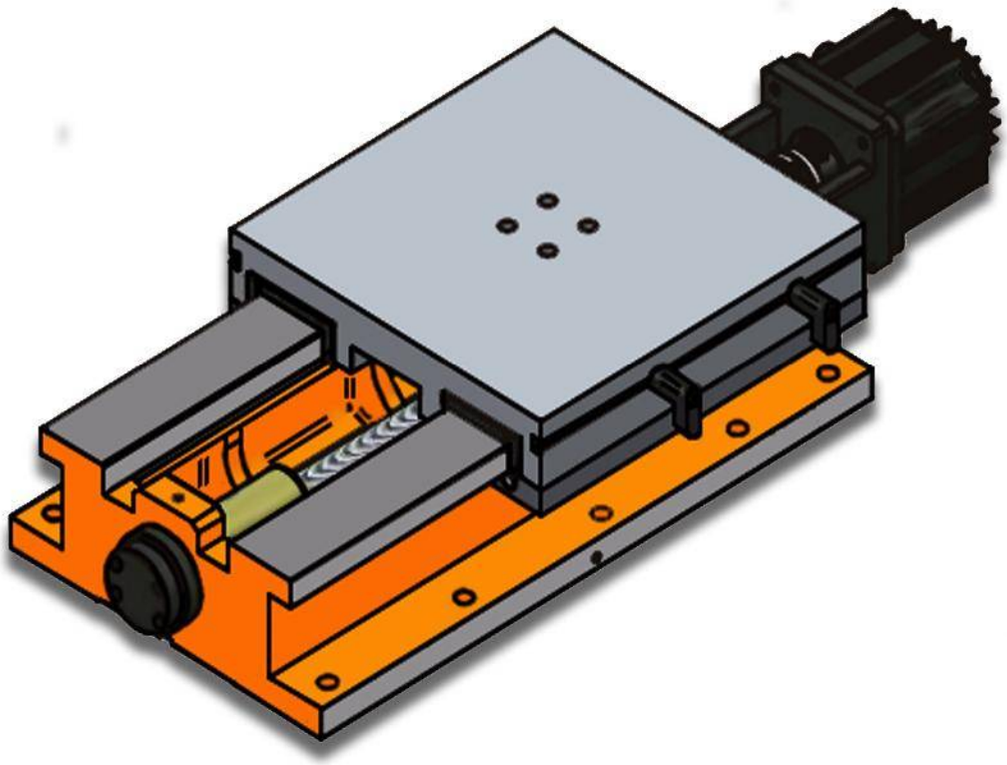

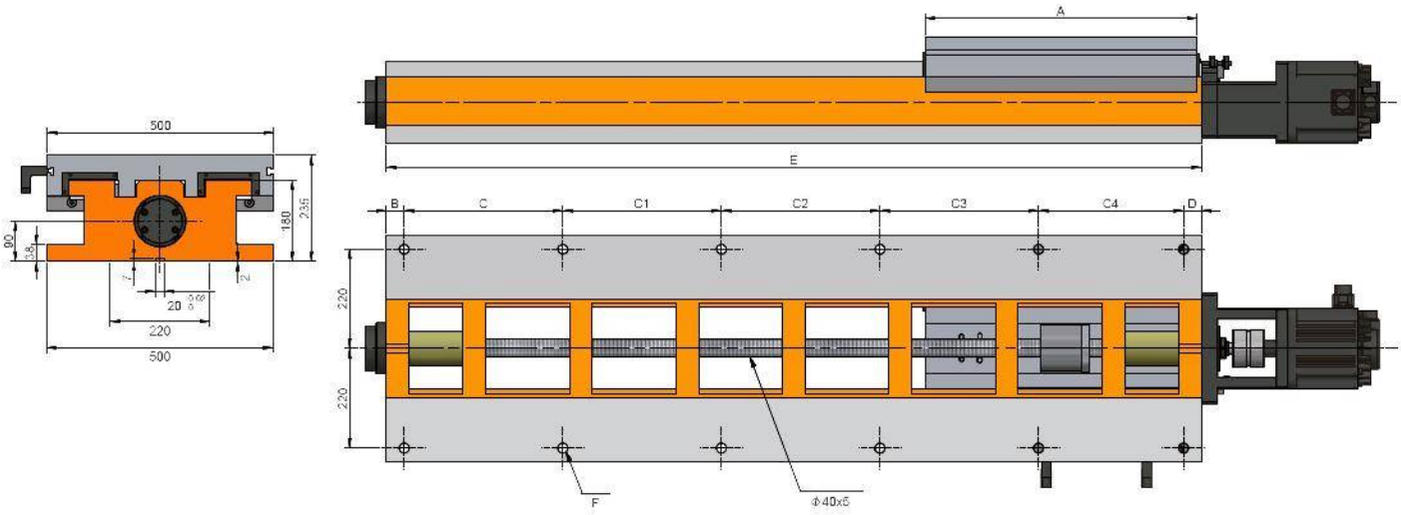
500
180
235
90
38
20
220
500
A
E
B
C
C1
C2
C3
C4
D
220
220
F
Φ40x5

Características & Dimensiones

Modelo	BS500-520/885
Ancho Del Perfil	*500.00*
A	*520.00*
B	*40.00*
C	*220.00*
C1	*220.00*
C2	*220.00*
C3	*142.00*
C4	-
C5	-
D	*40.00*
Longitud Del Perfil	*885.00*
Carrera Máxima Del Sistema	*10 - Ø18*
Paso Del Tornillo Patrón	*345.00*
Peso Total Del Sistema ***(Kg)***	*422.00*

*** Redondez ≤ 0.003 mm.*
**** Todas las dimensiones están dadas en milímetros.*

BS500-600/1200

Servo Corredera Con Guías Templadas y Tornillo Embalado

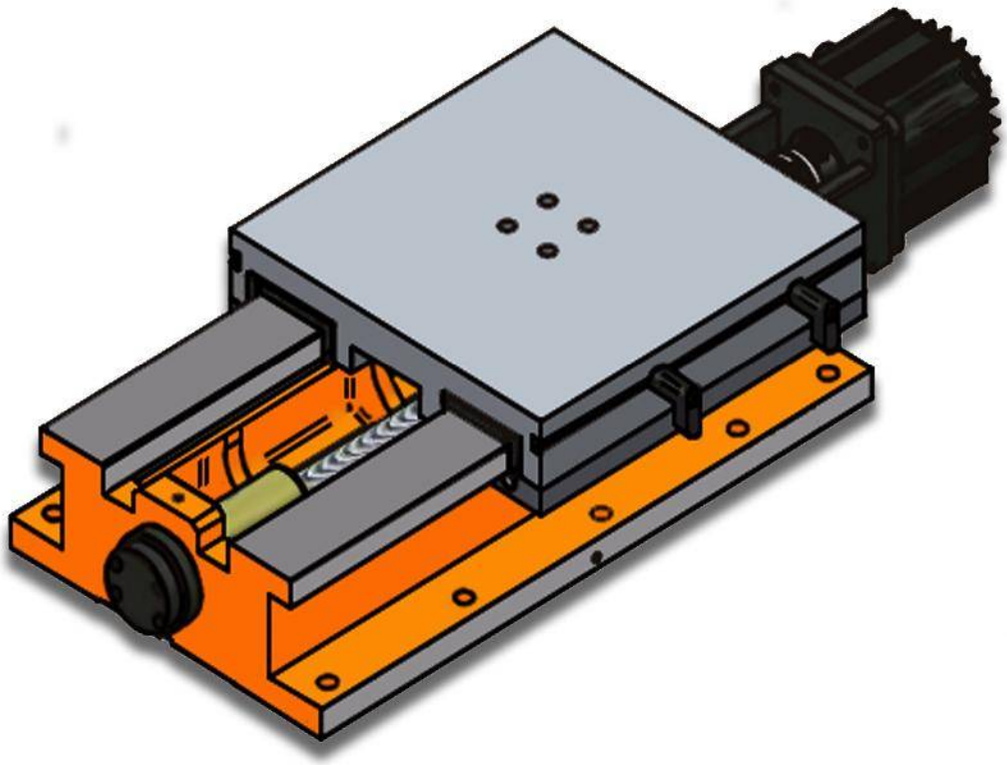

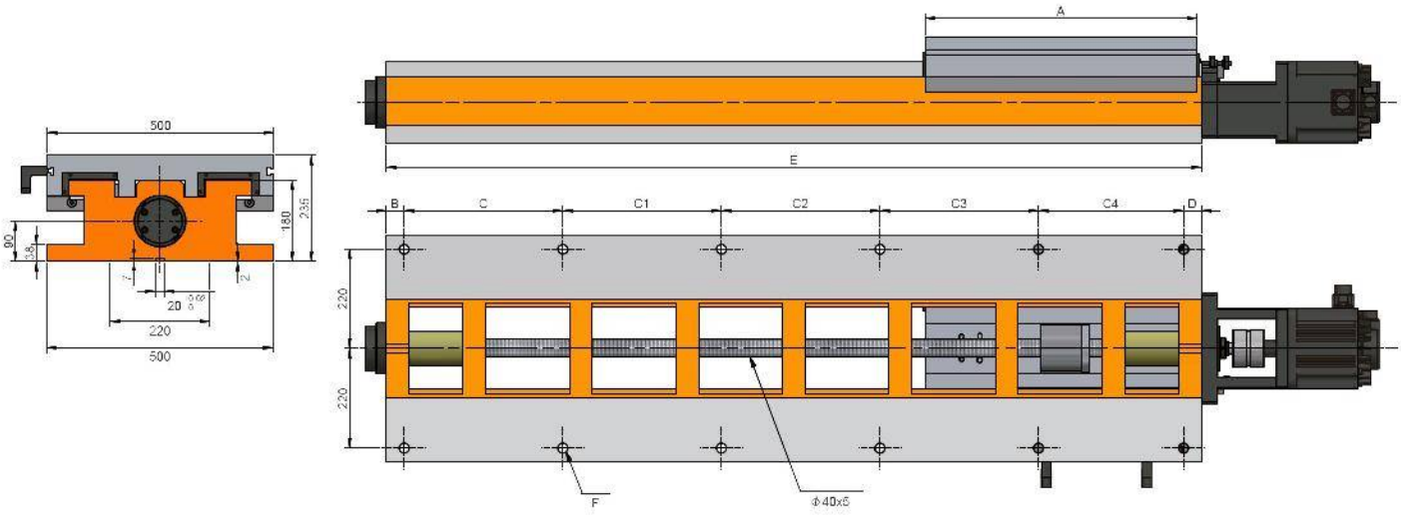
500
180
235
90
38
20
220
500
A
E
B
C
C1
C2
C3
C4
D
220
220
F
Φ40x5

Características & Dimensiones

Modelo	BS500-600/1200
Ancho Del Perfil	*500.00*
A	*600.00*
B	*40.00*
C	*220.00*
C1	*220.00*
C2	*220.00*
C3	*220.00*
C4	*240.00*
C5	-
D	*40.00*
Longitud Del Perfil	*1,200.00*
Carrera Máxima Del Sistema	*12 - Ø18*
Paso Del Tornillo Patrón	*580.00*
Peso Total Del Sistema *(Kg)*	*515.00*

*** Redondez ≤ 0.003 mm.*
**** Todas las dimensiones están dadas en milímetros.*

BS500-600/1800

Servo Corredera Con Guías Templadas y Tornillo Embalado

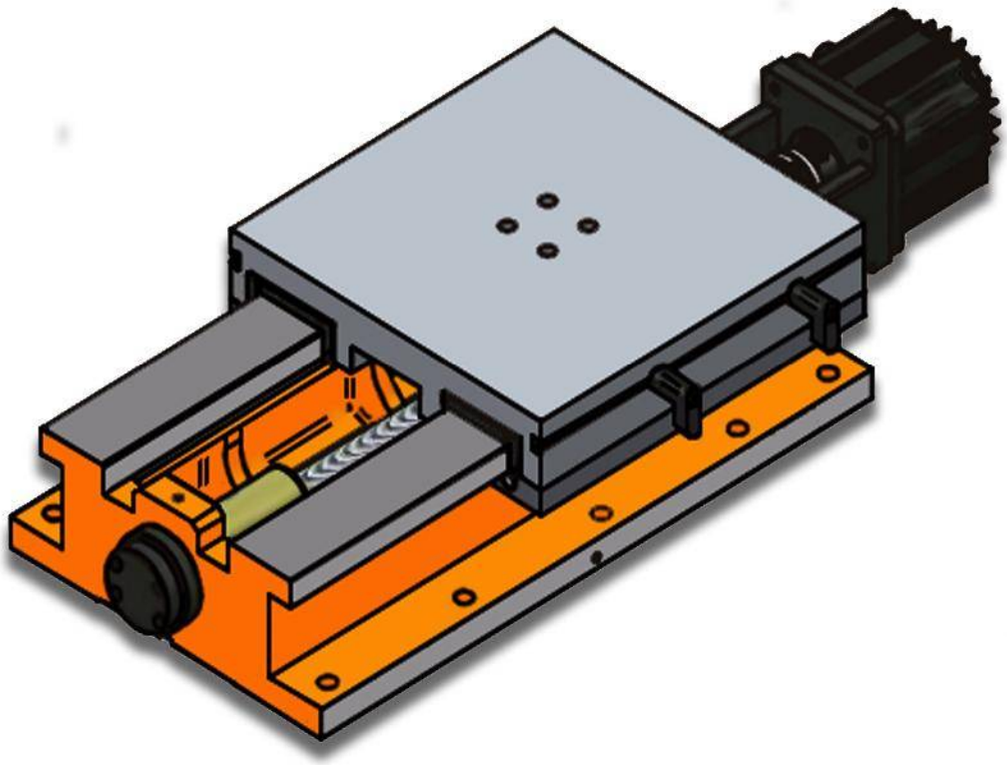

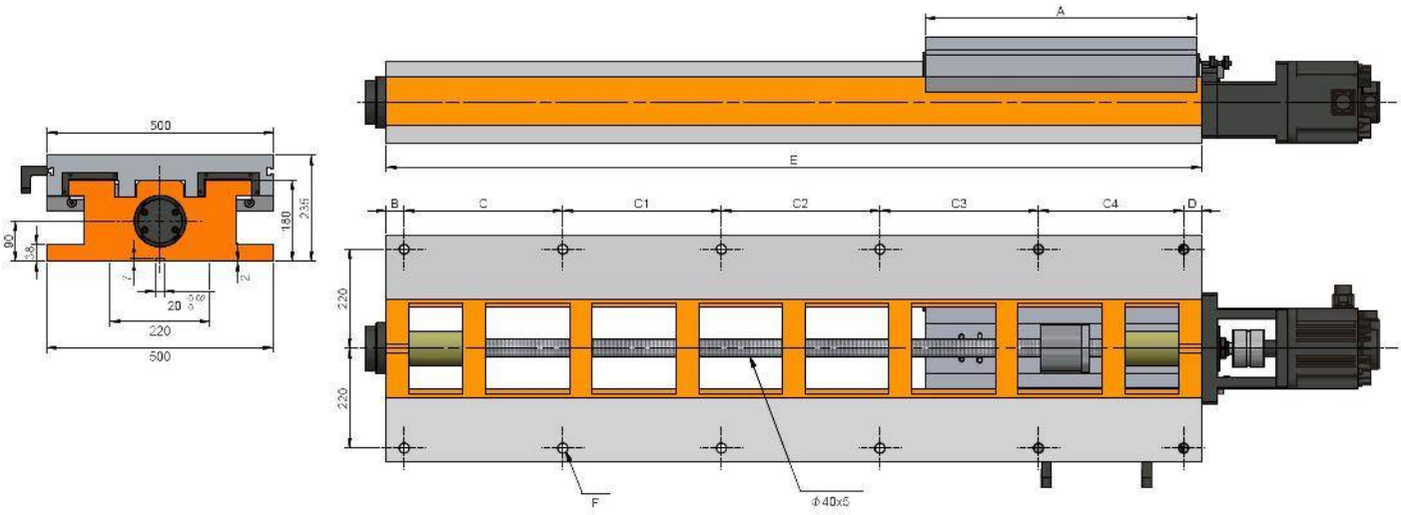
500
180
235
90
38
20
220
500
A
E
B
C
C1
C2
C3
C4
D
220
220
F
Φ40x5

Características & Dimensiones

Modelo	BS500-600/1800
Ancho Del Perfil	*500.00*
A	*600.00*
B	*40.00*
C	*350.00*
C1	*350.00*
C2	*350.00*
C3	*350.00*
C4	*320.00*
C5	-
D	*40.00*
Longitud Del Perfil	*1,800.00*
Carrera Máxima Del Sistema	*12 - Ø18*
Paso Del Tornillo Patrón	*1,180.00*
Peso Total Del Sistema *(Kg)*	*655.00*

*** Redondez ≤ 0.003 mm.*
**** Todas las dimensiones están dadas en milímetros.*

BS600-520/885

Servo Corredera Con Guías Templadas y Tornillo Embalado

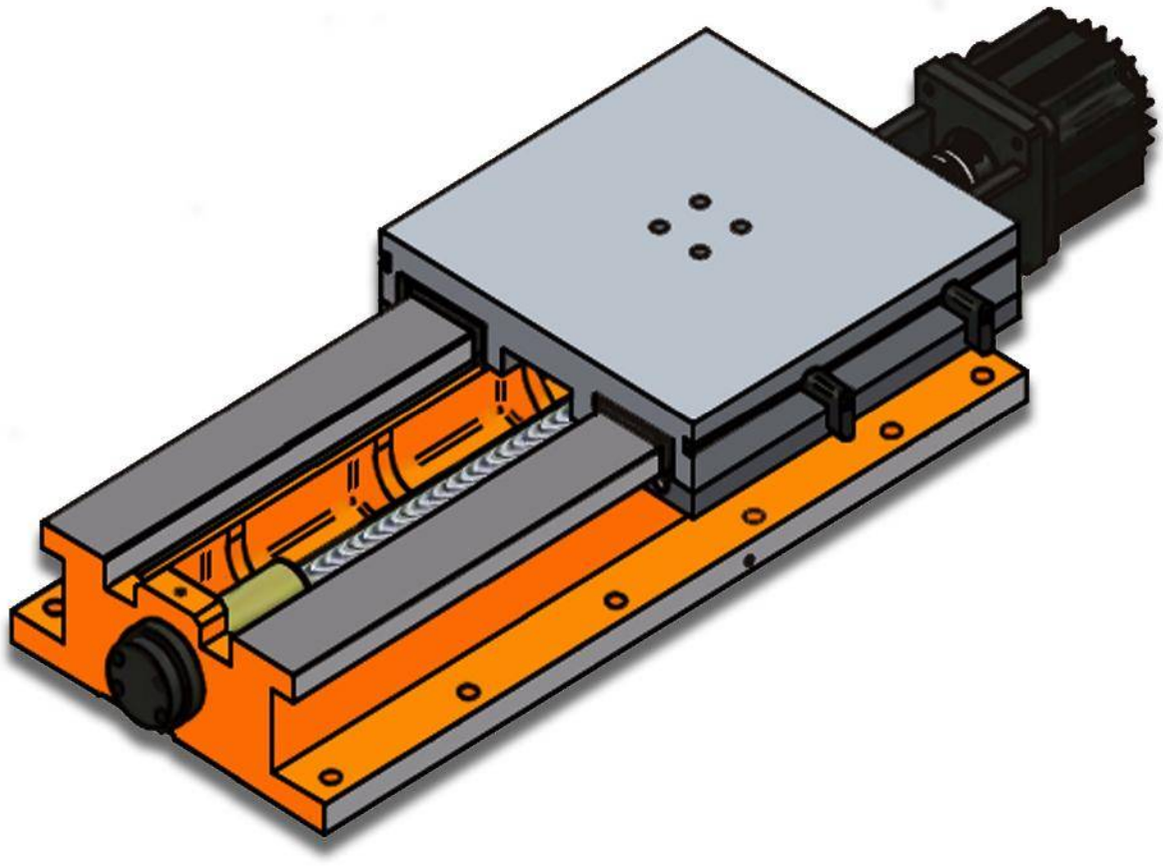

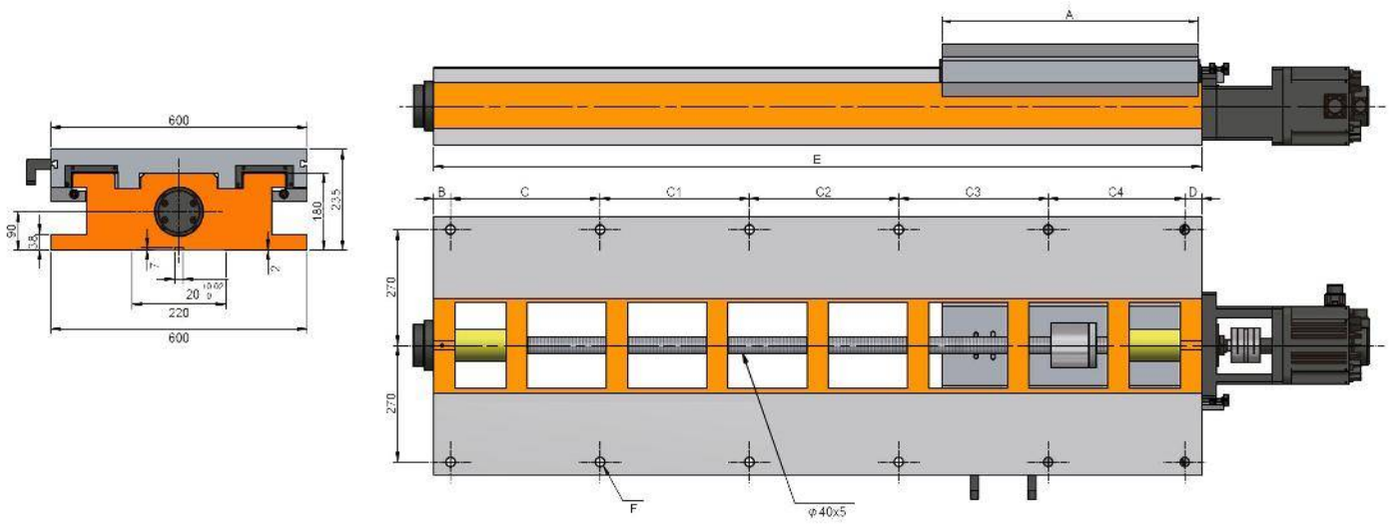
600
180
235
90
35
7
20
220
600
A
E
B
C
C1
C2
C3
C4
D
270
270
F
φ40x5

Características & Dimensiones

Modelo	BS600-520/885
Ancho Del Perfil	***600.00***
A	***520.00***
B	***40.00***
C	***220.00***
C1	***220.00***
C2	***220.00***
C3	***145.00***
C4	-
C5	-
D	***40.00***
Longitud Del Perfil	***885.00***
Carrera Máxima Del Sistema	***10 - Ø18***
Paso Del Tornillo Patrón	***345.00***
Peso Total Del Sistema ***(Kg)***	***455.00***

*** Redondez ≤ 0.003 mm.*
**** Todas las dimensiones están dadas en milímetros.*

BS600-600/1200

Servo Corredera Con Guías Templadas y Tornillo Embalado

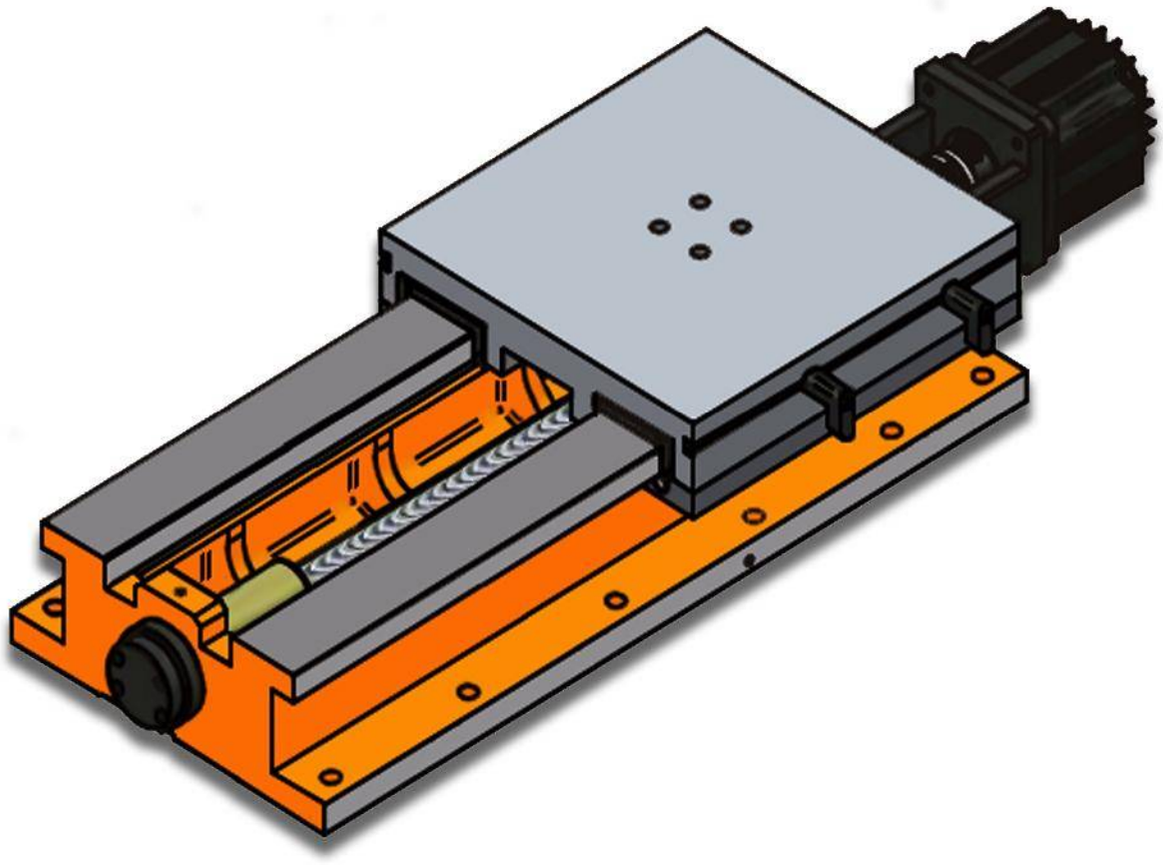

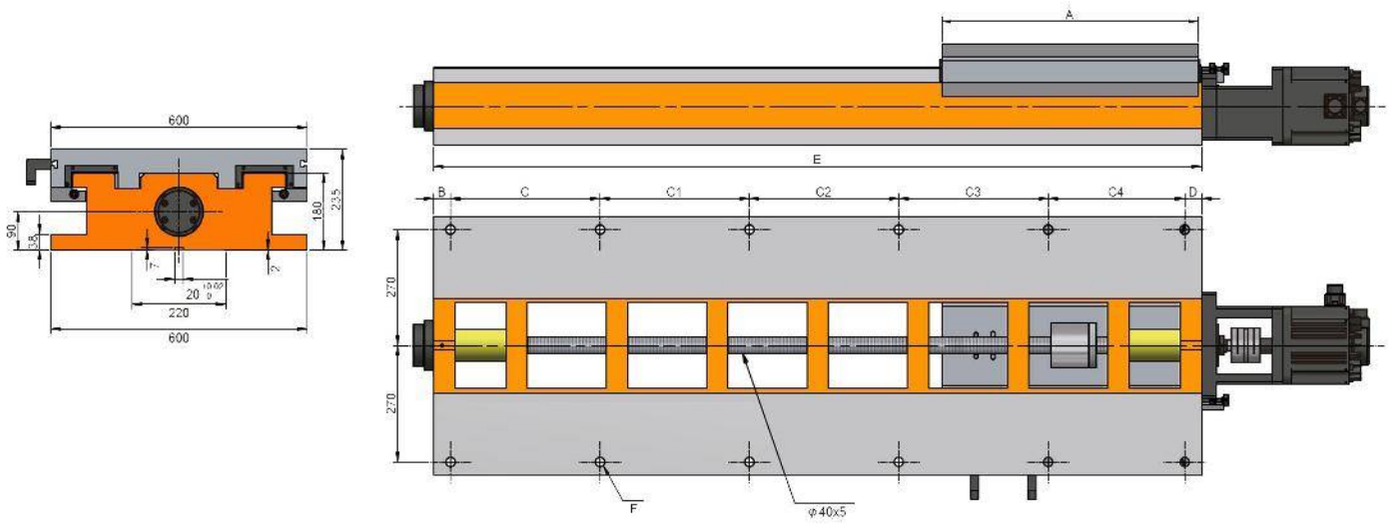
600
180
235
90
35
7
20
220
600
A
E
B
C
C1
C2
C3
C4
D
270
270
F
φ40x5

Características & Dimensiones

Modelo	BS600-600/1200
Ancho Del Perfil	*600.00*
A	*600.00*
B	*40.00*
C	*220.00*
C1	*220.00*
C2	*220.00*
C3	*240.00*
C4	-
C5	-
D	*40.00*
Longitud Del Perfil	*1,200.00*
Carrera Máxima Del Sistema	*12 - Ø18*
Paso Del Tornillo Patrón	*580.00*
Peso Total Del Sistema ***(Kg)***	*542.00*

*** Redondez ≤ 0.003 mm.*
**** Todas las dimensiones están dadas en milímetros.*

BS600-600/1800

Servo Corredera Con Guías Templadas y Tornillo Embalado

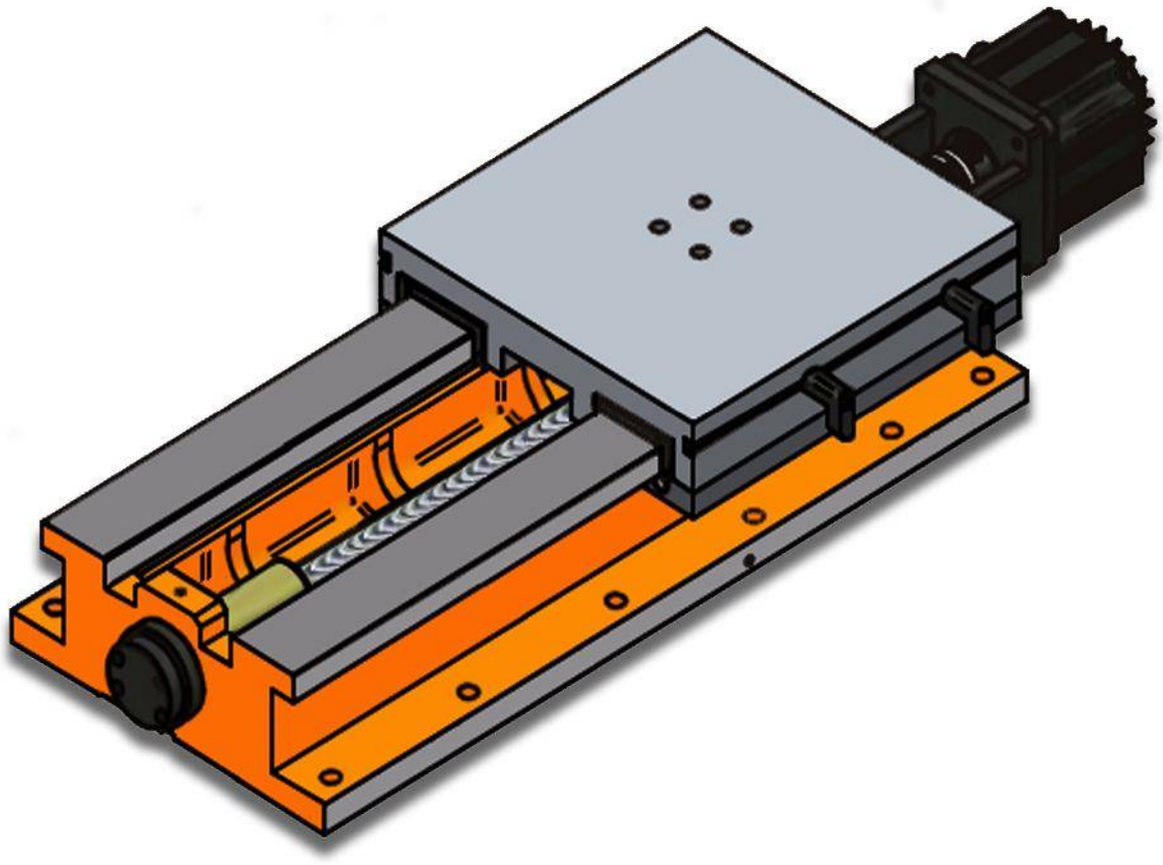

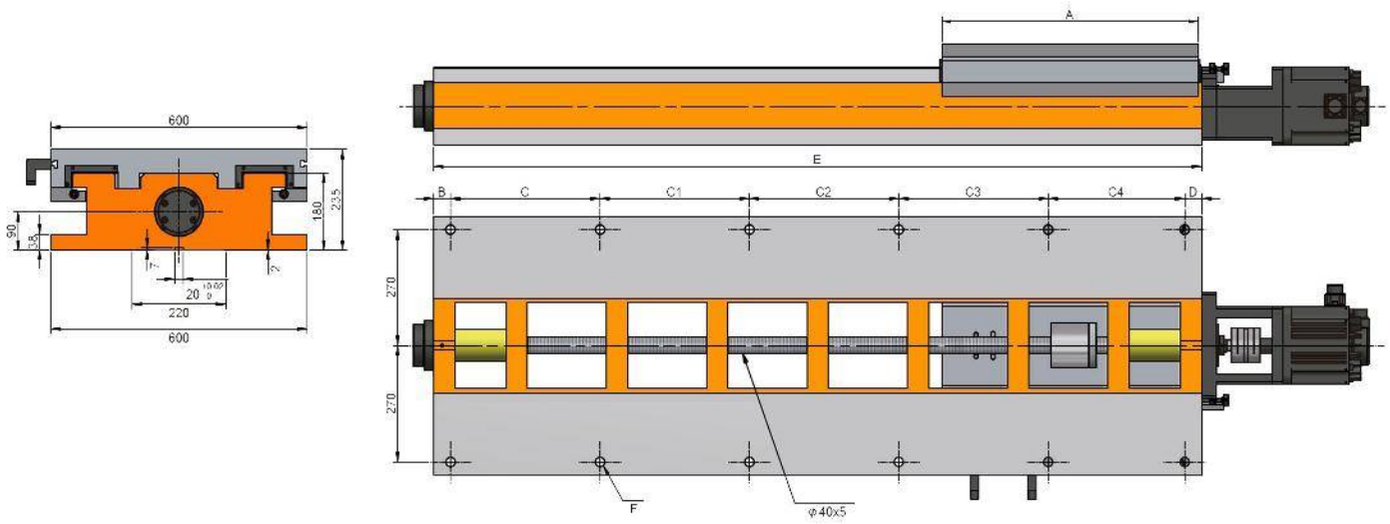
600
180
235
90
35
7
20
220
600
A
E
B
C
C1
C2
C3
C4
D
270
270
F
φ40x5

Características & Dimensiones

Modelo	BS500-600/1800
Ancho Del Perfil	*500.00*
A	*600.00*
B	*40.00*
C	*350.00*
C1	*350.00*
C2	*350.00*
C3	*350.00*
C4	*320.00*
C5	-
D	*40.00*
Longitud Del Perfil	*1,800.00*
Carrera Máxima Del Sistema	*12 - Ø18*
Paso Del Tornillo Patrón	*1,180.00*
Peso Total Del Sistema *(Kg)*	*655.00*

*** Redondez ≤ 0.003 mm.*
**** Todas las dimensiones están dadas en milímetros.*

SERIE BS-H

SERVO CORREDERAS REFORZADAS CON GUÍAS TEMPLADAS Y TORNILLO EMBALADO

BS250-300/420H

Servo Corredera De Alta Velocidad Con Guías Templadas y Tornillo Embalado

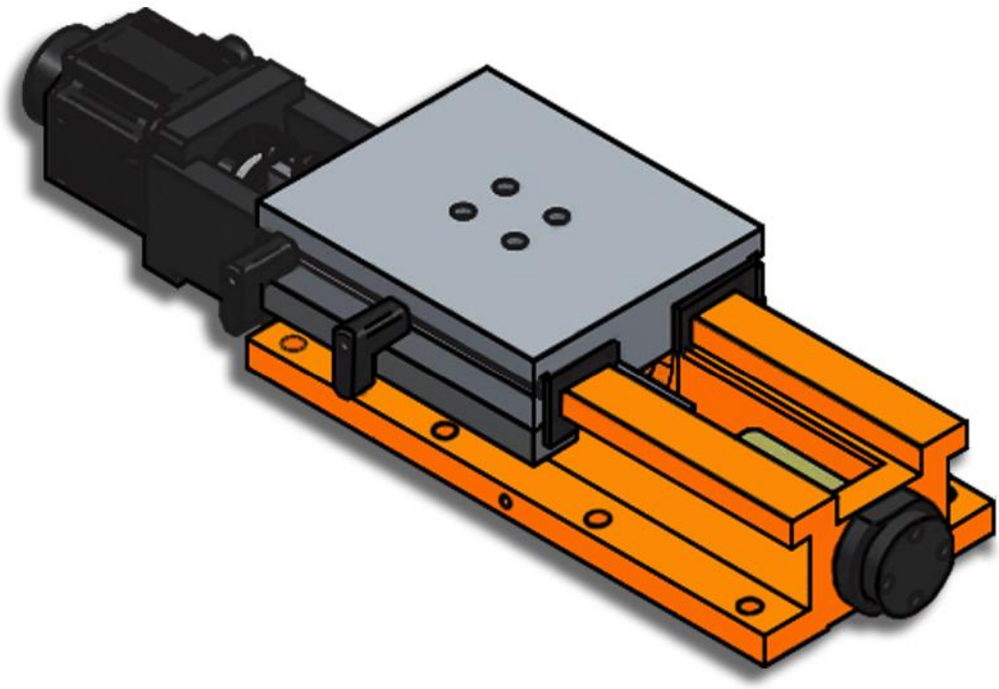

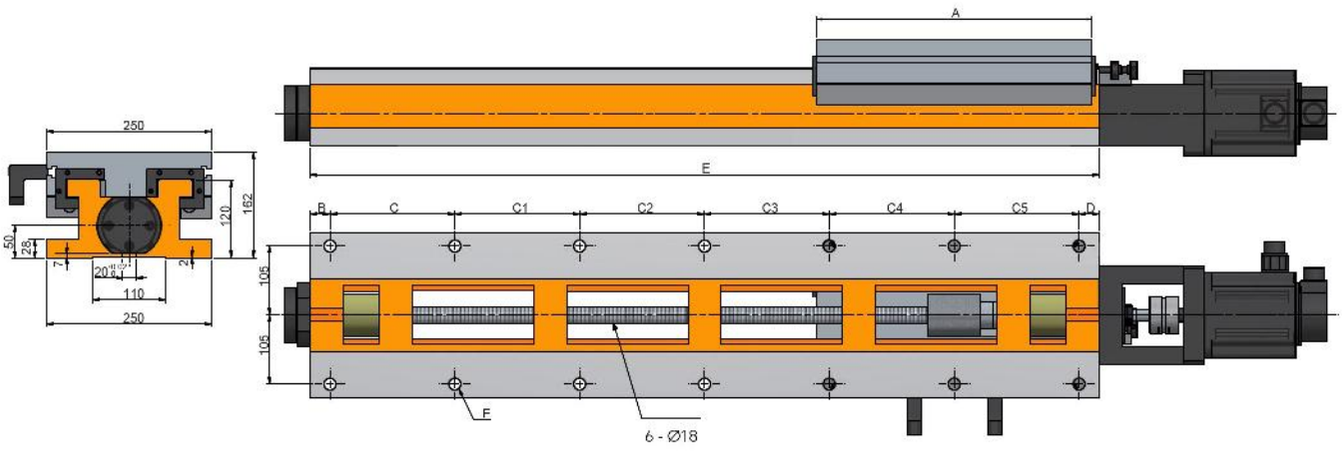
A
E
250
162
120
50
28
7
20
110
250
B
C
C1
C2
C3
C4
C5
D
105
105
F
6 - Ø18

Características & Dimensiones

Modelo	BS250-300/420H
Ancho Del Perfil	***250.00***
A	***300.00***
B	***35.00***
C	***150.00***
C1	***200.00***
C2	-
C3	-
C4	-
C5	-
D	***35.00***
Longitud Del Perfil	***420.00***
Paso Del Tornillo Patrón	***6 -Ø18***
Carrera Máxima Del Sistema	***100.00***
Peso Total Del Sistema ***(Kg)***	***92.00***

*** Redondez ≤ 0.003 mm.*
**** Todas las dimensiones están dadas en milímetros.*

BS250-300/560H

Servo Corredera De Alta Velocidad Con Guías Templadas y Tornillo Embalado

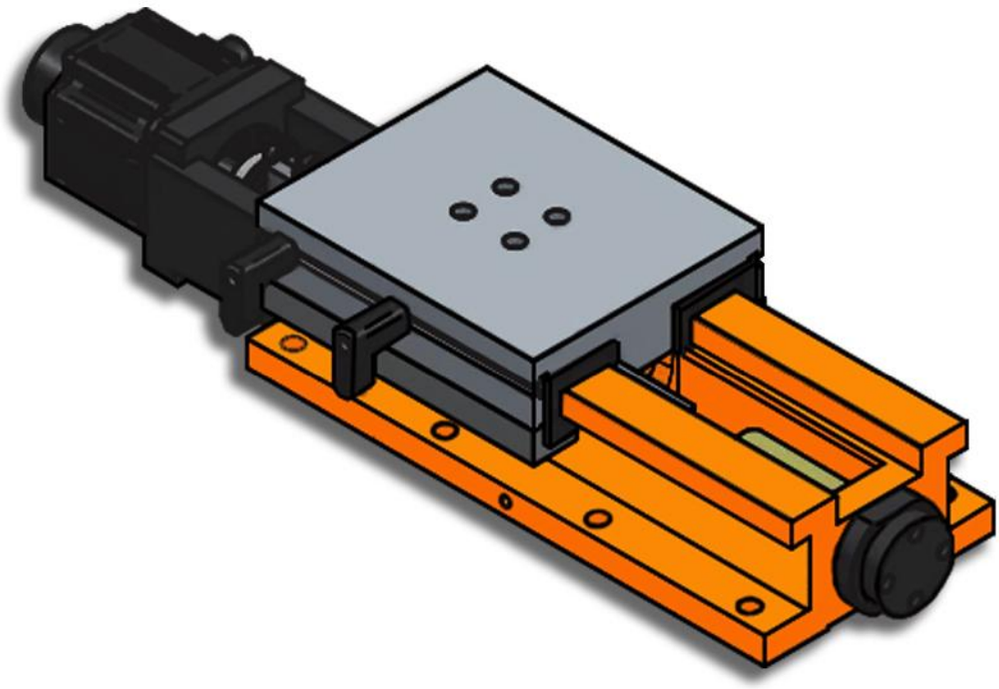

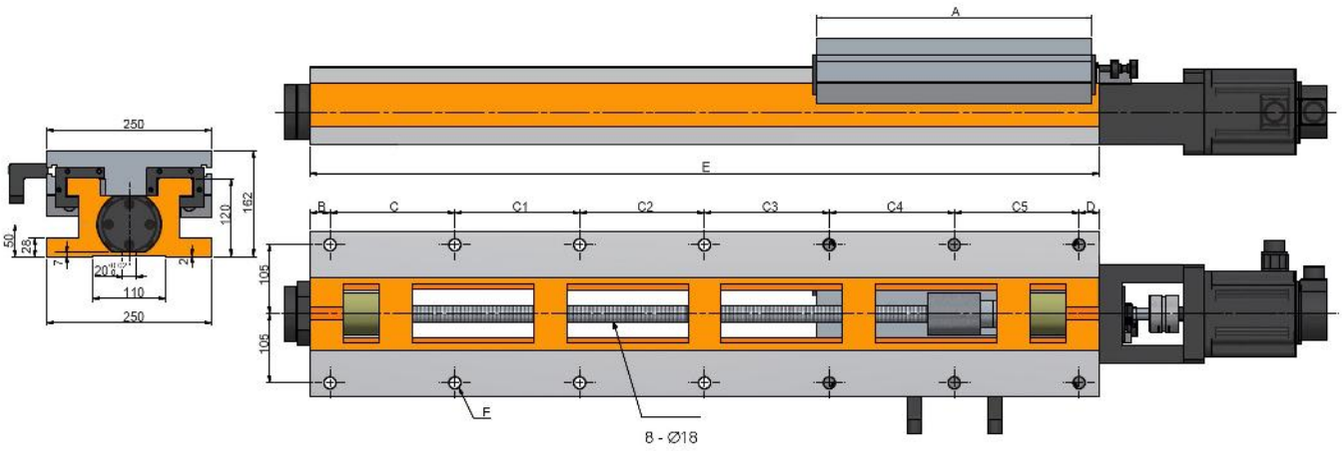
A
E
250
162
120
50
25
7
20
110
250
B
C
C1
C2
C3
C4
C5
D
105
105
F
8 - Ø18

Características & Dimensiones

Modelo	BS250-300/560H
Ancho Del Perfil	***250.00***
A	***300.00***
B	***35.00***
C	***165.00***
C1	***165.00***
C2	***165.00***
C3	-
C4	-
C5	-
D	***30.00***
Longitud Del Perfil	***560.00***
Paso Del Tornillo Patrón	***8 - Ø18***
Carrera Máxima Del Sistema	***240.00***
Peso Total Del Sistema ***(Kg)***	***100.00***

*** Redondez ≤ 0.003 mm.*
**** Todas las dimensiones están dadas en milímetros.*

BS250-420/560H

Servo Corredera De Alta Velocidad Con Guías Templadas y Tornillo Embalado

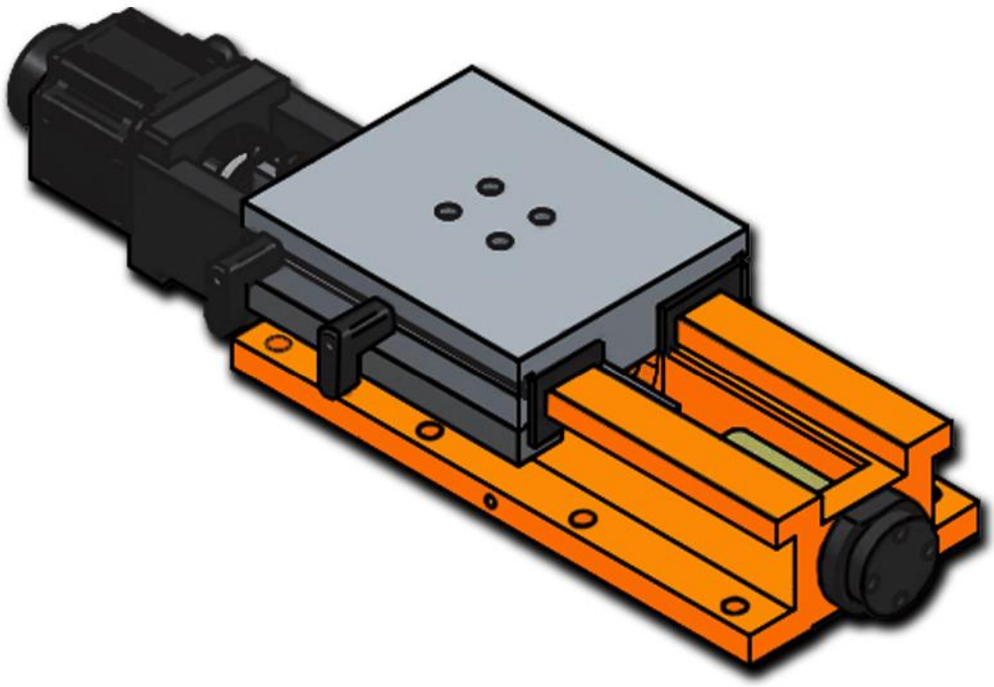

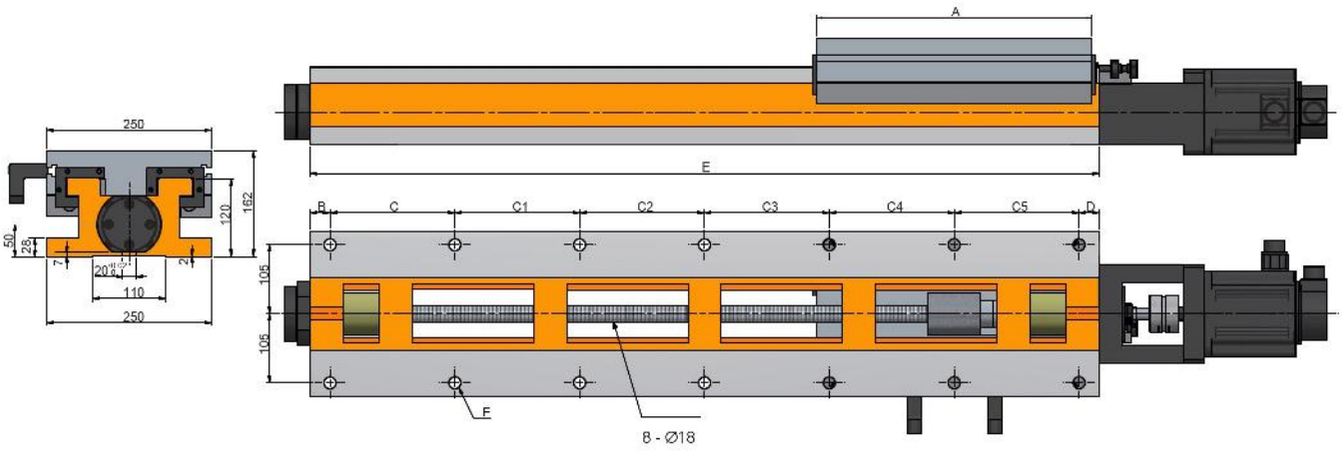
A
E
B
C
C1
C2
C3
C4
C5
D
250
162
120
50
25
7
20
110
250
105
105
F
8 - Ø18

Características & Dimensiones

Modelo	BS250-420/560H
Ancho Del Perfil	***250.00***
A	***420.00***
B	***35.00***
C	***165.00***
C1	***165.00***
C2	***165.00***
C3	-
C4	-
C5	-
D	***30.00***
Longitud Del Perfil	***560.00***
Paso Del Tornillo Patrón	***8 - Ø18***
Carrera Máxima Del Sistema	***120.00***
Peso Total Del Sistema ***(Kg)***	***108.00***

*** Redondez ≤ 0.003 mm.*
**** Todas las dimensiones están dadas en milímetros.*

BS250-420/670H

Servo Corredera De Alta Velocidad Con Guías Templadas y Tornillo Embalado

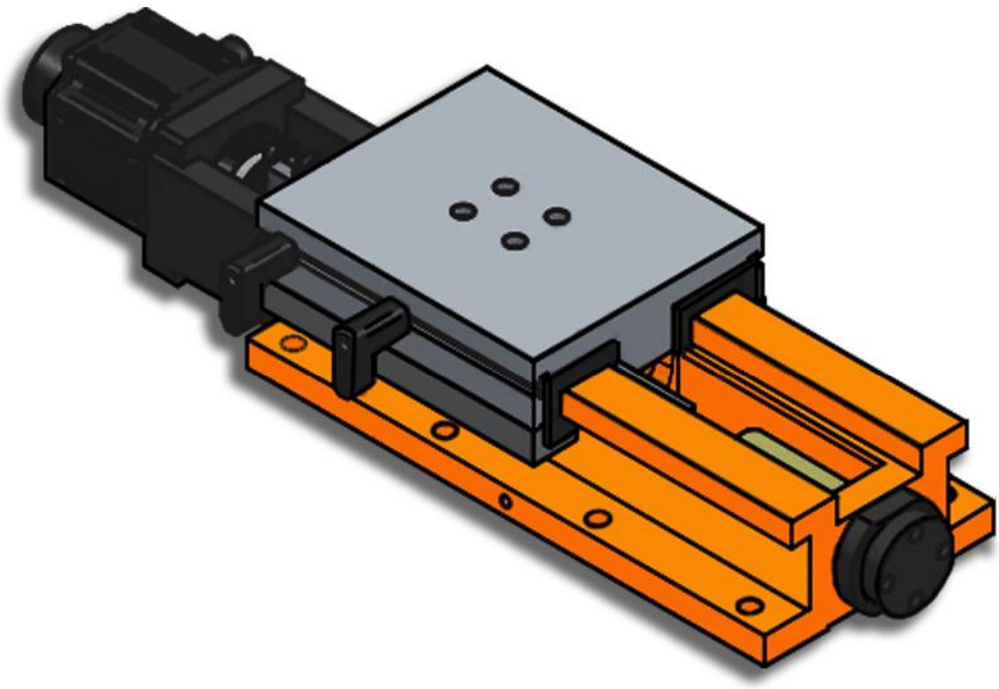

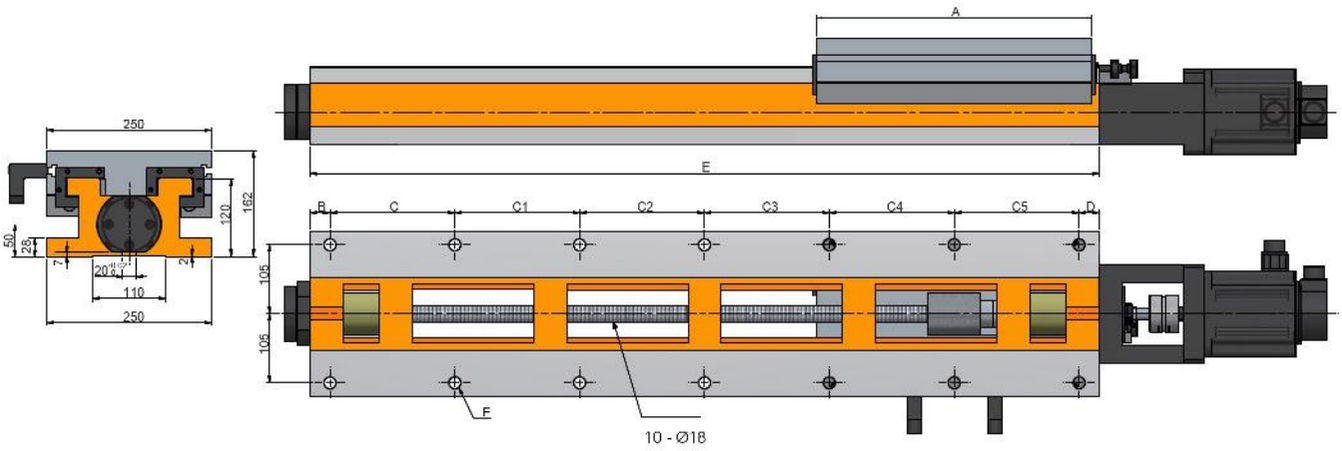
A
E
B
C
C1
C2
C3
C4
C5
D
250
162
120
50
25
7
20
110
250
105
105
F
10 - Ø18

Características & Dimensiones

Modelo	BS250-420/670H
Ancho Del Perfil	***250.00***
A	***420.00***
B	***35.00***
C	***140.00***
C1	***140.00***
C2	***140.00***
C3	***180.00***
C4	-
C5	-
D	***35.00***
Longitud Del Perfil	***670.00***
Paso Del Tornillo Patrón	***10 - Ø18***
Carrera Máxima Del Sistema	***230.00***
Peso Total Del Sistema ***(Kg)***	***130.00***

*** Redondez ≤ 0.003 mm.*
**** Todas las dimensiones están dadas en milímetros.*

BS250-420/750H

Servo Corredera De Alta Velocidad Con Guías Templadas y Tornillo Embalado

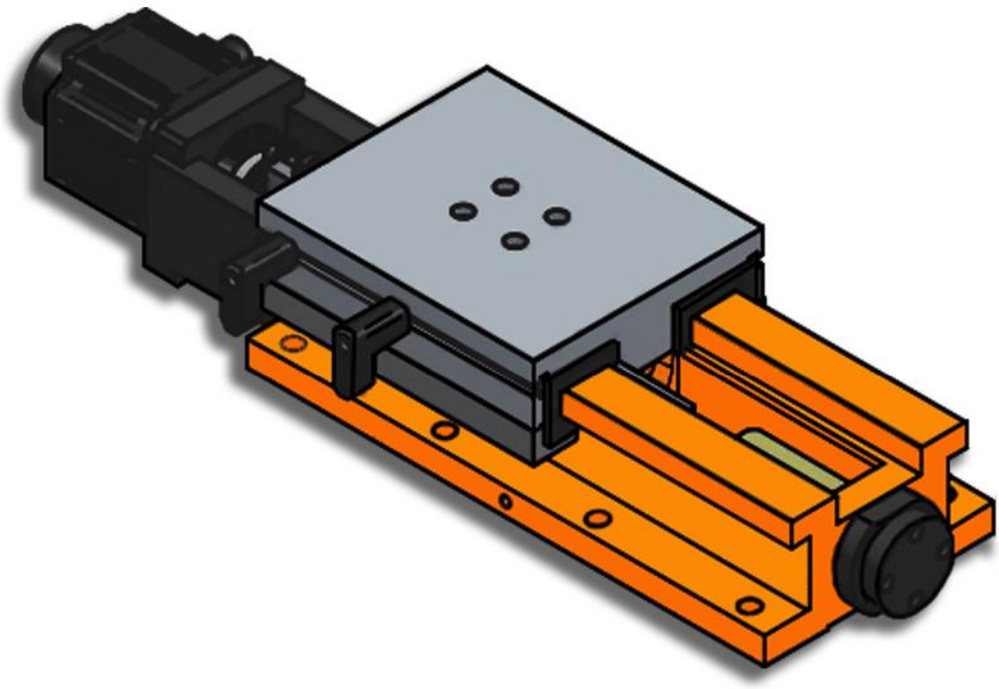

Características & Dimensiones

Modelo	BS250-420/750H
Ancho Del Perfil	***250.00***
A	***420.00***
B	***25.00***
C	***140.00***
C1	***140.00***
C2	***140.00***
C3	***140.00***
C4	***140.00***
C5	-
D	***25.00***
Longitud Del Perfil	***750.00***
Paso Del Tornillo Patrón	***12 - Ø18***
Carrera Máxima Del Sistema	***310.00***
Peso Total Del Sistema ***(Kg)***	***148.00***

*** Redondez ≤ 0.003 mm.*
**** Todas las dimensiones están dadas en milímetros.*

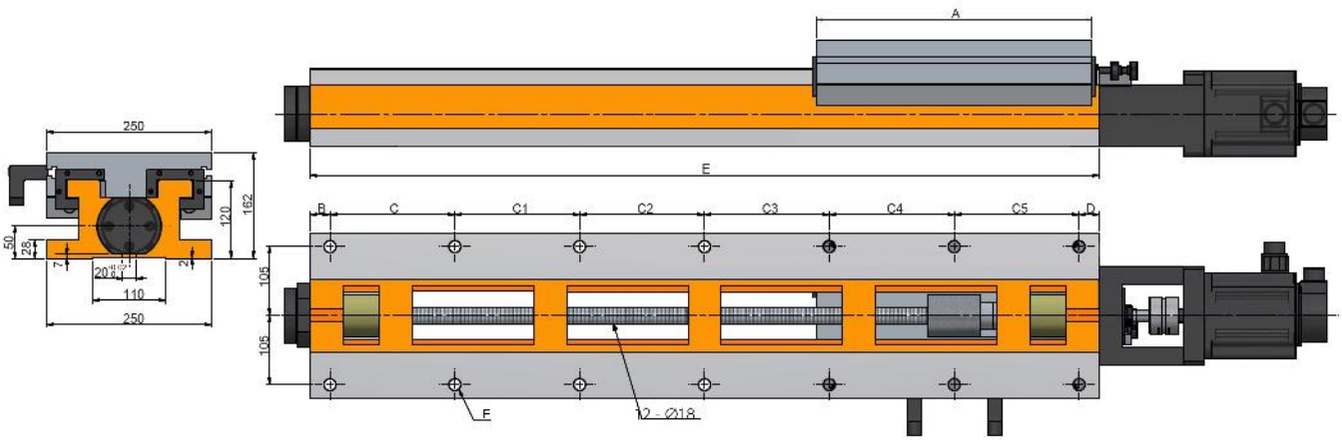
A
E
B
C
C1
C2
C3
C4
C5
D
250
162
120
50
28
7
20
110
250
2
105
105
F
12 - Ø18

BS250-420/940H

Servo Corredera De Alta Velocidad Con Guías Templadas y Tornillo Embalado

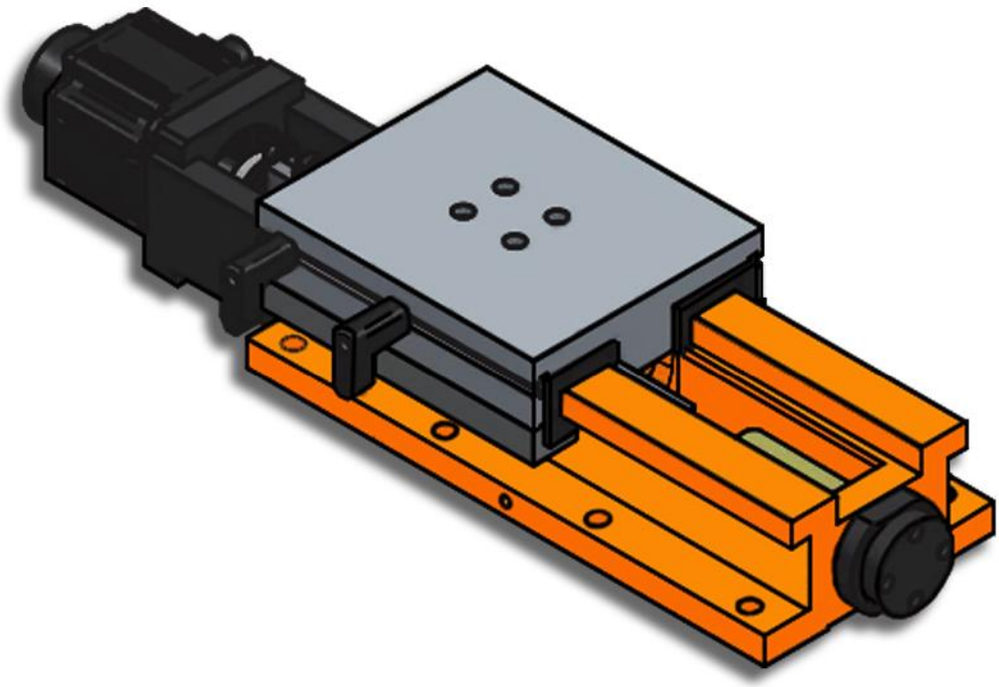

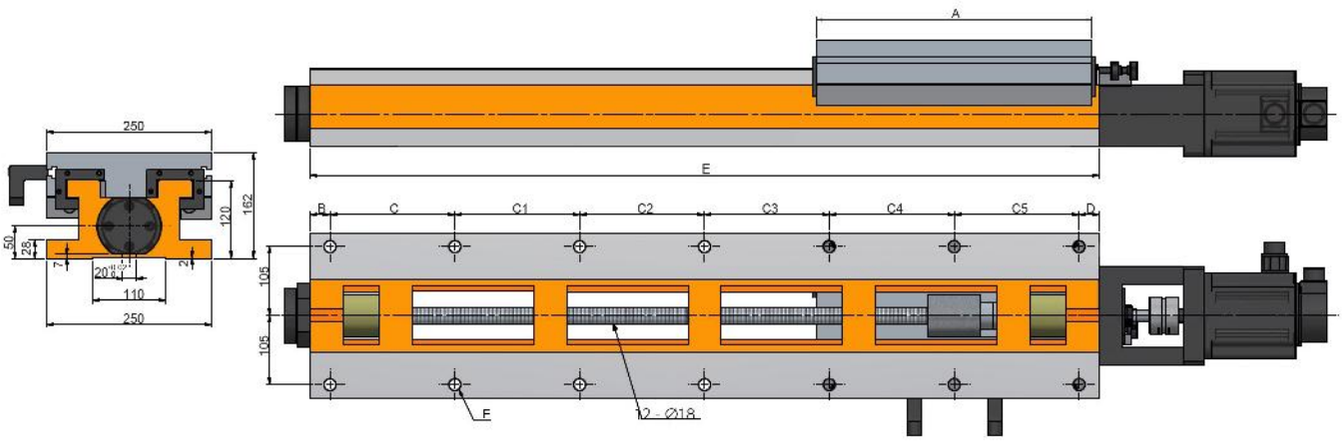
A
E
B
C
C1
C2
C3
C4
C5
D
250
162
120
50
28
7
20
110
250
2
105
105
F
12 - Ø18

Características & Dimensiones

Modelo	BS250-420/940H
Ancho Del Perfil	***250.00***
A	***420.00***
B	***35.00***
C	***175.00***
C1	***175.00***
C2	***175.00***
C3	***175.00***
C4	***175.00***
C5	-
D	***30.00***
Longitud Del Perfil	***940.00***
Paso Del Tornillo Patrón	***12 - Ø18***
Carrera Máxima Del Sistema	***500.00***
Peso Total Del Sistema ***(Kg)***	***178.00***

*** Redondez ≤ 0.003 mm.*
**** Todas las dimensiones están dadas en milímetros.*

BS250-420/1200H

Servo Corredera De Alta Velocidad Con Guías Templadas y Tornillo Embalado

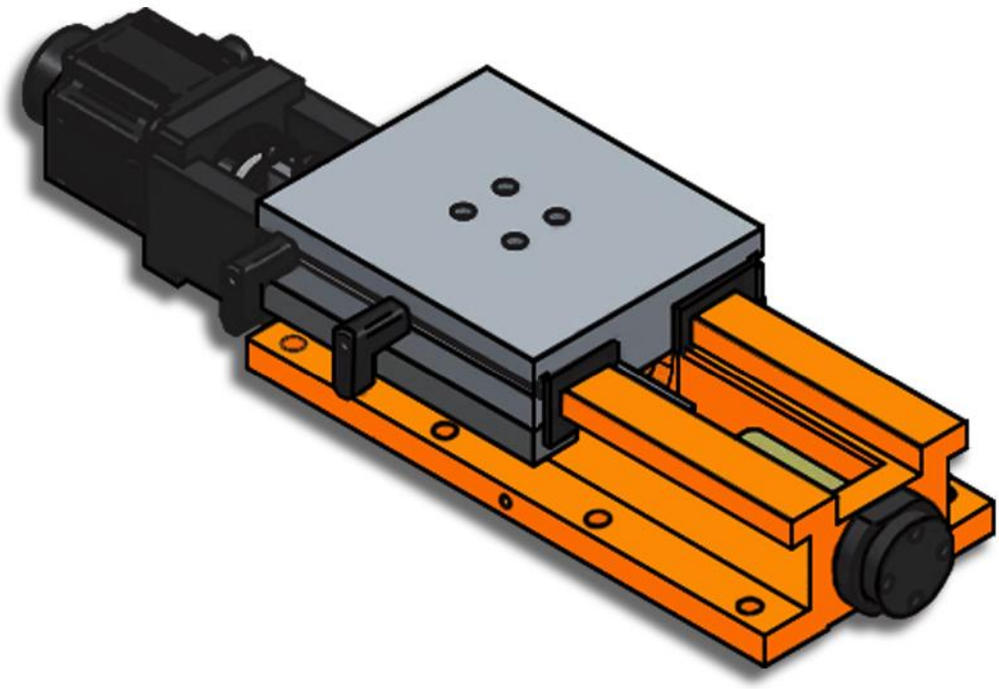

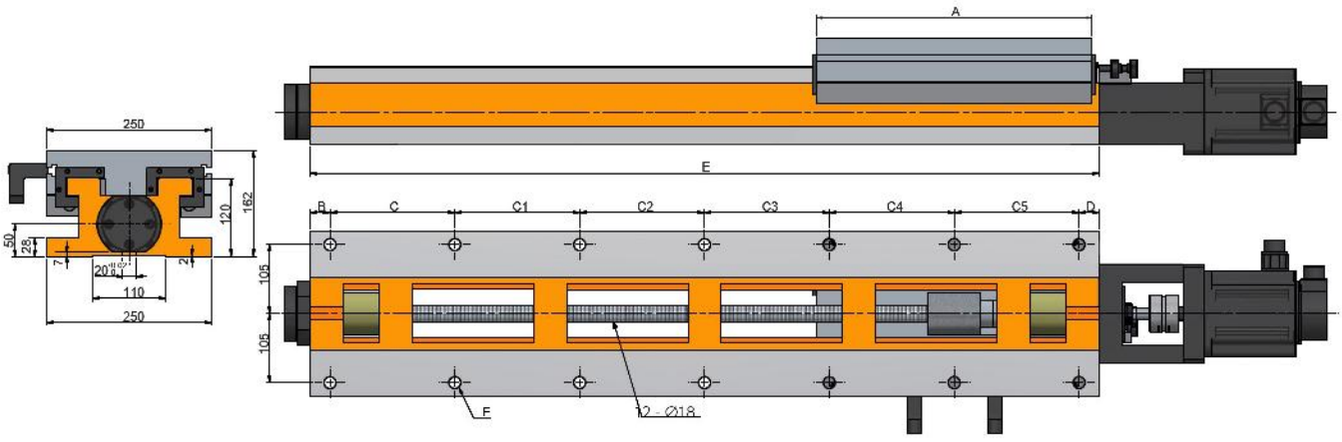
A
E
B
C
C1
C2
C3
C4
C5
D
250
162
120
50
28
7
20
110
250
2
105
105
F
12 - Ø18

Características & Dimensiones

Modelo	BS250-420/1200H
Ancho Del Perfil	***250.00***
A	***420.00***
B	***30.00***
C	***190.00***
C1	***190.00***
C2	***190.00***
C3	***190.00***
C4	***190.00***
C5	***190.00***
D	***30.00***
Longitud Del Perfil	***1,200.00***
Paso Del Tornillo Patrón	***14 - Ø18***
Carrera Máxima Del Sistema	***760.00***
Peso Total Del Sistema ***(Kg)***	***215.00***

*** Redondez ≤ 0.003 mm.*
**** Todas las dimensiones están dadas en milímetros.*

BS300-300/420H

Servo Corredera De Alta Velocidad Con Guías Templadas Y Tornillo Embalado

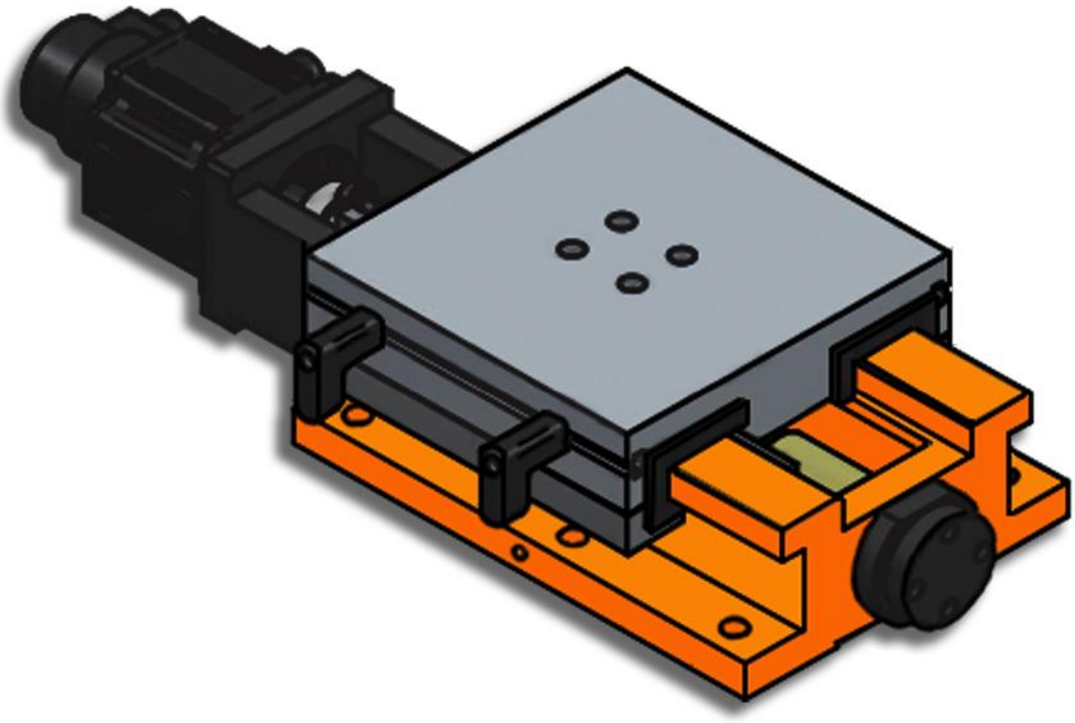

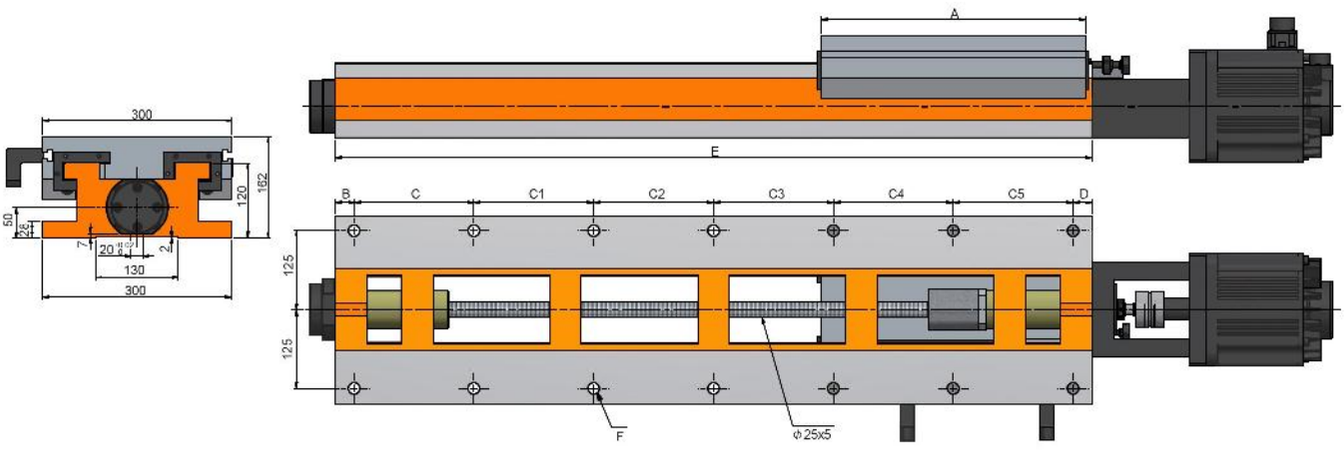
A
E
B
C
C1
C2
C3
C4
C5
D
300
120
182
50
26
7
20
2
130
300
125
125
F
Φ25x5

Características & Dimensiones

Modelo	BS300-300/420H
Ancho Del Perfil	***300.00***
A	***300.00***
B	***35.00***
C	***150.00***
C1	***200.00***
C2	-
C3	-
C4	-
C5	-
D	***35.00***
Longitud Del Perfil	***420.00***
Carrera Máxima Del Sistema	***100.00***
Paso Del Tornillo Patrón	***6 - Ø18***
Peso Total Del Sistema ***(Kg)***	***120.00***

*** Redondez ≤ 0.003 mm.*
**** Todas las dimensiones están dadas en milímetros.*

BS300-360/560H

Servo Corredera De Alta Velocidad Con Guías Templadas Y Tornillo Embalado

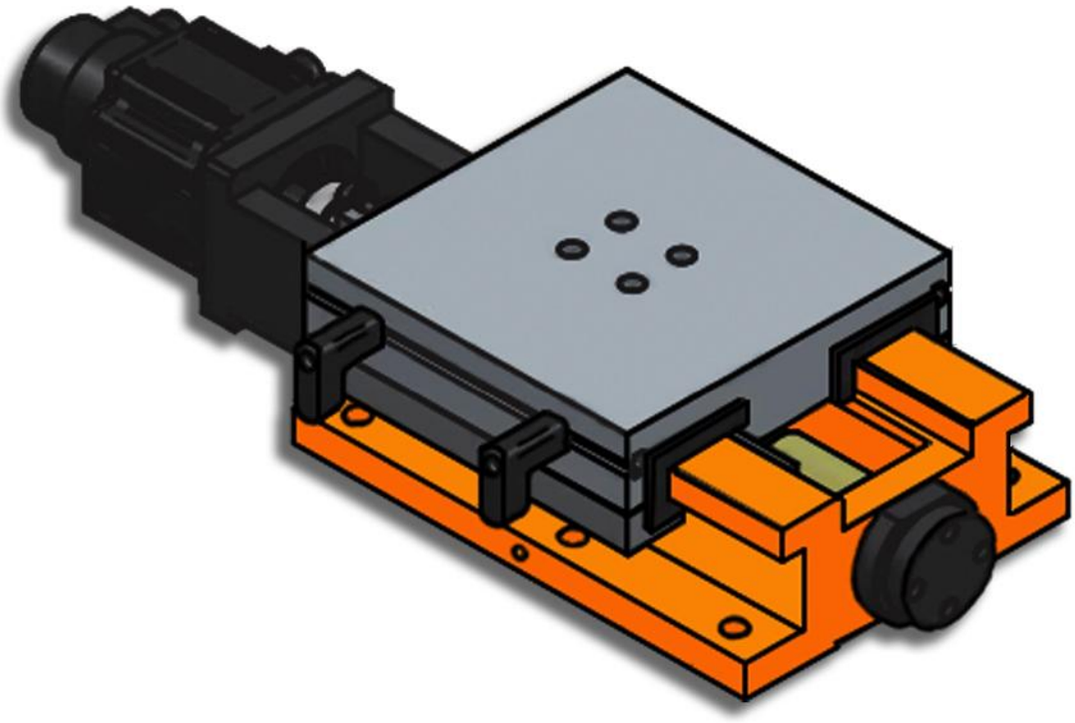

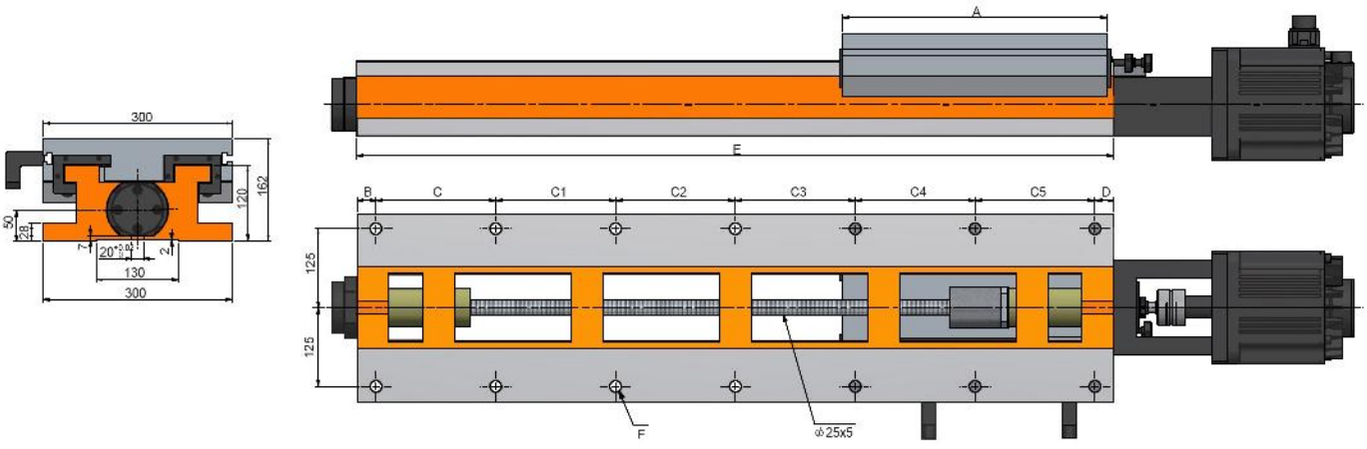
300
162
120
50
28
7
20°
2
130
300
A
E
B
C
C1
C2
C3
C4
C5
D
125
125
F
⌀25x5

Características & Dimensiones

Modelo	BS300-360/560H
Ancho Del Perfil	***300.00***
A	***360.00***
B	***35.00***
C	***165.00***
C1	***165.00***
C2	***165.00***
C3	-
C4	-
C5	-
D	***30.00***
Longitud Del Perfil	***560.00***
Carrera Máxima Del Sistema	***180.00***
Paso Del Tornillo Patrón	***8 - Ø18***
Peso Total Del Sistema ***(Kg)***	***140.00***

*** Redondez ≤ 0.003 mm.*
**** Todas las dimensiones están dadas en milímetros.*

BS300-420/560H

Servo Corredera De Alta Velocidad Con Guías Templadas Y Tornillo Embalado

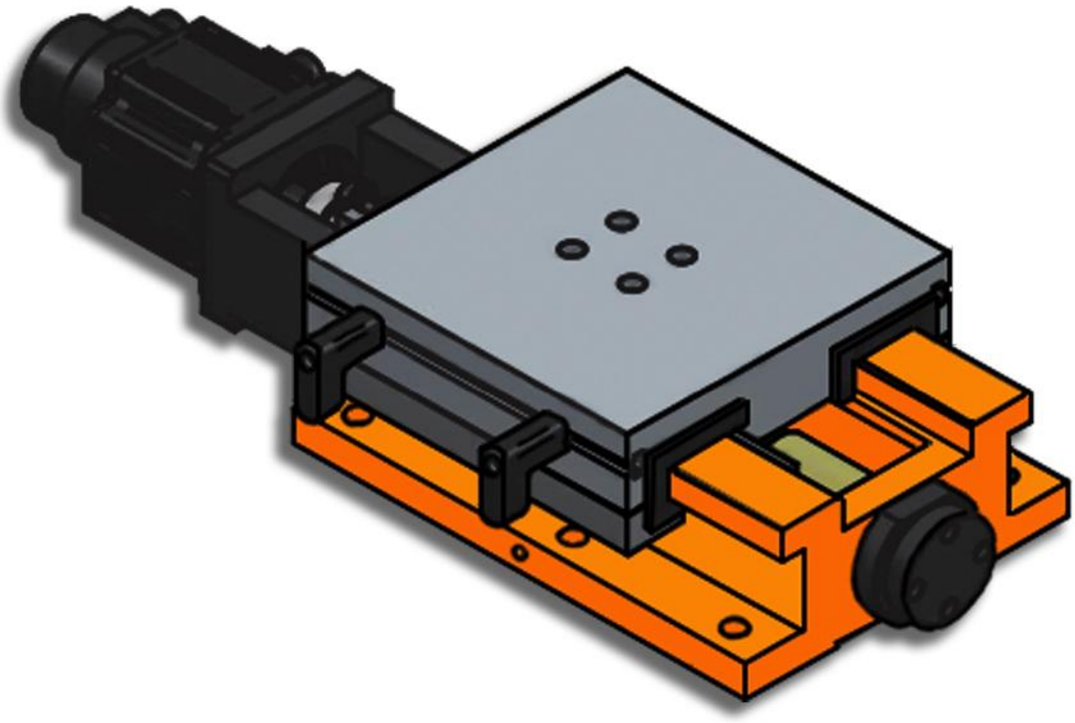

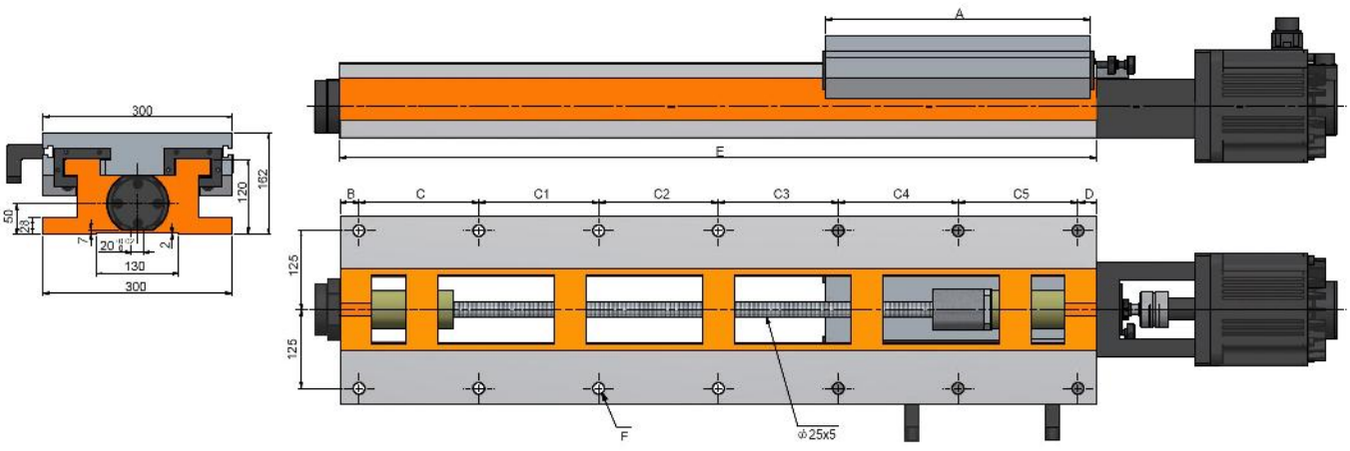
300
162
120
50
23
7
20
130
2
300
A
E
B
C
C1
C2
C3
C4
C5
D
125
125
F
ϕ25x5

Características & Dimensiones

Modelo	BS300-420/560H
Ancho Del Perfil	***300.00***
A	***420.00***
B	***35.00***
C	***165.00***
C1	***165.00***
C2	***165.00***
C3	-
C4	-
C5	-
D	***30.00***
Longitud Del Perfil	***560.00***
Carrera Máxima Del Sistema	***120.00***
Paso Del Tornillo Patrón	***8 - Ø18***
Peso Total Del Sistema ***(Kg)***	***144.00***

*** Redondez ≤ 0.003 mm.*
**** Todas las dimensiones están dadas en milímetros.*

BS300-420/670H

Servo Corredera De Alta Velocidad Con Guías Templadas Y Tornillo Embalado

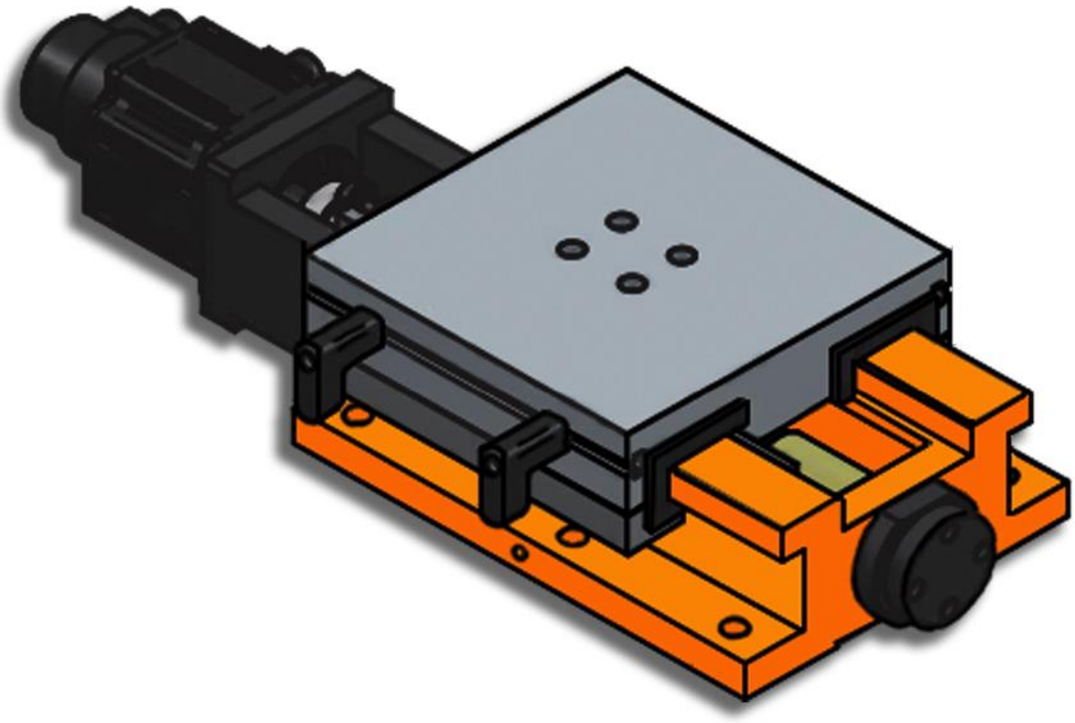

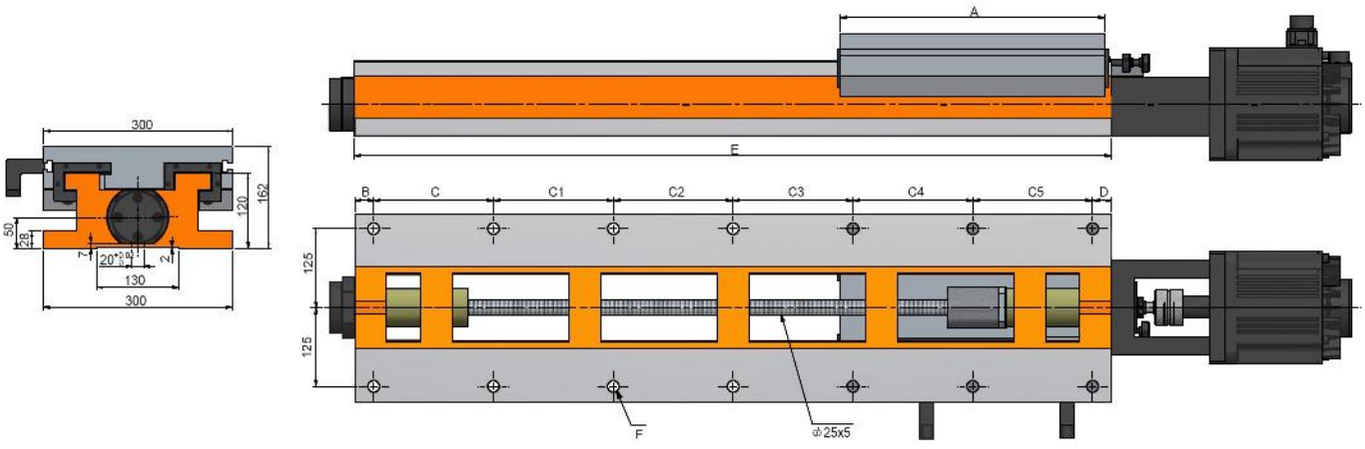
300
162
120
50
28
7
20°
2
130
300
A
E
B
C
C1
C2
C3
C4
C5
D
125
125
F
Φ25x5

Características & Dimensiones

Modelo	BS300-420/670H
Ancho Del Perfil	*300.00*
A	*420.00*
B	*35.00*
C	*140.00*
C1	*140.00*
C2	*140.00*
C3	*180.00*
C4	-
C5	-
D	*35.00*
Longitud Del Perfil	*670.00*
Carrera Máxima Del Sistema	*230.00*
Paso Del Tornillo Patrón	*10 - Ø18*
Peso Total Del Sistema ***(Kg)***	*178.00*

*** Redondez ≤ 0.003 mm.*
**** Todas las dimensiones están dadas en milímetros.*

BS300-420/800H

Servo Corredera De Alta Velocidad Con Guías Templadas Y Tornillo Embalado

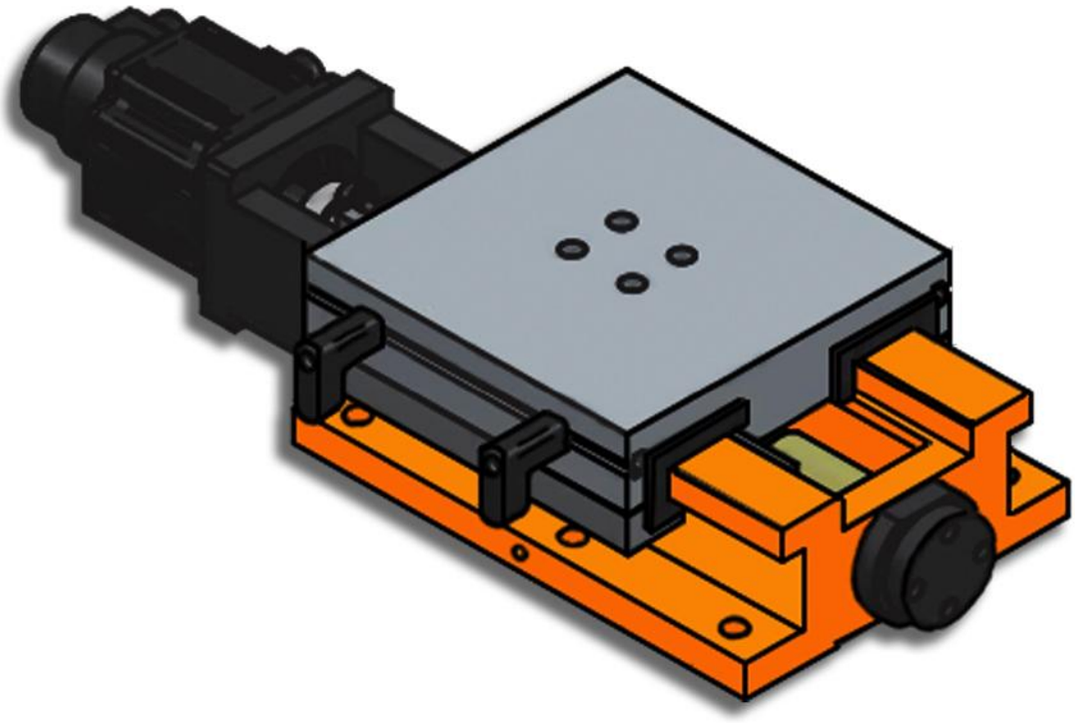

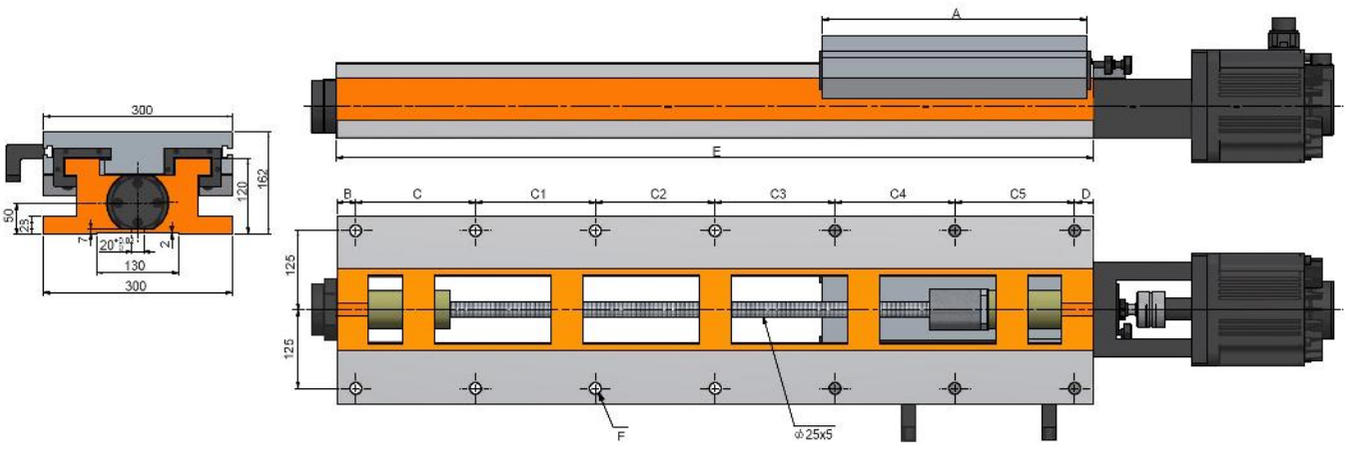
300
162
120
50
23
7
20
2
130
300
A
E
B
C
C1
C2
C3
C4
C5
D
125
125
F
Φ25x5

Características & Dimensiones

Modelo	BS300-420/800H
Ancho Del Perfil	*300.00*
A	*420.00*
B	*35.00*
C	*140.00*
C1	*140.00*
C2	*140.00*
C3	*140.00*
C4	*170.00*
C5	-
D	*35.00*
Longitud Del Perfil	*800.00*
Carrera Máxima Del Sistema	*360.00*
Paso Del Tornillo Patrón	*12 - Ø18*
Peso Total Del Sistema ***(Kg)***	*195.00*

*** Redondez ≤ 0.003 mm.*
**** Todas las dimensiones están dadas en milímetros.*

BS300-420/940H

Servo Corredera De Alta Velocidad Con Guías Templadas Y Tornillo Embalado

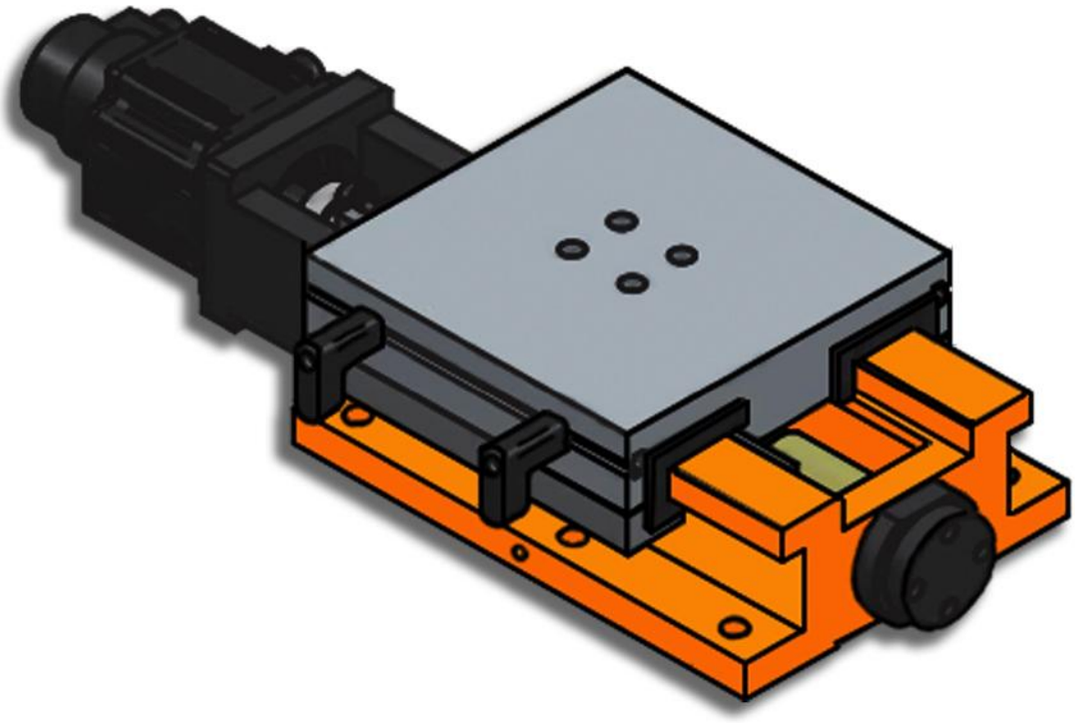

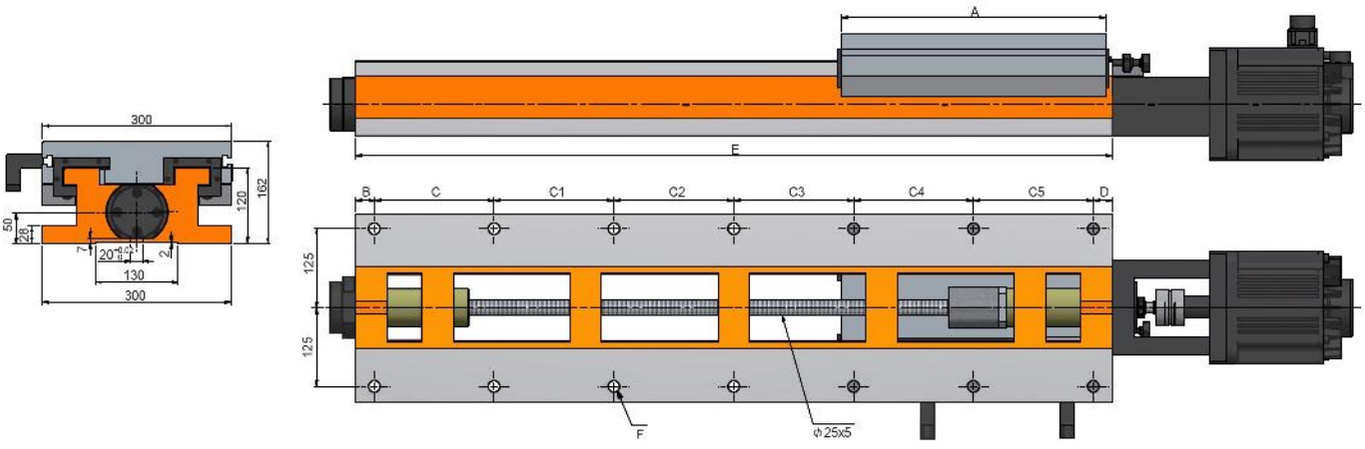
300
162
120
50
28
20
130
300
A
E
B
C
C1
C2
C3
C4
C5
D
125
125
F
Φ25x5

Características & Dimensiones

Modelo	BS300-420/940H
Ancho Del Perfil	*300.00*
A	*420.00*
B	*35.00*
C	*175.00*
C1	*175.00*
C2	*175.00*
C3	*175.00*
C4	*175.00*
C5	-
D	*30.00*
Longitud Del Perfil	*940.00*
Carrera Máxima Del Sistema	*500.00*
Paso Del Tornillo Patrón	*12 - Ø18*
Peso Total Del Sistema ***(Kg)***	*210.00*

*** Redondez ≤ 0.003 mm.*
**** Todas las dimensiones están dadas en milímetros.*

BS300-420/1200H

Servo Corredera De Alta Velocidad Con Guías Templadas Y Tornillo Embalado

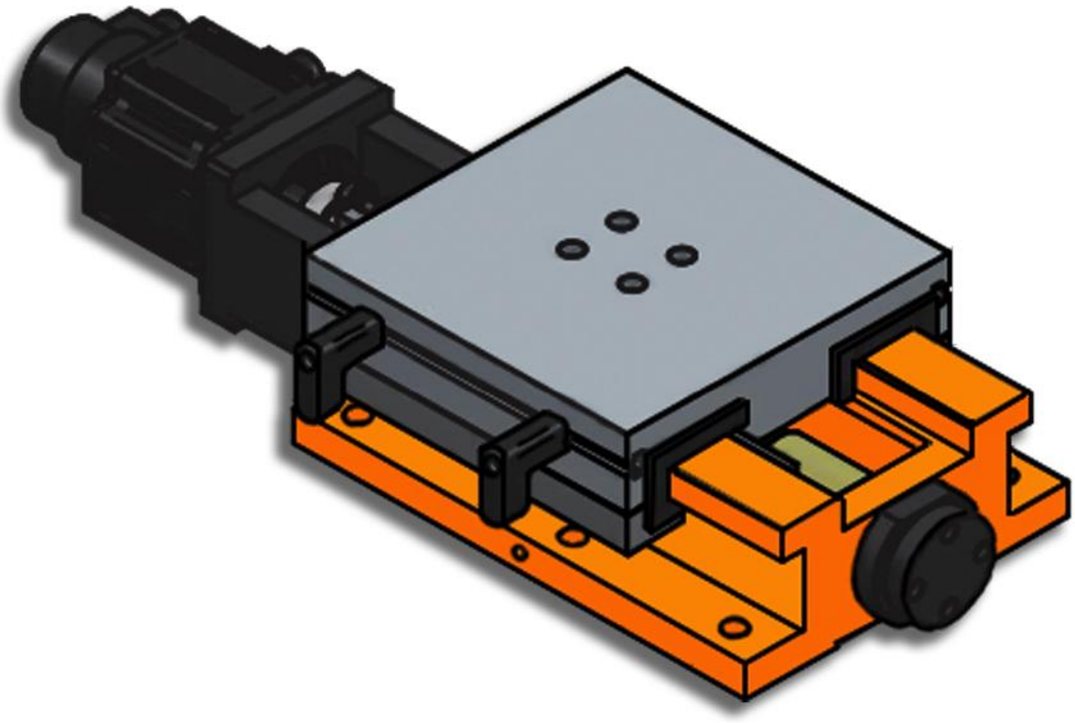

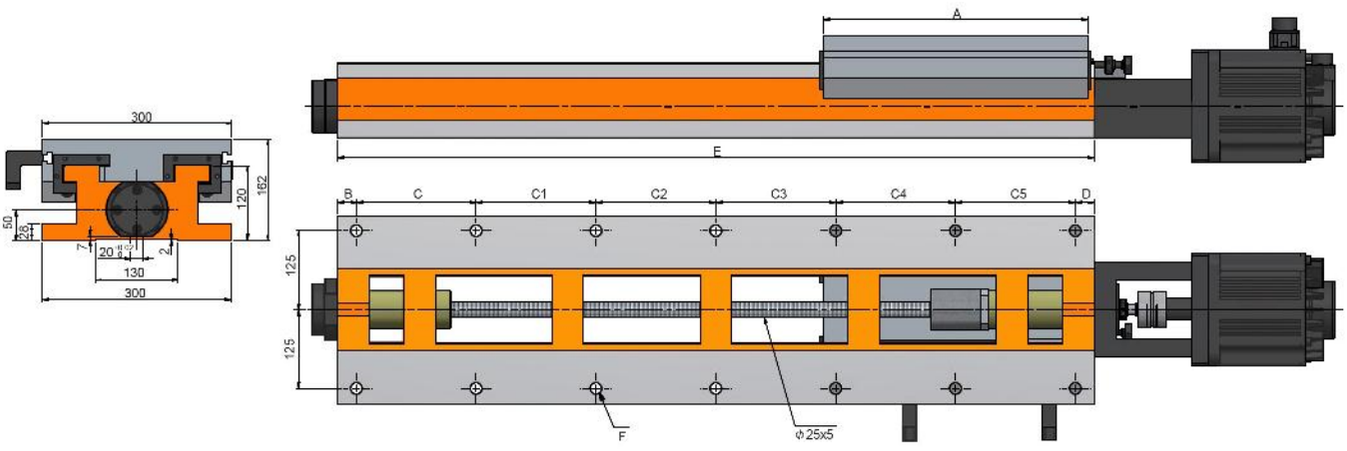
A
E
B
C
C1
C2
C3
C4
C5
D
300
120
162
50
26
7
20
130
2
300
125
125
F
ϕ25x5

Características & Dimensiones

Modelo	BS300-420/1200H
Ancho Del Perfil	*300.00*
A	*420.00*
B	*30.00*
C	*190.00*
C1	*190.00*
C2	*190.00*
C3	*190.00*
C4	*190.00*
C5	*190.00*
D	*c*
Longitud Del Perfil	*1,200.00*
Carrera Máxima Del Sistema	*760.00*
Paso Del Tornillo Patrón	*14 - Ø18*
Peso Total Del Sistema ***(Kg)***	*246.00*

*** Redondez ≤ 0.003 mm.*
**** Todas las dimensiones están dadas en milímetros.*

4ManPro

Elements For Manufacturing Processes

SERIE
CABEZALES MÚLTIPLES

CABEZALES MÚLTIPLES PARA MACHUELEADO/PERFORADO CON 2 ~ 16 PUNTAS DE HUSILLO

A-100 (A-116)
Cabezal Multiple Para Perforado & Machueleado

Características & Dimensiones

Modelo	A-100
Tipo De Boquilla	*C-6*
Distancia Entre Centros Máxima	*100.00*
Distancia Entre Centros De Husillos Mínima	*18.00*
Relación De Velocidad Con El Husillo	*1 : 1*
Capacidad Máxima De Perforado	*Ø6*
Capacidad Máxima De Machueleado	*M6*
Numero De Husillos	
■ *Mínimo*	*2.00*
■ *Máximo*	*4.00*

**** *Todas las dimensiones están indicadas en milimetros.*

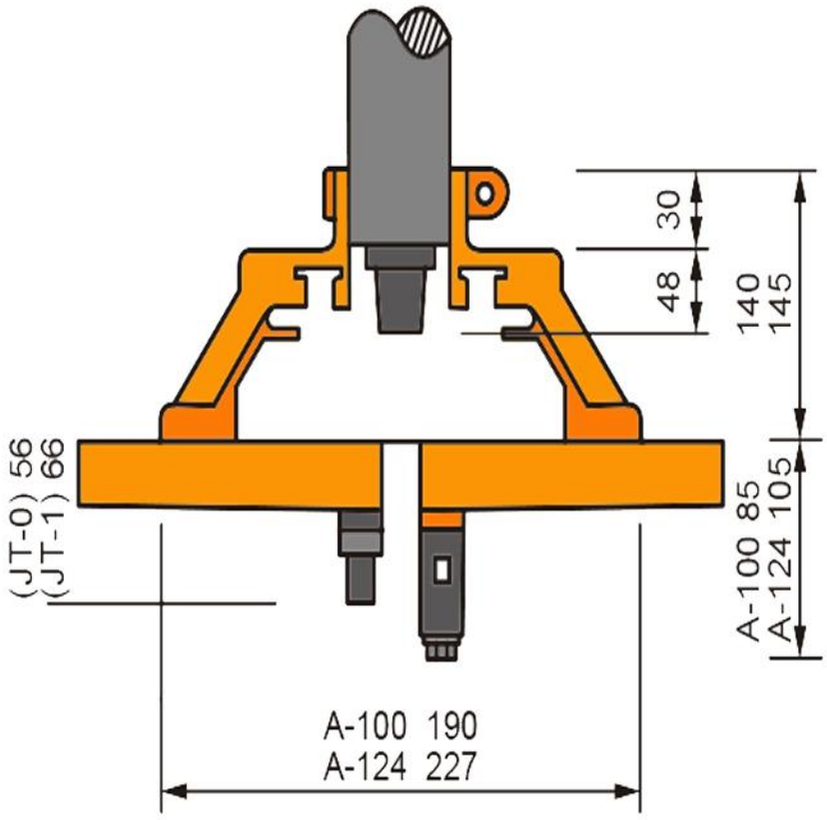

SERIE CT: PARA MACHUELEADO

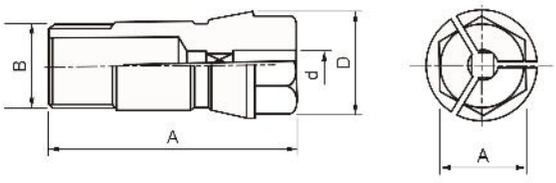

SERIE C: PARA PERFORADO

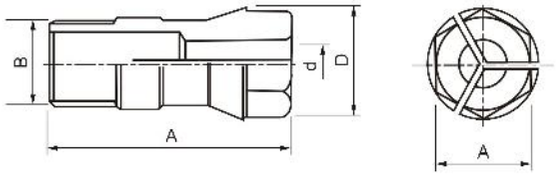

Características & Dimensiones

Boquillas Para Machueleado						
MODELO	Ød	ØD	ØL	B	A	CAPACIDAD Ø
CT-4	2.00 ~ 4.00	8.20	24.00	1/4 - 28UNF	6.00	M3.50 x 0.60
CT-5	2.00 ~ 5.00	10.80	31.50	5/16 - 24UNF	8.00	M4 x 0.70
CT-6	2.00 ~ 6.00	13.10	36.00	3/8 - 24UNF	10.00	M6 x 1.00
CT-9	2.00 ~ 7.00	17.00	46.00	1/2 - 20UNF	14.00	M8 x 1.25
CT-12	3.00 ~ 9.00	21.00	50.00	5/8 - 18UNF	17.00	M12 x 1.75
CT-14	3.00 ~ 12.00	24.50	54.00	3/4 - 16UNF	21.00	M14 x 2.00
CT-16	3.00 ~ 14.00	31.00	70.00	M24 - 2.00	26.00	M18 x 2.50
NT-1	2.00 ~ 5.00	8.20	30.10	1/4 - 28UNF	7.00	M4 x 0.70

Boquillas Para Perforado						
MODELO	Ød	ØD	ØL	B	A	CAPACIDAD Ø
C-4	2.00 ~ 4.00	8.20	24.00	1/4 - 28UNF	6.00	4.00
C-5	2.00 ~ 5.00	10.80	31.50	5/16 - 24UNF	8.00	5.00
C-6	2.00 ~ 6.00	13.10	36.00	3/8 - 24UNF	10.00	6.00
C-9	2.00 ~ 7.00	17.00	46.00	1/2 - 20UNF	14.00	9.00
C-12	3.00 ~ 9.00	21.00	50.00	5/8 - 18UNF	17.00	12.00
C-14	3.00 ~ 12.00	24.50	54.00	3/4 - 16UNF	21.00	14.00
C-16	3.00 ~ 14.00	31.00	70.00	M24 - 2.00	26.00	16.00
NT-1	3.00 ~ 12.00	8.20	30.10	1/4 - 28UNF	7.00	5.00

**** Todas las dimensiones están indicadas en milímetros.

A-124
Cabezal Multiple Para Perforado & Machueleado

Características & Dimensiones

Modelo	A-124
Tipo De Boquilla	*C-9*
Distancia Entre Centros Máxima	*124.00*
Distancia Entre Centros De Husillos Mínima	*26.00*
Relación De Velocidad Con El Husillo	*1 : 1*
Capacidad Máxima De Perforado	*Ø9*
Capacidad Máxima De Machueleado	*M8*
Numero De Husillos	
■ *Mínimo*	*2.00*
■ *Máximo*	*4.00*

**** *Todas las dimensiones están indicadas en milímetros.*

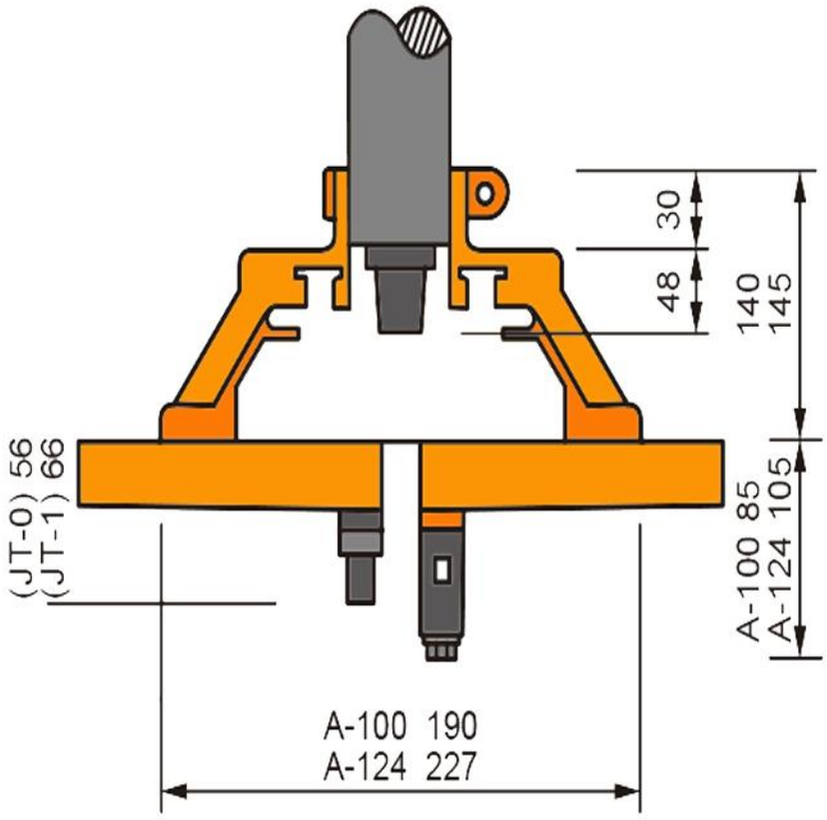

SERIE CT: PARA MACHUELEADO

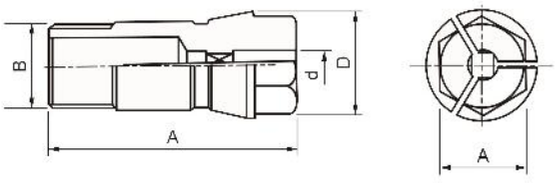

SERIE C: PARA PERFORADO

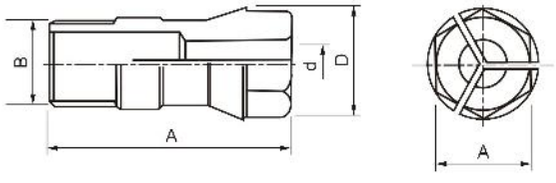

Características & Dimensiones

Boquillas Para Machueleado						
MODELO	Ød	ØD	ØL	B	A	CAPACIDAD Ø
CT-4	2.00 ~ 4.00	8.20	24.00	1/4 - 28UNF	6.00	M3.50 x 0.60
CT-5	2.00 ~ 5.00	10.80	31.50	5/16 - 24UNF	8.00	M4 x 0.70
CT-6	2.00 ~ 6.00	13.10	36.00	3/8 - 24UNF	10.00	M6 x 1.00
CT-9	2.00 ~ 7.00	17.00	46.00	1/2 - 20UNF	14.00	M8 x 1.25
CT-12	3.00 ~ 9.00	21.00	50.00	5/8 - 18UNF	17.00	M12 x 1.75
CT-14	3.00 ~ 12.00	24.50	54.00	3/4 - 16UNF	21.00	M14 x 2.00
CT-16	3.00 ~ 14.00	31.00	70.00	M24 - 2.00	26.00	M18 x 2.50
NT-1	2.00 ~ 5.00	8.20	30.10	1/4 - 28UNF	7.00	M4 x 0.70

Boquillas Para Perforado						
MODELO	Ød	ØD	ØL	B	A	CAPACIDAD Ø
C-4	2.00 ~ 4.00	8.20	24.00	1/4 - 28UNF	6.00	4.00
C-5	2.00 ~ 5.00	10.80	31.50	5/16 - 24UNF	8.00	5.00
C-6	2.00 ~ 6.00	13.10	36.00	3/8 - 24UNF	10.00	6.00
C-9	2.00 ~ 7.00	17.00	46.00	1/2 - 20UNF	14.00	9.00
C-12	3.00 ~ 9.00	21.00	50.00	5/8 - 18UNF	17.00	12.00
C-14	3.00 ~ 12.00	24.50	54.00	3/4 - 16UNF	21.00	14.00
C-16	3.00 ~ 14.00	31.00	70.00	M24 - 2.00	26.00	16.00
NT-1	3.00 ~ 12.00	8.20	30.10	1/4 - 28UNF	7.00	5.00

**** Todas las dimensiones están indicadas en milímetros.

A-124S
Cabezal Multiple Para Perforado & Machueleado

Características & Dimensiones

Modelo	A-124S
Tipo De Boquilla	*C-12*
Distancia Entre Centros Máxima	*124.00*
Distancia Entre Centros De Husillos Mínima	*28.00*
Relación De Velocidad Con El Husillo	*1 : 1*
Capacidad Máxima De Perforado	*Ø12*
Capacidad Máxima De Machueleado	*M12*
Numero De Husillos	
■ *Mínimo*	*2.00*
■ *Máximo*	*4.00*

**** *Todas las dimensiones están indicadas en milímetros.*

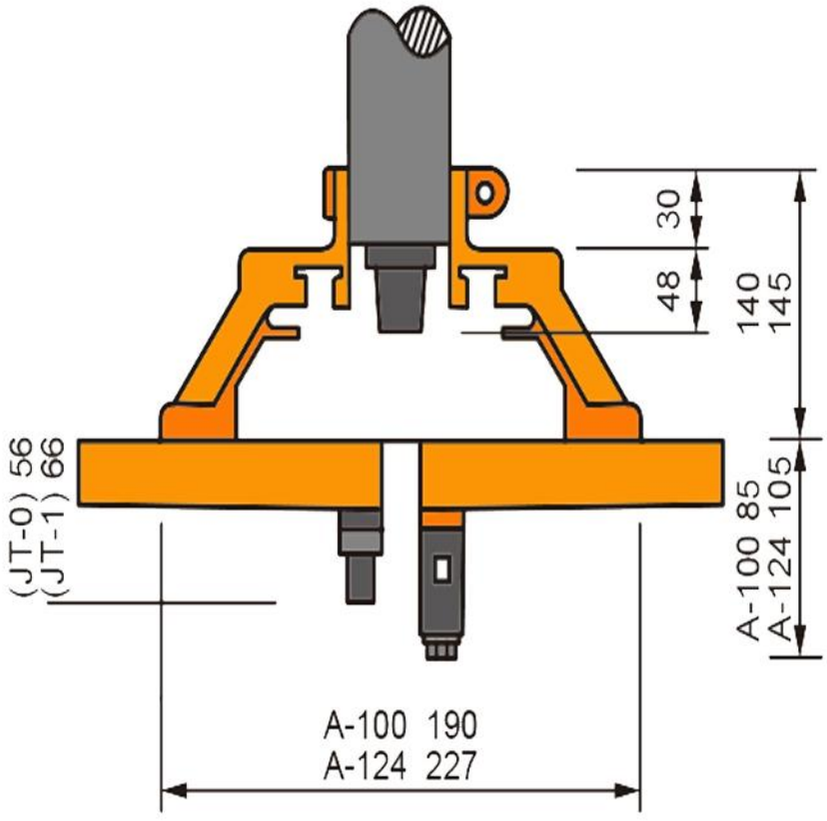

SERIE CT: PARA MACHUELEADO

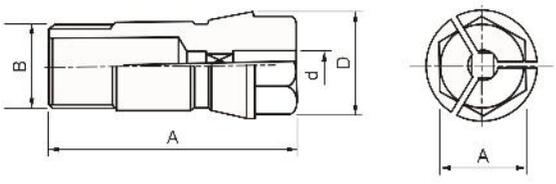

SERIE C: PARA PERFORADO

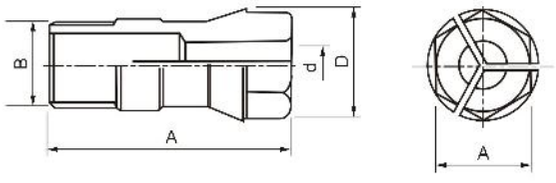

Características & Dimensiones

Boquillas Para Machueleado						
MODELO	Ød	ØD	ØL	B	A	CAPACIDAD Ø
CT-4	2.00 ~ 4.00	8.20	24.00	1/4 - 28UNF	6.00	M3.50 x 0.60
CT-5	2.00 ~ 5.00	10.80	31.50	5/16 - 24UNF	8.00	M4 x 0.70
CT-6	2.00 ~ 6.00	13.10	36.00	3/8 - 24UNF	10.00	M6 x 1.00
CT-9	2.00 ~ 7.00	17.00	46.00	1/2 - 20UNF	14.00	M8 x 1.25
CT-12	3.00 ~ 9.00	21.00	50.00	5/8 - 18UNF	17.00	M12 x 1.75
CT-14	3.00 ~ 12.00	24.50	54.00	3/4 - 16UNF	21.00	M14 x 2.00
CT-16	3.00 ~ 14.00	31.00	70.00	M24 - 2.00	26.00	M18 x 2.50
NT-1	2.00 ~ 5.00	8.20	30.10	1/4 - 28UNF	7.00	M4 x 0.70

Boquillas Para Perforado						
MODELO	Ød	ØD	ØL	B	A	CAPACIDAD Ø
C-4	2.00 ~ 4.00	8.20	24.00	1/4 - 28UNF	6.00	4.00
C-5	2.00 ~ 5.00	10.80	31.50	5/16 - 24UNF	8.00	5.00
C-6	2.00 ~ 6.00	13.10	36.00	3/8 - 24UNF	10.00	6.00
C-9	2.00 ~ 7.00	17.00	46.00	1/2 - 20UNF	14.00	9.00
C-12	3.00 ~ 9.00	21.00	50.00	5/8 - 18UNF	17.00	12.00
C-14	3.00 ~ 12.00	24.50	54.00	3/4 - 16UNF	21.00	14.00
C-16	3.00 ~ 14.00	31.00	70.00	M24 - 2.00	26.00	16.00
NT-1	3.00 ~ 12.00	8.20	30.10	1/4 - 28UNF	7.00	5.00

**** Todas las dimensiones están indicadas en milímetros.

D-170
Cabezal Multiple Para Perforado & Machueleado

Características & Dimensiones

Modelo	D-170
Tipo De Boquilla	*C-9*
Distancia Entre Centros Máxima	*170.00*
Distancia Entre Centros De Husillos Mínima	*38.00*
Relación De Velocidad Con El Husillo	*1 : 1.69*
Capacidad Máxima De Perforado	*Ø9*
Capacidad Máxima De Machueleado	*M8*
Numero De Husillos	
■ *Mínimo*	*2.00*
■ *Máximo*	*2.00*

**** *Todas las dimensiones están indicadas en milímetros.*

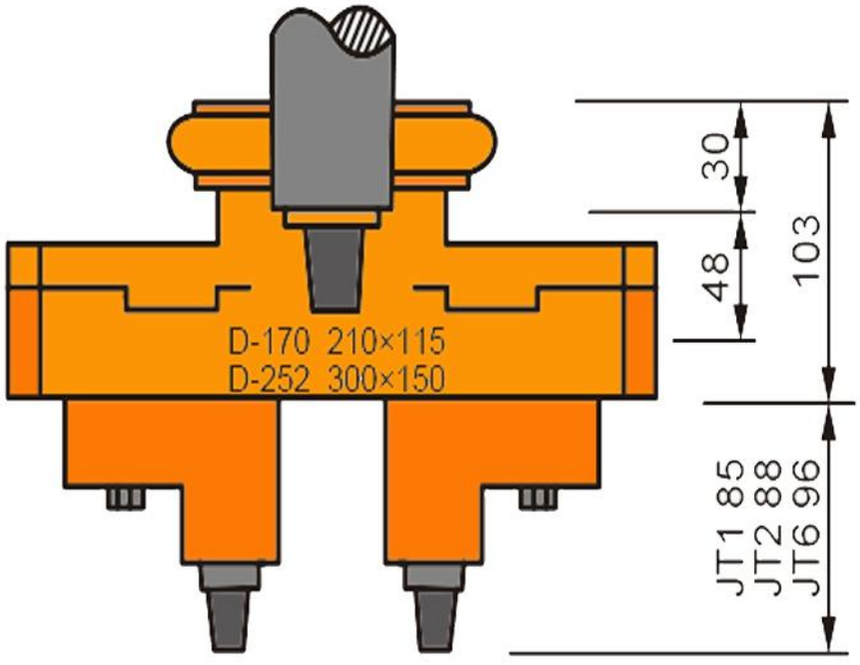

SERIE CT: PARA MACHUELEADO

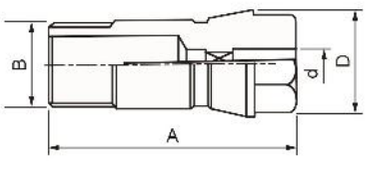

SERIE C: PARA PERFORADO

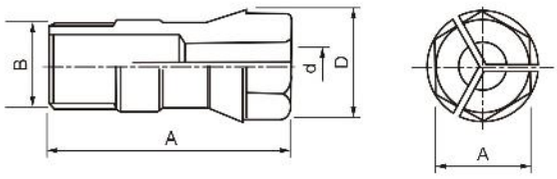

Características & Dimensiones

Boquillas Para Machueleado						
MODELO	Ød	ØD	ØL	B	A	CAPACIDAD Ø
CT-4	2.00 ~ 4.00	8.20	24.00	1/4 - 28UNF	6.00	M3.50 x 0.60
CT-5	2.00 ~ 5.00	10.80	31.50	5/16 - 24UNF	8.00	M4 x 0.70
CT-6	2.00 ~ 6.00	13.10	36.00	3/8 - 24UNF	10.00	M6 x 1.00
CT-9	2.00 ~ 7.00	17.00	46.00	1/2 - 20UNF	14.00	M8 x 1.25
CT-12	3.00 ~ 9.00	21.00	50.00	5/8 - 18UNF	17.00	M12 x 1.75
CT-14	3.00 ~ 12.00	24.50	54.00	3/4 - 16UNF	21.00	M14 x 2.00
CT-16	3.00 ~ 14.00	31.00	70.00	M24 - 2.00	26.00	M18 x 2.50
NT-1	2.00 ~ 5.00	8.20	30.10	1/4 - 28UNF	7.00	M4 x 0.70

Boquillas Para Perforado						
MODELO	Ød	ØD	ØL	B	A	CAPACIDAD Ø
C-4	2.00 ~ 4.00	8.20	24.00	1/4 - 28UNF	6.00	4.00
C-5	2.00 ~ 5.00	10.80	31.50	5/16 - 24UNF	8.00	5.00
C-6	2.00 ~ 6.00	13.10	36.00	3/8 - 24UNF	10.00	6.00
C-9	2.00 ~ 7.00	17.00	46.00	1/2 - 20UNF	14.00	9.00
C-12	3.00 ~ 9.00	21.00	50.00	5/8 - 18UNF	17.00	12.00
C-14	3.00 ~ 12.00	24.50	54.00	3/4 - 16UNF	21.00	14.00
C-16	3.00 ~ 14.00	31.00	70.00	M24 - 2.00	26.00	16.00
NT-1	3.00 ~ 12.00	8.20	30.10	1/4 - 28UNF	7.00	5.00

**** Todas las dimensiones están indicadas en milímetros.

D-176
Cabezal Multiple Para Perforado & Machueleado

Características & Dimensiones

Modelo	D-176
Tipo De Boquilla	*C-12*
Distancia Entre Centros Máxima	*176.00*
Distancia Entre Centros De Husillos Mínima	*46.00*
Relación De Velocidad Con El Husillo	*1 : 1.35*
Capacidad Máxima De Perforado	*Ø12*
Capacidad Máxima De Machueleado	*M12*
Numero De Husillos	
■ *Mínimo*	*2.00*
■ *Máximo*	*2.00*

**** *Todas las dimensiones están indicadas en milímetros.*

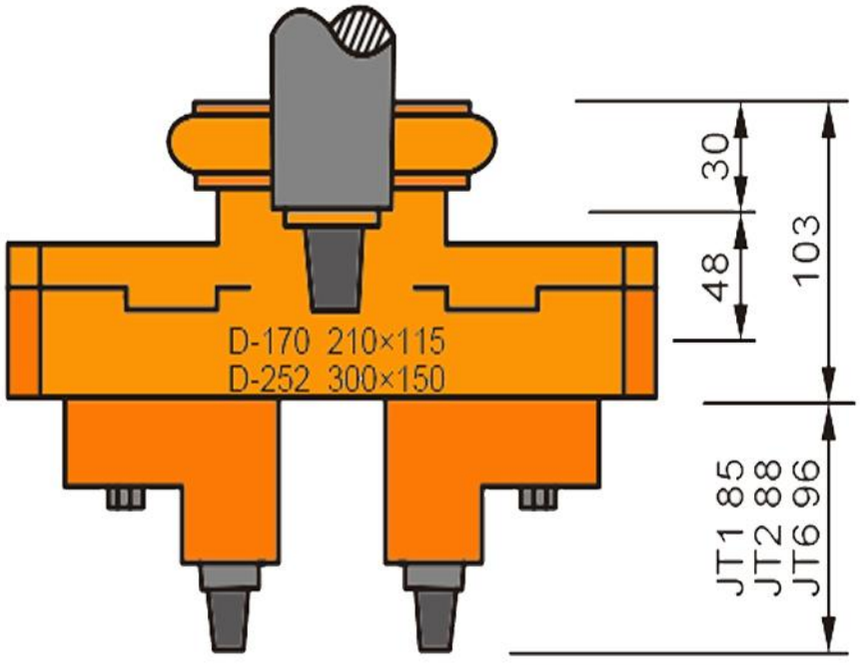

SERIE CT: PARA MACHUELEADO

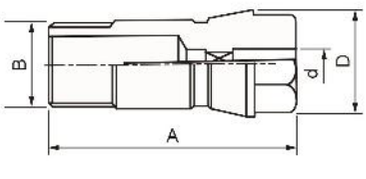

SERIE C: PARA PERFORADO

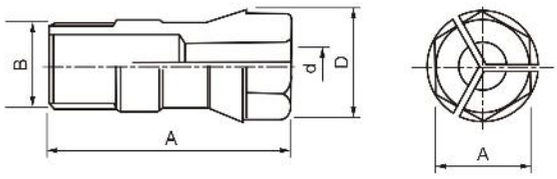

Características & Dimensiones

Boquillas Para Machueleado						
MODELO	Ød	ØD	ØL	B	A	CAPACIDAD Ø
CT-4	2.00 ~ 4.00	8.20	24.00	1/4 - 28UNF	6.00	M3.50 x 0.60
CT-5	2.00 ~ 5.00	10.80	31.50	5/16 - 24UNF	8.00	M4 x 0.70
CT-6	2.00 ~ 6.00	13.10	36.00	3/8 - 24UNF	10.00	M6 x 1.00
CT-9	2.00 ~ 7.00	17.00	46.00	1/2 - 20UNF	14.00	M8 x 1.25
CT-12	3.00 ~ 9.00	21.00	50.00	5/8 - 18UNF	17.00	M12 x 1.75
CT-14	3.00 ~ 12.00	24.50	54.00	3/4 - 16UNF	21.00	M14 x 2.00
CT-16	3.00 ~ 14.00	31.00	70.00	M24 - 2.00	26.00	M18 x 2.50
NT-1	2.00 ~ 5.00	8.20	30.10	1/4 - 28UNF	7.00	M4 x 0.70

Boquillas Para Perforado						
MODELO	Ød	ØD	ØL	B	A	CAPACIDAD Ø
C-4	2.00 ~ 4.00	8.20	24.00	1/4 - 28UNF	6.00	4.00
C-5	2.00 ~ 5.00	10.80	31.50	5/16 - 24UNF	8.00	5.00
C-6	2.00 ~ 6.00	13.10	36.00	3/8 - 24UNF	10.00	6.00
C-9	2.00 ~ 7.00	17.00	46.00	1/2 - 20UNF	14.00	9.00
C-12	3.00 ~ 9.00	21.00	50.00	5/8 - 18UNF	17.00	12.00
C-14	3.00 ~ 12.00	24.50	54.00	3/4 - 16UNF	21.00	14.00
C-16	3.00 ~ 14.00	31.00	70.00	M24 - 2.00	26.00	16.00
NT-1	3.00 ~ 12.00	8.20	30.10	1/4 - 28UNF	7.00	5.00

**** Todas las dimensiones están indicadas en milímetros.

D-183
Cabezal Multiple Para Perforado & Machueleado

Características & Dimensiones

Modelo	D-183
Tipo De Boquilla	*C-12*
Distancia Entre Centros Máxima	*183.00*
Distancia Entre Centros De Husillos Mínima	*56.00*
Relación De Velocidad Con El Husillo	*1 : 1*
Capacidad Máxima De Perforado	*Ø12*
Capacidad Máxima De Machueleado	*M12*
Numero De Husillos	
■ *Mínimo*	*2.00*
■ *Máximo*	*2.00*

**** *Todas las dimensiones están indicadas en milímetros.*

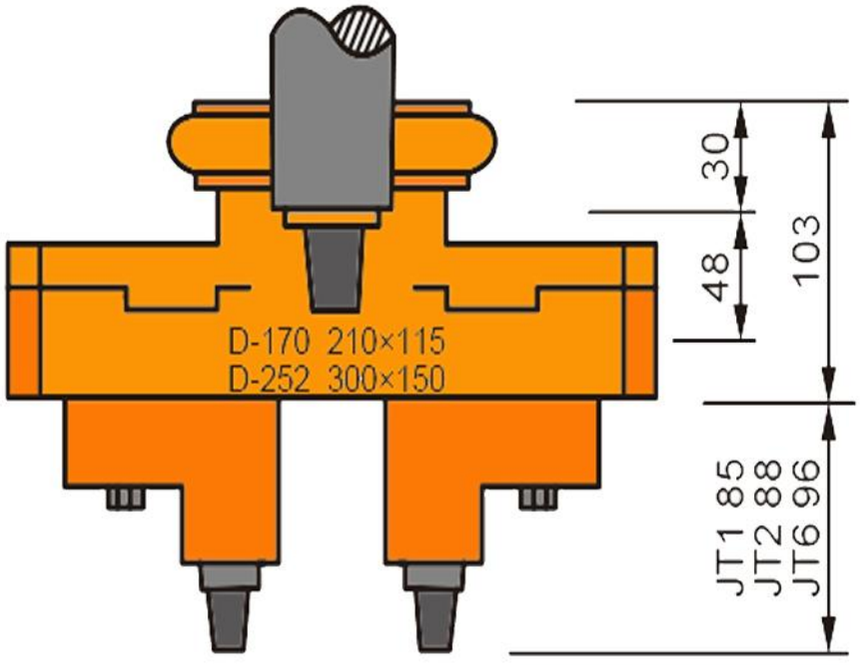

SERIE CT: PARA MACHUELEADO

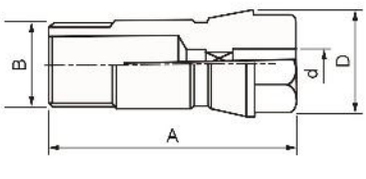

SERIE C: PARA PERFORADO

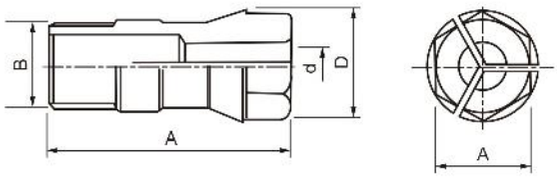

Características & Dimensiones

Boquillas Para Machueleado						
MODELO	Ød	ØD	ØL	B	A	CAPACIDAD Ø
CT-4	2.00 ~ 4.00	8.20	24.00	1/4 - 28UNF	6.00	M3.50 x 0.60
CT-5	2.00 ~ 5.00	10.80	31.50	5/16 - 24UNF	8.00	M4 x 0.70
CT-6	2.00 ~ 6.00	13.10	36.00	3/8 - 24UNF	10.00	M6 x 1.00
CT-9	2.00 ~ 7.00	17.00	46.00	1/2 - 20UNF	14.00	M8 x 1.25
CT-12	3.00 ~ 9.00	21.00	50.00	5/8 - 18UNF	17.00	M12 x 1.75
CT-14	3.00 ~ 12.00	24.50	54.00	3/4 - 16UNF	21.00	M14 x 2.00
CT-16	3.00 ~ 14.00	31.00	70.00	M24 - 2.00	26.00	M18 x 2.50
NT-1	2.00 ~ 5.00	8.20	30.10	1/4 - 28UNF	7.00	M4 x 0.70

Boquillas Para Perforado						
MODELO	Ød	ØD	ØL	B	A	CAPACIDAD Ø
C-4	2.00 ~ 4.00	8.20	24.00	1/4 - 28UNF	6.00	4.00
C-5	2.00 ~ 5.00	10.80	31.50	5/16 - 24UNF	8.00	5.00
C-6	2.00 ~ 6.00	13.10	36.00	3/8 - 24UNF	10.00	6.00
C-9	2.00 ~ 7.00	17.00	46.00	1/2 - 20UNF	14.00	9.00
C-12	3.00 ~ 9.00	21.00	50.00	5/8 - 18UNF	17.00	12.00
C-14	3.00 ~ 12.00	24.50	54.00	3/4 - 16UNF	21.00	14.00
C-16	3.00 ~ 14.00	31.00	70.00	M24 - 2.00	26.00	16.00
NT-1	3.00 ~ 12.00	8.20	30.10	1/4 - 28UNF	7.00	5.00

**** Todas las dimensiones están indicadas en milímetros.

D-177
Cabezal Multiple Para Perforado & Machueleado

Características & Dimensiones

Modelo	D-177
Tipo De Boquilla	*C-9*
Distancia Entre Centros Máxima	*177.00*
Distancia Entre Centros De Husillos Mínima	*37.00*
Relación De Velocidad Con El Husillo	*1 : 3*
Capacidad Máxima De Perforado	*Ø9*
Capacidad Máxima De Machueleado	*M8*
Numero De Husillos	
■ *Mínimo*	*2.00*
■ *Máximo*	*4.00*

**** *Todas las dimensiones están indicadas en milímetros.*

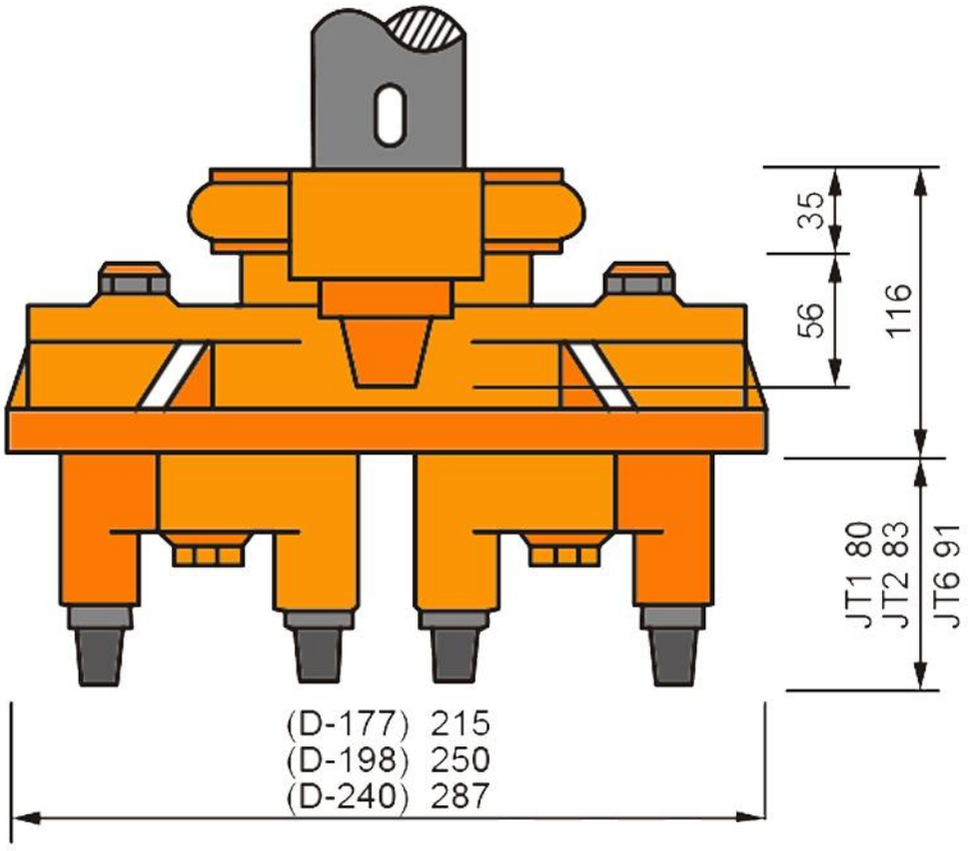

SERIE CT: PARA MACHUELEADO

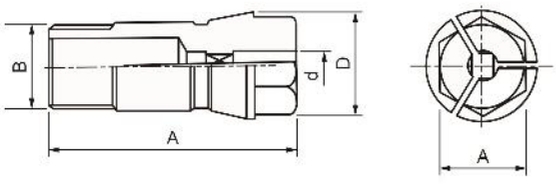

SERIE C: PARA PERFORADO

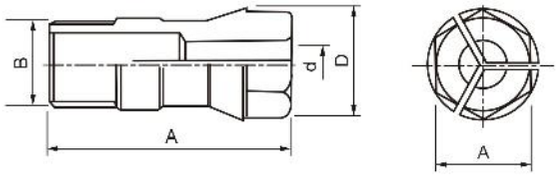

Características & Dimensiones

Boquillas Para Machueleado						
MODELO	Ød	ØD	ØL	B	A	CAPACIDAD Ø
CT-4	2.00 ~ 4.00	8.20	24.00	1/4 - 28UNF	6.00	M3.50 x 0.60
CT-5	2.00 ~ 5.00	10.80	31.50	5/16 - 24UNF	8.00	M4 x 0.70
CT-6	2.00 ~ 6.00	13.10	36.00	3/8 - 24UNF	10.00	M6 x 1.00
CT-9	2.00 ~ 7.00	17.00	46.00	1/2 - 20UNF	14.00	M8 x 1.25
CT-12	3.00 ~ 9.00	21.00	50.00	5/8 - 18UNF	17.00	M12 x 1.75
CT-14	3.00 ~ 12.00	24.50	54.00	3/4 - 16UNF	21.00	M14 x 2.00
CT-16	3.00 ~ 14.00	31.00	70.00	M24 - 2.00	26.00	M18 x 2.50
NT-1	2.00 ~ 5.00	8.20	30.10	1/4 - 28UNF	7.00	M4 x 0.70

Boquillas Para Perforado						
MODELO	Ød	ØD	ØL	B	A	CAPACIDAD Ø
C-4	2.00 ~ 4.00	8.20	24.00	1/4 - 28UNF	6.00	4.00
C-5	2.00 ~ 5.00	10.80	31.50	5/16 - 24UNF	8.00	5.00
C-6	2.00 ~ 6.00	13.10	36.00	3/8 - 24UNF	10.00	6.00
C-9	2.00 ~ 7.00	17.00	46.00	1/2 - 20UNF	14.00	9.00
C-12	3.00 ~ 9.00	21.00	50.00	5/8 - 18UNF	17.00	12.00
C-14	3.00 ~ 12.00	24.50	54.00	3/4 - 16UNF	21.00	14.00
C-16	3.00 ~ 14.00	31.00	70.00	M24 - 2.00	26.00	16.00
NT-1	3.00 ~ 12.00	8.20	30.10	1/4 - 28UNF	7.00	5.00

**** Todas las dimensiones están indicadas en milímetros.

D-198
Cabezal Multiple Para Perforado & Machueleado

Características & Dimensiones

Modelo	D-198
Tipo De Boquilla	*C-12*
Distancia Entre Centros Máxima	*198.00*
Distancia Entre Centros De Husillos Mínima	*45.00*
Relación De Velocidad Con El Husillo	*1 : 2.9*
Capacidad Máxima De Perforado	*Ø12*
Capacidad Máxima De Machueleado	*M12*
Numero De Husillos	
■ *Mínimo*	*2.00*
■ *Máximo*	*4.00*

**** *Todas las dimensiones están indicadas en milímetros.*

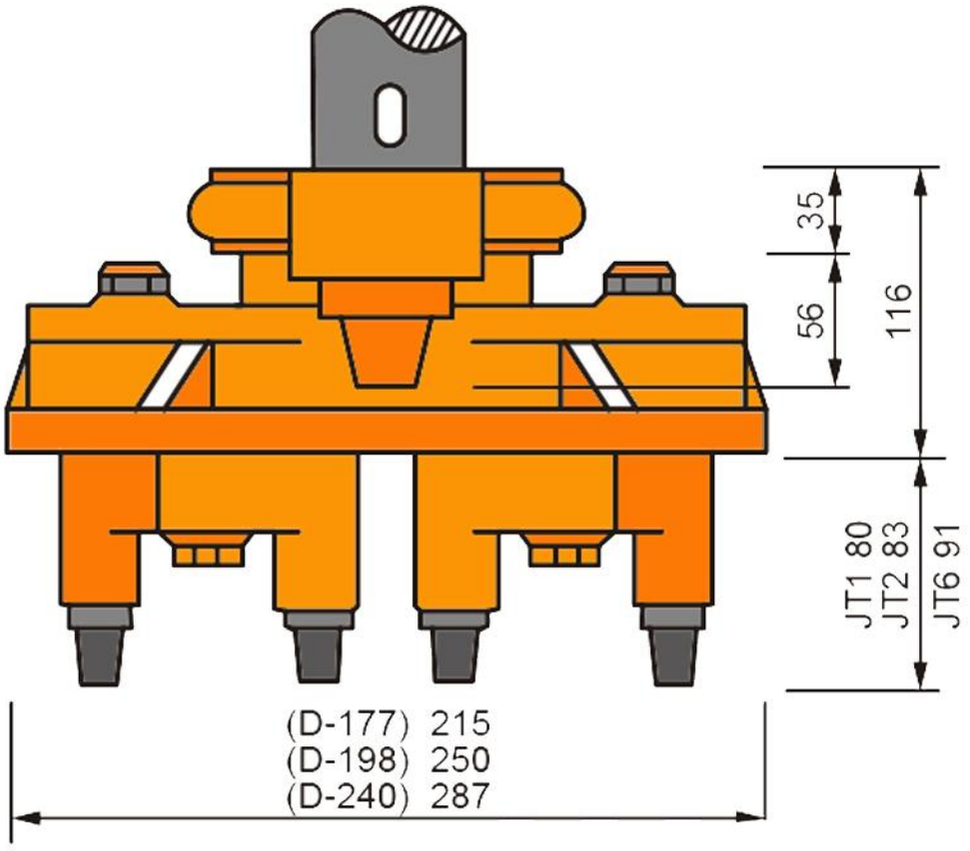

SERIE CT: PARA MACHUELEADO

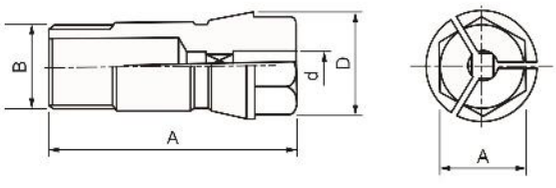

SERIE C: PARA PERFORADO

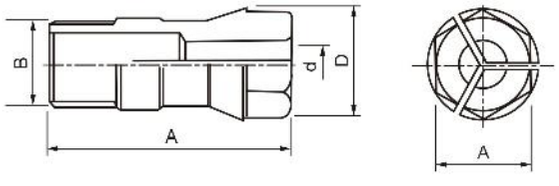

Características & Dimensiones

Boquillas Para Machueleado						
MODELO	Ød	ØD	ØL	B	A	CAPACIDAD Ø
CT-4	2.00 ~ 4.00	8.20	24.00	1/4 - 28UNF	6.00	M3.50 x 0.60
CT-5	2.00 ~ 5.00	10.80	31.50	5/16 - 24UNF	8.00	M4 x 0.70
CT-6	2.00 ~ 6.00	13.10	36.00	3/8 - 24UNF	10.00	M6 x 1.00
CT-9	2.00 ~ 7.00	17.00	46.00	1/2 - 20UNF	14.00	M8 x 1.25
CT-12	3.00 ~ 9.00	21.00	50.00	5/8 - 18UNF	17.00	M12 x 1.75
CT-14	3.00 ~ 12.00	24.50	54.00	3/4 - 16UNF	21.00	M14 x 2.00
CT-16	3.00 ~ 14.00	31.00	70.00	M24 - 2.00	26.00	M18 x 2.50
NT-1	2.00 ~ 5.00	8.20	30.10	1/4 - 28UNF	7.00	M4 x 0.70

Boquillas Para Perforado						
MODELO	Ød	ØD	ØL	B	A	CAPACIDAD Ø
C-4	2.00 ~ 4.00	8.20	24.00	1/4 - 28UNF	6.00	4.00
C-5	2.00 ~ 5.00	10.80	31.50	5/16 - 24UNF	8.00	5.00
C-6	2.00 ~ 6.00	13.10	36.00	3/8 - 24UNF	10.00	6.00
C-9	2.00 ~ 7.00	17.00	46.00	1/2 - 20UNF	14.00	9.00
C-12	3.00 ~ 9.00	21.00	50.00	5/8 - 18UNF	17.00	12.00
C-14	3.00 ~ 12.00	24.50	54.00	3/4 - 16UNF	21.00	14.00
C-16	3.00 ~ 14.00	31.00	70.00	M24 - 2.00	26.00	16.00
NT-1	3.00 ~ 12.00	8.20	30.10	1/4 - 28UNF	7.00	5.00

**** Todas las dimensiones están indicadas en milímetros.

D-240
Cabezal Multiple Para Perforado & Machueleado

Características & Dimensiones

Modelo	D-240
Tipo De Boquilla	*C-12*
Distancia Entre Centros Máxima	*240.00*
Distancia Entre Centros De Husillos Mínima	*55.00*
Relación De Velocidad Con El Husillo	*1 : 3.2*
Capacidad Máxima De Perforado	*Ø12*
Capacidad Máxima De Machueleado	*M12*
Numero De Husillos	
■ *Mínimo*	*2.00*
■ *Máximo*	*4.00*

**** *Todas las dimensiones están indicadas en milímetros.*

Características & Dimensiones

Boquillas Para Machueleado						
MODELO	Ød	ØD	ØL	B	A	CAPACIDAD Ø
CT-4	2.00 ~ 4.00	8.20	24.00	1/4 - 28UNF	6.00	M3.50 x 0.60
CT-5	2.00 ~ 5.00	10.80	31.50	5/16 - 24UNF	8.00	M4 x 0.70
CT-6	2.00 ~ 6.00	13.10	36.00	3/8 - 24UNF	10.00	M6 x 1.00
CT-9	2.00 ~ 7.00	17.00	46.00	1/2 - 20UNF	14.00	M8 x 1.25
CT-12	3.00 ~ 9.00	21.00	50.00	5/8 - 18UNF	17.00	M12 x 1.75
CT-14	3.00 ~ 12.00	24.50	54.00	3/4 - 16UNF	21.00	M14 x 2.00
CT-16	3.00 ~ 14.00	31.00	70.00	M24 - 2.00	26.00	M18 x 2.50
NT-1	2.00 ~ 5.00	8.20	30.10	1/4 - 28UNF	7.00	M4 x 0.70

Boquillas Para Perforado						
MODELO	Ød	ØD	ØL	B	A	CAPACIDAD Ø
C-4	2.00 ~ 4.00	8.20	24.00	1/4 - 28UNF	6.00	4.00
C-5	2.00 ~ 5.00	10.80	31.50	5/16 - 24UNF	8.00	5.00
C-6	2.00 ~ 6.00	13.10	36.00	3/8 - 24UNF	10.00	6.00
C-9	2.00 ~ 7.00	17.00	46.00	1/2 - 20UNF	14.00	9.00
C-12	3.00 ~ 9.00	21.00	50.00	5/8 - 18UNF	17.00	12.00
C-14	3.00 ~ 12.00	24.50	54.00	3/4 - 16UNF	21.00	14.00
C-16	3.00 ~ 14.00	31.00	70.00	M24 - 2.00	26.00	16.00
NT-1	3.00 ~ 12.00	8.20	30.10	1/4 - 28UNF	7.00	5.00

**** Todas las dimensiones están indicadas en milímetros.

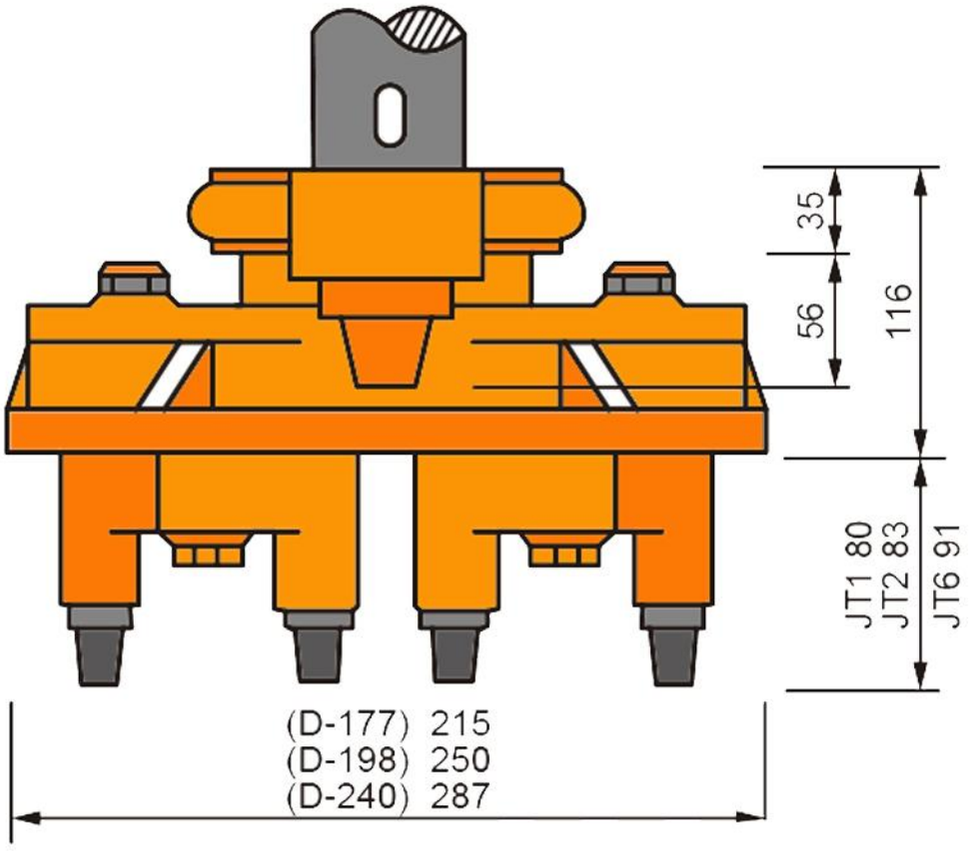

SERIE CT: PARA MACHUELEADO

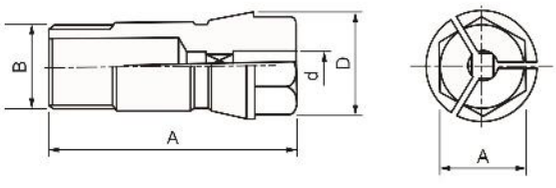

SERIE C: PARA PERFORADO

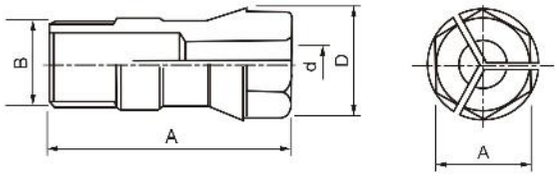

NT-108
Cabezal Multiple Para Perforado / Machueleado

Características & Dimensiones

Modelo	NT-108
Tipo De Boquilla	*C-6*
Distancia Entre Centros Máxima	*108.00*
Distancia Entre Centros De Husillos Mínima	*18.00*
Relación De Velocidad Con El Husillo	*1 : 1*
Capacidad Máxima De Perforado	*Ø6*
Capacidad Máxima De Machueleado	*M6*
Numero De Husillos	
■ *Mínimo*	*2.00*
■ *Máximo*	*2.00*

**** *Todas las dimensiones están indicadas en milímetros.*

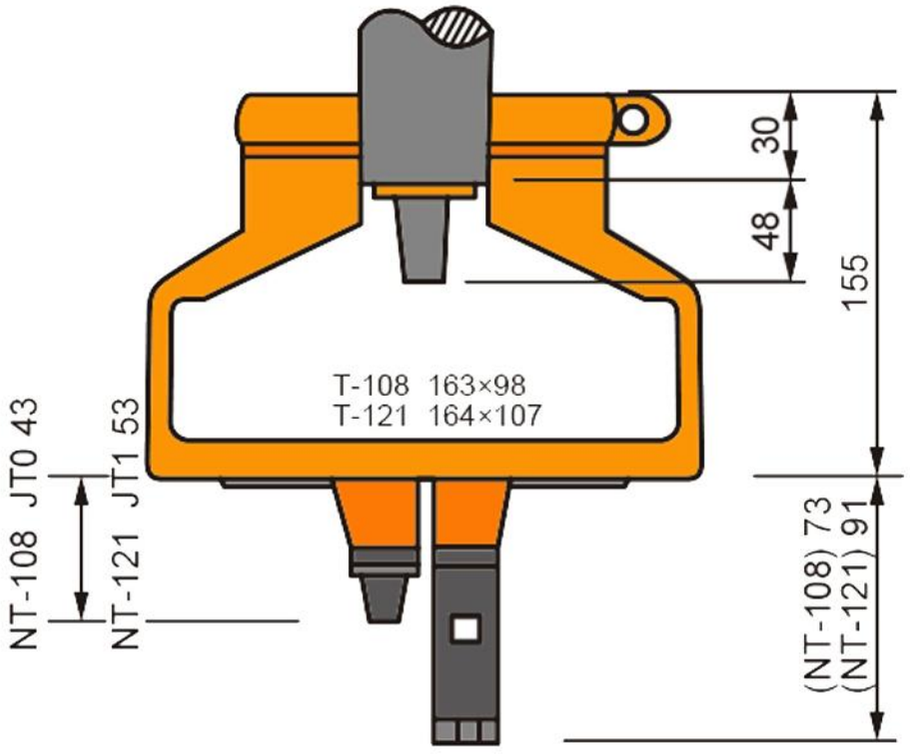

SERIE CT: PARA MACHUELEADO

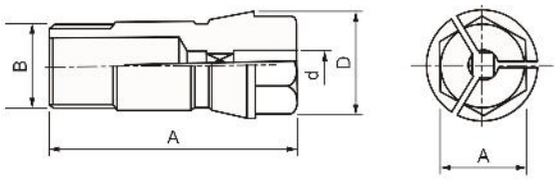

SERIE C: PARA PERFORADO

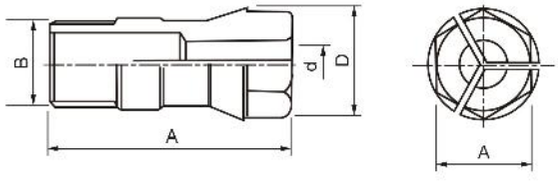

Características & Dimensiones

Boquillas Para Machueleado						
MODELO	Ød	ØD	ØL	B	A	CAPACIDAD Ø
CT-4	2.00 ~ 4.00	8.20	24.00	1/4 - 28UNF	6.00	M3.50 x 0.60
CT-5	2.00 ~ 5.00	10.80	31.50	5/16 - 24UNF	8.00	M4 x 0.70
CT-6	2.00 ~ 6.00	13.10	36.00	3/8 - 24UNF	10.00	M6 x 1.00
CT-9	2.00 ~ 7.00	17.00	46.00	1/2 - 20UNF	14.00	M8 x 1.25
CT-12	3.00 ~ 9.00	21.00	50.00	5/8 - 18UNF	17.00	M12 x 1.75
CT-14	3.00 ~ 12.00	24.50	54.00	3/4 - 16UNF	21.00	M14 x 2.00
CT-16	3.00 ~ 14.00	31.00	70.00	M24 - 2.00	26.00	M18 x 2.50
NT-1	2.00 ~ 5.00	8.20	30.10	1/4 - 28UNF	7.00	M4 x 0.70

Boquillas Para Perforado						
MODELO	Ød	ØD	ØL	B	A	CAPACIDAD Ø
C-4	2.00 ~ 4.00	8.20	24.00	1/4 - 28UNF	6.00	4.00
C-5	2.00 ~ 5.00	10.80	31.50	5/16 - 24UNF	8.00	5.00
C-6	2.00 ~ 6.00	13.10	36.00	3/8 - 24UNF	10.00	6.00
C-9	2.00 ~ 7.00	17.00	46.00	1/2 - 20UNF	14.00	9.00
C-12	3.00 ~ 9.00	21.00	50.00	5/8 - 18UNF	17.00	12.00
C-14	3.00 ~ 12.00	24.50	54.00	3/4 - 16UNF	21.00	14.00
C-16	3.00 ~ 14.00	31.00	70.00	M24 - 2.00	26.00	16.00
NT-1	3.00 ~ 12.00	8.20	30.10	1/4 - 28UNF	7.00	5.00

**** Todas las dimensiones están indicadas en milímetros.

NT-121 (C-9)
Cabezal Multiple Para Perforado / Machueleado

Características & Dimensiones

Modelo	NT-121
Tipo De Boquilla	*C-9*
Distancia Entre Centros Máxima	*121.00*
Distancia Entre Centros De Husillos Mínima	*27.50*
Relación De Velocidad Con El Husillo	*1 : 1*
Capacidad Máxima De Perforado	*Ø9*
Capacidad Máxima De Machueleado	*M8*
Numero De Husillos	
■ *Mínimo*	*2.00*
■ *Máximo*	*2.00*

**** *Todas las dimensiones están indicadas en milímetros.*

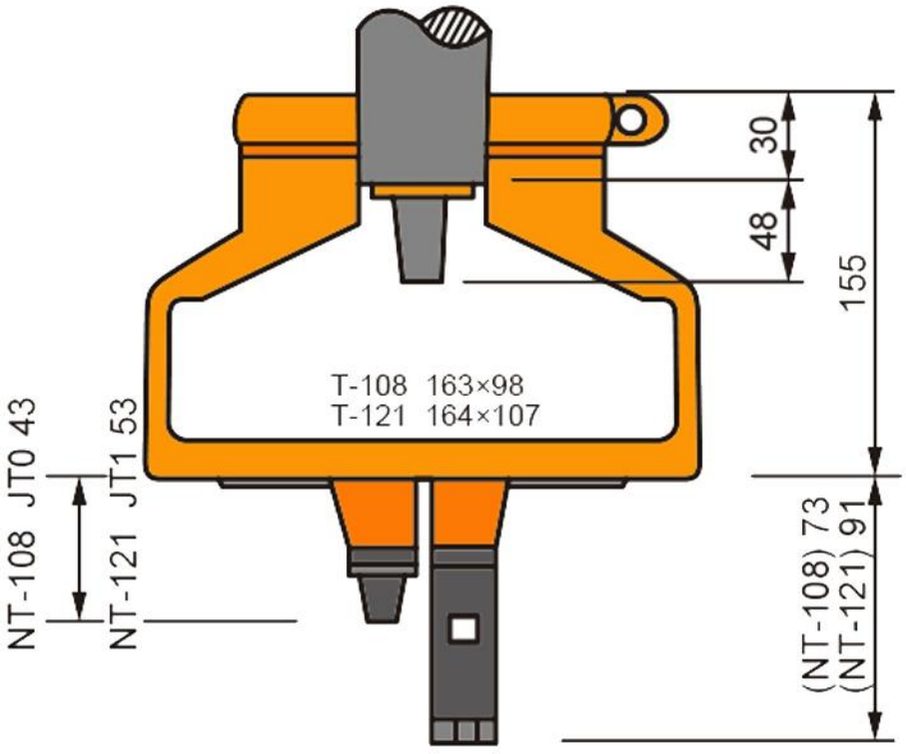

SERIE CT: PARA MACHUELEADO

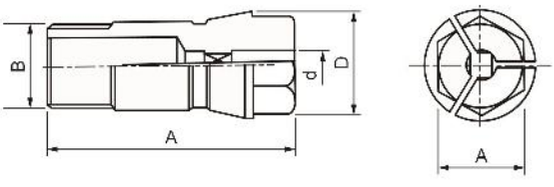

SERIE C: PARA PERFORADO

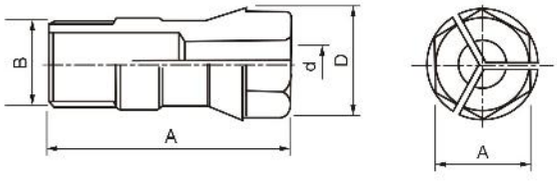

Características & Dimensiones

Boquillas Para Machueleado						
MODELO	Ød	ØD	ØL	B	A	CAPACIDAD Ø
CT-4	2.00 ~ 4.00	8.20	24.00	1/4 - 28UNF	6.00	M3.50 x 0.60
CT-5	2.00 ~ 5.00	10.80	31.50	5/16 - 24UNF	8.00	M4 x 0.70
CT-6	2.00 ~ 6.00	13.10	36.00	3/8 - 24UNF	10.00	M6 x 1.00
CT-9	2.00 ~ 7.00	17.00	46.00	1/2 - 20UNF	14.00	M8 x 1.25
CT-12	3.00 ~ 9.00	21.00	50.00	5/8 - 18UNF	17.00	M12 x 1.75
CT-14	3.00 ~ 12.00	24.50	54.00	3/4 - 16UNF	21.00	M14 x 2.00
CT-16	3.00 ~ 14.00	31.00	70.00	M24 - 2.00	26.00	M18 x 2.50
NT-1	2.00 ~ 5.00	8.20	30.10	1/4 - 28UNF	7.00	M4 x 0.70

Boquillas Para Perforado						
MODELO	Ød	ØD	ØL	B	A	CAPACIDAD Ø
C-4	2.00 ~ 4.00	8.20	24.00	1/4 - 28UNF	6.00	4.00
C-5	2.00 ~ 5.00	10.80	31.50	5/16 - 24UNF	8.00	5.00
C-6	2.00 ~ 6.00	13.10	36.00	3/8 - 24UNF	10.00	6.00
C-9	2.00 ~ 7.00	17.00	46.00	1/2 - 20UNF	14.00	9.00
C-12	3.00 ~ 9.00	21.00	50.00	5/8 - 18UNF	17.00	12.00
C-14	3.00 ~ 12.00	24.50	54.00	3/4 - 16UNF	21.00	14.00
C-16	3.00 ~ 14.00	31.00	70.00	M24 - 2.00	26.00	16.00
NT-1	3.00 ~ 12.00	8.20	30.10	1/4 - 28UNF	7.00	5.00

**** Todas las dimensiones están indicadas en milímetros.

NT-121 (C-12)
Cabezal Multiple Para Perforado / Machueleado

Características & Dimensiones

Modelo	NT-121
Tipo De Boquilla	*C-12*
Distancia Entre Centros Máxima	*121.00*
Distancia Entre Centros De Husillos Mínima	*27.50*
Relación De Velocidad Con El Husillo	*1 : 1*
Capacidad Máxima De Perforado	*Ø12*
Capacidad Máxima De Machueleado	*M12*
Numero De Husillos	
■ *Mínimo*	*2.00*
■ *Máximo*	*2.00*

**** *Todas las dimensiones están indicadas en milímetros.*

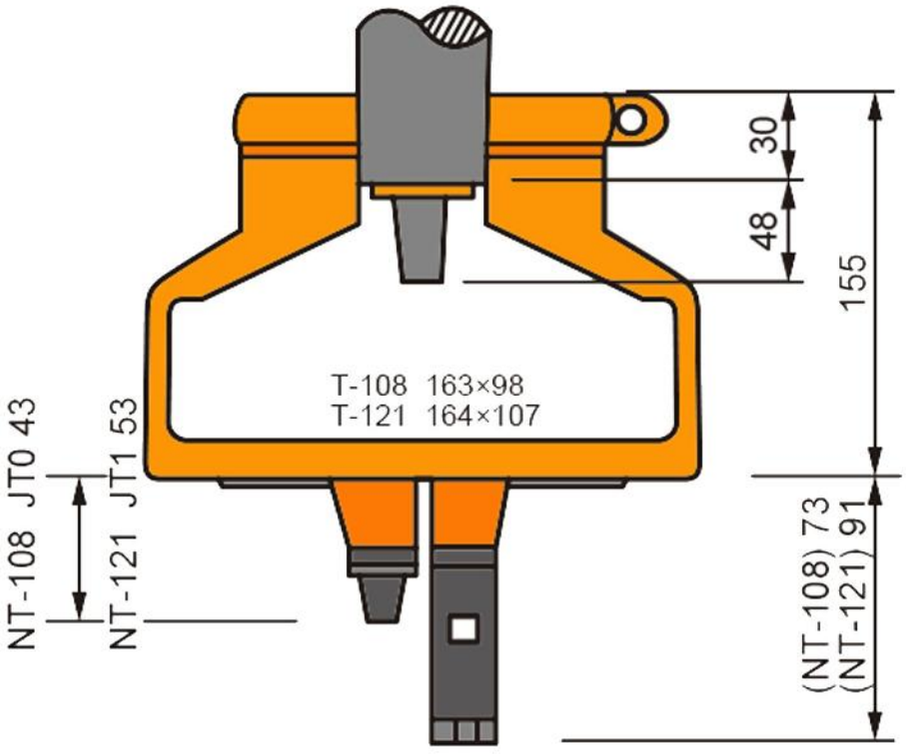

SERIE CT: PARA MACHUELEADO

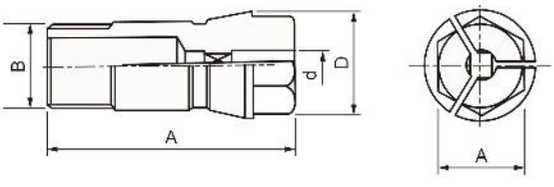

SERIE C: PARA PERFORADO

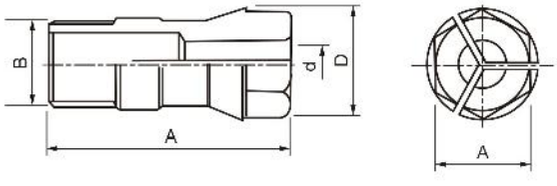

Características & Dimensiones

Boquillas Para Machueleado						
MODELO	Ød	ØD	ØL	B	A	CAPACIDAD Ø
CT-4	2.00 ~ 4.00	8.20	24.00	1/4 - 28UNF	6.00	M3.50 x 0.60
CT-5	2.00 ~ 5.00	10.80	31.50	5/16 - 24UNF	8.00	M4 x 0.70
CT-6	2.00 ~ 6.00	13.10	36.00	3/8 - 24UNF	10.00	M6 x 1.00
CT-9	2.00 ~ 7.00	17.00	46.00	1/2 - 20UNF	14.00	M8 x 1.25
CT-12	3.00 ~ 9.00	21.00	50.00	5/8 - 18UNF	17.00	M12 x 1.75
CT-14	3.00 ~ 12.00	24.50	54.00	3/4 - 16UNF	21.00	M14 x 2.00
CT-16	3.00 ~ 14.00	31.00	70.00	M24 - 2.00	26.00	M18 x 2.50
NT-1	2.00 ~ 5.00	8.20	30.10	1/4 - 28UNF	7.00	M4 x 0.70

Boquillas Para Perforado						
MODELO	Ød	ØD	ØL	B	A	CAPACIDAD Ø
C-4	2.00 ~ 4.00	8.20	24.00	1/4 - 28UNF	6.00	4.00
C-5	2.00 ~ 5.00	10.80	31.50	5/16 - 24UNF	8.00	5.00
C-6	2.00 ~ 6.00	13.10	36.00	3/8 - 24UNF	10.00	6.00
C-9	2.00 ~ 7.00	17.00	46.00	1/2 - 20UNF	14.00	9.00
C-12	3.00 ~ 9.00	21.00	50.00	5/8 - 18UNF	17.00	12.00
C-14	3.00 ~ 12.00	24.50	54.00	3/4 - 16UNF	21.00	14.00
C-16	3.00 ~ 14.00	31.00	70.00	M24 - 2.00	26.00	16.00
NT-1	3.00 ~ 12.00	8.20	30.10	1/4 - 28UNF	7.00	5.00

**** Todas las dimensiones están indicadas en milímetros.

T-71

Cabezal Multiple Para Perforado & Machueleado

Características & Dimensiones

Modelo	T-71
Tipo De Boquilla	*N-1*
Distancia Entre Centros Máxima	*71.00*
Distancia Entre Centros De Husillos Mínima	*10.00*
Relación De Velocidad Con El Husillo	*1 : 1*
Capacidad Máxima De Perforado	*Ø5*
Capacidad Máxima De Machueleado	*M4*
Numero De Husillos	
■ *Mínimo*	*2.00*
■ *Máximo*	*2.00*

**** *Todas las dimensiones están indicadas en milímetros.*

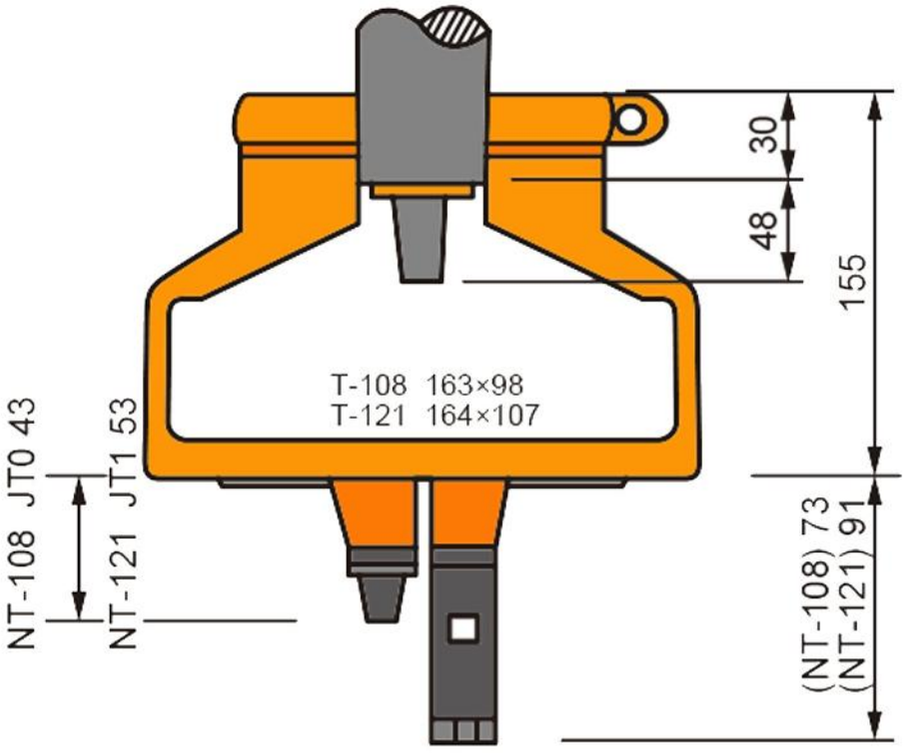

SERIE CT: PARA MACHUELEADO

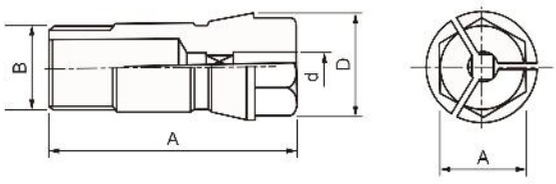

SERIE C: PARA PERFORADO

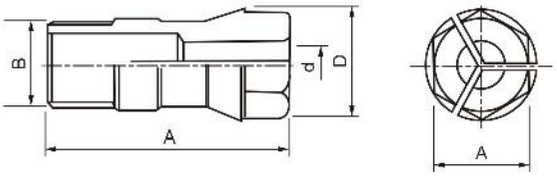

Características & Dimensiones

Boquillas Para Machueleado						
MODELO	Ød	ØD	ØL	B	A	CAPACIDAD Ø
CT-4	2.00 ~ 4.00	8.20	24.00	1/4 - 28UNF	6.00	M3.50 x 0.60
CT-5	2.00 ~ 5.00	10.80	31.50	5/16 - 24UNF	8.00	M4 x 0.70
CT-6	2.00 ~ 6.00	13.10	36.00	3/8 - 24UNF	10.00	M6 x 1.00
CT-9	2.00 ~ 7.00	17.00	46.00	1/2 - 20UNF	14.00	M8 x 1.25
CT-12	3.00 ~ 9.00	21.00	50.00	5/8 - 18UNF	17.00	M12 x 1.75
CT-14	3.00 ~ 12.00	24.50	54.00	3/4 - 16UNF	21.00	M14 x 2.00
CT-16	3.00 ~ 14.00	31.00	70.00	M24 - 2.00	26.00	M18 x 2.50
NT-1	2.00 ~ 5.00	8.20	30.10	1/4 - 28UNF	7.00	M4 x 0.70

Boquillas Para Perforado						
MODELO	Ød	ØD	ØL	B	A	CAPACIDAD Ø
C-4	2.00 ~ 4.00	8.20	24.00	1/4 - 28UNF	6.00	4.00
C-5	2.00 ~ 5.00	10.80	31.50	5/16 - 24UNF	8.00	5.00
C-6	2.00 ~ 6.00	13.10	36.00	3/8 - 24UNF	10.00	6.00
C-9	2.00 ~ 7.00	17.00	46.00	1/2 - 20UNF	14.00	9.00
C-12	3.00 ~ 9.00	21.00	50.00	5/8 - 18UNF	17.00	12.00
C-14	3.00 ~ 12.00	24.50	54.00	3/4 - 16UNF	21.00	14.00
C-16	3.00 ~ 14.00	31.00	70.00	M24 - 2.00	26.00	16.00
NT-1	3.00 ~ 12.00	8.20	30.10	1/4 - 28UNF	7.00	5.00

**** Todas las dimensiones están indicadas en milímetros.

T-74
Cabezal Multiple Para Perforado / Machueleado

Características & Dimensiones

Modelo	T-74
Tipo De Boquilla	*C-5*
Distancia Entre Centros Máxima	*74.00*
Distancia Entre Centros De Husillos Mínima	*12.00*
Relación De Velocidad Con El Husillo	*1 : 1*
Capacidad Máxima De Perforado	*Ø5*
Capacidad Máxima De Machueleado	*M4*
Numero De Husillos	
■ *Mínimo*	*2.00*
■ *Máximo*	*2.00*

**** *Todas las dimensiones están indicadas en milímetros.*

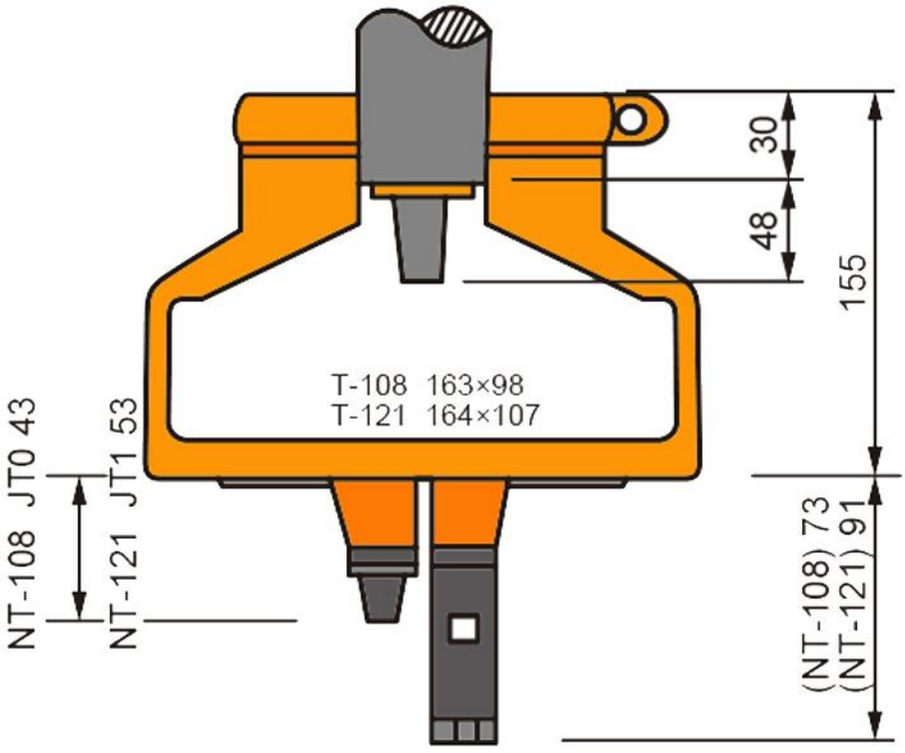

SERIE CT: PARA MACHUELEADO

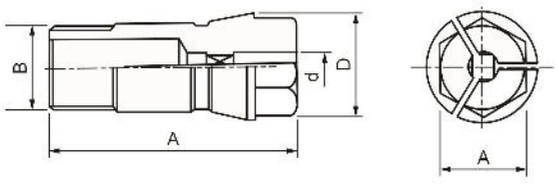

SERIE C: PARA PERFORADO

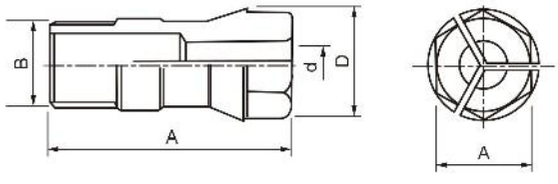

Características & Dimensiones

Boquillas Para Machueleado						
MODELO	Ød	ØD	ØL	B	A	CAPACIDAD Ø
CT-4	2.00 ~ 4.00	8.20	24.00	1/4 - 28UNF	6.00	M3.50 x 0.60
CT-5	2.00 ~ 5.00	10.80	31.50	5/16 - 24UNF	8.00	M4 x 0.70
CT-6	2.00 ~ 6.00	13.10	36.00	3/8 - 24UNF	10.00	M6 x 1.00
CT-9	2.00 ~ 7.00	17.00	46.00	1/2 - 20UNF	14.00	M8 x 1.25
CT-12	3.00 ~ 9.00	21.00	50.00	5/8 - 18UNF	17.00	M12 x 1.75
CT-14	3.00 ~ 12.00	24.50	54.00	3/4 - 16UNF	21.00	M14 x 2.00
CT-16	3.00 ~ 14.00	31.00	70.00	M24 - 2.00	26.00	M18 x 2.50
NT-1	2.00 ~ 5.00	8.20	30.10	1/4 - 28UNF	7.00	M4 x 0.70

Boquillas Para Perforado						
MODELO	Ød	ØD	ØL	B	A	CAPACIDAD Ø
C-4	2.00 ~ 4.00	8.20	24.00	1/4 - 28UNF	6.00	4.00
C-5	2.00 ~ 5.00	10.80	31.50	5/16 - 24UNF	8.00	5.00
C-6	2.00 ~ 6.00	13.10	36.00	3/8 - 24UNF	10.00	6.00
C-9	2.00 ~ 7.00	17.00	46.00	1/2 - 20UNF	14.00	9.00
C-12	3.00 ~ 9.00	21.00	50.00	5/8 - 18UNF	17.00	12.00
C-14	3.00 ~ 12.00	24.50	54.00	3/4 - 16UNF	21.00	14.00
C-16	3.00 ~ 14.00	31.00	70.00	M24 - 2.00	26.00	16.00
NT-1	3.00 ~ 12.00	8.20	30.10	1/4 - 28UNF	7.00	5.00

**** Todas las dimensiones están indicadas en milímetros.

U-120
Cabezal Multiple Para Perforado & Machueleado

Características & Dimensiones

Modelo	U-120
Tipo De Boquilla	*C-5, C-6, C-9 & C-12*
Distancia Entre Centros Máxima	*120.00*
Distancia Entre Centros De Husillos Mínima	*C-5(13.00), C-6(18.00), C-9(27.50) & C-12(30.00)*
Relación De Velocidad Con El Husillo	*1 : 1*
Capacidad Máxima De Perforado	*C-5(Ø5), C-6(Ø6), C-9(Ø9) & C-12(Ø12)*
Capacidad Máxima De Machueleado	*C-5(M4), C-6(M6), C-9(M9) & C-12(M12)*
Numero De Husillos	
■ *Mínimo*	*3.00*
■ *Máximo*	*6.00*

**** *Todas las dimensiones están indicadas en milímetros.*

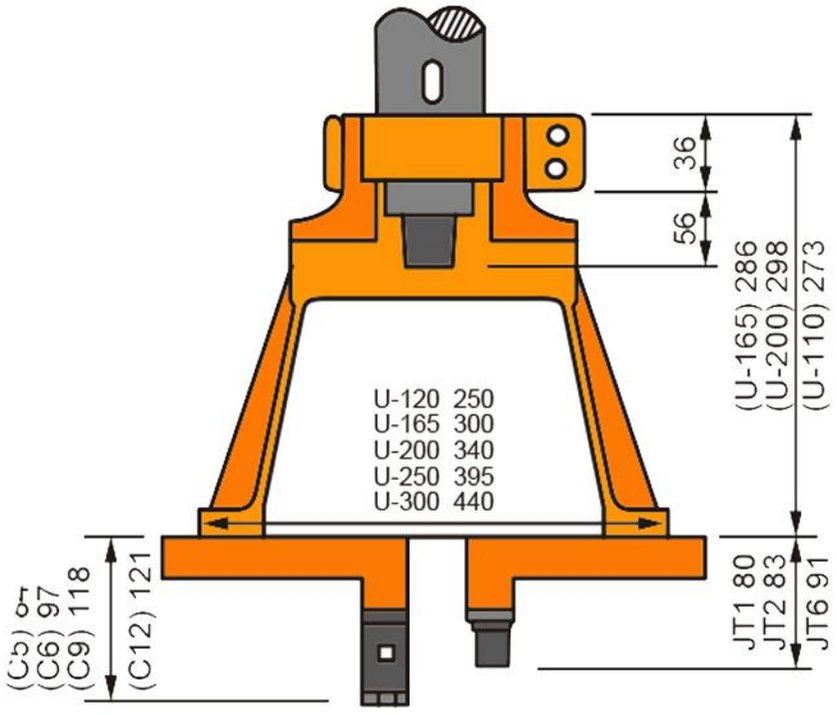

SERIE CT: PARA MACHUELEADO

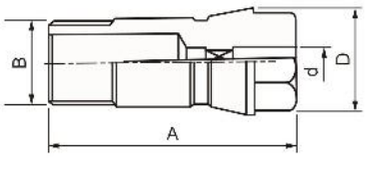

SERIE C: PARA PERFORADO

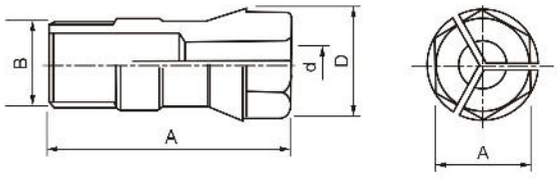

Características & Dimensiones

Boquillas Para Machueleado						
MODELO	Ød	ØD	ØL	B	A	CAPACIDAD Ø
CT-4	2.00 ~ 4.00	8.20	24.00	1/4 - 28UNF	6.00	M3.50 x 0.60
CT-5	2.00 ~ 5.00	10.80	31.50	5/16 - 24UNF	8.00	M4 x 0.70
CT-6	2.00 ~ 6.00	13.10	36.00	3/8 - 24UNF	10.00	M6 x 1.00
CT-9	2.00 ~ 7.00	17.00	46.00	1/2 - 20UNF	14.00	M8 x 1.25
CT-12	3.00 ~ 9.00	21.00	50.00	5/8 - 18UNF	17.00	M12 x 1.75
CT-14	3.00 ~ 12.00	24.50	54.00	3/4 - 16UNF	21.00	M14 x 2.00
CT-16	3.00 ~ 14.00	31.00	70.00	M24 - 2.00	26.00	M18 x 2.50
NT-1	2.00 ~ 5.00	8.20	30.10	1/4 - 28UNF	7.00	M4 x 0.70

Boquillas Para Perforado						
MODELO	Ød	ØD	ØL	B	A	CAPACIDAD Ø
C-4	2.00 ~ 4.00	8.20	24.00	1/4 - 28UNF	6.00	4.00
C-5	2.00 ~ 5.00	10.80	31.50	5/16 - 24UNF	8.00	5.00
C-6	2.00 ~ 6.00	13.10	36.00	3/8 - 24UNF	10.00	6.00
C-9	2.00 ~ 7.00	17.00	46.00	1/2 - 20UNF	14.00	9.00
C-12	3.00 ~ 9.00	21.00	50.00	5/8 - 18UNF	17.00	12.00
C-14	3.00 ~ 12.00	24.50	54.00	3/4 - 16UNF	21.00	14.00
C-16	3.00 ~ 14.00	31.00	70.00	M24 - 2.00	26.00	16.00
NT-1	3.00 ~ 12.00	8.20	30.10	1/4 - 28UNF	7.00	5.00

**** Todas las dimensiones están indicadas en milímetros.

U-165
Cabezal Multiple Para Perforado & Machueleado

Características & Dimensiones

Modelo	U-165
Tipo De Boquilla	*C-5, C-6, C-9 & C-12*
Distancia Entre Centros Máxima	*165.00*
Distancia Entre Centros De Husillos Mínima	*C-5(13.00), C-6(18.00), C-9(27.50) & C-12(30.00)*
Relación De Velocidad Con El Husillo	*1 : 1*
Capacidad Máxima De Perforado	*C-5(Ø5), C-6(Ø6), C-9(Ø9) & C-12(Ø12)*
Capacidad Máxima De Machueleado	*C-5(M4), C-6(M6), C-9(M9) & C-12(M12)*
Numero De Husillos	
■ *Mínimo*	*4.00*
■ *Máximo*	*10.00*

**** *Todas las dimensiones están indicadas en milímetros.*

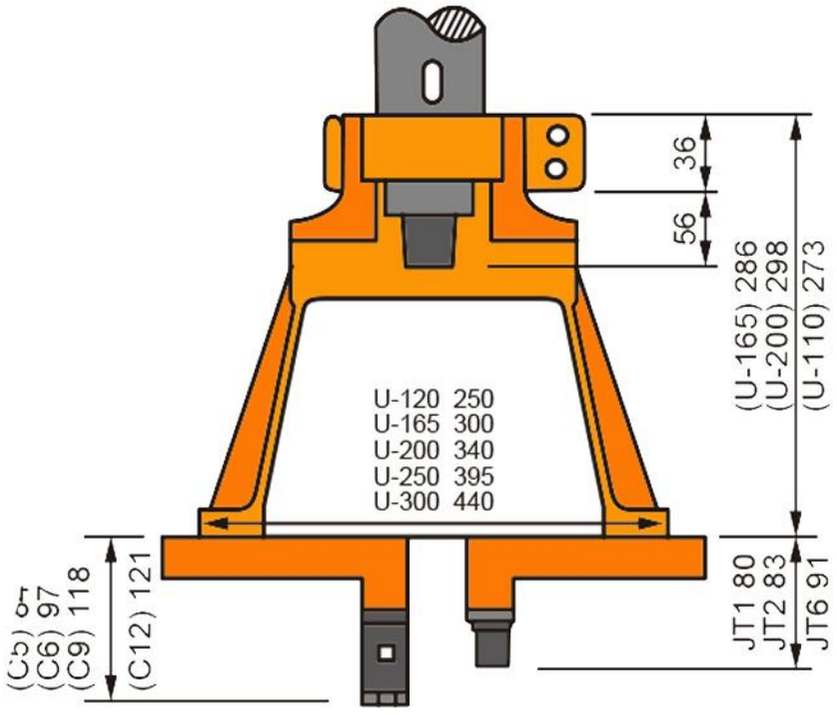

SERIE CT: PARA MACHUELEADO

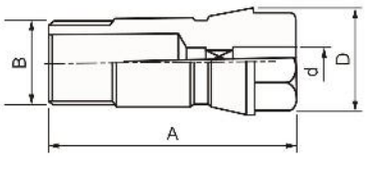

SERIE C: PARA PERFORADO

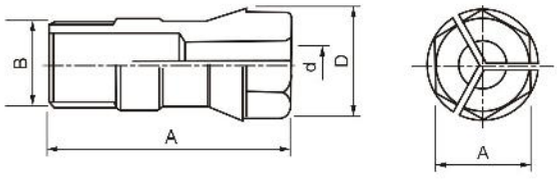

Características & Dimensiones

Boquillas Para Machueleado						
MODELO	Ød	ØD	ØL	B	A	CAPACIDAD Ø
CT-4	2.00 ~ 4.00	8.20	24.00	1/4 - 28UNF	6.00	M3.50 x 0.60
CT-5	2.00 ~ 5.00	10.80	31.50	5/16 - 24UNF	8.00	M4 x 0.70
CT-6	2.00 ~ 6.00	13.10	36.00	3/8 - 24UNF	10.00	M6 x 1.00
CT-9	2.00 ~ 7.00	17.00	46.00	1/2 - 20UNF	14.00	M8 x 1.25
CT-12	3.00 ~ 9.00	21.00	50.00	5/8 - 18UNF	17.00	M12 x 1.75
CT-14	3.00 ~ 12.00	24.50	54.00	3/4 - 16UNF	21.00	M14 x 2.00
CT-16	3.00 ~ 14.00	31.00	70.00	M24 - 2.00	26.00	M18 x 2.50
NT-1	2.00 ~ 5.00	8.20	30.10	1/4 - 28UNF	7.00	M4 x 0.70

Boquillas Para Perforado						
MODELO	Ød	ØD	ØL	B	A	CAPACIDAD Ø
C-4	2.00 ~ 4.00	8.20	24.00	1/4 - 28UNF	6.00	4.00
C-5	2.00 ~ 5.00	10.80	31.50	5/16 - 24UNF	8.00	5.00
C-6	2.00 ~ 6.00	13.10	36.00	3/8 - 24UNF	10.00	6.00
C-9	2.00 ~ 7.00	17.00	46.00	1/2 - 20UNF	14.00	9.00
C-12	3.00 ~ 9.00	21.00	50.00	5/8 - 18UNF	17.00	12.00
C-14	3.00 ~ 12.00	24.50	54.00	3/4 - 16UNF	21.00	14.00
C-16	3.00 ~ 14.00	31.00	70.00	M24 - 2.00	26.00	16.00
NT-1	3.00 ~ 12.00	8.20	30.10	1/4 - 28UNF	7.00	5.00

**** Todas las dimensiones están indicadas en milímetros.

U-200
Cabezal Multiple Para Perforado & Machueleado

Características & Dimensiones

Modelo	U-200
Tipo De Boquilla	*C-5, C-6, C-9 & C-12*
Distancia Entre Centros Máxima	*200.00*
Distancia Entre Centros De Husillos Mínima	*C-5(13.00), C-6(18.00), C-9(27.50) & C-12(30.00)*
Relación De Velocidad Con El Husillo	*1 : 1*
Capacidad Máxima De Perforado	*C-5(Ø5), C-6(Ø6), C-9(Ø9) & C-12(Ø12)*
Capacidad Máxima De Machueleado	*C-5(M4), C-6(M6), C-9(M9) & C-12(M12)*
Numero De Husillos	
■ *Mínimo*	*4.00*
■ *Máximo*	*12.00*

**** *Todas las dimensiones están indicadas en milímetros.*

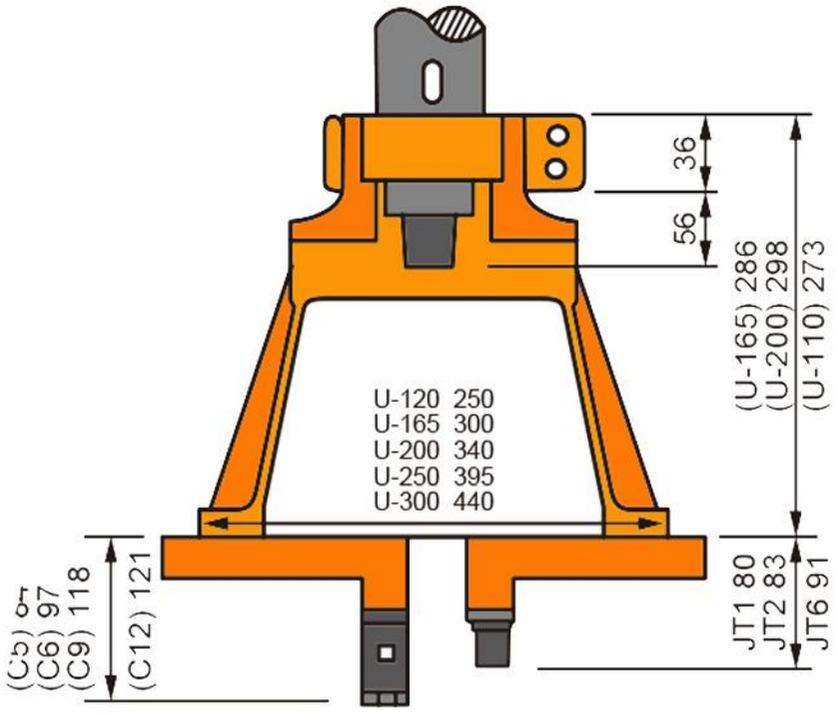

SERIE CT: PARA MACHUELEADO

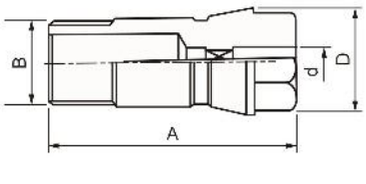

SERIE C: PARA PERFORADO

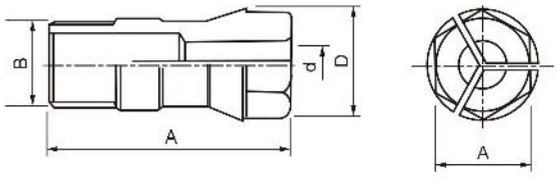

Características & Dimensiones

Boquillas Para Machueleado						
MODELO	Ød	ØD	ØL	B	A	CAPACIDAD Ø
CT-4	2.00 ~ 4.00	8.20	24.00	1/4 - 28UNF	6.00	M3.50 x 0.60
CT-5	2.00 ~ 5.00	10.80	31.50	5/16 - 24UNF	8.00	M4 x 0.70
CT-6	2.00 ~ 6.00	13.10	36.00	3/8 - 24UNF	10.00	M6 x 1.00
CT-9	2.00 ~ 7.00	17.00	46.00	1/2 - 20UNF	14.00	M8 x 1.25
CT-12	3.00 ~ 9.00	21.00	50.00	5/8 - 18UNF	17.00	M12 x 1.75
CT-14	3.00 ~ 12.00	24.50	54.00	3/4 - 16UNF	21.00	M14 x 2.00
CT-16	3.00 ~ 14.00	31.00	70.00	M24 - 2.00	26.00	M18 x 2.50
NT-1	2.00 ~ 5.00	8.20	30.10	1/4 - 28UNF	7.00	M4 x 0.70

Boquillas Para Perforado						
MODELO	Ød	ØD	ØL	B	A	CAPACIDAD Ø
C-4	2.00 ~ 4.00	8.20	24.00	1/4 - 28UNF	6.00	4.00
C-5	2.00 ~ 5.00	10.80	31.50	5/16 - 24UNF	8.00	5.00
C-6	2.00 ~ 6.00	13.10	36.00	3/8 - 24UNF	10.00	6.00
C-9	2.00 ~ 7.00	17.00	46.00	1/2 - 20UNF	14.00	9.00
C-12	3.00 ~ 9.00	21.00	50.00	5/8 - 18UNF	17.00	12.00
C-14	3.00 ~ 12.00	24.50	54.00	3/4 - 16UNF	21.00	14.00
C-16	3.00 ~ 14.00	31.00	70.00	M24 - 2.00	26.00	16.00
NT-1	3.00 ~ 12.00	8.20	30.10	1/4 - 28UNF	7.00	5.00

**** Todas las dimensiones están indicadas en milímetros.

U-250
Cabezal Multiple Para Perforado & Machueleado

Características & Dimensiones

Modelo	U-250
Tipo De Boquilla	*C-5, C-6, C-9 & C-12*
Distancia Entre Centros Máxima	*250.00*
Distancia Entre Centros De Husillos Mínima	*C-5(13.00), C-6(18.00), C-9(27.50) & C-12(30.00)*
Relación De Velocidad Con El Husillo	*1 : 1*
Capacidad Máxima De Perforado	*C-5(Ø5), C-6(Ø6), C-9(Ø9) & C-12(Ø12)*
Capacidad Máxima De Machueleado	*C-5(M4), C-6(M6), C-9(M9) & C-12(M12)*
Numero De Husillos	
■ *Mínimo*	*4.00*
■ *Máximo*	*12.00*

**** *Todas las dimensiones están indicadas en milímetros.*

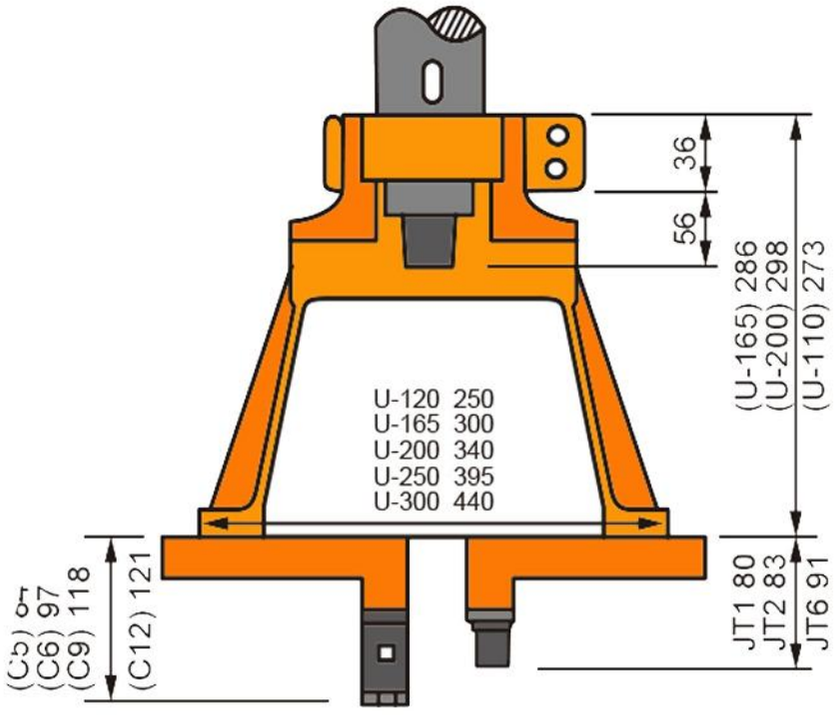

SERIE CT: PARA MACHUELEADO

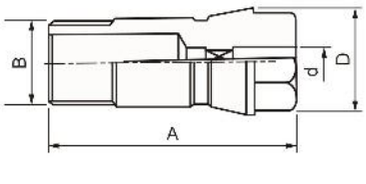

SERIE C: PARA PERFORADO

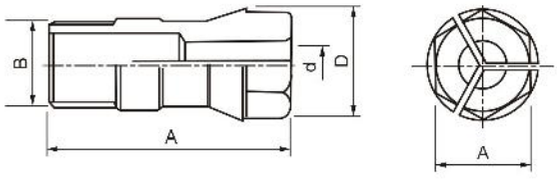

Características & Dimensiones

Boquillas Para Machueleado						
MODELO	Ød	ØD	ØL	B	A	CAPACIDAD Ø
CT-4	2.00 ~ 4.00	8.20	24.00	1/4 - 28UNF	6.00	M3.50 x 0.60
CT-5	2.00 ~ 5.00	10.80	31.50	5/16 - 24UNF	8.00	M4 x 0.70
CT-6	2.00 ~ 6.00	13.10	36.00	3/8 - 24UNF	10.00	M6 x 1.00
CT-9	2.00 ~ 7.00	17.00	46.00	1/2 - 20UNF	14.00	M8 x 1.25
CT-12	3.00 ~ 9.00	21.00	50.00	5/8 - 18UNF	17.00	M12 x 1.75
CT-14	3.00 ~ 12.00	24.50	54.00	3/4 - 16UNF	21.00	M14 x 2.00
CT-16	3.00 ~ 14.00	31.00	70.00	M24 - 2.00	26.00	M18 x 2.50
NT-1	2.00 ~ 5.00	8.20	30.10	1/4 - 28UNF	7.00	M4 x 0.70

Boquillas Para Perforado						
MODELO	Ød	ØD	ØL	B	A	CAPACIDAD Ø
C-4	2.00 ~ 4.00	8.20	24.00	1/4 - 28UNF	6.00	4.00
C-5	2.00 ~ 5.00	10.80	31.50	5/16 - 24UNF	8.00	5.00
C-6	2.00 ~ 6.00	13.10	36.00	3/8 - 24UNF	10.00	6.00
C-9	2.00 ~ 7.00	17.00	46.00	1/2 - 20UNF	14.00	9.00
C-12	3.00 ~ 9.00	21.00	50.00	5/8 - 18UNF	17.00	12.00
C-14	3.00 ~ 12.00	24.50	54.00	3/4 - 16UNF	21.00	14.00
C-16	3.00 ~ 14.00	31.00	70.00	M24 - 2.00	26.00	16.00
NT-1	3.00 ~ 12.00	8.20	30.10	1/4 - 28UNF	7.00	5.00

**** Todas las dimensiones están indicadas en milímetros.

U-300
Cabezal Multiple Para Perforado & Machueleado

Características & Dimensiones

Modelo	U-300
Tipo De Boquilla	*C-5, C-6, C-9 & C-12*
Distancia Entre Centros Máxima	*300.00*
Distancia Entre Centros De Husillos Mínima	*C-5(13.00), C-6(18.00), C-9(27.50) & C-12(30.00)*
Relación De Velocidad Con El Husillo	*1 : 1*
Capacidad Máxima De Perforado	*C-5(Ø5), C-6(Ø6), C-9(Ø9) & C-12(Ø12)*
Capacidad Máxima De Machueleado	*C-5(M4), C-6(M6), C-9(M9) & C-12(M12)*
Numero De Husillos	
■ *Mínimo*	*4.00*
■ *Máximo*	*12.00*

**** Todas las dimensiones están indicadas en milímetros.

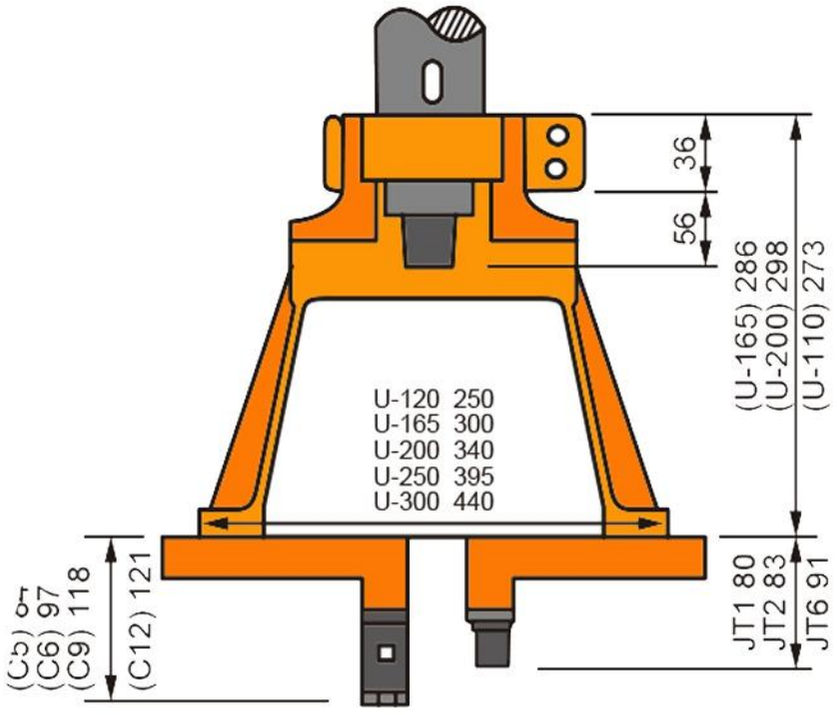

SERIE CT: PARA MACHUELEADO

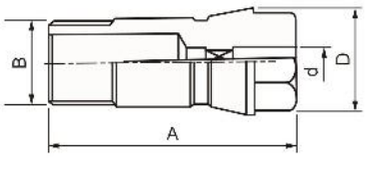

SERIE C: PARA PERFORADO

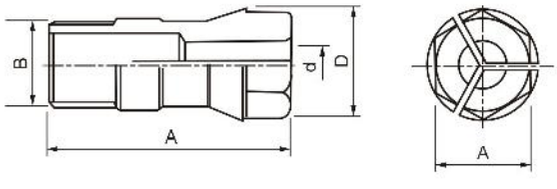

Características & Dimensiones

Boquillas Para Machueleado						
MODELO	Ød	ØD	ØL	B	A	CAPACIDAD Ø
CT-4	2.00 ~ 4.00	8.20	24.00	1/4 - 28UNF	6.00	M3.50 x 0.60
CT-5	2.00 ~ 5.00	10.80	31.50	5/16 - 24UNF	8.00	M4 x 0.70
CT-6	2.00 ~ 6.00	13.10	36.00	3/8 - 24UNF	10.00	M6 x 1.00
CT-9	2.00 ~ 7.00	17.00	46.00	1/2 - 20UNF	14.00	M8 x 1.25
CT-12	3.00 ~ 9.00	21.00	50.00	5/8 - 18UNF	17.00	M12 x 1.75
CT-14	3.00 ~ 12.00	24.50	54.00	3/4 - 16UNF	21.00	M14 x 2.00
CT-16	3.00 ~ 14.00	31.00	70.00	M24 - 2.00	26.00	M18 x 2.50
NT-1	2.00 ~ 5.00	8.20	30.10	1/4 - 28UNF	7.00	M4 x 0.70

Boquillas Para Perforado						
MODELO	Ød	ØD	ØL	B	A	CAPACIDAD Ø
C-4	2.00 ~ 4.00	8.20	24.00	1/4 - 28UNF	6.00	4.00
C-5	2.00 ~ 5.00	10.80	31.50	5/16 - 24UNF	8.00	5.00
C-6	2.00 ~ 6.00	13.10	36.00	3/8 - 24UNF	10.00	6.00
C-9	2.00 ~ 7.00	17.00	46.00	1/2 - 20UNF	14.00	9.00
C-12	3.00 ~ 9.00	21.00	50.00	5/8 - 18UNF	17.00	12.00
C-14	3.00 ~ 12.00	24.50	54.00	3/4 - 16UNF	21.00	14.00
C-16	3.00 ~ 14.00	31.00	70.00	M24 - 2.00	26.00	16.00
NT-1	3.00 ~ 12.00	8.20	30.10	1/4 - 28UNF	7.00	5.00

**** Todas las dimensiones están indicadas en milímetros.

SERIE CHH

MESAS CRUZADAS CON DESPLAZAMIENTO HIDRÁULICO

CHH220-300/420

Mesa Cruzada Con Desplazamiento Hidráulico

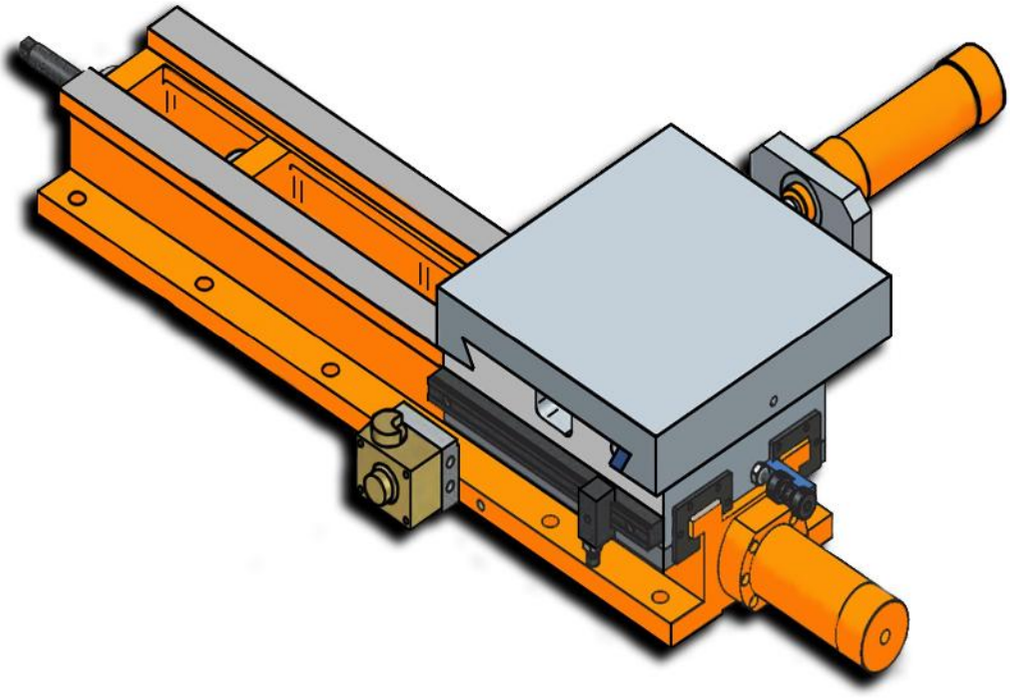

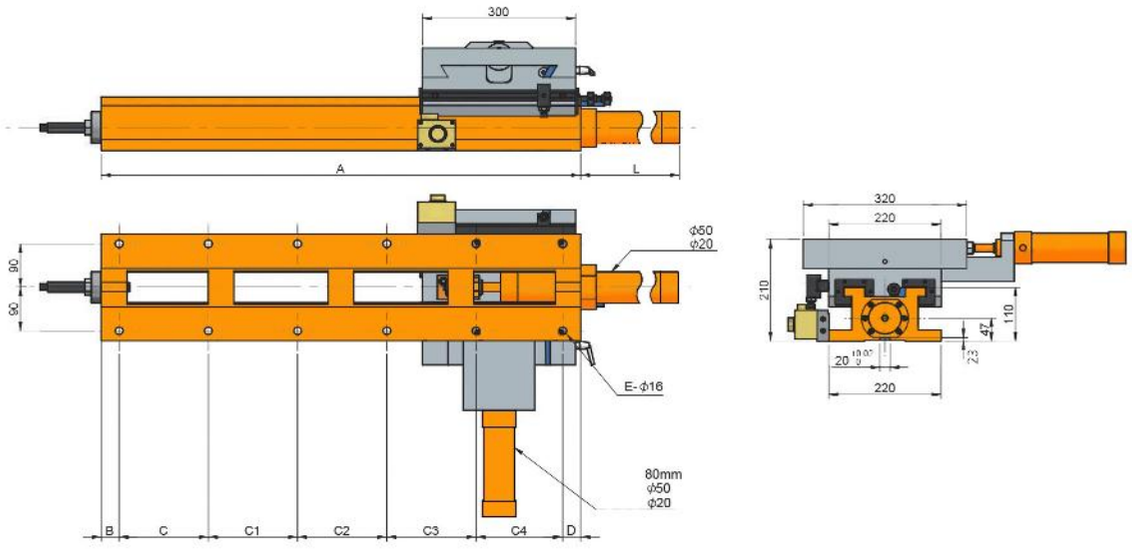
300
A
L
90
80
ϕ50
ϕ20
E- ϕ16
80mm
ϕ50
ϕ20
B
C
C1
C2
C3
C4
D
320
220
210
110
47
23
20
220

Características & Dimensiones

Modelo	CHH220-300/420
A	*420.00*
B	*35.00*
C	*150.00*
C1	*200.00*
C2	-
C3	-
C4	-
D	*35.00*
E	*6.00*
F	*65.00*
Carrera Máxima En *"X"*	*100.00*
Carrera Máxima En *"Y"*	*100.00*
Dimensiones De La Mesa Deslizable	*300.00 x 320.00*
Peso Total Del Dispositivo	*108.00*

**** Redondez ≤ 0.003 mm.*
***** Todas las dimensiones están dadas en milímetros.*

CHH220-300/520

Mesa Cruzada Con Desplazamiento Hidráulico

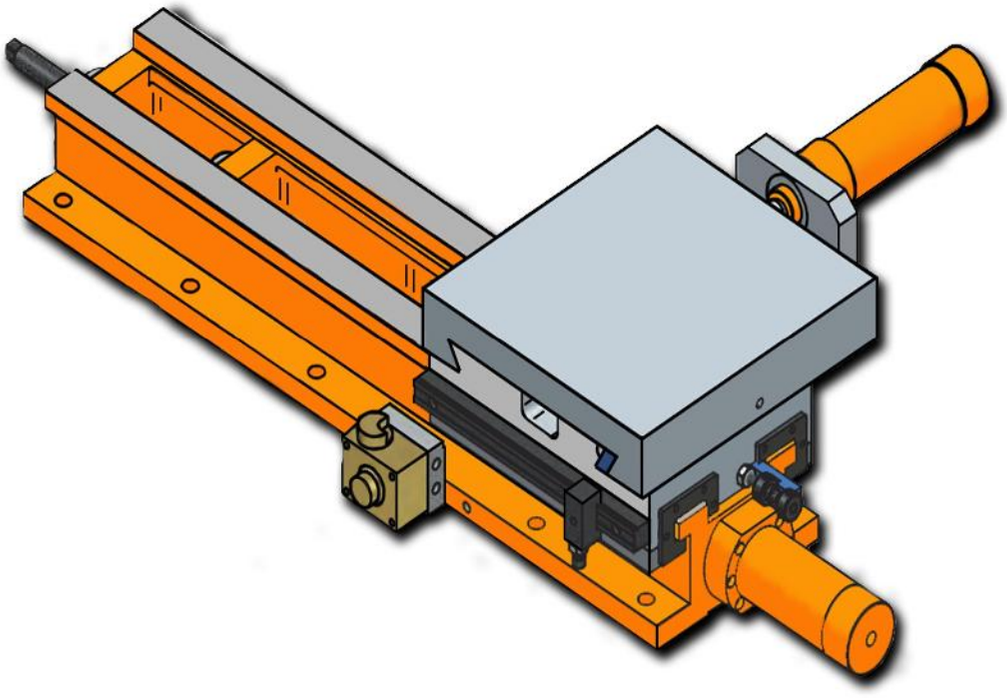

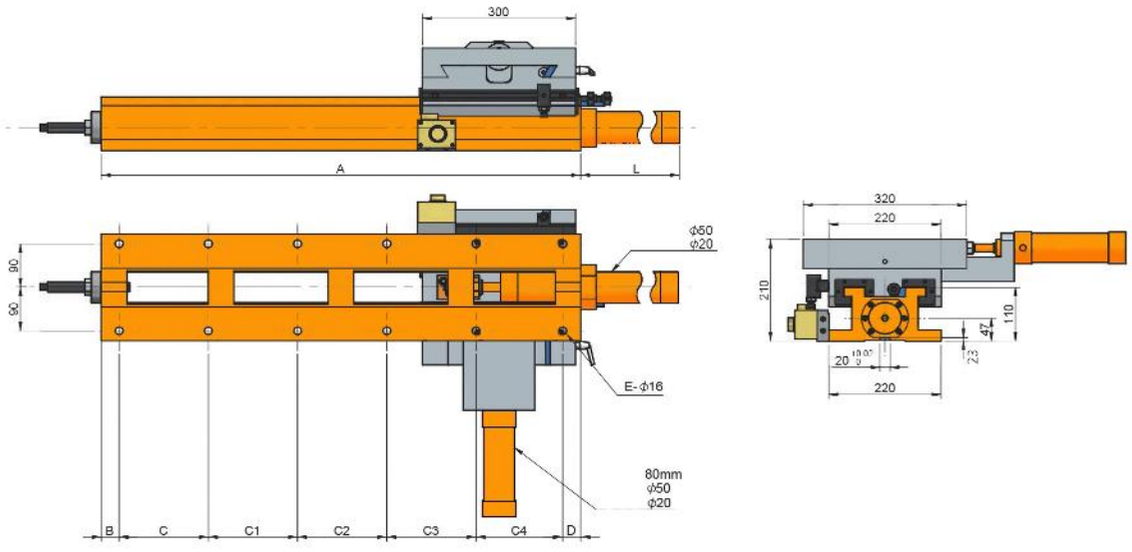
300
A
L
90
80
ϕ50
ϕ20
E- ϕ16
80mm
ϕ50
ϕ20
B
C
C1
C2
C3
C4
D
320
220
210
110
47
23
20
220

Características & Dimensiones

Modelo	CHH220-300/520
A	*520.00*
B	*35.00*
C	*150.00*
C1	*150.00*
C2	*150.00*
C3	-
C4	-
D	*35.00*
E	*8.00*
F	*182.00*
Carrera Máxima En *"X"*	*200.00*
Carrera Máxima En *"Y"*	*100.00*
Dimensiones De La Mesa Deslizable	*300.00 x 320.00*
Peso Total Del Dispositivo	*128.00*

**** Redondez ≤ 0.005 mm.*
***** Todas las dimensiones están dadas en milímetros.*

CHH220-300/670

Mesa Cruzada Con Desplazamiento Hidráulico

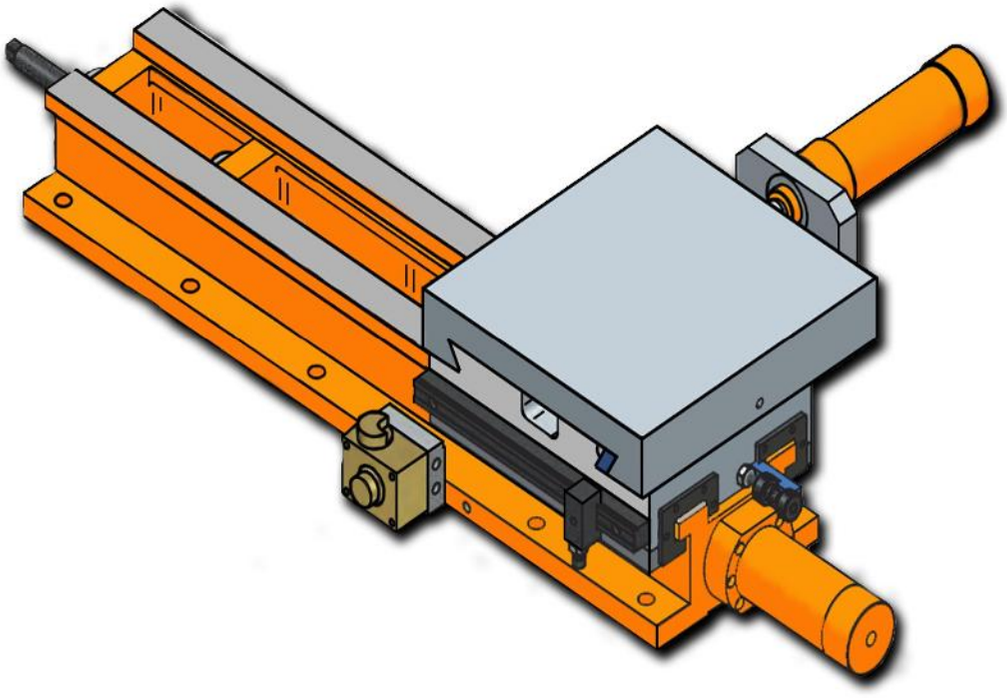

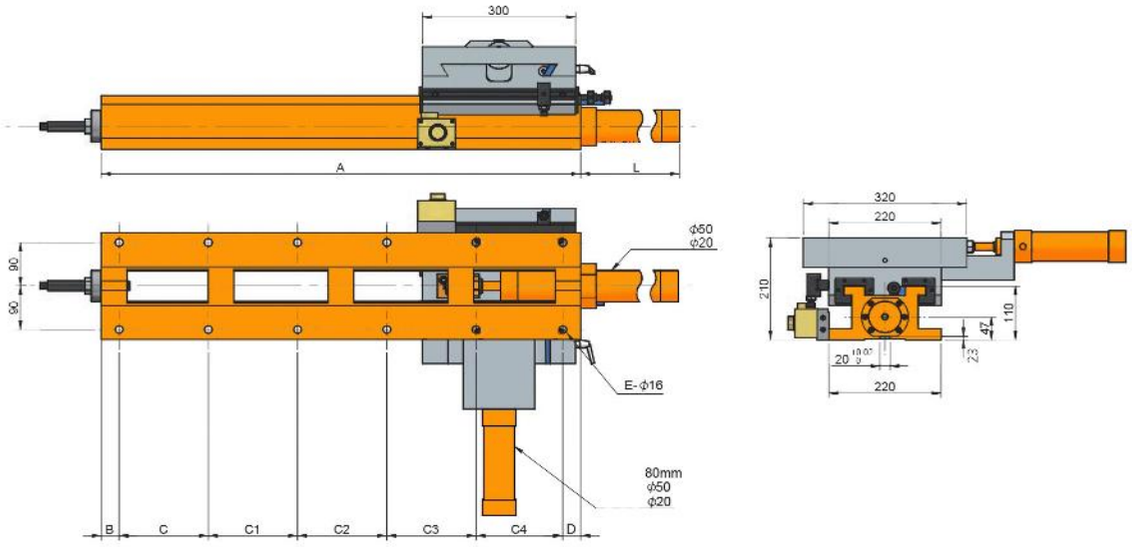
300
A
L
90
60
ϕ50
ϕ20
E-ϕ16
80mm
ϕ50
ϕ20
B
C
C1
C2
C3
C4
D
320
220
210
110
47
23
220

Características & Dimensiones

Modelo	CHH220-300/670
A	*670.00*
B	*35.00*
C	*140.00*
C1	*140.00*
C2	*140.00*
C3	*180.00*
C4	*-*
D	*35.00*
E	*10.00*
F	*332.00*
Carrera Máxima En *"X"*	*350.00*
Carrera Máxima En *"Y"*	*100.00*
Dimensiones De La Mesa Deslizable	*300.00 x 320.00*
Peso Total Del Dispositivo	*140.00*

**** Redondez ≤ 0.005 mm.*
***** Todas las dimensiones están dadas en milímetros.*

CHH220-300/800

Mesa Cruzada Con Desplazamiento Hidráulico

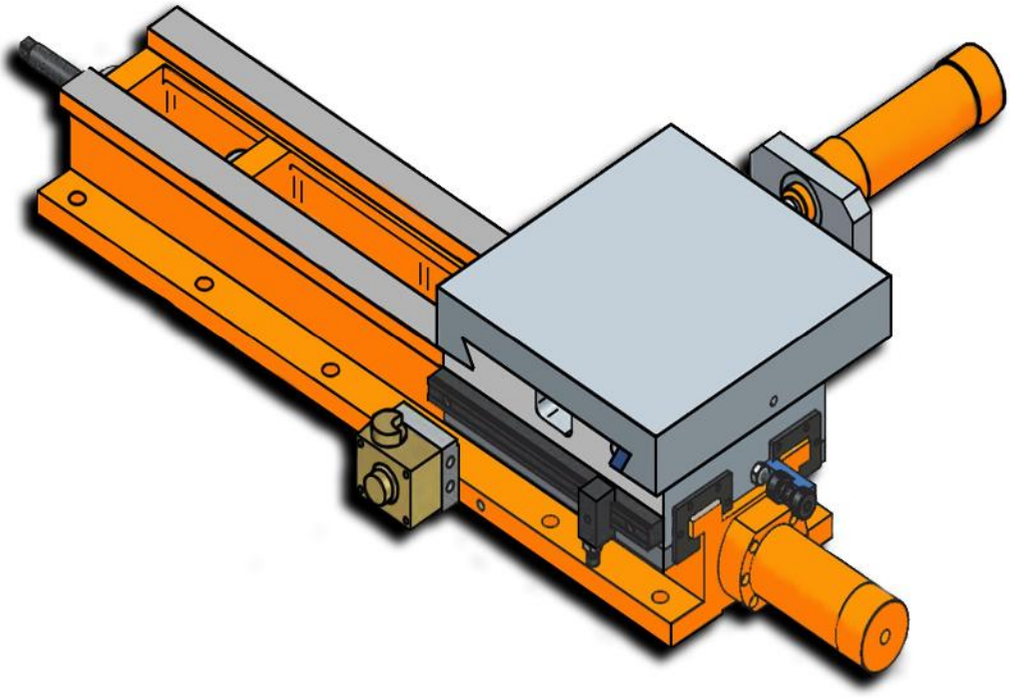

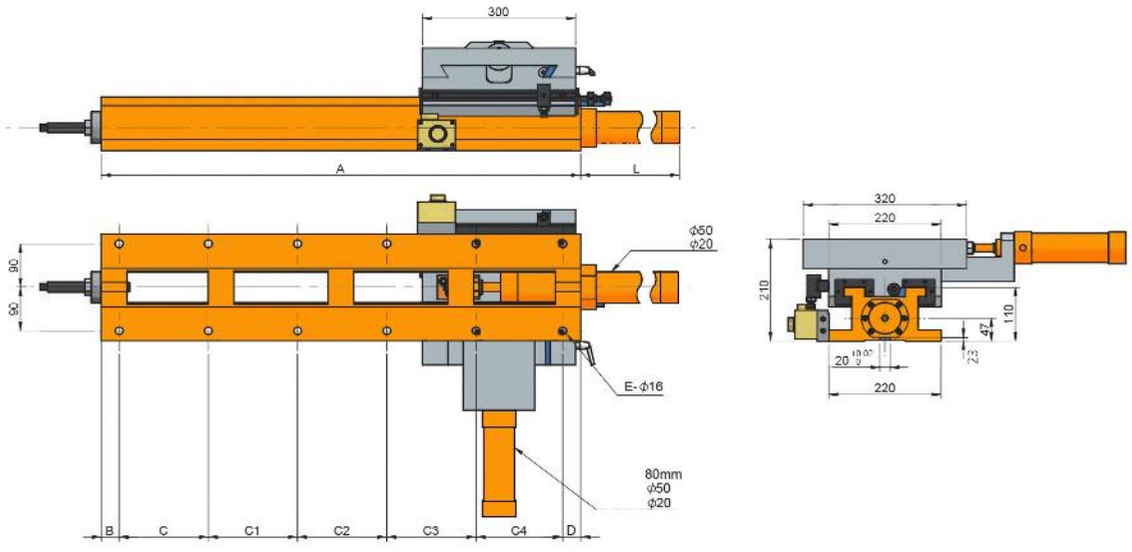
300
A
L
90
80
ϕ50
ϕ20
E- ϕ16
80mm
ϕ50
ϕ20
B
C
C1
C2
C3
C4
D
320
220
210
110
47
23
20
220

Características & Dimensiones

Modelo	CHH220-300/800
A	*800.00*
B	*35.00*
C	*140.00*
C1	*140.00*
C2	*140.00*
C3	*140.00*
C4	*170.00*
D	*35.00*
E	*12.00*
F	*462.00*
Carrera Máxima En *"X"*	*480.00*
Carrera Máxima En *"Y"*	*100.00*
Dimensiones De La Mesa Deslizable	*300.00 x 320.00*
Peso Total Del Dispositivo	*150.00*

**** Redondez ≤ 0.005 mm.*
***** Todas las dimensiones están dadas en milímetros.*

CHH220-300/940

Mesa Cruzada Con Desplazamiento Hidráulico

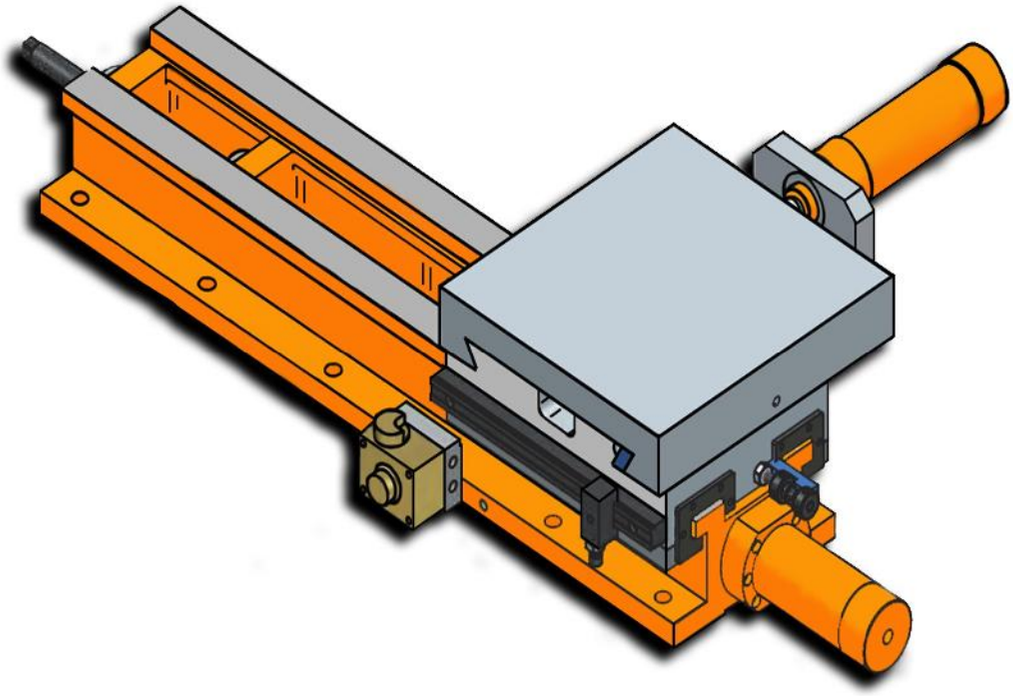

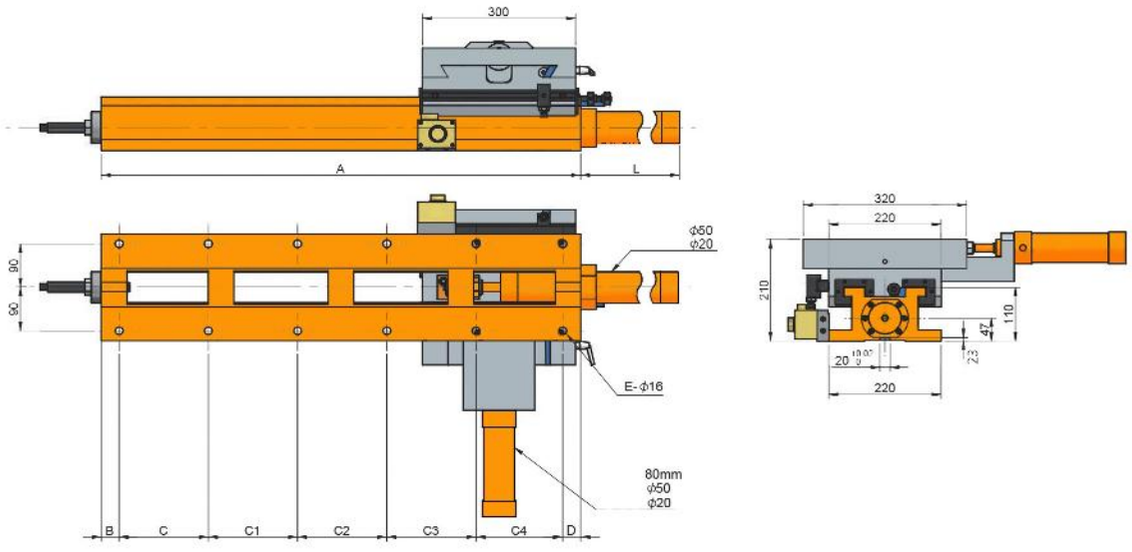
300
A
L
90
80
ϕ50
ϕ20
E- ϕ16
80mm
ϕ50
ϕ20
B
C
C1
C2
C3
C4
D
320
220
210
110
47
23
20
220

Características & Dimensiones

Modelo	CHH220-300/940
A	*940.00*
B	*35.00*
C	*175.00*
C1	*175.00*
C2	*175.00*
C3	*175.00*
C4	*170.00*
D	*35.00*
E	*12.00*
F	*602.00*
Carrera Máxima En *"X"*	*620.00*
Carrera Máxima En *"Y"*	*100.00*
Dimensiones De La Mesa Deslizable	*300.00 x 320.00*
Peso Total Del Dispositivo	*160.00*

**** Redondez ≤ 0.005 mm.*
***** Todas las dimensiones están dadas en milímetros.*

CHH300-300/420

Mesa Cruzada Con Desplazamiento Hidráulico

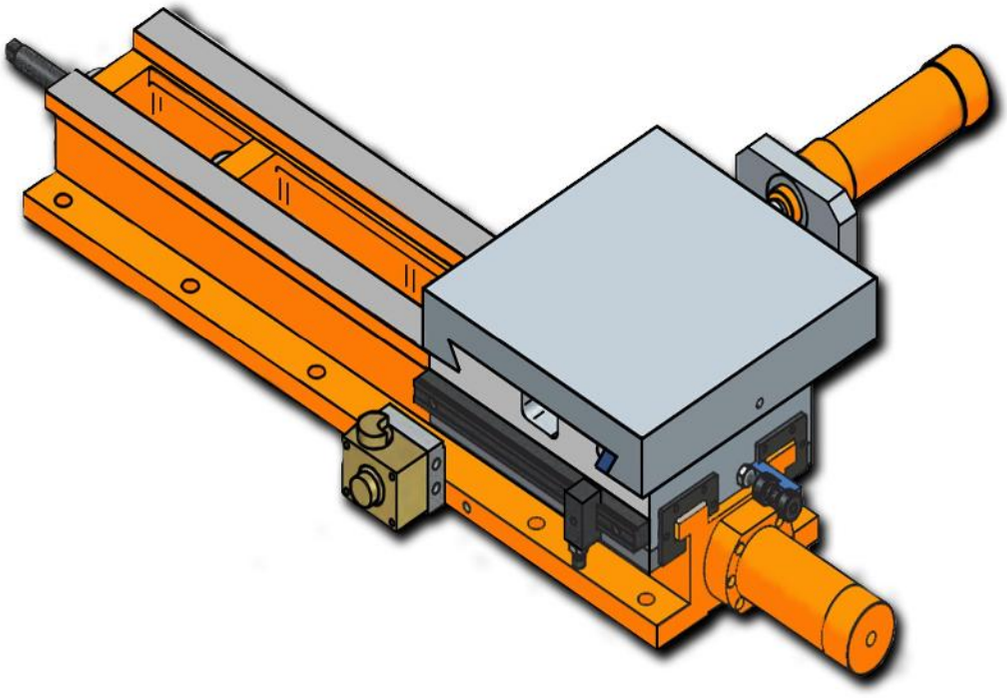

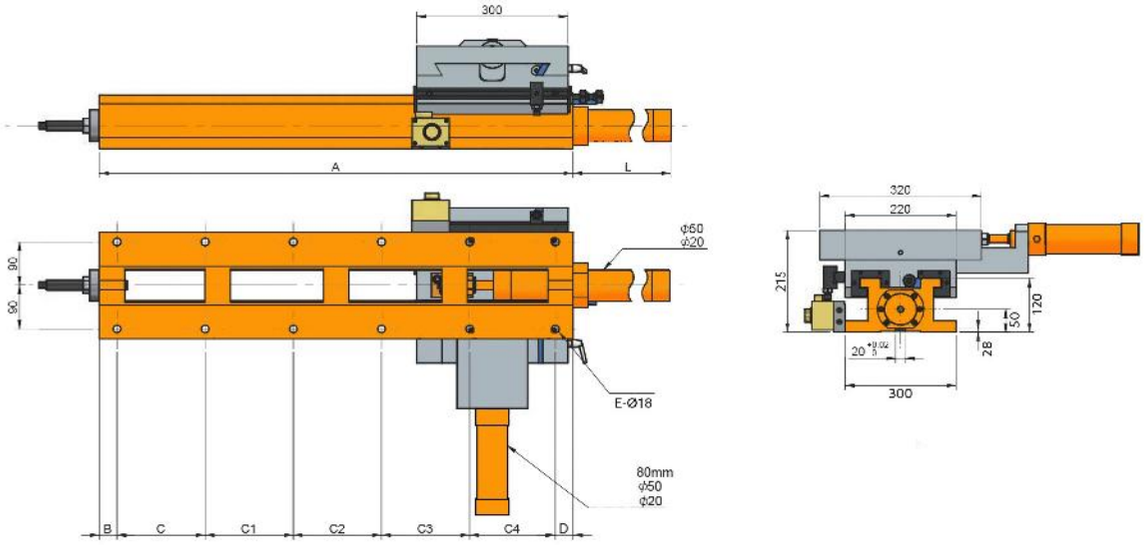
300
A
L
90
90
ϕ60
ϕ20
E-Ø18
80mm
ϕ50
ϕ20
B
C
C1
C2
C3
C4
D
320
220
215
120
50
28
300

Características & Dimensiones

Modelo	CHH300-300/420
A	*420.00*
B	*35.00*
C	*150.00*
C1	*200.00*
C2	-
C3	-
C4	-
D	*35.00*
E	*6.00*
F	*65.00*
Carrera Máxima En ***"X"***	*100.00*
Carrera Máxima En ***"Y"***	*100.00*
Dimensiones De La Mesa Deslizable	*300.00 x 320.00*
Peso Total Del Dispositivo ***(Kg)***	*163.00*

**** Todas las dimensiones están dadas en milímetros.*

CHH300-300/560

Mesa Cruzada Con Desplazamiento Hidráulico

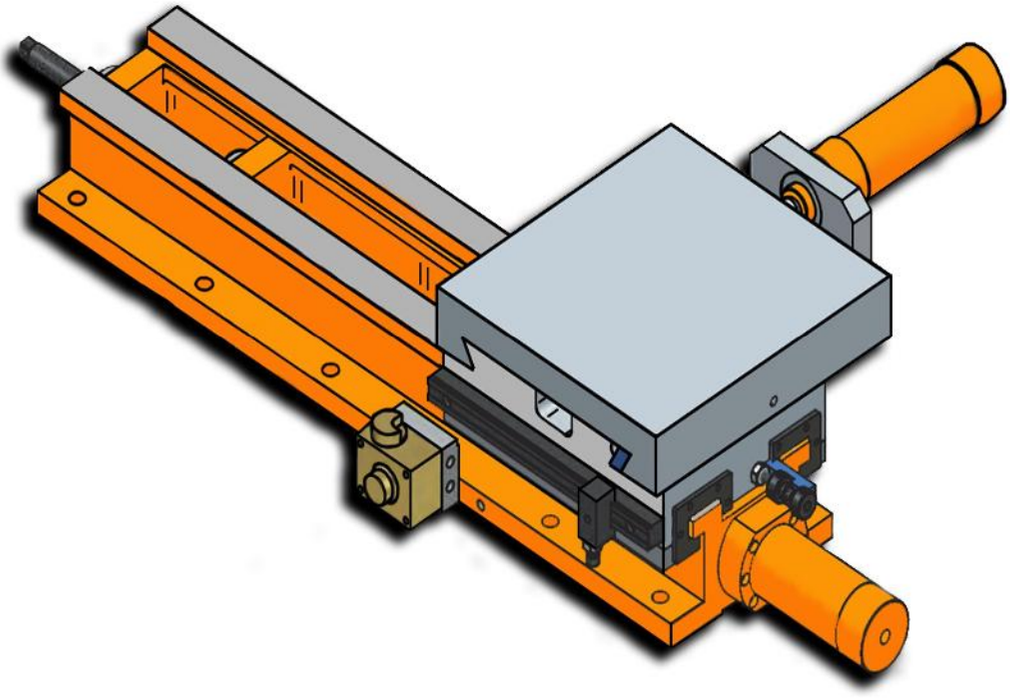

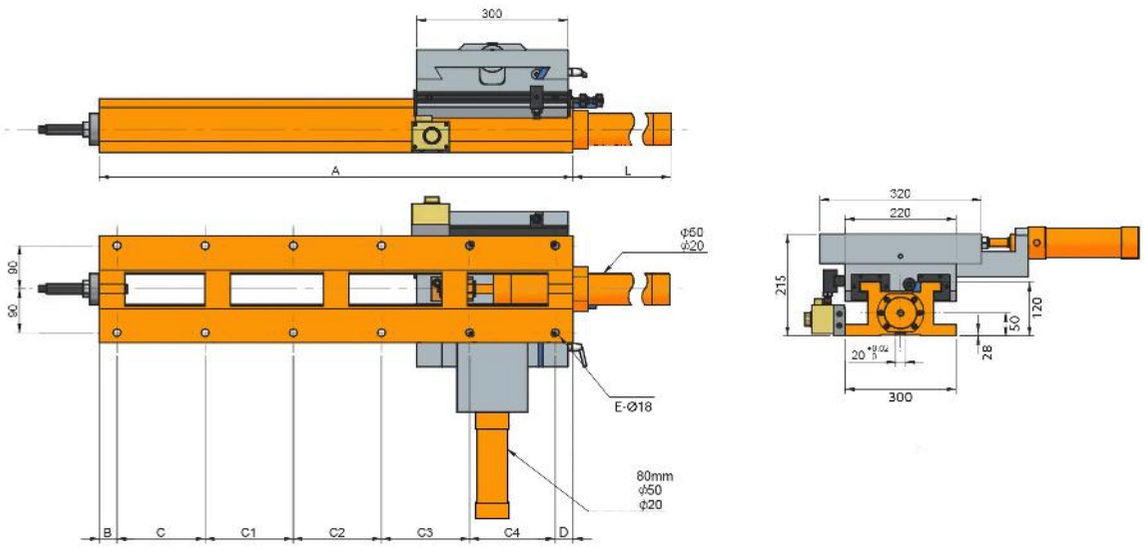
300
A
L
90
90
ϕ60
ϕ20
E-Ø18
80mm
ϕ50
ϕ20
B
C
C1
C2
C3
C4
D
320
220
215
120
50
28
300

Características & Dimensiones

Modelo	CHH300-300/560
A	*560.00*
B	*35.00*
C	*165.00*
C1	*165.00*
C2	*165.00*
C3	-
C4	-
C5	-
D	*30.00*
E	*8.00*
F	*222.00*
Carrera Máxima En *"X"*	*240.00*
Carrera Máxima En *"Y"*	*100.00*
Dimensiones De La Mesa Deslizable	*300.00 x 320.00*
Peso Total Del Dispositivo *(Kg)*	*173.00*

**** Todas las dimensiones están dadas en milímetros.*

CHH300-300/670

Mesa Cruzada Con Desplazamiento Hidráulico

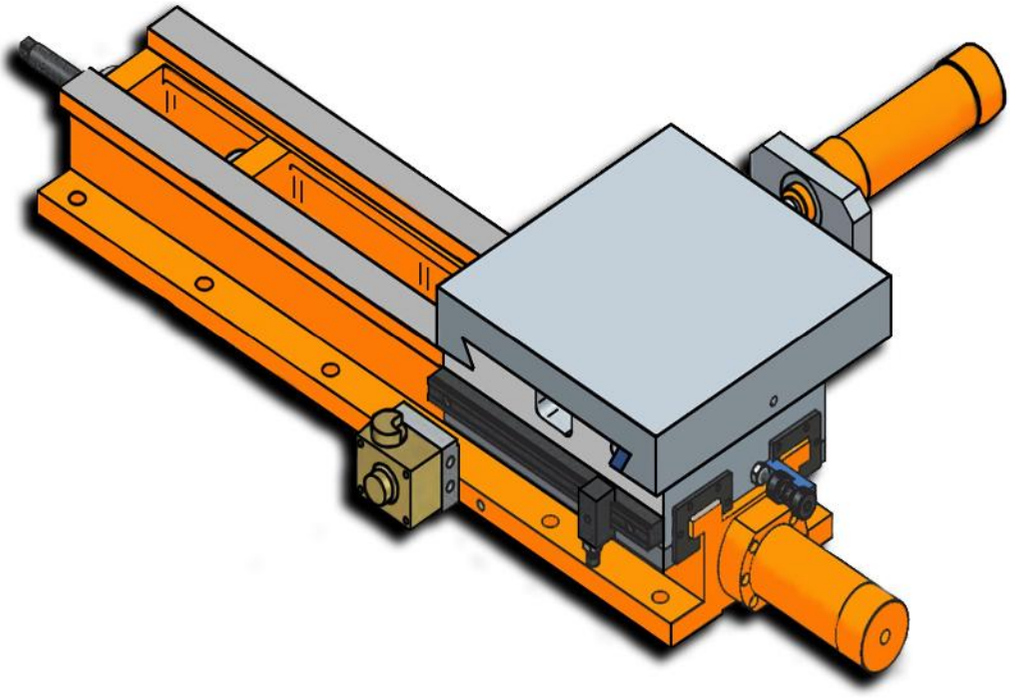

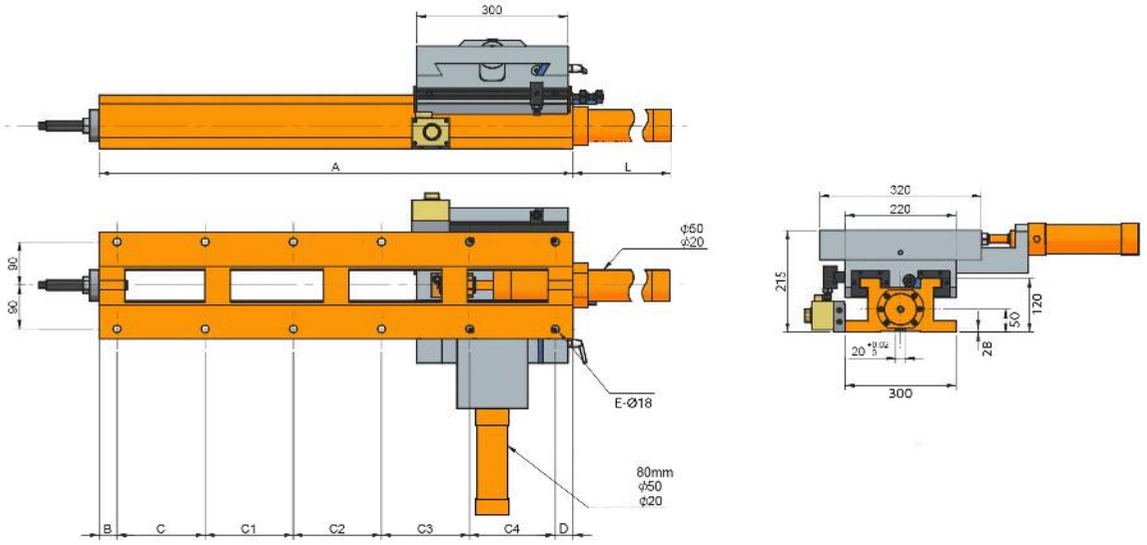
300
A
L
90
90
ϕ60
ϕ20
E-Ø18
80mm
ϕ50
ϕ20
B
C
C1
C2
C3
C4
D
320
220
215
120
50
28
300

Características & Dimensiones

Modelo	CHH300-300/670
A	*670.00*
B	*35.00*
C	*140.00*
C1	*140.00*
C2	*140.00*
C3	*180.00*
C4	-
C5	-
D	*35.00*
E	*10.00*
F	*332.00*
Carrera Máxima En *"X"*	*350.00*
Carrera Máxima En *"Y"*	*100.00*
Dimensiones De La Mesa Deslizable	*300.00 x 320.00*
Peso Total Del Dispositivo *(Kg)*	*193.00*

**** Todas las dimensiones están dadas en milímetros.*

CHH300-300/800

Mesa Cruzada Con Desplazamiento Hidráulico

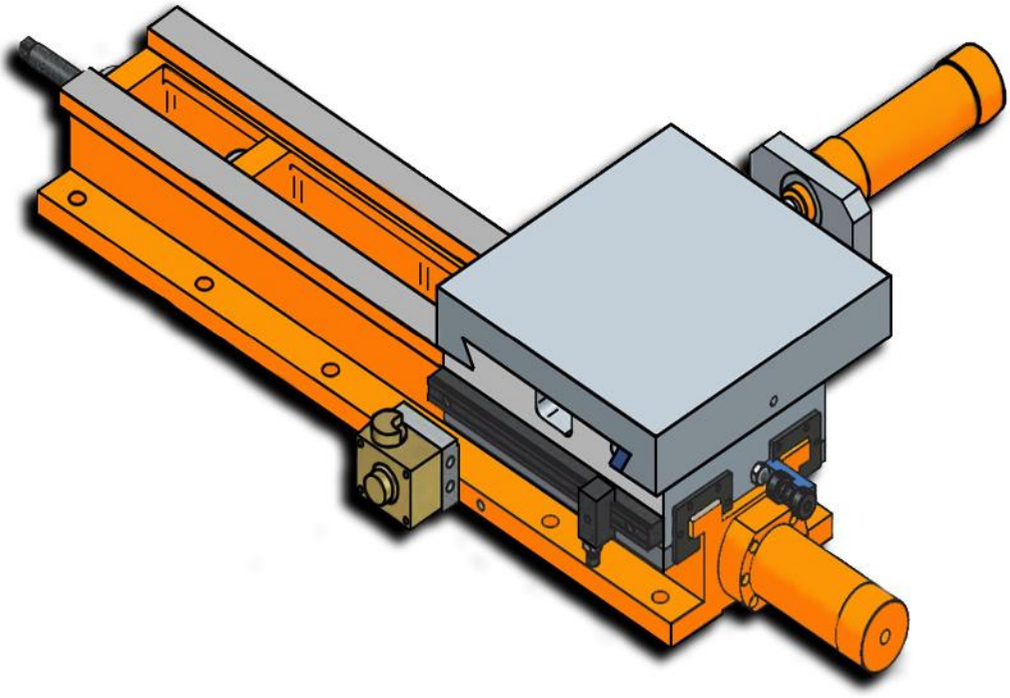

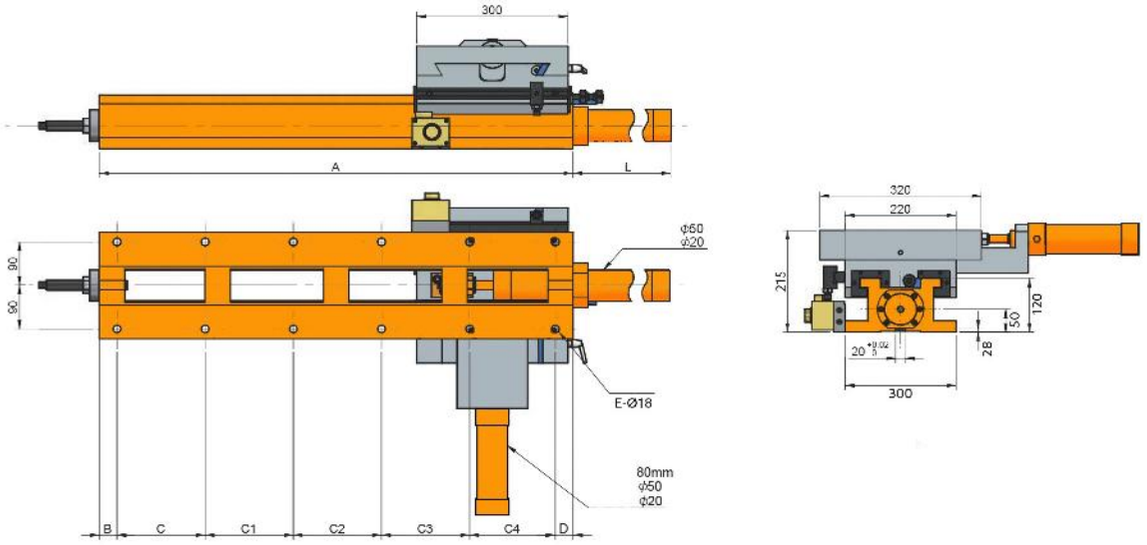
300
A
L
90
90
ϕ60
ϕ20
E-Ø18
80mm
ϕ50
ϕ20
B
C
C1
C2
C3
C4
D
320
220
215
120
50
28
300

Características & Dimensiones

Modelo	CHH300-300/800
A	*800.00*
B	*35.00*
C	*140.00*
C1	*140.00*
C2	*140.00*
C3	*140.00*
C4	*170.00*
C5	-
D	*35.00*
E	*12.00*
F	*462.00*
Carrera Máxima En *"X"*	*480.00*
Carrera Máxima En *"Y"*	*100.00*
Dimensiones De La Mesa Deslizable	*300.00 x 320.00*
Peso Total Del Dispositivo *(Kg)*	*243.00*

**** Todas las dimensiones están dadas en milímetros.*

CHH300-300/940

Mesa Cruzada Con Desplazamiento Hidráulico

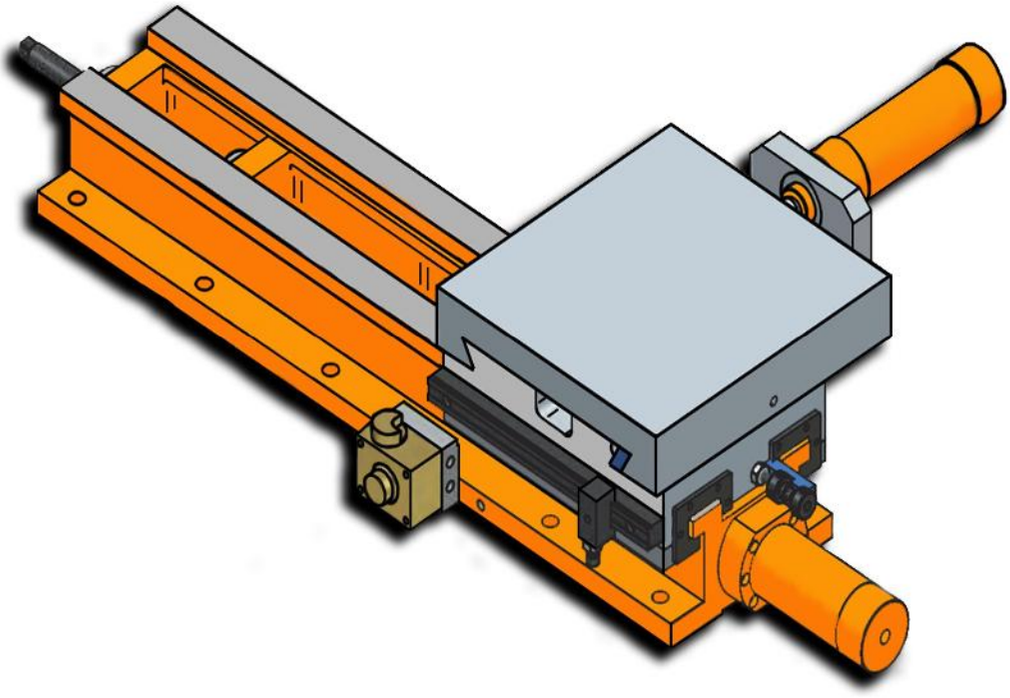

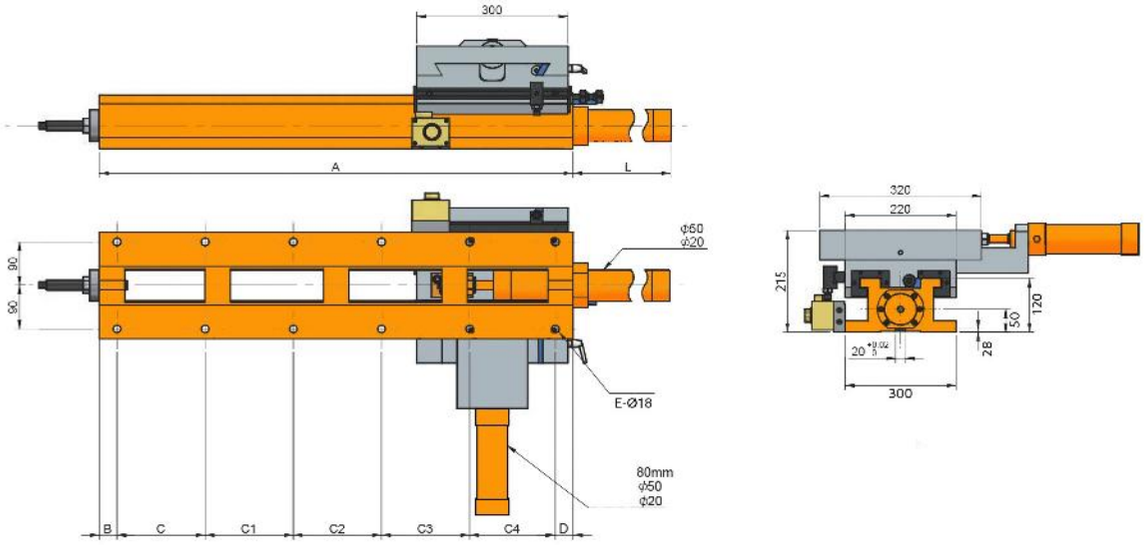
300
A
L
90
90
ϕ60
ϕ20
E-Ø18
80mm
ϕ50
ϕ20
B
C
C1
C2
C3
C4
D
320
220
215
120
50
28
300

Características & Dimensiones

Modelo	CHH300-300/940
A	*940.00*
B	*35.00*
C	*175.00*
C1	*175.00*
C2	*175.00*
C3	*175.00*
C4	*175.00*
C5	*-*
D	*30.00*
E	*12.00*
F	*602.00*
Carrera Máxima En *"X"*	*620.00*
Carrera Máxima En *"Y"*	*100.00*
Dimensiones De La Mesa Deslizable	*300.00 x 320.00*
Peso Total Del Dispositivo *(Kg)*	*260.00*

**** Todas las dimensiones están dadas en milímetros.*

CHH300-300/1200

Mesa Cruzada Con Desplazamiento Hidráulico

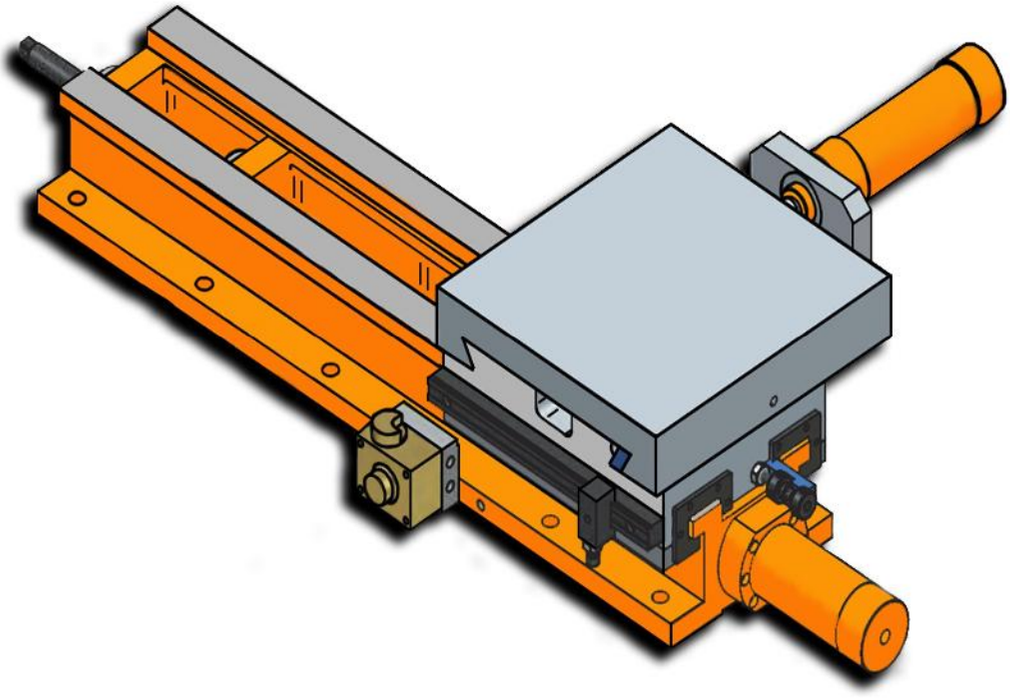

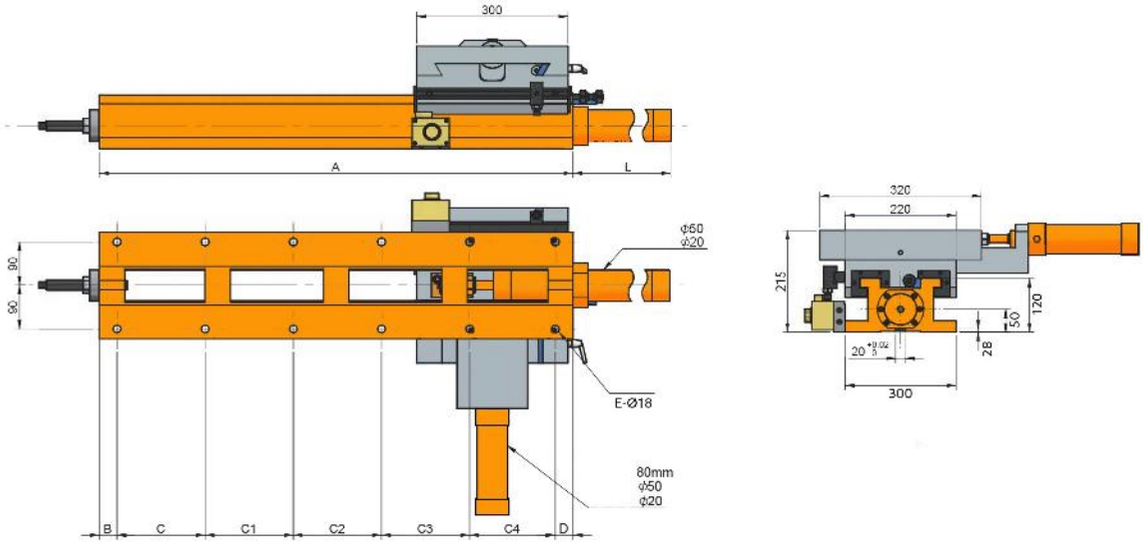
300
A
L
90
90
ϕ60
ϕ20
E-Ø18
80mm
ϕ50
ϕ20
B
C
C1
C2
C3
C4
D
320
220
215
120
50
28
300

Características & Dimensiones

Modelo	CHH300-300/1200
A	*1200.00*
B	*30.00*
C	*190.00*
C1	*190.00*
C2	*190.00*
C3	*190.00*
C4	*190.00*
C5	*190.00*
D	*30.00*
E	*14.00*
F	*862.00*
Carrera Máxima En *"X"*	*880.00*
Carrera Máxima En *"Y"*	*100.00*
Dimensiones De La Mesa Deslizable	*300.00 x 320.00*
Peso Total Del Dispositivo *(Kg)*	*285.00*

**** Todas las dimensiones están dadas en milímetros.*

SERIE CHH-H

MESAS CRUZADAS CON DESPLAZAMIENTO HIDRÁULICO DE ALTO DESEMPEÑO

CHH300-300/420H

Mesa Cruzada Con Desplazamiento Hidráulico De Servicio Pesado

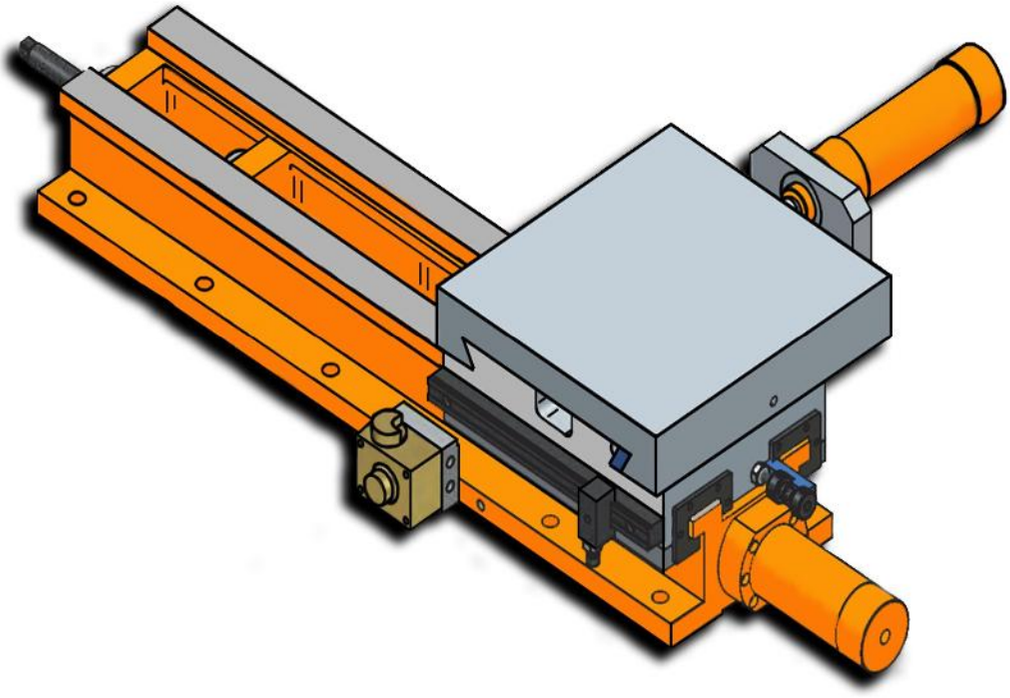

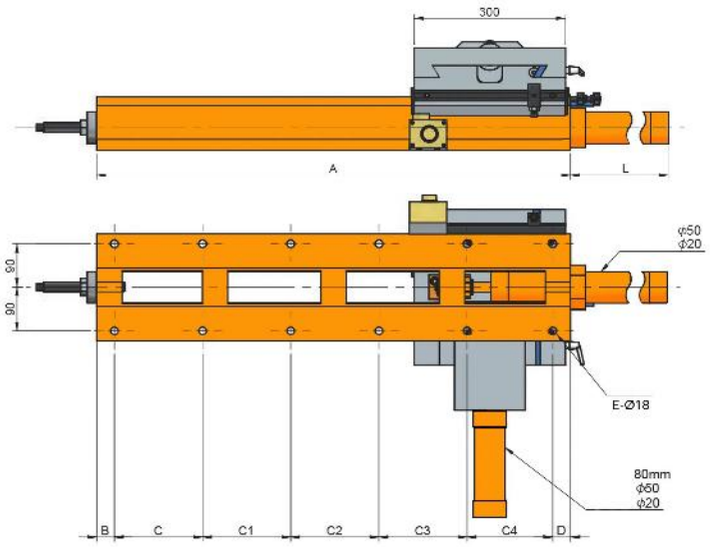
300
A
L
90
90
ϕ50
ϕ20
E-Ø18
80mm
ϕ60
ϕ20
B
C
C1
C2
C3
C4
D

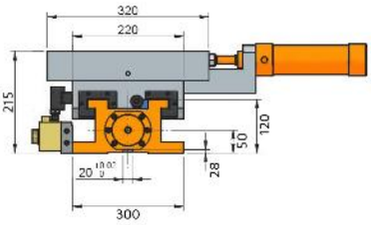
320
220
215
120
50
28
20
300

Características & Dimensiones

Modelo	CHH300-300/420H
A	*420.00*
B	*35.00*
C	*150.00*
C1	*200.00*
C2	-
C3	-
C4	-
C5	-
D	*35.00*
E	*6.00*
F	*75.00*
Carrera Máxima En ***"X"***	*100.00*
Carrera Máxima En ***"Y"***	*100.00*
Dimensiones De La Mesa Deslizable	*300.00 x 320.00*
Peso Total Del Dispositivo ***(Kg)***	*183.00*

**** Todas las dimensiones están dadas en milímetros.*

CHH300-300/560H

Mesa Cruzada Con Desplazamiento Hidráulico De Servicio Pesado

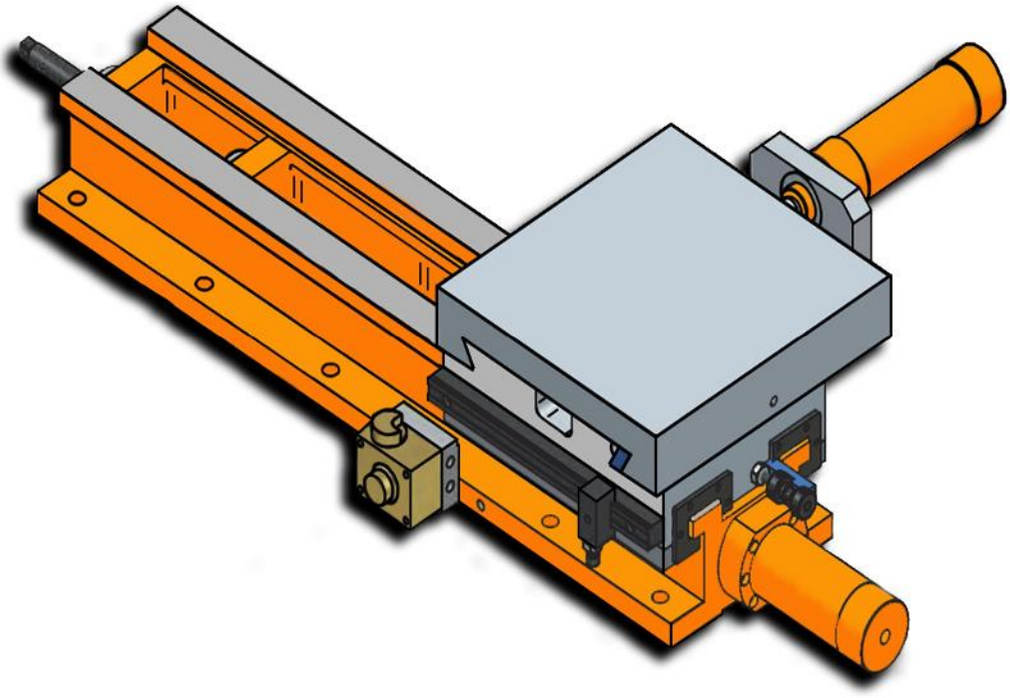

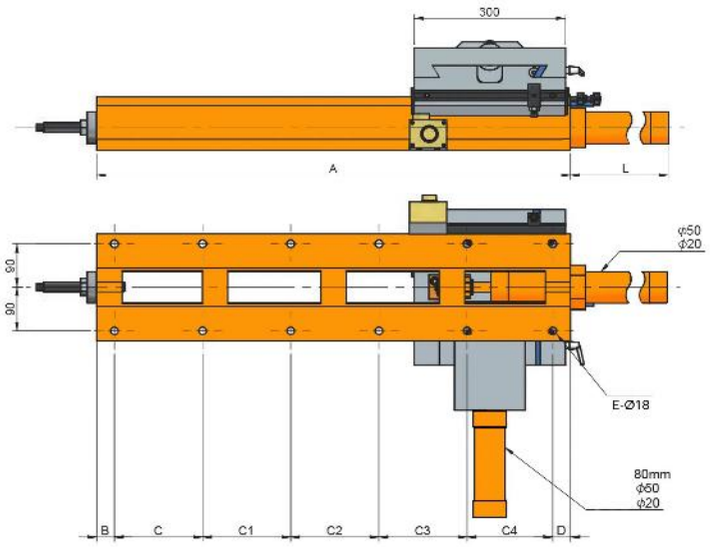
300
A
L
90
90
ϕ50
ϕ20
E-Ø18
80mm
ϕ60
ϕ20
B
C
C1
C2
C3
C4
D

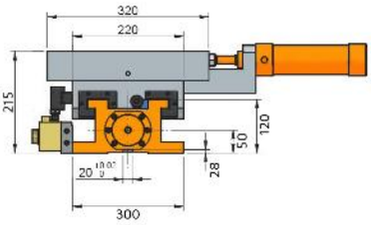
320
220
215
120
50
28
20
300

Características & Dimensiones

Modelo	CHH300-300/560H
A	*560.00*
B	*35.00*
C	*165.00*
C1	*165.00*
C2	*165.00*
C3	*-*
C4	-
C5	*-*
D	*30.00*
E	*8.00*
F	*224.00*
Carrera Máxima En ***"X"***	*240.00*
Carrera Máxima En ***"Y"***	*100.00*
Dimensiones De La Mesa Deslizable	*300.00 x 320.00*
Peso Total Del Dispositivo ***(Kg)***	*198.00*

**** Todas las dimensiones están dadas en milímetros.*

CHH300-300/670H

Mesa Cruzada Con Desplazamiento Hidráulico De Servicio Pesado

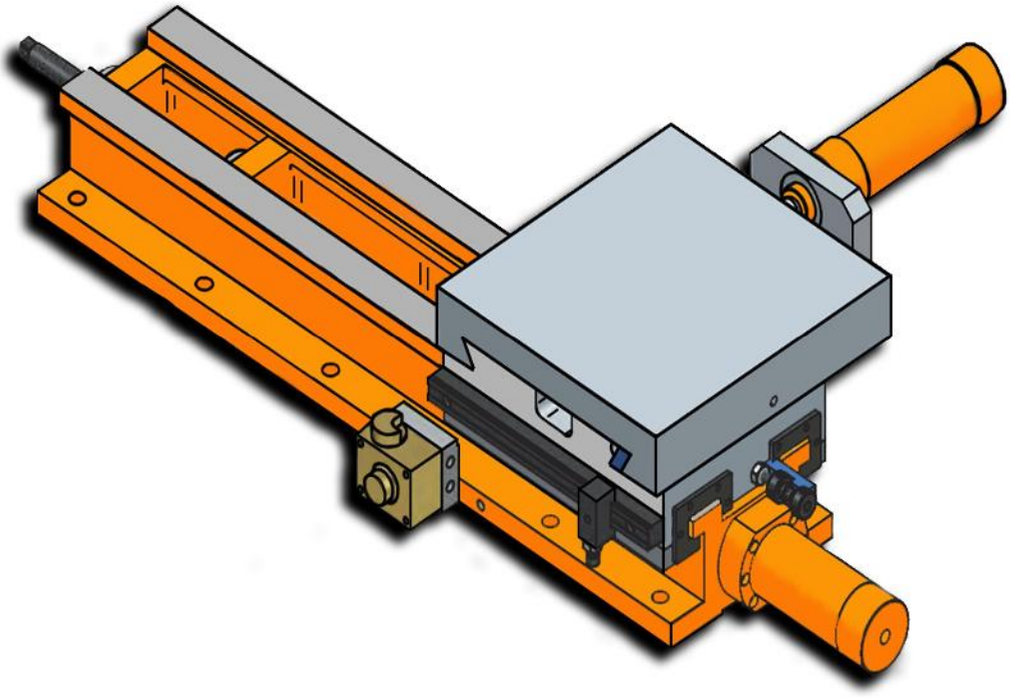

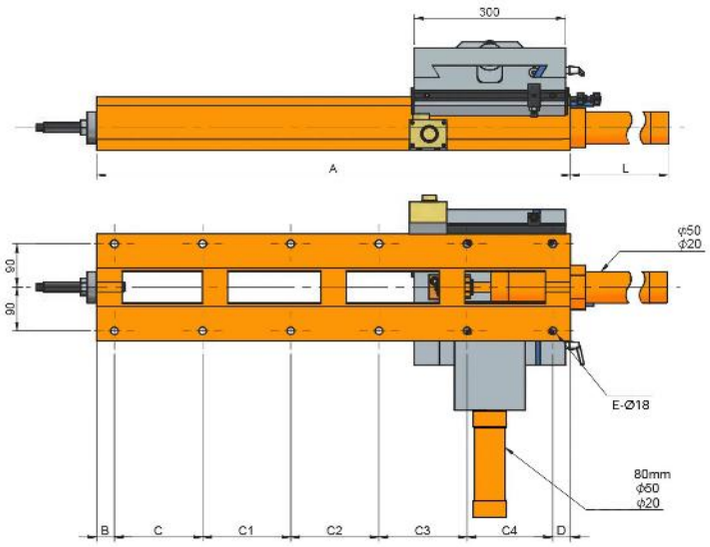
300
A
L
90
90
ϕ50
ϕ20
E-Ø18
80mm
ϕ60
ϕ20
B
C
C1
C2
C3
C4
D

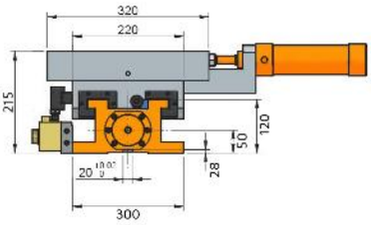
320
220
215
120
50
28
20
300

Características & Dimensiones

Modelo	CHH300-300/670H
A	*670.00*
B	*35.00*
C	*140.00*
C1	*140.00*
C2	*140.00*
C3	*180.00*
C4	-
C5	-
D	*35.00*
E	*10.00*
F	*335.00*
Carrera Máxima En ***"X"***	*350.00*
Carrera Máxima En ***"Y"***	*100.00*
Dimensiones De La Mesa Deslizable	*300.00 x 320.00*
Peso Total Del Dispositivo ***(Kg)***	*240.00*

**** Todas las dimensiones están dadas en milimetros.*

CHH300-300/800H

Mesa Cruzada Con Desplazamiento Hidráulico De Servicio Pesado

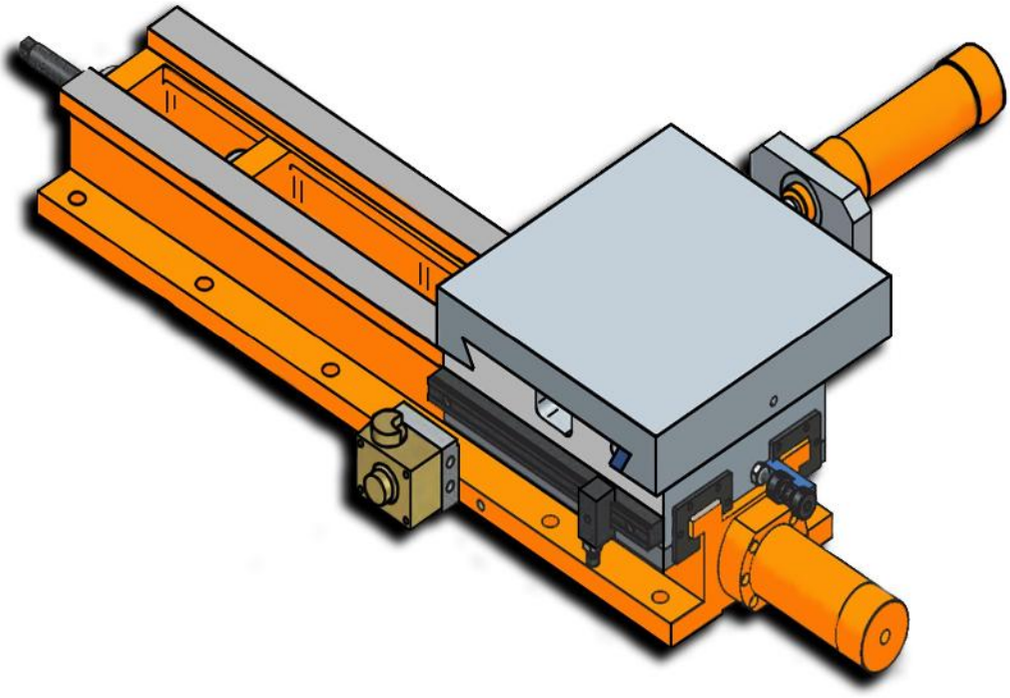

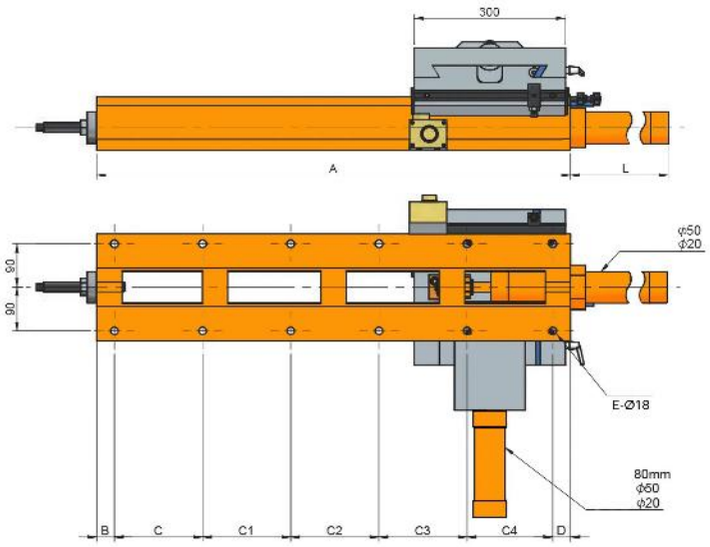
300
A
L
90
90
ϕ50
ϕ20
E-Ø18
80mm
ϕ60
ϕ20
B
C
C1
C2
C3
C4
D

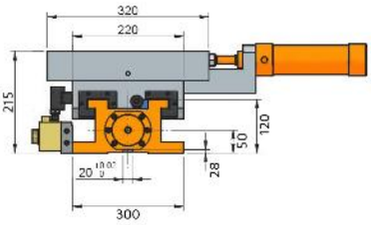
320
220
215
120
50
28
20
300

Características & Dimensiones

Modelo	CHH300-300/800H
A	*800.00*
B	*35.00*
C	*140.00*
C1	*140.00*
C2	*140.00*
C3	*140.00*
C4	*170.00*
C5	-
D	*35.00*
E	*12.00*
F	*465.00*
Carrera Máxima En *"X"*	*480.00*
Carrera Máxima En *"Y"*	*100.00*
Dimensiones De La Mesa Deslizable	*300.00 x 320.00*
Peso Total Del Dispositivo *(Kg)*	*251.00*

**** Todas las dimensiones están dadas en milímetros.*

CHH300-300/940H

Mesa Cruzada Con Desplazamiento Hidráulico De Servicio Pesado

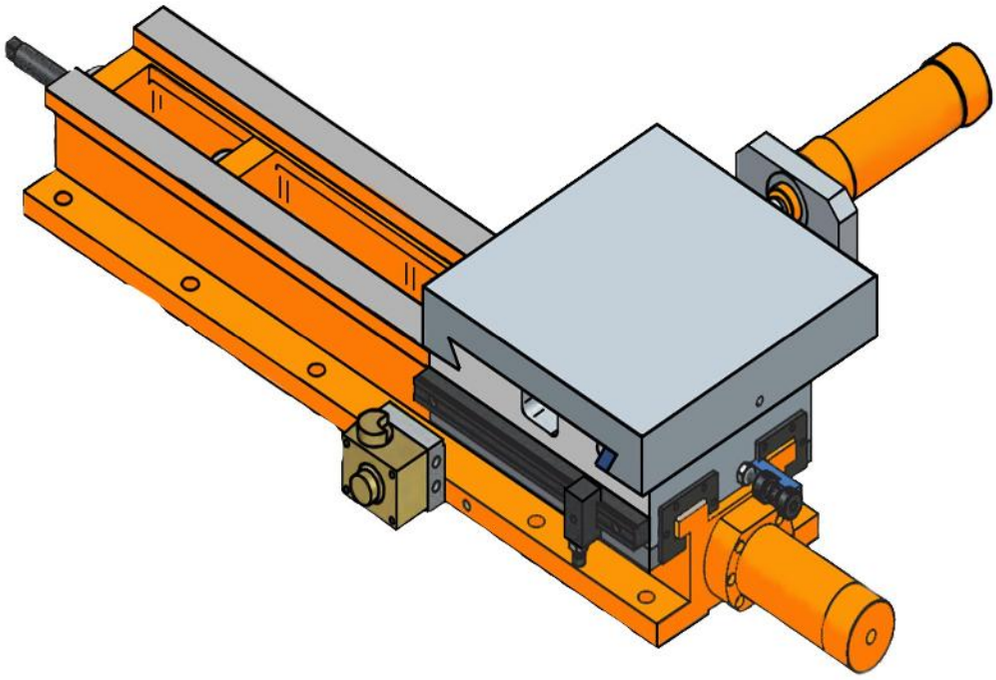

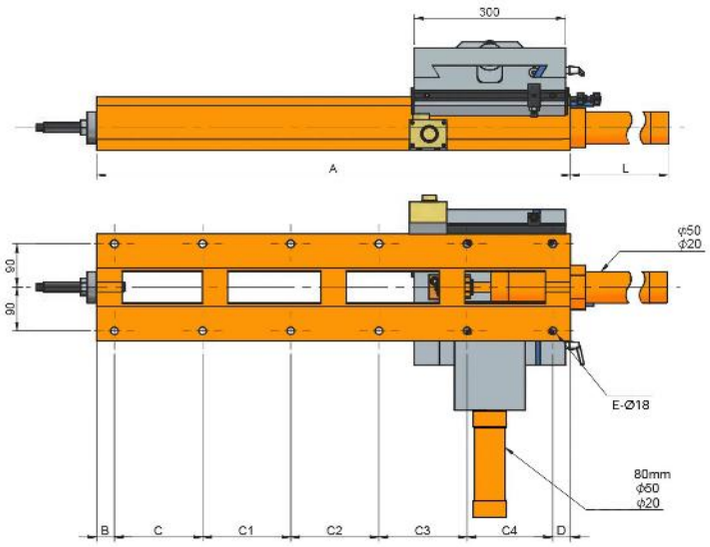
300
A
L
90
90
ϕ50
ϕ20
E-Ø18
80mm
ϕ60
ϕ20
B
C
C1
C2
C3
C4
D

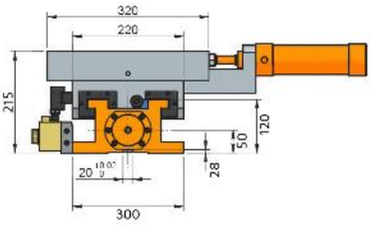
320
220
215
120
50
28
20
300

Características & Dimensiones

Modelo	CHH300-300/940H
A	*940.00*
B	*35.00*
C	*175.00*
C1	*175.00*
C2	*175.00*
C3	*175.00*
C4	*175.00*
C5	*-*
D	*30.00*
E	*12.00*
F	*608.00*
Carrera Máxima En ***"X"***	*620.00*
Carrera Máxima En ***"Y"***	*100.00*
Dimensiones De La Mesa Deslizable	*300.00 x 320.00*
Peso Total Del Dispositivo ***(Kg)***	*266.00*

**** Todas las dimensiones están dadas en milimetros.*

CHH300-300/1200H

Mesa Cruzada Con Desplazamiento Hidráulico De Servicio Pesado

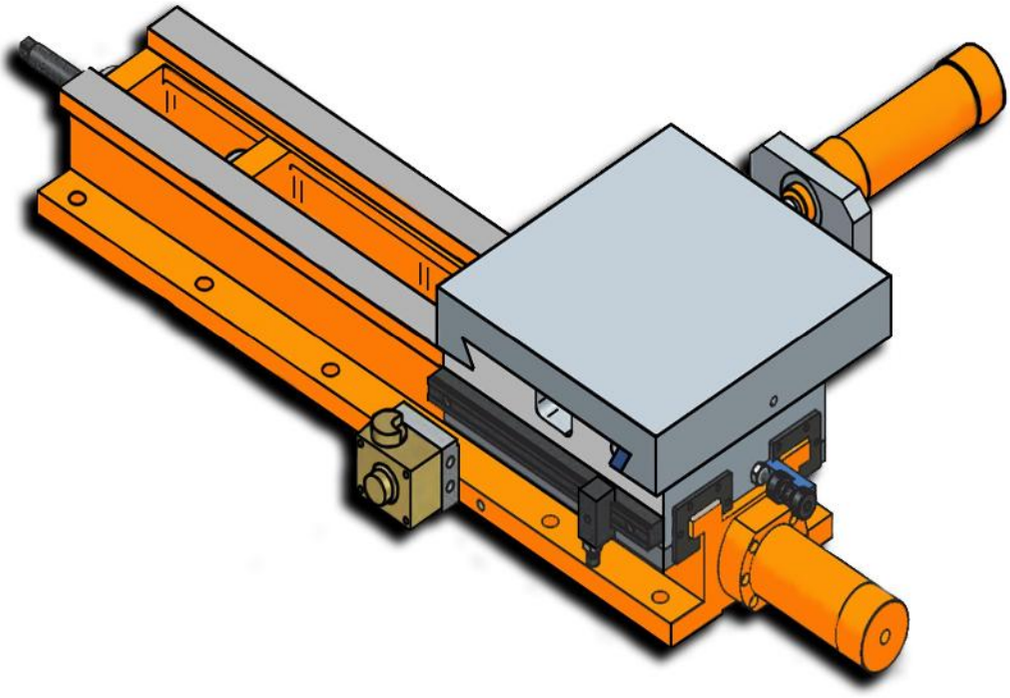

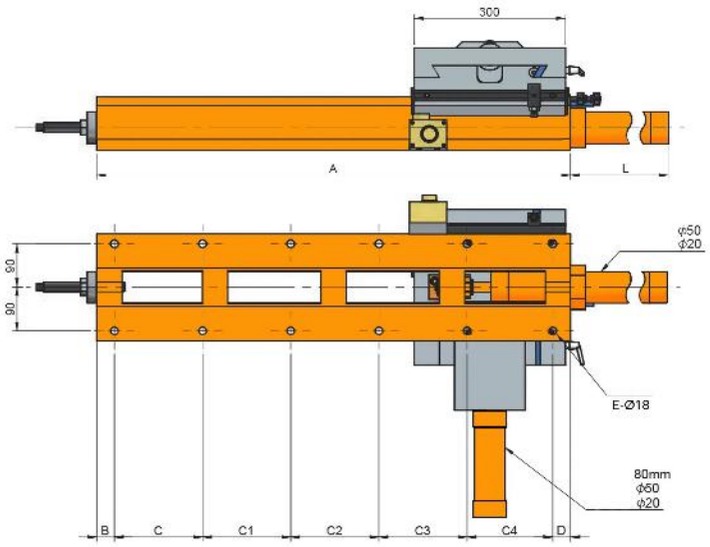
300
A
L
90
90
ϕ50
ϕ20
E-Ø18
80mm
ϕ60
ϕ20
B
C
C1
C2
C3
C4
D

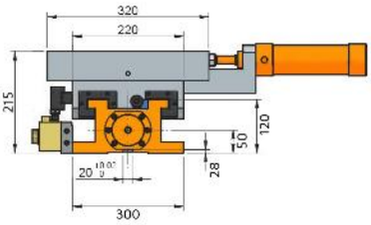
320
220
215
120
50
28
20
300

Características & Dimensiones

Modelo	CHH300-300/1200H
A	*1200.00*
B	*30.00*
C	*190.00*
C1	*190.00*
C2	*190.00*
C3	*190.00*
C4	*190.00*
C5	*190.00*
D	*30.00*
E	*14.00*
F	*868.00*
Carrera Máxima En ***"X"***	*880.00*
Carrera Máxima En ***"Y"***	*100.00*
Dimensiones De La Mesa Deslizable	*300.00 x 320.00*
Peso Total Del Dispositivo ***(Kg)***	*289.00*

**** Todas las dimensiones están dadas en milímetros.*

SERIE CHS

MESAS CRUZADAS HIDRÁULICAS CON TORNILLO PATRÓN

CHS220-300/420

Mesa Cruzada Hidráulica Con Tornillo Patrón

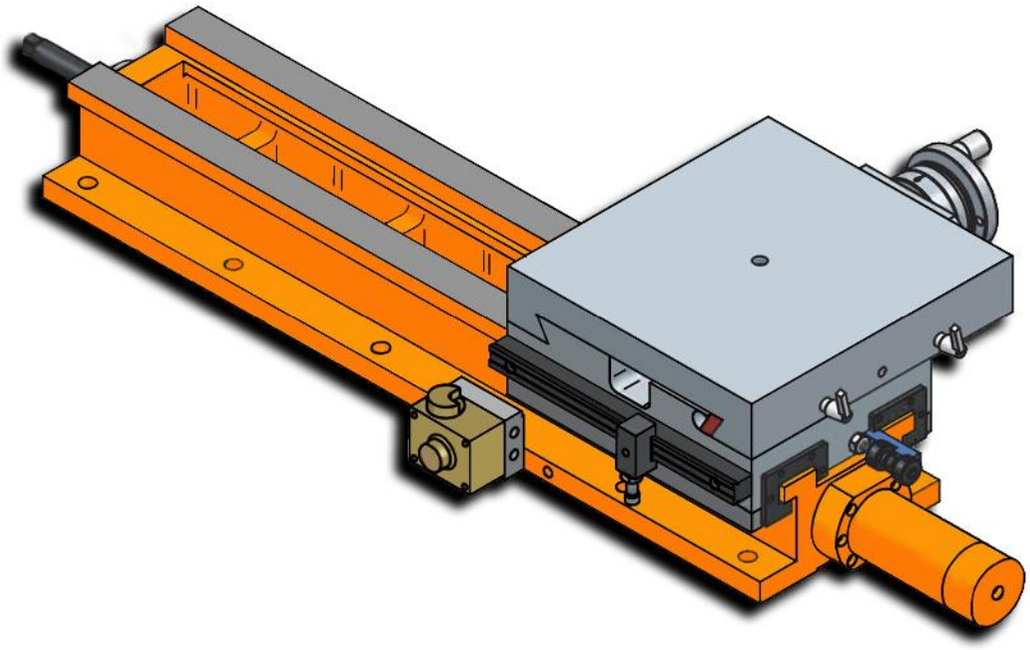

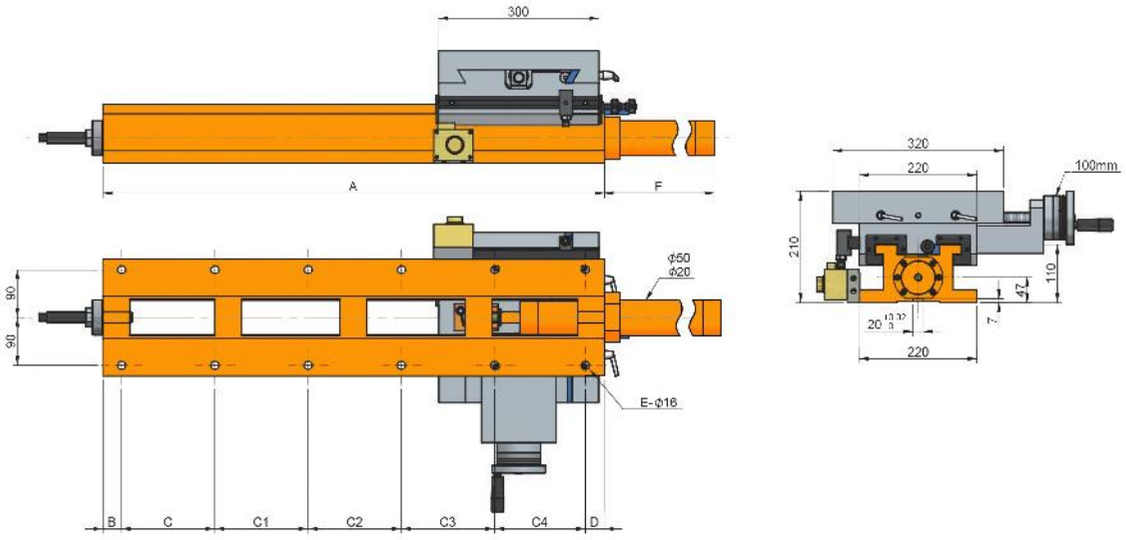
300
A
F
ϕ50
ϕ20
90
90
E-ϕ16
B
C
C1
C2
C3
C4
D
320
220
100mm
210
110
47
7
220

Características & Dimensiones

Modelo	CHS220-300/420
A	*420.00*
B	*35.00*
C	*150.00*
C1	*200.00*
C2	-
C3	-
C4	-
D	*35.00*
E	*6.00*
F	*65.00*
Carrera Máxima En *"X"*	*120.00*
Carrera Máxima En *"Y"*	*100.00*
Dimensiones De La Mesa Deslizable	*300.00 x 320.00*
Peso Total Del Dispositivo *(Kg)*	*108.00*

**** Redondez ≤ 0.005 mm.*
***** Todas las dimensiones están dadas en milímetros.*

CHS220-300/520

Mesa Cruzada Hidráulica Con Tornillo Patrón

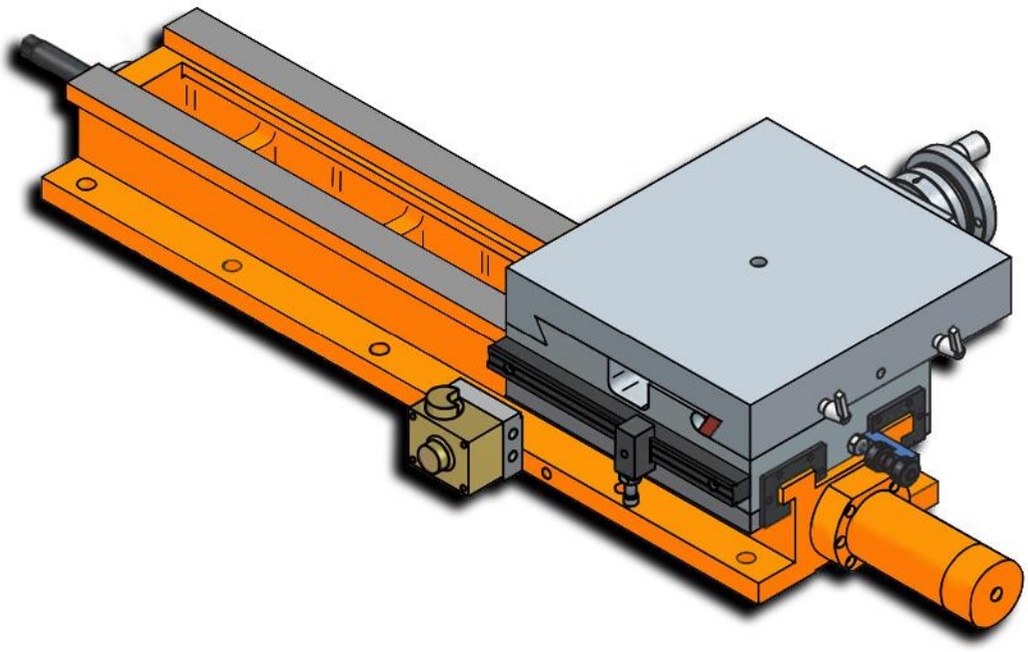

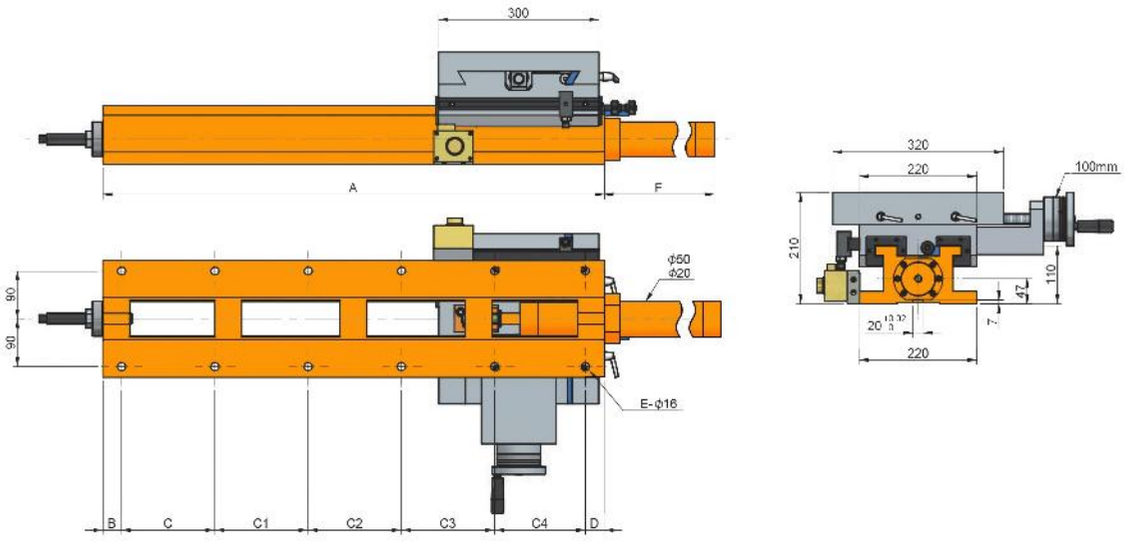
300
A
F
ϕ50
ϕ20
90
90
E-ϕ16
B
C
C1
C2
C3
C4
D
320
220
100mm
210
47
110
7
220

Características & Dimensiones

Modelo	CHS220-300/520
A	*520.00*
B	*35.00*
C	*150.00*
C1	*150.00*
C2	*150.00*
C3	-
C4	-
D	*35.00*
E	*8.00*
F	*182.00*
Carrera Máxima En *"X"*	*200.00*
Carrera Máxima En *"Y"*	*100.00*
Dimensiones De La Mesa Deslizable	*300.00 x 320.00*
Peso Total Del Dispositivo *(Kg)*	*125.00*

**** Redondez ≤ 0.005 mm.*
***** Todas las dimensiones están dadas en milímetros.*

CHS220-300/670

Mesa Cruzada Hidráulica Con Tornillo Patrón

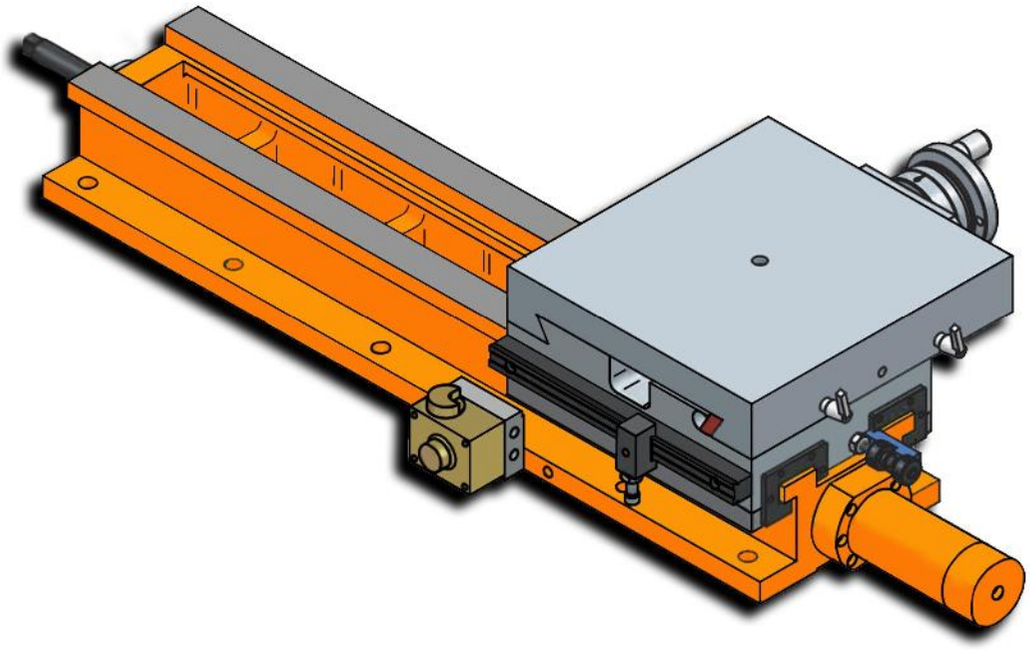

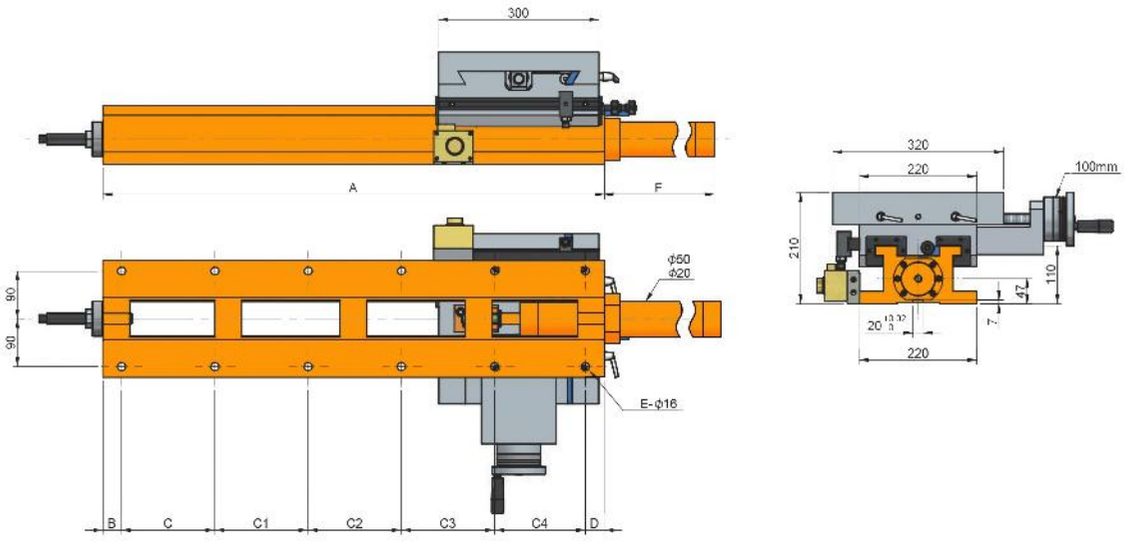
300
A
F
ϕ50
ϕ20
90
90
E-ϕ16
B
C
C1
C2
C3
C4
D
320
220
100mm
210
47
110
7
220

Características & Dimensiones

Modelo	CHS220-300/670
A	*670.00*
B	*35.00*
C	*140.00*
C1	*140.00*
C2	*140.00*
C3	*180.00*
C4	*-*
D	*35.00*
E	*10.00*
F	*332.00*
Carrera Máxima En *"X"*	*350.00*
Carrera Máxima En *"Y"*	*100.00*
Dimensiones De La Mesa Deslizable	*300.00 x 320.00*
Peso Total Del Dispositivo *(Kg)*	*137.00*

**** Redondez ≤ 0.005 mm.*
***** Todas las dimensiones están dadas en milímetros.*

CHS220-300/800

Mesa Cruzada Hidráulica Con Tornillo Patrón

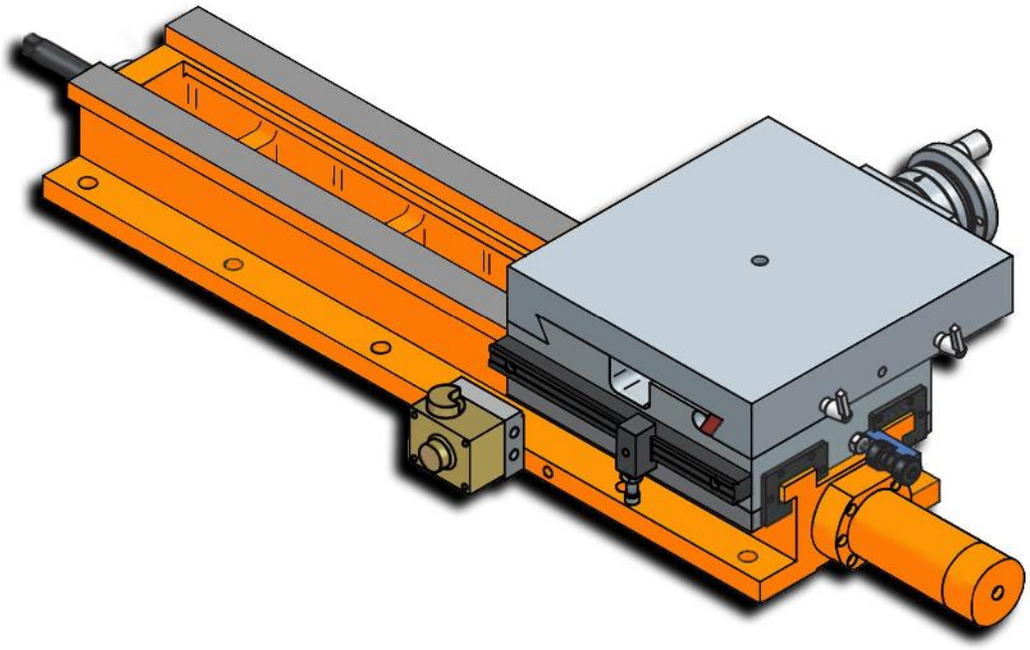

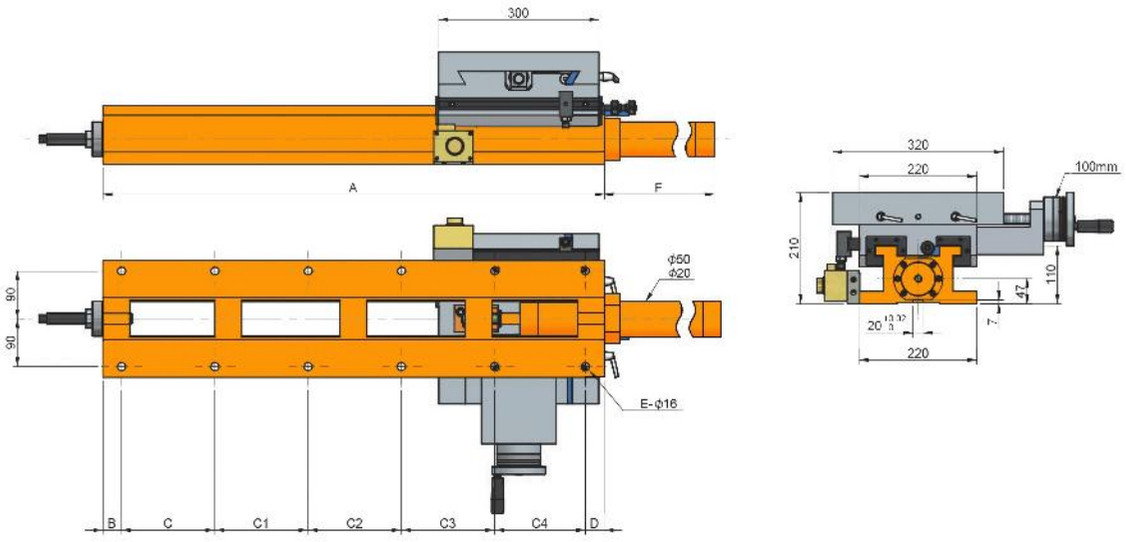
300
A
F
ϕ50
ϕ20
90
90
E-ϕ16
B
C
C1
C2
C3
C4
D
320
220
100mm
210
47
110
7
220

Características & Dimensiones

Modelo	CHS220-300/800
A	*800.00*
B	*35.00*
C	*140.00*
C1	*140.00*
C2	*140.00*
C3	*140.00*
C4	*170.00*
D	*35.00*
E	*12.00*
F	*462.00*
Carrera Máxima En *"X"*	*480.00*
Carrera Máxima En *"Y"*	*100.00*
Dimensiones De La Mesa Deslizable	*300.00 x 320.00*
Peso Total Del Dispositivo *(Kg)*	*147.00*

**** Redondez ≤ 0.005 mm.*
***** Todas las dimensiones están dadas en milímetros.*

CHS220-300/940

Mesa Cruzada Hidráulica Con Tornillo Patrón

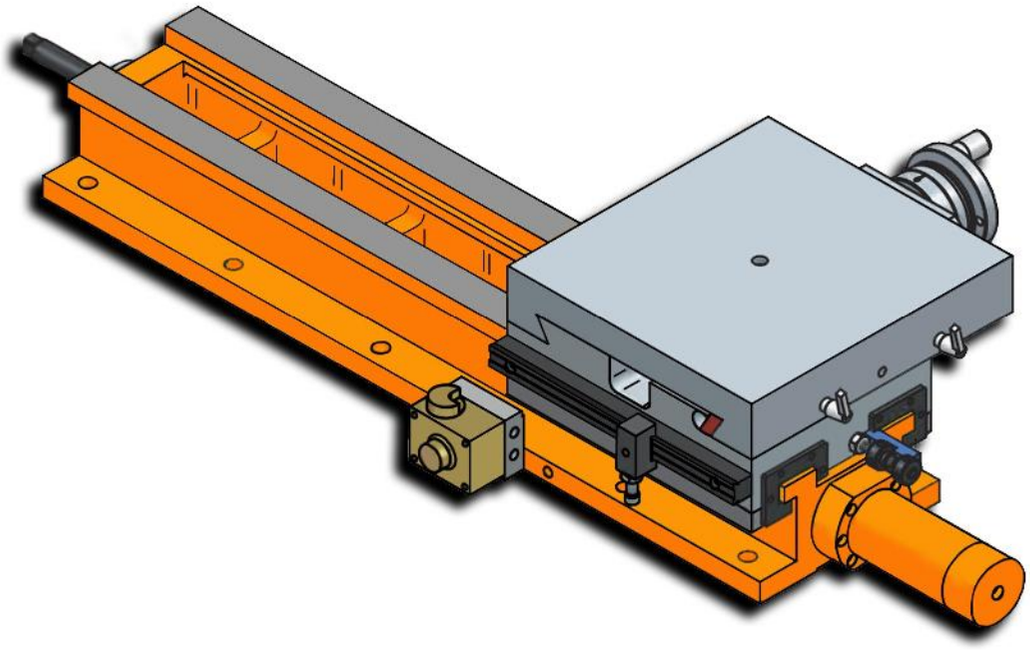

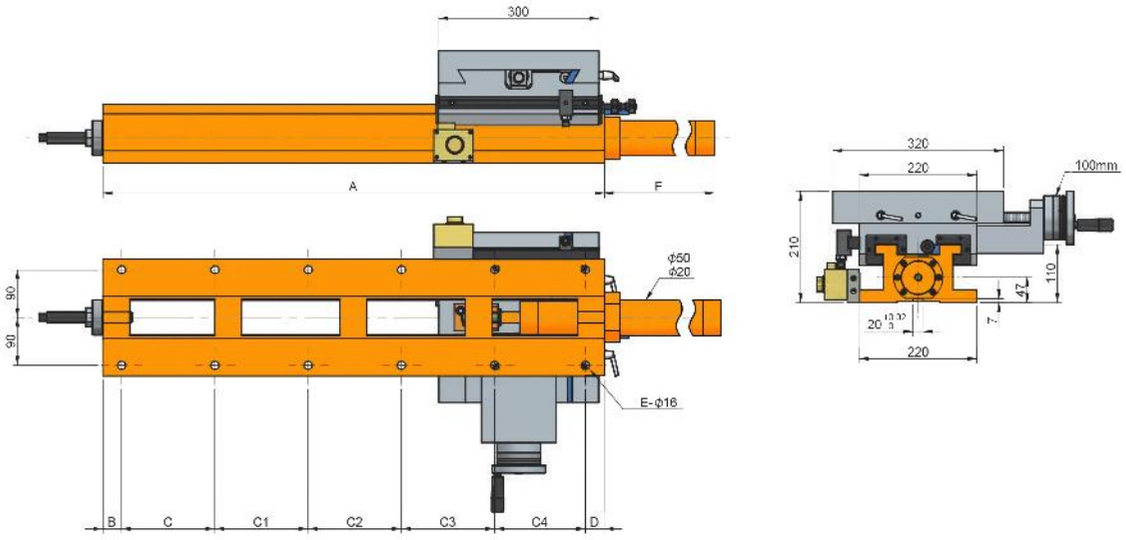
300
A
F
ϕ50
ϕ20
90
90
E-ϕ16
B
C
C1
C2
C3
C4
D
320
220
100mm
210
110
47
7
220

Características & Dimensiones

Modelo	CHS220-300/940
A	*940.00*
B	*35.00*
C	*175.00*
C1	*175.00*
C2	*175.00*
C3	*175.00*
C4	*170.00*
D	*35.00*
E	*12.00*
F	*602.00*
Carrera Máxima En *"X"*	*620.00*
Carrera Máxima En *"Y"*	*100.00*
Dimensiones De La Mesa Deslizable	*300.00 x 320.00*
Peso Total Del Dispositivo *(Kg)*	*157.00*

**** Redondez ≤ 0.005 mm.*
***** Todas las dimensiones están dadas en milímetros.*

CHS300-300/420

Mesa Cruzada Hidráulica Con Tornillo Patrón

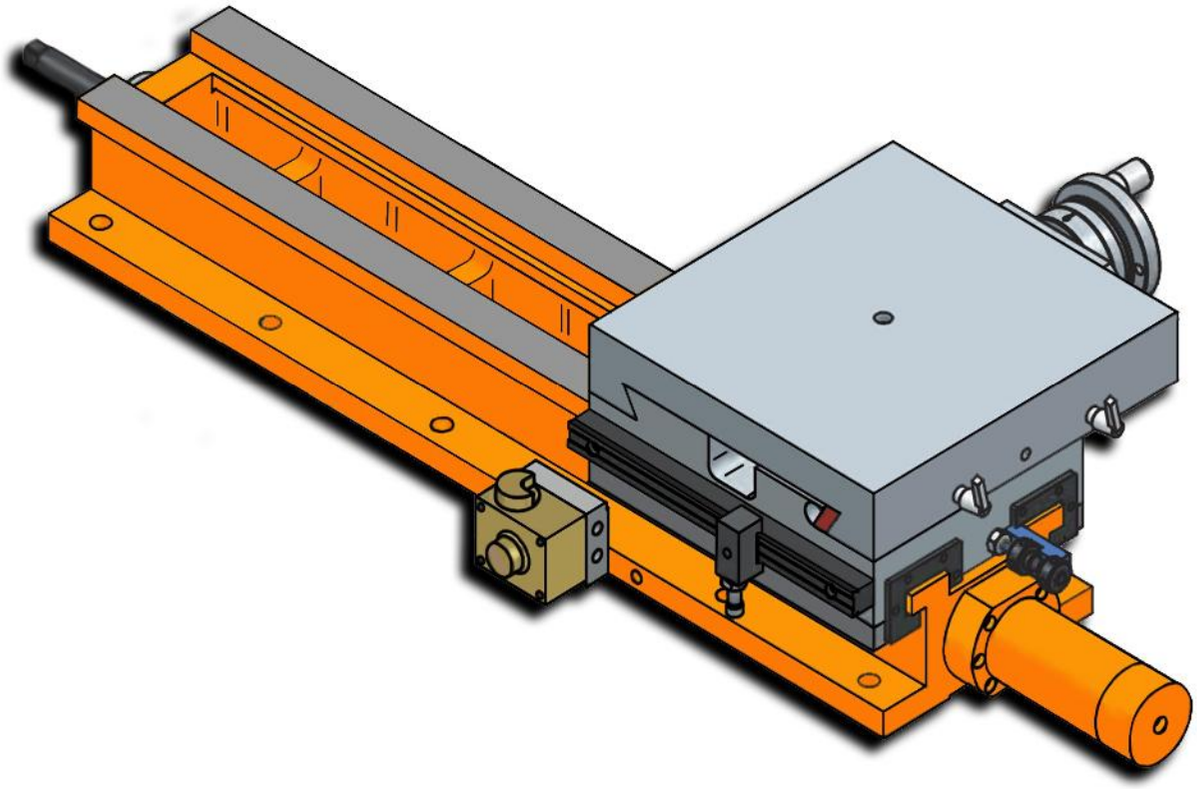

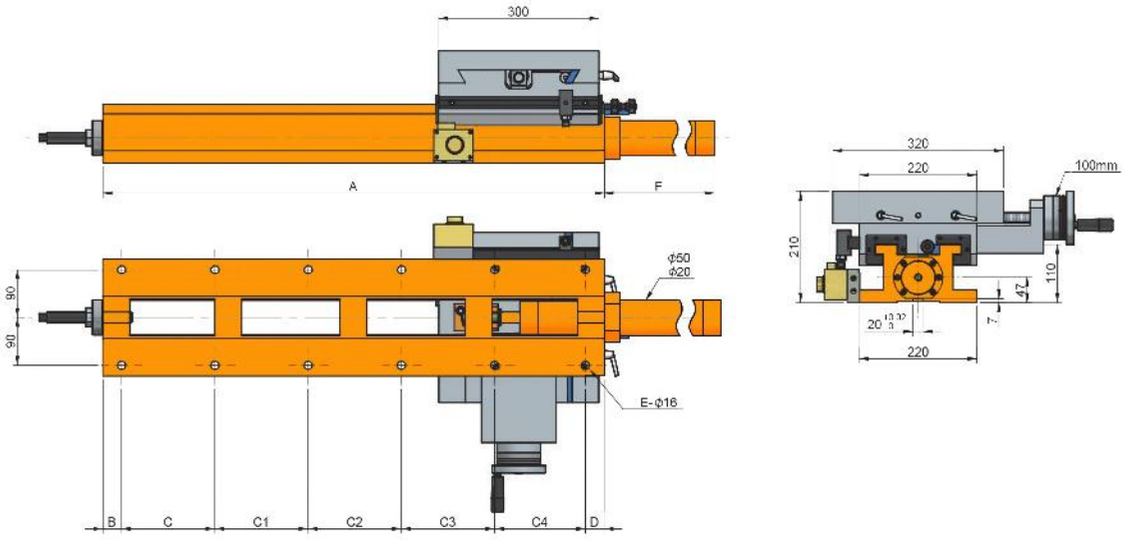
300
A
F
ϕ50
ϕ20
90
90
E-ϕ16
B
C
C1
C2
C3
C4
D
320
220
100mm
210
110
47
7
220

Características & Dimensiones

Modelo	CHS300-300/420
A	*420.00*
B	*35.00*
C	*150.00*
C1	*200.00*
C2	-
C3	-
C4	-
C5	-
D	*35.00*
E	*6.00*
F	*65.00*
Carrera Máxima En ***"X"***	*100.00*
Carrera Máxima En ***"Y"***	*100.00*
Dimensiones De La Mesa Deslizable	*300.00 x 320.00*
Peso Total Del Dispositivo ***(Kg)***	*160.00*

**** Todas las dimensiones están dadas en milímetros.*

CHS300-300/560

Mesa Cruzada Hidráulica Con Tornillo Patrón

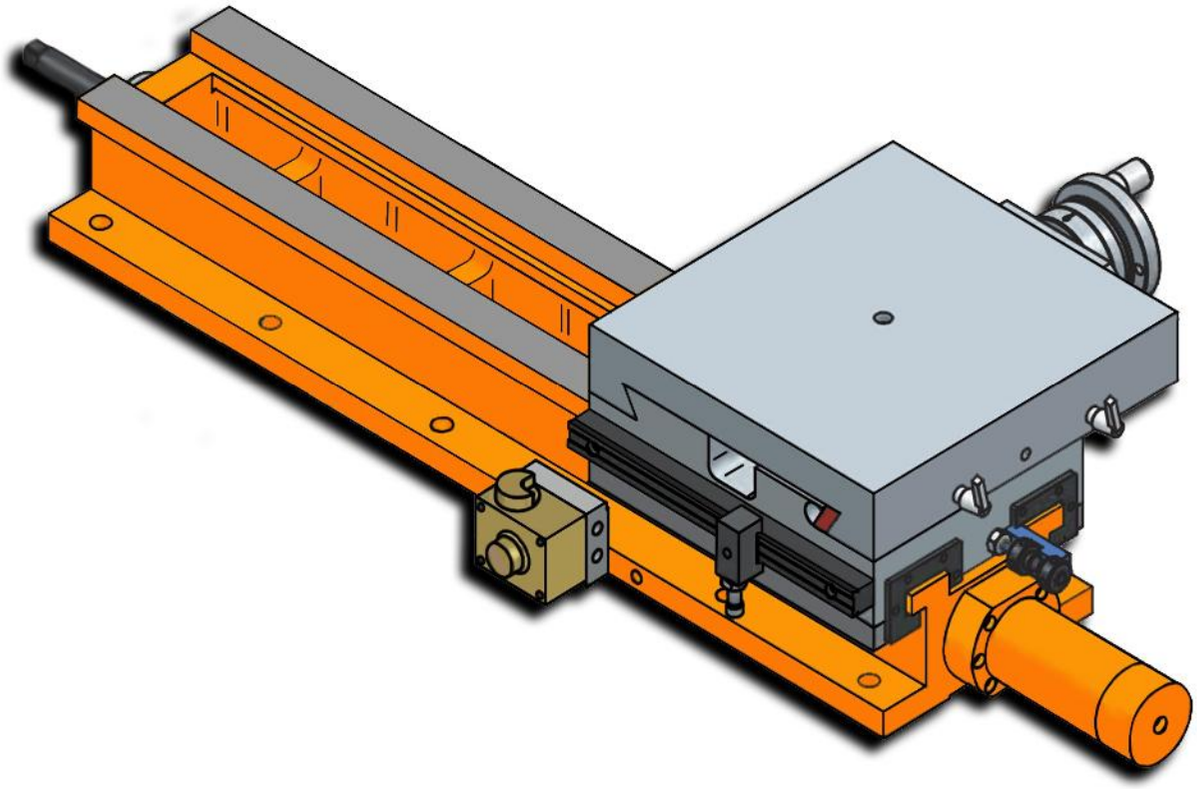

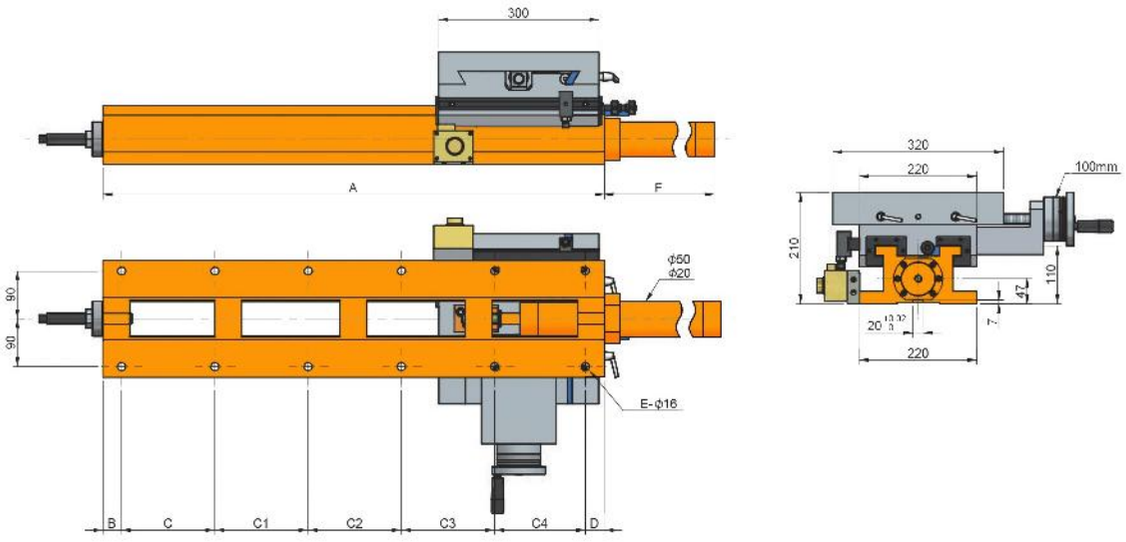
300
A
F
ϕ50
ϕ20
90
90
E-ϕ16
B
C
C1
C2
C3
C4
D
320
220
100mm
210
47
110
7
220

Características & Dimensiones

Modelo	CHS300-300/560
A	*560.00*
B	*35.00*
C	*165.00*
C1	*165.00*
C2	*165.00*
C3	-
C4	-
C5	-
D	*30.00*
E	*8.00*
F	*222.00*
Carrera Máxima En *"X"*	*240.00*
Carrera Máxima En *"Y"*	*100.00*
Dimensiones De La Mesa Deslizable	*300.00 x 320.00*
Peso Total Del Dispositivo *(Kg)*	*170.00*

**** Todas las dimensiones están dadas en milímetros.*

CHS300-300/670

Mesa Cruzada Hidráulica Con Tornillo Patrón

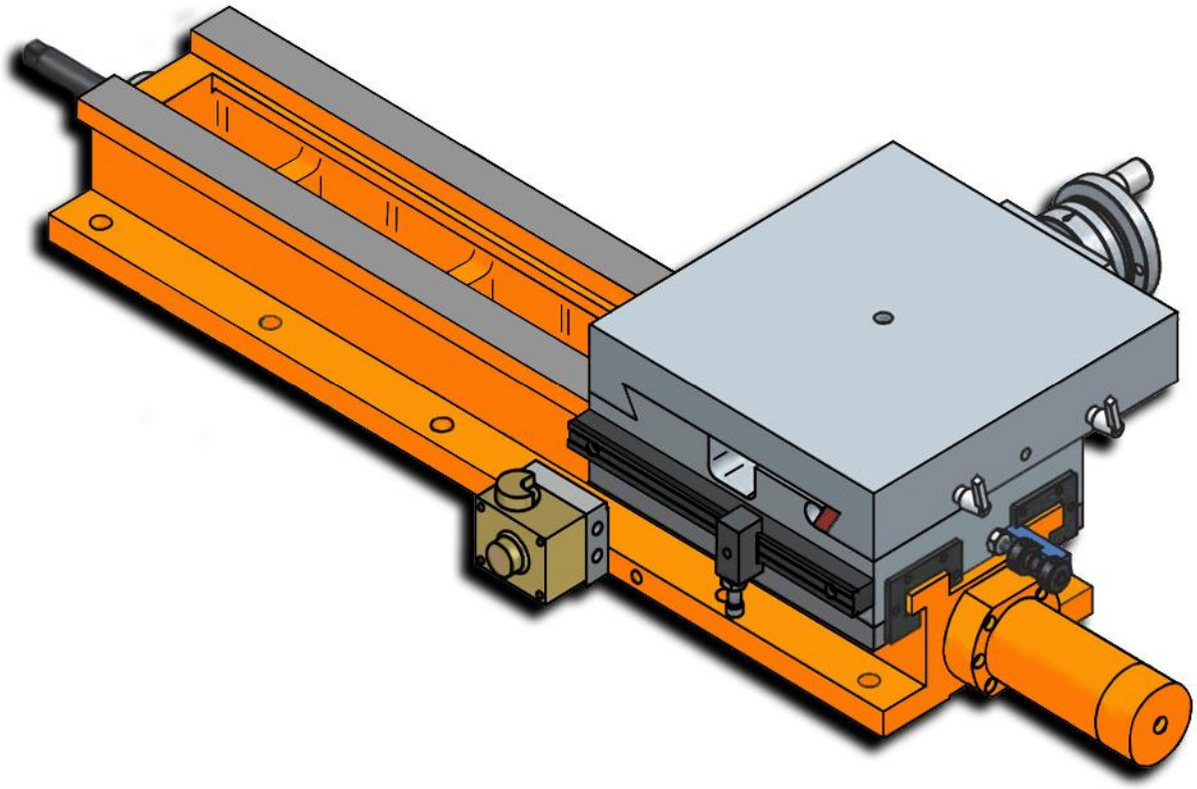

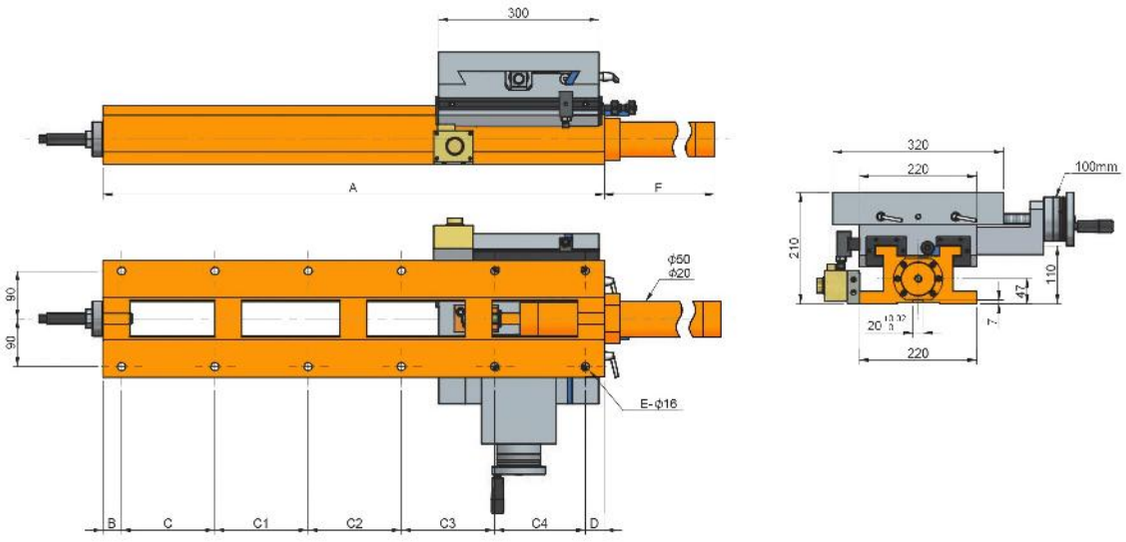
300
A
F
ϕ50
ϕ20
90
90
E-ϕ16
B
C
C1
C2
C3
C4
D
320
220
100mm
210
47
110
7
220

Características & Dimensiones

Modelo	CHS300-300/670
A	*670.00*
B	*35.00*
C	*140.00*
C1	*140.00*
C2	*140.00*
C3	*180.00*
C4	-
C5	-
D	*35.00*
E	*10.00*
F	*332.00*
Carrera Máxima En ***"X"***	*350.00*
Carrera Máxima En ***"Y"***	*100.00*
Dimensiones De La Mesa Deslizable	*300.00 x 320.00*
Peso Total Del Dispositivo ***(Kg)***	*190.00*

**** Todas las dimensiones están dadas en milímetros.*

CHS300-300/800

Mesa Cruzada Hidráulica Con Tornillo Patrón

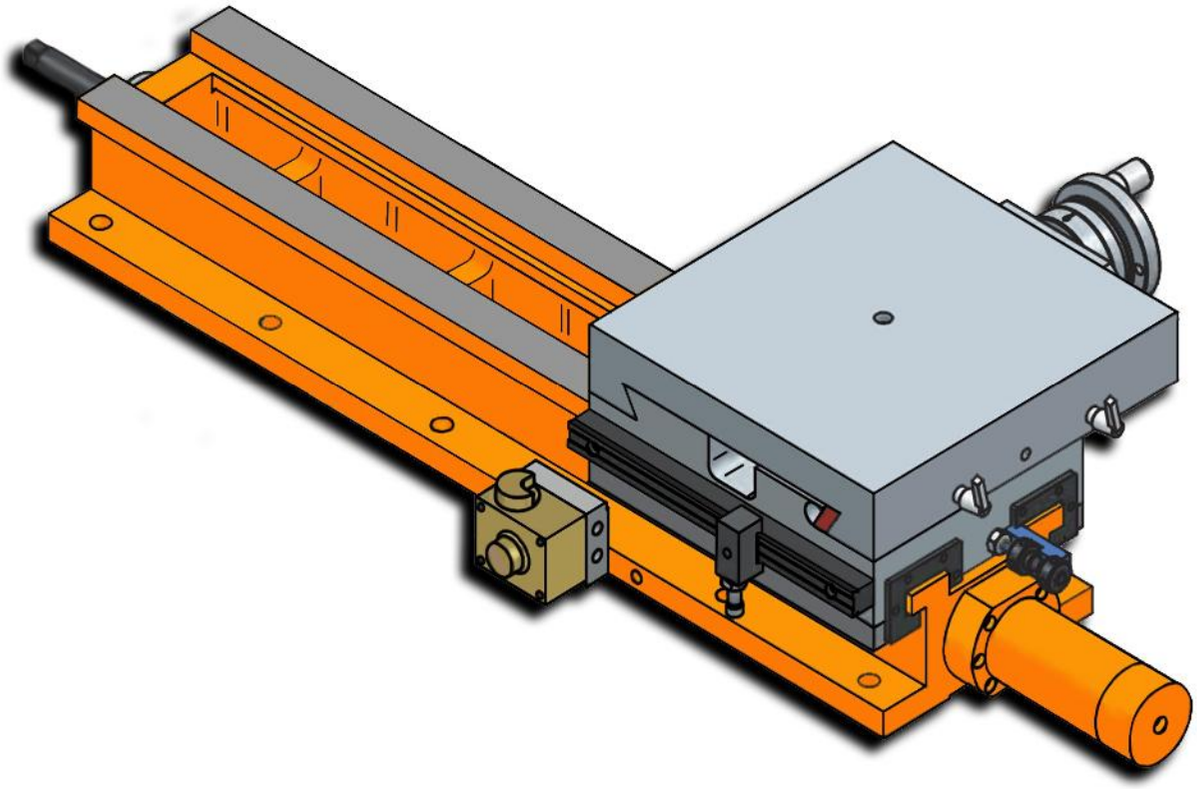

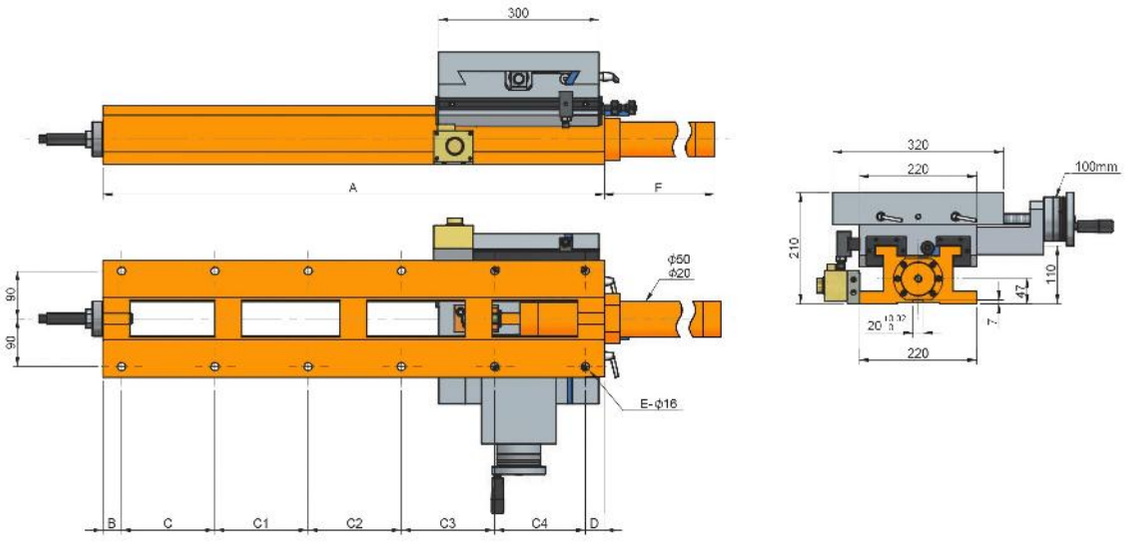
300
A
F
ϕ50
ϕ20
90
90
E-ϕ16
B
C
C1
C2
C3
C4
D
320
220
100mm
210
47
110
7
220

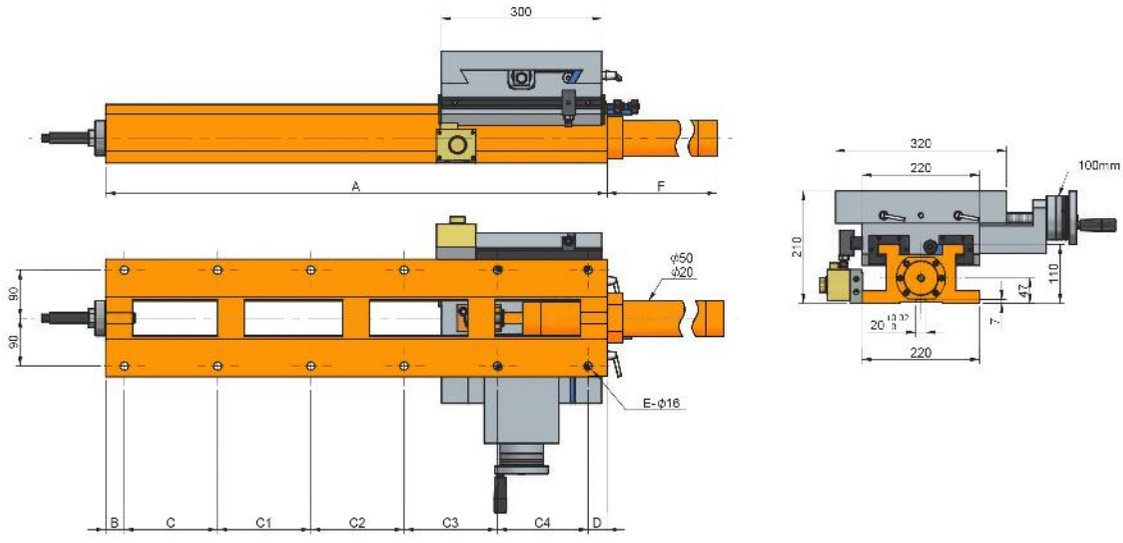

Características & Dimensiones

Modelo	CHS300-300/800
A	*800.00*
B	*35.00*
C	*140.00*
C1	*140.00*
C2	*140.00*
C3	*140.00*
C4	*170.00*
C5	-
D	*35.00*
E	*12.00*
F	*462.00*
Carrera Máxima En *"X"*	*480.00*
Carrera Máxima En *"Y"*	*100.00*
Dimensiones De La Mesa Deslizable	*300.00 x 320.00*
Peso Total Del Dispositivo *(Kg)*	*240.00*

**** Todas las dimensiones están dadas en milímetros.*

CHS300-300/940

Mesa Cruzada Hidráulica Con Tornillo Patrón

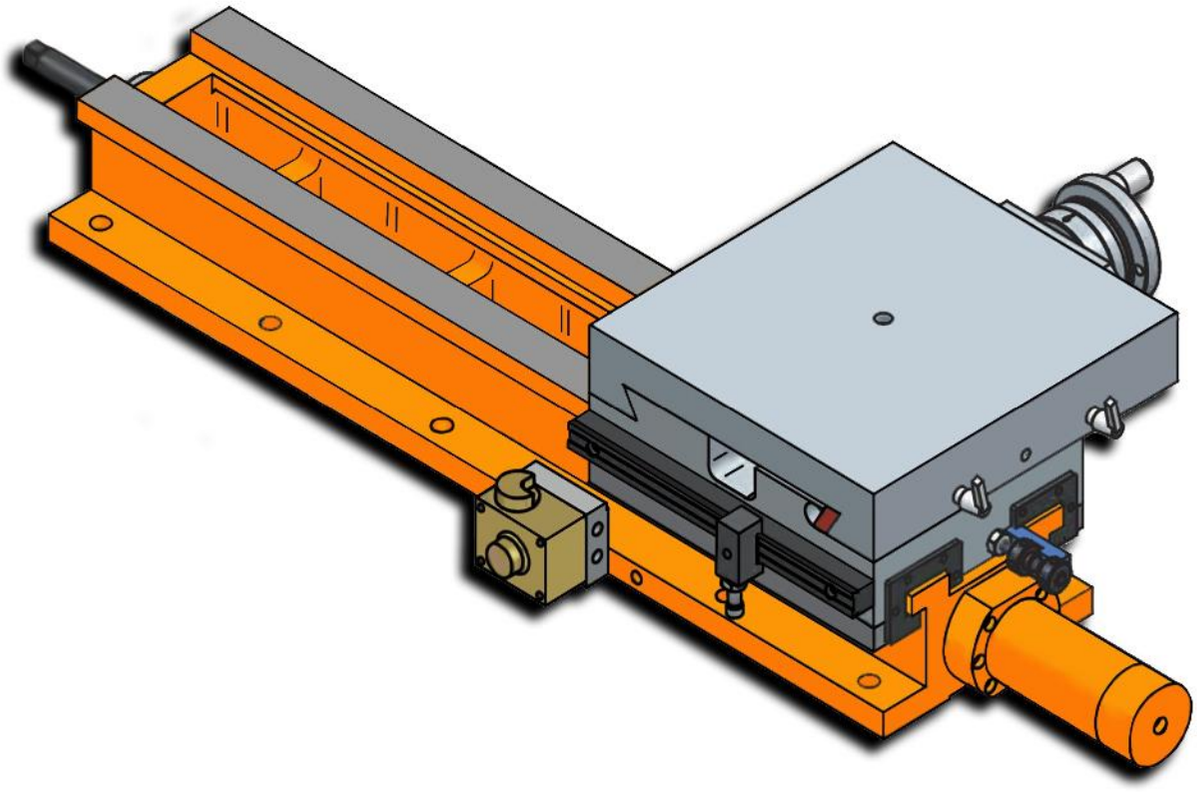

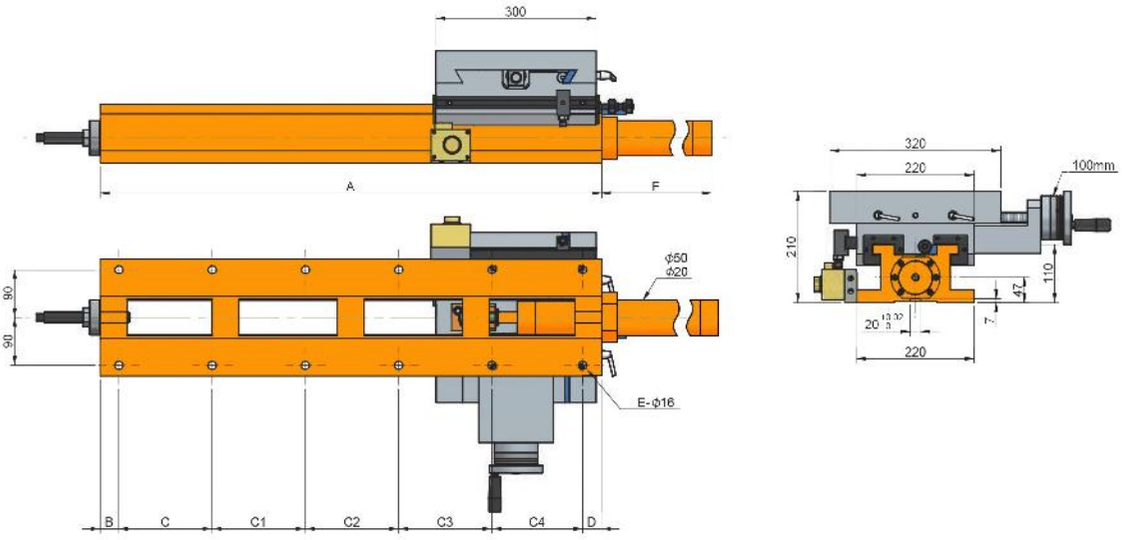
300
A
F
ϕ50
ϕ20
90
90
E-ϕ16
B
C
C1
C2
C3
C4
D
320
220
100mm
210
110
47
7
220

Características & Dimensiones

Modelo	CHS300-300/940
A	*940.00*
B	*35.00*
C	*175.00*
C1	*175.00*
C2	*175.00*
C3	*175.00*
C4	*175.00*
C5	-
D	*30.00*
E	*12.00*
F	*602.00*
Carrera Máxima En ***"X"***	*620.00*
Carrera Máxima En ***"Y"***	*100.00*
Dimensiones De La Mesa Deslizable	*300.00 x 320.00*
Peso Total Del Dispositivo ***(Kg)***	*257.00*

**** Todas las dimensiones están dadas en milímetros.*

CHS300-300/1200

Mesa Cruzada Hidráulica Con Tornillo Patrón

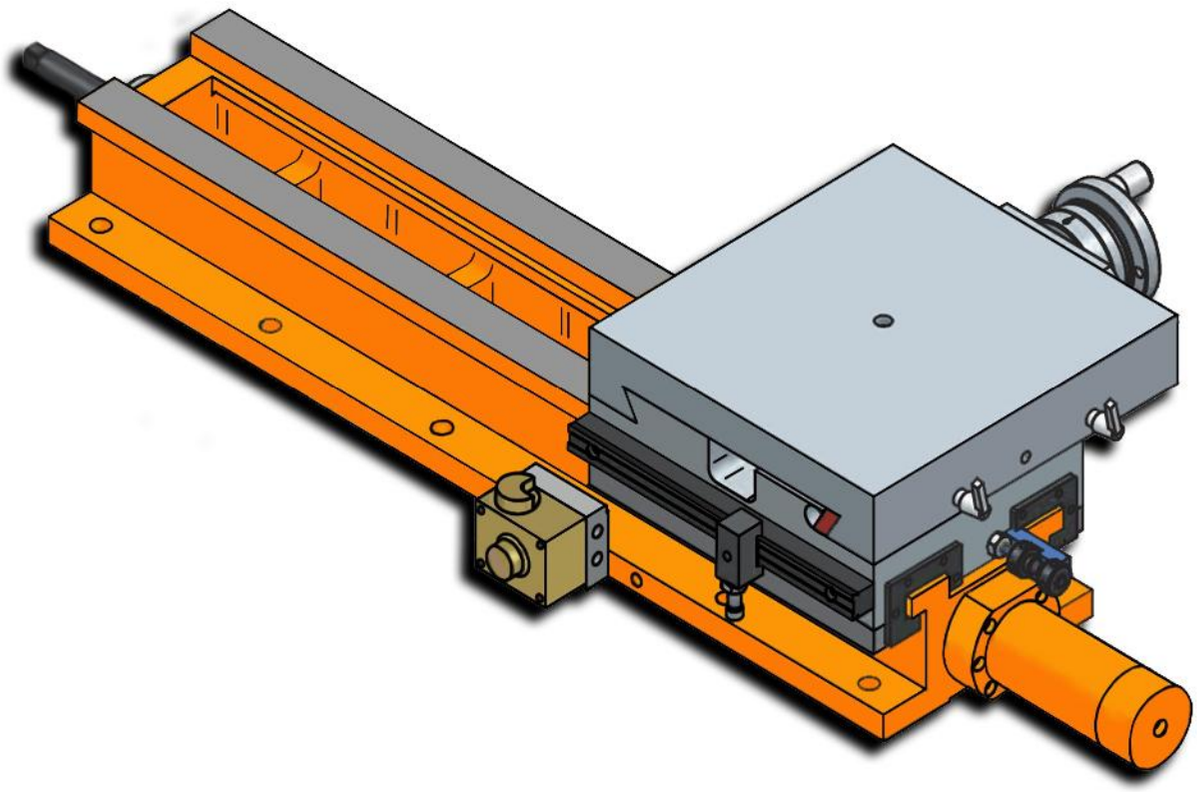

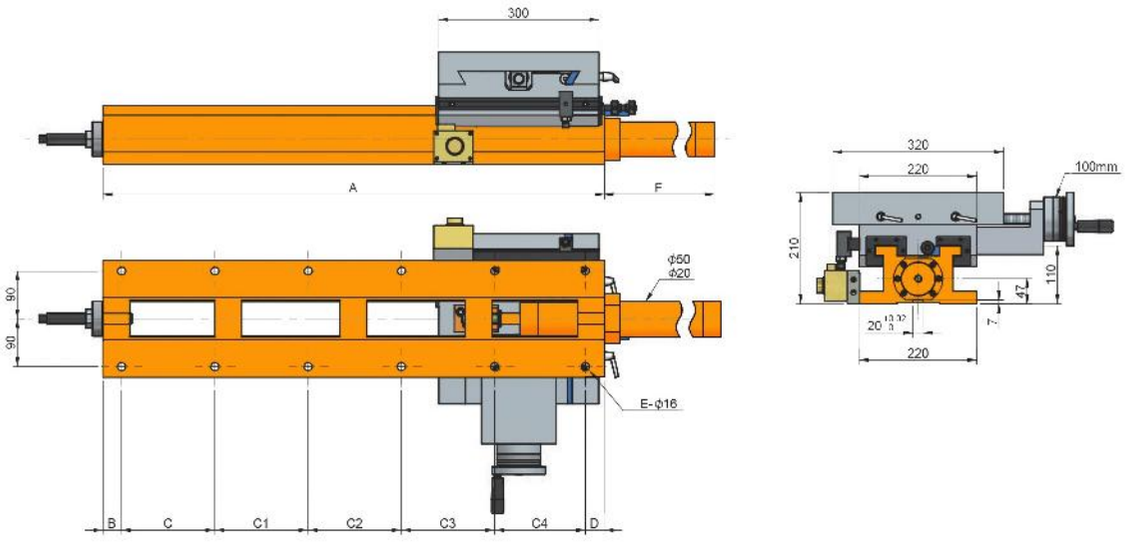
300
A
F
ϕ50
ϕ20
90
90
E-ϕ16
B
C
C1
C2
C3
C4
D
320
220
100mm
210
47
110
7
220

Características & Dimensiones

Modelo	CHS300-300/1200
A	*1200.00*
B	*30.00*
C	*190.00*
C1	*190.00*
C2	*190.00*
C3	*190.00*
C4	*190.00*
C5	*190.00*
D	*30.00*
E	*14.00*
F	*862.00*
Carrera Máxima En ***"X"***	*880.00*
Carrera Máxima En ***"Y"***	*100.00*
Dimensiones De La Mesa Deslizable	*300.00 x 320.00*
Peso Total Del Dispositivo ***(Kg)***	*292.00*

**** Todas las dimensiones están dadas en milímetros.*

SERIE CHS-H

MESAS CRUZADAS HIDRÁULICAS CON TORNILLO PATRÓN DE ALTO DESEMPEÑO

CHS300-300/420H

Mesa Cruzada Hidráulica Con Tornillo Patrón

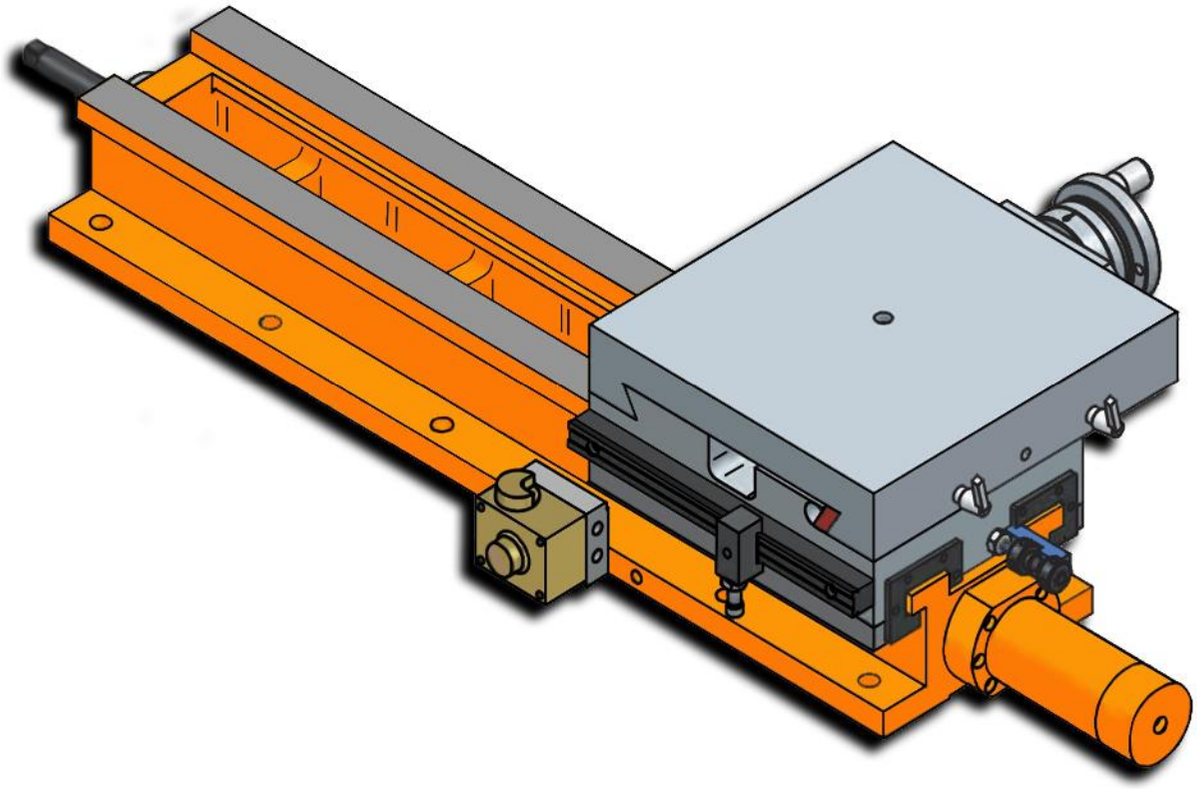

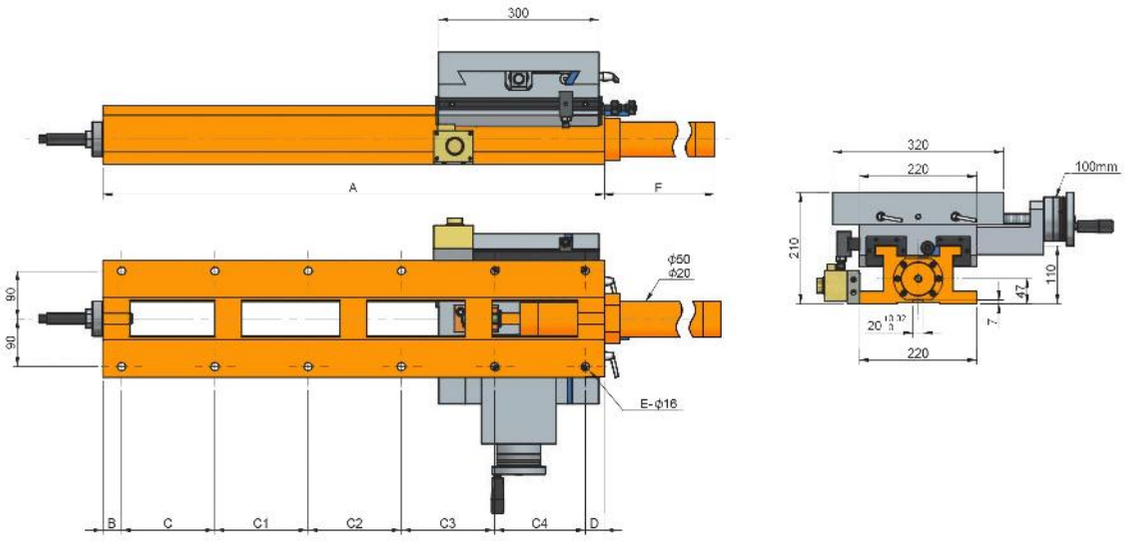
300
A
F
ϕ50
ϕ20
90
90
E-ϕ16
B
C
C1
C2
C3
C4
D
320
220
100mm
210
47
110
7
220

Características & Dimensiones

Modelo	CHS300-300/420H
A	***420.00***
B	***35.00***
C	***150.00***
C1	***200.00***
C2	-
C3	-
C4	-
C5	-
D	***35.00***
E	***6.00***
F	***75.00***
Carrera Máxima En ***"X"***	***100.00***
Carrera Máxima En ***"Y"***	***100.00***
Dimensiones De La Mesa Deslizable	***300.00 x 320.00***
Peso Total Del Dispositivo ***(Kg)***	***180.00***

**** Todas las dimensiones están dadas en milímetros.*

CHS300-300/560H

Mesa Cruzada Hidráulica Con Tornillo Patrón

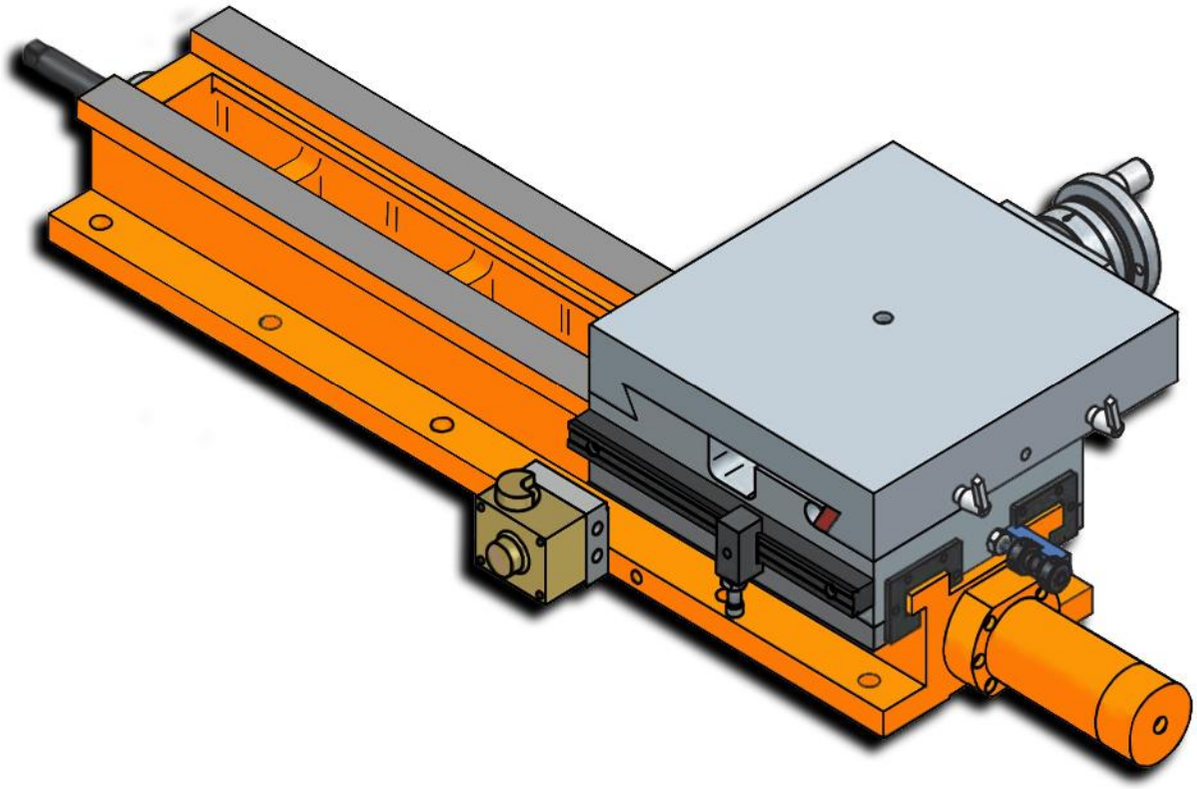

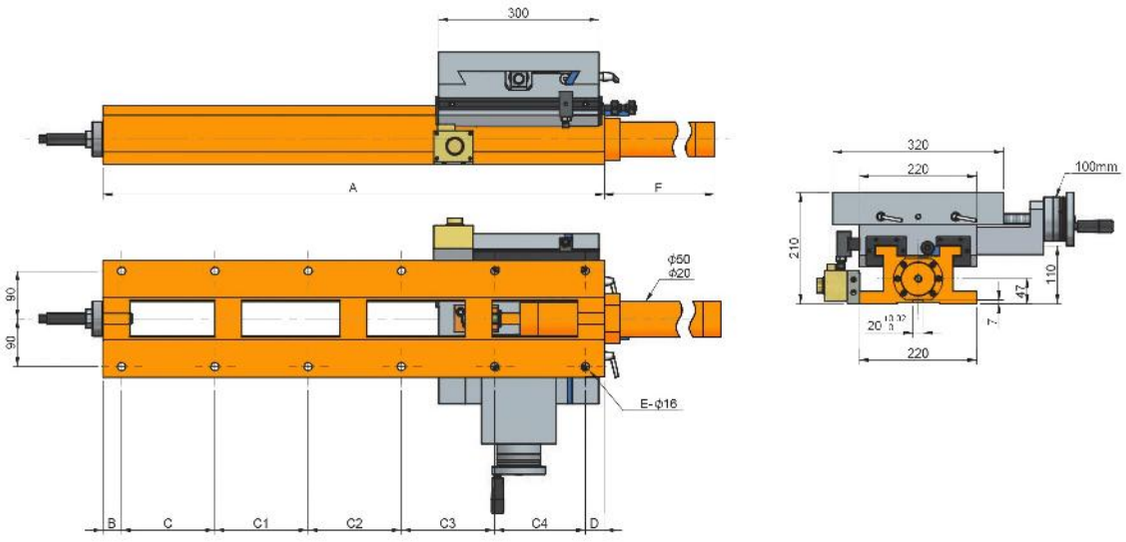
300
A
F
ϕ50
ϕ20
90
90
E-ϕ16
B
C
C1
C2
C3
C4
D
320
220
100mm
210
47
110
7
220

Características & Dimensiones

Modelo	CHS300-300/560H
A	***560.00***
B	***35.00***
C	***165.00***
C1	***165.00***
C2	***165.00***
C3	-
C4	-
C5	-
D	***30.00***
E	***8.00***
F	***224.00***
Carrera Máxima En ***"X"***	***240.00***
Carrera Máxima En ***"Y"***	***100.00***
Dimensiones De La Mesa Deslizable	***300.00 x 320.00***
Peso Total Del Dispositivo ***(Kg)***	***195.00***

**** Todas las dimensiones están dadas en milímetros.*

CHS300-300/670H

Mesa Cruzada Hidráulica Con Tornillo Patrón

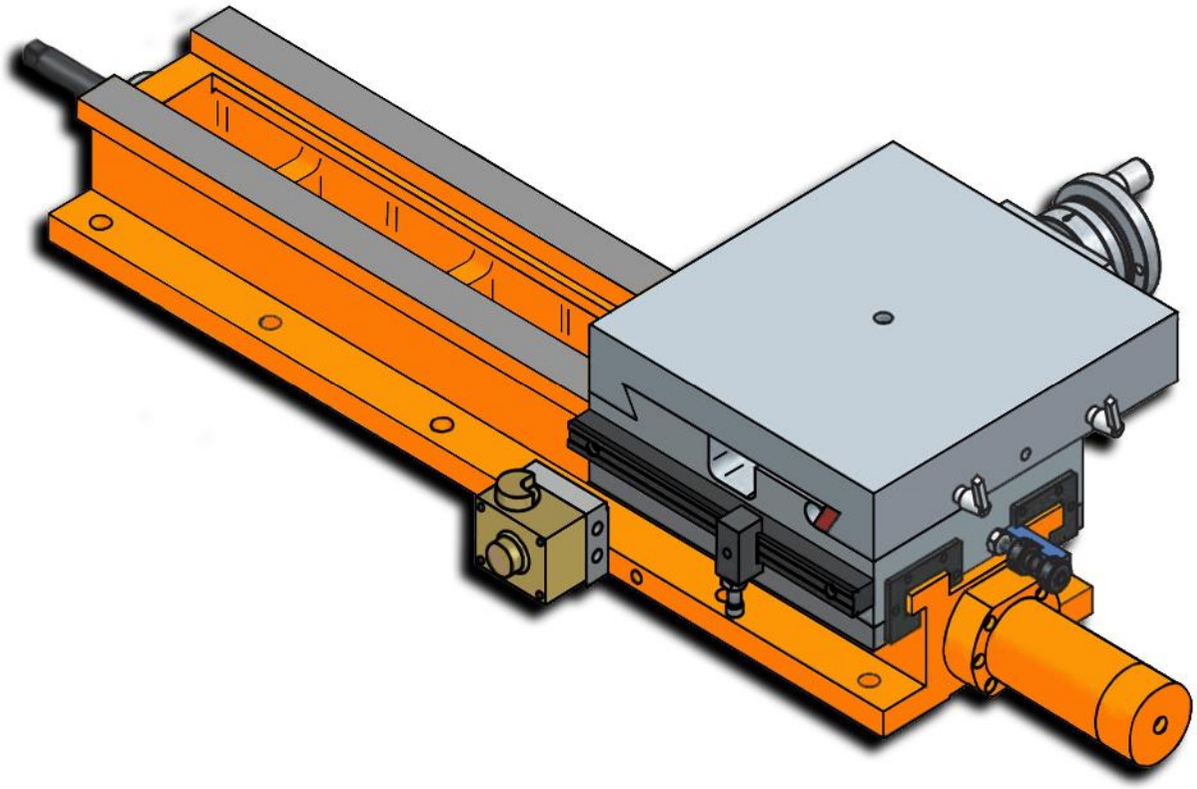

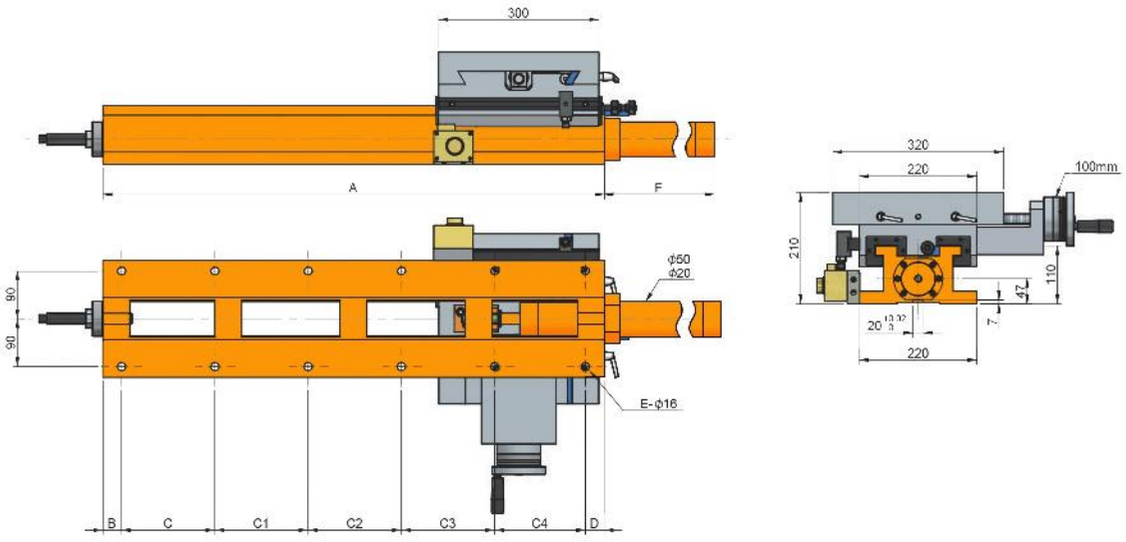
300
A
F
ϕ50
ϕ20
90
90
E-ϕ16
B
C
C1
C2
C3
C4
D
320
220
100mm
210
47
110
7
220

Características & Dimensiones

Modelo	CHS300-300/670H
A	***670.00***
B	***35.00***
C	***140.00***
C1	***140.00***
C2	***140.00***
C3	***180.00***
C4	-
C5	-
D	***35.00***
E	***10.00***
F	***335.00***
Carrera Máxima En ***"X"***	***350.00***
Carrera Máxima En ***"Y"***	***100.00***
Dimensiones De La Mesa Deslizable	***300.00 x 320.00***
Peso Total Del Dispositivo ***(Kg)***	***237.00***

**** Todas las dimensiones están dadas en milímetros.*

CHS300-300/800H

Mesa Cruzada Hidráulica Con Tornillo Patrón

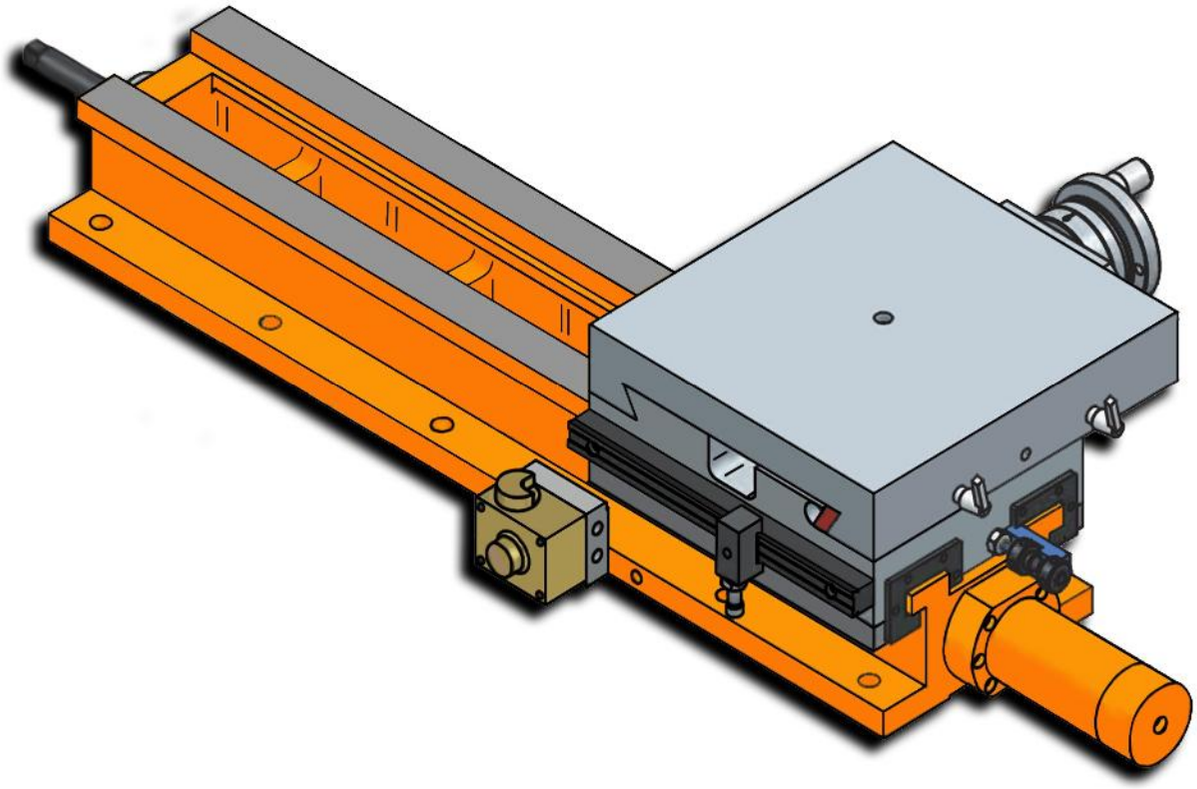

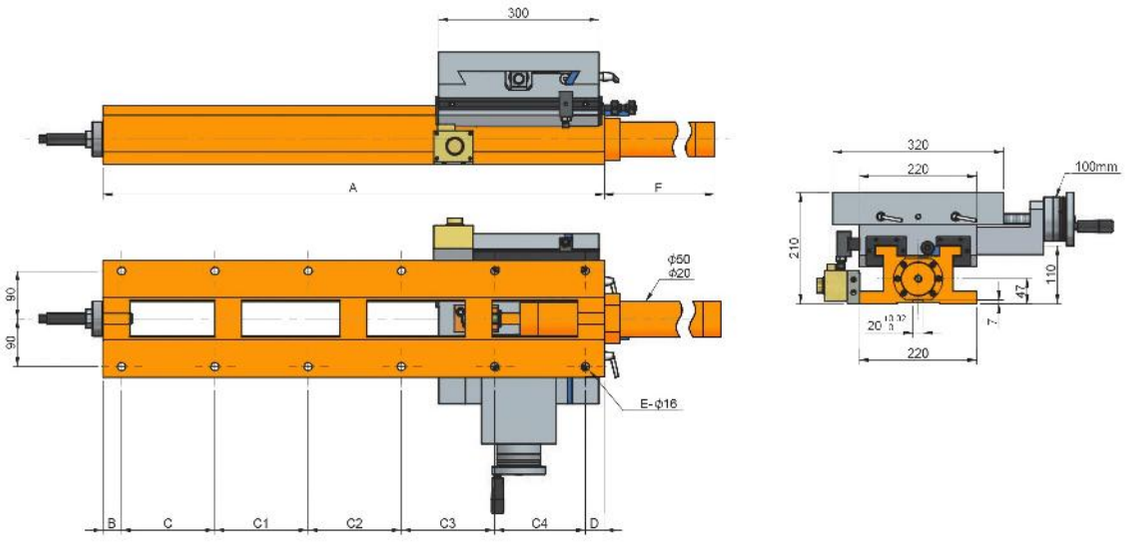
300
A
F
ϕ50
ϕ20
90
90
E-ϕ16
B
C
C1
C2
C3
C4
D
320
220
100mm
210
47
110
7
220

Características & Dimensiones

Modelo	CHS300-300/800H
A	*800.00*
B	*35.00*
C	*140.00*
C1	*140.00*
C2	*140.00*
C3	*140.00*
C4	*170.00*
C5	-
D	*35.00*
E	*12.00*
F	*465.00*
Carrera Máxima En ***"X"***	*480.00*
Carrera Máxima En ***"Y"***	*100.00*
Dimensiones De La Mesa Deslizable	*300.00 x 320.00*
Peso Total Del Dispositivo ***(Kg)***	*248.00*

**** Todas las dimensiones están dadas en milímetros.*

CHS300-300/940H

Mesa Cruzada Hidráulica Con Tornillo Patrón

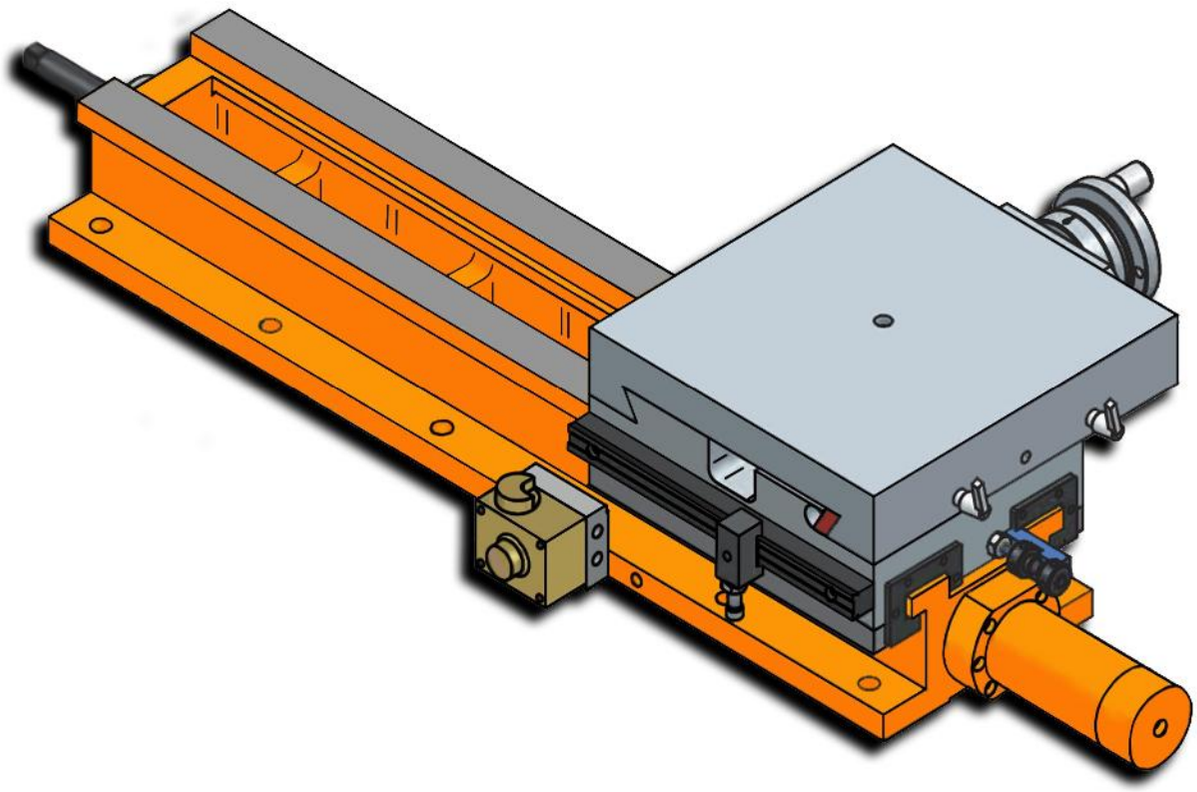

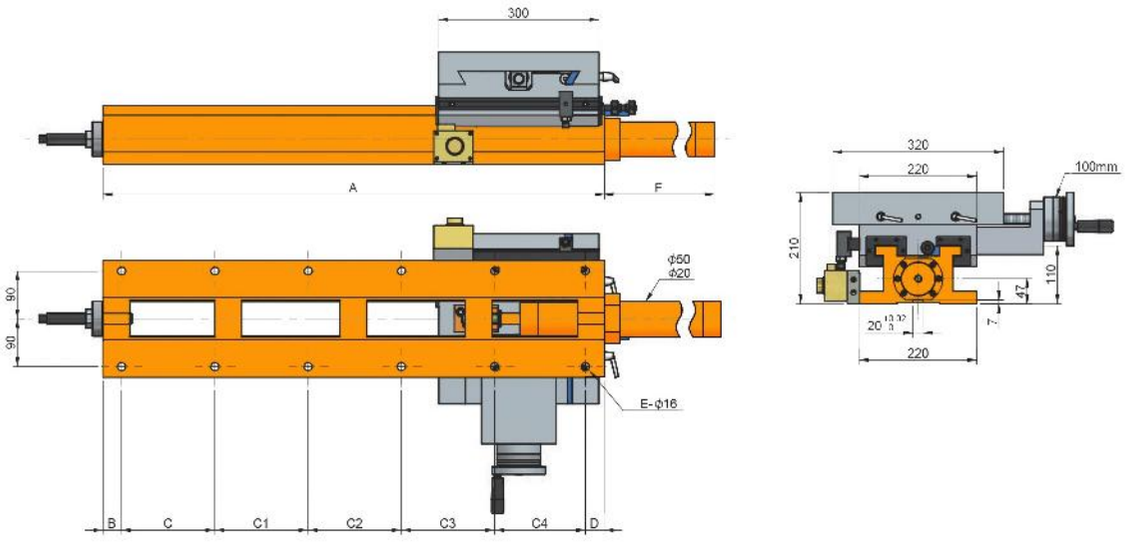
300
A
F
ϕ50
ϕ20
90
90
E-ϕ16
B
C
C1
C2
C3
C4
D
320
220
100mm
210
47
110
7
220

Características & Dimensiones

Modelo	CHS300-300/940H
A	*940.00*
B	*35.00*
C	*175.00*
C1	*175.00*
C2	*175.00*
C3	*175.00*
C4	*175.00*
C5	-
D	*30.00*
E	*12.00*
F	*608.00*
Carrera Máxima En ***"X"***	*620.00*
Carrera Máxima En ***"Y"***	*100.00*
Dimensiones De La Mesa Deslizable	*300.00 x 320.00*
Peso Total Del Dispositivo ***(Kg)***	*263.00*

**** Todas las dimensiones están dadas en milímetros.*

CHS300-300/1200H

Mesa Cruzada Hidráulica Con Tornillo Patrón

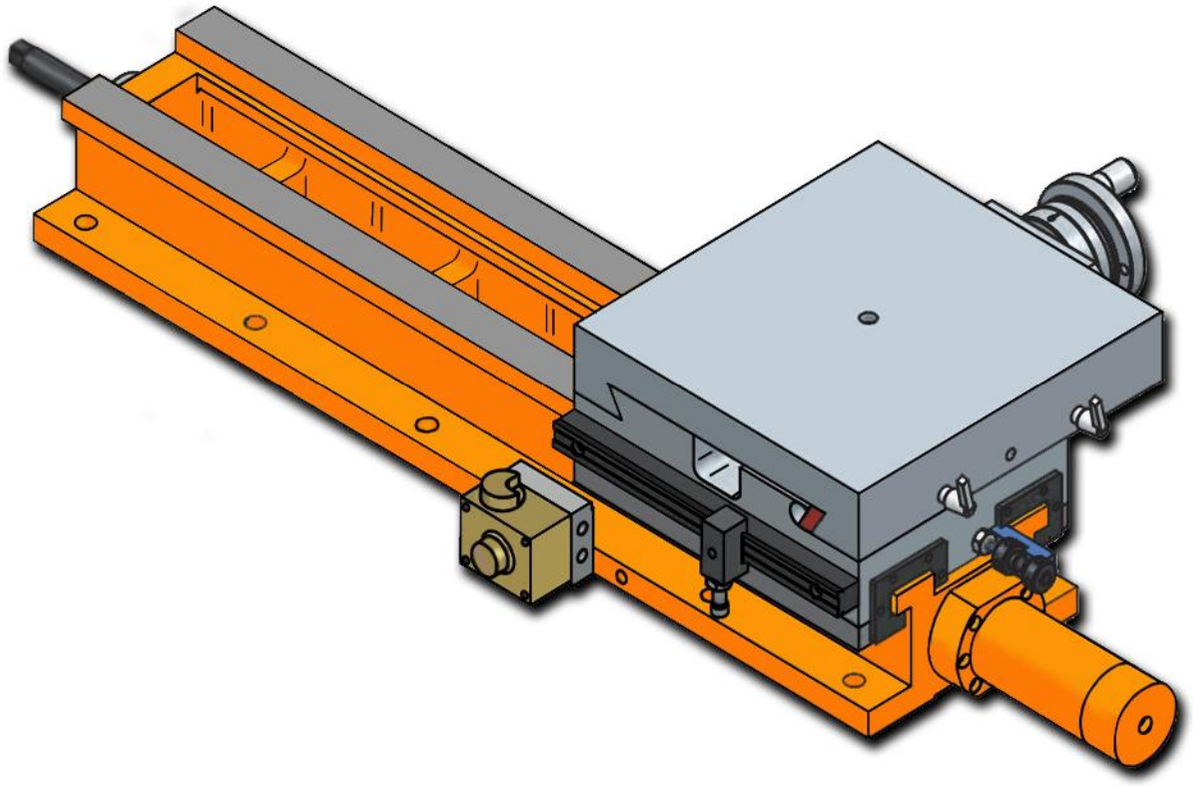

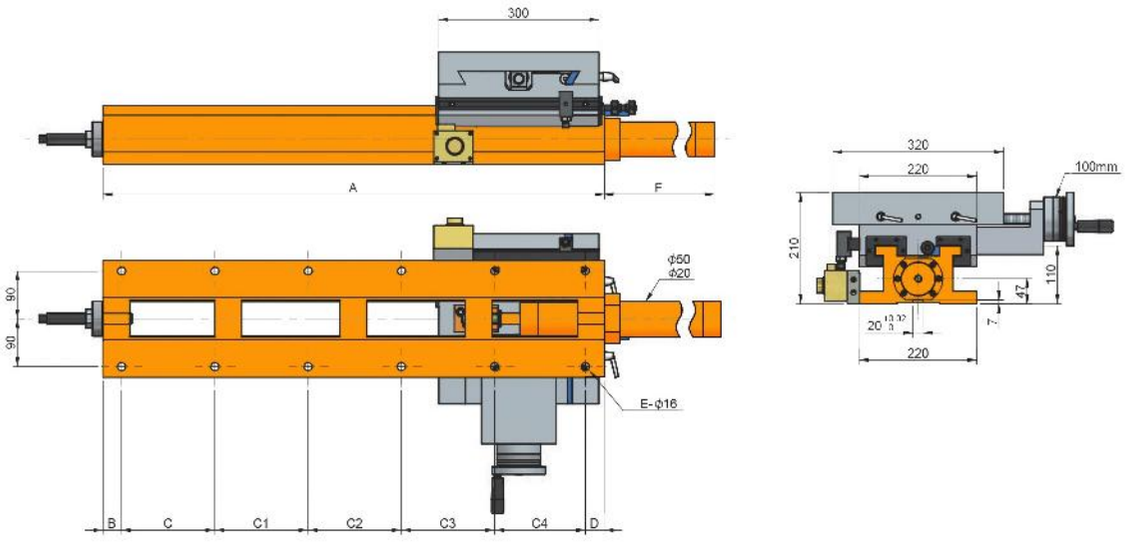
300
A
F
ϕ50
ϕ20
90
90
E-ϕ16
B
C
C1
C2
C3
C4
D
320
220
100mm
210
47
110
7
220

Características & Dimensiones

Modelo	CHS300-300/1200H
A	*1200.00*
B	*30.00*
C	*190.00*
C1	*190.00*
C2	*190.00*
C3	*190.00*
C4	*190.00*
C5	*190.00*
D	*30.00*
E	*14.00*
F	*868.00*
Carrera Máxima En ***"X"***	*880.00*
Carrera Máxima En ***"Y"***	*100.00*
Dimensiones De La Mesa Deslizable	*300.00 x 320.00*
Peso Total Del Dispositivo ***(Kg)***	*281.00*

**** Todas las dimensiones están dadas en milímetros.*

SERIE CK

PLATAFORMA CON ALTURA HORIZONTAL AJUSTABLE

CK-200

Plataforma Con Altura Horizontal Ajustable

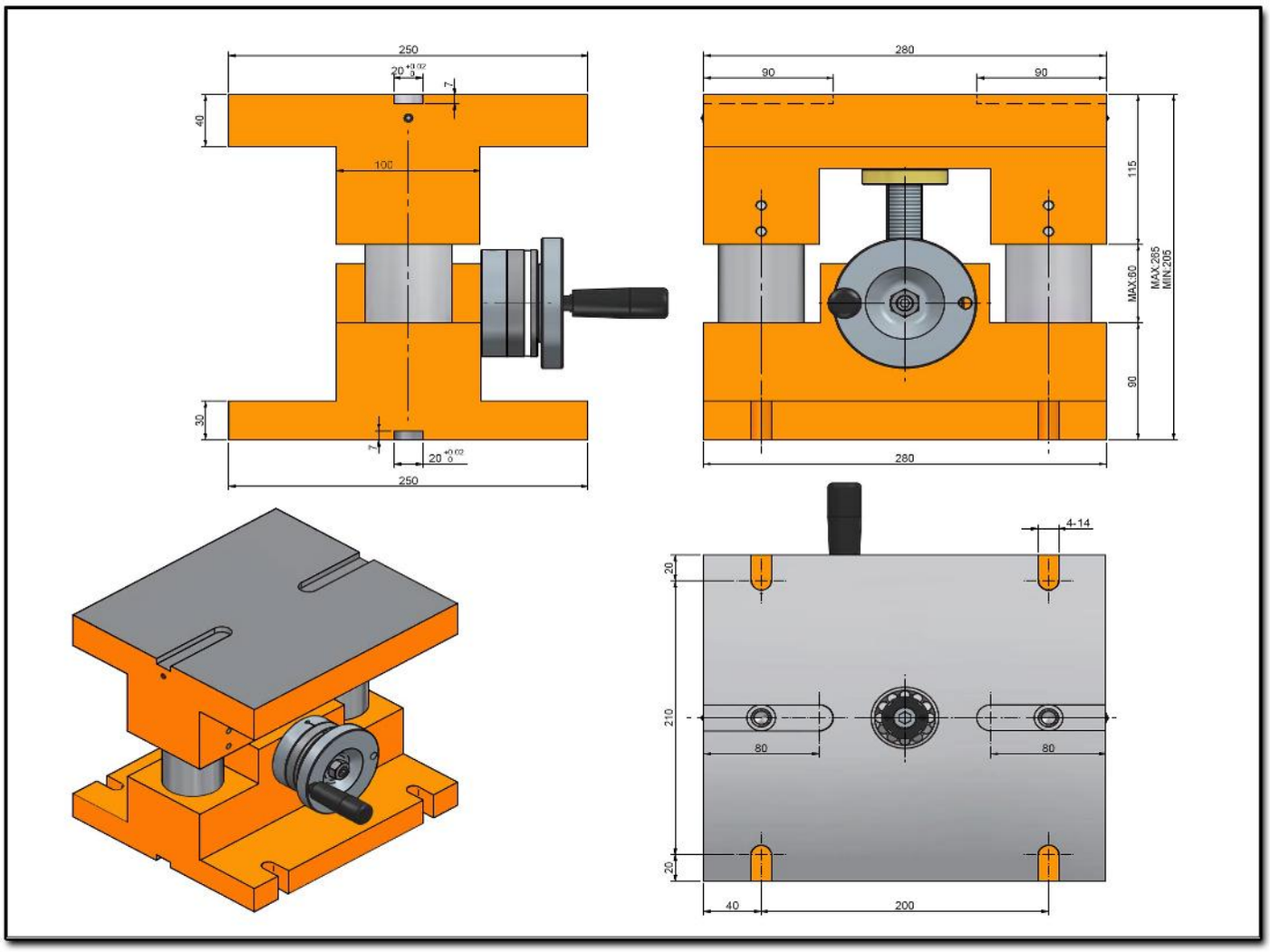
250
20 +0.02 0
7
40
100
30
7
20 +0.02 0
250
280
90
90
115
MAX:60
MAX:285
MIN:205
90
280
4-14
20
210
80
80
20
40
200

Características & Dimensiones

Modelo	CK-200
Capacidad De Carga Máxima ***(kg)***	***150.00***
Carrera	***60.00***
Altura Máxima	***320.00***
Altura Mínima	***260.00***
Peso Del Dispositivo ***(Kg)***	***64.00***

** Redondez: ≤ 0.003 mm.
*** Todas las dimensiones están dadas en milímetros.

SERIE D51N

CABEZAL DOBLE PARA MACHUELEADO/PERFORADO

D51N

Cabezal Doble Para Perforado / Machueleado

(Modulo Pre Ensamblado)

4ManPro

Elements For Manufacturing Processes

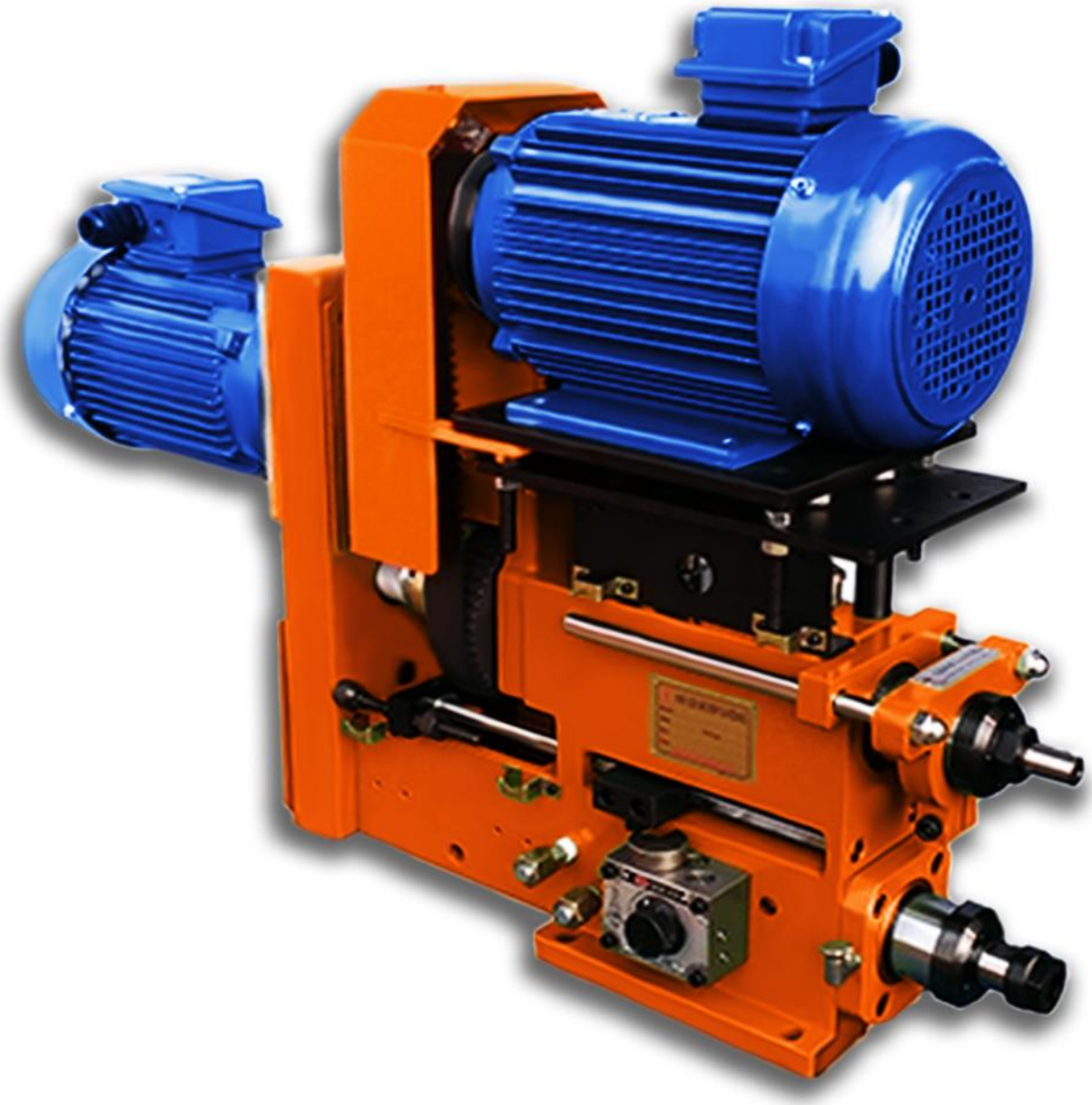

Características & Dimensiones

Modelo	SD5-85	
Capacidad De Perforado *(S45C)*	*Ø13*	
Carrera Máxima	*85.00*	
Velocidad Máxima *(r.p.m.)*	*5,000.00*	
Presión Para Propulsión *(Kg/cm²)*	*(A) 4.00~8.00*	*(H) 20.00~25.00*
Diámetro Del Cilindro *(cm²)*	*(F) 21.50*	*(B) 11.50*
Potencia De La Unidad *(H.P.)*	*1.00*	
Banda De Transmisión	*5M - 615*	
Peso Neto *(Kg)*	*38.00*	
Rodamientos Del Husillo	*6004ZZ x 4*	
Rodamientos De La Polea	*6203ZZ x 3*	
Sellos De La Cubierta Frontal	*DKB 50 x 62 x 10*	
O'Rings Del Pistón	*AS-53 x 3*	*UHS53*
O'Rings De La Cubierta Frontal	*AG-58 x 2 | AP-50 x 2 | AG-68 x 1*	
Sellos De La Cubierta Trasera	*TC35 x 45 x 8*	
O'Rings De La Cubierta Trasera	*AG-58 x 2*	*CPU-35 x 45 x 6*

**** Redondes: ≤ 0.003 mm.*
***** Todas las dimensiones están dadas en milímetros.*

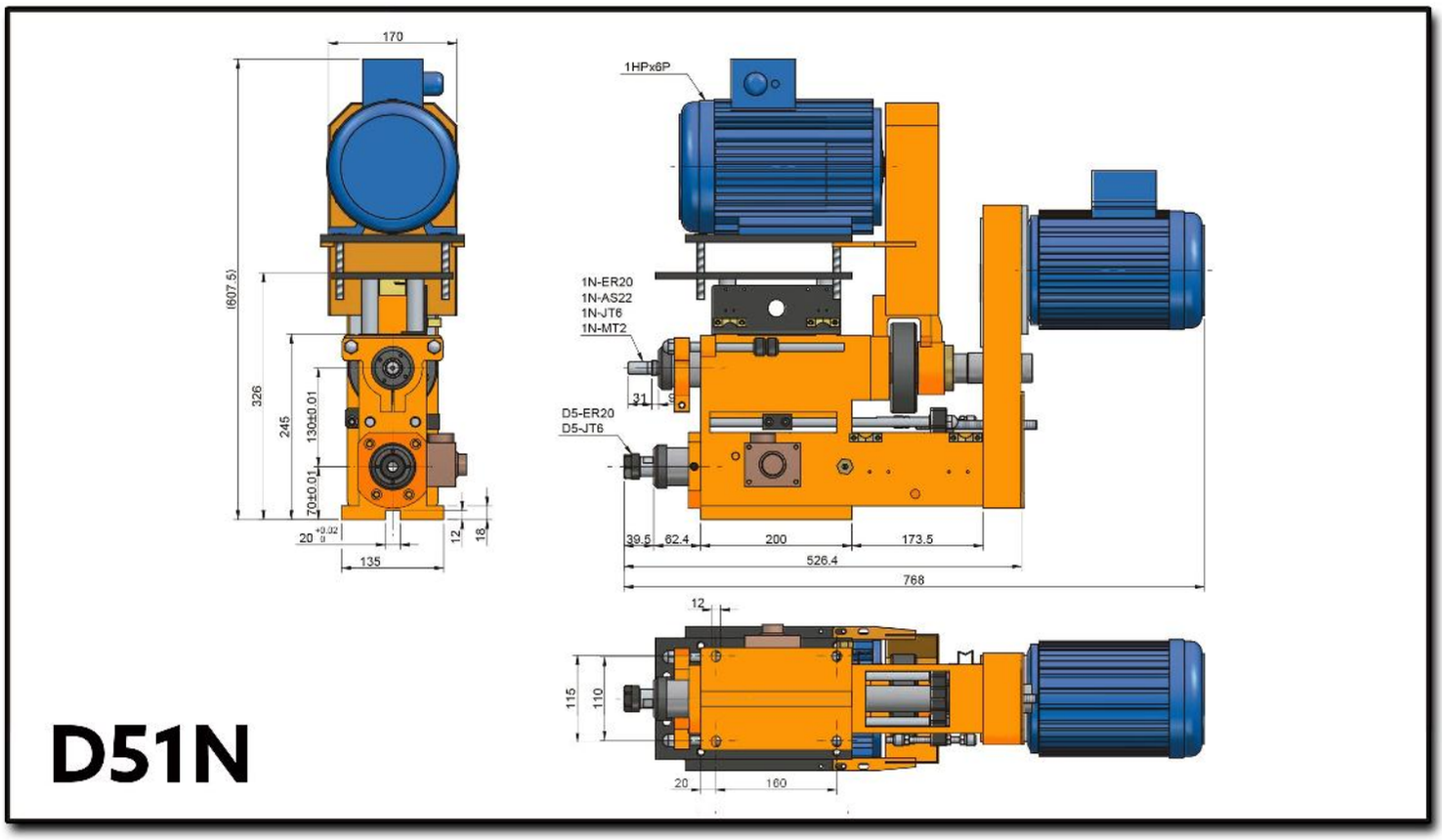
170
(607.5)
326
245
130±0.01
70±0.01
20 +0.02 0
135
12
18
1HPx6P
1N-ER20
1N-AS22
1N-JT6
1N-MT2
31
D5-ER20
D5-JT6
39.5
62.4
200
173.5
526.4
768
12
115
110
20
160
D51N

Características & Dimensiones

Modelo	ST1N-65
Capacidad De Machueleado *(S45C)*	*M12*
Carrera Máxima	*65.00*
Paso Del Tornillo Patrón	*0.40 ~ 2.00*
Potencia De La Unidad *(H.P.)*	*1.00*
Peso Neto *(Kg)*	*42.00*
Rodamientos Del Husillo	*6004ZZ x 3*
Rodamientos De La Polea	*6006ZZ x 3*
Sellos Del Husillo	*TC-25 x 42 x 8* *TC50 x 62 x 10*
Banda De Transmisión	*A25 x Ø125* *8M x 47T x EEW*

**** Redondes: ≤ 0.003 mm.*
***** Todas las dimensiones están dadas en milímetros.*

SERIE EXT

MESA INDEXADORA CNC DE ENGRANES DE ALTA VELOCIDAD

EXT-420N

Mesa Indexadora CNC De Engranes De Alta Velocidad

Las caracteristicas de este tipo de mesas idexadoras son basicamente las mismas que las de las mesas indexadoras por acoplamiento hidráulico ***(Serie HTC),*** solo los movimientos de alta velocidad y la exacción de la misma son llevados acabo por un ***Servo Motor.***

Características & Dimensiones

Modelo	EXT-420N
Diámetro De La Mesa Del Lado Fijo	*Ø250*
Centro Del Mandril	*Ø80*
Exactitud Del Indexado *(Acumulativa)* ***(arc-sec)***	*4"*
Repetitividad ***(arc-sec)***	*1±"*
Posiciones De Indexado ***(Estándar)***	*2 / 3 / 4 / 6 / 8 / 12 / 24*
Posiciones De Indexado ***(Especial)***	*5 / 9 / 10 / 20*
Dirección Del Giro	*CW & CCW*
Instalación	*Horizontal Y Vertical*
Desviación Del Centro Del Mandril	*0.020*
Desviación De La Cubierta Superior	*0.010*
Planicidad De La Cubierta Superior	*0.015*
Mecanismo De Sujeción ***(Hidráulico)(Kg/cm ^{2})***	*35.000*
Torque De Sujeción ***(Kg)***	*3,300.000*

**** *Todas las dimensiones están dadas en milímetros.*

EXT-420N

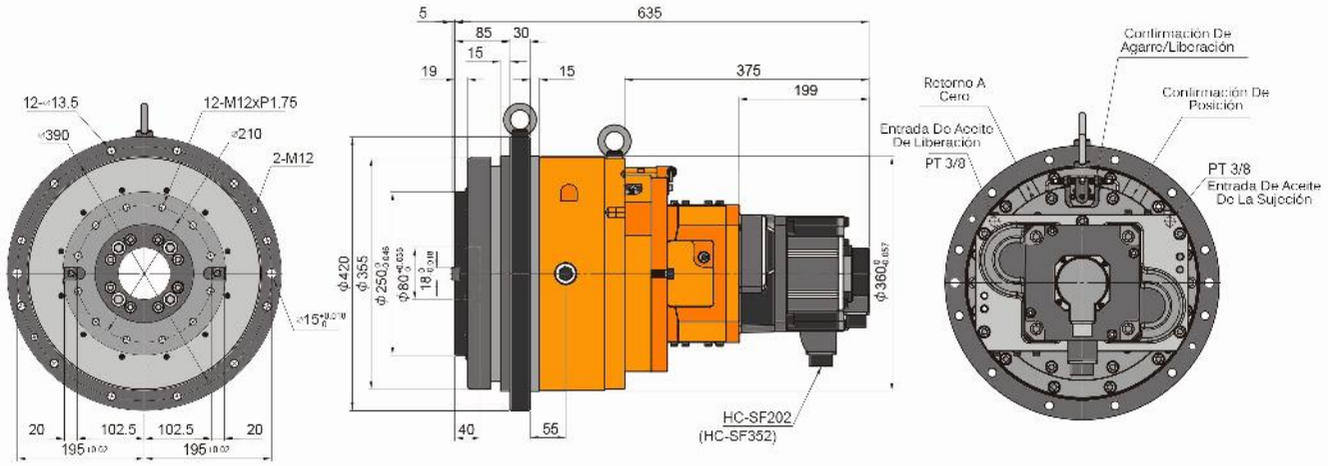
12-⌀13.5
⌀390
12-M12xP1.75
⌀210
2-M12
20
102.5
102.5
20
5
635
85
30
15
19
15
375
199
ϕ420
ϕ355
ϕ250
ϕ80
18
40
55
HC-SF202
(HC-SF352)
ϕ360
Confirmación De Agarre/Liberación
Retorno A Cero
Confirmación De Posición
Entrada De Aceite De Liberación
PT 3/8
PT 3/8
Entrada De Aceite De La Sujeción

Características & Dimensiones

Modelo		EXT-420N
Servo Motor (Opcional)		*HC-SFS202*
Máxima Velocidad De Rotación *(r.p.m.)*	Mesa	*33.30*
	Motor	*2,000.00*
Relación De Paso		*1/60*
Inercia Permisible Instantanea GD^2 *(Kg-m^2)*		*110.00*
Torque De Rotación *(Kg-m)*		*44.00*
Torque Permisible Al Corte *(Kg-m)*	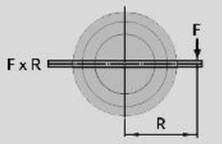	*500.00*
	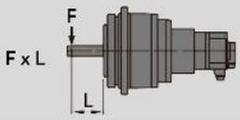	*300.00*
	Verticalmente	*350.00*
	Horizontalmente	*200.00*
Peso Neto *(kg)*		*214.00*

**** Todas las dimensiones están dadas en milímetros.

EXT-560N

Mesa Indexadora CNC De Engranes De Alta Velocidad

Las caracteristicas de este tipo de mesas idexadoras son basicamente las mismas que las de las mesas indexadoras por acoplamiento hidráulico ***(Serie HTC),*** solo los movimientos de alta velocidad y la exacción de la misma son llevados acabo por un ***Servo Motor.***

Características & Dimensiones

Modelo	EXT-560N
Diámetro De La Mesa Del Lado Fijo	*Ø350*
Centro Del Mandril	*Ø10*
Exactitud Del Indexado *(Acumulativa)* ***(arc-sec)***	*4"*
Repetitividad ***(arc-sec)***	*1±"*
Posiciones De Indexado ***(Estándar)***	*2 / 3 / 4 / 6 / 8 / 12 / 24*
Posiciones De Indexado ***(Especial)***	*5 / 9 / 10 / 20*
Dirección Del Giro	*CW & CCW*
Instalación	*Horizontal Y Vertical*
Desviación Del Centro Del Mandril	*0.020*
Desviación De La Cubierta Superior	*0.010*
Planicidad De La Cubierta Superior	*0.015*
Mecanismo De Sujeción ***(Hidráulico)(Kg/cm ^{2})***	*35.000*
Torque De Sujeción ***(Kg)***	*7,580.000*

**** *Todas las dimensiones están dadas en milímetros.*

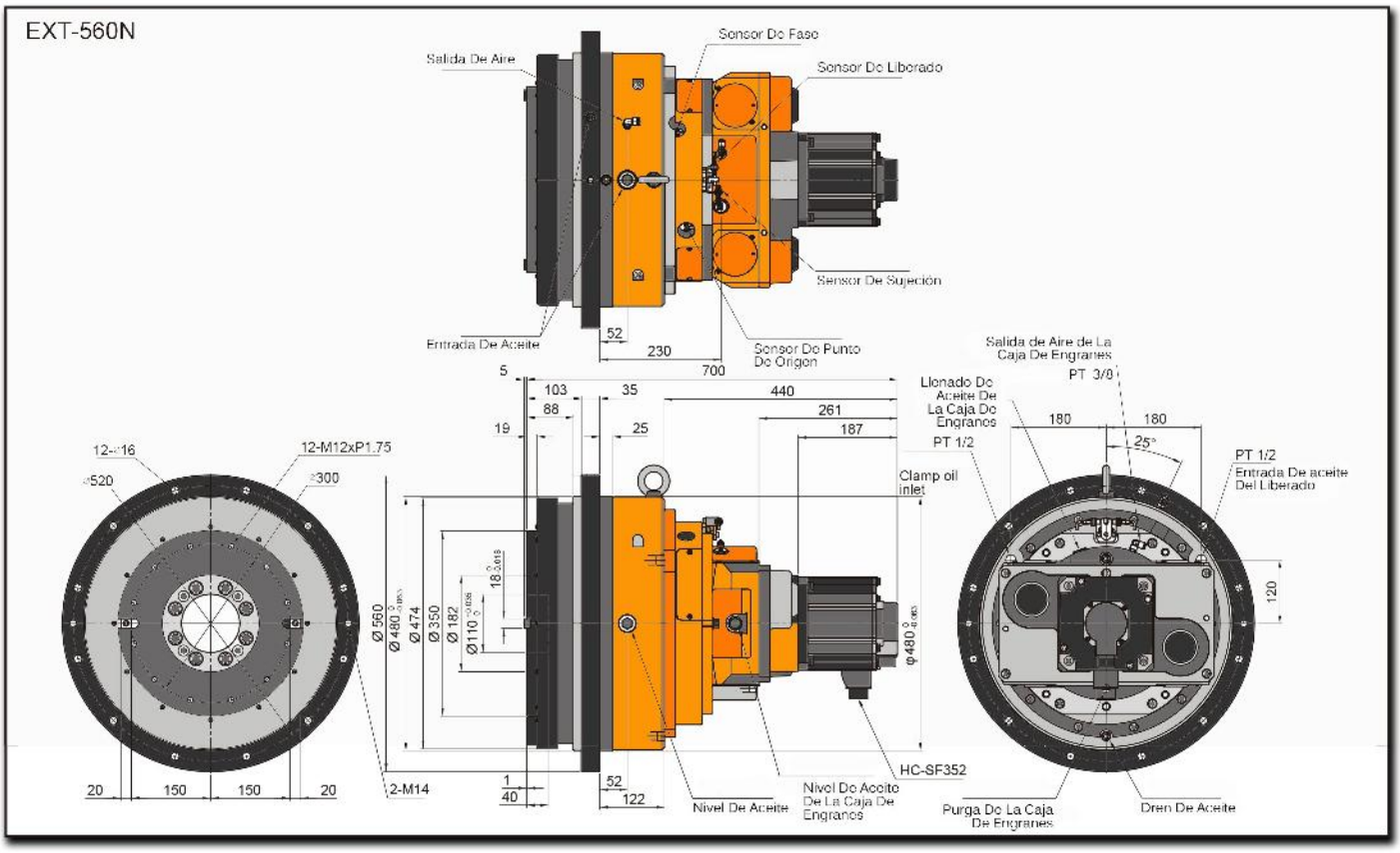
EXT-560N
Salida De Aire
Sensor De Fase
Sensor De Liberado
Sensor De Sujeción
Entrada De Aceite
Sensor De Punto De Origen
52
230
700
5
103
88
19
35
25
440
261
187
Clamp oil inlet
Llenado De Aceite De La Caja De Engranes
PT 1/2
Salida de Aire de La Caja De Engranes
PT 3/8
180
180
25°
PT 1/2
Entrada De aceite Del Liberado
120
12-M16
12-M12xP1.75
Ø520
Ø300
Ø 560
Ø 480
Ø 474
Ø 350
Ø 182
Ø110
18
φ480
HC-SF352
2-M14
20
150
150
20
1
40
52
122
Nivel De Aceite
Nivel De Aceite De La Caja De Engranes
Purga De La Caja De Engranes
Dren De Aceite

Características & Dimensiones

Modelo		EXT-560N
Servo Motor (Opcional)		*HC-SFS352*
Máxima Velocidad De Rotación *(r.p.m.)*	Mesa	*22.20*
	Motor	*2,000.00*
Relación De Paso		*1/90*
Inercia Permisible Instantánea GD^2 *(Kg-m²)*		*380.00*
Torque De Rotación *(Kg-m)*		*150.00*
Torque Permisible Al Corte *(Kg-m)*	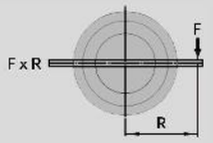	*1,800.00*
	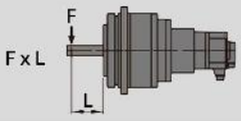	*800.00*
Capacidad De Carga *(Kg)*	Verticalmente	*700.00*
	Horizontalmente	*400.00*
Peso Neto *(Kg)*		*374.00*

***** Todas las dimensiones están dadas en milímetros.*

SERIE FMD

SERVO HUSILLO COMPACTO PARA FRESADO/MADRILADO TIPO BRIDA

FMD155-NT40

Servo Husillo Compacto Para Machueleado/Perforado Tipo Brida

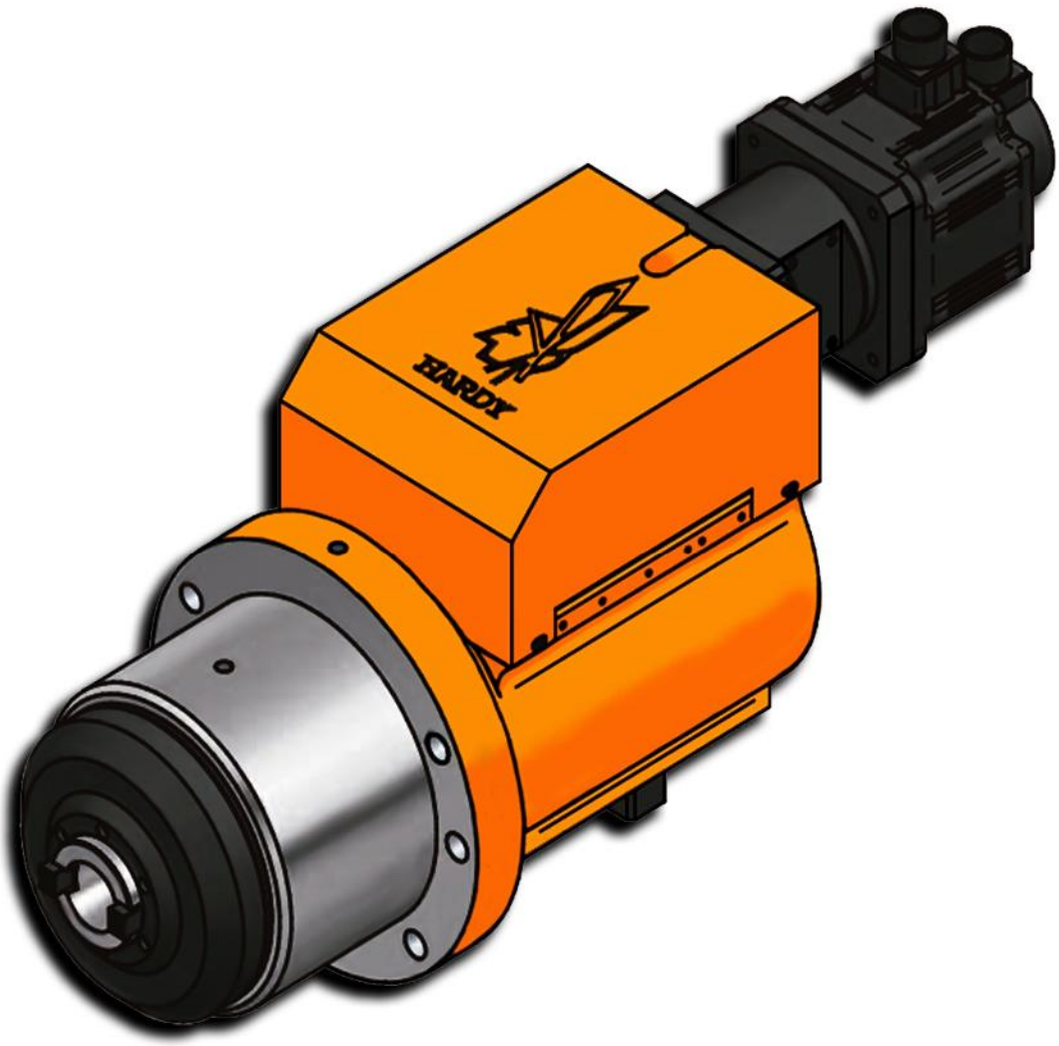

Características & Dimensiones

Modelo	FMD155-NT40			
Capacidad Para Machueleado/Perforado *(S45C)*	***Ø30 / M24***			
Carrera Máxima	***120.00***			
Velocidad Máxima ***(r.p.m.)***	***2500.00***			
Potencia Máxima ***(Kw)***	***3.70***			
Rodamientos Del Husillo	***6213 | 32213***		***6008 | 32008***	
Rodamientos Del Bloque Del Tornillo Embalado	***7205 x 2***			
Sello Del Bloque Del Tornillo Embalado	***TC32 x 48 x 8***			
Sello De La Cubierta Frontal	***LBH155***			
O-Ring De La Cubierta Frontal	***G155***			
O-Ring Del Pistón	***P155 x 2***			
Tornillo Embalado	***Ø32 x 5 x C5***			
Voltaje ***(@Volts/r.p.m.)***	***220.00 (2,000.00)***	***380.00 (2,000.00***	***220.00 (2,500.00)***	***380.00 (2,000.00)***
Corriente Del Dispositivo ***(Amp)***	***15.00***	***8.70***	***15.20***	***8.80***
Frecuencia ***(Hz)***	***67.00***	***67.00***	***83.00***	***83.00***
Enfriamiento	***Enfriamiento Por Aceite.***			

**** Todas las dimensiones están dadas en milímetros.*
***** Auto enfriador de aceite no incluido.*

FMD155-NT40

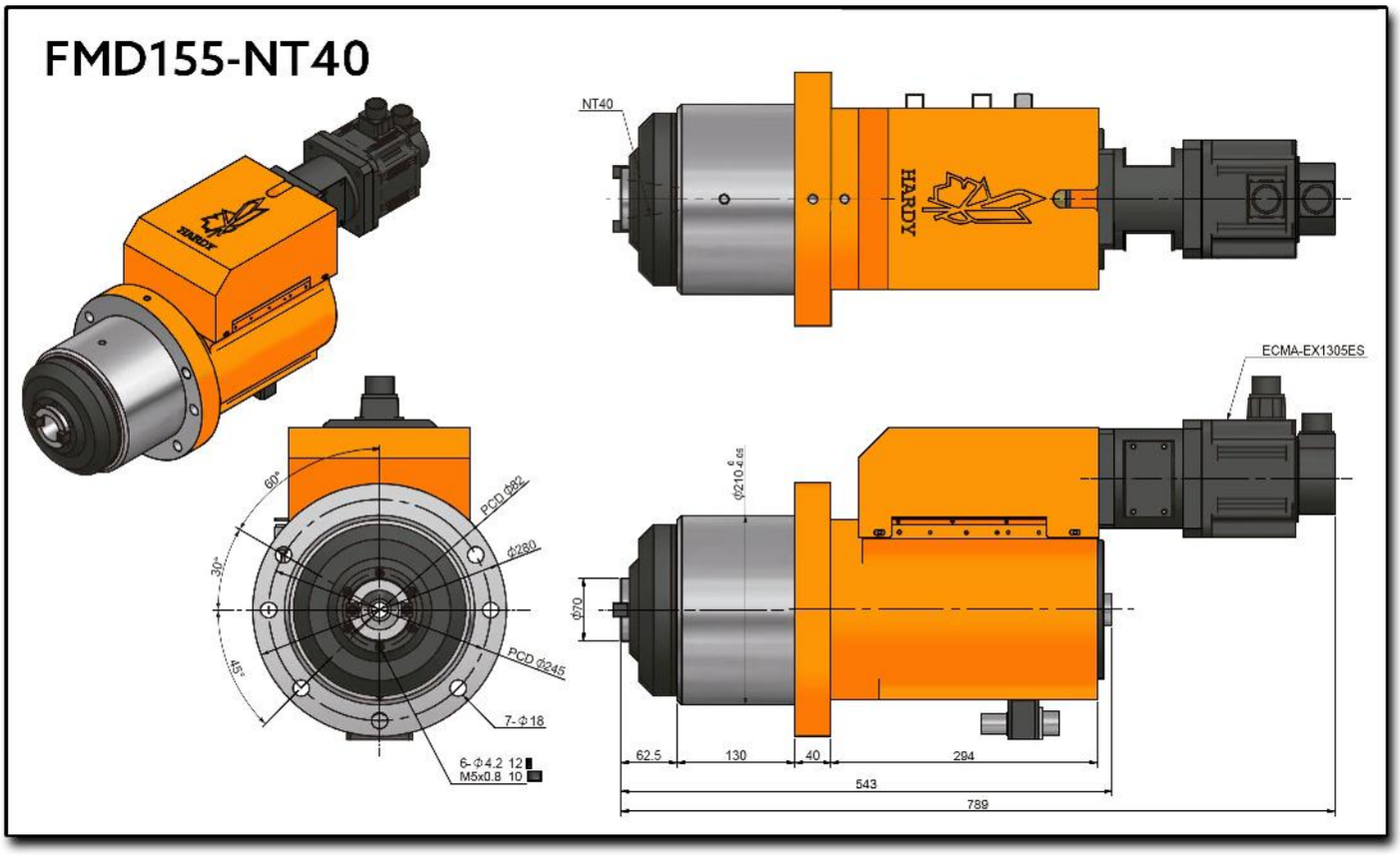
NT40
HARDY
ECMA-EX1305ES
60°
30°
45°
PCD Φ82
Φ280
PCD Φ245
7-Φ18
6-Φ4.2 12
M5x0.8 10
Φ70
62.5
130
40
294
543
789

SERIE FMDC

SERVO HUSILLO COMPACTO PARA FRESADO/MADRILADO TIPO BRIDA CON CAMBIO DE HERRAMENTALES

FMDC155W-NT40

Servo Husillo Compacto Para Machueleado/Perforado Tipo Brida Con Cambio De Herramientas

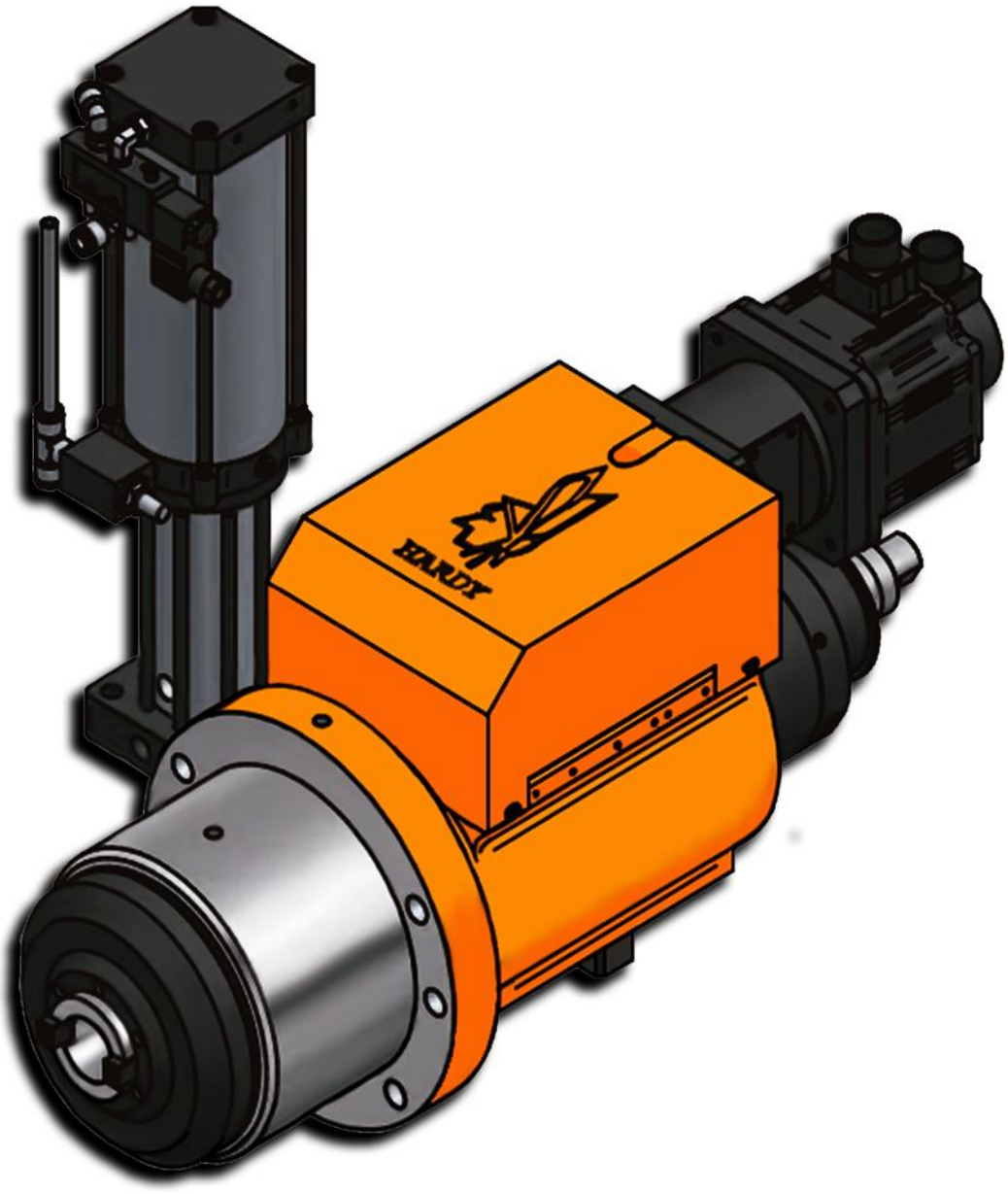

Características & Dimensiones

Modelo	FMDC155W-NT40			
Capacidad Para Machueleado/Perforado (S45C)	*Ø30 / M24*			
Carrera Máxima	*120.00*			
Velocidad Máxima ***(r.p.m.)***	*2500.00*			
Potencia Máxima ***(Kw)***	*3.70*			
Rodamientos Del Husillo	*6213 | 32213*	*6008 | 32008*		
Rodamientos Del Bloque Del Tornillo Embalado	*7205 x 2*			
Sello Del Bloque Del Tornillo Embalado	*TC32 x 48 x 8*			
Sello De La Cubierta Frontal	*LBH155*			
O-Ring De La Cubierta Frontal	*G155*			
O-Ring Del Pistón	*P155 x 2*			
Tornillo Embalado	*Ø32 x 5 x C5*			
Voltaje ***(@Volts/r.p.m.)***	*220.00 (2,000.00)*	*380.00 (2,000 .00*	*220V (2,500 r.p.m.)*	*380.00 (2,000 .00*
Corriente Del Dispositivo ***(Amp)***	*15.00*	*8.70*	*15.20*	*8.80*
Frecuencia ***(Hz)***	*67.00*	*67.00*	*83.00*	*83.00*
Enfriamiento	*Enfriamiento Por Aceite.*			

**** Todas las dimensiones están dadas en milímetros.*
***** Auto enfriador de aceite no incluido.*

FMDC155W-NT40

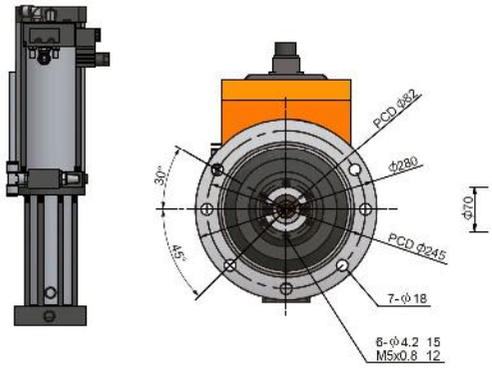

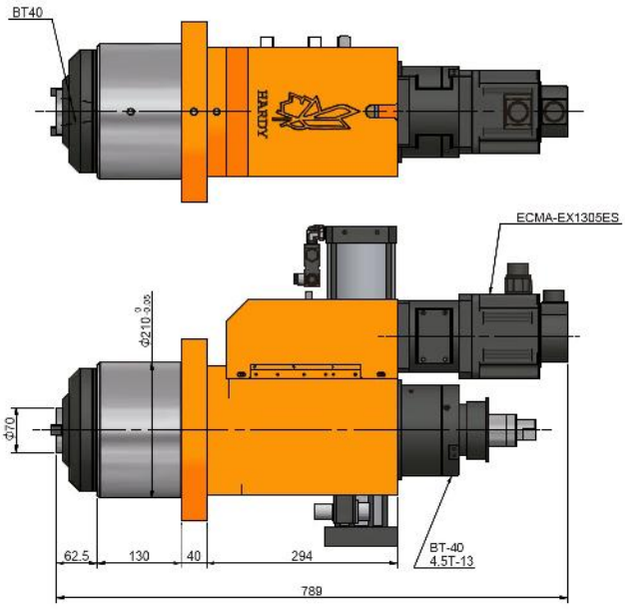

4ManPro

Elements For Manufacturing Processes

SERIE HCT

MESAS INDEXADORAS HIDRÁULICAS

HCT-200
Mesas Indexadoras Hidráulicas

Tres piezas de Engranes de Acoplamiento manufacturados por Hirth, forman parte del mecanismo de posicionamiento e indexación, por ello, no existe una acción flotaste durante la traslación de la indexación.

El diseño de Estructura Totalmente Cerrada, provee de una alta rigidez y fuerza de agarre, aumentado la eficiencia de manera muy significativa durante ciclos de trabajo pesado.

Características Y Dimensiones

Modelo	HCT-200
Dimensiones De La Mesa	***Ø200.00***
Centro Del Cilindro	***Ø36.00 H6***
Profundidad Del Centro Del Cilindro	***30.00***
Diámetro Del Centro Atreves De La Perforación	***Ø27.00***
Altura Total *(Horizontal)*	***175.00***
Presión Hidráulica	***30.00 Kg/cm²***
Exactitud De La Indexación *(Acumulativa)*	***4" arc/sec***
Repetibilidad	***±1" arc/sec***
Posiciones De Indexación *(Posiciones Estándar)*	***4 / 6 / 8 / 12 / 24 (Una Selección)***
Posiciones De Indexación *(Posiciones Especiales)*	***2 / 3 / 5 / 9... (Una selección, sobre orden especial)***
Dirección De La Rotación	***CW - A favor de las manecillas del reloj*** ***CCW - En contra de las manecillas del reloj***
Tiempo De Indexación *(Para 90°)*	***2.00 Segundos***

*** Todos las dimensiones están dadas en milímetros.*
**** 90°, 30 Kg/cm², 2 H.P., 30 L/min*
***** Tiempo De Indexación Para 90° (Liberar, Rotar, Bloquear, Sujetar); esta dado bajo las condiciones de 30 Kg/cm², 2 H.P., 30 L/min, etc....*

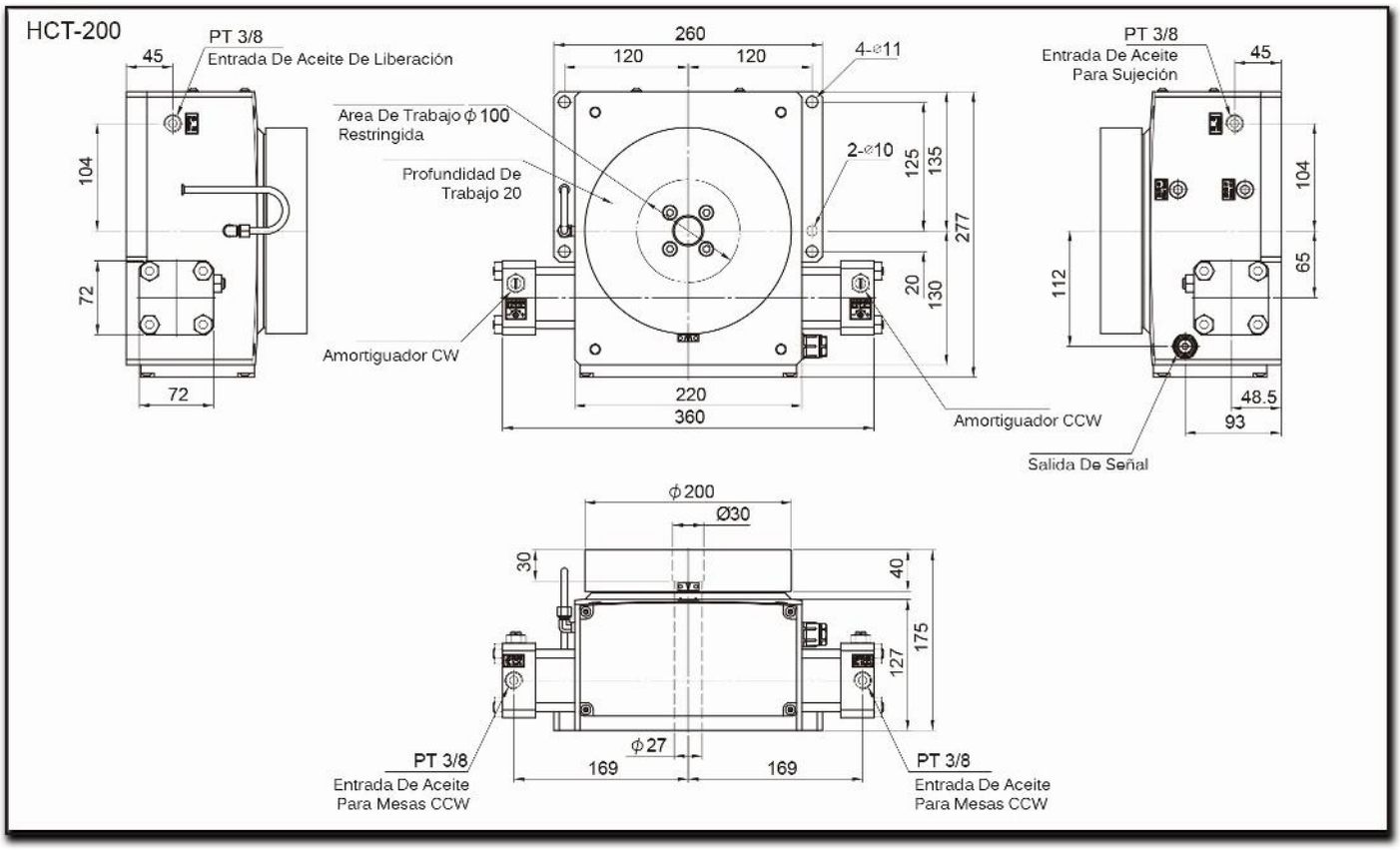
HCT-200
PT 3/8
Entrada De Aceite De Liberación
45
104
72
72
260
120
120
4-⌀11
Area De Trabajo ϕ100
Restringida
Profundidad De
Trabajo 20
2-⌀10
125
135
277
20
130
Amortiguador CW
220
360
Amortiguador CCW
PT 3/8
Entrada De Aceite
Para Sujeción
45
104
65
112
48.5
93
Salida De Señal
ϕ200
Ø30
30
40
175
127
ϕ27
169
169
PT 3/8
Entrada De Aceite
Para Mesas CCW
PT 3/8
Entrada De Aceite
Para Mesas CCW

Características Y Dimensiones

Modelo		HCT-200
GD^2 Inercia Instantánea Permisible		*7.00 Kg/cm²*
Torque De Rotación		*25.00 Kg/m*
Torque De Sujeción	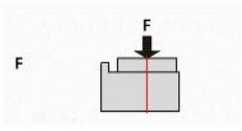	*1,260.00 Kg* *12,340.00 N*
	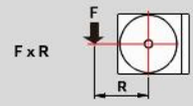	*108.00 Kg-m* *1,060.00 N-m*
	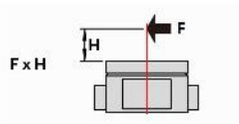	*55.00 Kg-m* *541.00 N-m*
Capacidad Total De Carga	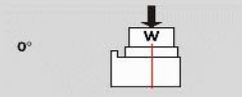	*120.00 Kg.*
Peso Neto De Dispositivo		*46.00 Kg.*

*** Todas las dimensiones están dadas en milímetros.*
**** 90°, 30 Kg/cm², 2 H.P., 30 L/min*
***** Tiempo De Indexación Para 90° (Liberar, Rotar, Bloquear, Sujetar); esta dado bajo las condiciones de 30 Kg/cm², 2 H.P., 30 L/min, etc....*

HCT-340
Mesas Indexadoras Hidráulicas

Tres piezas de Engranes de Acoplamiento manufacturados por Hirth, forman parte del mecanismo de posicionamiento e indexación, por ello, no existe una acción flotaste durante la traslación de la indexación.

El diseño de Estructura Totalmente Cerrada, provee de una alta rigidez y fuerza de agarre, aumentado la eficiencia de manera muy significativa durante ciclos de trabajo pesado.

Características Y Dimensiones

Modelo	HCT-340
Dimensiones De La Mesa	***Ø340.00***
Centro Del Cilindro	***Ø65.00 H6***
Profundidad Del Centro Del Cilindro	***11.00***
Diámetro Del Centro Atreves De La Perforación	***Ø30.50***
Altura Total *(Horizontal)*	***210.00***
Presión Hidráulica	***30.00 Kg/cm²***
Exactitud De La Indexación *(Acumulativa)*	***4" arc/sec***
Repetibilidad	***±1" arc/sec***
Posiciones De Indexación *(Posiciones Estándar)*	***4 / 6 / 8 / 12 / 24 (Una a selección)***
Posiciones De Indexación *(Posiciones Especiales)*	***2 / 3 / 5 / 9... (Una a selección, sobre orden especial)***
Dirección De La Rotación	***CW - A favor de las manecillas del reloj*** ***CCW - En contra de las manecillas del reloj***
Tiempo De Indexación *(Para 90°)*	***2.50 Seg.***

** *Todas las dimensiones están dadas en milímetros.*

*** *90°, 30 Kg/cm², 2 H.P., 30 L/min*

**** *Tiempo De Indexación Para 90° (Liberar, Rotar, Bloquear, Sujetar); esta dado bajo las condiciones de 30 Kg/cm², 2 H.P., 30 L/min, etc....*

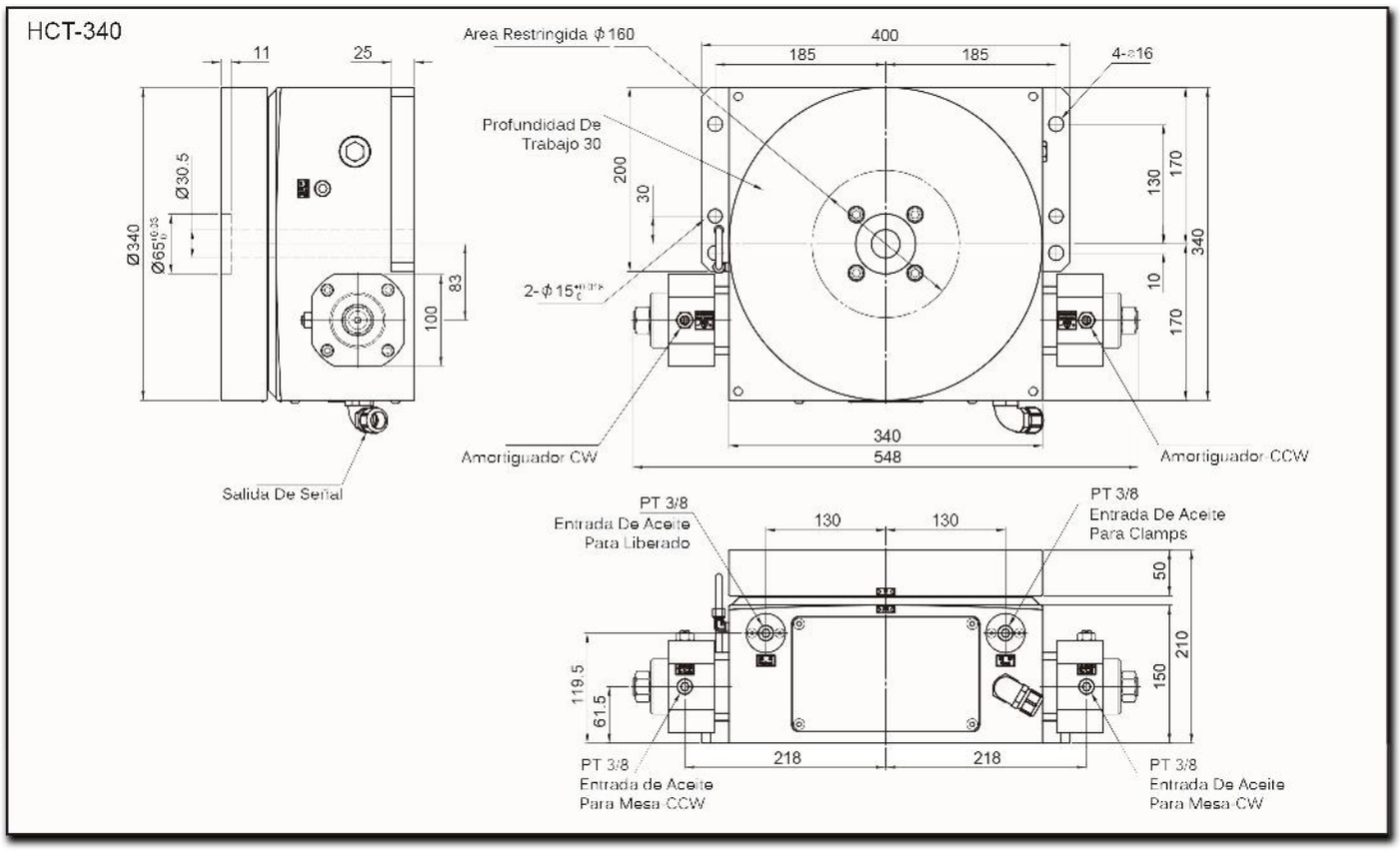
HCT-340
11
25
Ø340
Ø65
Ø30.5
83
100
Salida De Señal
Area Restringida ϕ160
400
185
185
4-ø16
Profundidad De
Trabajo 30
200
30
130
170
340
10
170
2-ϕ15
340
548
Amortiguador CW
Amortiguador CCW
PT 3/8
Entrada De Aceite
Para Liberado
130
130
PT 3/8
Entrada De Aceite
Para Clamps
50
210
150
119.5
61.5
218
218
PT 3/8
Entrada de Aceite
Para Mesa CCW
PT 3/8
Entrada De Aceite
Para Mesa CW

Características Y Dimensiones

Modelo		HCT-340
GD^2 Inercia Instantánea Permisible		*85.00 Kg/cm²*
Torque De Rotación		*57.00 Kg/m*
Torque De Sujeción	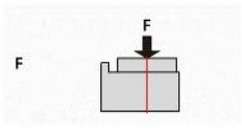	*1,560.00 Kg* *15,200.00 N*
	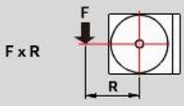	*332.00 Kg-m* *3,250.00 N-m*
	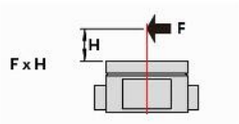	*145.00 Kg-m* *1,423.00 N-m*
Capacidad Total De Carga	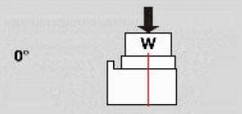	*500.00 Kg.*
Peso Neto De Dispositivo		*120.00 Kg.*

*** Todas las dimensiones estan dadas en milimetros.*
**** 90°, 30 Kg/cm², 2 H.P., 30 L/min*
***** Tiempo De Indexación Para 90° (Liberar, Rotar, Bloquear, Sujetar); esta dado bajo las condiciones de 30 Kg/cm², 2 H.P., 30 L/min, etc....*

HCT-470
Mesas Indexadoras Hidráulicas

Tres piezas de Engranes de Acoplamiento manufacturados por Hirth, forman parte del mecanismo de posicionamiento e indexación, por ello, no existe una acción flotaste durante la traslación de la indexación.

El diseño de Estructura Totalmente Cerrada, provee de una alta rigidez y fuerza de agarre, aumentado la eficiencia de manera muy significativa durante ciclos de trabajo pesado.

Características Y Dimensiones

Modelo	HCT-470
Dimensiones De La Mesa	***Ø470***
Centro Del Cilindro	***Ø90 H6***
Profundidad Del Centro Del Cilindro	***11.00***
Diámetro Del Centro Atreves De La Perforación	***Ø41***
Altura Total *(Horizontal)*	***240.00***
Presión Hidráulica	***35.00 Kg/cm²***
Exactitud De La Indexación *(Acumulativa)*	***4" arc sec***
Repetibilidad	***±1" arc sec***
Posiciones De Indexación *(Posiciones Estándar)*	***4 / 6 / 8 / 12 / 24 (Una Selección)***
Posiciones De Indexación *(Posiciones Especiales)*	***2 / 3 / 5 / 9... (Una selección, sobre orden especial)***
Dirección De La Rotación	***CW - A favor de las manecillas del reloj*** ***CCW - En contra de las manecillas del reloj***
Tiempo De Indexación *(Para 90°)*	***3.50 Segundos***

**** 90°, 30 Kg/cm², 2 H.P., 30 L/min*

***** Tiempo De Indexación Para 90° (Liberar, Rotar, Bloquear, Sujetar); esta dado bajo las condiciones de 30 Kg/cm², 2 H.P., 30 L/min, etc....*

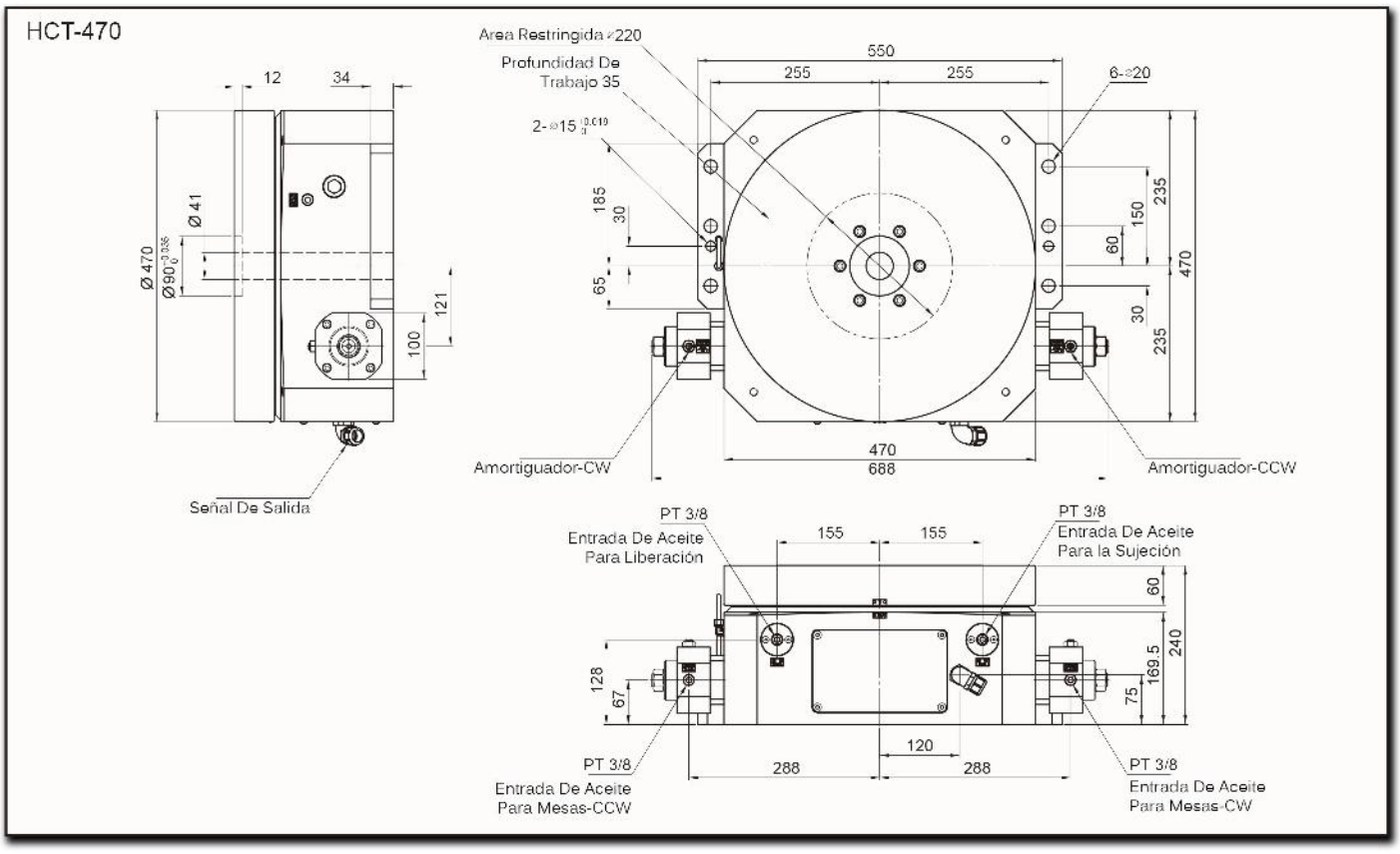
HCT-470
12
34
Ø 41
Ø 470
Ø 90
121
100
Señal De Salida
Area Restringida ⌀220
Profundidad De Trabajo 35
2-⌀15
550
255
255
6-⌀20
185
30
65
235
150
60
470
30
235
470
688
Amortiguador-CW
Amortiguador-CCW
PT 3/8
Entrada De Aceite Para Liberación
155
155
PT 3/8
Entrada De Aceite Para la Sujeción
60
240
169.5
128
67
75
120
288
288
PT 3/8
Entrada De Aceite Para Mesas-CCW
PT 3/8
Entrada De Aceite Para Mesas-CW

Características Y Dimensiones

Modelo		HCT-470
GD^2 Inercia Instantánea Permisible		*180.00 Kg/cm²*
Torque De Rotación		*86.00 Kg/m*
Torque De Sujeción	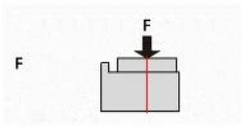	*3,970.00 Kg* *38,500.00 N*
	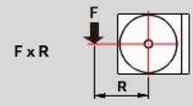	*1,428.00 Kg-m* *13,390.00 N-m*
	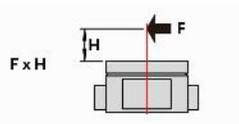	*550.00 Kg-m* *5,390.00 N-m*
Capacidad Total De Carga	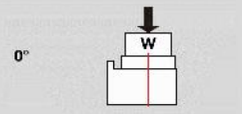	*700.00 Kg.*
Peso Neto De Dispositivo		*266.00 Kg.*

*** Todas las dimensiones estan dadas en milimetros.*
**** 90°, 30 Kg/cm², 2 H.P., 30 L/min*
***** Tiempo De Indexación Para 90° (Liberar, Rotar, Bloquear, Sujetar); esta dado bajo las condiciones de 30 Kg/cm², 2 H.P., 30 L/min, etc....*

HCT-600
Mesas Indexadoras Hidráulicas

Tres piezas de Engranes de Acoplamiento manufacturados por Hirth, forman parte del mecanismo de posicionamiento e indexación, por ello, no existe una acción flotaste durante la traslación de la indexación.

El diseño de Estructura Totalmente Cerrada, provee de una alta rigidez y fuerza de agarre, aumentado la eficiencia de manera muy significativa durante ciclos de trabajo pesado.

Características Y Dimensiones

Modelo	HCT-600
Dimensiones De La Mesa	***Ø600.00***
Centro Del Cilindro	***Ø110.00 H6***
Profundidad Del Centro Del Cilindro	***11.00***
Diámetro Del Centro Atreves De La Perforación	***Ø53.00***
Altura Total *(Horizontal)*	***260.00***
Presión Hidráulica	***35.00 Kg/cm²***
Exactitud De La Indexación *(Acumulativa)*	***4" arc sec***
Repetibilidad	***±1" arc sec***
Posiciones De Indexación *(Posiciones Estándar)*	***4 / 6 / 8 / 12 / 24 (Una Selección)***
Posiciones De Indexación *(Posiciones Especiales)*	***2 / 3 / 5 / 9... (Una selección, sobre orden especial)***
Dirección De La Rotación	***CW - A favor de las manecillas del reloj*** ***CCW - En contra de las manecillas del reloj***
Tiempo De Indexación *(Para 90°)*	***6.00 Segundos***

**** 90°, 30 Kg/cm², 2 H.P., 30 L/min*

***** Tiempo De Indexación Para 90° (Liberar, Rotar, Bloquear, Sujetar); esta dado bajo las condiciones de 30 Kg/cm², 2 H.P., 30 L/min, etc....*

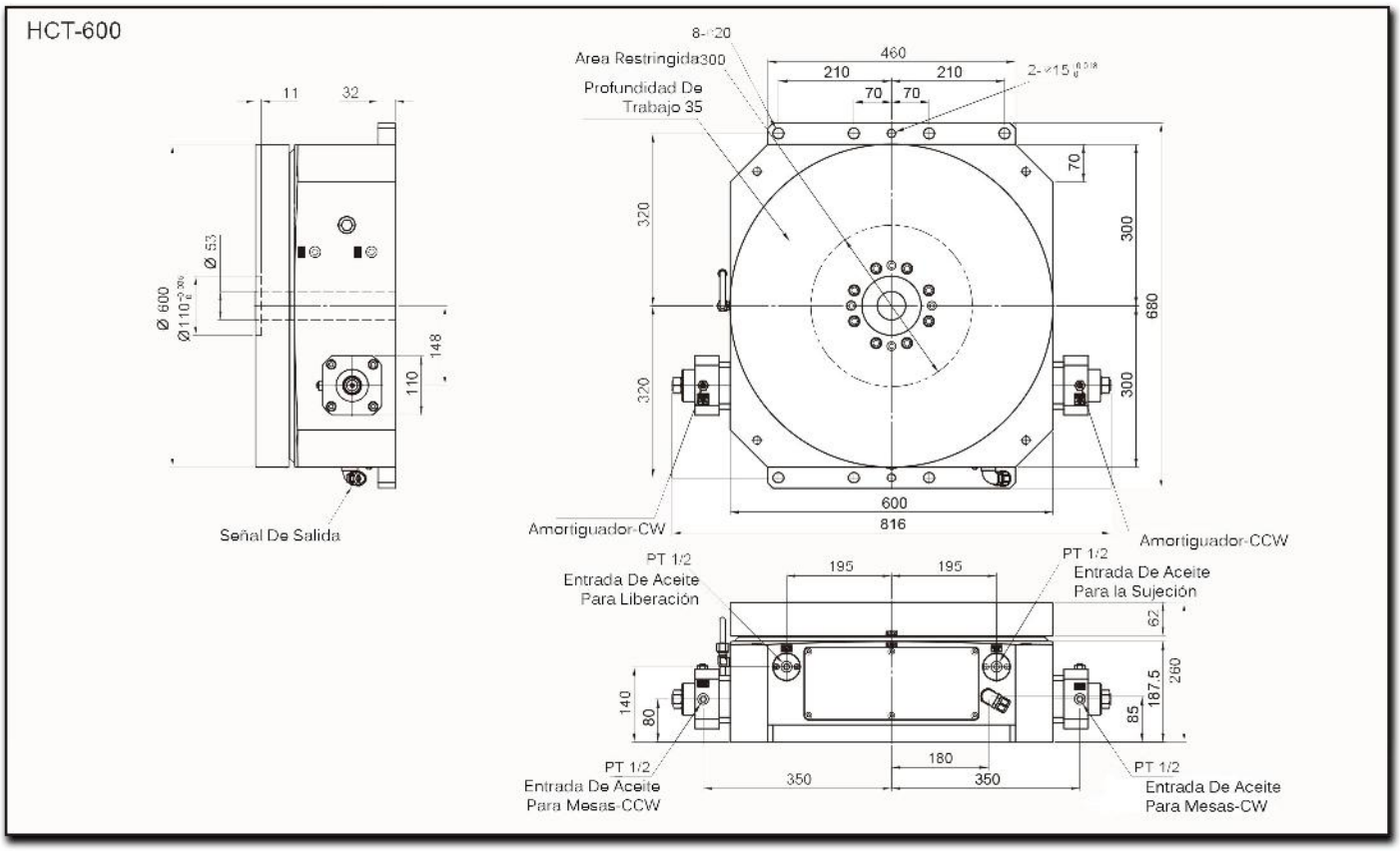
HCT-600
11
32
Ø 53
Ø 600
Ø110
148
110
Señal De Salida
Area Restringida300
Profundidad De
Trabajo 35
460
210
210
70
70
320
320
300
680
300
600
816
Amortiguador-CW
Amortiguador-CCW
PT 1/2
Entrada De Aceite
Para Liberación
PT 1/2
Entrada De Aceite
Para la Sujeción
195
195
62
260
187.5
140
80
85
180
350
350
PT 1/2
Entrada De Aceite
Para Mesas-CCW
PT 1/2
Entrada De Aceite
Para Mesas-CW

Características Y Dimensiones

Modelo		HCT-600
GD^2 Inercia Instantánea Permisible		*500.00 Kg/cm²*
Torque De Rotación		*144.00 Kg/m*
Torque De Sujeción	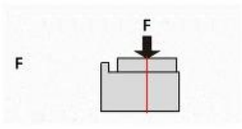	*6,448.00 Kg* *63,000.00 N*
	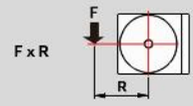	*1,980.00 Kg-m* *19,400.00 N-m*
	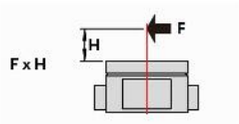	*840.00 Kg-m* *9,232.00 N-m*
Capacidad Total De Carga	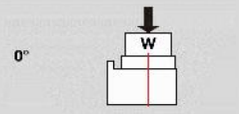	*1,250.00 Kg.*
Peso Neto De Dispositivo		*446.00 Kg.*

*** Todas las dimensiones estan dadas en milimetros.*
**** 90°, 30 Kg/cm², 2 H.P., 30 L/min*
***** Tiempo De Indexación Para 90° (Liberar, Rotar, Bloquear, Sujetar); esta dado bajo las condiciones de 30 Kg/cm², 2 H.P., 30 L/min, etc....*

HCT-800
Mesas Indexadoras Hidráulicas

Tres piezas de Engranes de Acoplamiento manufacturados por Hirth, forman parte del mecanismo de posicionamiento e indexación, por ello, no existe una acción flotaste durante la traslación de la indexación.

El diseño de Estructura Totalmente Cerrada, provee de una alta rigidez y fuerza de agarre, aumentado la eficiencia de manera muy significativa durante ciclos de trabajo pesado.

Características Y Dimensiones

Modelo	HCT-800
Dimensiones De La Mesa	***Ø800.00***
Centro Del Cilindro	***Ø120.00 H6***
Profundidad Del Centro Del Cilindro	***40.00***
Diámetro Del Centro Atreves De La Perforación	***Ø80.00***
Altura Total *(Horizontal)*	***305.00***
Presión Hidráulica	***35.00 Kg/cm²***
Exactitud De La Indexación *(Acumulativa)*	***4" arc sec***
Repetibilidad	***±1" arc sec***
Posiciones De Indexación *(Posiciones Estándar)*	***4 / 6 / 8 / 12 / 24 (Una Selección)***
Posiciones De Indexación *(Posiciones Especiales)*	***2 / 3 / 5 / 9... (Una selección, sobre orden especial)***
Dirección De La Rotación	***CW - A favor de las manecillas del reloj*** ***CCW - En contra de las manecillas del reloj***
Tiempo De Indexación *(Para 90°)*	***10.00 Segundos***

*** Todos las dimensiones estan dadas en milímetros.*
**** 90°, 30 Kg/cm², 2 H.P., 30 L/min*
***** Tiempo De Indexación Para 90° (Liberar, Rotar, Bloquear, Sujetar); esta dado bajo las condiciones de 30 Kg/cm², 2 H.P., 30 L/min, etc....*

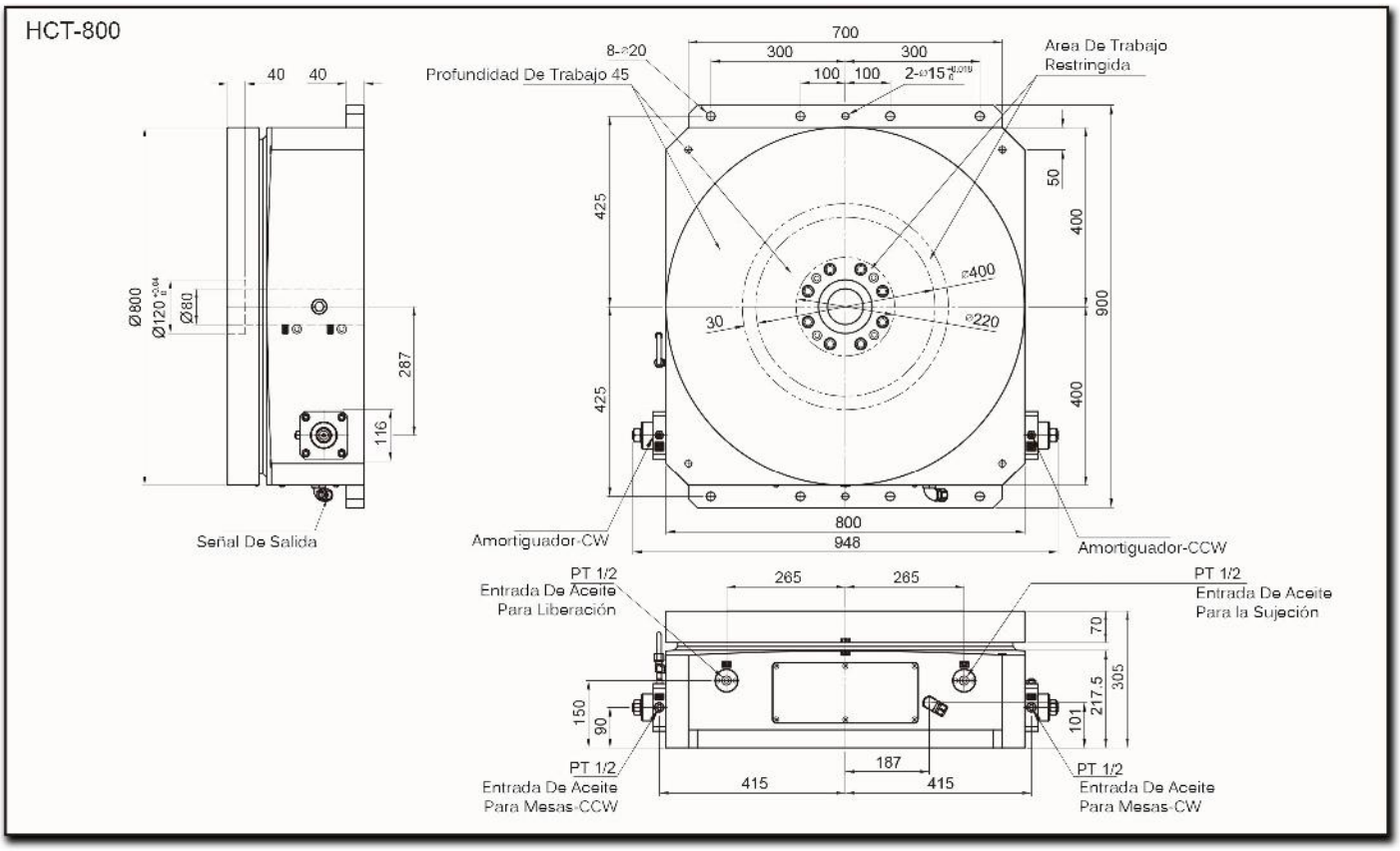
HCT-800
40
40
Ø800
Ø120
Ø80
287
116
Señal De Salida
8-⌀20
Profundidad De Trabajo 45
700
300
300
100
100
2-⌀15
Area De Trabajo
Restringida
425
50
400
900
⌀400
30
⌀220
425
400
800
948
Amortiguador-CW
Amortiguador-CCW
PT 1/2
Entrada De Aceite
Para Liberación
265
265
PT 1/2
Entrada De Aceite
Para la Sujeción
70
305
217.5
150
90
101
187
415
415
PT 1/2
Entrada De Aceite
Para Mesas-CCW
PT 1/2
Entrada De Aceite
Para Mesas-CW

Características Y Dimensiones

Modelo		HCT-800
GD^2 Inercia Instantánea Permisible		*1,000.00 Kg/cm²*
Torque De Rotación		*280.00 Kg/m*
Torque De Sujeción	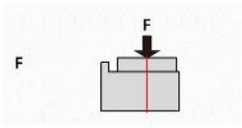	*9,600.00 Kg* *94,000.00 N*
	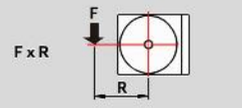	*4,000.00 Kg-m* *39,200.00 N-m*
	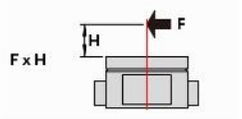	*1,950.00 Kg-m* *19,110.00 N-m*
Capacidad Total De Carga	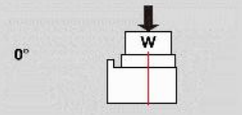	*2,400.00 Kg.*
Peso Neto De Dispositivo		*816.00 Kg.*

*** Todas las dimensiones estan dadas en milimetros.*
**** 90°, 30 Kg/cm², 2 H.P., 30 L/min*
***** Tiempo De Indexación Para 90° (Liberar, Rotar, Bloquear, Sujetar); esta dado bajo las condiciones de 30 Kg/cm², 2 H.P., 30 L/min, etc....*

HCT-1000
Mesas Indexadoras Hidráulicas

Tres piezas de Engranes de Acoplamiento manufacturados por Hirth, forman parte del mecanismo de posicionamiento e indexación, por ello, no existe una acción flotaste durante la traslación de la indexación.

El diseño de Estructura Totalmente Cerrada, provee de una alta rigidez y fuerza de agarre, aumentado la eficiencia de manera muy significativa durante ciclos de trabajo pesado.

Características Y Dimensiones

Modelo	HCT-1000
Dimensiones De La Mesa	***Ø1,000.00***
Centro Del Cilindro	***Ø120.00 H7***
Profundidad Del Centro Del Cilindro	***60.00***
Diámetro Del Centro Atreves De La Perforación	***Ø80.00***
Altura Total *(Horizontal)*	***325.00***
Presión Hidráulica	***35.00 Kg/cm²***
Exactitud De La Indexación *(Acumulativa)*	***4" arc sec***
Repetibilidad	***±1" arc sec***
Posiciones De Indexación *(Posiciones Estándar)*	***4 / 6 / 8 / 12 / 24 (Una Selección)***
Posiciones De Indexación *(Posiciones Especiales)*	***2 / 3 / 5 / 9... (Una selección, sobre orden especial)***
Dirección De La Rotación	***CW - A favor de las manecillas del reloj*** ***CCW - En contra de las manecillas del reloj***
Tiempo De Indexación *(Para 90°)*	***10.00 Segundos***

*** Todos las dimensiones estan dadas en milímetros.*
**** 90°, 30 Kg/cm², 2 H.P., 30 L/min*
***** Tiempo De Indexación Para 90° (Liberar, Rotar, Bloquear, Sujetar); esta dado bajo las condiciones de 30 Kg/cm², 2 H.P., 30 L/min, etc....*

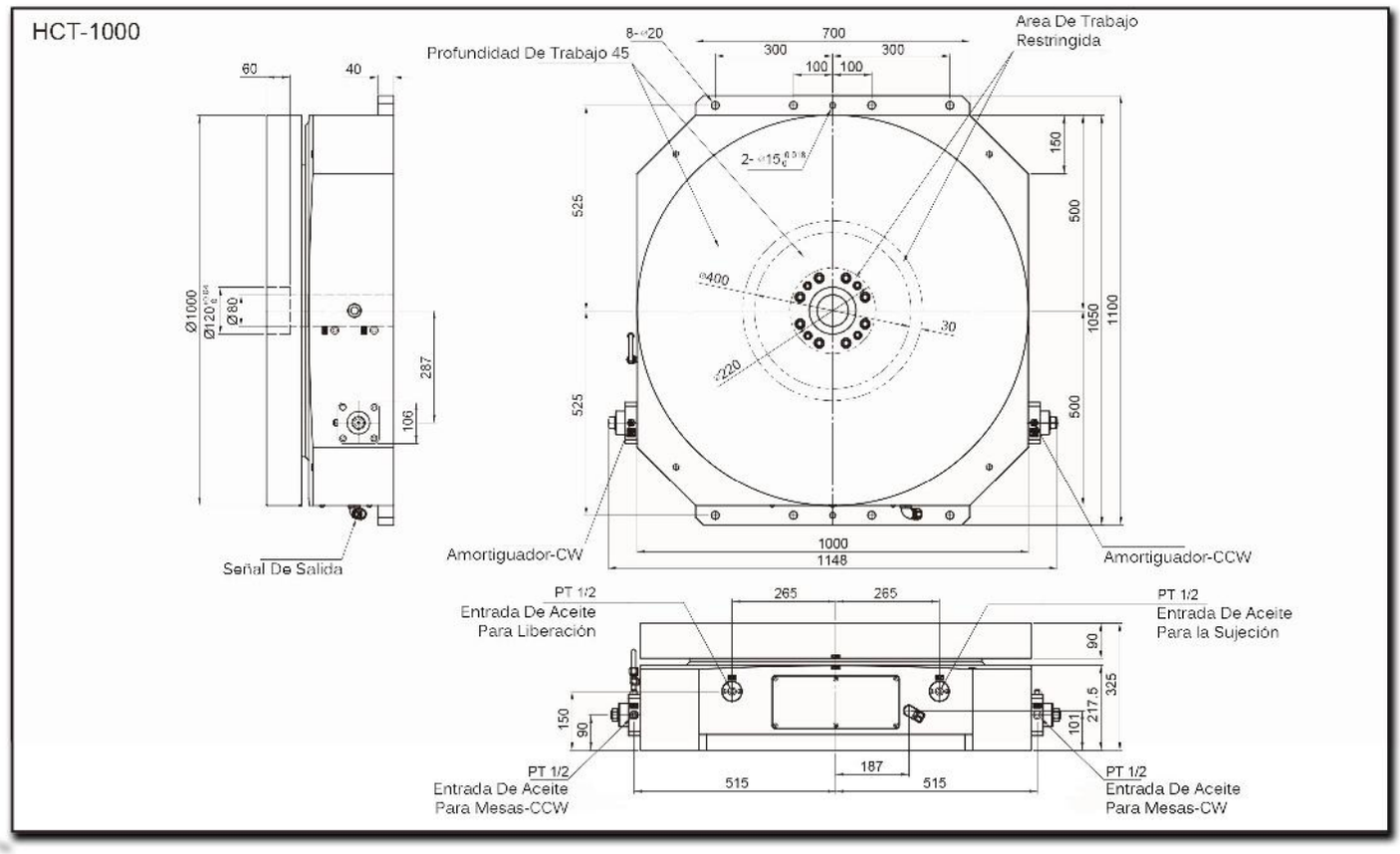
HCT-1000
Profundidad De Trabajo 45
8-⌀20
700
300
300
100
100
Area De Trabajo
Restringida
60
40
2-⌀15
525
525
150
500
500
1050
1100
⌀400
30
⌀220
Ø1000
Ø120
Ø80
287
106
Señal De Salida
Amortiguador-CW
1000
1148
Amortiguador-CCW
PT 1/2
Entrada De Aceite
Para Liberación
265
265
PT 1/2
Entrada De Aceite
Para la Sujeción
90
325
217.5
101
150
90
PT 1/2
Entrada De Aceite
Para Mesas-CCW
187
515
515
PT 1/2
Entrada De Aceite
Para Mesas-CW

Características Y Dimensiones

Modelo		HCT-1000
GD^2 Inercia Instantánea Permisible		*325.00 Kg/cm²*
Torque De Rotación		*1,200.00 Kg/m*
Torque De Sujeción	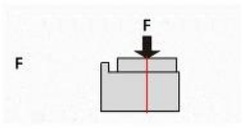	*9,600.00 Kg* *94,000.00 N*
	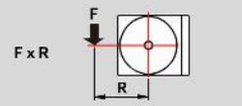	*4,000.00 Kg-m* *39,200.00 N-m*
	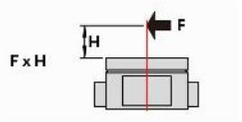	*1,900.00 Kg-m* *19,110.00 N-m*
Capacidad Total De Carga	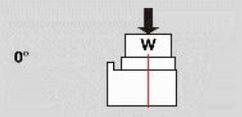	*2,400.00 Kg.*
Peso Neto De Dispositivo		*1,500.00 Kg.*

*** Todas las dimensiones estan dadas en milímetros.*
**** 90°, 30 Kg/cm², 2 H.P., 30 L/min*
***** Tiempo De Indexación Para 90° (Liberar, Rotar, Bloquear, Sujetar); esta dado bajo las condiciones de 30 Kg/cm², 2 H.P., 30 L/min, etc....*

SERIE HF

PERFIL DE CORREDERA DE CAJA CUADRADA

HF-2040

Perfil De Corredera De Caja Cuadrada

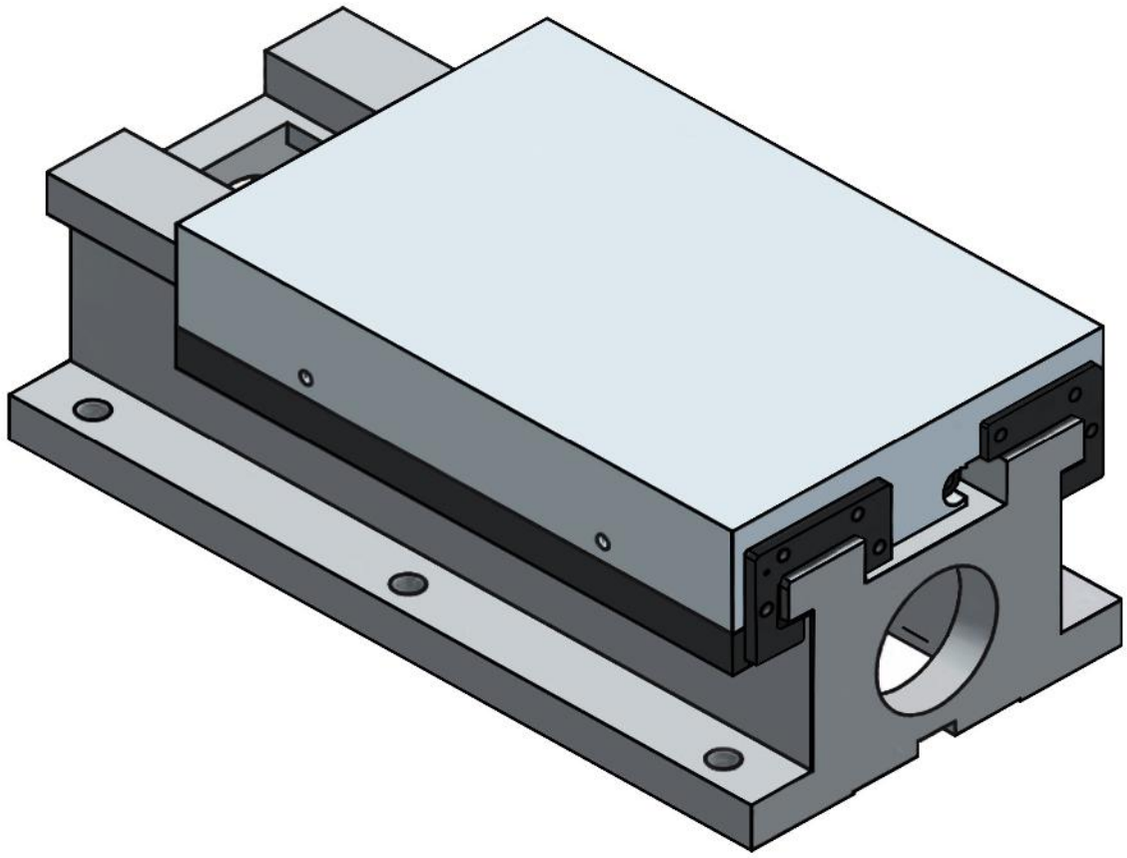

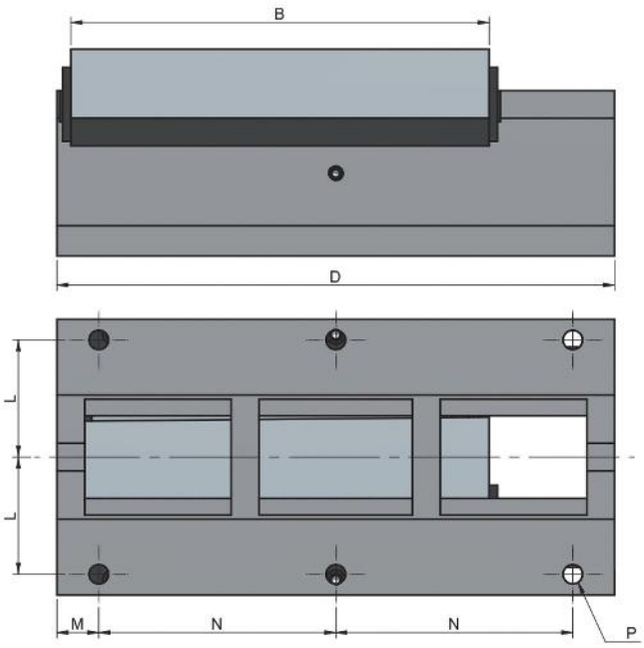

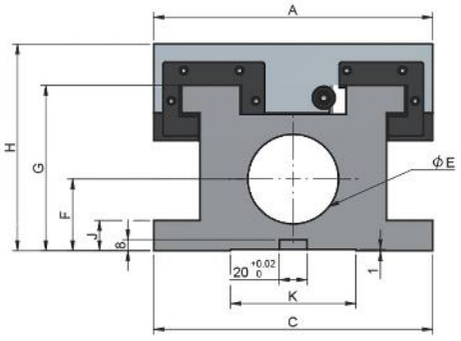

Dimensiones Y Características

Modelo	HF-2040
A x B	*200.00 x 300.00*
C x D	*200.00 x 400.00*
E	*65.00*
F	*52.00*
G	*120.00*
H	*150.00*
J	*22.00*
K	*90.00*
L	*85.00*
M	*30.00*
N	*170.00*
P	*6.00 - Ø14*
Peso Del Dispositivo ***(Kg)***	*45.00*

**** Todas las dimensiones estaban dadas en milimetros.

HF-2060

Perfil De Corredera De Caja Cuadrada

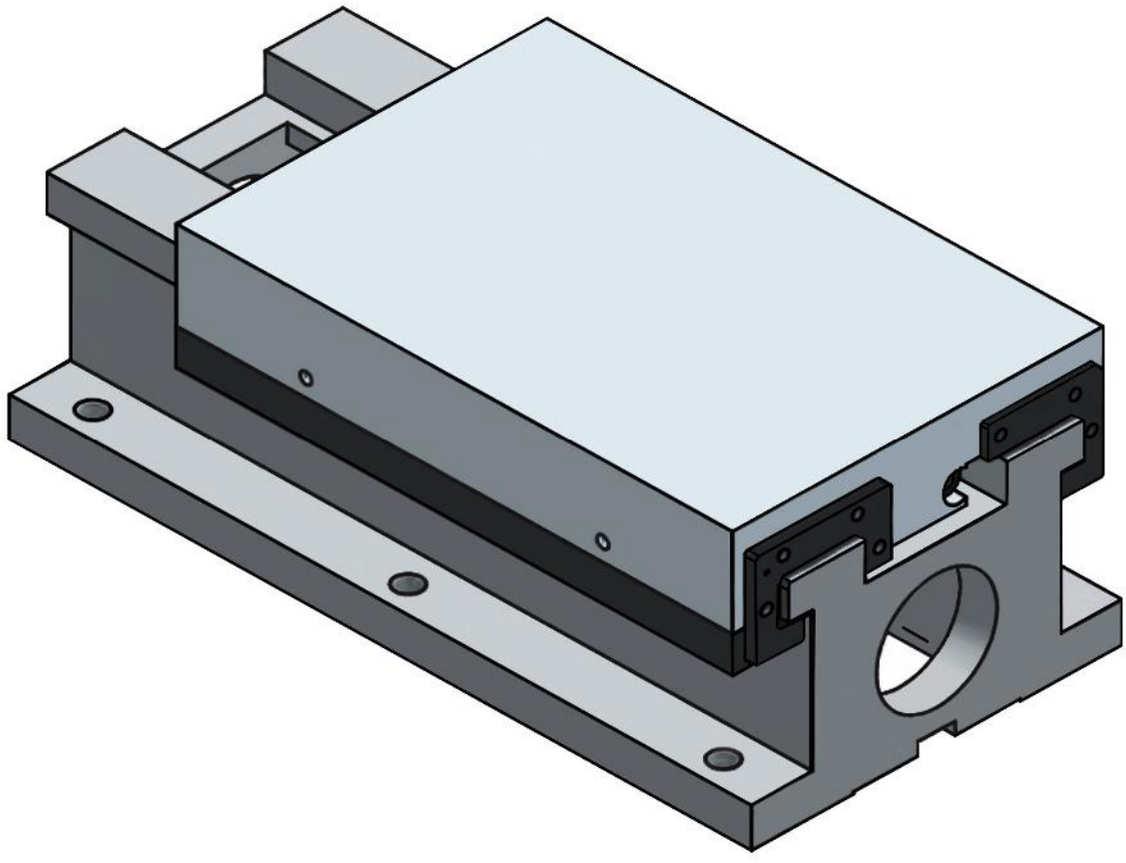

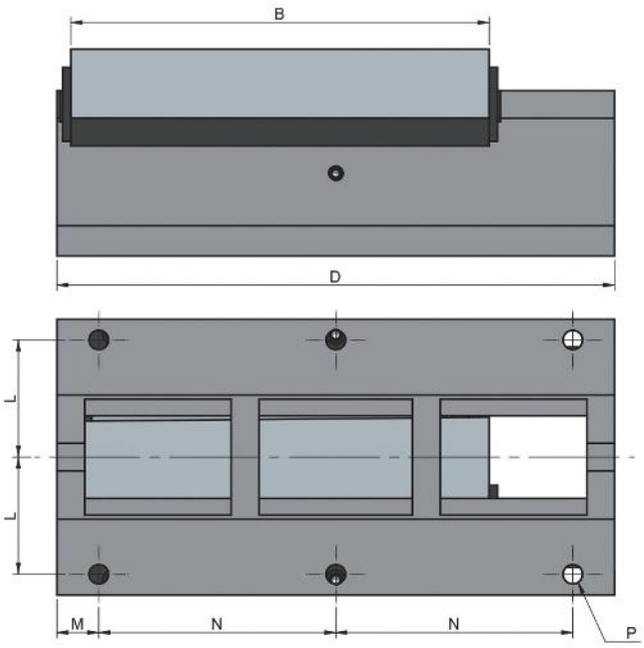

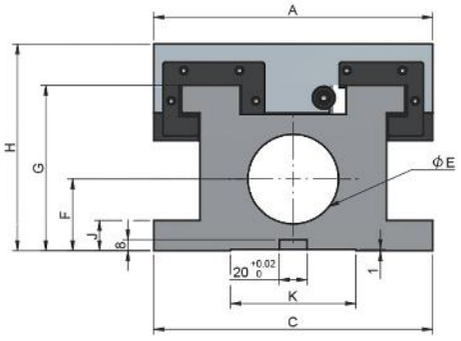

Dimensiones Y Características

Modelo	HF-2040
A x B	*200.00 x 300.00*
C x D	*200.00 x 400.00*
E	*65.00*
F	*52.00*
G	*120.00*
H	*150.00*
J	*22.00*
K	*90.00*
L	*85.00*
M	*30.00*
N	*170.00*
P	*6.00 - Ø14*
Peso Del Dispositivo ***(Kg)***	*45.00*

**** Todas las dimensiones estaban dadas en milimetros.

HF-3050

Perfil De Corredera De Caja Cuadrada

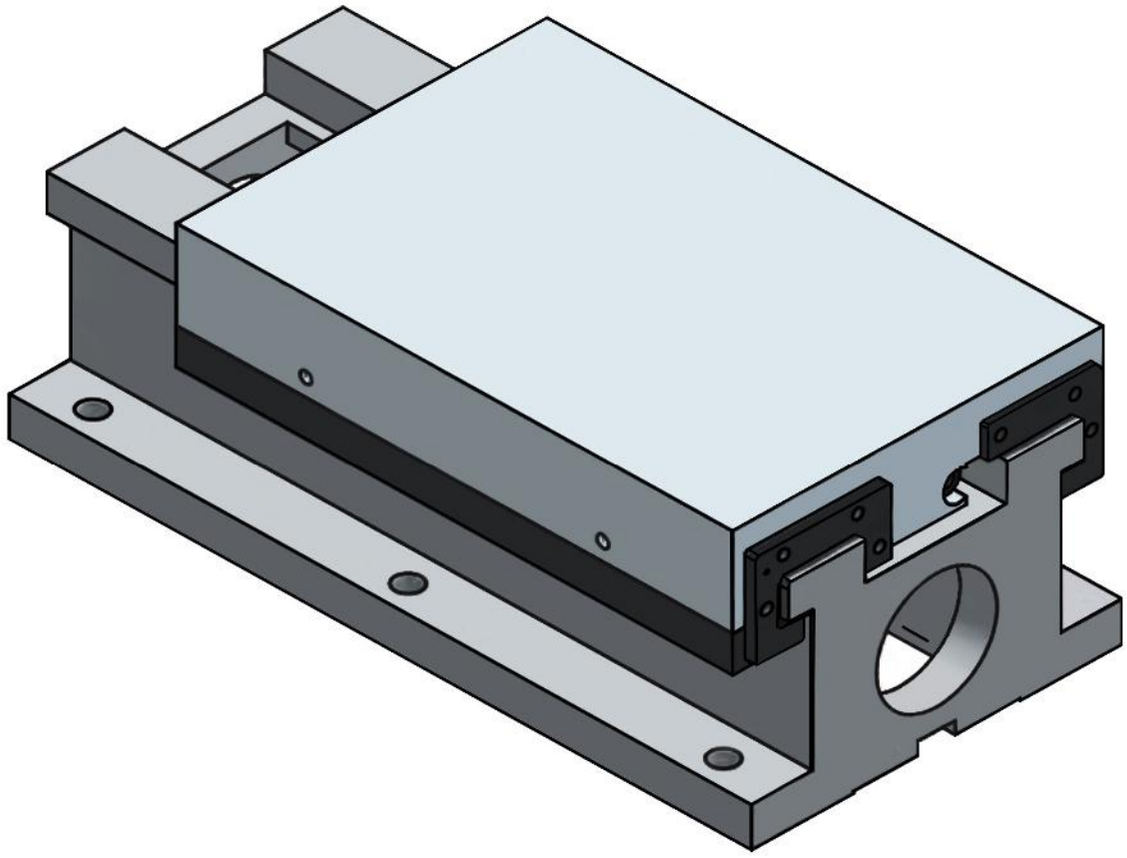

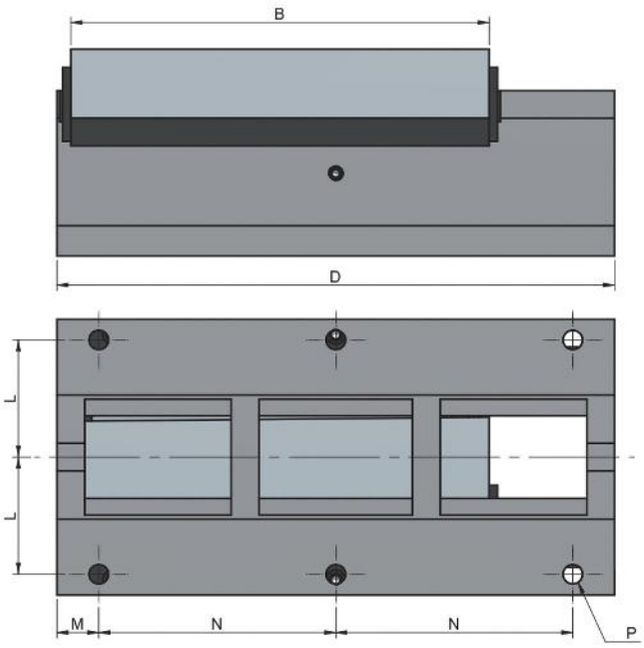

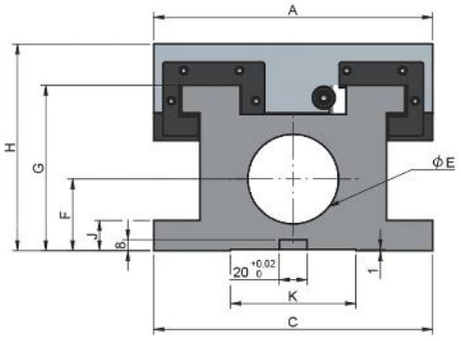

Dimensiones Y Características

Modelo	HF-3050
A x B	*300.00 x 350.00*
C x D	*300.00 x 500.00*
E	*75.00*
F	*63.00*
G	*145.00*
H	*180.00*
J	*27.00*
K	*175.00*
L	*125.00*
M	*30.00*
N	*220.00*
P	*6.00 - Ø18*
Peso Del Dispositivo ***(Kg)***	*92.00*

***** Todas las dimensiones estaban dadas en milimetros.*

HF-3070
Perfil De Corredera De Caja Cuadrada

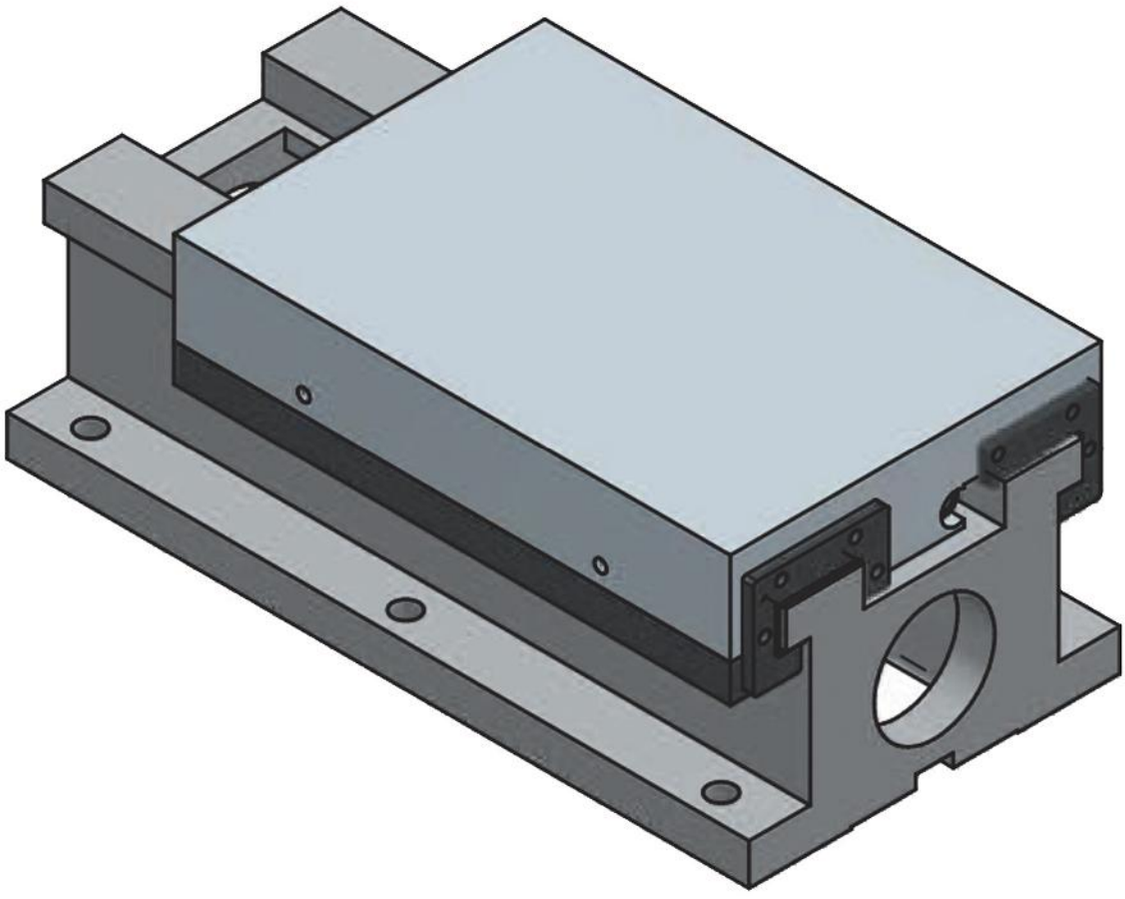

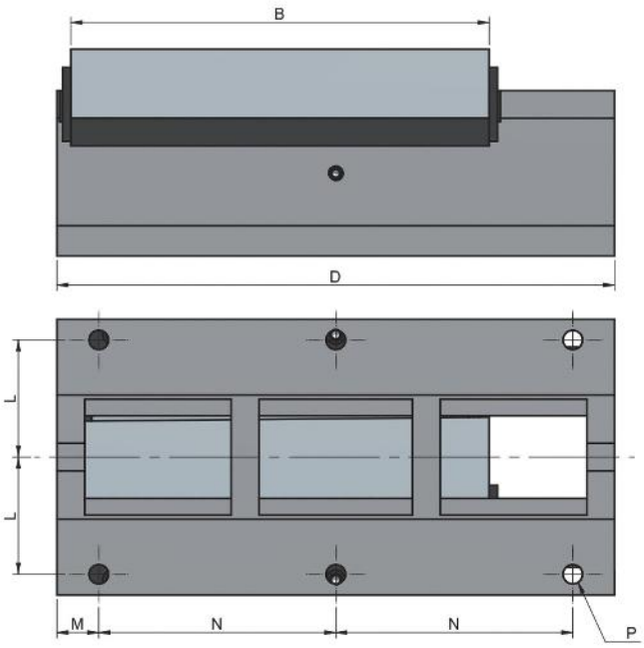

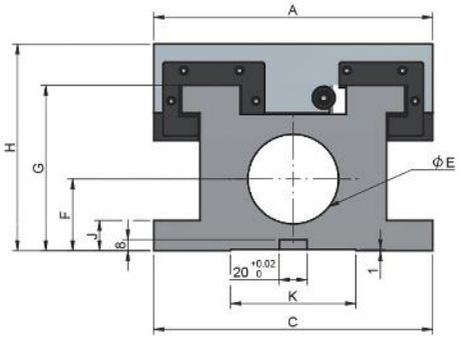

Dimensiones Y Características

Modelo	HF-3070
A x B	*300.00 x 350.00*
C x D	*300.00 x 700.00*
E	*75.00*
F	*63.00*
G	*145.00*
H	*180.00*
J	*27.00*
K	*175.00*
L	*125.00*
M	*35.00*
N	*210.00*
P	*8.00 - Ø18*
Peso Del Dispositivo ***(Kg)***	*114.00*

***** Todas las dimensiones estaban dadas en milimetros.*

SERIE HFV

PERFIL DE CORREDERA DE COLA DE PATO

HFV-1530

Perfil De Corredera De Cola De Pato

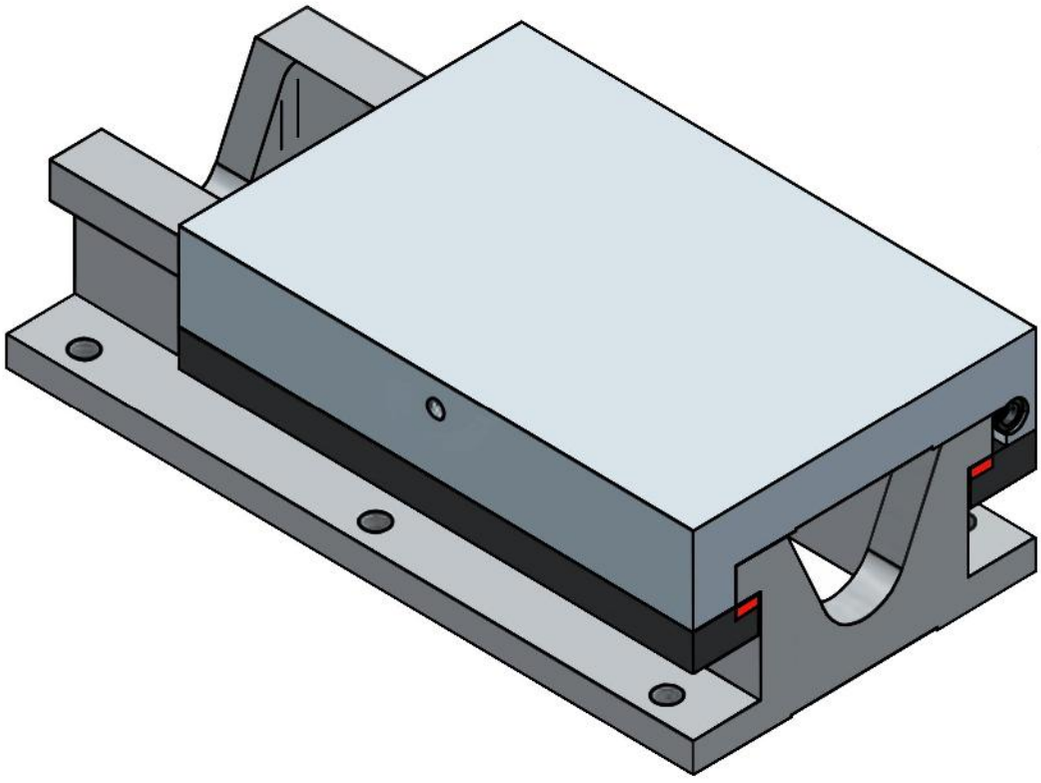

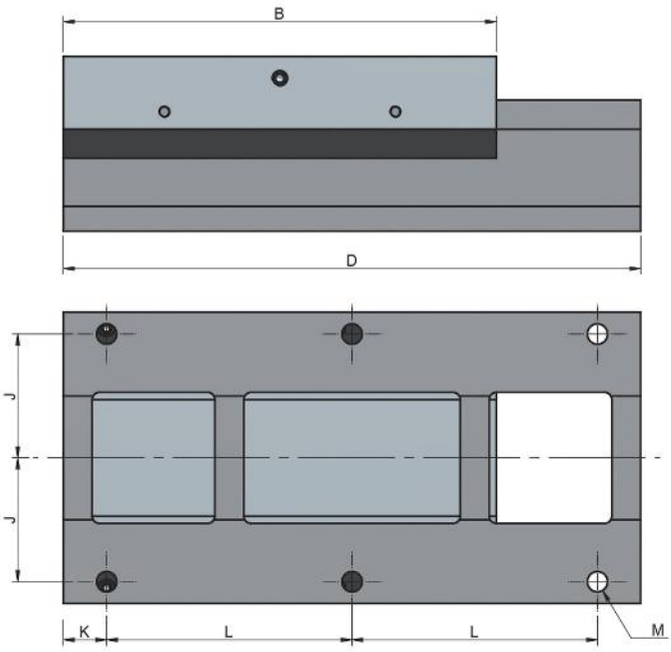

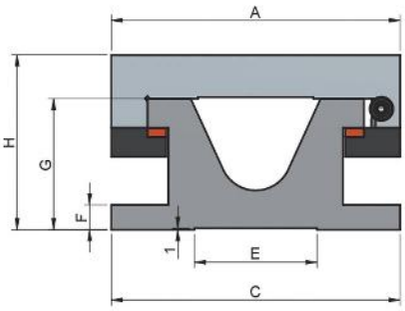

Dimensiones Y Características

Modelo	HFV-1530
A x B	*155.00 x 200.00*
C x D	*155.00 x 300.00*
E	*70.00*
F	*13.00*
G	*63.00*
H	*83.00*
J	*65.50*
K	*30.00*
L	*240.00*
M	*4.00 - Ø12*
Peso Del Dispositivo ***(Kg)***	*15.00*

**** *Todas las dimensiones estaban dadas en milimetros.*

HFV-2040

Perfil De Corredera De Cola De Pato

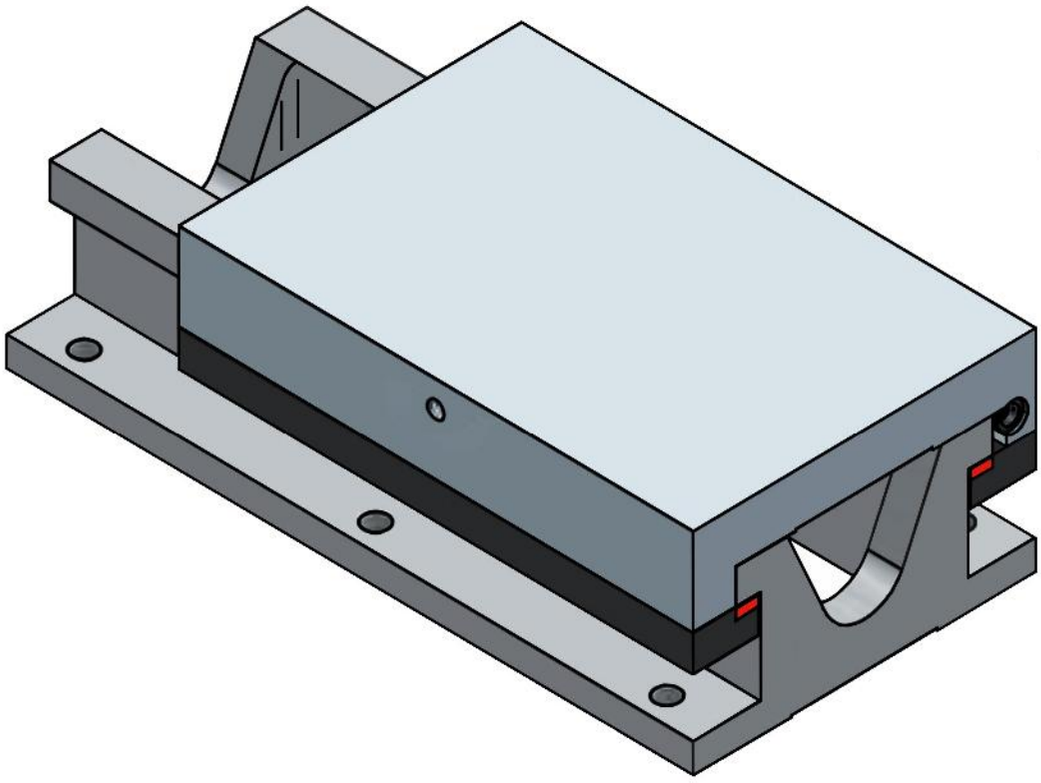

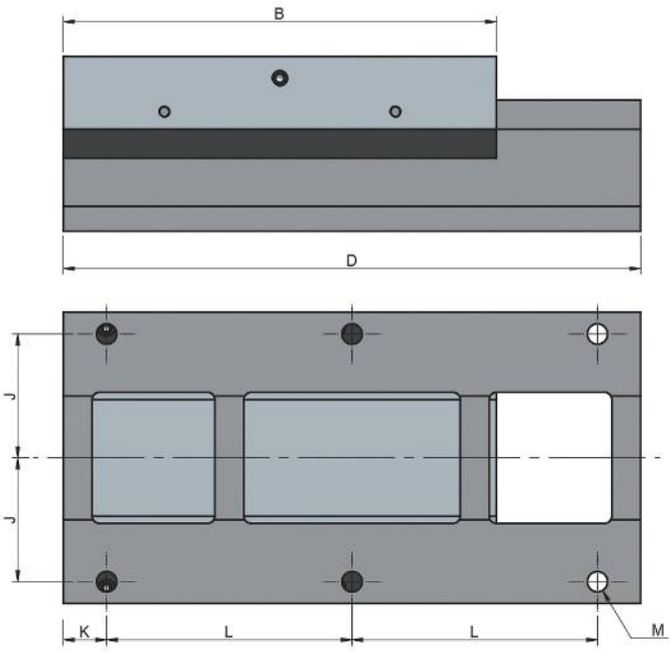

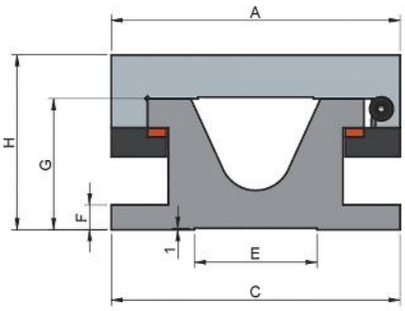

Dimensiones Y Características

Modelo	HFV-2040
A x B	*200.00 x 300.00*
C x D	*200.00 x 400.00*
E	*85.00*
F	*17.00*
G	*90.00*
H	*120.00*
J	*85.00*
K	*30.00*
L	*170.00*
M	*6.00 - Ø14*
Peso Del Dispositivo ***(Kg)***	*35.00*

**** *Todos las dimensiones estaban dadas en milimetros.*

HFV-2060

Perfil De Corredera De Cola De Pato

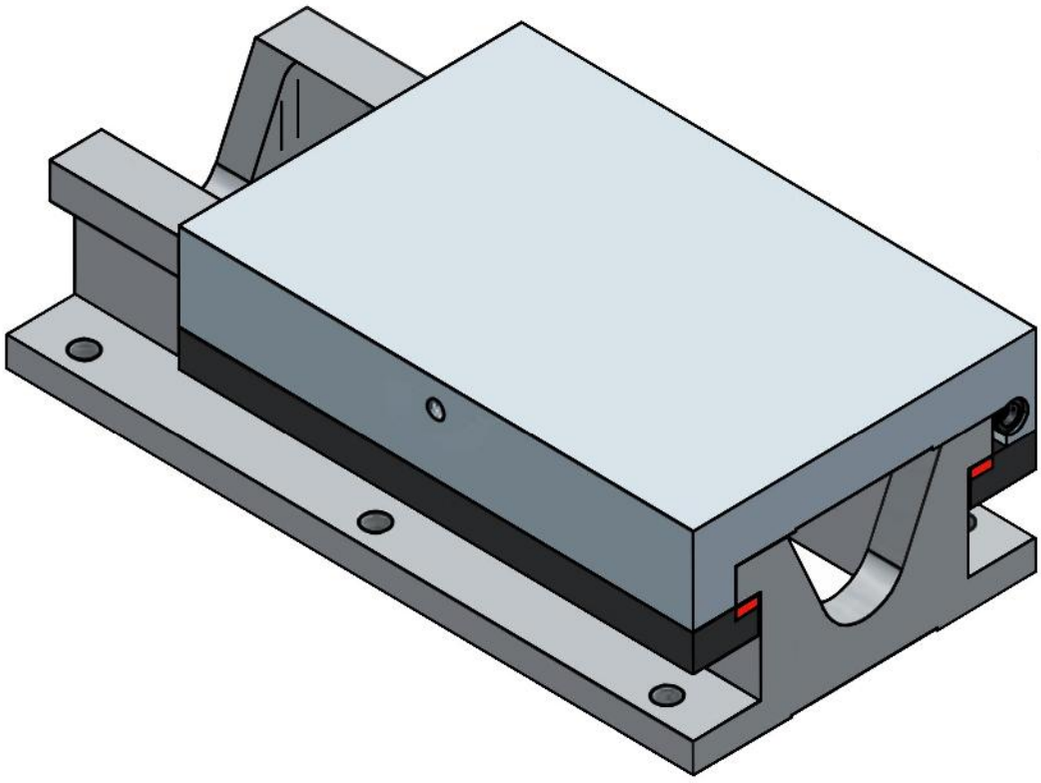

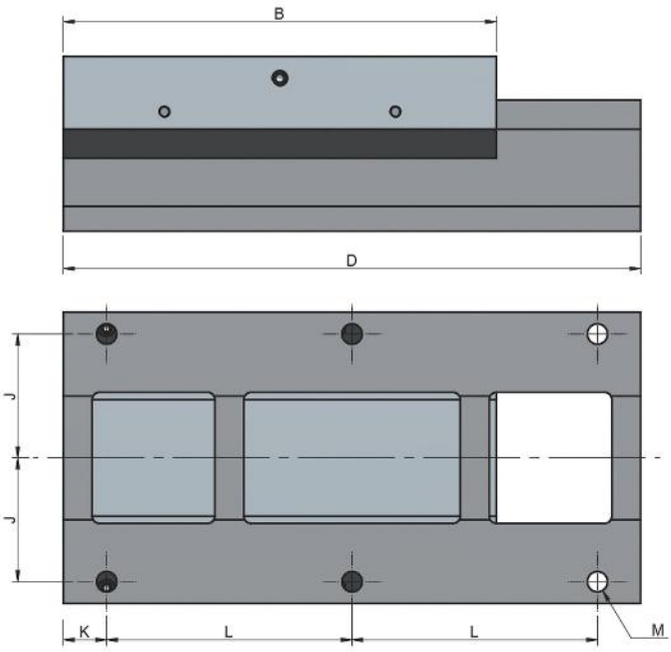

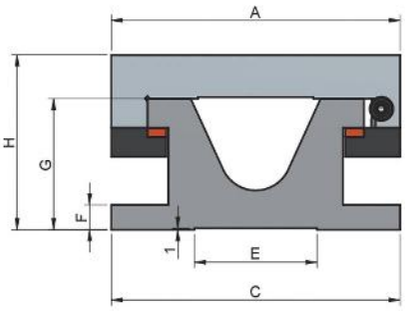

Dimensiones Y Características

Modelo	HFV-2080
A x B	*200.00 x 300.00*
C x D	*200.00 x 800.00*
E	*85.00*
F	*17.00*
G	*90.00*
H	*120.00*
J	*85.00*
K	*40.00*
L	*180.00*
M	*10.00 - Ø14*
Peso Del Dispositivo ***(Kg)***	*56.00*

**** *Todas las dimensiones estaban dadas en milimetros.*

HFV-2080

Perfil De Corredera De Cola De Pato

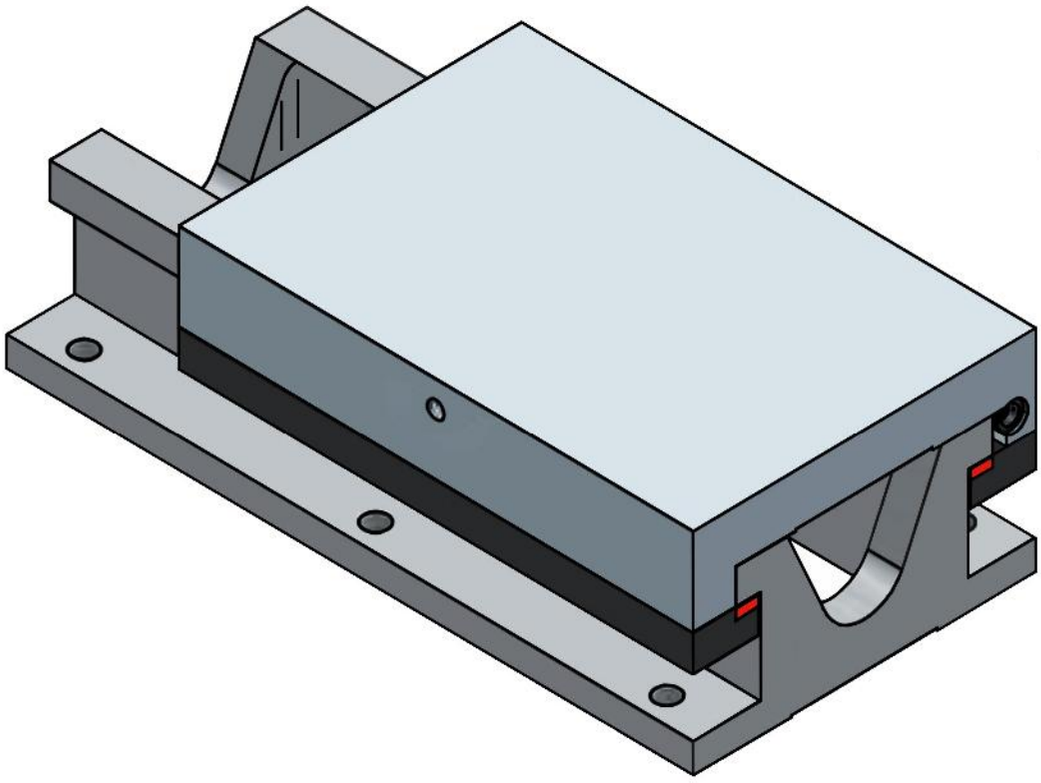

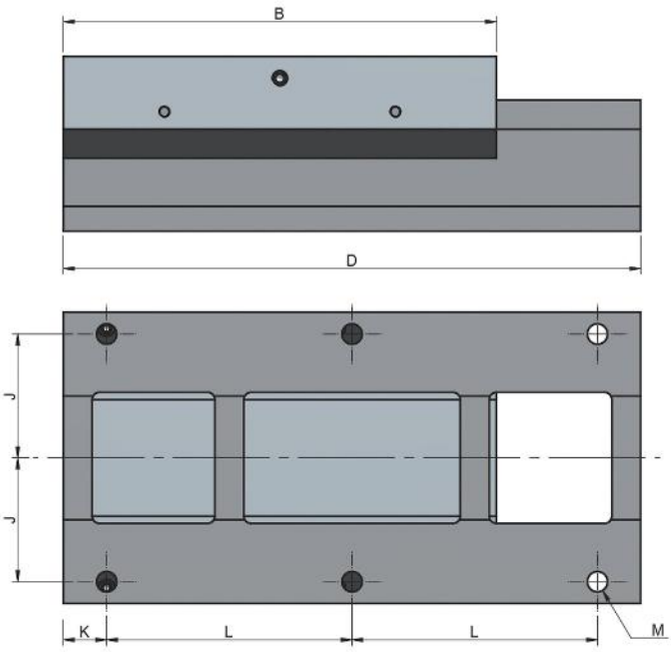

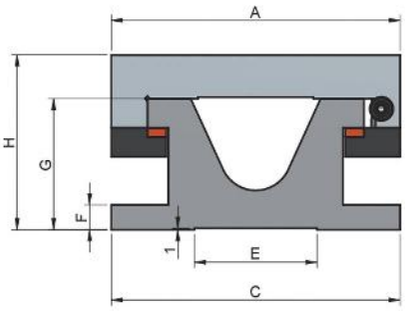

Dimensiones Y Características

Modelo	HFV-2080
A x B	*200.00 x 300.00*
C x D	*200.00 x 800.00*
E	*85.00*
F	*17.00*
G	*90.00*
H	*120.00*
J	*85.00*
K	*40.00*
L	*180.00*
M	*10.00 - Ø14*
Peso Del Dispositivo ***(Kg)***	*56.00*

**** *Todas las dimensiones estaban dadas en milímetros.*

SERIE HS

CORREDERAS CON MOVIMIENTO HIDRÁULICO

HS150-200/300

Corredera Con Movimiento Hidráulico

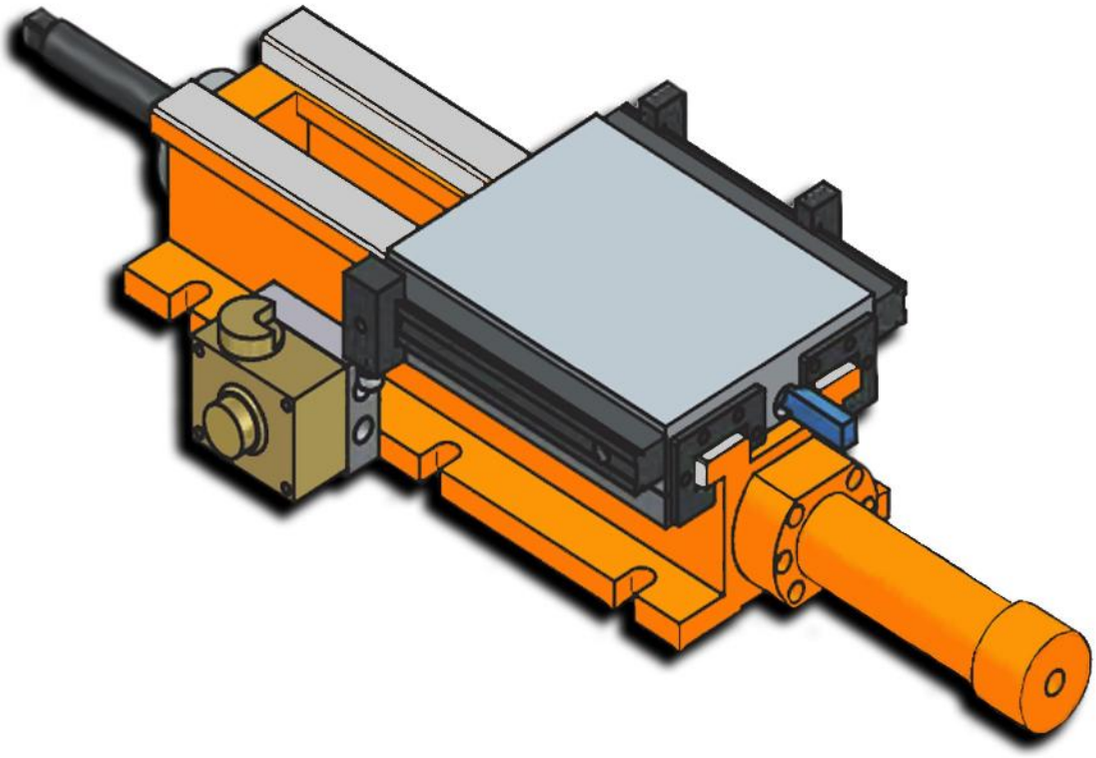

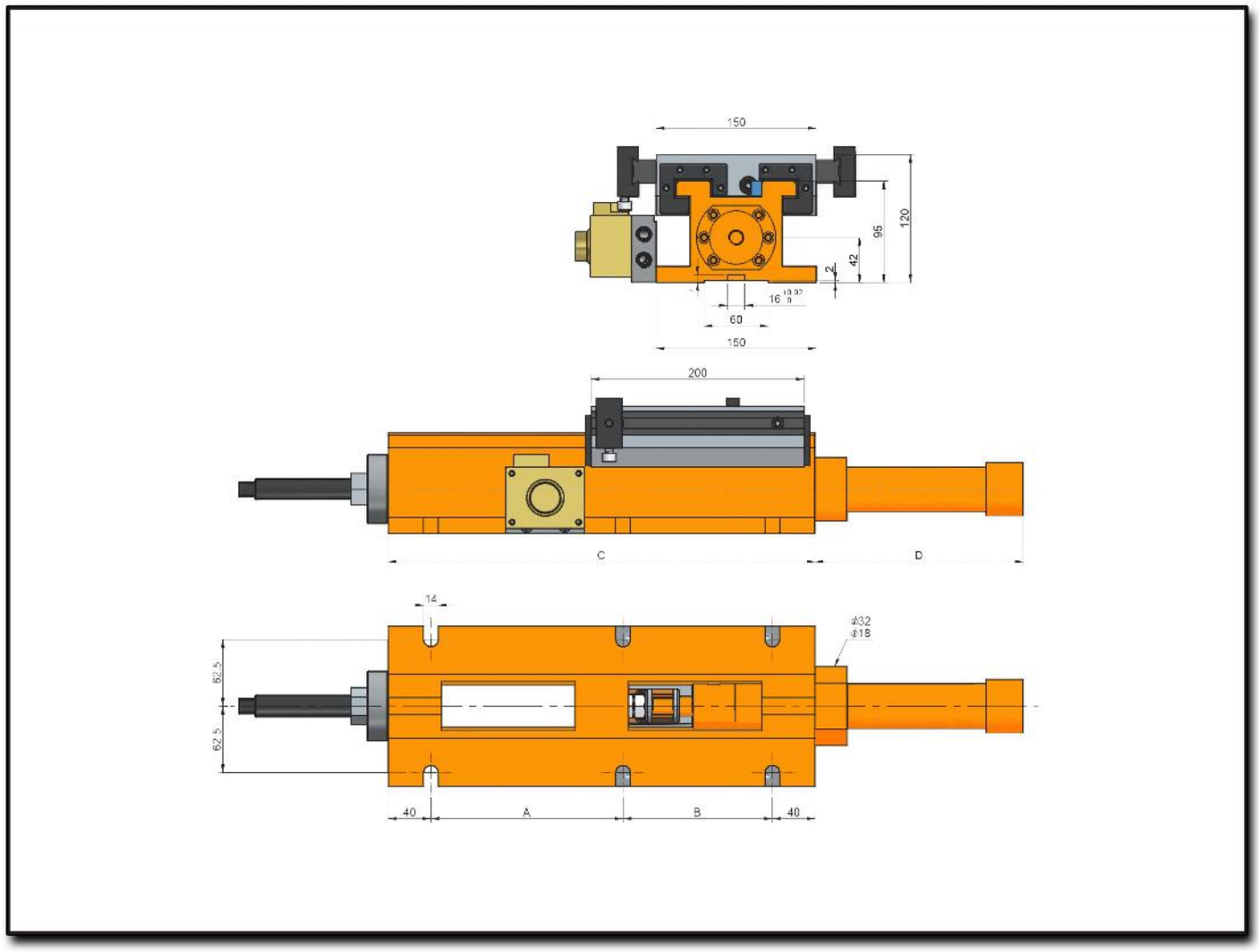
150
120
95
42
2
16
60
150
200
C
D
14
ø32
ø18
62.5
62.5
40
A
B
40

Características & Dimensiones

Modelo	HS150-200/300
Ancho Del Perfil	***150.00***
A	***220.00***
B	-
C	***300.00***
C1	-
C2	-
C3	-
C4	-
C5	-
D	-
E	-
Longitud Del Pistón	***85.00***
Longitud Total Del Dispositivo	***385.00***
Paso Del Tornillo Patrón	***6 - Ø16***
Carrera Máxima De La Corredera	***80.00***
Peso Total Del Dispositivo ***(Kg)***	***37.00***

**** Redondez ≤ 0.003.*

***** Todas las dimensiones estaban dadas en milímetros.*

HS150-200/400

Corredera Con Movimiento Hidráulico

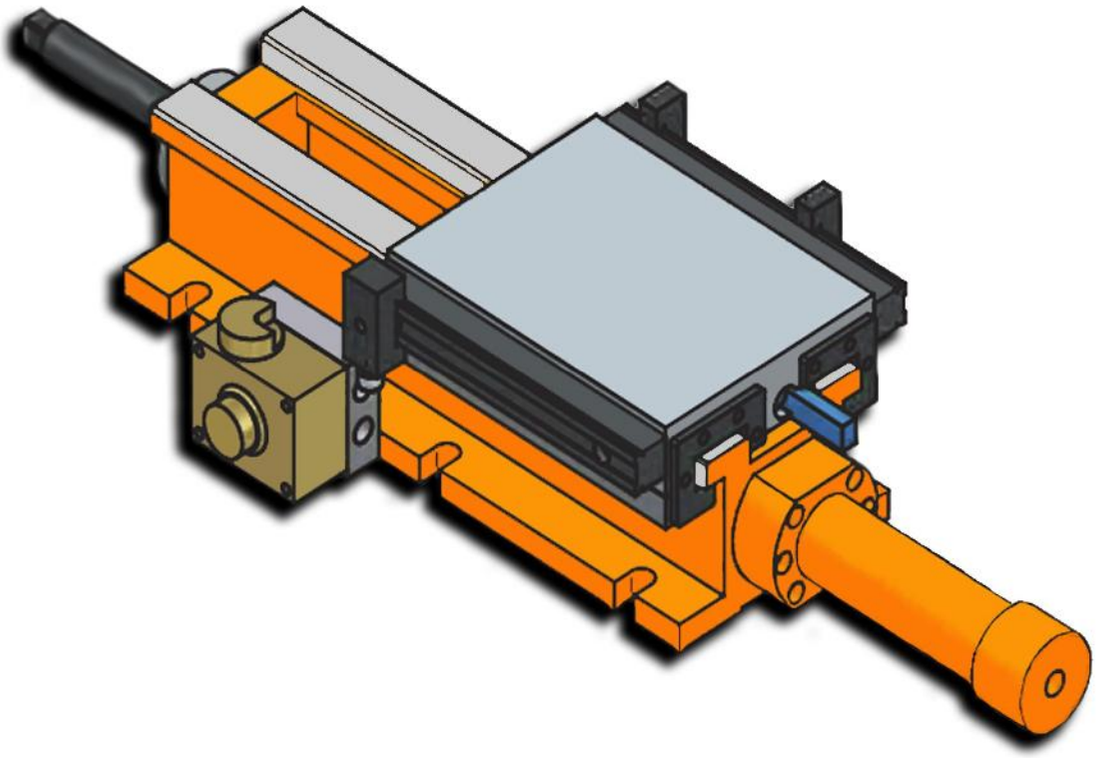

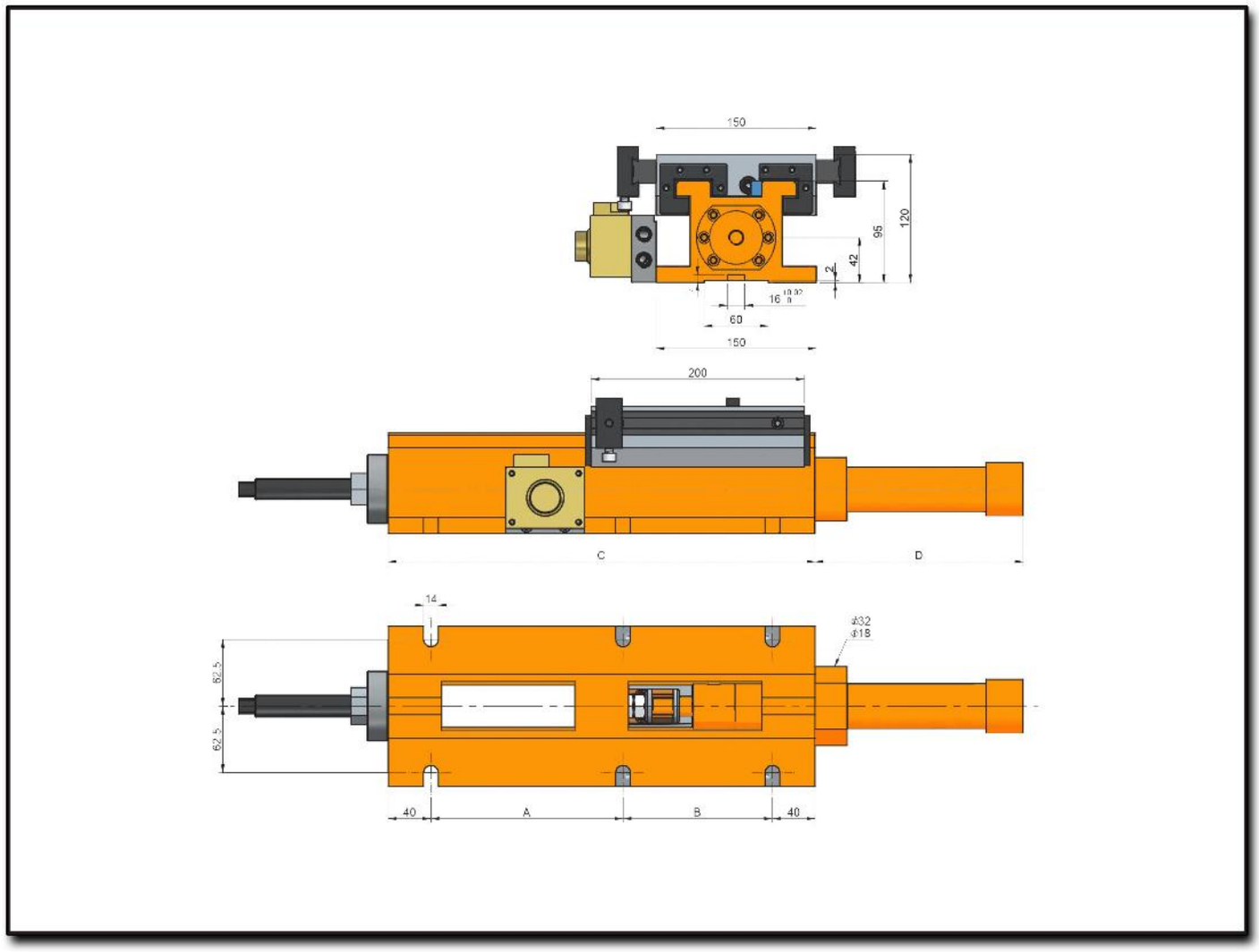
150
120
95
42
2
16
60
150
200
C
D
14
ø32
ø18
62.5
62.5
40
A
B
40

Características & Dimensiones

Modelo	HS150-200/400
Ancho Del Perfil	***150.00***
A	***180.00***
B	***140.00***
C	***400.00***
C1	-
C2	-
C3	-
C4	-
C5	-
D	***40.00***
E	-
Longitud Del Pistón	***195.00***
Longitud Total Del Dispositivo	***595.00***
Paso Del Tornillo Patrón	***6 - Ø16***
Carrera Máxima De La Corredera	***180.00***
Peso Total Del Dispositivo ***(Kg)***	***45.00***

**** Redondez ≤ 0.003.*

***** Todas las dimensiones estaban dadas en milímetros.*

HS180-250/370

Corredera Con Movimiento Hidráulico

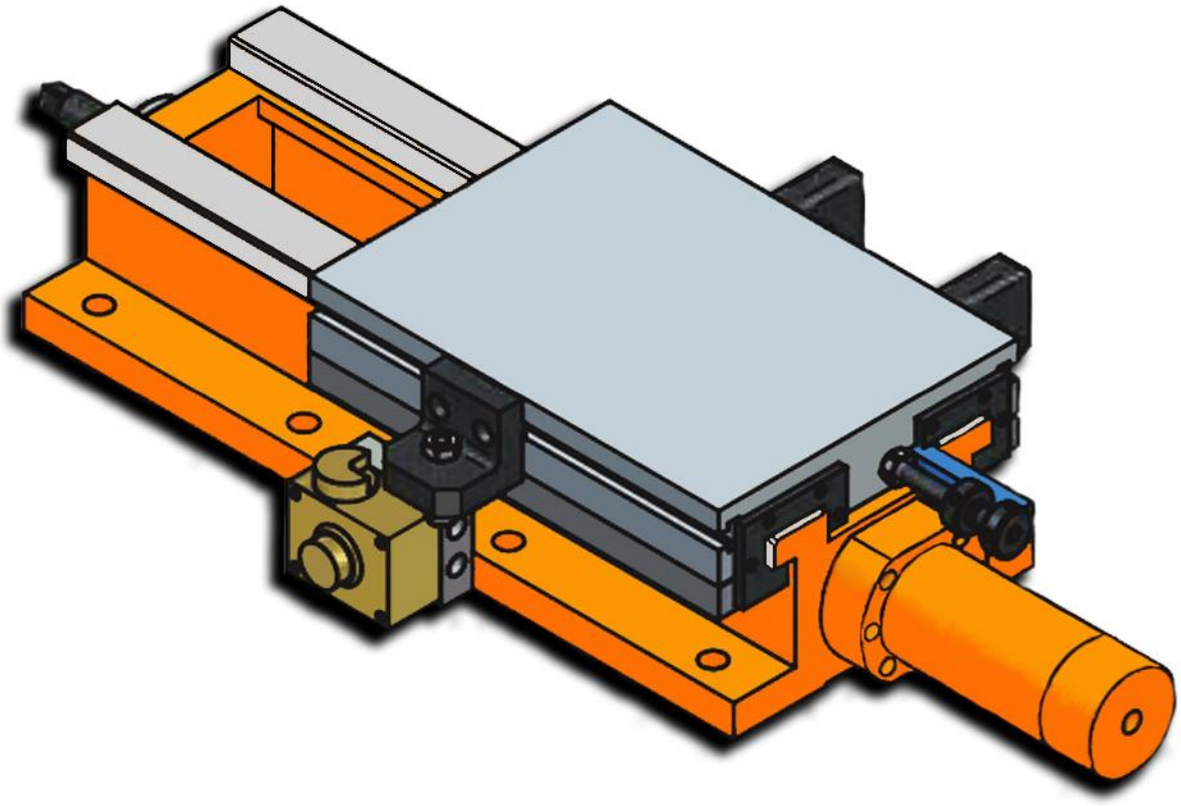

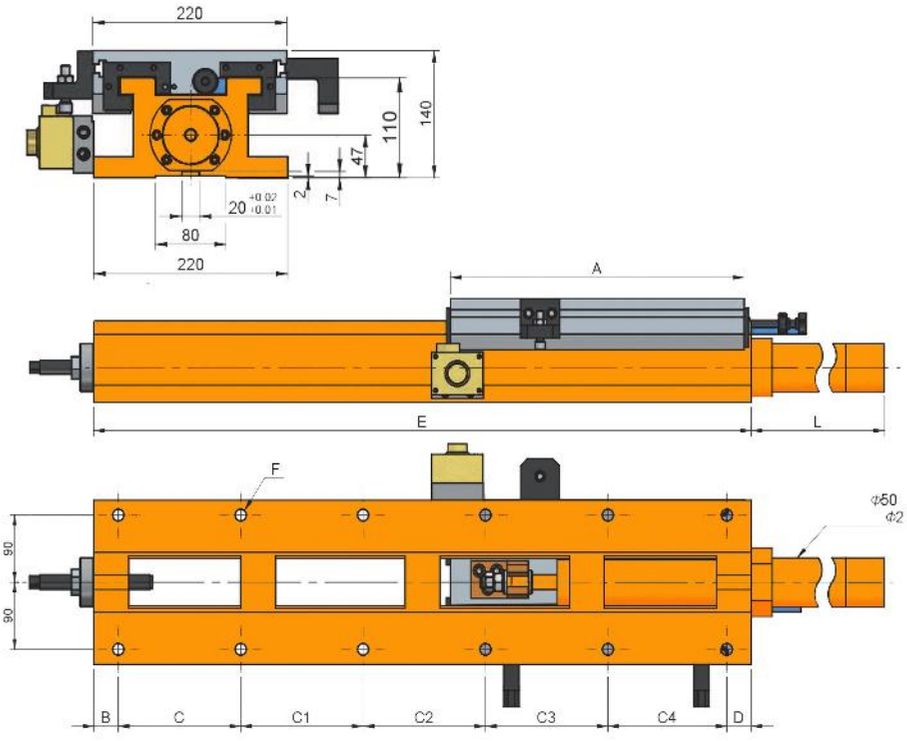
220
140
110
47
2
7
20 +0.02 +0.01
80
220
A
E
L
F
Φ50
Φ2
90
90
B
C
C1
C2
C3
C4
D

Características & Dimensiones

Modelo	HS180 250-370
Ancho Del Perfil	*180.00*
A	*180.00*
B	*140.00*
C	*370.00*
C1	-
C2	-
C3	-
C4	-
C5	-
D	*25.00*
E	-
Longitud Del Pistón	*65.00*
Longitud Total Del Dispositivo	*435.00*
Paso Del Tornillo Patrón	-
Carrera Máxima De La Corredera	*100.00*
Peso Total Del Dispositivo ***(Kg)***	*66.00*

**** Todas las dimensiones están dadas en milímetros.

HS180-250/470

Corredera Con Movimiento Hidráulico

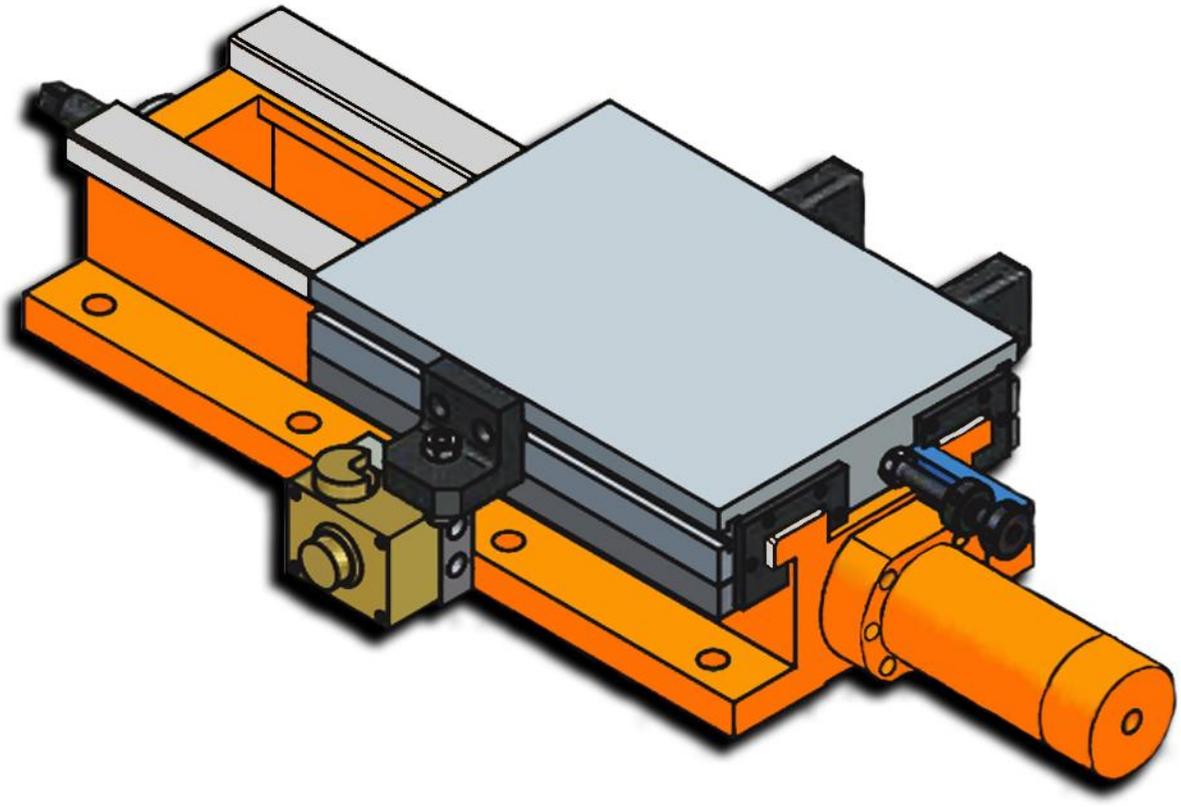

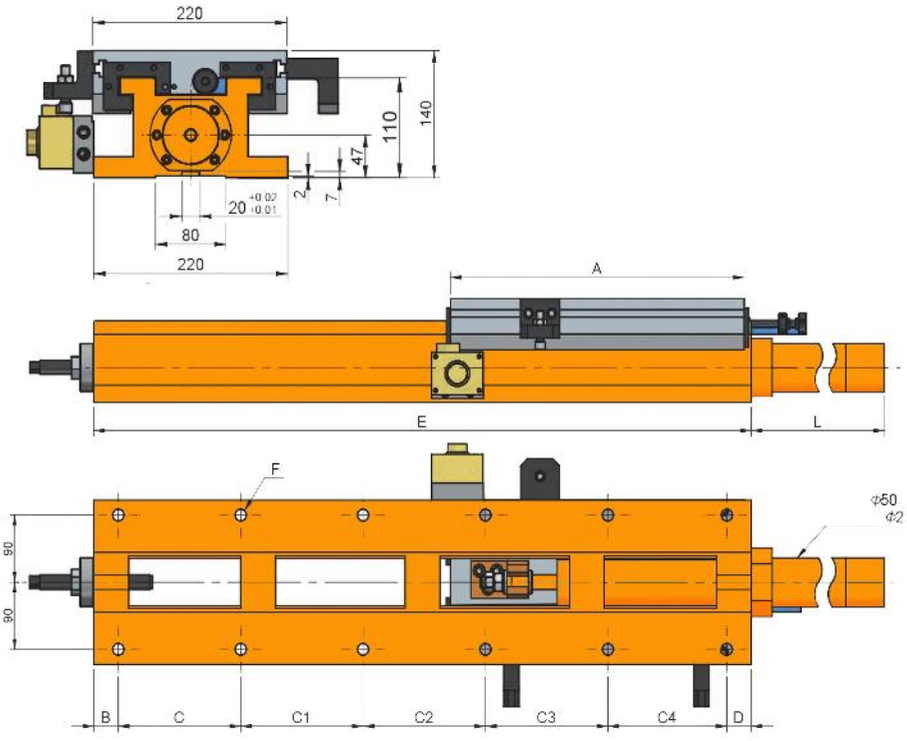
220
140
110
47
2
7
20 +0.02 +0.01
80
220
A
E
L
F
Φ50
Φ2
90
90
B
C
C1
C2
C3
C4
D

Características & Dimensiones

Modelo	HS180 250-470
Ancho Del Perfil	*180.00*
A	*215.00*
B	*175.00*
C	*470.00*
C1	-
C2	-
C3	-
C4	-
C5	-
D	*40.00*
E	-
Longitud Del Pistón	*165.00*
Longitud Total Del Dispositivo	*635.00*
Paso Del Tornillo Patrón	-
Carrera Máxima De La Corredera	*200.00*
Peso Total Del Dispositivo ***(Kg)***	*72.00*

**** Todas las dimensiones están dadas en milímetros.

HS220-300/420

Corredera Con Movimiento Hidráulico

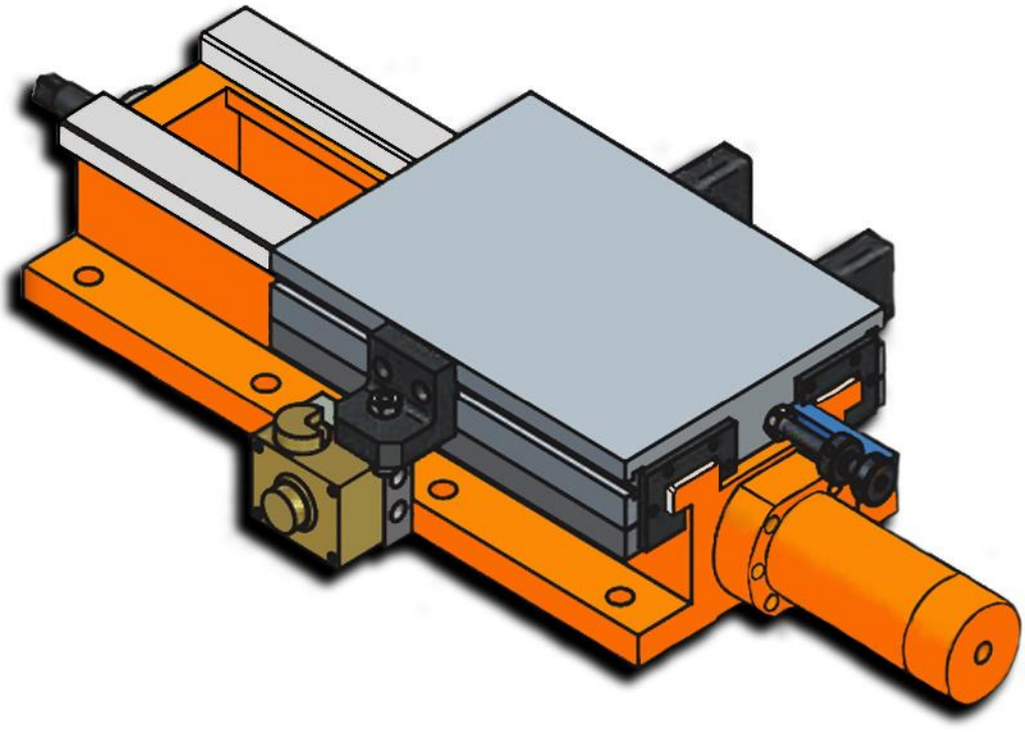

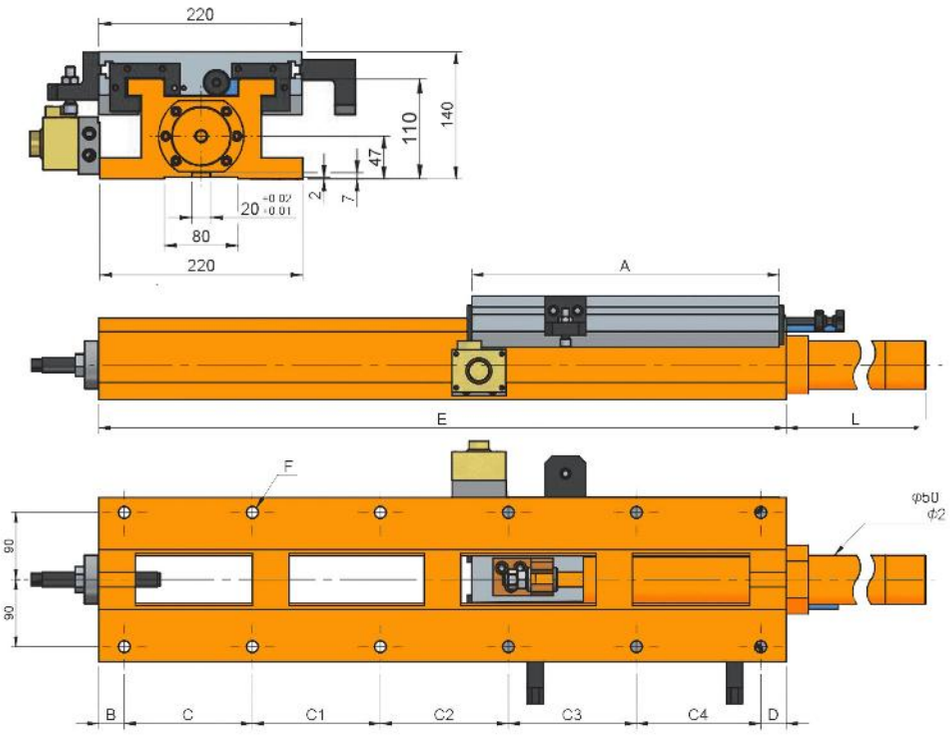
220
140
110
47
2
7
20 -0.02 -0.01
80
220
A
E
L
F
φb0
Φ2
90
90
B
C
C1
C2
C3
C4
D

Características & Dimensiones

Modelo	HS220-300/420
Ancho Del Perfil	***220.00***
A	***300.00***
B	***35.00***
C	***150.00***
C1	***200.00***
C2	-
C3	-
C4	-
C5	-
D	***35.00***
E	***420.00***
Longitud Del Pistón	***65.00***
Longitud Total Del Dispositivo	***485.00***
Paso Del Tornillo Patrón	***6 - Ø16***
Carrera Máxima De La Corredera	***100.00***
Peso Total Del Dispositivo ***(Kg)***	***62.00***

**** Redondez ≤ 0.003 mm.*

***** Todas las dimensiones están dadas en milímetros.*

HS220-300/520

Corredera Con Movimiento Hidráulico

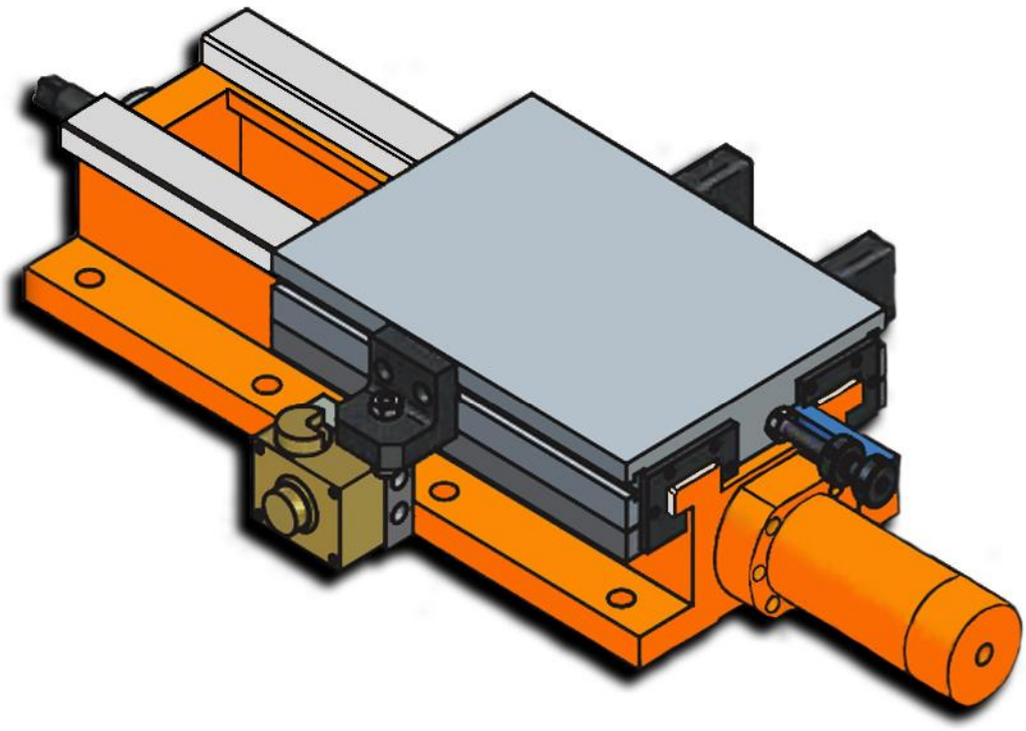

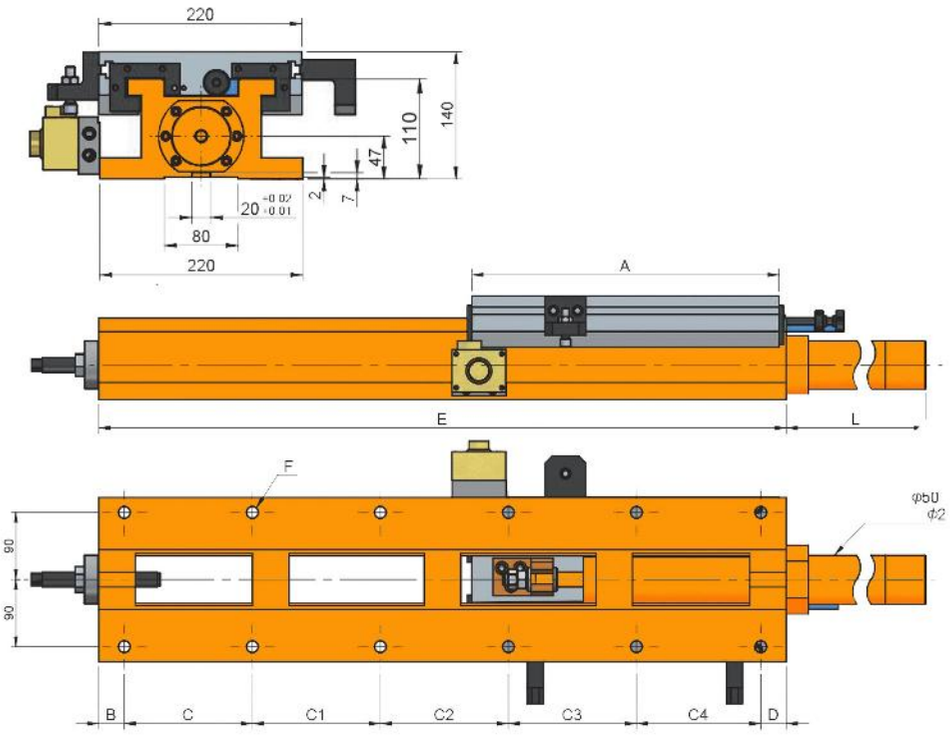
220
140
110
47
2
7
20 -0.02 -0.01
80
220
A
E
L
F
φb0
Φ2
90
90
B
C
C1
C2
C3
C4
D

Características & Dimensiones

Modelo	HS220-300/520
Ancho Del Perfil	***220.00***
A	***300.00***
B	***35.00***
C	***150.00***
C1	***150.00***
C2	***150.00***
C3	-
C4	-
C5	-
D	***35.00***
E	***520.00***
Longitud Del Pistón	***182.00***
Longitud Total Del Dispositivo	***702.00***
Paso Del Tornillo Patrón	***8 - Ø16***
Carrera Máxima De La Corredera	***200.00***
Peso Total Del Dispositivo ***(Kg)***	***73.00***

**** Redondez ≤ 0.003 mm.*

***** Todas las dimensiones están dadas en milímetros.*

HS220-300/670

Corredera Con Movimiento Hidráulico

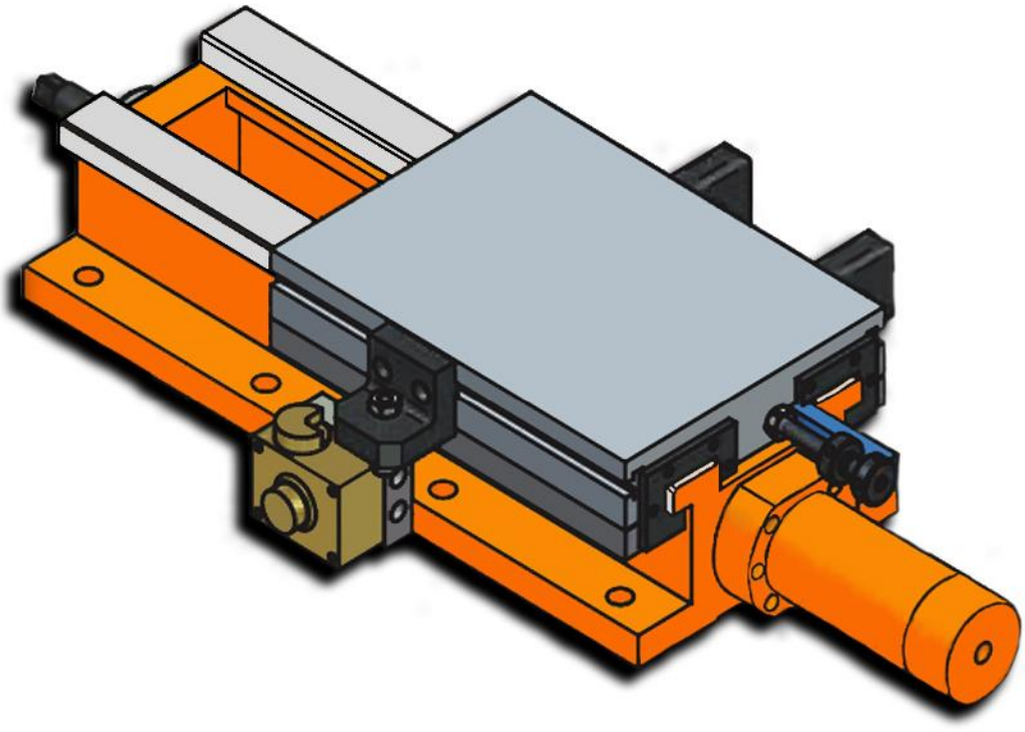

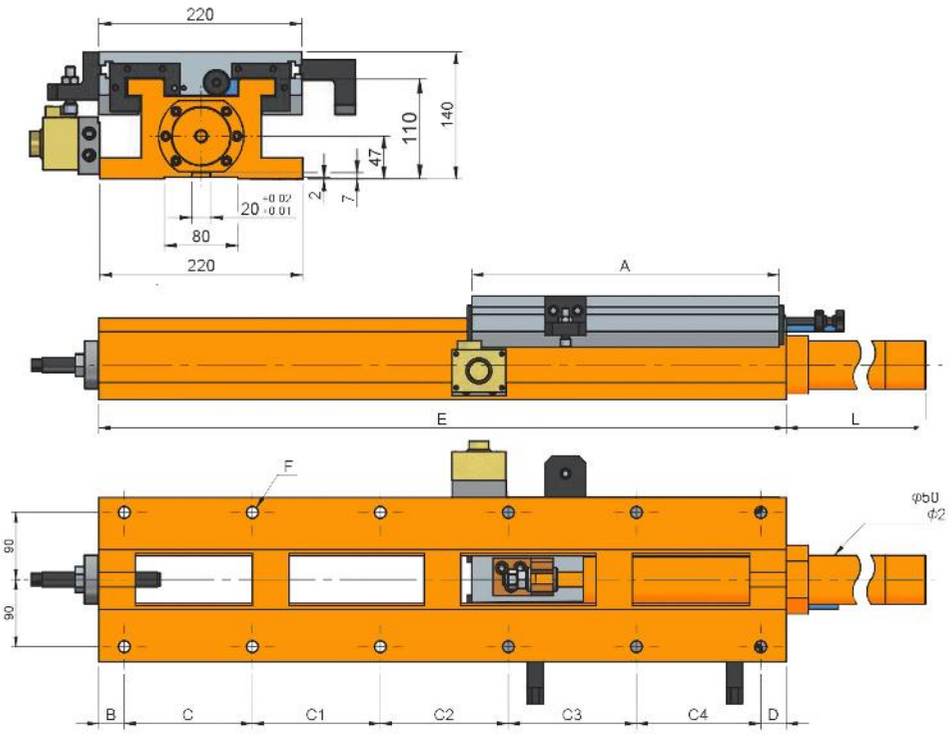
220
140
110
47
2
7
20 -0.02 -0.01
80
220
A
E
L
F
φb0
Φ2
90
90
B
C
C1
C2
C3
C4
D

Características & Dimensiones

Modelo	HS220-300/670
Ancho Del Perfil	***220.00***
A	***300.00***
B	***35.00***
C	***140.00***
C1	***140.00***
C2	***140.00***
C3	***180.00***
C4	-
C5	-
D	***35.00***
E	***670.00***
Longitud Del Pistón	***332.00***
Longitud Total Del Dispositivo	***1002.00***
Paso Del Tornillo Patrón	***10 - Ø16***
Carrera Máxima De La Corredera	***350.00***
Peso Total Del Dispositivo ***(Kg)***	***85.00***

**** Redondez ≤ 0.003 mm.*

***** Todas las dimensiones están dadas en milímetros.*

HS220-420/670

Corredera Con Movimiento Hidráulico

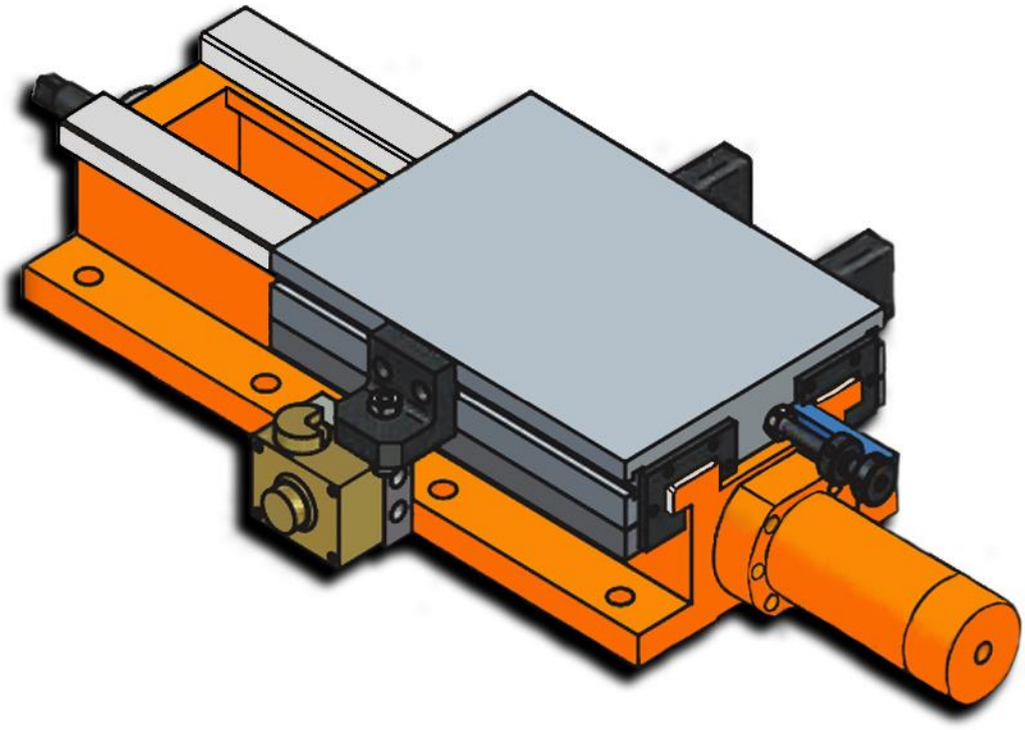

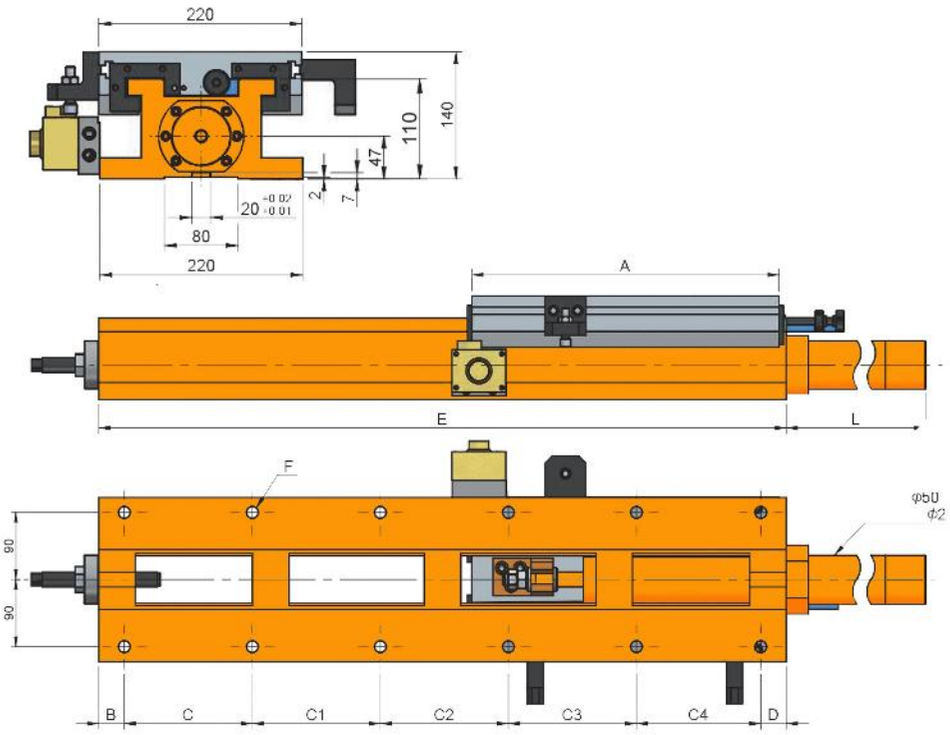
220
140
110
47
2
7
20 -0.02 -0.01
80
220
A
E
L
F
φb0
Φ2
90
90
B
C
C1
C2
C3
C4
D

Características & Dimensiones

Modelo	HS220-420/670
Ancho Del Perfil	***220.00***
A	***420.00***
B	***35.00***
C	***140.00***
C1	***140.00***
C2	***140.00***
C3	***180.00***
C4	-
C5	-
D	***35.00***
E	***670.00***
Longitud Del Pistón	***87.00***
Longitud Total Del Dispositivo	***757.00***
Paso Del Tornillo Patrón	***10 - Ø16***
Carrera Máxima De La Corredera	***230.00***
Peso Total Del Dispositivo ***(Kg)***	***95.00***

**** Redondez ≤ 0.003 mm.*

***** Todas las dimensiones están dadas en milímetros.*

HS220-420/800

Corredera Con Movimiento Hidráulico

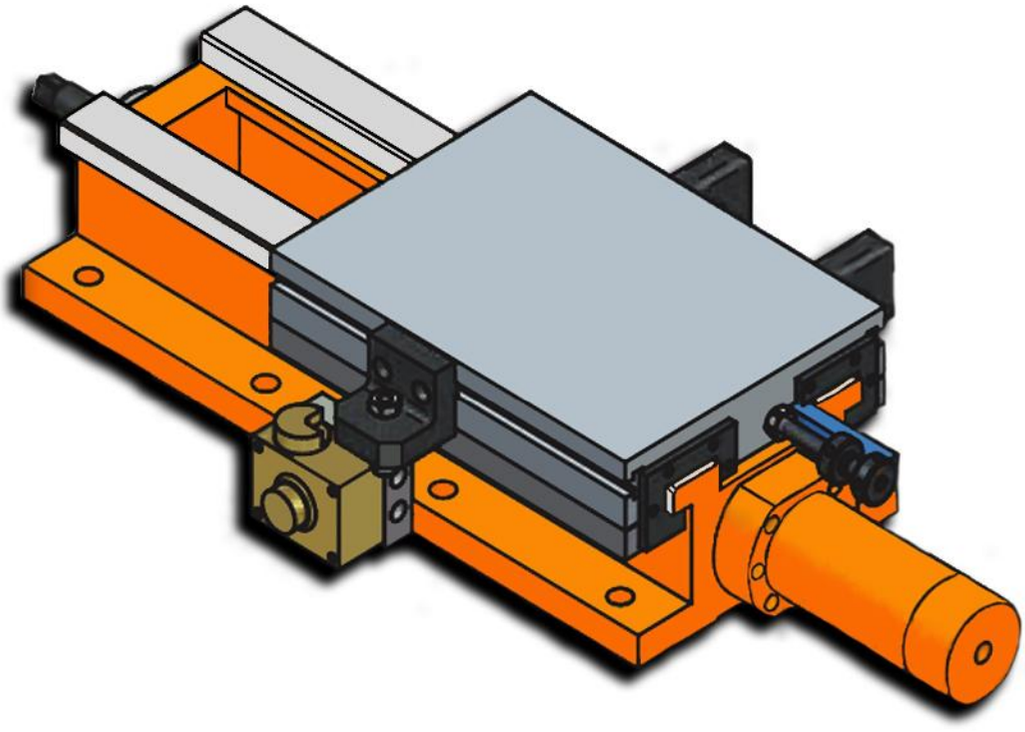

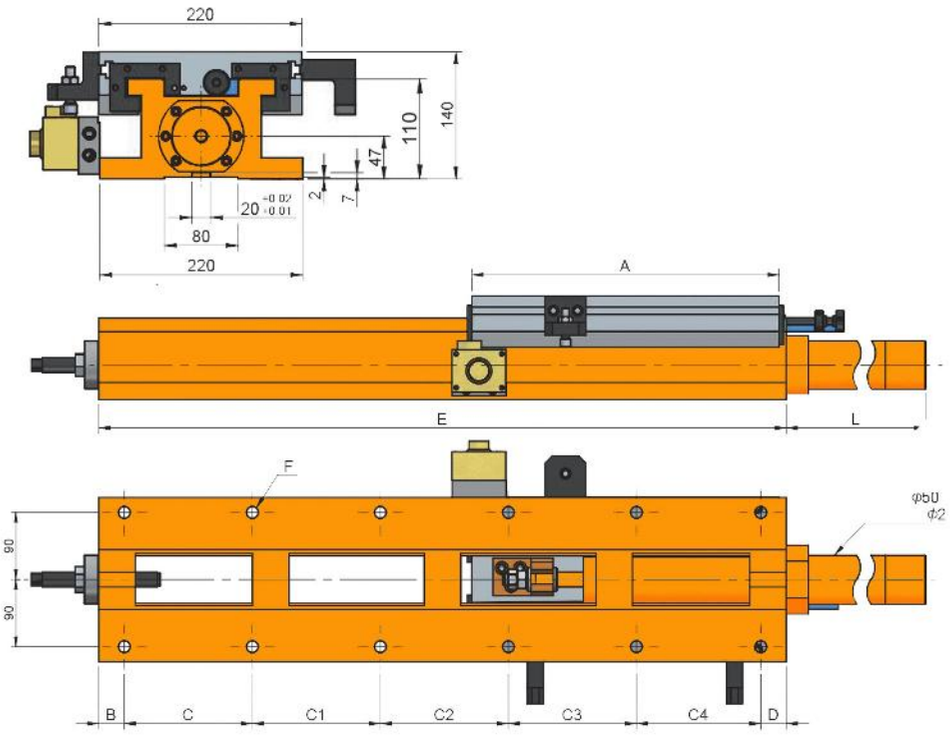
220
140
110
47
2
7
20 -0.02 -0.01
80
220
A
E
L
F
φb0
Φ2
90
90
B
C
C1
C2
C3
C4
D

Características & Dimensiones

Modelo	HS220-420/800
Ancho Del Perfil	***220.00***
A	***420.00***
B	***35.00***
C	***175.00***
C1	***175.00***
C2	***175.00***
C3	***175.00***
C4	***170.00***
C5	-
D	***35.00***
E	***800.00***
Longitud Del Pistón	***222.00***
Longitud Total Del Dispositivo	***1022.00***
Paso Del Tornillo Patrón	***12 - Ø16***
Carrera Máxima De La Corredera	***360.00***
Peso Total Del Dispositivo ***(Kg)***	***95.00***

**** Redondez ≤ 0.003 mm.*

***** Todas las dimensiones están dadas en milímetros.*

HS220-420/940

Corredera Con Movimiento Hidráulico

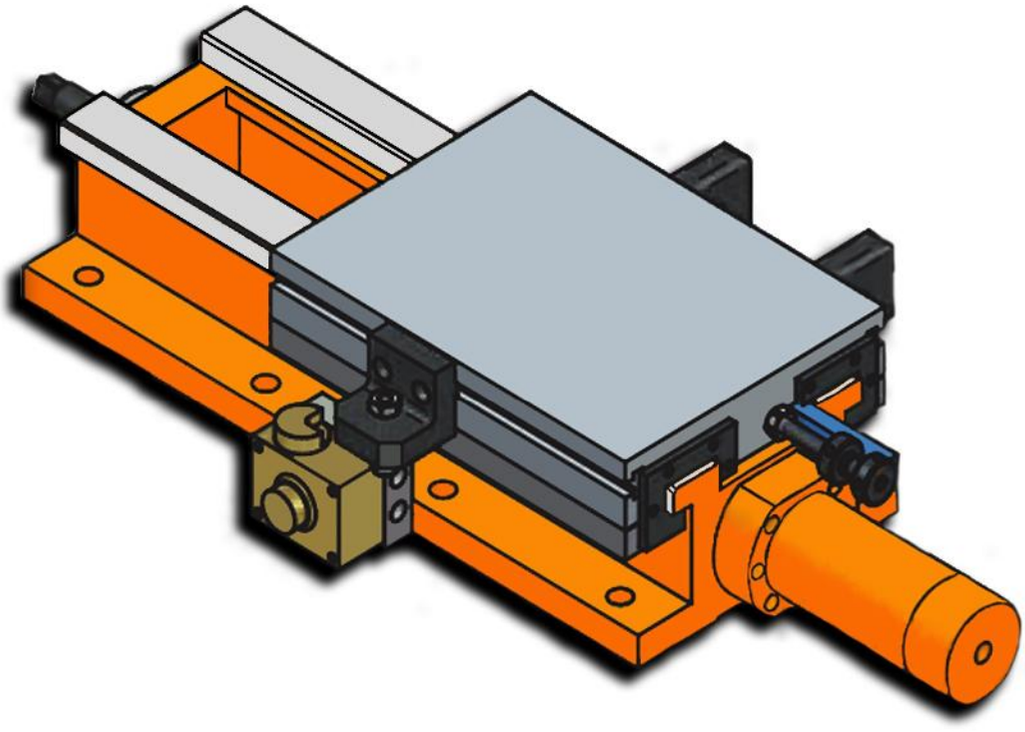

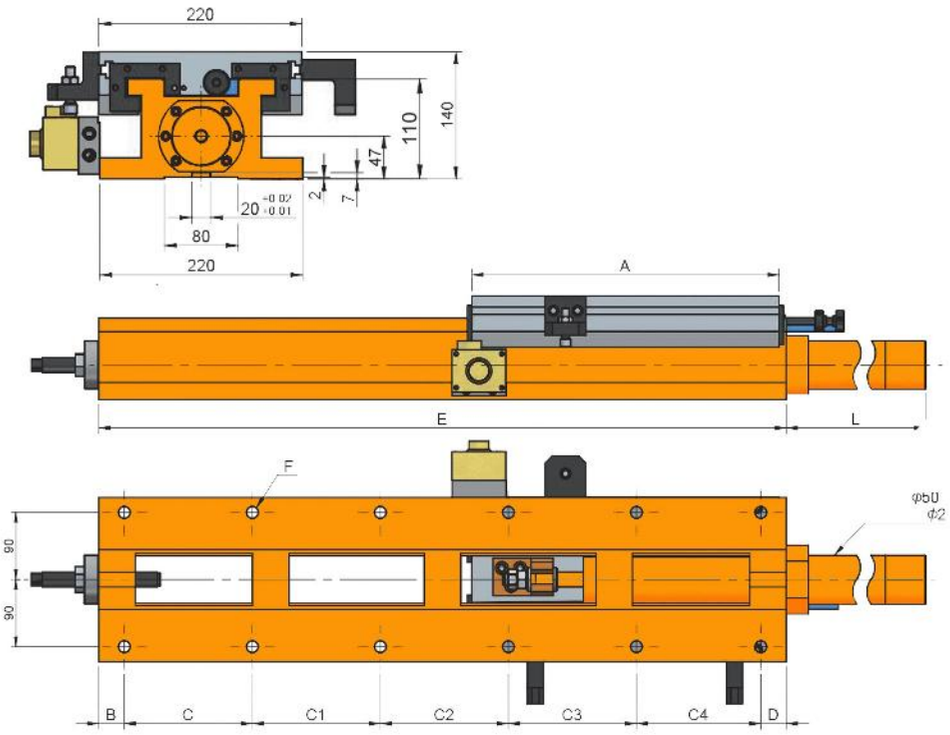
220
140
110
47
2
7
20 -0.02 -0.01
80
220
A
E
L
F
φb0
Φ2
90
90
B
C
C1
C2
C3
C4
D

Características & Dimensiones

Modelo	HS220-420/940
Ancho Del Perfil	***220.00***
A	***420.00***
B	***35.00***
C	***175.00***
C1	***175.00***
C2	***175.00***
C3	***175.00***
C4	***170.00***
C5	-
D	***35.00***
E	***940.00***
Longitud Del Pistón	***362.00***
Longitud Total Del Dispositivo	***1,302.00***
Paso Del Tornillo Patrón	***12 - Ø16***
Carrera Máxima De La Corredera	***500.00***
Peso Total Del Dispositivo ***(Kg)***	***110.00***

**** Redondez ≤ 0.003 mm.*

***** Todas las dimensiones están dadas en milímetros.*

HS250-300/420

Corredera Con Movimiento Hidráulico

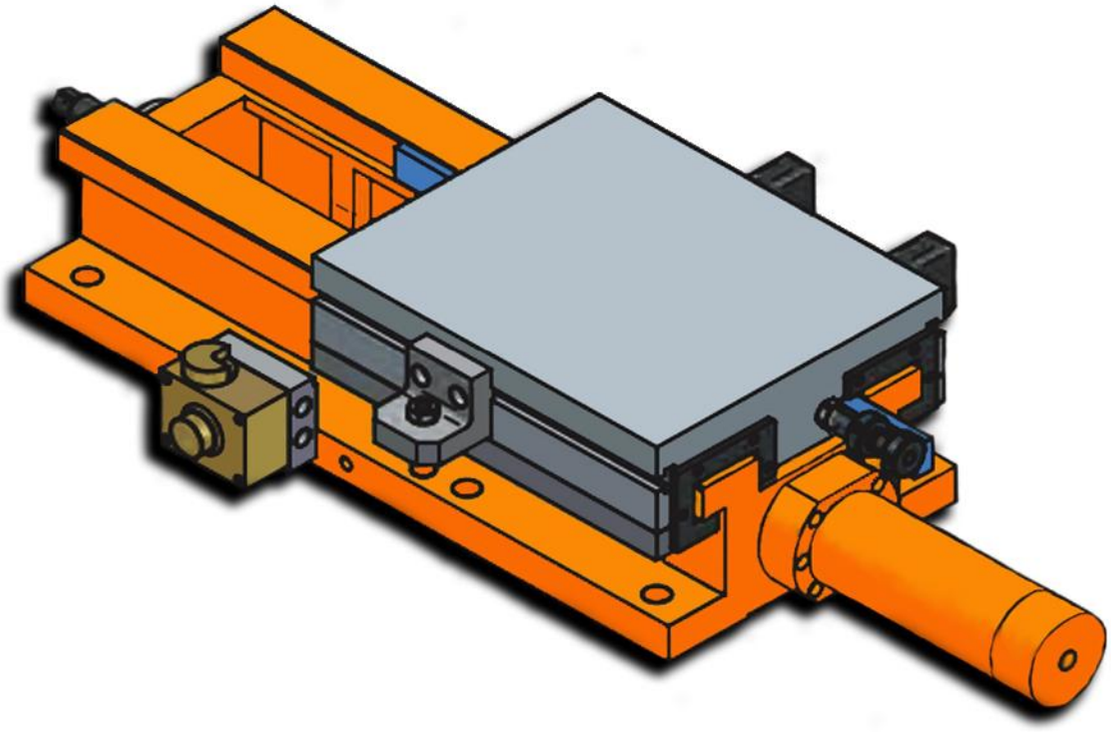

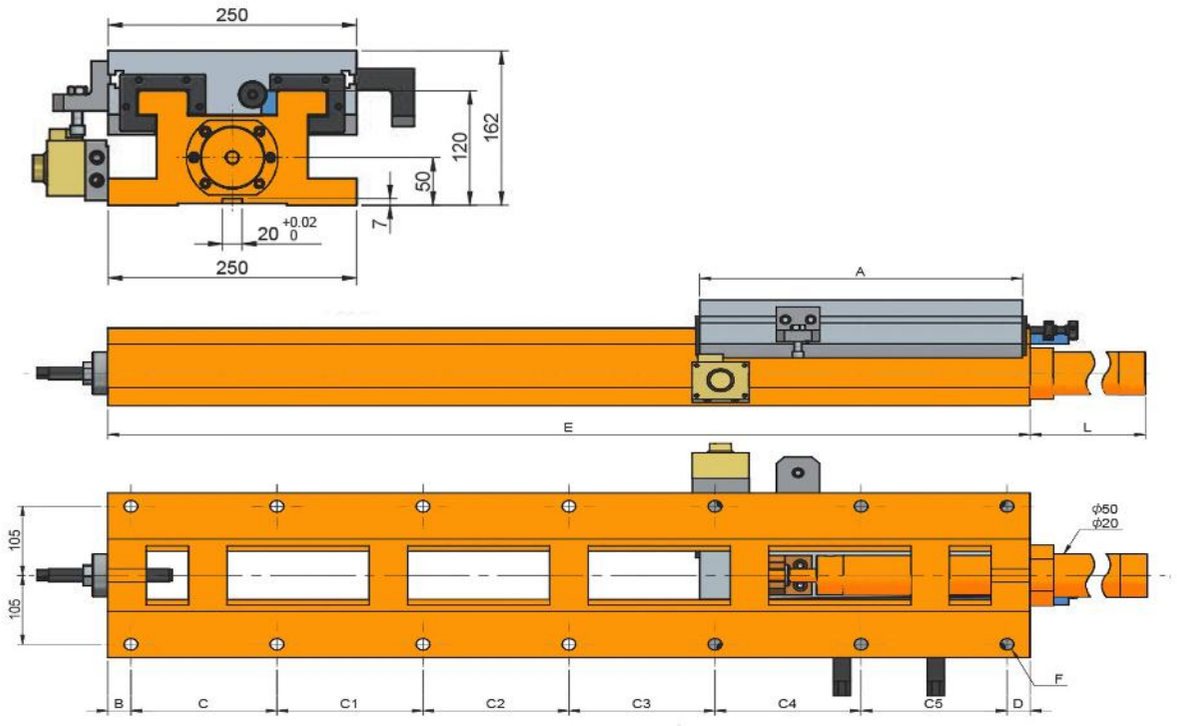
250
162
120
50
7
20 +0.02 0
250
A
E
L
105
105
ϕ50
ϕ20
F
B
C
C1
C2
C3
C4
C5
D

Características & Dimensiones

Modelo	HS250-300/420
Ancho Del Perfil	***250.00***
A	***300.00***
B	***35.00***
C	***150.00***
C1	-
C2	***200.00***
C3	-
C4	-
C5	-
D	-
E	***35.00***
Longitud Del Pistón	***420.00***
Longitud Total Del Dispositivo	***455.00***
Paso Del Tornillo Patrón	***6 - Ø16***
Carrera Máxima De La Corredera	***100.00***
Peso Total Del Dispositivo ***(Kg)***	***82.00***

*** Redondez ≤ 0.003.

**** Todas las dimensiones están dadas en milímetros.

HS250-300/560

Corredera Con Movimiento Hidráulico

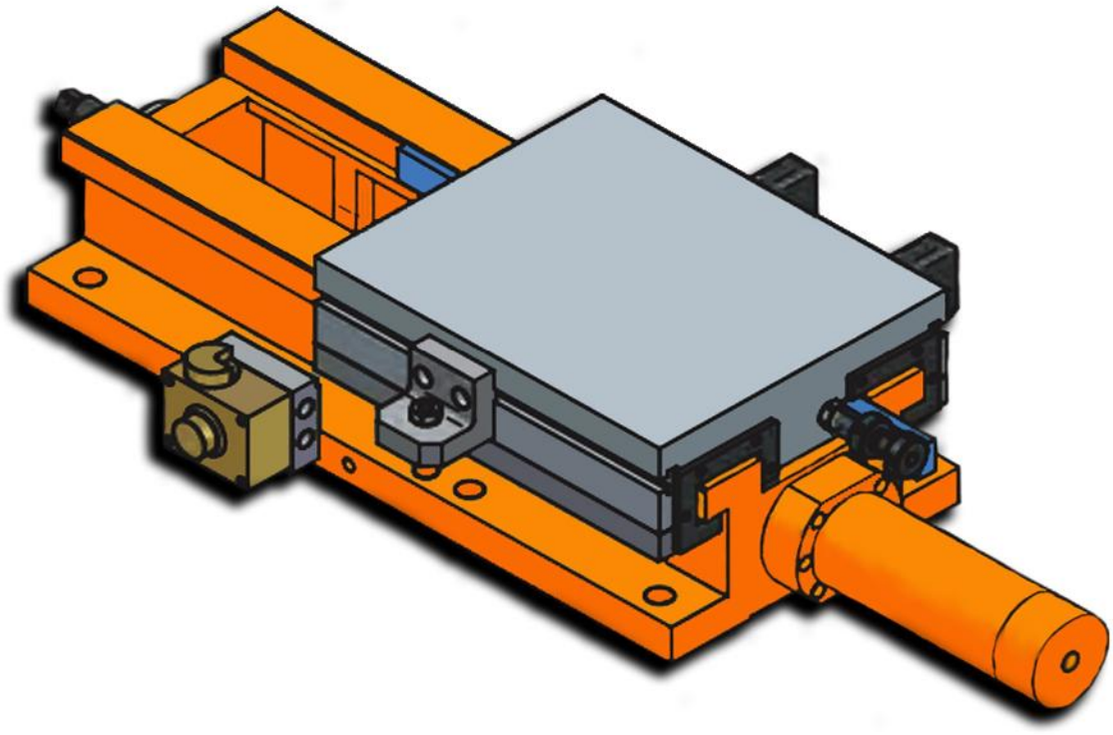

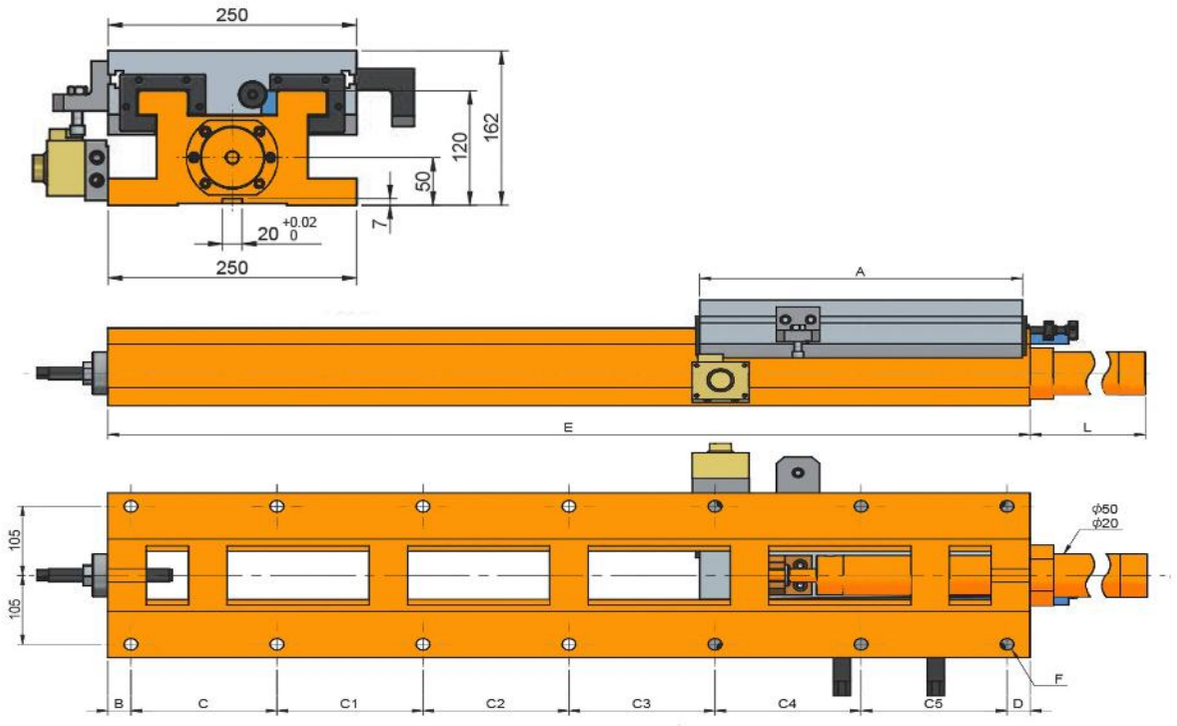
250
162
120
50
7
20 +0.02 0
250
A
E
L
105
105
ϕ50
ϕ20
F
B
C
C1
C2
C3
C4
C5
D

Características & Dimensiones

Modelo	HS250-300/560
Ancho Del Perfil	***250.00***
A	***300.00***
B	***35.00***
C	***165.00***
C1	***165.00***
C2	***165.00***
C3	-
C4	-
C5	-
D	***30.00***
E	***560.00***
Longitud Del Pistón	***222.00***
Longitud Total Del Dispositivo	***782.00***
Paso Del Tornillo Patrón	***6 - Ø18***
Carrera Máxima De La Corredera	***240.00***
Peso Total Del Dispositivo ***(Kg)***	***90.00***

*** Redondez ≤ 0.003.

**** Todas las dimensiones están dadas en milímetros.

HS250-420/560

Corredera Con Movimiento Hidráulico

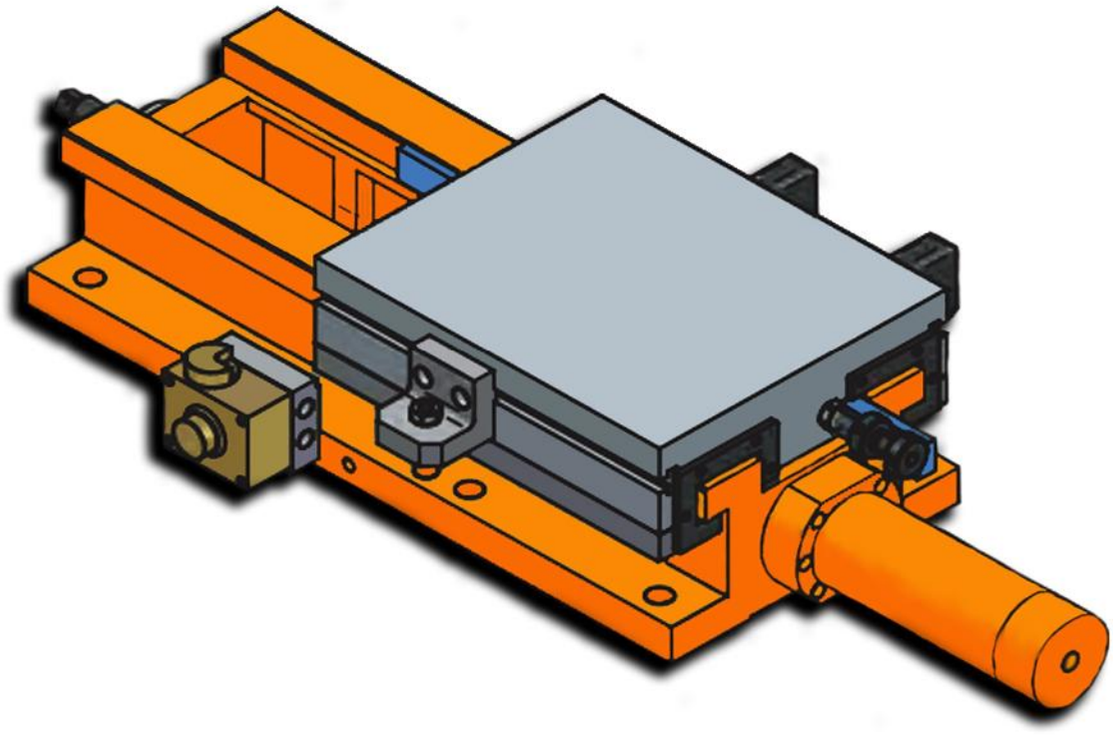

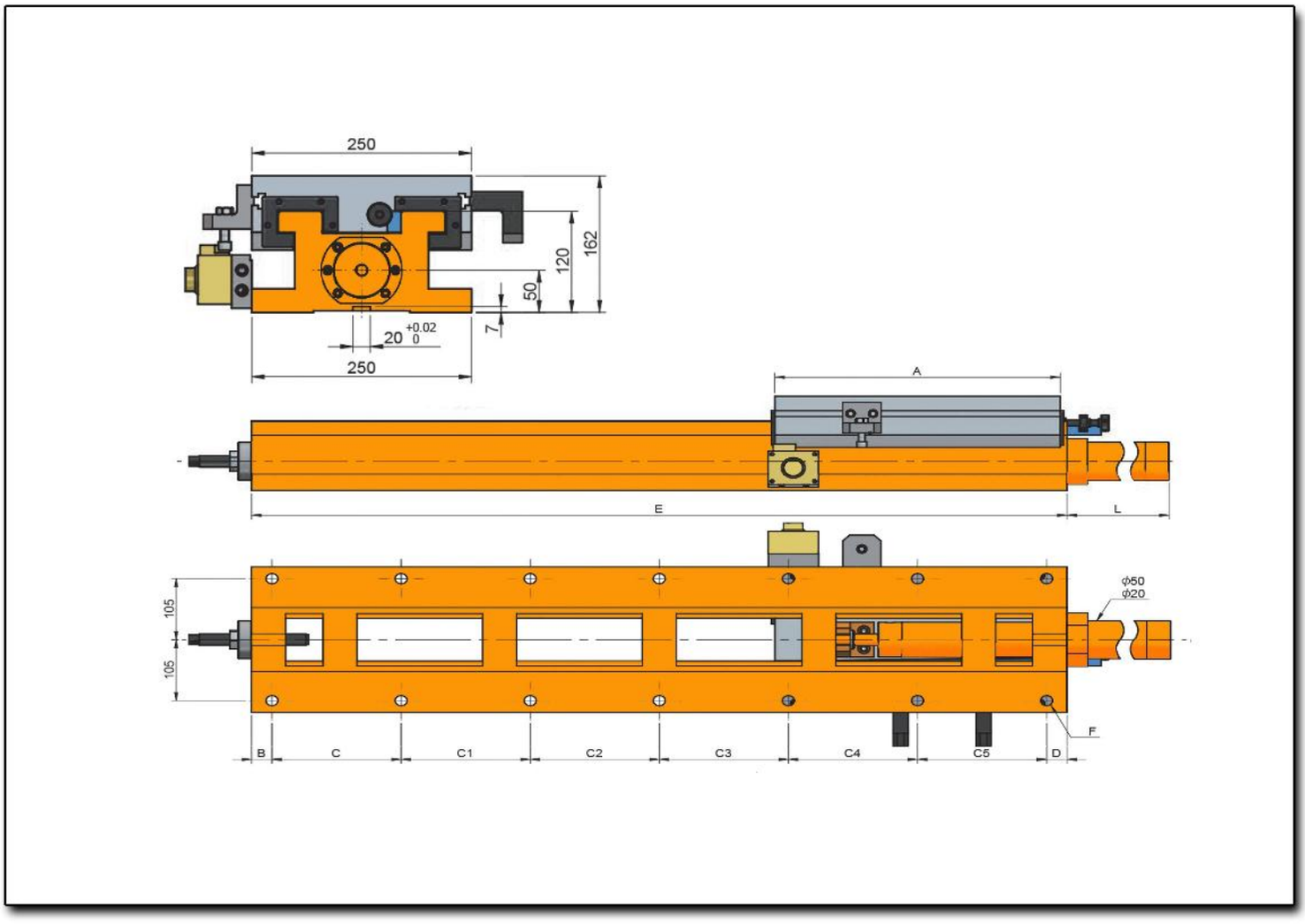
250
162
120
50
7
20 +0.02 0
250
A
E
L
105
105
ϕ50
ϕ20
F
B
C
C1
C2
C3
C4
C5
D

Características & Dimensiones

Modelo	HS250-420/560
Ancho Del Perfil	***250.00***
A	***420.00***
B	***35.00***
C	***165.00***
C1	***165.00***
C2	***165.00***
C3	-
C4	-
C5	-
D	***30.00***
E	***560.00***
Longitud Del Pistón	***65.00***
Longitud Total Del Dispositivo	***625.00***
Paso Del Tornillo Patrón	***8 - Ø18***
Carrera Máxima De La Corredera	***120.00***
Peso Total Del Dispositivo ***(Kg)***	***94.00***

*** *Redondez ≤ 0.003.*

**** *Todas las dimensiones están dadas en milímetros.*

HS250-420/670

Corredera Con Movimiento Hidráulico

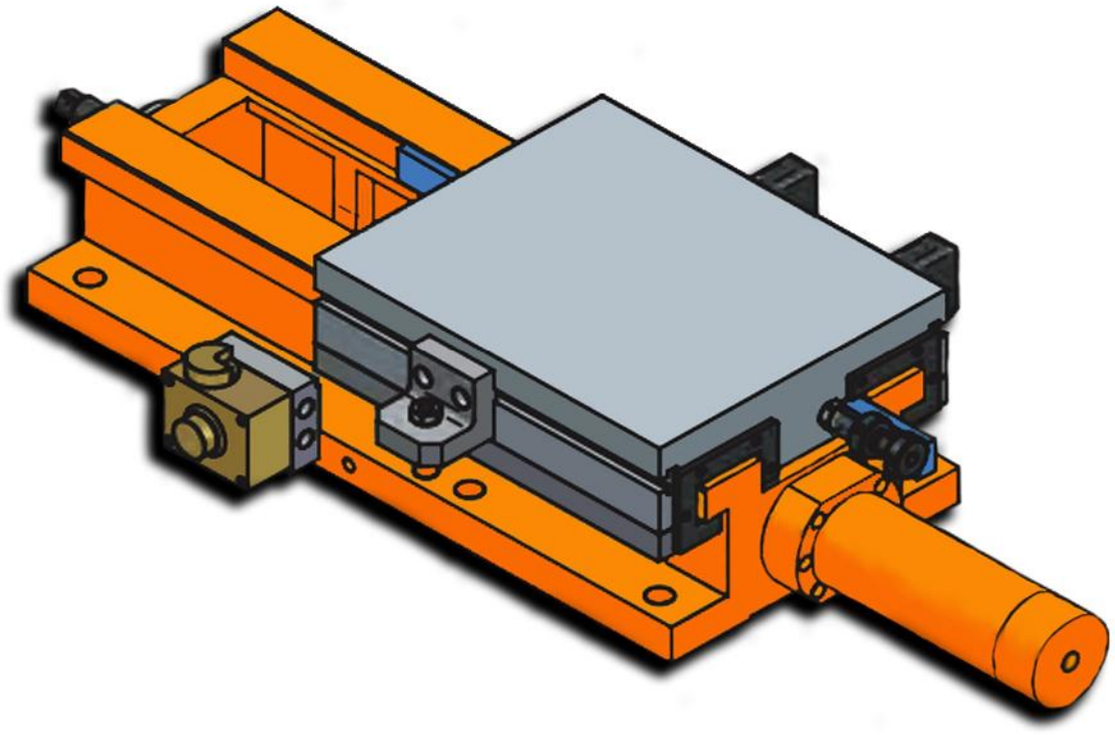

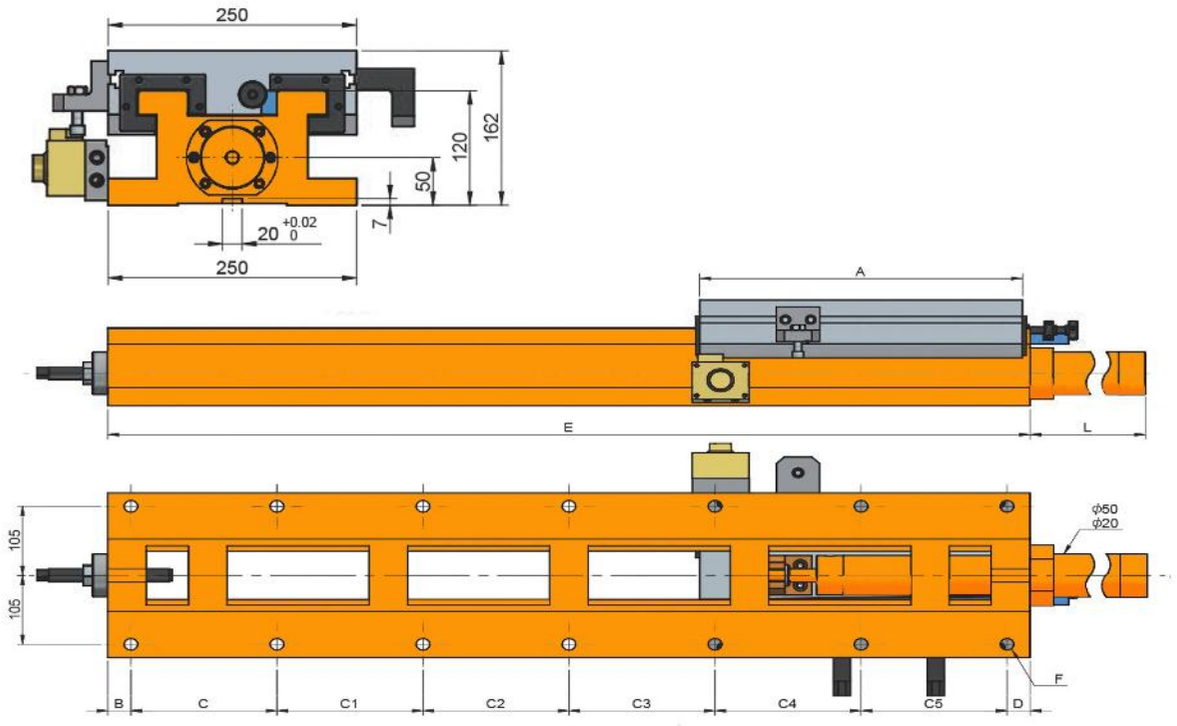
250
162
120
50
7
20 +0.02 0
250
A
E
L
105
105
ϕ50
ϕ20
F
B
C
C1
C2
C3
C4
C5
D

Características & Dimensiones

Modelo	HS250-420/670
Ancho Del Perfil	***250.00***
A	***420.00***
B	***35.00***
C	***140.00***
C1	***140.00***
C2	***140.00***
C3	***180.00***
C4	-
C5	-
D	***35.00***
E	***670.00***
Longitud Del Pistón	***87.00***
Longitud Total Del Dispositivo	***757.00***
Paso Del Tornillo Patrón	***10 - Ø18***
Carrera Máxima De La Corredera	***230.00***
Peso Total Del Dispositivo ***(Kg)***	***110.00***

*** Redondez ≤ 0.003.

**** Todas las dimensiones están dadas en milímetros.

HS250-420/750

Corredera Con Movimiento Hidráulico

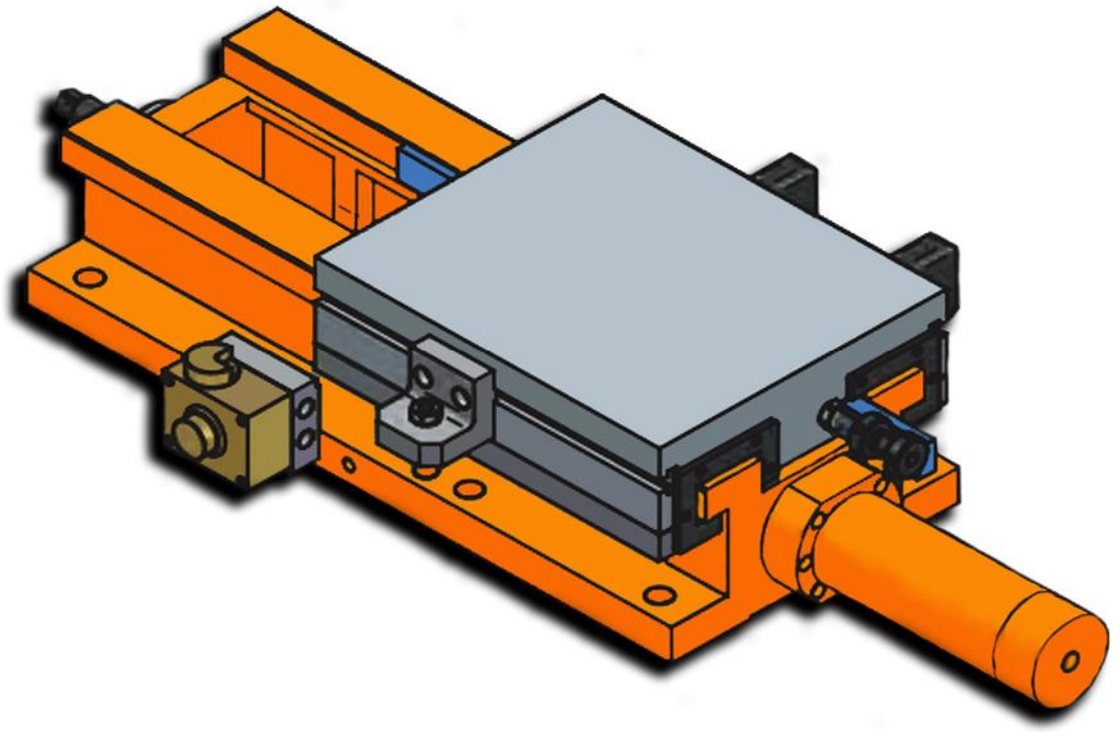

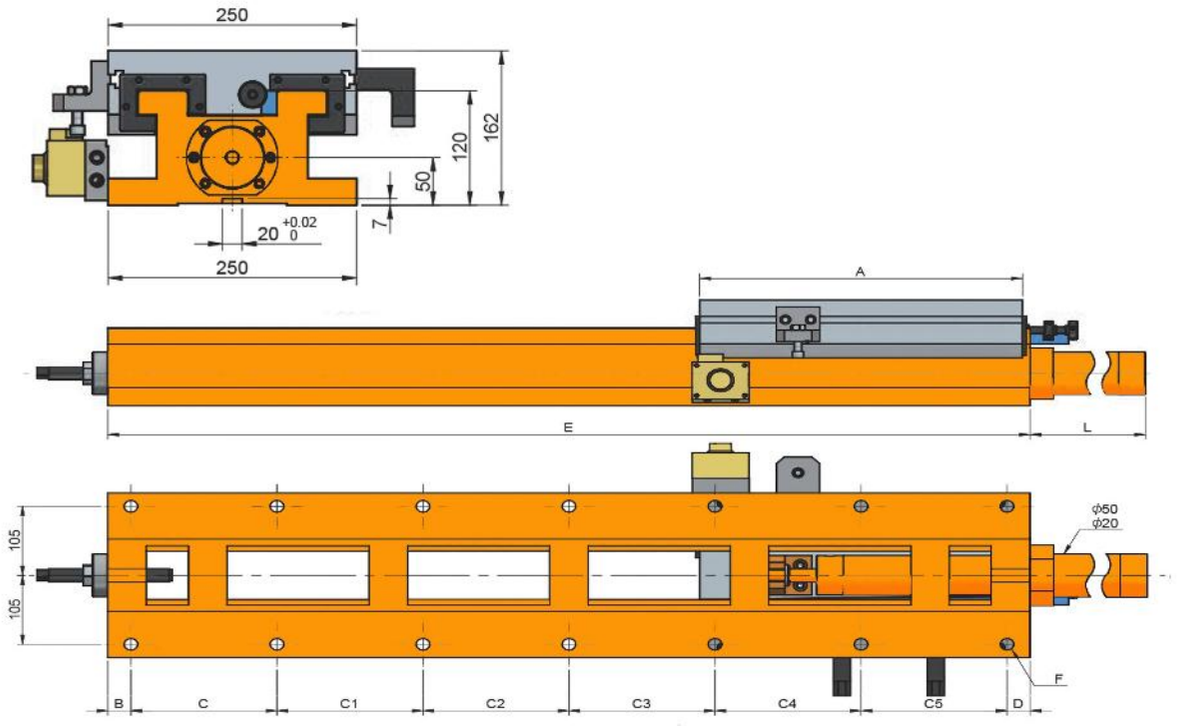
250
162
120
50
7
20 +0.02 0
250
A
E
L
105
105
ϕ50
ϕ20
F
B
C
C1
C2
C3
C4
C5
D

Características & Dimensiones

Modelo	HS250-420/750
Ancho Del Perfil	***250.00***
A	***420.00***
B	***25.00***
C	***140.00***
C1	***140.00***
C2	***140.00***
C3	***140.00***
C4	***140.00***
C5	-
D	***25.00***
E	***750.00***
Longitud Del Pistón	***172.00***
Longitud Total Del Dispositivo	***922.00***
Paso Del Tornillo Patrón	***12 - Ø18***
Carrera Máxima De La Corredera	***310.00***
Peso Total Del Dispositivo ***(Kg)***	***130.00***

**** Redondez ≤ 0.003.*

***** Todas las dimensiones están dadas en milímetros.*

HS250-420/940

Corredera Con Movimiento Hidráulico

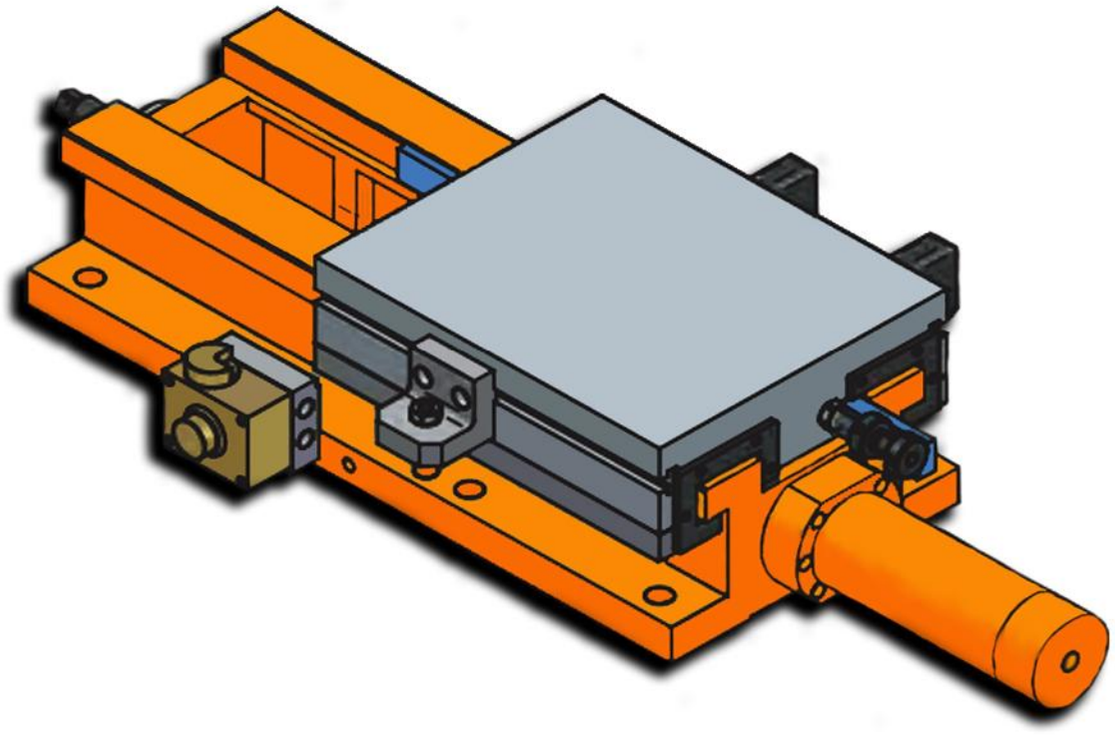

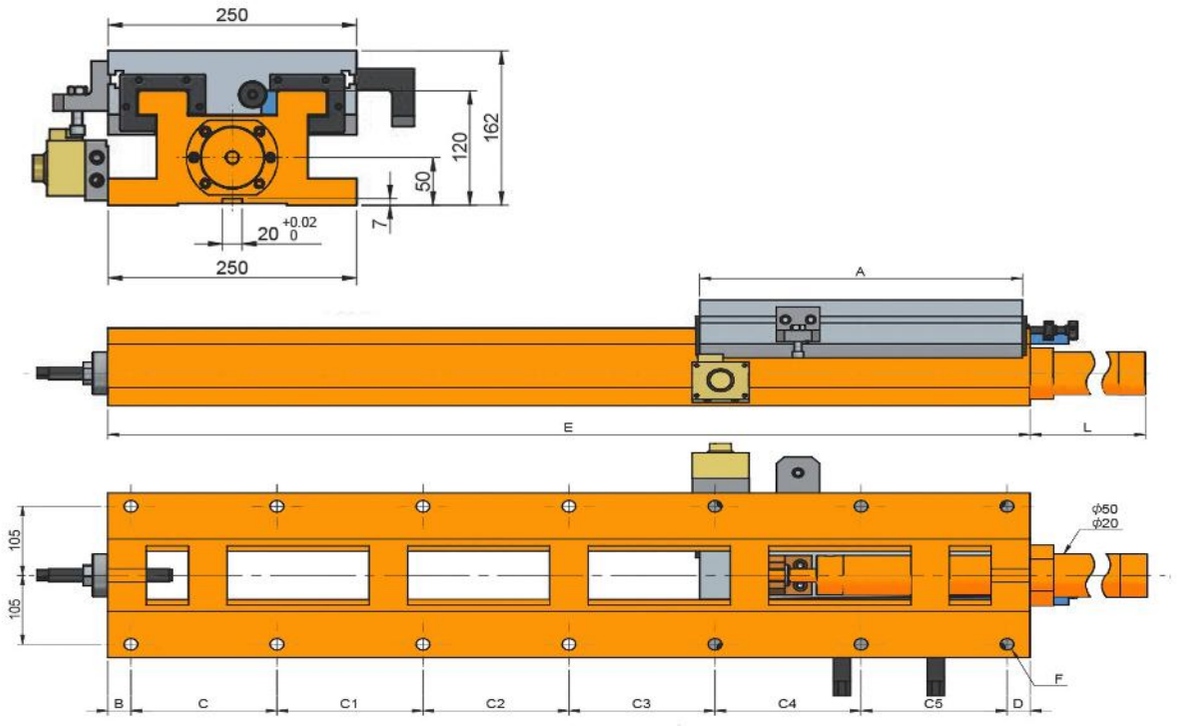
250
162
120
50
7
20 +0.02 0
250
A
E
L
105
105
ϕ50
ϕ20
F
B
C
C1
C2
C3
C4
C5
D

Características & Dimensiones

Modelo	HS250-420/940
Ancho Del Perfil	***250.00***
A	***420.00***
B	***35.00***
C	***175.00***
C1	***175.00***
C2	***175.00***
C3	***175.00***
C4	***175.00***
C5	-
D	***30.00***
E	***940.00***
Longitud Del Pistón	***362.00***
Longitud Total Del Dispositivo	***1,302.00***
Paso Del Tornillo Patrón	***12 - Ø18***
Carrera Máxima De La Corredera	***500.00***
Peso Total Del Dispositivo ***(Kg)***	***155.00***

*** Redondez ≤ 0.003.

**** Todas las dimensiones están dadas en milímetros.

HS250-420/1200

Corredera Con Movimiento Hidráulico

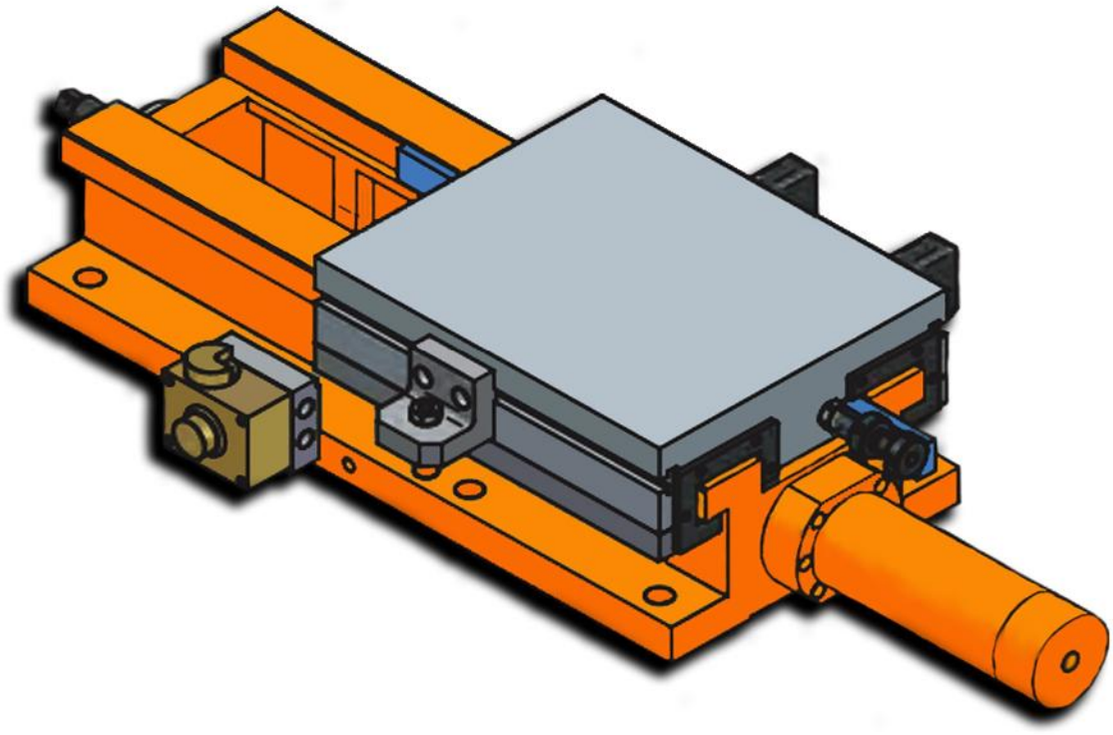

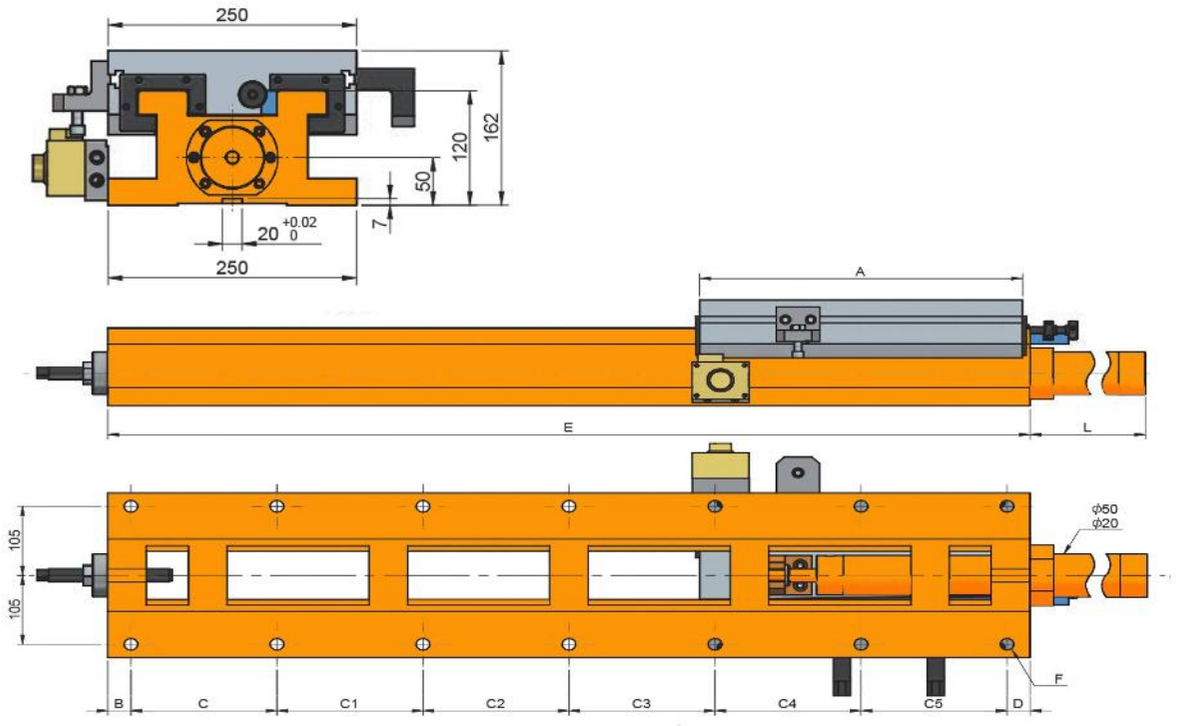
250
162
120
50
7
20 +0.02 0
250
A
E
L
105
105
ϕ50
ϕ20
F
B
C
C1
C2
C3
C4
C5
D

Características & Dimensiones

Modelo	HS250-420/1200
Ancho Del Perfil	***250.00***
A	***420.00***
B	***30.00***
C	***190.00***
C1	***190.00***
C2	***190.00***
C3	***190.00***
C4	***190.00***
C5	***190.00***
D	***30.00***
E	***1,200.00***
Longitud Del Pistón	***622.00***
Longitud Total Del Dispositivo	***1,822.00***
Paso Del Tornillo Patrón	***14 - Ø18***
Carrera Máxima De La Corredera	***760.00***
Peso Total Del Dispositivo ***(Kg)***	***192.00***

**** Redondez ≤ 0.003.*

***** Todas las dimensiones están dadas en milímetros.*

HS300-300/420

Corredera Con Movimiento Hidráulico

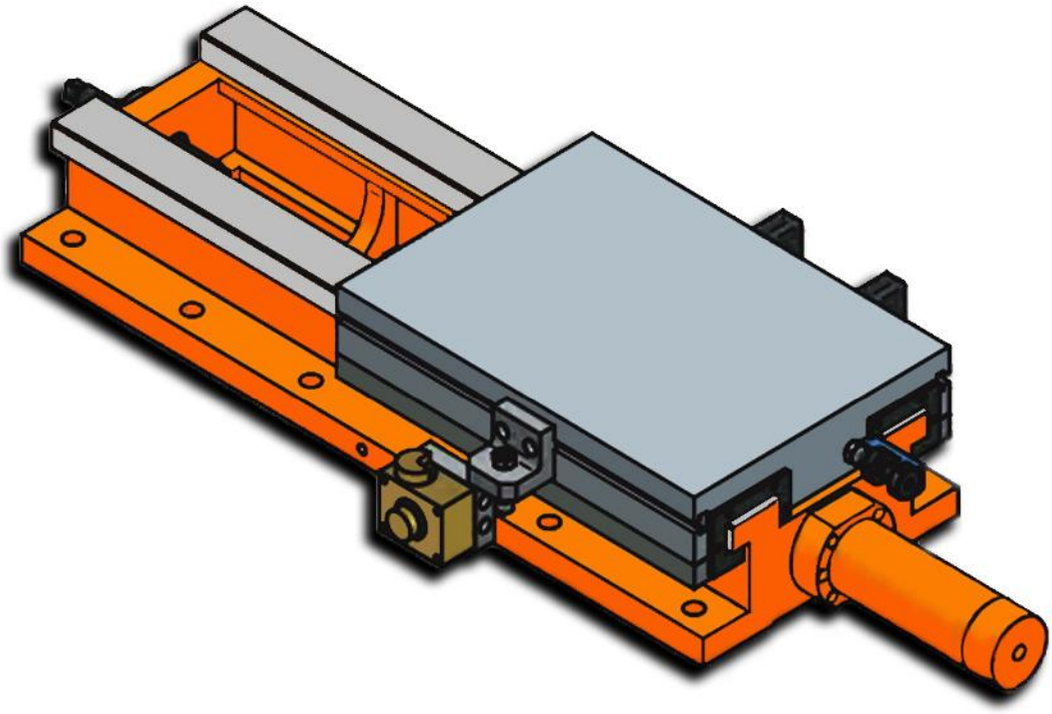

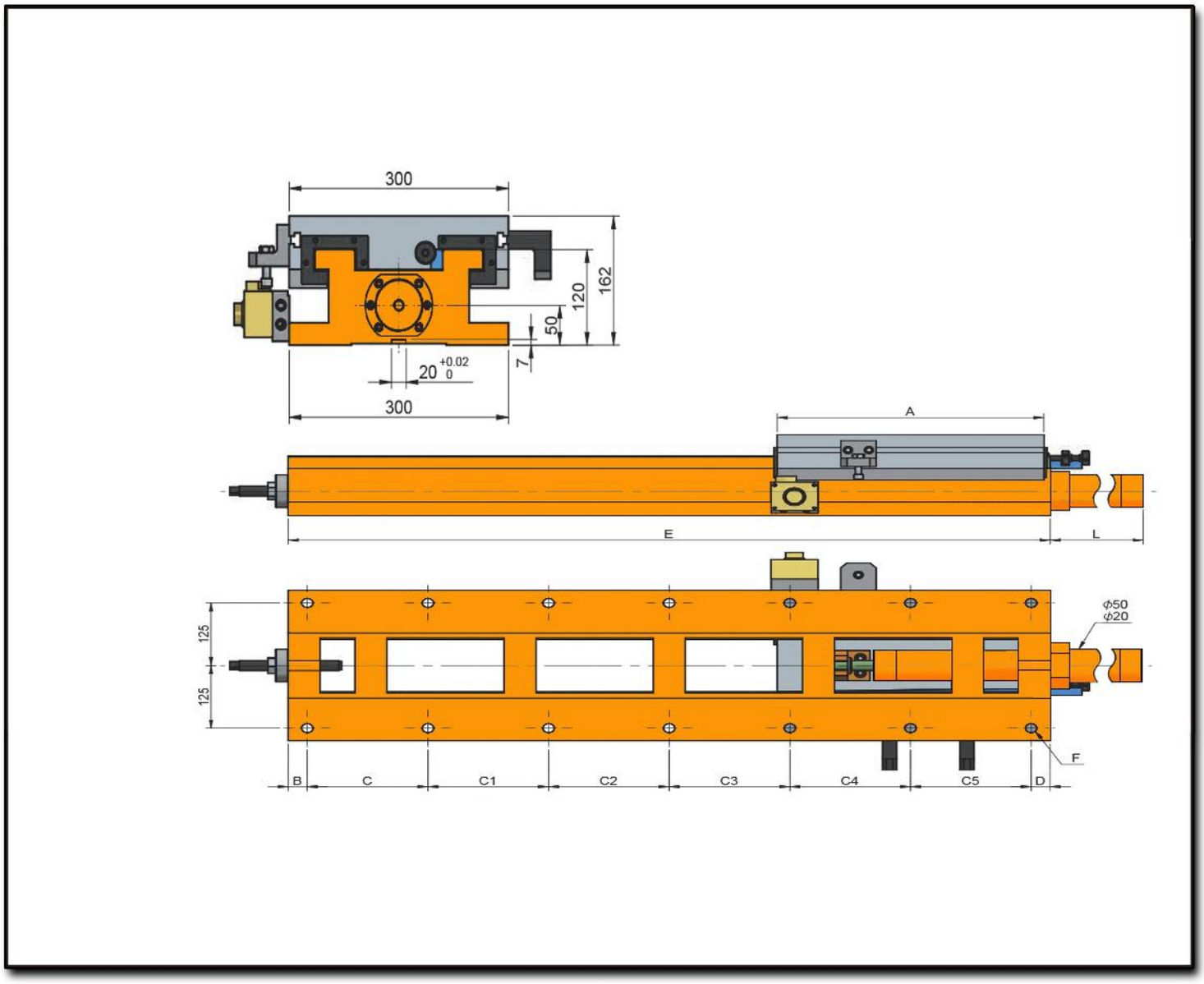
300
120
162
50
7
20 +0.02 0
300
A
E
L
125
125
ϕ50
ϕ20
F
B
C
C1
C2
C3
C4
C5
D

Características & Dimensiones

Modelo	HS300-300/420
Ancho Del Perfil	***300.00***
A	***300.00***
B	***35.00***
C	***150.00***
C1	***200.00***
C2	-
C3	-
C4	-
C5	-
D	***35.00***
E	***420.00***
Longitud Del Pistón	***65.00***
Longitud Total Del Dispositivo	***485.00***
Paso Del Tornillo Patrón	***6 - Ø18***
Carrera Máxima De La Corredera	***100.00***
Peso Total Del Dispositivo ***(Kg)***	***100.00***

*** Redondez ≤ 0.003.

**** Todas las dimensiones están dadas en milímetros.

HS300-300/560
Corredera Con Movimiento Hidráulico

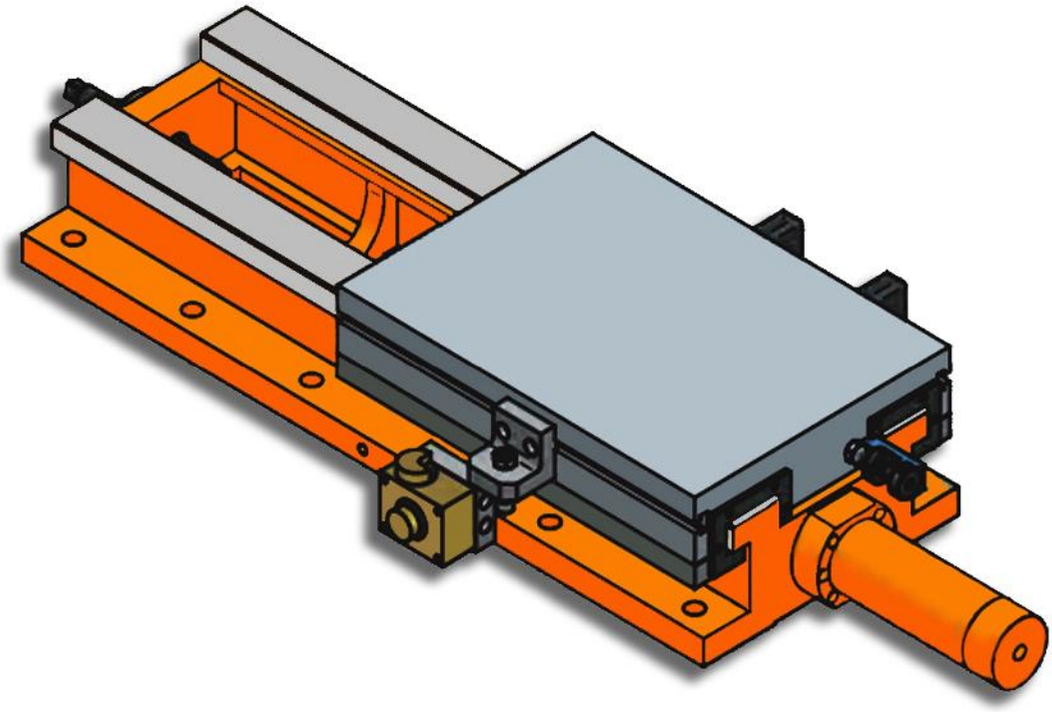

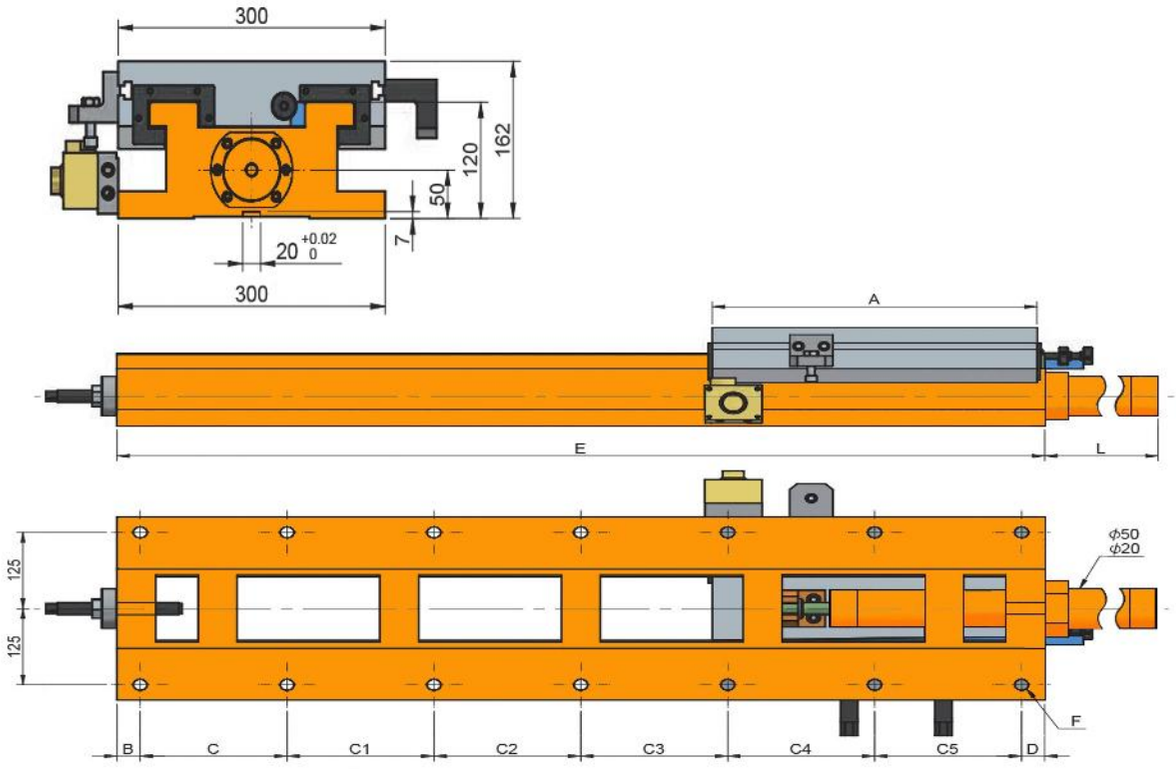
300
162
120
50
7
20 +0.02 0
300
A
E
L
125
125
ϕ50
ϕ20
F
B
C
C1
C2
C3
C4
C5
D

Características & Dimensiones

Modelo	HS300-420/560
Ancho Del Perfil	***300.00***
A	***420.00***
B	***35.00***
C	***165.00***
C1	***165.00***
C2	***165.00***
C3	-
C4	-
C5	-
D	***30.00***
E	***560.00***
Longitud Del Pistón	***65.00***
Longitud Total Del Dispositivo	***625.00***
Paso Del Tornillo Patrón	***8 - Ø18***
Carrera Máxima De La Corredera	***120.00***
Peso Total Del Dispositivo ***(Kg)***	***117.00***

*** Redondez ≤ 0.003.

**** Todas las dimensiones están dadas en milímetros.

HS300-360/560

Corredera Con Movimiento Hidráulico

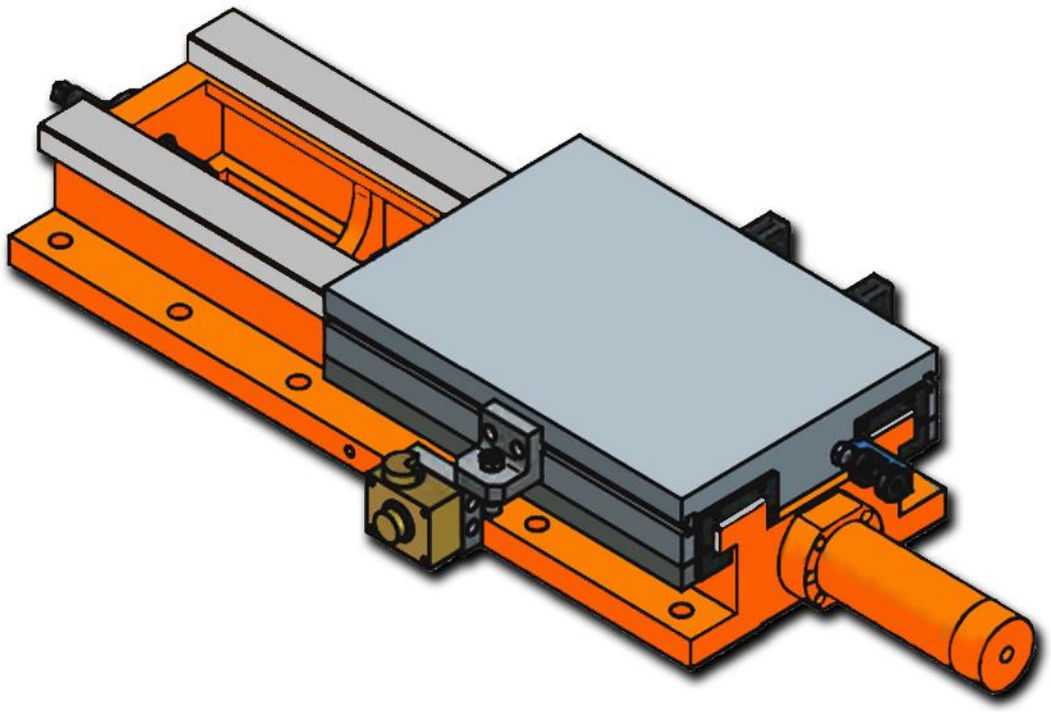

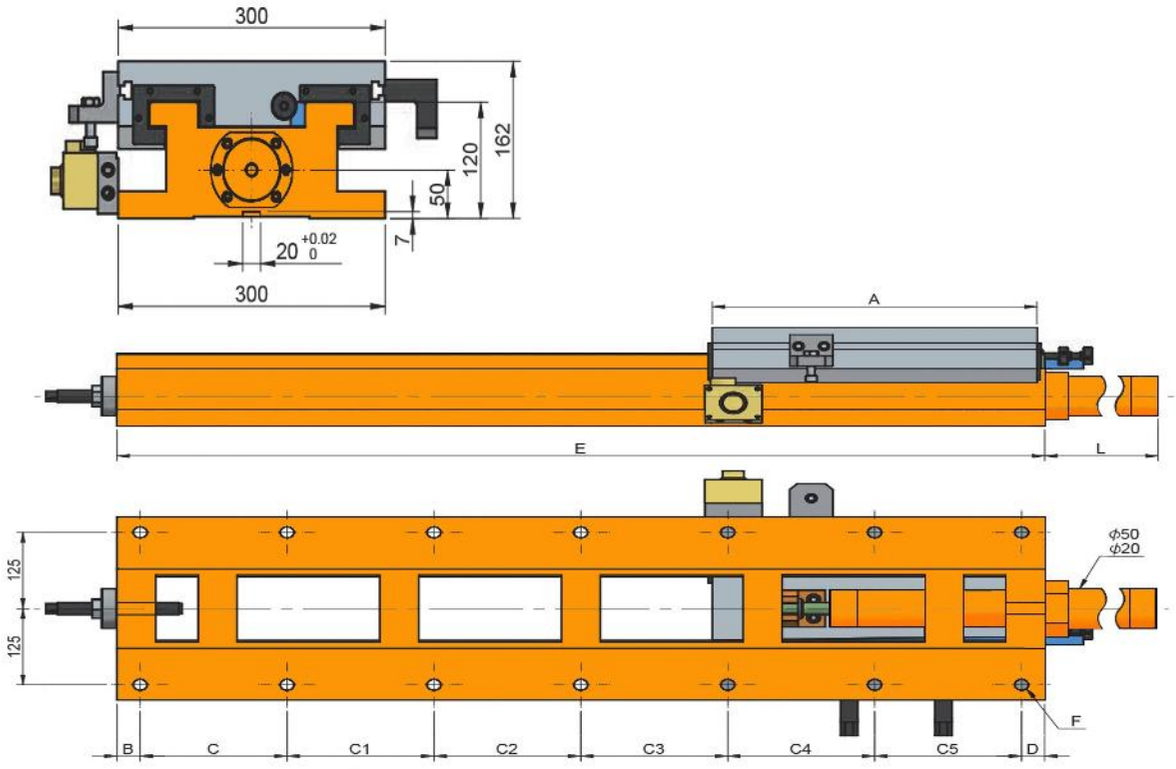
300
162
120
50
7
20 +0.02 0
300
A
E
L
125
125
ϕ50
ϕ20
F
B
C
C1
C2
C3
C4
C5
D

Características & Dimensiones

Modelo	HS300-360/560
Ancho Del Perfil	***300.00***
A	***360.00***
B	***35.00***
C	***165.00***
C1	***165.00***
C2	***165.00***
C3	-
C4	-
C5	-
D	***30.00***
E	***560.00***
Longitud Del Pistón	***65.00***
Longitud Total Del Dispositivo	***625.00***
Paso Del Tornillo Patrón	***8 - Ø18***
Carrera Máxima De La Corredera	***180.00***
Peso Total Del Dispositivo ***(Kg)***	***115.00***

*** Redondez ≤ 0.003.

**** Todas las dimensiones están dadas en milímetros.

HS300-420/560

Corredera Con Movimiento Hidráulico

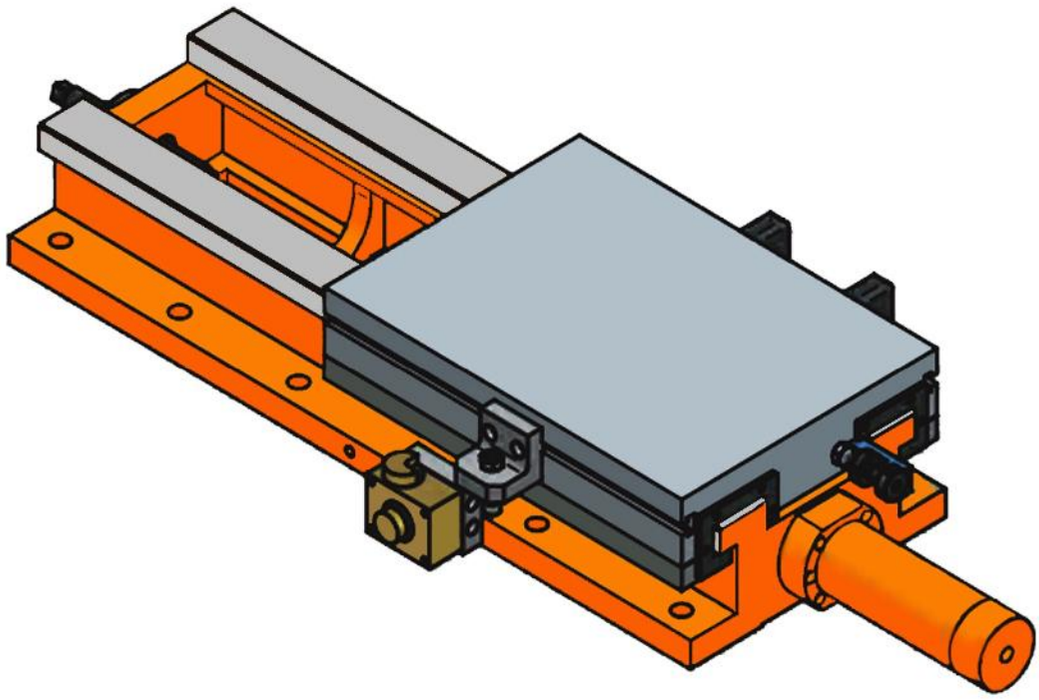

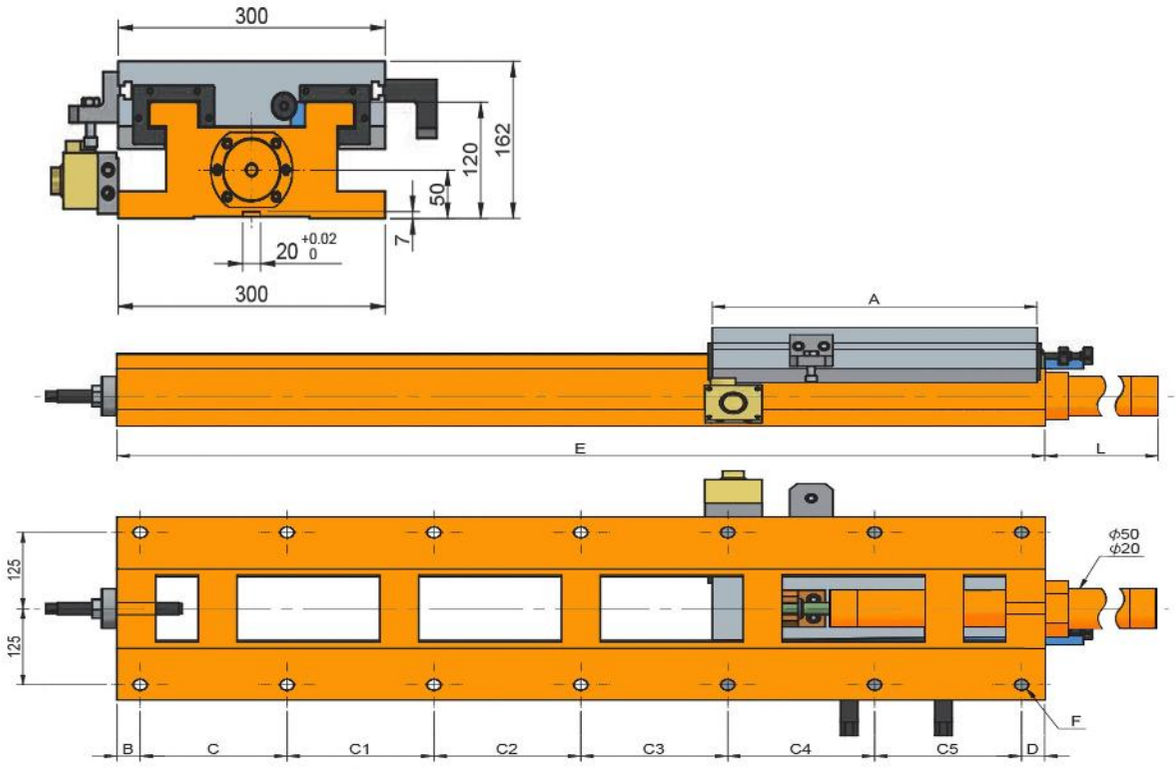
300
162
120
50
7
20 +0.02 0
300
A
E
L
125
125
ϕ50
ϕ20
F
B
C
C1
C2
C3
C4
C5
D

Características & Dimensiones

Modelo	HS300-420/560
Ancho Del Perfil	***300.00***
A	***420.00***
B	***35.00***
C	***165.00***
C1	***165.00***
C2	***165.00***
C3	-
C4	-
C5	-
D	***30.00***
E	***560.00***
Longitud Del Pistón	***65.00***
Longitud Total Del Dispositivo	***625.00***
Paso Del Tornillo Patrón	***8 - Ø18***
Carrera Máxima De La Corredera	***120.00***
Peso Total Del Dispositivo ***(Kg)***	***117.00***

*** *Redondez ≤ 0.003.*

**** *Todas las dimensiones están dadas en milímetros.*

HS300-420/670

Corredera Con Movimiento Hidráulico

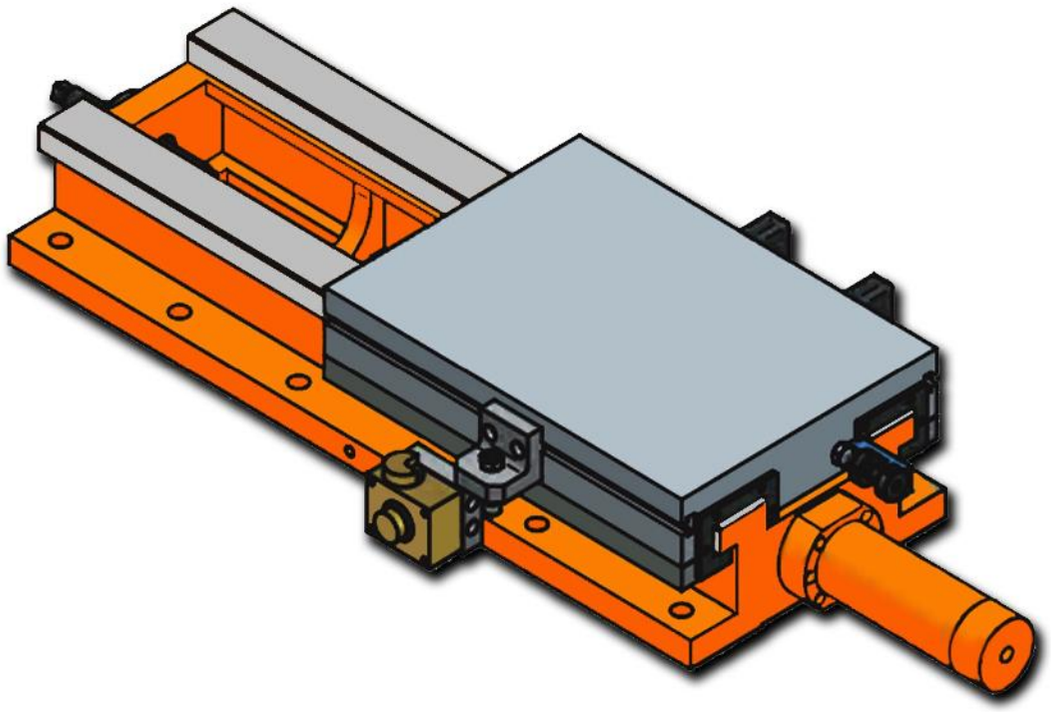

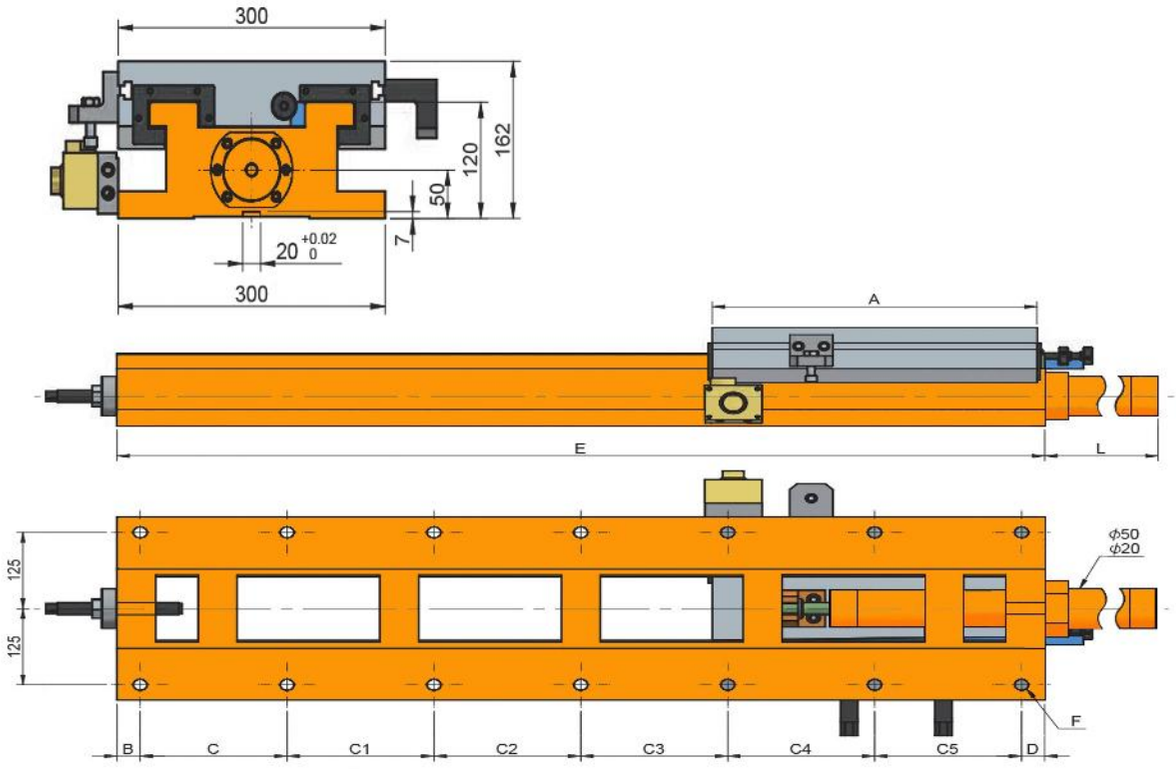
300
162
120
50
7
20 +0.02 0
300
A
E
L
125
125
ϕ50
ϕ20
F
B
C
C1
C2
C3
C4
C5
D

Características & Dimensiones

Modelo	HS300-420/670
Ancho Del Perfil	***300.00***
A	***420.00***
B	***35.00***
C	***140.00***
C1	***140.00***
C2	***140.00***
C3	***180.00***
C4	-
C5	-
D	***35.00***
E	***670.00***
Longitud Del Pistón	***65.00***
Longitud Total Del Dispositivo	***735.00***
Paso Del Tornillo Patrón	***10 - Ø18***
Carrera Máxima De La Corredera	***230.00***
Peso Total Del Dispositivo ***(Kg)***	***135.00***

**** Redondez ≤ 0.003.*

***** Todas las dimensiones están dadas en milímetros.*

HS300-420/800

Corredera Con Movimiento Hidráulico

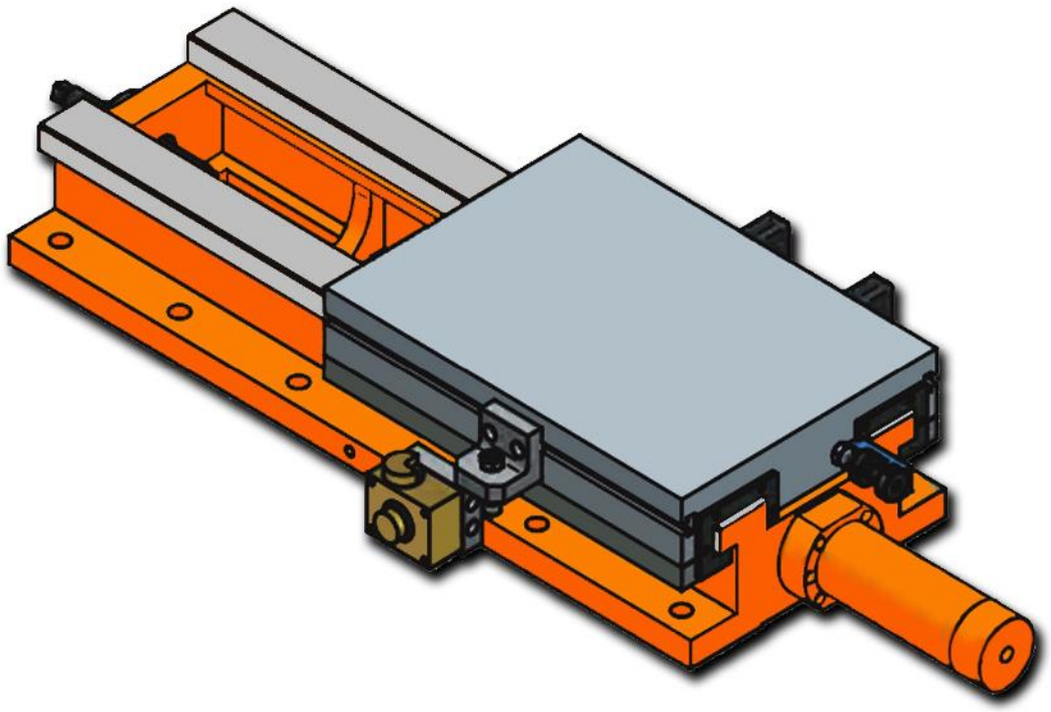

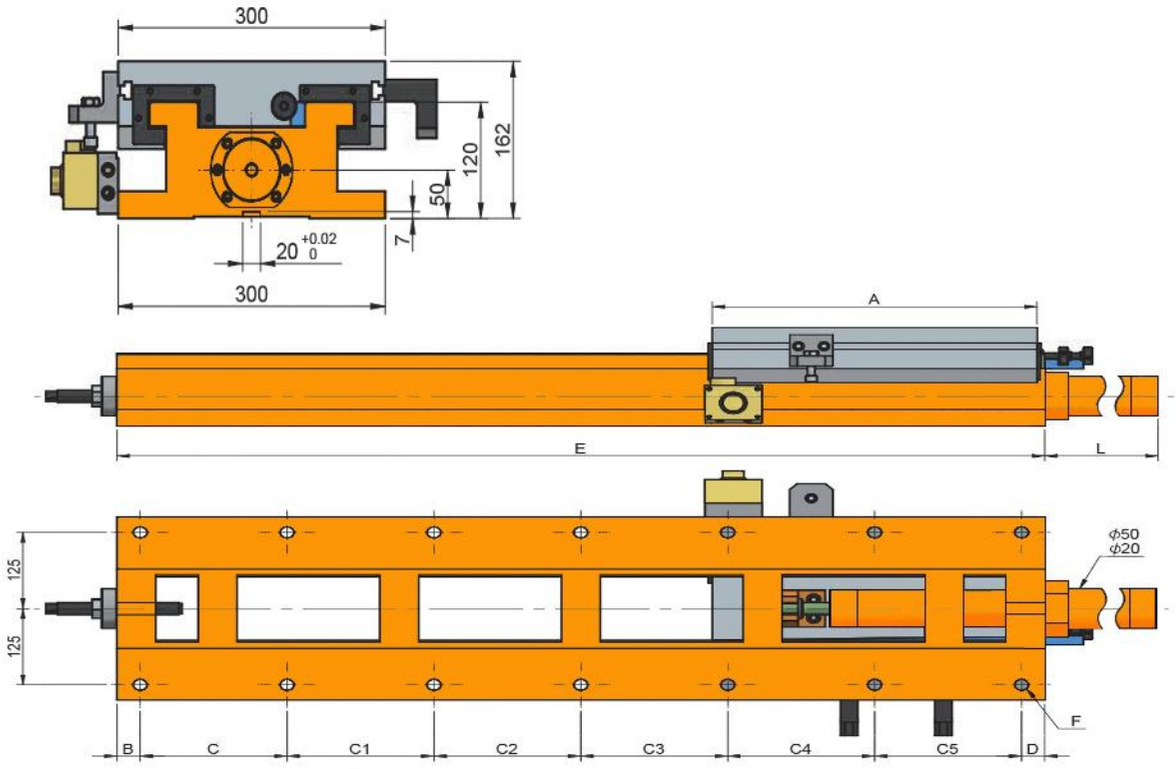
300
162
120
50
7
20 +0.02 0
300
A
E
L
125
125
ϕ50
ϕ20
F
B
C
C1
C2
C3
C4
C5
D

Características & Dimensiones

Modelo	HS300-420/800
Ancho Del Perfil	*300.00*
A	*420.00*
B	*35.00*
C	*140.00*
C1	*140.00*
C2	*140.00*
C3	*140.00*
C4	*170.00*
C5	-
D	*35.00*
E	*800.00*
Longitud Del Pistón	*222.00*
Longitud Total Del Dispositivo	*1,022.00*
Paso Del Tornillo Patrón	*12 - Ø18*
Carrera Máxima De La Corredera	*360.00*
Peso Total Del Dispositivo *(Kg)*	*185.00*

**** Redondez ≤ 0.003.*

***** Todas las dimensiones están dadas en milímetros.*

HS300-420/940

Corredera Con Movimiento Hidráulico

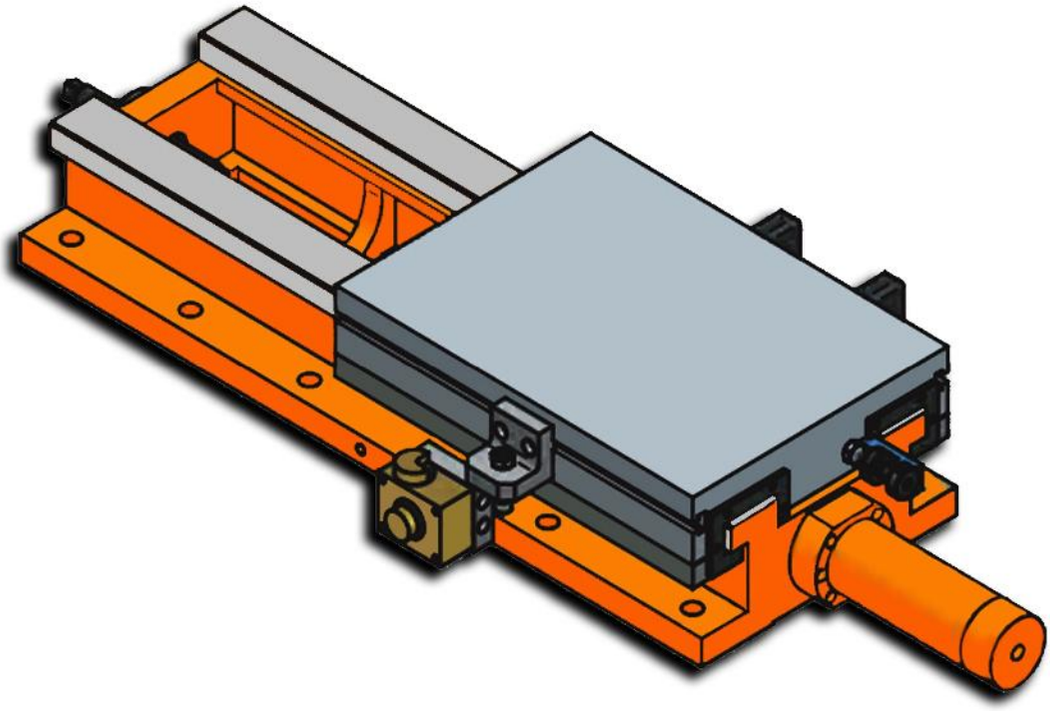

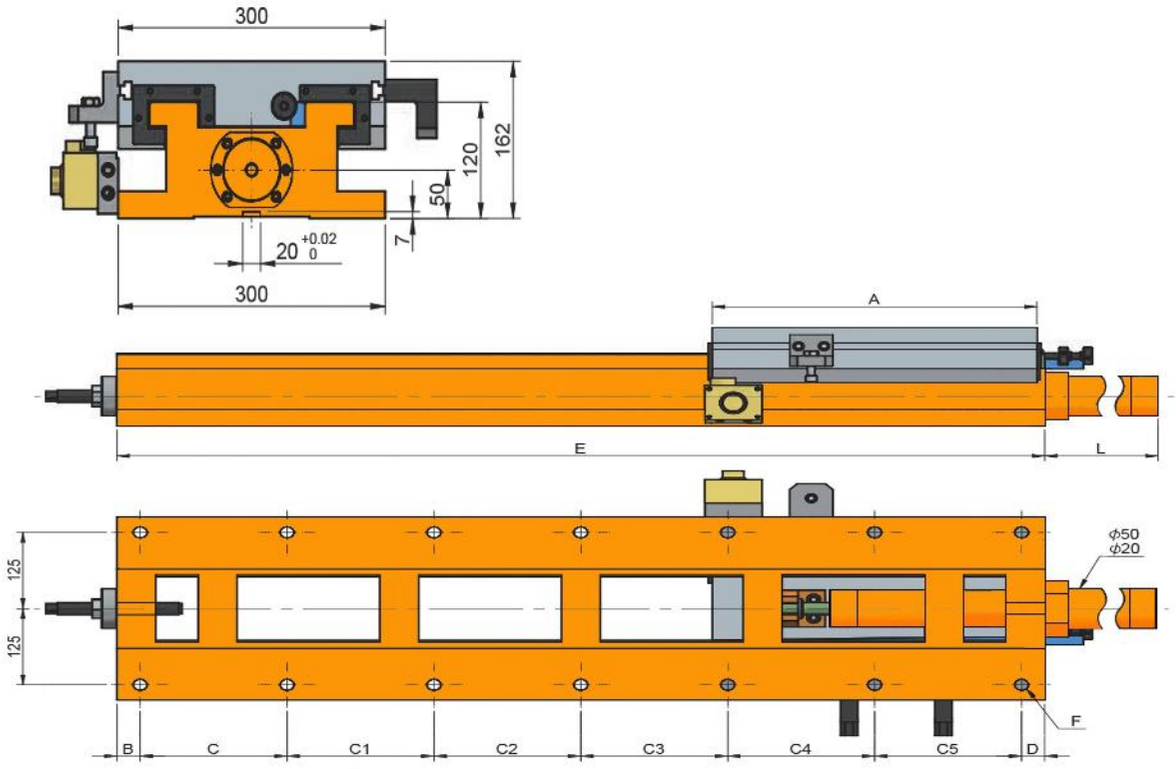
300
162
120
50
7
20 +0.02 0
300
A
E
L
125
125
ϕ50
ϕ20
F
B
C
C1
C2
C3
C4
C5
D

Características & Dimensiones

Modelo	HS300-420/940
Ancho Del Perfil	***300.00***
A	***420.00***
B	***35.00***
C	***175.00***
C1	***175.00***
C2	***175.00***
C3	***175.00***
C4	***175.00***
C5	-
D	***30.00***
E	***940.00***
Longitud Del Pistón	***362.00***
Longitud Total Del Dispositivo	***1,302.00***
Paso Del Tornillo Patrón	***12 - Ø18***
Carrera Máxima De La Corredera	***500.00***
Peso Total Del Dispositivo ***(Kg)***	***198.00***

**** Redondez ≤ 0.003.*

***** Todas las dimensiones están dadas en milímetros.*

HS300-420/1200
Corredera Con Movimiento Hidráulico

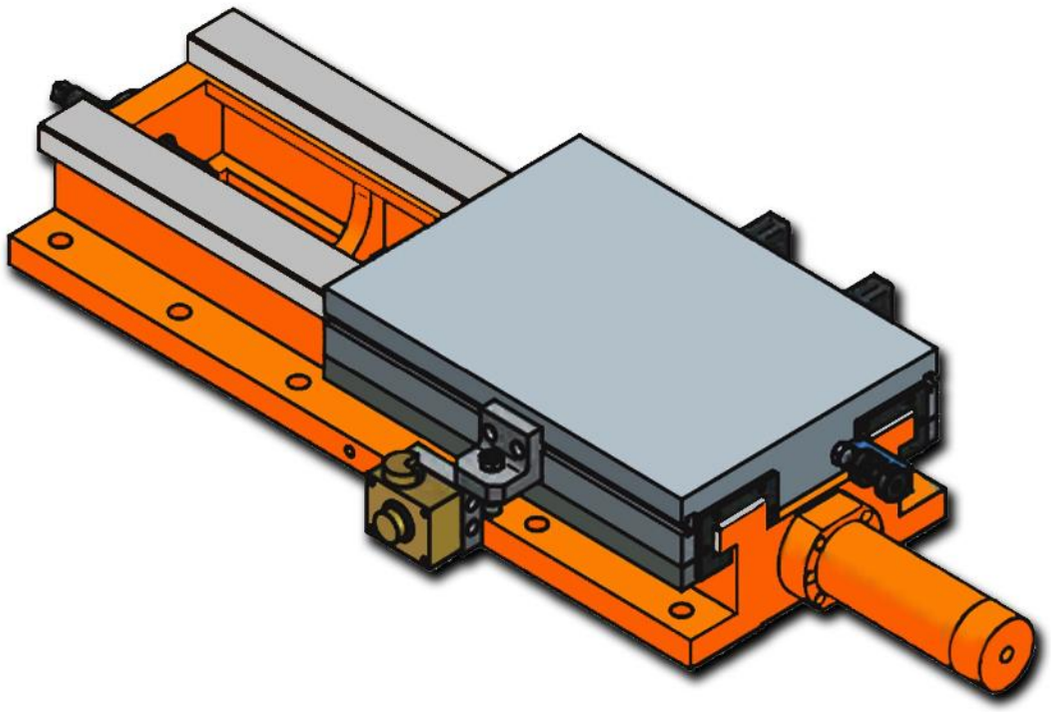

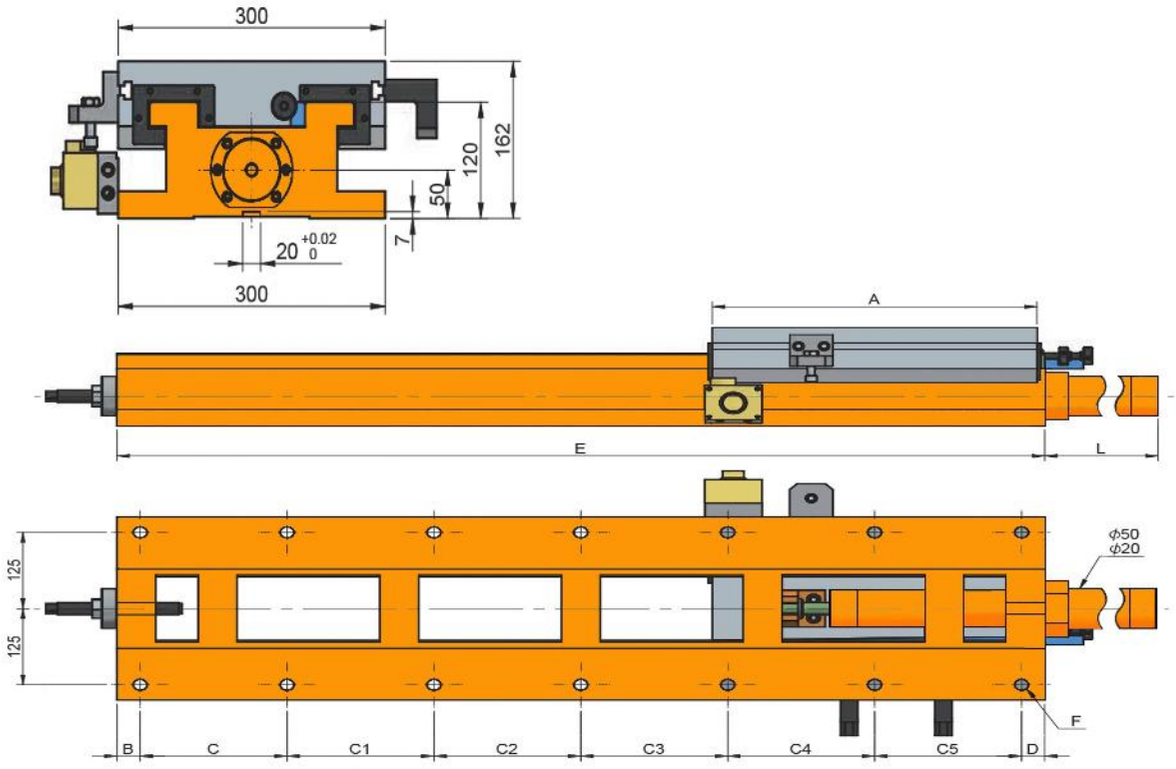
300
162
120
50
7
20 +0.02 0
300
A
E
L
125
125
ϕ50
ϕ20
F
B
C
C1
C2
C3
C4
C5
D

Características & Dimensiones

Modelo	HS300-420/1200
Ancho Del Perfil	***300.00***
A	***420.00***
B	***30.00***
C	***190.00***
C1	***190.00***
C2	***190.00***
C3	***190.00***
C4	***190.00***
C5	***190.00***
D	***30.00***
E	***1,200.00***
Longitud Del Pistón	***622.00***
Longitud Total Del Dispositivo	***1,822.00***
Paso Del Tornillo Patrón	***14 - Ø18***
Carrera Máxima De La Corredera	***760.00***
Peso Total Del Dispositivo ***(Kg)***	***210.00***

**** Redondez ≤ 0.003.*

***** Todas las dimensiones están dadas en milímetros.*

HS360-360/560

Corredera Con Movimiento Hidráulico

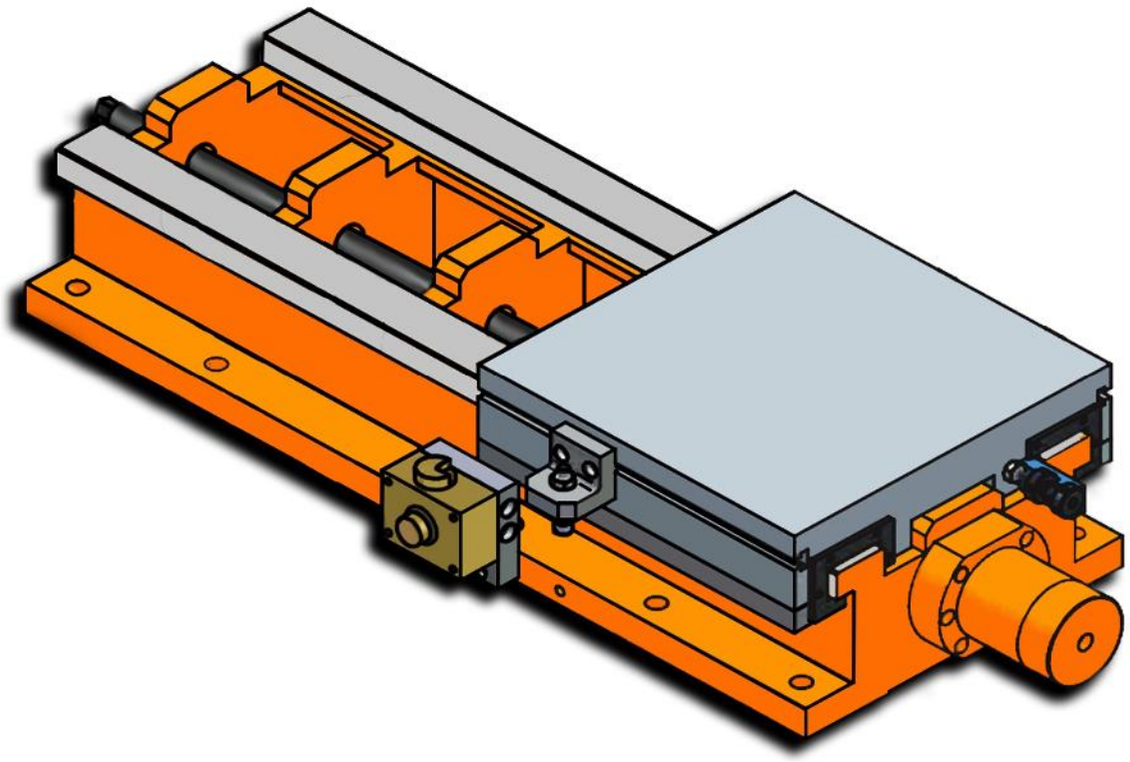

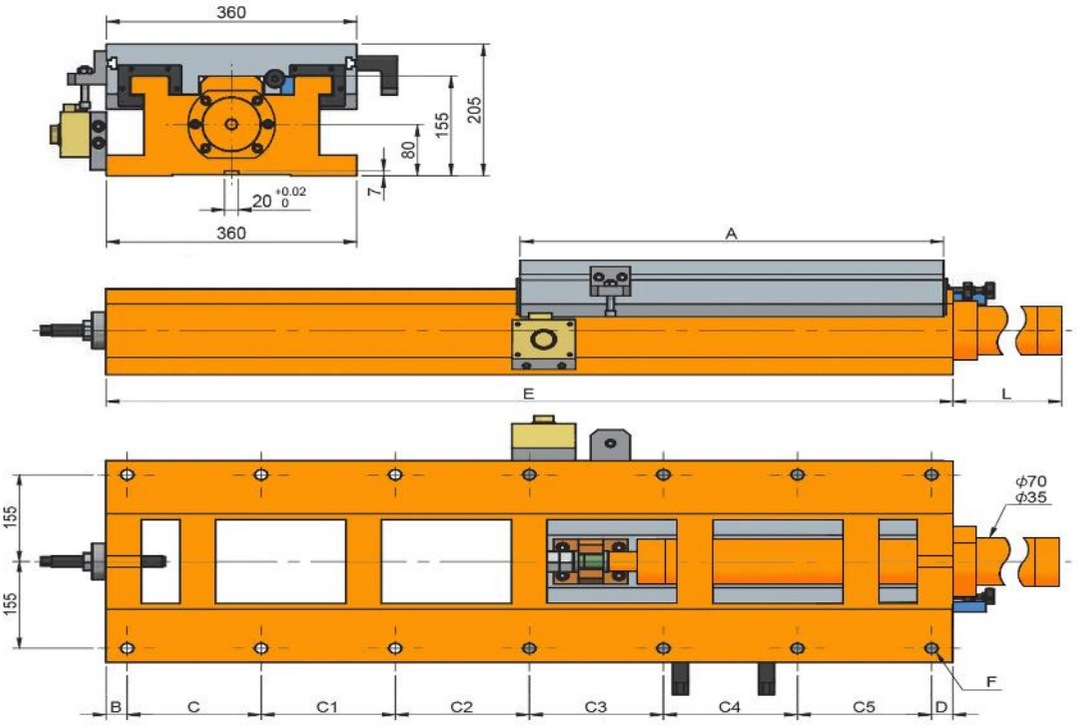
360
205
155
80
7
20 +0.02 0
360
A
E
L
155
155
ϕ70
ϕ35
F
B
C
C1
C2
C3
C4
C5
D

Características & Dimensiones

Modelo	HS360-360/560
Ancho Del Perfil	***360.00***
A	***360.00***
B	***35.00***
C	***165.00***
C1	***165.00***
C2	***165.00***
C3	-
C4	-
C5	-
D	***30.00***
E	***560.00***
Longitud Del Pistón	***138.00***
Longitud Total Del Dispositivo	***698.00***
Paso Del Tornillo Patrón	***8 - Ø18***
Carrera Máxima De La Corredera	***180.00***
Peso Total Del Dispositivo ***(Kg)***	***167.00***

*** Redondez ≤ 0.003.

**** Todas las dimensiones están dadas en milímetros.

HS360-420/560

Corredera Con Movimiento Hidráulico

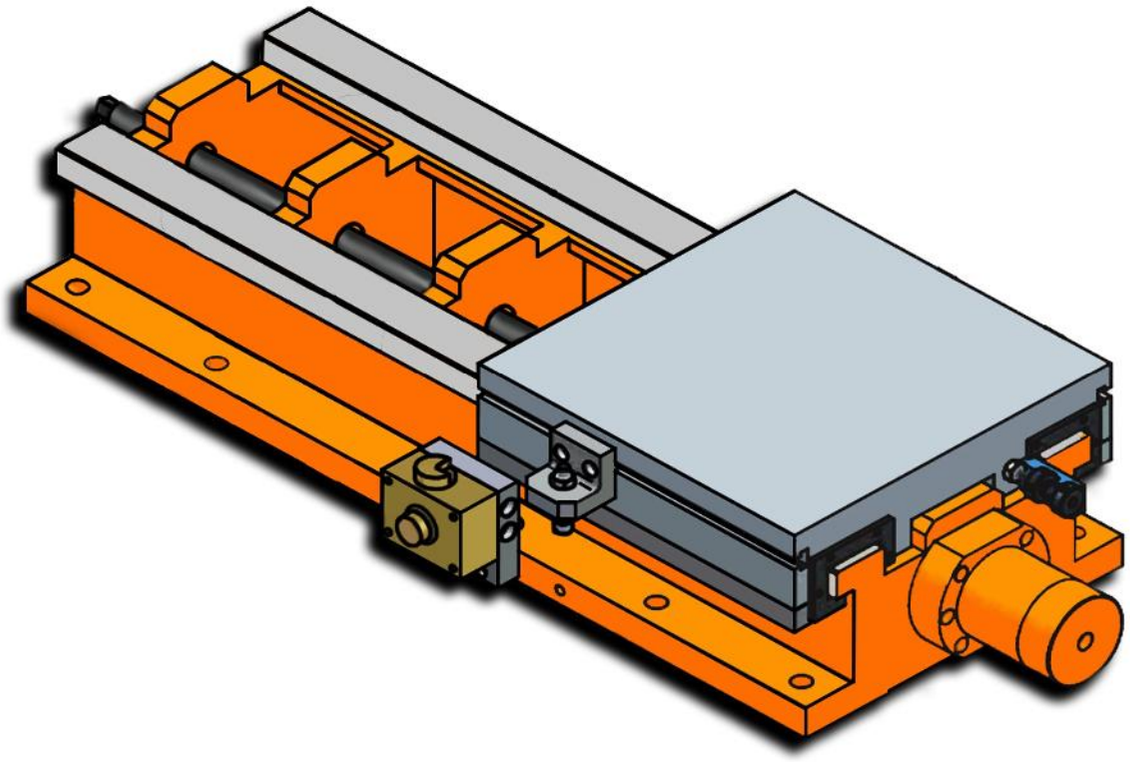

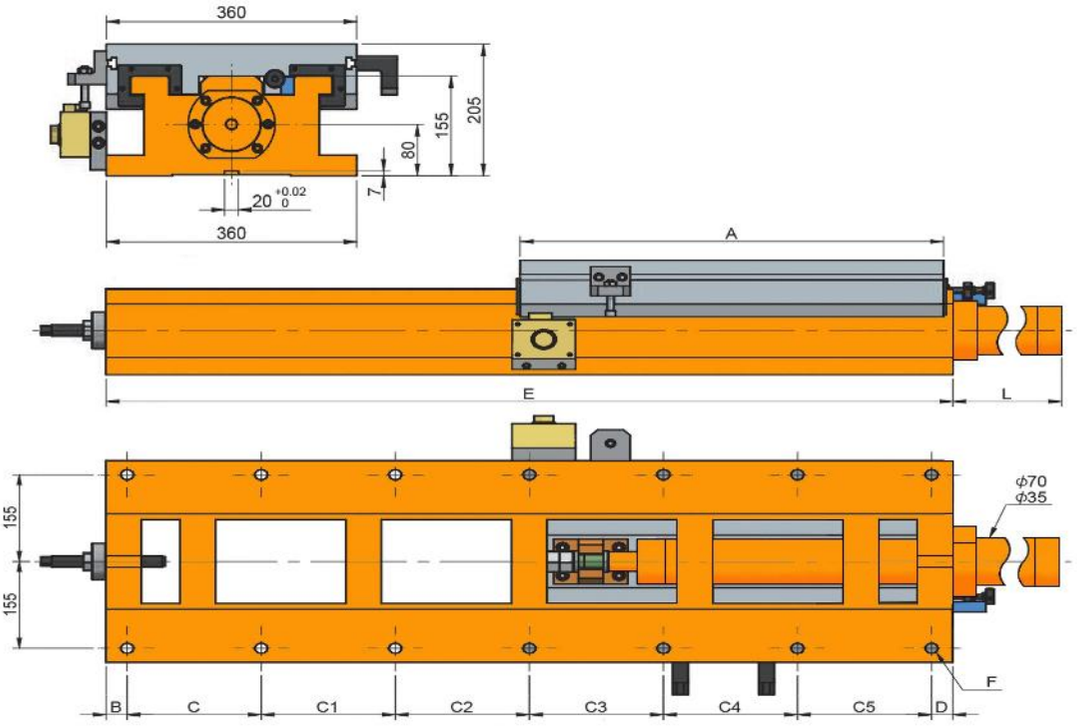
360
205
155
80
7
20 +0.02 0
360
A
E
L
155
155
ϕ70
ϕ35
F
B
C
C1
C2
C3
C4
C5
D

Características & Dimensiones

Modelo	HS360-420/560
Ancho Del Perfil	***360.00***
A	***420.00***
B	***35.00***
C	***165.00***
C1	***165.00***
C2	***165.00***
C3	-
C4	-
C5	-
D	***30.00***
E	***560.00***
Longitud Del Pistón	***75.00***
Longitud Total Del Dispositivo	***635.00***
Paso Del Tornillo Patrón	***8 - Ø18***
Carrera Máxima De La Corredera	***120.00***
Peso Total Del Dispositivo ***(Kg)***	***171.00***

*** Redondez ≤ 0.003.

**** Todas las dimensiones están dadas en milímetros.

HS360-420/670

Corredera Con Movimiento Hidráulico

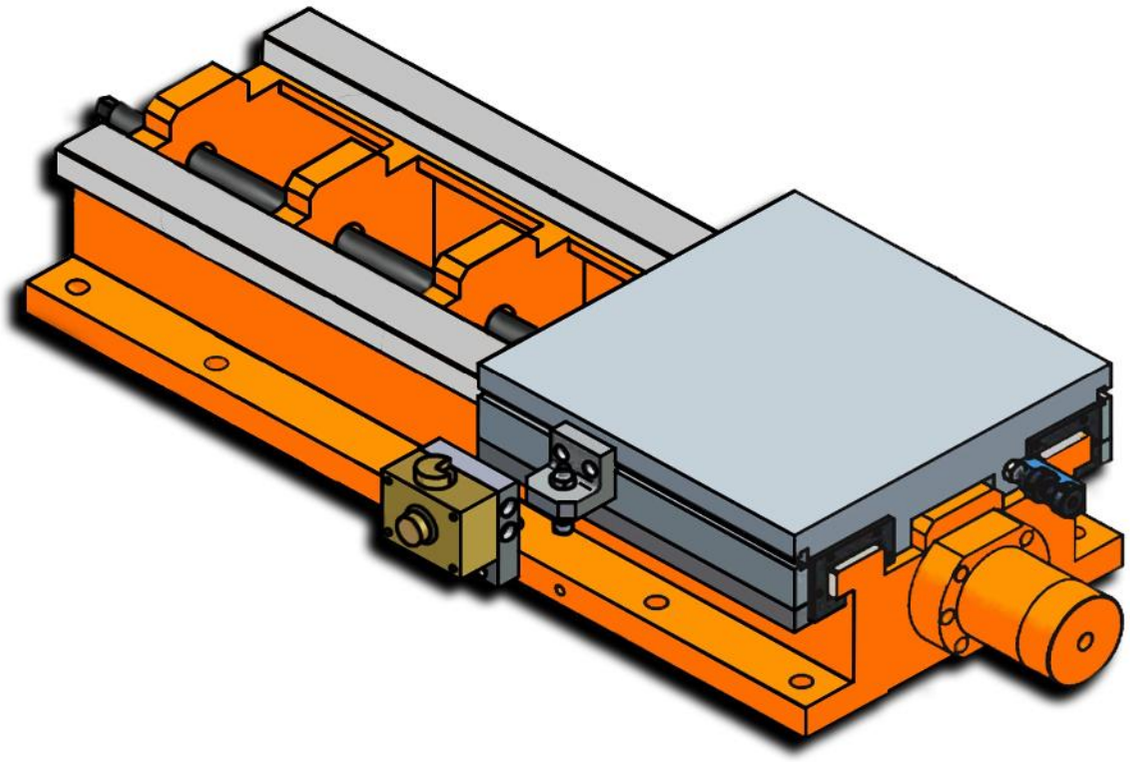

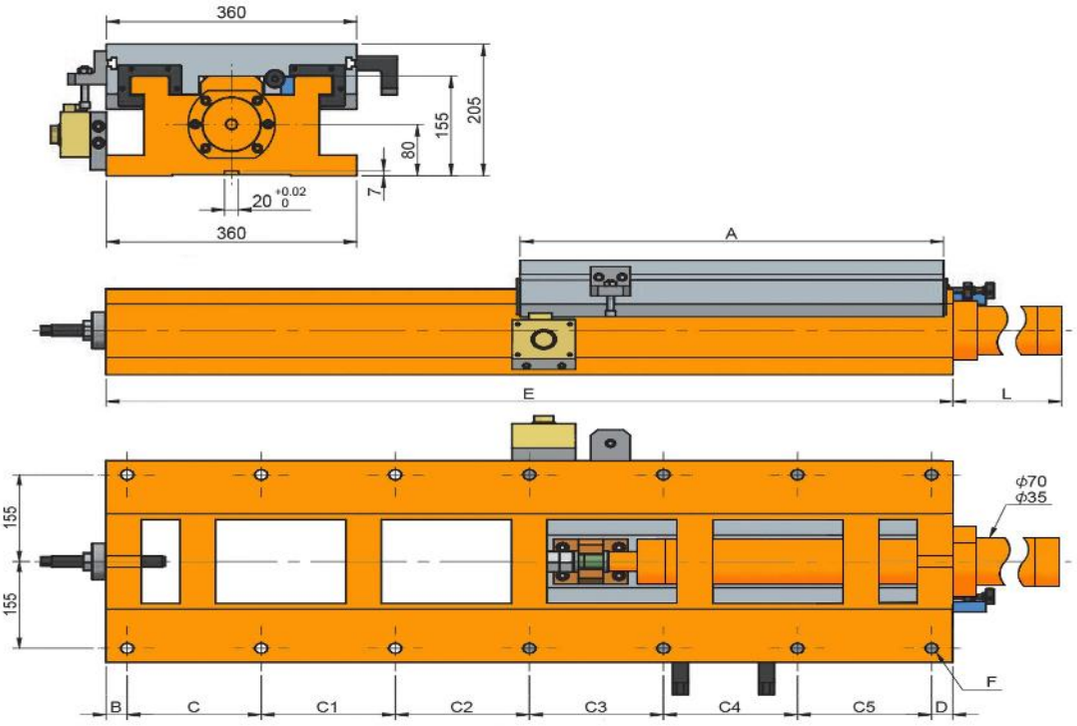
360
205
155
80
7
20 +0.02 0
360
A
E
L
155
155
ϕ70
ϕ35
F
B
C
C1
C2
C3
C4
C5
D

Características & Dimensiones

Modelo	HS360-420/670
Ancho Del Perfil	***360.00***
A	***420.00***
B	***35.00***
C	***140.00***
C1	***140.00***
C2	***140.00***
C3	***180.00***
C4	-
C5	-
D	***35.00***
E	***670.00***
Longitud Del Pistón	***128.00***
Longitud Total Del Dispositivo	***798.00***
Paso Del Tornillo Patrón	***10 - Ø18***
Carrera Máxima De La Corredera	***230.00***
Peso Total Del Dispositivo ***(Kg)***	***192.00***

**** Redondez ≤ 0.003.*

***** Todas las dimensiones están dadas en milímetros.*

HS360-420/800

Corredera Con Movimiento Hidráulico

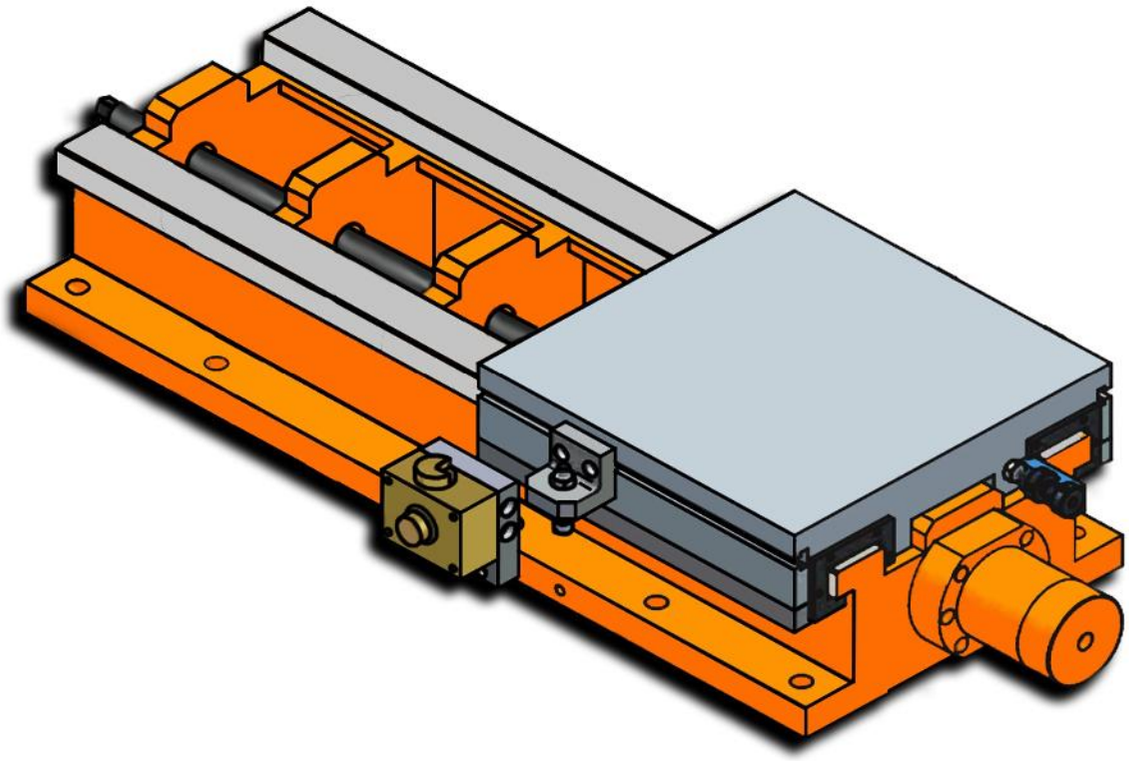

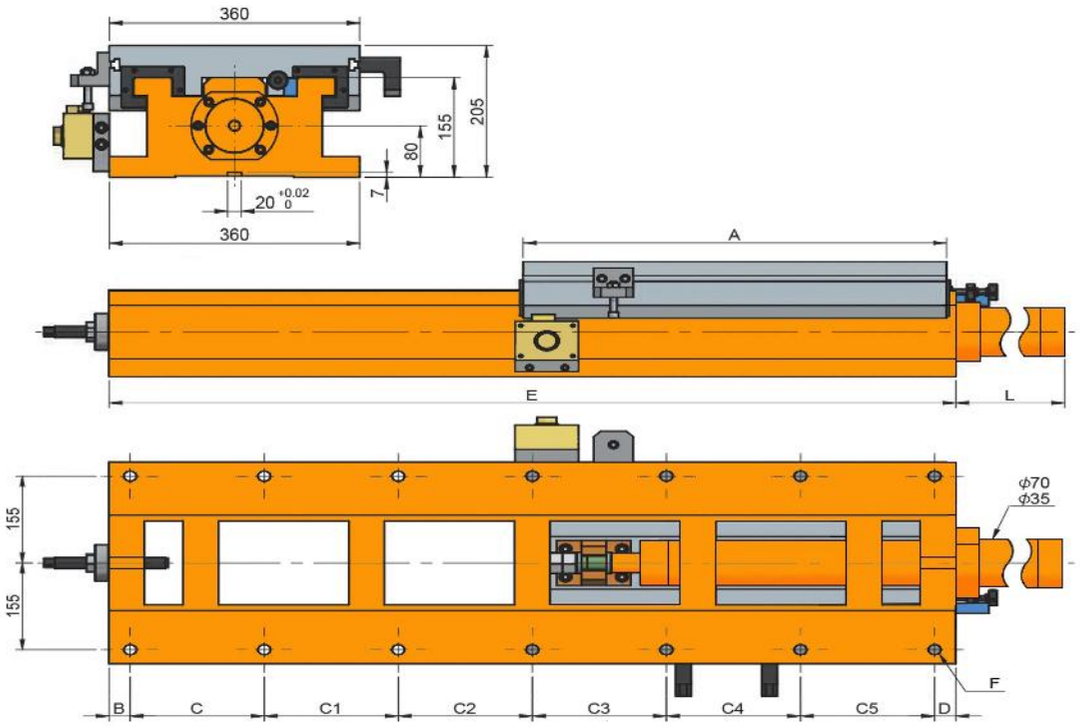
360
205
155
80
7
20 +0.02 0
360
A
E
L
155
155
ϕ70
ϕ35
F
B
C
C1
C2
C3
C4
C5
D

Características & Dimensiones

Modelo	HS360-420/800
Ancho Del Perfil	***360.00***
A	***420.00***
B	***35.00***
C	***140.00***
C1	***140.00***
C2	***140.00***
C3	***140.00***
C4	***170.00***
C5	-
D	***35.00***
E	***800.00***
Longitud Del Pistón	***258.00***
Longitud Total Del Dispositivo	***1,058.00***
Paso Del Tornillo Patrón	***12 - Ø18***
Carrera Máxima De La Corredera	***360.00***
Peso Total Del Dispositivo ***(Kg)***	***207.00***

*** Redondez ≤ 0.003.

**** Todas las dimensiones están dadas en milímetros.

HS360-520/800

Corredera Con Movimiento Hidráulico

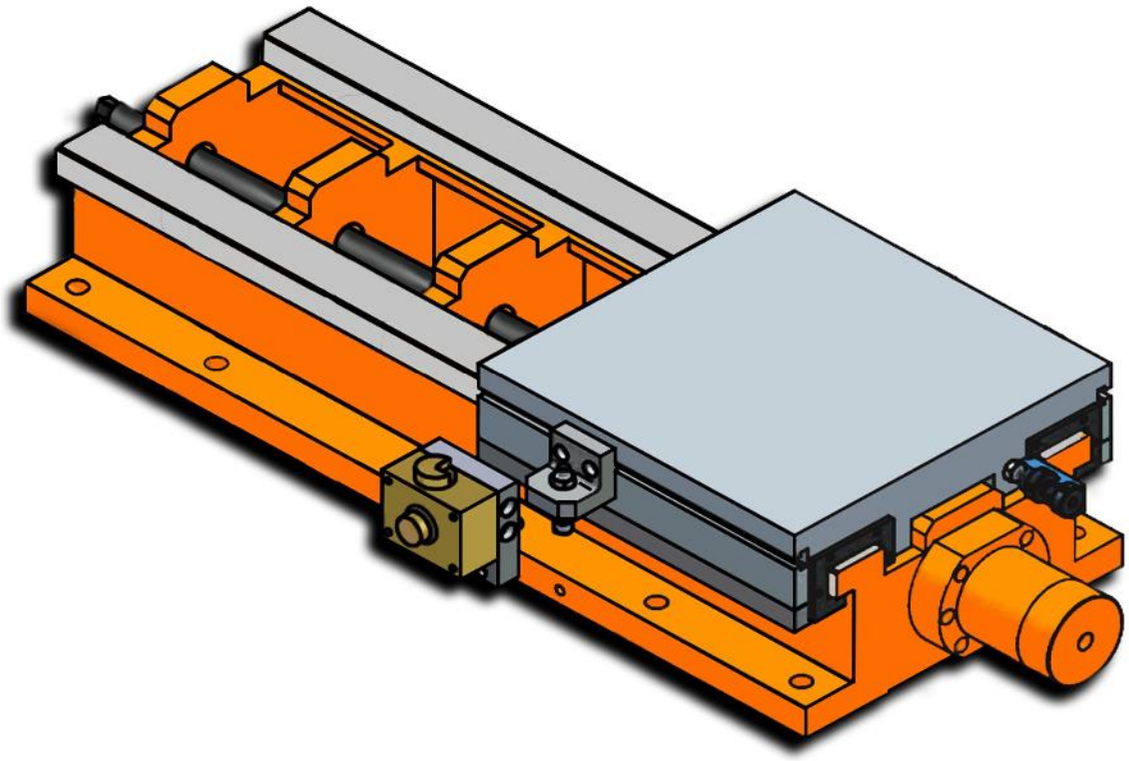

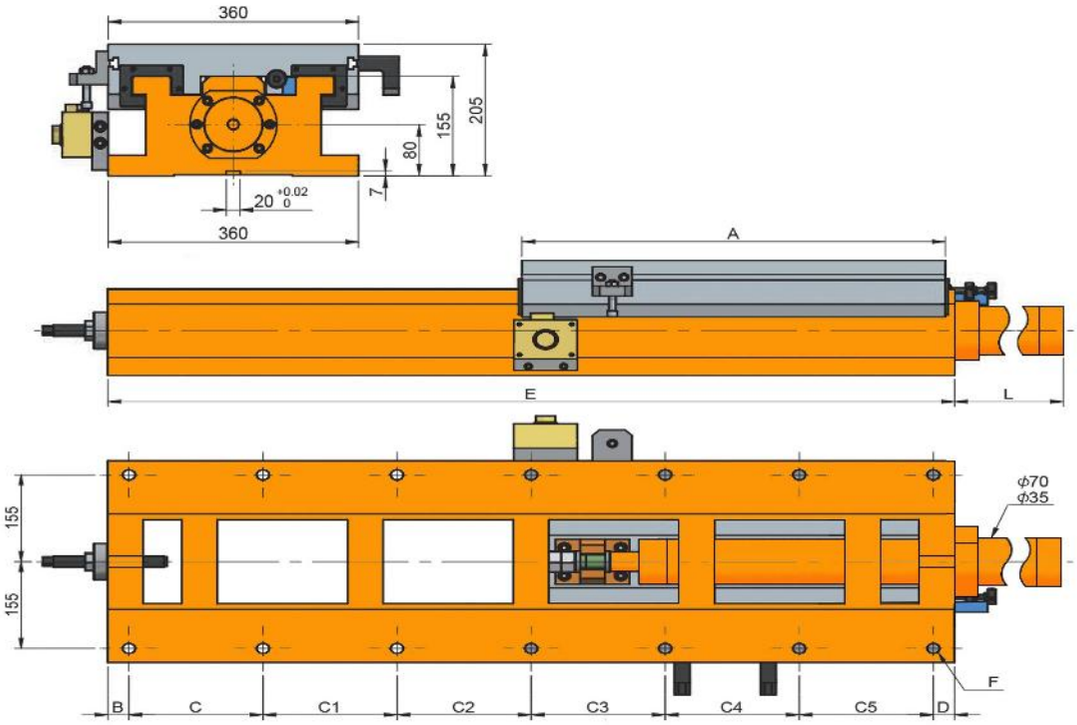
360
205
155
80
7
20 +0.02 0
360
A
E
L
155
155
ϕ70
ϕ35
F
B
C
C1
C2
C3
C4
C5
D

Características & Dimensiones

Modelo	HS360-520/800
Ancho Del Perfil	*360.00*
A	*520.00*
B	*35.00*
C	*140.00*
C1	*140.00*
C2	*140.00*
C3	*140.00*
C4	*170.00*
C5	-
D	*35.00*
E	*800.00*
Longitud Del Pistón	*75.00*
Longitud Total Del Dispositivo	*875.00*
Paso Del Tornillo Patrón	*12 - Ø18*
Carrera Máxima De La Corredera	*260.00*
Peso Total Del Dispositivo ***(Kg)***	*212.00*

**** Redondez ≤ 0.003.*

***** Todas las dimensiones están dadas en milímetros.*

HS360-520/940

Corredera Con Movimiento Hidráulico

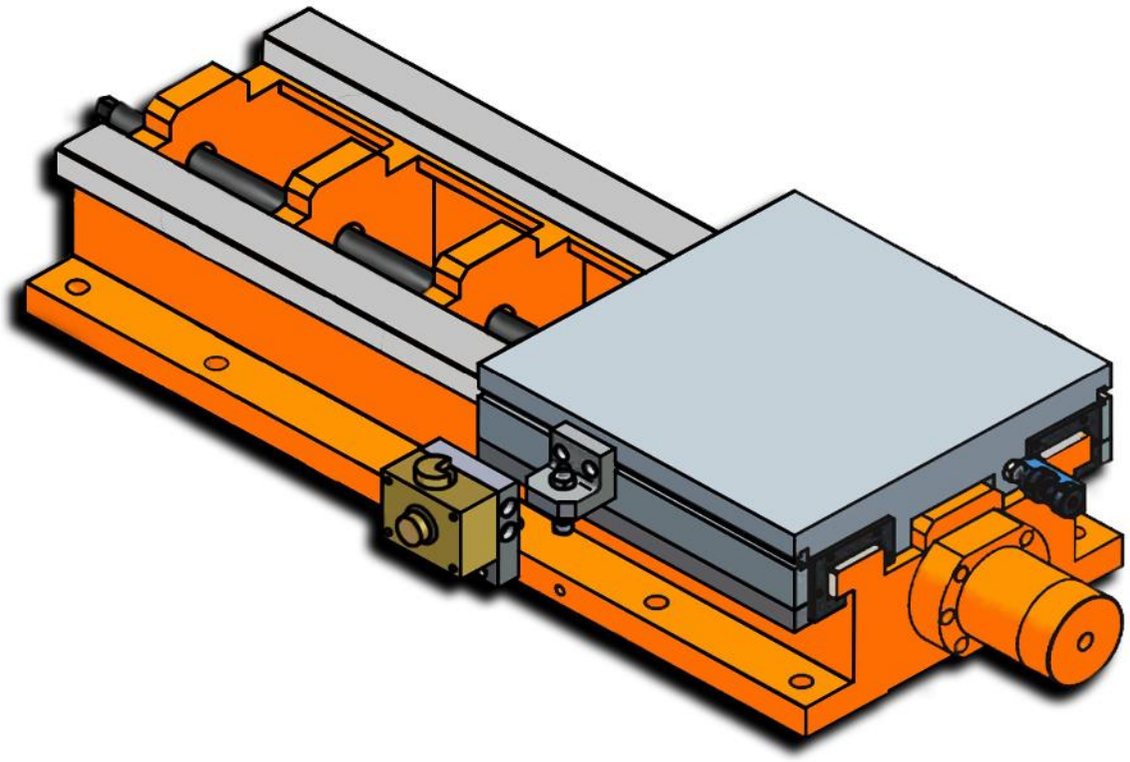

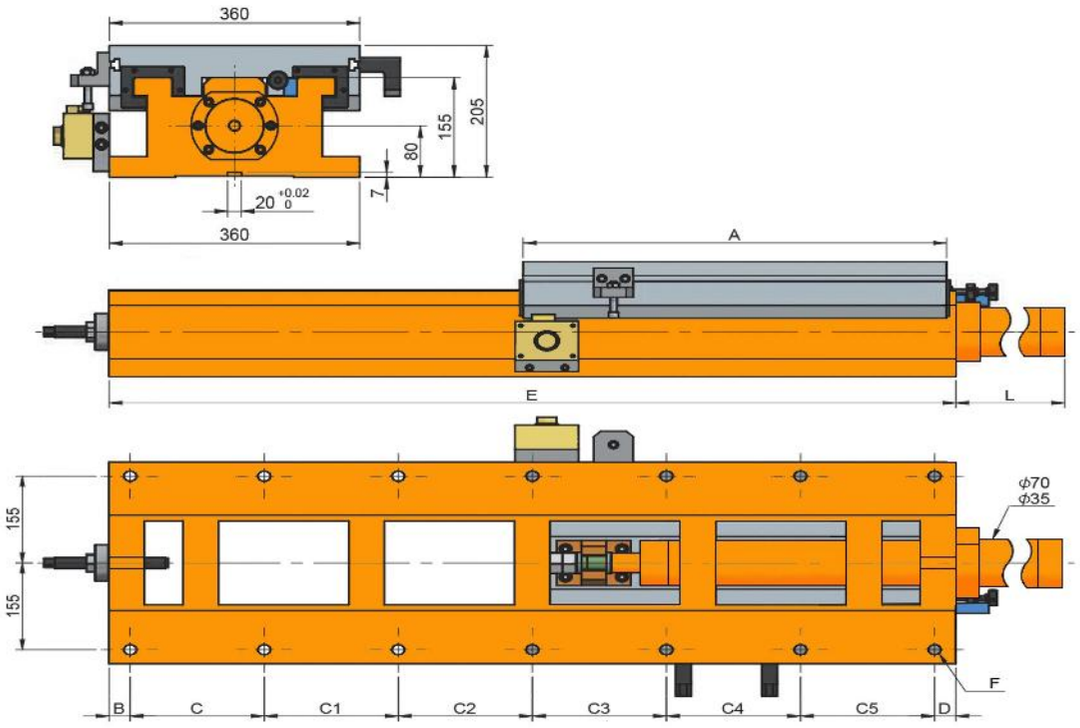
360
205
155
80
7
20 +0.02 0
360
A
E
L
155
155
ϕ70
ϕ35
F
B
C
C1
C2
C3
C4
C5
D

Características & Dimensiones

Modelo	HS360-520/940
Ancho Del Perfil	***360.00***
A	***520.00***
B	***175.00***
C	***175.00***
C1	***175.00***
C2	***175.00***
C3	***175.00***
C4	***175.00***
C5	-
D	***30.00***
E	***940.00***
Longitud Del Pistón	***198.00***
Longitud Total Del Dispositivo	***1,138.00***
Paso Del Tornillo Patrón	***12 - Ø18***
Carrera Máxima De La Corredera	***400.00***
Peso Total Del Dispositivo ***(Kg)***	***227.00***

*** Redondez ≤ 0.003.

**** Todas las dimensiones están dadas en milímetros.

HS360-600/1200

Corredera Con Movimiento Hidráulico

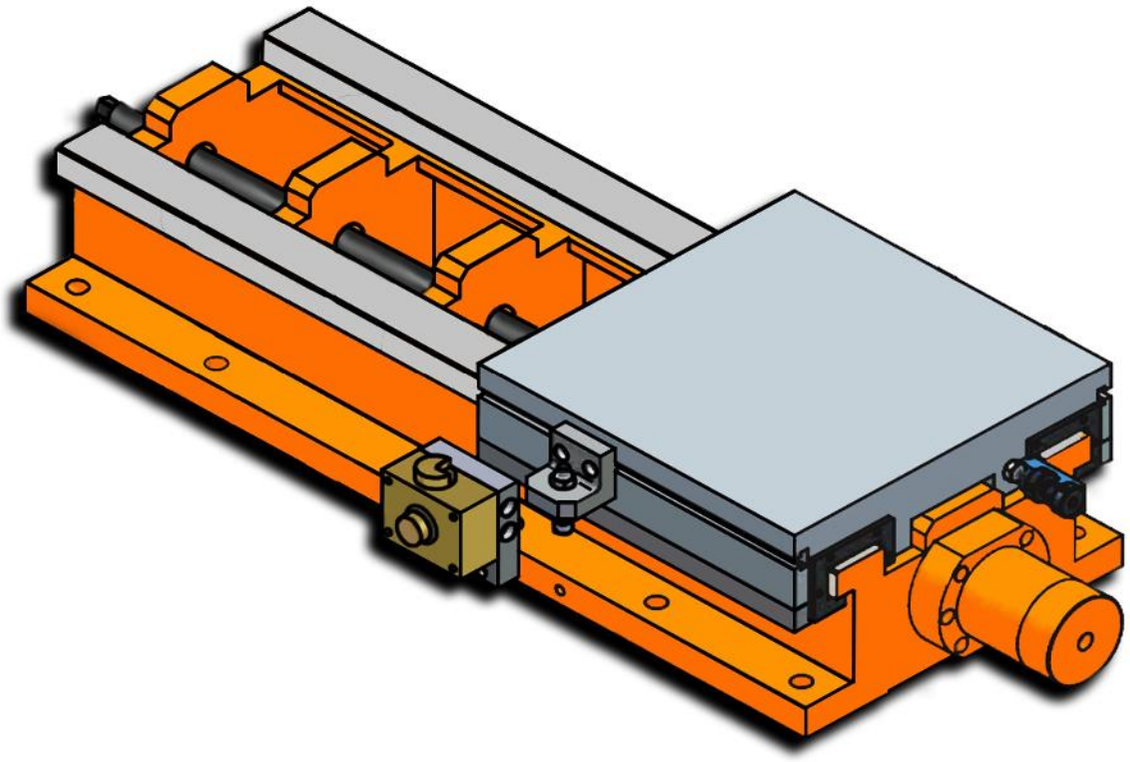

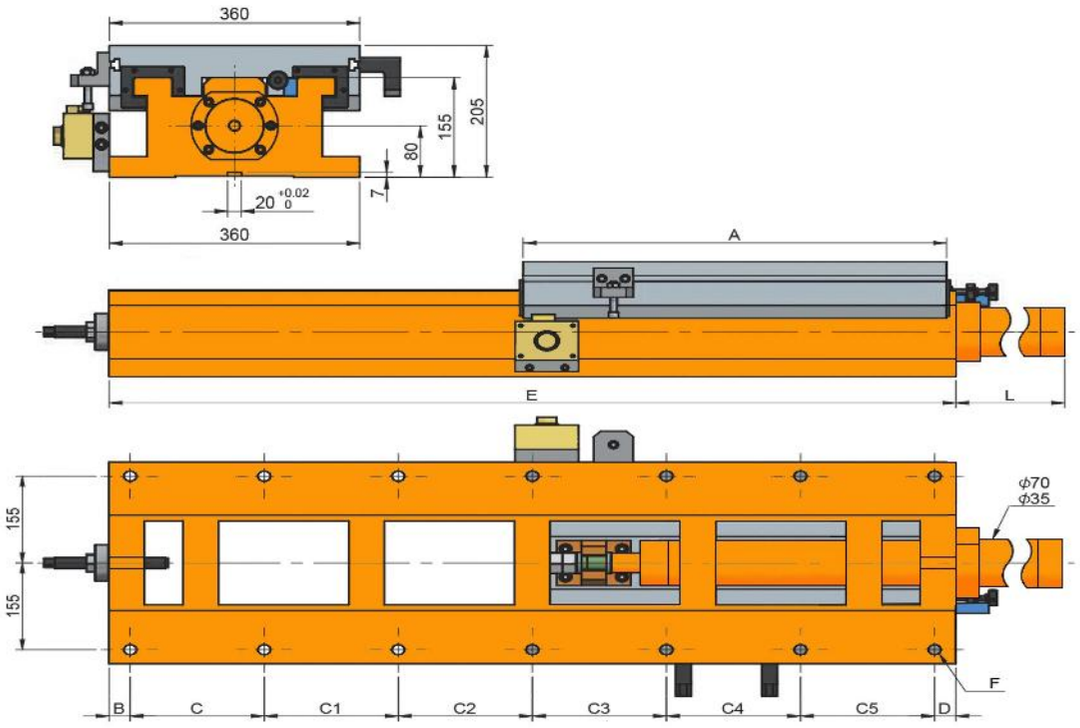
360
205
155
80
7
20 +0.02 0
360
A
E
L
155
155
ϕ70
ϕ35
F
B
C
C1
C2
C3
C4
C5
D

Características & Dimensiones

Modelo	HS360-600/1200
Ancho Del Perfil	***360.00***
A	***600.00***
B	***30.00***
C	***190.00***
C1	***190.00***
C2	***190.00***
C3	***190.00***
C4	***190.00***
C5	***190.00***
D	***30.00***
E	***1,200.00***
Longitud Del Pistón	***298.00***
Longitud Total Del Dispositivo	***1,498.00***
Paso Del Tornillo Patrón	***14 - Ø18***
Carrera Máxima De La Corredera	***580.00***
Peso Total Del Dispositivo ***(Kg)***	***273.00***

**** Redondez ≤ 0.003.*

***** Todas las dimensiones están dadas en milímetros.*

HS420-420/560

Corredera Con Movimiento Hidráulico

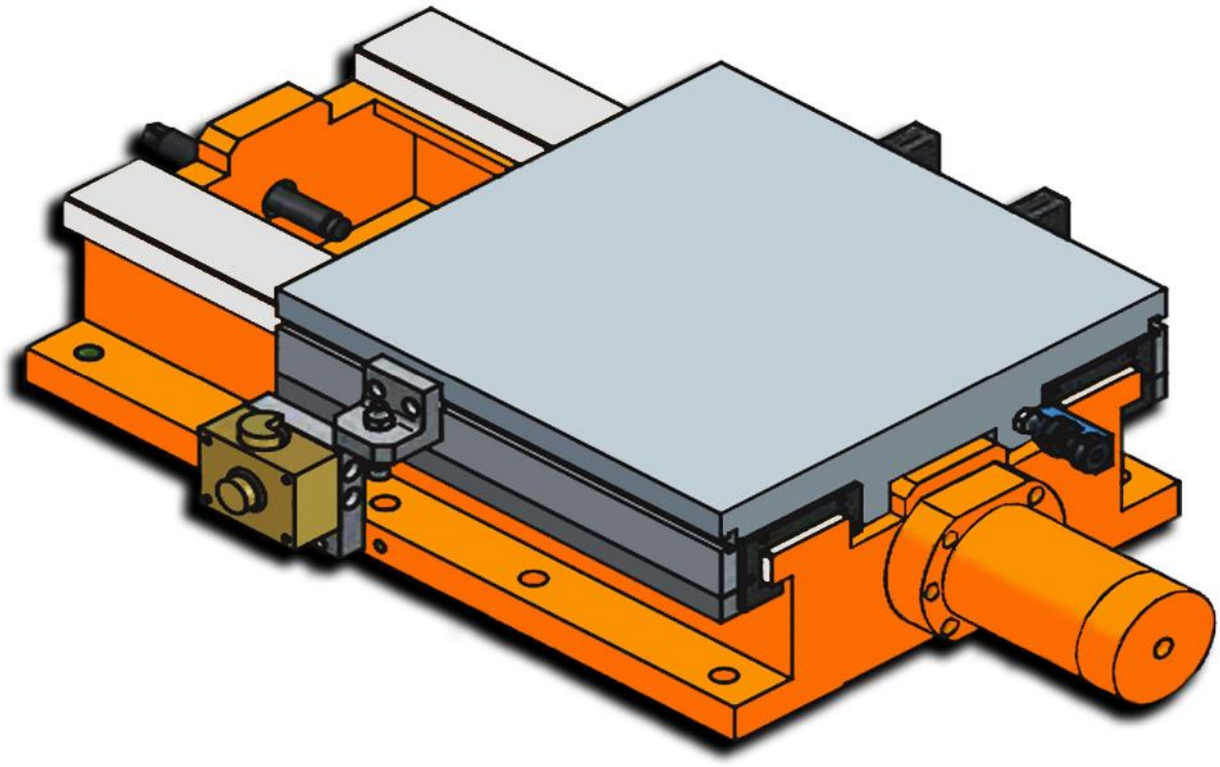

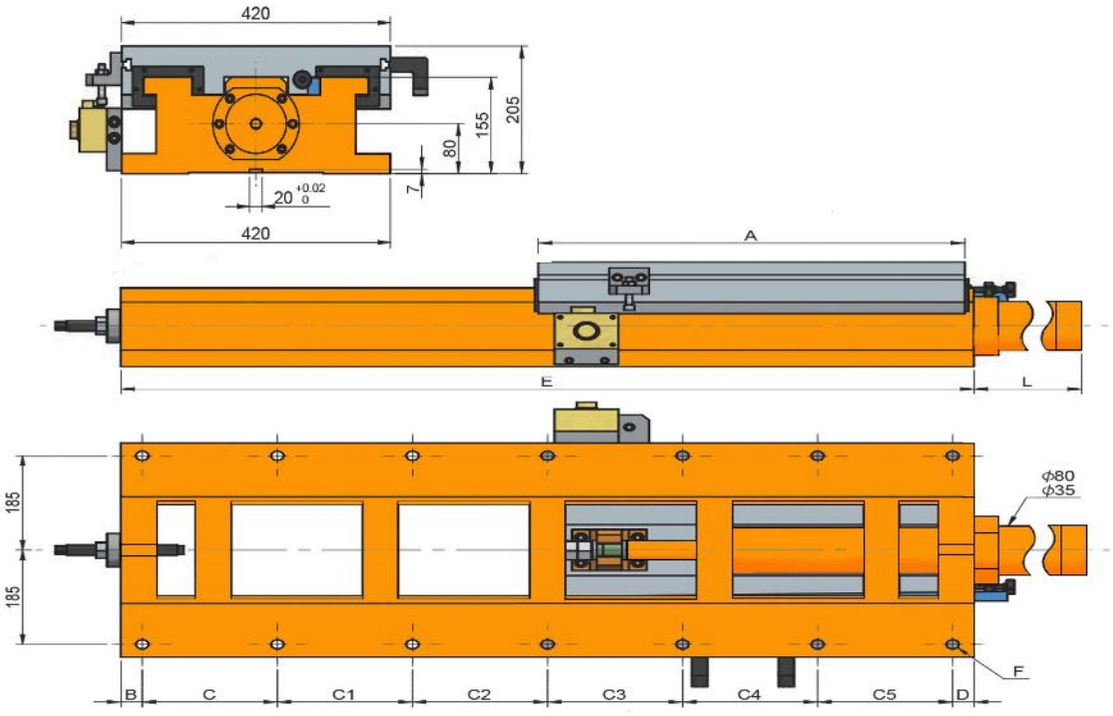
420
205
155
80
7
20 +0.02 0
420
A
E
L
185
185
ϕ80
ϕ35
F
B
C
C1
C2
C3
C4
C5
D

Características & Dimensiones

Modelo	HS420 420-560
Ancho Del Perfil	***420.00***
A	***420.00***
B	***35.00***
C	***165.00***
C1	***165.00***
C2	***165.00***
C3	-
C4	-
C5	-
D	***30.00***
E	***560.00***
Longitud Del Pistón	***80.00***
Longitud Total Del Dispositivo	***640.00***
Paso Del Tornillo Patrón	***8 - Ø18***
Carrera Máxima De La Corredera	***120.00***
Peso Total Del Dispositivo ***(Kg)***	***221.00***

**** Redondez ≤ 0.003.*

***** Todas las dimensiones están dadas en milímetros.*

HS420-420/670

Corredera Con Movimiento Hidráulico

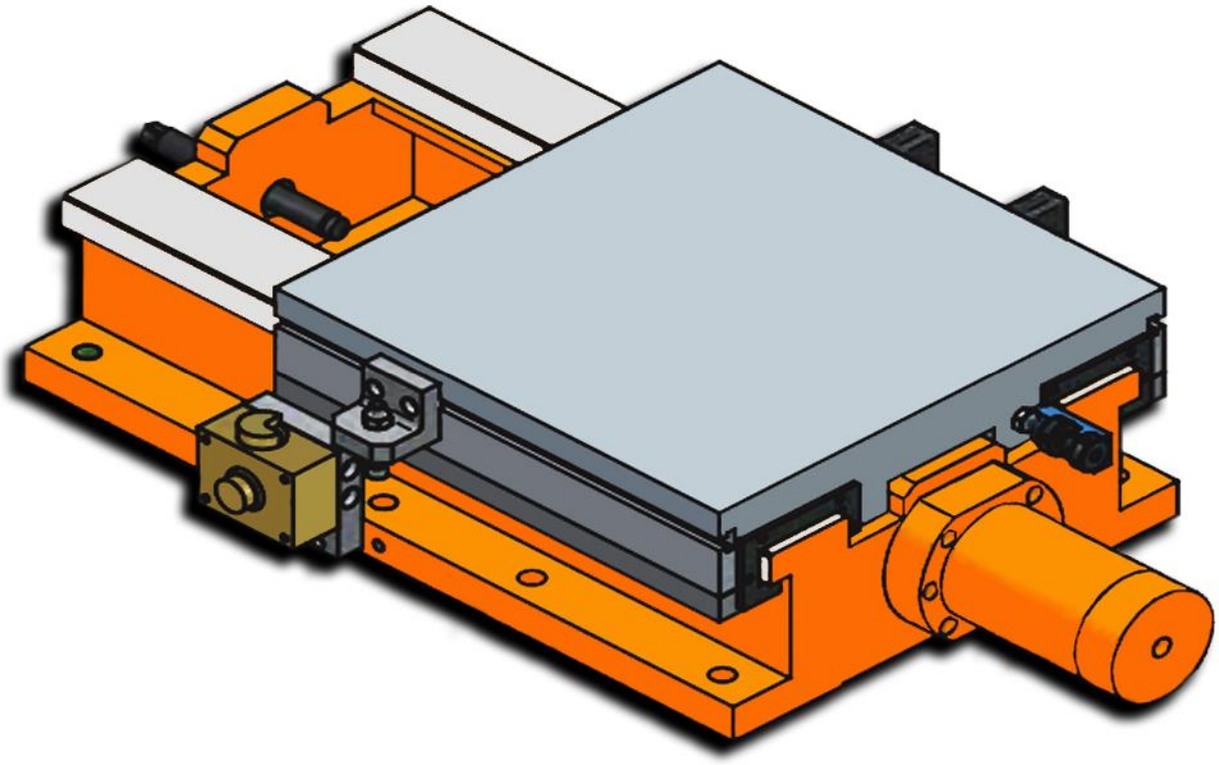

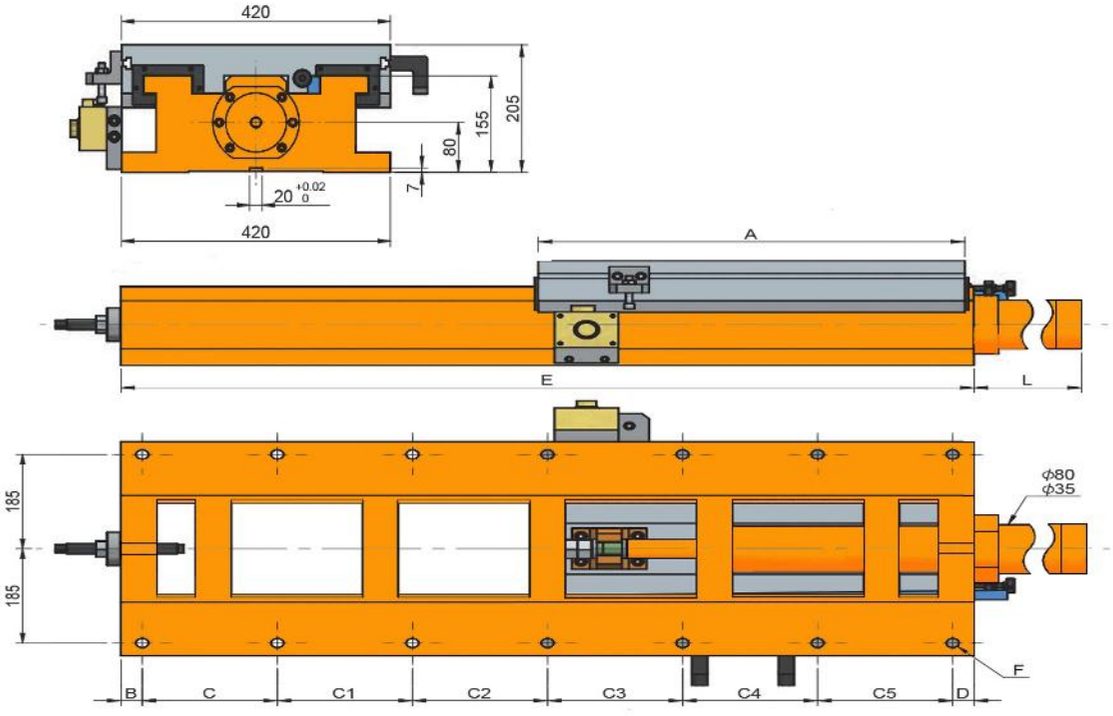
420
205
155
80
7
20 +0.02 0
420
A
E
L
185
185
ϕ80
ϕ35
F
B
C
C1
C2
C3
C4
C5
D

Características & Dimensiones

Modelo	HS420 420-670
Ancho Del Perfil	*420.00*
A	*420.00*
B	*35.00*
C	*140.00*
C1	*140.00*
C2	*140.00*
C3	*180.00*
C4	-
C5	-
D	*35.00*
E	*670.00*
Longitud Del Pistón	*195.00*
Longitud Total Del Dispositivo	*865.00*
Paso Del Tornillo Patrón	*10 - Ø18*
Carrera Máxima De La Corredera	*230.00*
Peso Total Del Dispositivo *(Kg)*	*230.00*

**** Redondez ≤ 0.003.*

***** Todas las dimensiones están dadas en milímetros.*

HS420-520/940

Corredera Con Movimiento Hidráulico

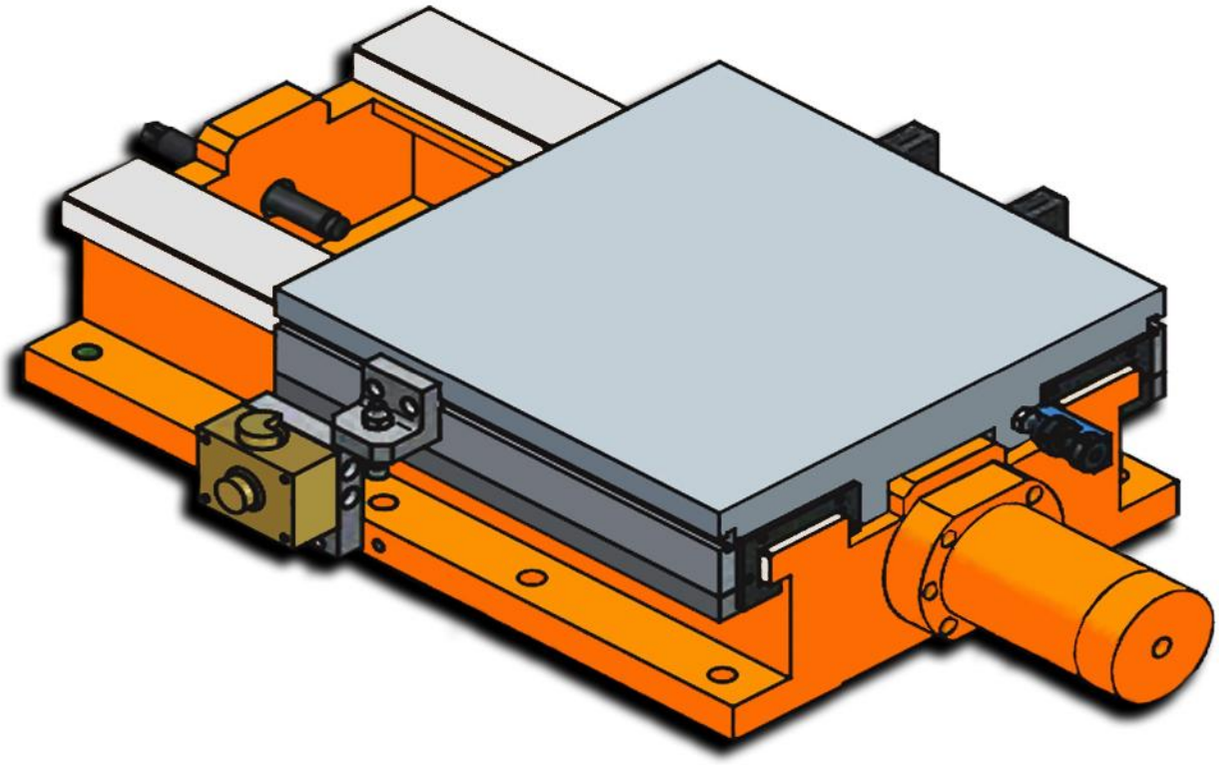

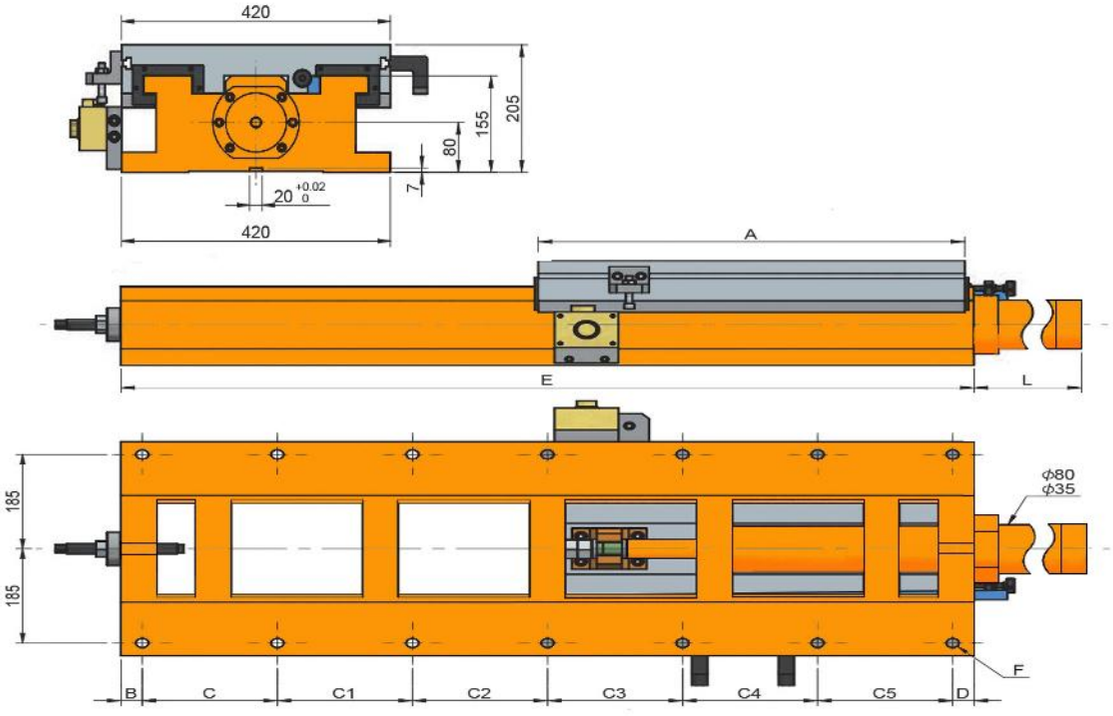
420
205
155
80
7
20 +0.02 0
420
A
E
L
185
185
ϕ80
ϕ35
F
B
C
C1
C2
C3
C4
C5
D

Características & Dimensiones

Modelo	HS420 520-940
Ancho Del Perfil	***420.00***
A	***520.00***
B	***35.00***
C	***175.00***
C1	***175.00***
C2	***175.00***
C3	***175.00***
C4	***175.00***
C5	-
D	***30.00***
E	***940.00***
Longitud Del Pistón	***265.00***
Longitud Total Del Dispositivo	***1,205.00***
Paso Del Tornillo Patrón	***12 - Ø18***
Carrera Máxima De La Corredera	***400.00***
Peso Total Del Dispositivo ***(Kg)***	***292.00***

**** Redondez ≤ 0.003.*

***** Todas las dimensiones están dadas en milímetros.*

HS420-600/1200

Corredera Con Movimiento Hidráulico

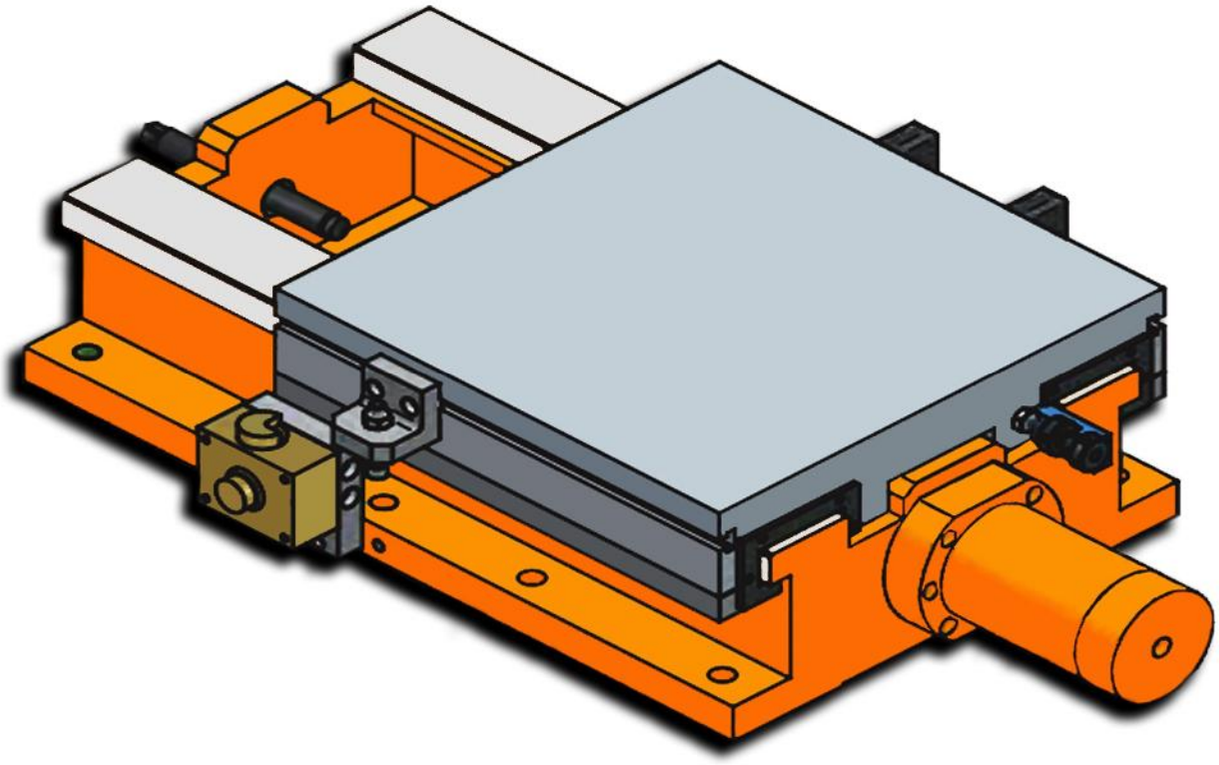

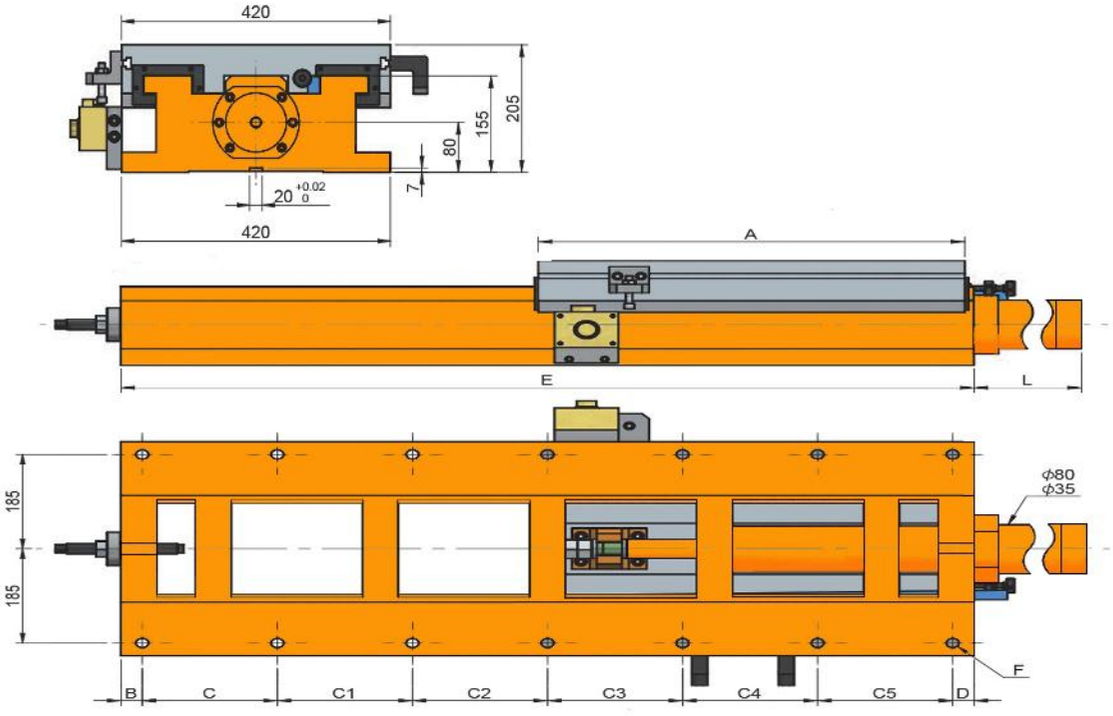
420
205
155
80
7
20 +0.02 0
420
A
E
L
185
185
ϕ80
ϕ35
F
B
C
C1
C2
C3
C4
C5
D

Características & Dimensiones

Modelo	HS420 600-1200
Ancho Del Perfil	*420.00*
A	*600.00*
B	*30.00*
C	*190.00*
C1	*190.00*
C2	*190.00*
C3	*190.00*
C4	*190.00*
C5	*190.00*
D	*30.00*
E	*1,200.00*
Longitud Del Pistón	*365.00*
Longitud Total Del Dispositivo	*1,565.00*
Paso Del Tornillo Patrón	*14 - Ø18*
Carrera Máxima De La Corredera	*580.00*
Peso Total Del Dispositivo ***(Kg)***	*323.00*

**** Redondez ≤ 0.003.*

***** Todas las dimensiones están dadas en milímetros.*

HS500-520/885

Corredera Con Movimiento Hidráulico

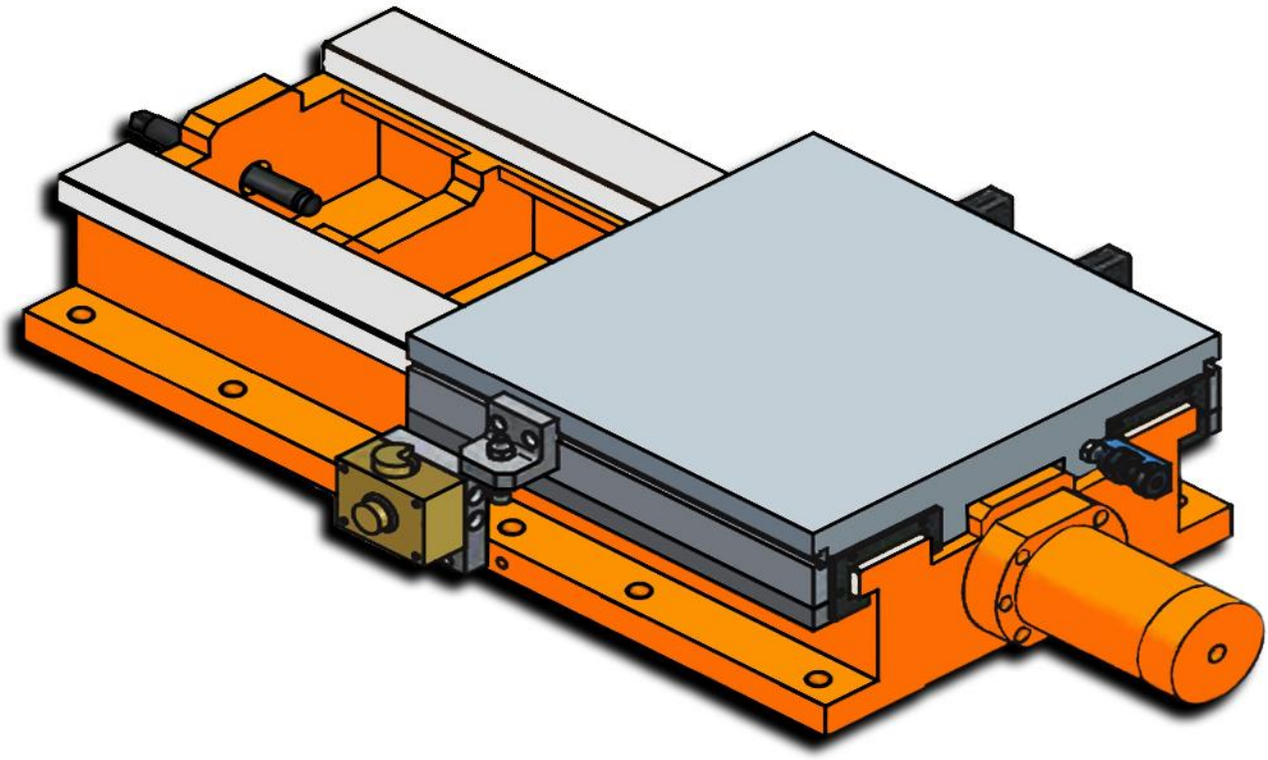

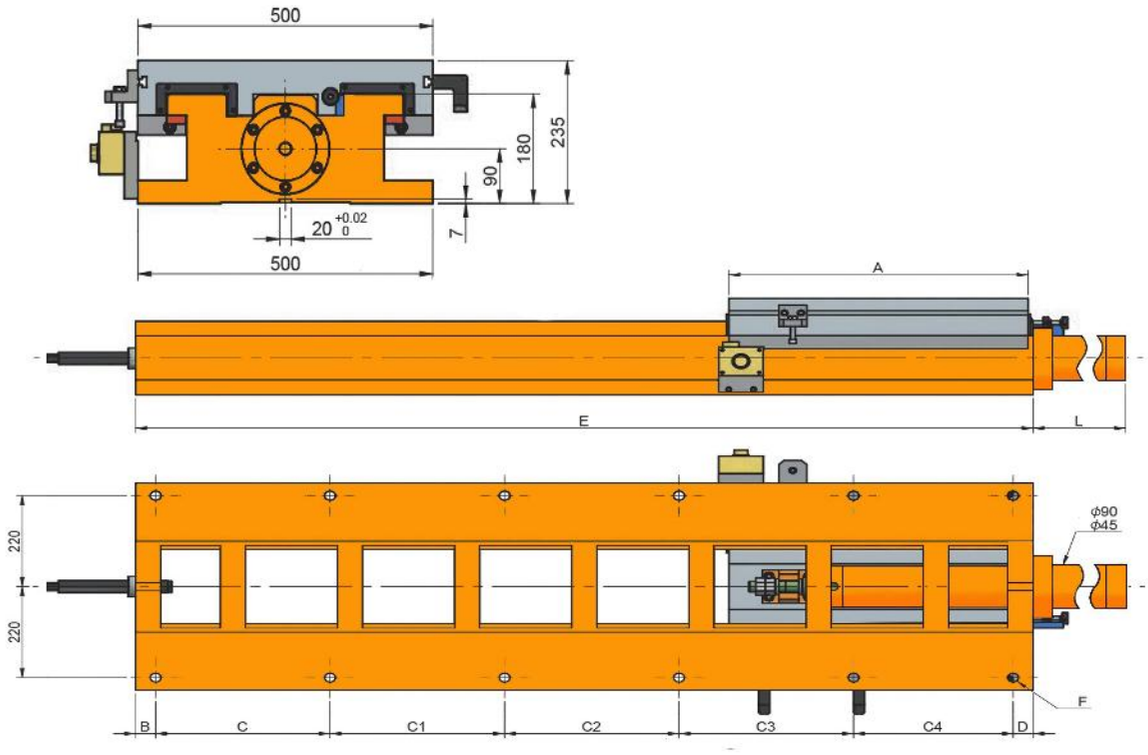
500
235
180
90
7
20 +0.02 0
500
A
E
L
220
220
ϕ90
ϕ45
F
B
C
C1
C2
C3
C4
D

Características & Dimensiones

Modelo	HS500-520/885
Ancho Del Perfil	*500.00*
A	*520.00*
B	*40.00*
C	*220.00*
C1	*220.00*
C2	*220.00*
C3	*145.00*
C4	-
C5	-
D	*40.00*
E	*885.00*
Longitud Del Pistón	*194.00*
Longitud Total Del Dispositivo	*1,079.00*
Paso Del Tornillo Patrón	*10 - Ø22*
Carrera Máxima De La Corredera	*345.00*
Peso Total Del Dispositivo ***(Kg)***	*422.00*

**** Redondez ≤ 0.003.*

***** Todas las dimensiones están dadas en milímetros.*

HS500-600/1200

Corredera Con Movimiento Hidráulico

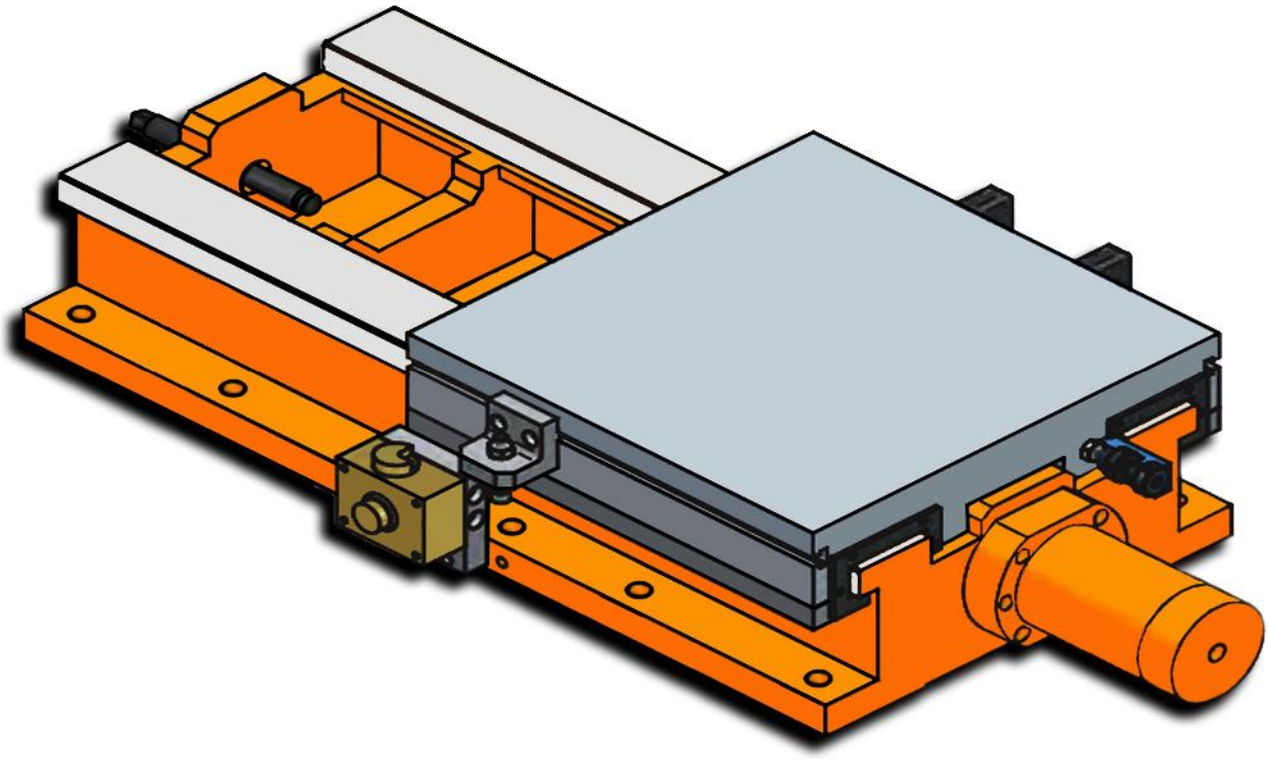

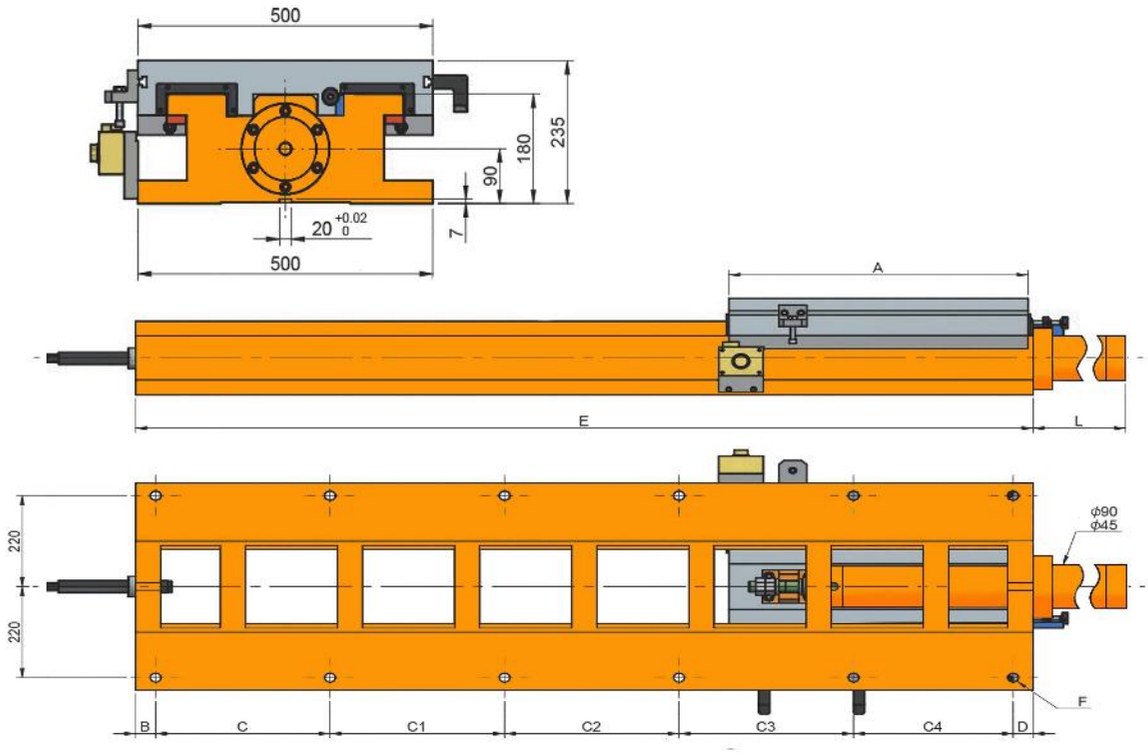
500
235
180
90
7
20 +0.02 0
500
A
E
L
220
220
ϕ90
ϕ45
F
B
C
C1
C2
C3
C4
D

Características & Dimensiones

Modelo	HS500-600/1200
Ancho Del Perfil	*500.00*
A	*600.00*
B	*40.00*
C	*220.00*
C1	*220.00*
C2	*220.00*
C3	*220.00*
C4	*240.00*
C5	-
D	*40.00*
E	*1,200.00*
Longitud Del Pistón	*349.00*
Longitud Total Del Dispositivo	*1,549.00*
Paso Del Tornillo Patrón	*12 - Ø22*
Carrera Máxima De La Corredera	*580.00*
Peso Total Del Dispositivo ***(Kg)***	*515.00*

**** Redondez ≤ 0.003.*

***** Todas las dimensiones están dadas en milímetros.*

HS500-600/1800

Corredera Con Movimiento Hidráulico

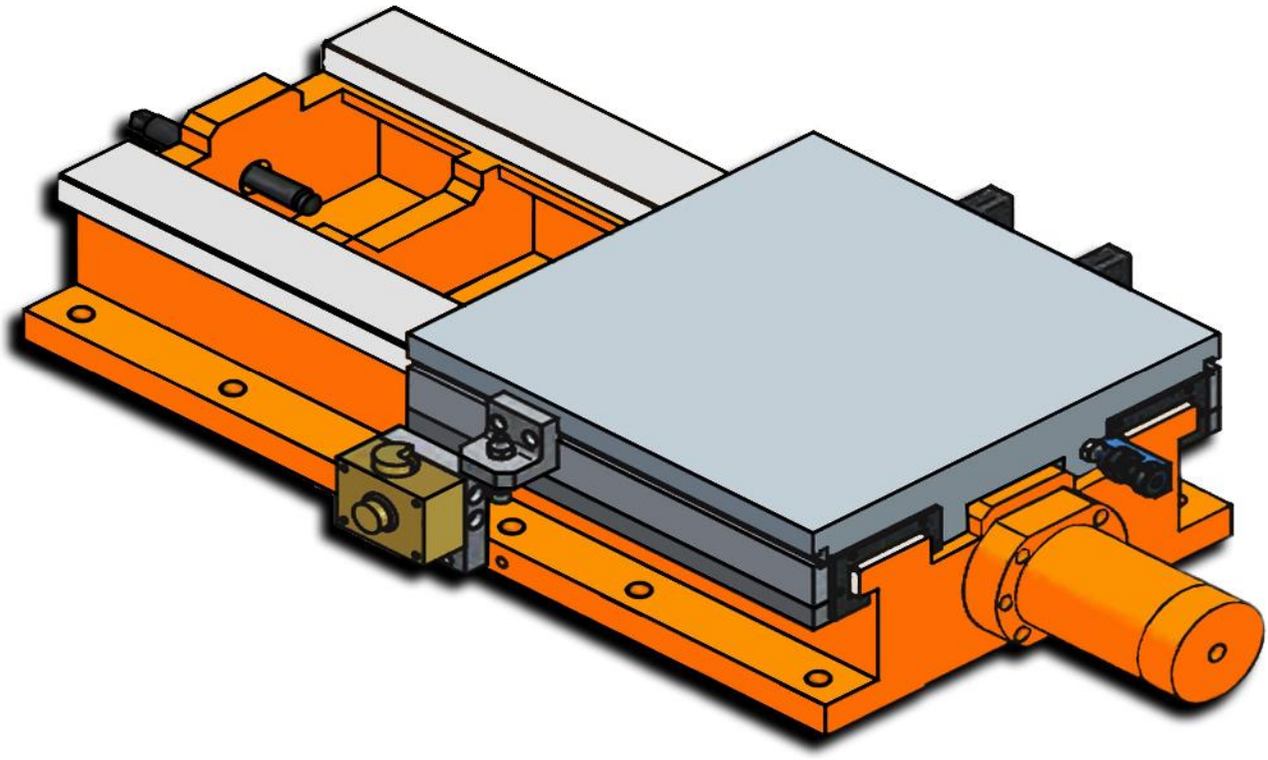

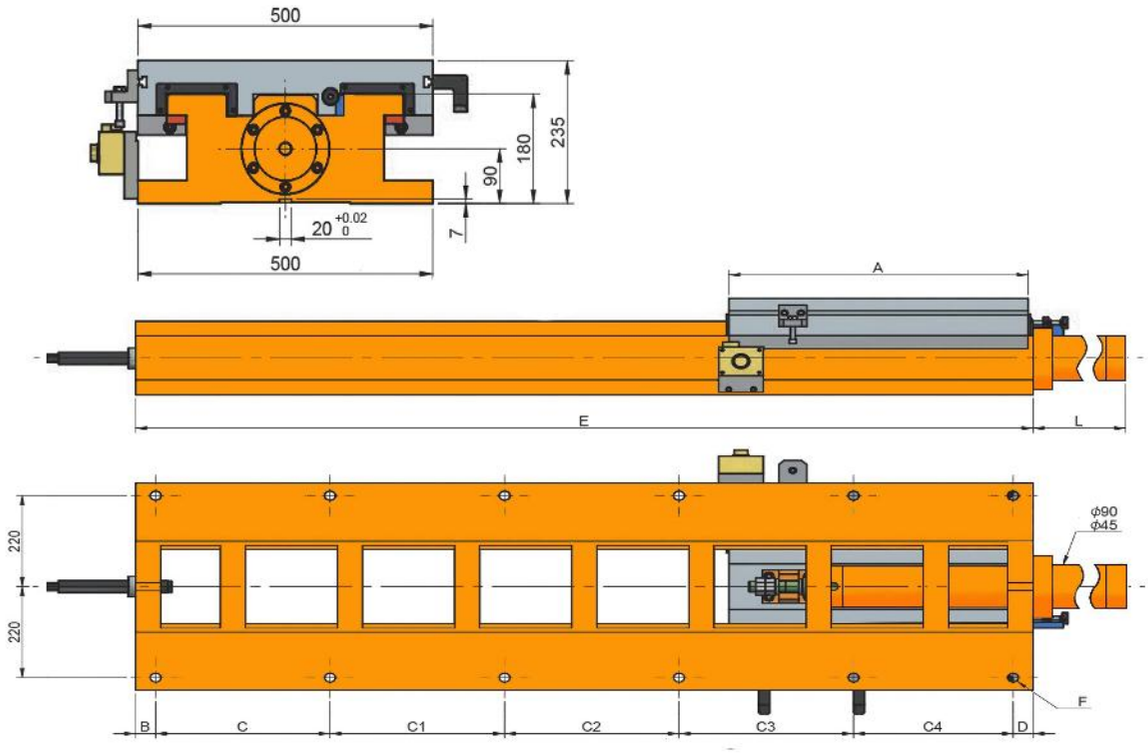
500
235
180
90
7
20 +0.02 0
500
A
E
L
220
220
ϕ90
ϕ45
F
B
C
C1
C2
C3
C4
D

Características & Dimensiones

Modelo	HS500-600/1800
Ancho Del Perfil	*500.00*
A	*600.00*
B	*40.00*
C	*350.00*
C1	*350.00*
C2	*350.00*
C3	*350.00*
C4	*320.00*
C5	-
D	*40.00*
E	*1,800.00*
Longitud Del Pistón	*944.00*
Longitud Total Del Dispositivo	*2,744.00*
Paso Del Tornillo Patrón	*12 - Ø22*
Carrera Máxima De La Corredera	*1,180.00*
Peso Total Del Dispositivo ***(Kg)***	*655.00*

**** Redondez ≤ 0.003.*

***** Todas las dimensiones están dadas en milímetros.*

HS600-520/885

Corredera Con Movimiento Hidráulico

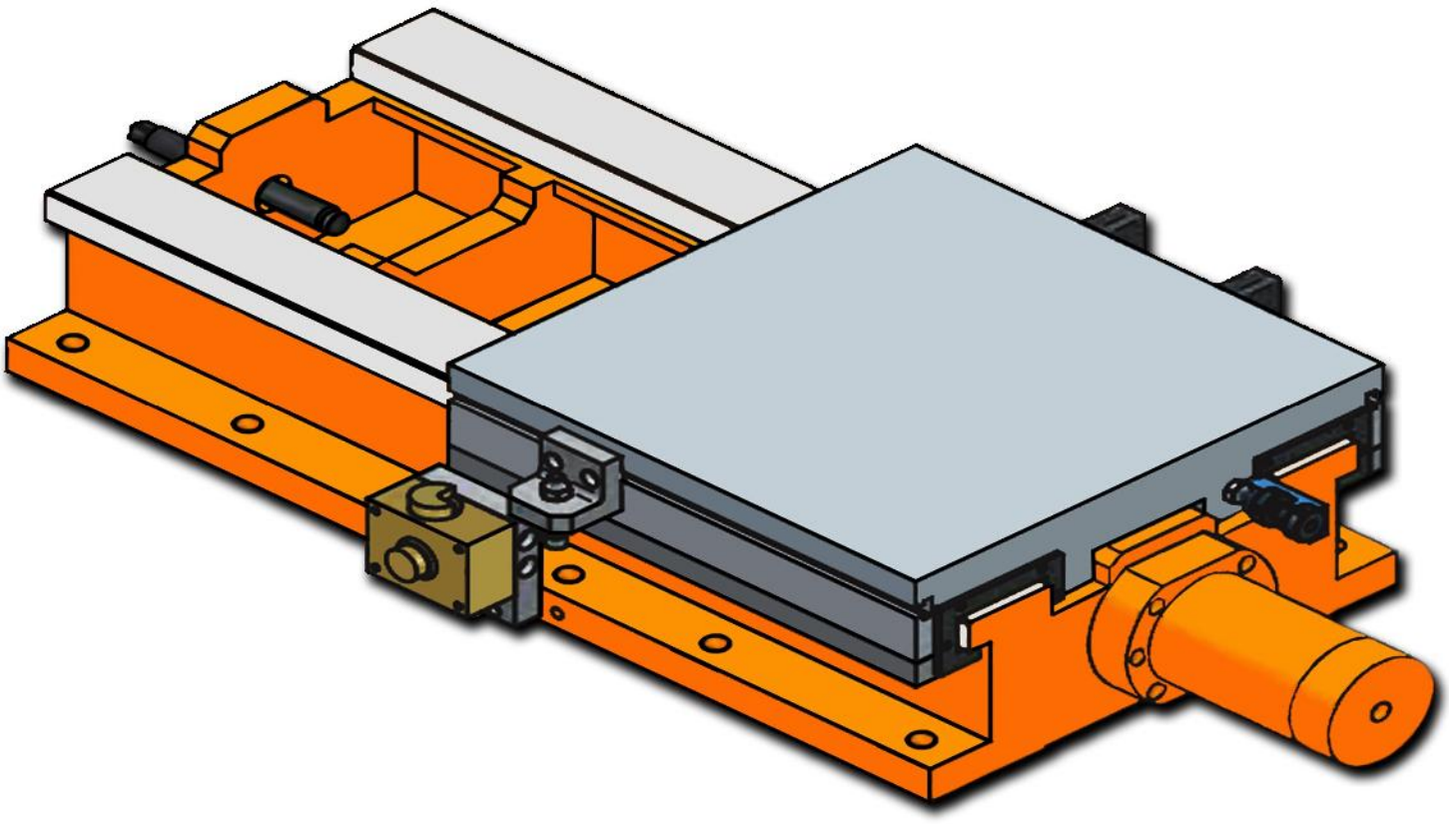

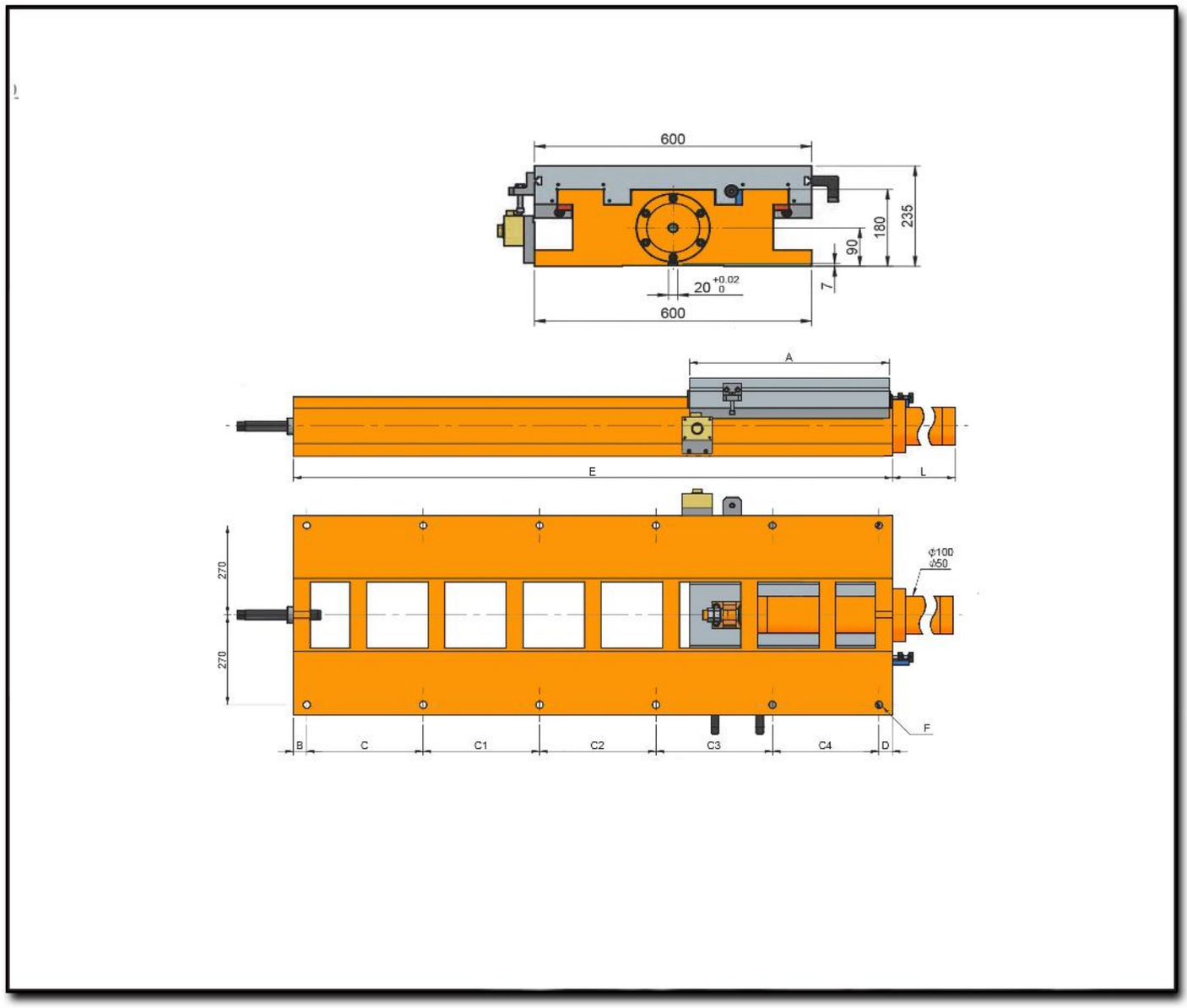
600
235
180
90
7
20 +0.02 0
600
A
E
L
270
270
Φ100
Φ50
F
B
C
C1
C2
C3
C4
D

Características & Dimensiones

Modelo	HS600-520/885
Ancho Del Perfil	*600.00*
A	*520.00*
B	*40.00*
C	*220.00*
C1	*220.00*
C2	*220.00*
C3	*145.00*
C4	-
C5	-
D	*40.00*
E	*885.00*
Longitud Del Pistón	*195.00*
Longitud Total Del Dispositivo	*1,080.00*
Paso Del Tornillo Patrón	*10 - Ø22*
Carrera Máxima De La Corredera	*345.00*
Peso Total Del Dispositivo ***(Kg)***	*455.00*

**** Redondez ≤ 0.003.*

***** Todas las dimensiones están dadas en milímetros.*

HS600-600/1200

Corredera Con Movimiento Hidráulico

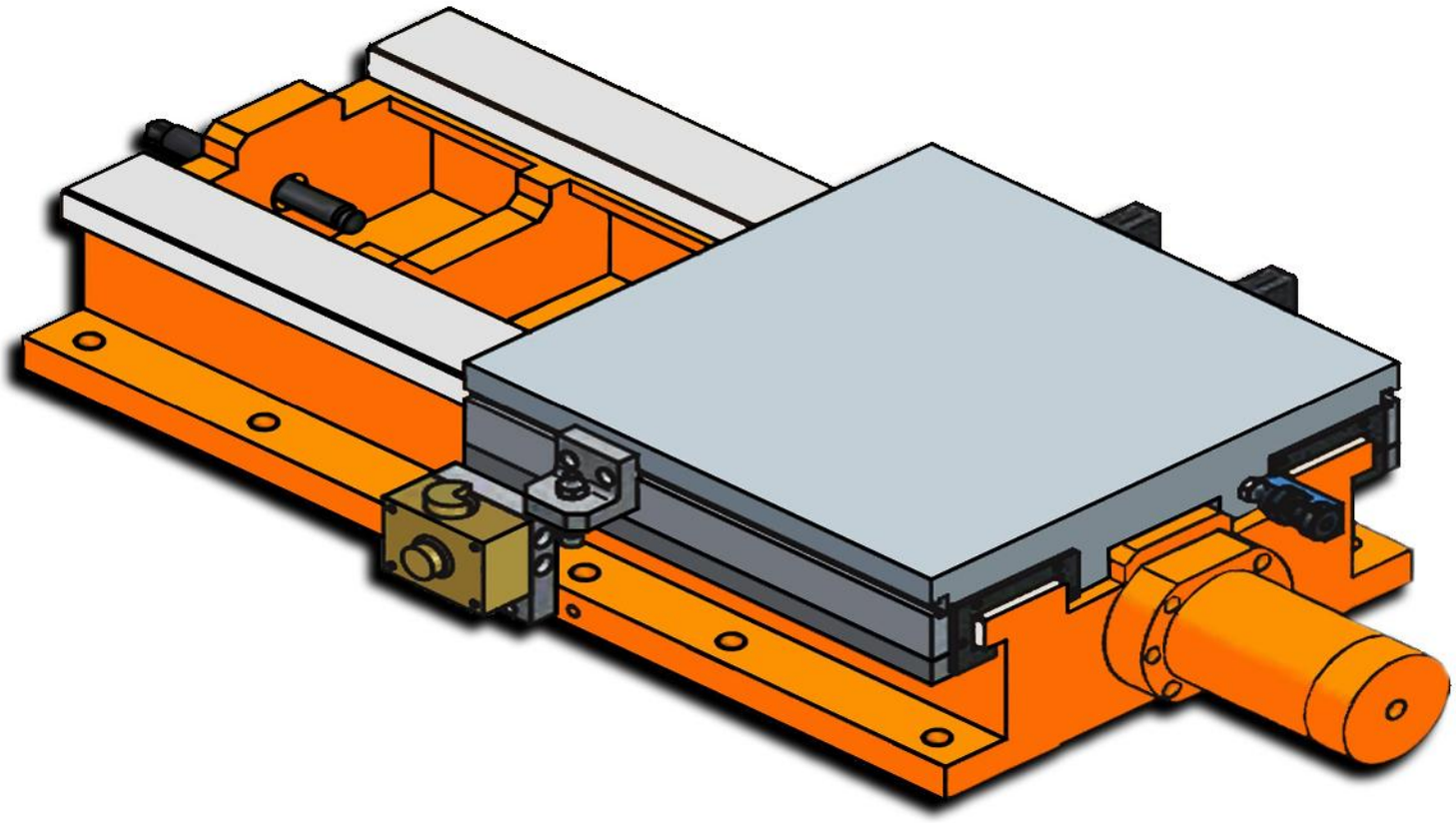

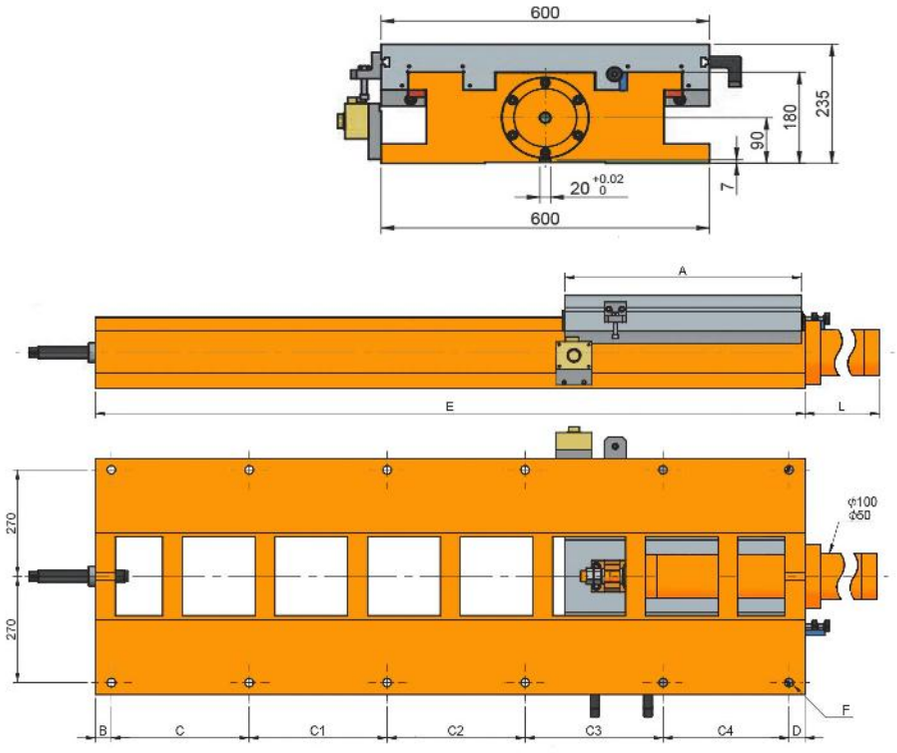
600
235
180
90
7
20 +0.02 0
600
A
E
L
270
270
Φ100
Φ50
F
B
C
C1
C2
C3
C4
D

Características & Dimensiones

Modelo	HS600-600/1200
Ancho Del Perfil	*600.00*
A	*600.00*
B	*40.00*
C	*220.00*
C1	*220.00*
C2	*220.00*
C3	*220.00*
C4	*240.00*
C5	-
D	*40.00*
E	*1,200.00*
Longitud Del Pistón	*364.00*
Longitud Total Del Dispositivo	*1,564.00*
Paso Del Tornillo Patrón	*12 - Ø22*
Carrera Máxima De La Corredera	*580.00*
Peso Total Del Dispositivo ***(Kg)***	*542.00*

**** Redondez ≤ 0.003.*

***** Todas las dimensiones están dadas en milímetros.*

HS600-600/1800

Corredera Con Movimiento Hidráulico

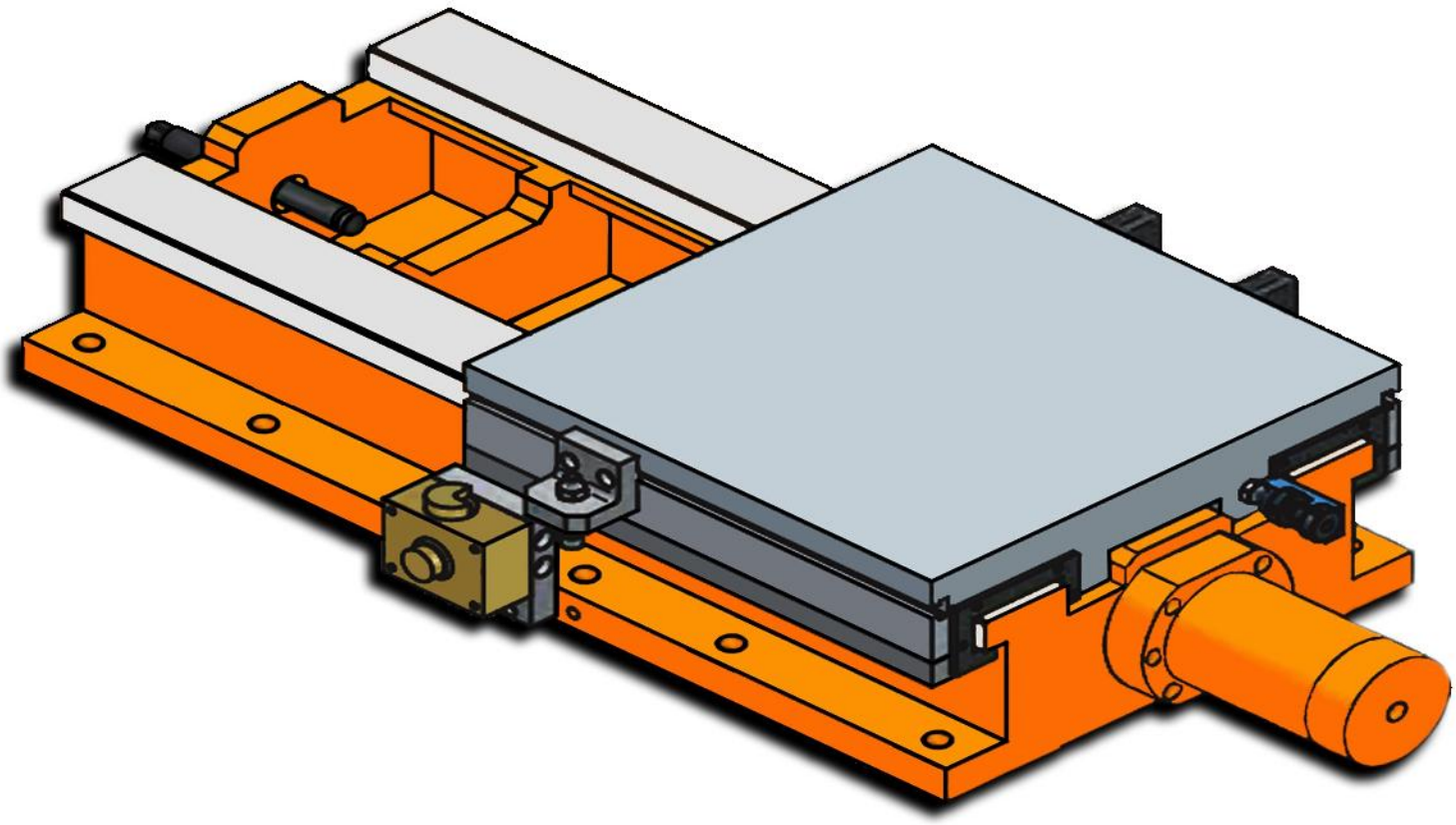

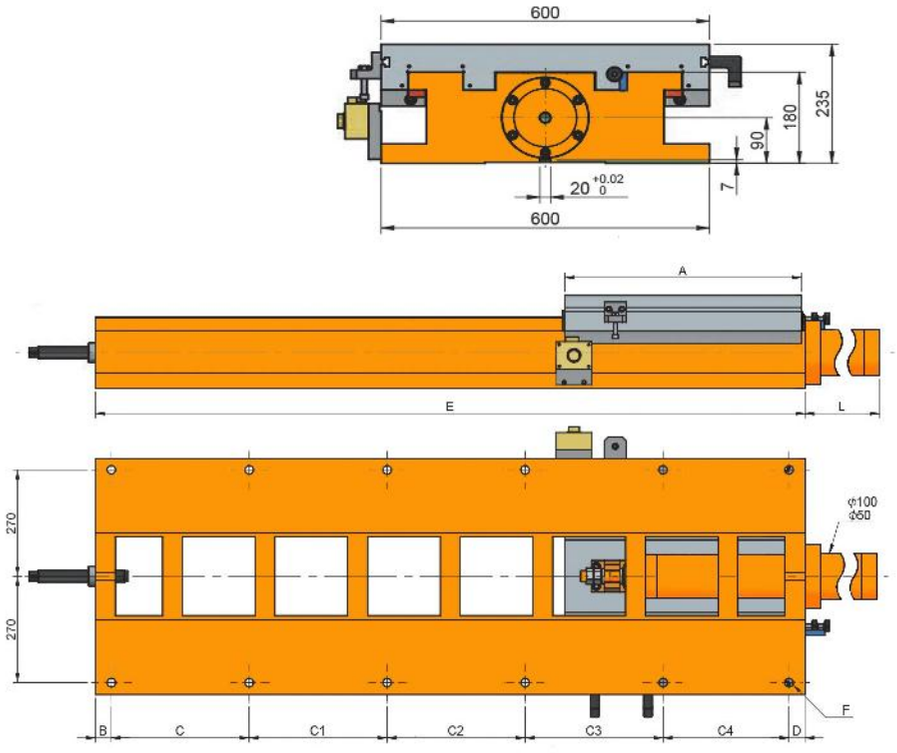
600
235
180
90
7
20 +0.02 0
600
A
E
L
270
270
Φ100
Φ50
F
B
C
C1
C2
C3
C4
D

Características & Dimensiones

Modelo	HS600-600/1800
Ancho Del Perfil	*600.00*
A	*600.00*
B	*40.00*
C	*350.00*
C1	*350.00*
C2	*350.00*
C3	*350.00*
C4	*320.00*
C5	-
D	*40.00*
E	*1,800.00*
Longitud Del Pistón	*964.00*
Longitud Total Del Dispositivo	*2,764.00*
Paso Del Tornillo Patrón	*12 - Ø22*
Carrera Máxima De La Corredera	*1,180.00*
Peso Total Del Dispositivo ***(Kg)***	*720.00*

**** Redondez ≤ 0.003.*

***** Todas las dimensiones están dadas en milímetros.*

SERIE HS-H

CORREDERAS CON MOVIMIENTO HIDRÁULICO DE ALTO DESEMPEÑO

HS250-300/420H

Corredera Con Movimiento Hidráulico

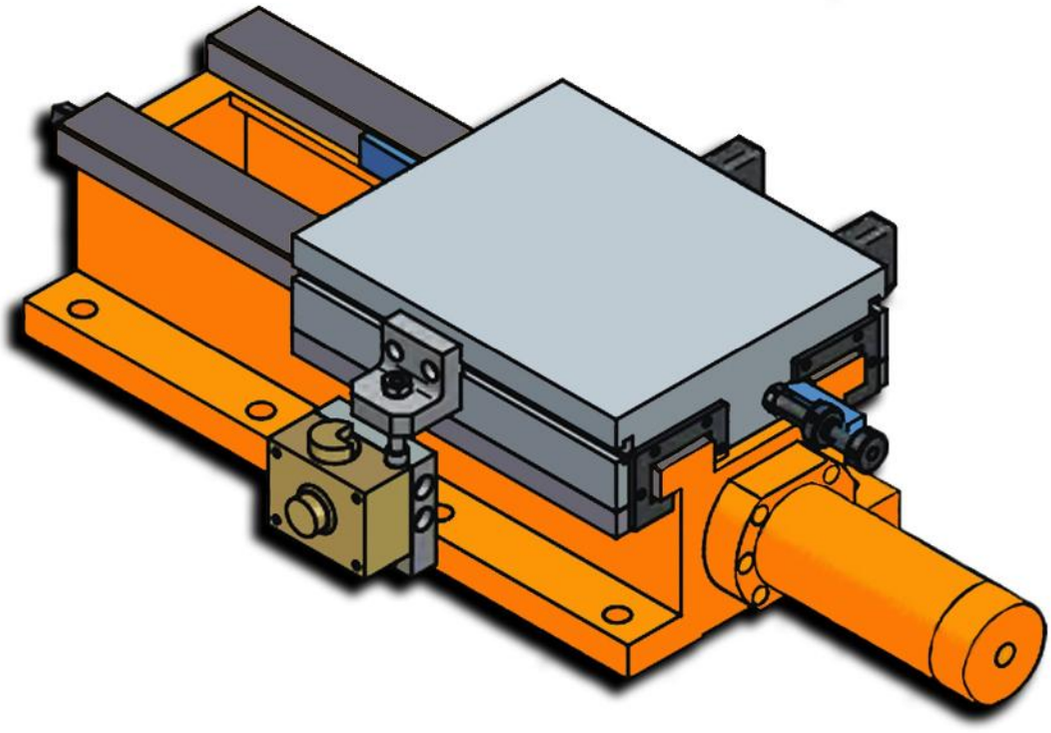

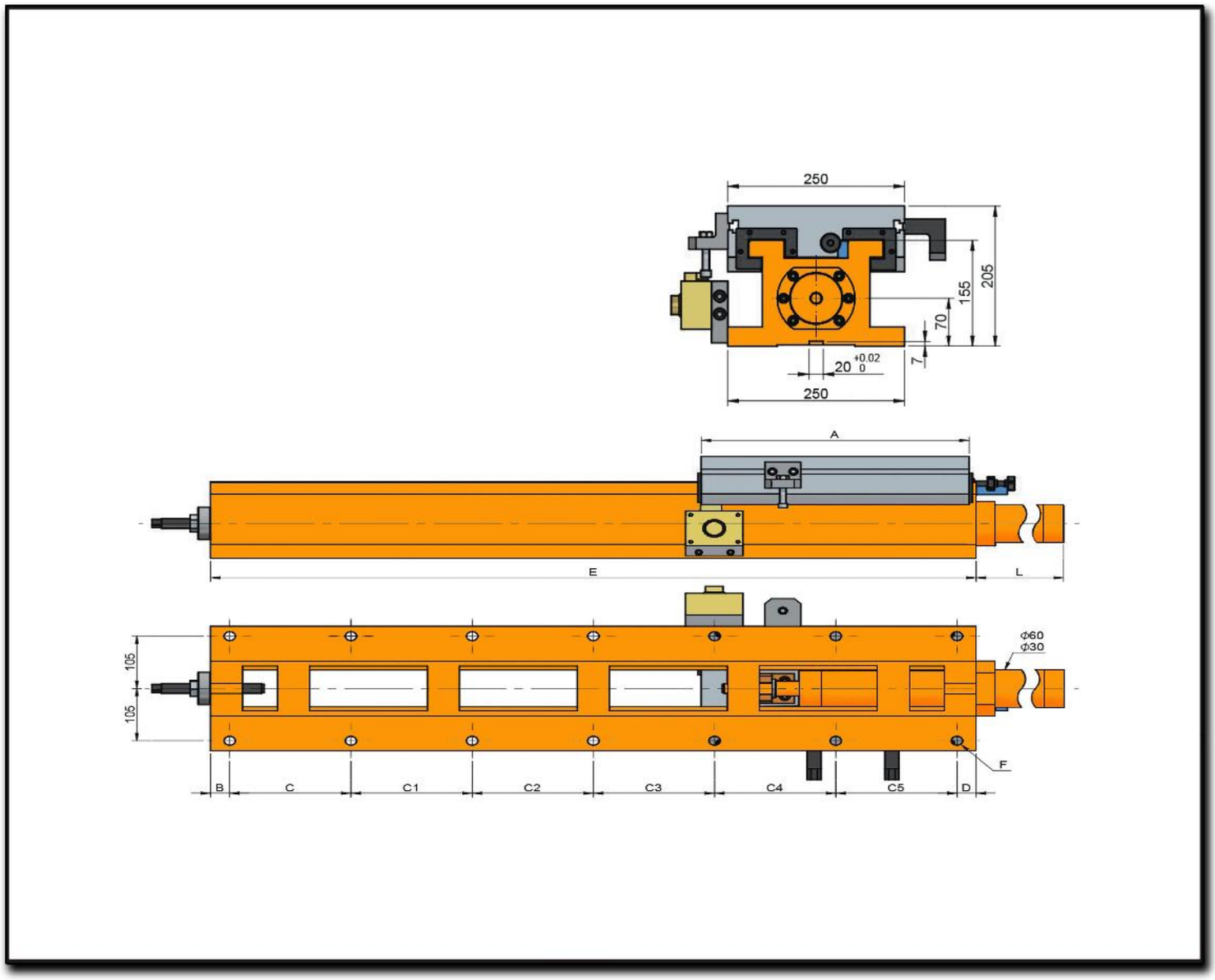
250
205
155
70
7
20 +0.02 0
250
A
E
L
105
105
Φ60
Φ30
F
B
C
C1
C2
C3
C4
C5
D

Características & Dimensiones

Modelo	HS250-300/420H
Ancho Del Perfil	***250.00***
A	***300.00***
B	***35.00***
C	***150.00***
C1	***200.00***
C2	-
C3	-
C4	-
C5	-
D	***35.00***
E	***420.00***
Longitud Del Pistón	***75.00***
Longitud Total Del Dispositivo	***495.00***
Paso Del Tornillo Patrón	***6 - Ø18***
Carrera Máxima De La Corredera	***100.00***
Peso Total Del Dispositivo ***(Kg)***	***92.00***

*** Redondez ≤ 0.003.

**** Todas las dimensiones estaban dadas en milímetros.

HS250-300/560H

Corredera Con Movimiento Hidráulico

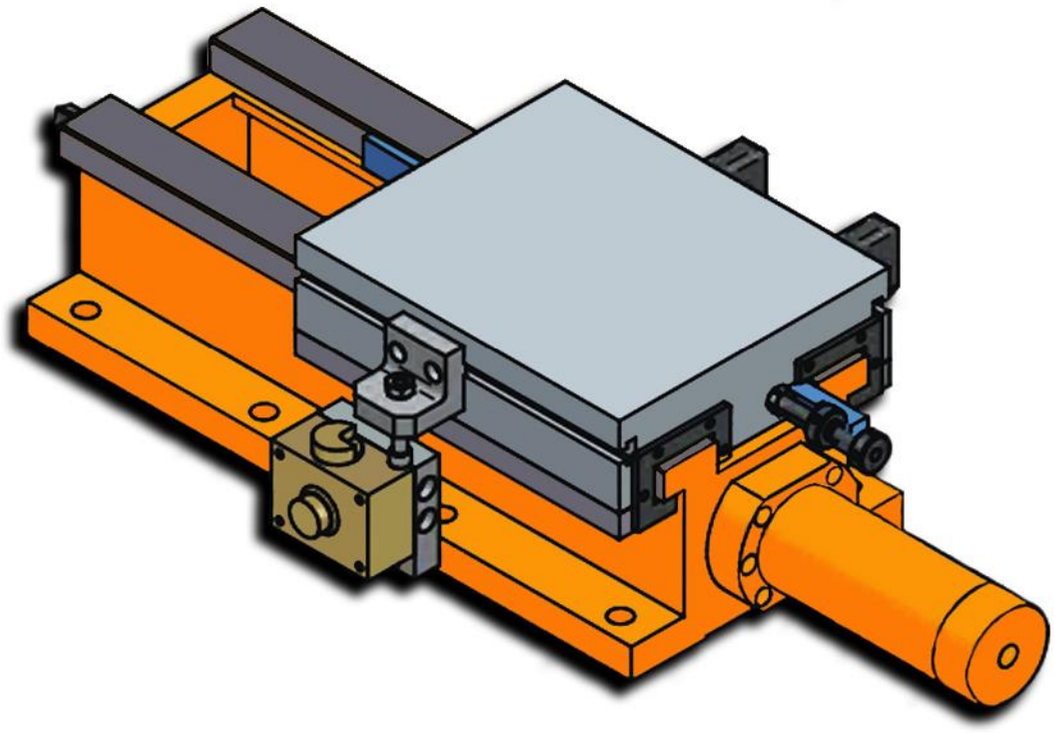

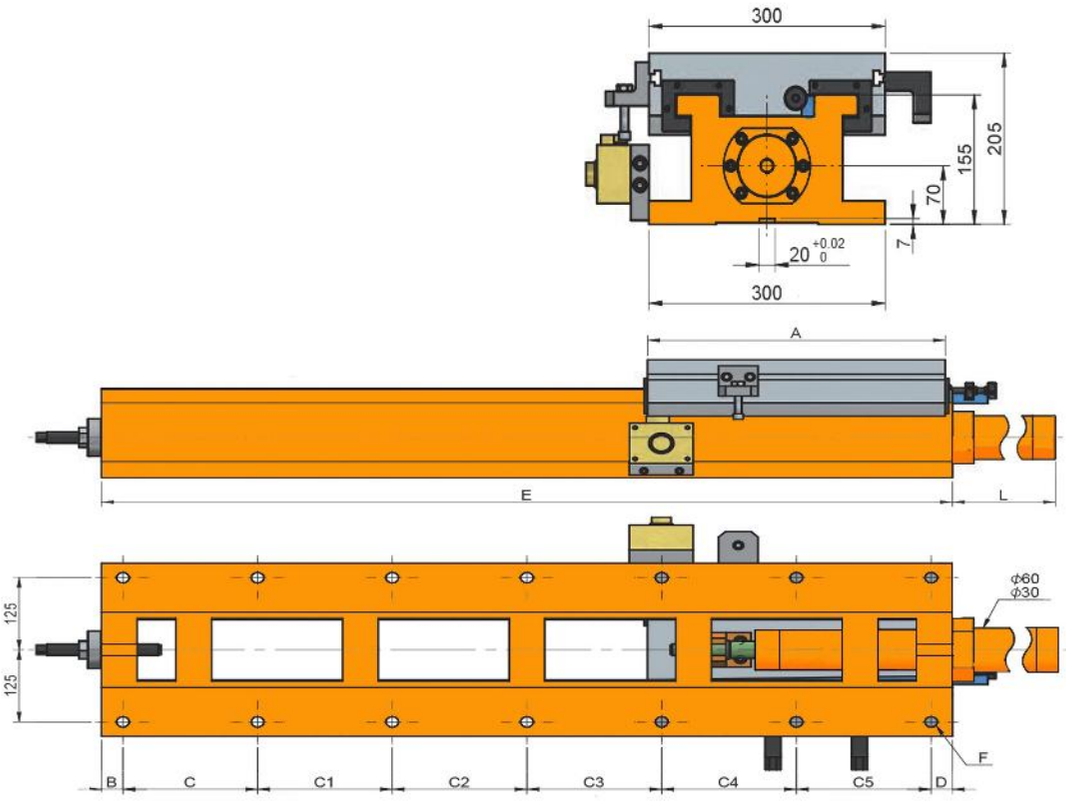
300
205
155
70
7
20 +0.02 0
300
A
E
L
ϕ60
ϕ30
125
125
F
B
C
C1
C2
C3
C4
C5
D

Características & Dimensiones

Modelo	HS250-300/560H
Ancho Del Perfil	***250.00***
A	***300.00***
B	***35.00***
C	***165.00***
C1	***165.00***
C2	***165.00***
C3	-
C4	-
C5	-
D	***30.00***
E	***560.00***
Longitud Del Pistón	***224.00***
Longitud Total Del Dispositivo	***784.00***
Paso Del Tornillo Patrón	***8 - Ø18***
Carrera Máxima De La Corredera	***240.00***
Peso Total Del Dispositivo ***(Kg)***	***100.00***

*** Redondez ≤ 0.003.

**** Todas las dimensiones estaban dadas en milímetros.

HS250-420/560H

Corredera Con Movimiento Hidráulico

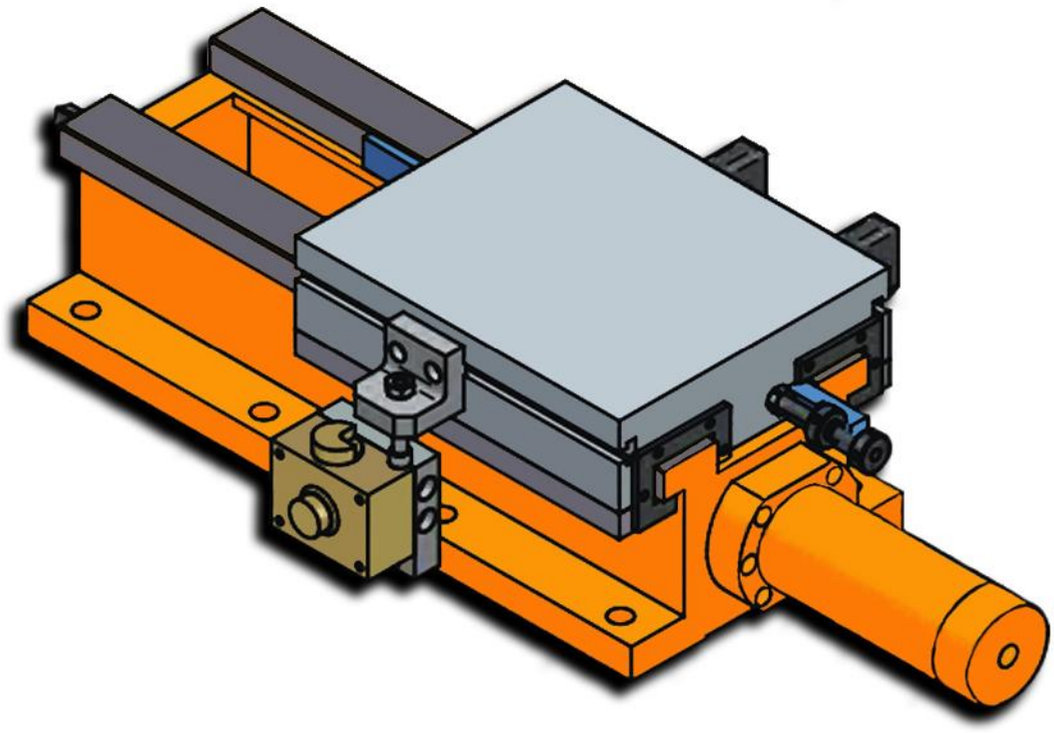

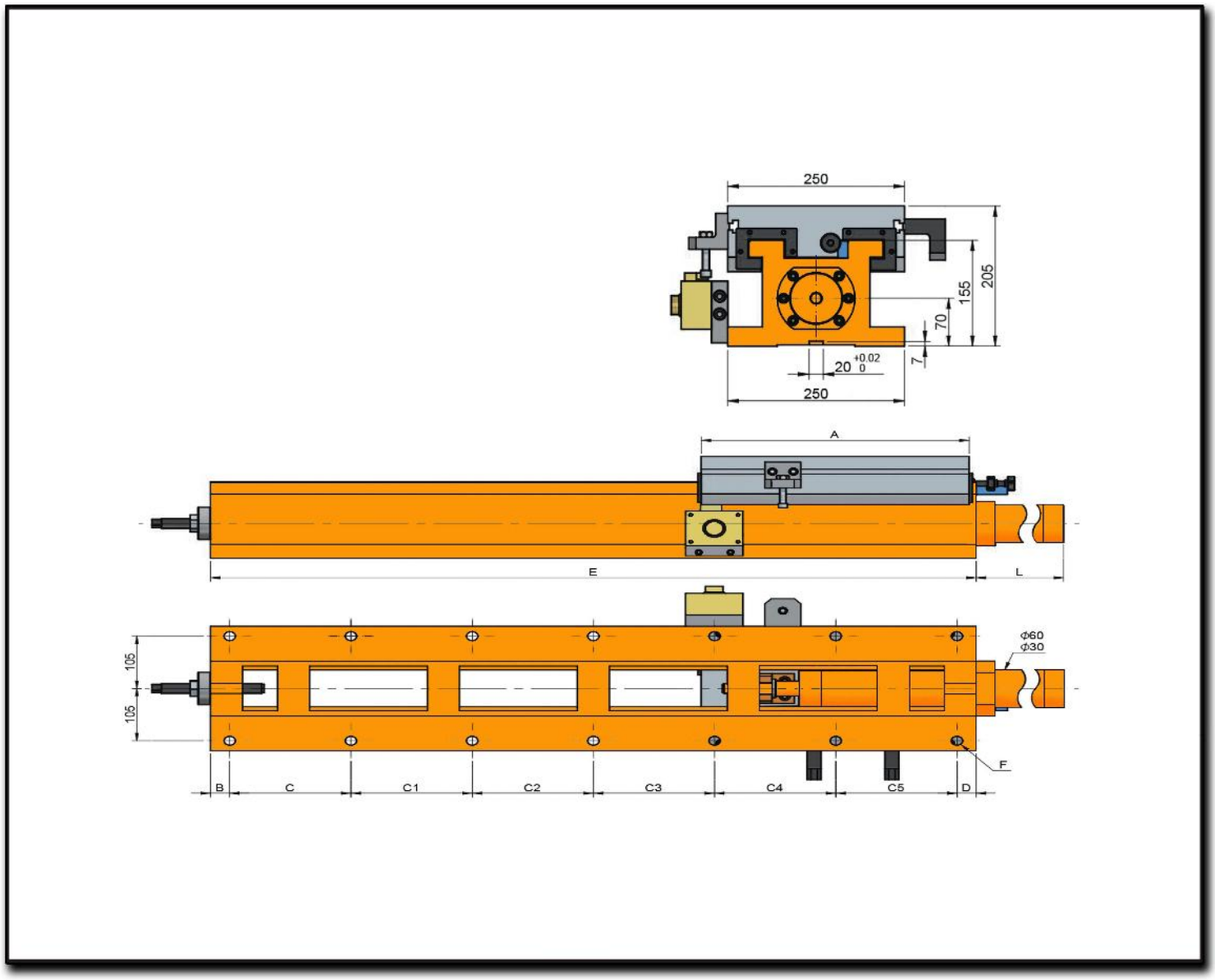
250
205
155
70
7
20 +0.02 0
250
A
E
L
105
105
Φ60
Φ30
F
B
C
C1
C2
C3
C4
C5
D

Características & Dimensiones

Modelo	HS250-420/560H
Ancho Del Perfil	***250.00***
A	***420.00***
B	***35.00***
C	***165.00***
C1	***165.00***
C2	***165.00***
C3	-
C4	-
C5	-
D	***30.00***
E	***560.00***
Longitud Del Pistón	***75.00***
Longitud Total Del Dispositivo	***635.00***
Paso Del Tornillo Patrón	***8 - Ø18***
Carrera Máxima De La Corredera	***120.00***
Peso Total Del Dispositivo ***(Kg)***	***108.00***

*** Redondez ≤ 0.003.

**** Todas las dimensiones estaban dadas en milímetros.

HS250-420/670

Corredera Con Movimiento Hidráulico

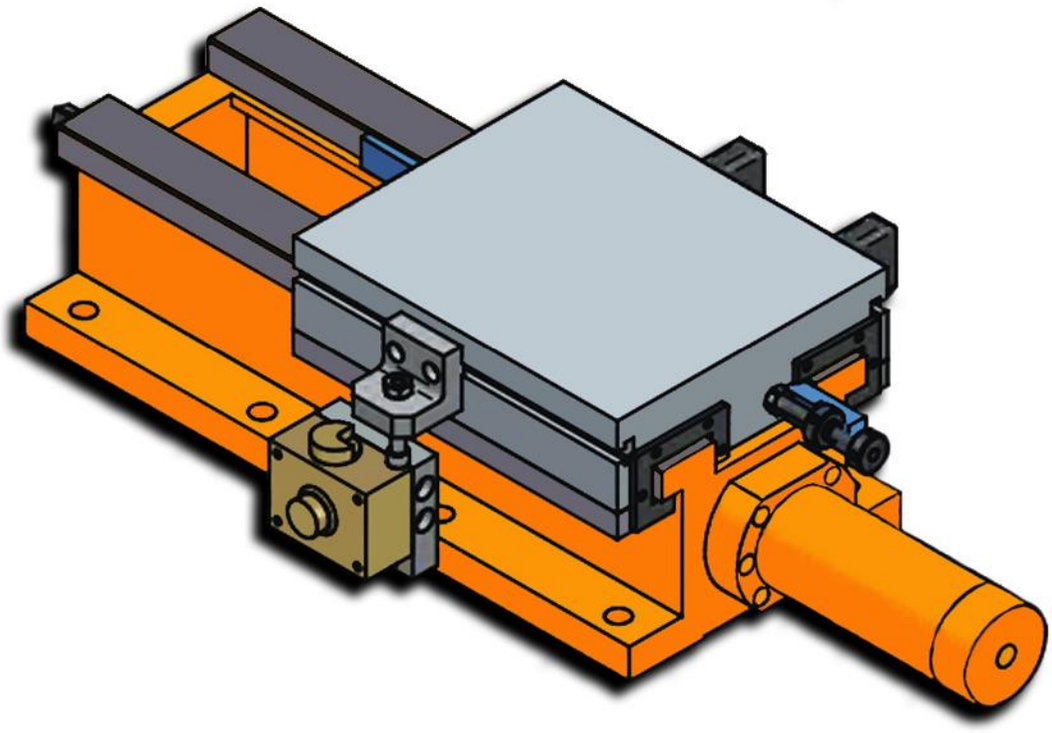

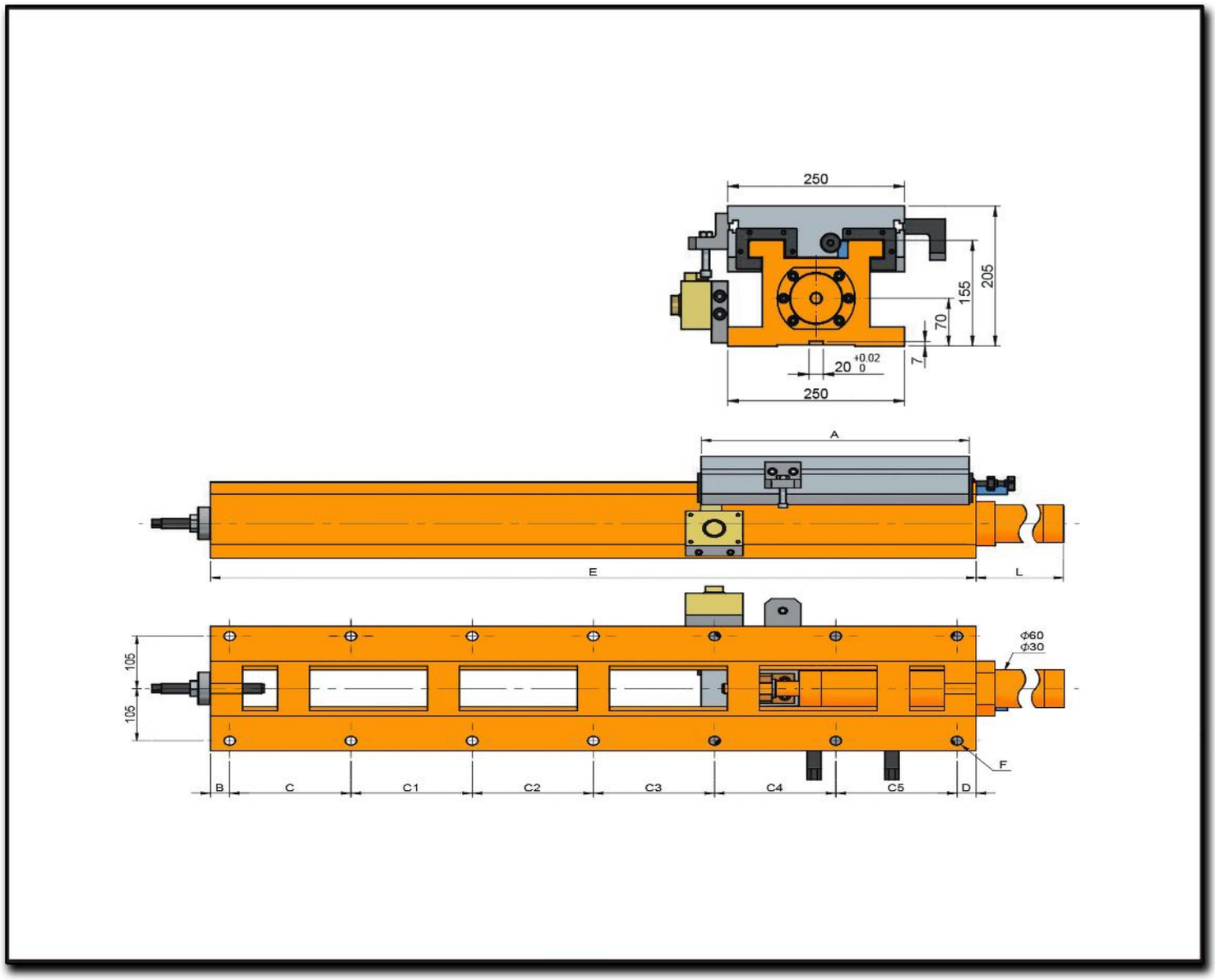
250
205
155
70
7
20 +0.02 0
250
A
E
L
105
105
Φ60
Φ30
F
B
C
C1
C2
C3
C4
C5
D

Características & Dimensiones

Modelo	HS250-420/670H
Ancho Del Perfil	***250.00***
A	***420.00***
B	***35.00***
C	***140.00***
C1	***140.00***
C2	***140.00***
C3	***180.00***
C4	-
C5	-
D	***35.00***
E	***670.00***
Longitud Del Pistón	***75.00***
Longitud Total Del Dispositivo	***745.00***
Paso Del Tornillo Patrón	***10 - Ø18***
Carrera Máxima De La Corredera	***230.00***
Peso Total Del Dispositivo ***(Kg)***	***130.00***

**** Redondez ≤ 0.003.*

***** Todas las dimensiones estaban dadas en milímetros.*

HS250-420/750H

Corredera Con Movimiento Hidráulico

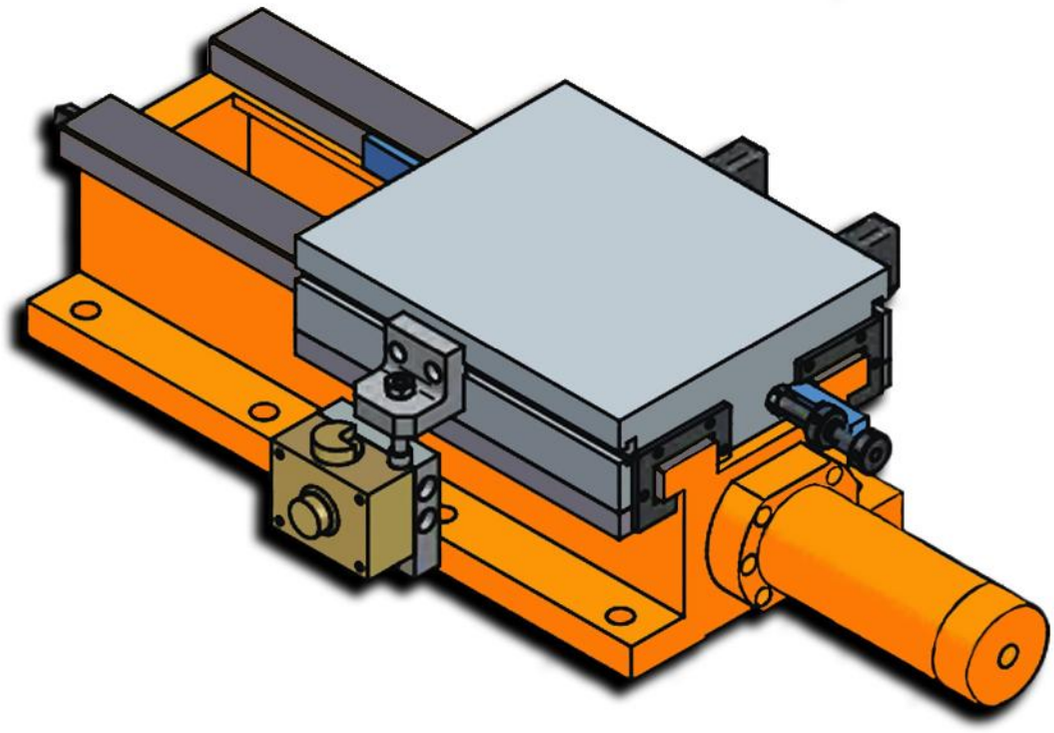

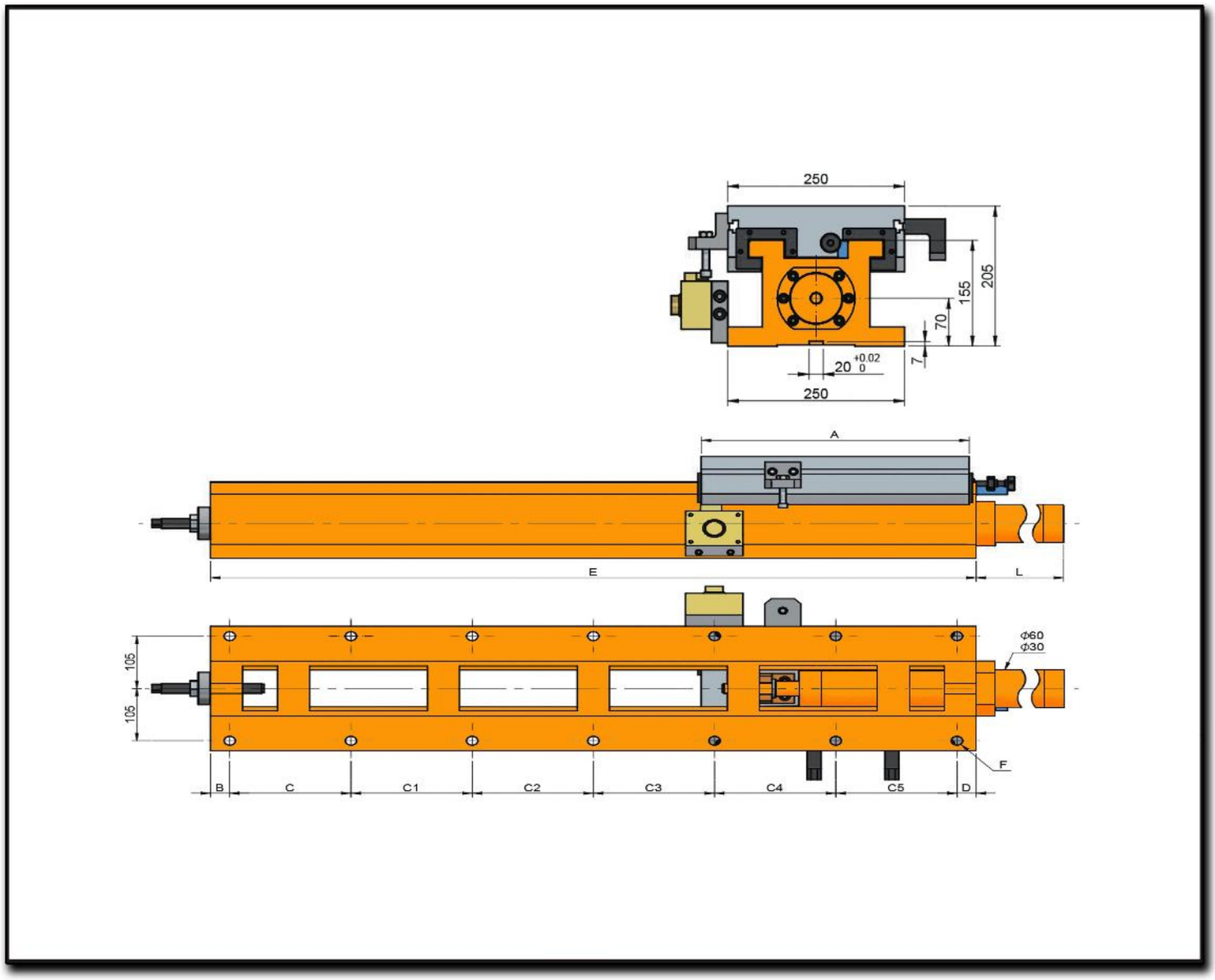
250
205
155
70
7
20 +0.02 0
250
A
E
L
105
105
Φ60
Φ30
F
B
C
C1
C2
C3
C4
C5
D

Características & Dimensiones

Modelo	HS250-420/750H
Ancho Del Perfil	*250.00*
A	*420.00*
B	*25.00*
C	*140.00*
C1	*140.00*
C2	*140.00*
C3	*140.00*
C4	*140.00*
C5	*-*
D	*25.00*
E	*750.00*
Longitud Del Pistón	*179.00*
Longitud Total Del Dispositivo	*929.00*
Paso Del Tornillo Patrón	*12 - Ø18*
Carrera Máxima De La Corredera	*310.00*
Peso Total Del Dispositivo *(Kg)*	*148.00*

**** Redondez ≤ 0.003.*

***** Todas las dimensiones estaban dadas en milímetros.*

HS250-420/940H

Corredera Con Movimiento Hidráulico

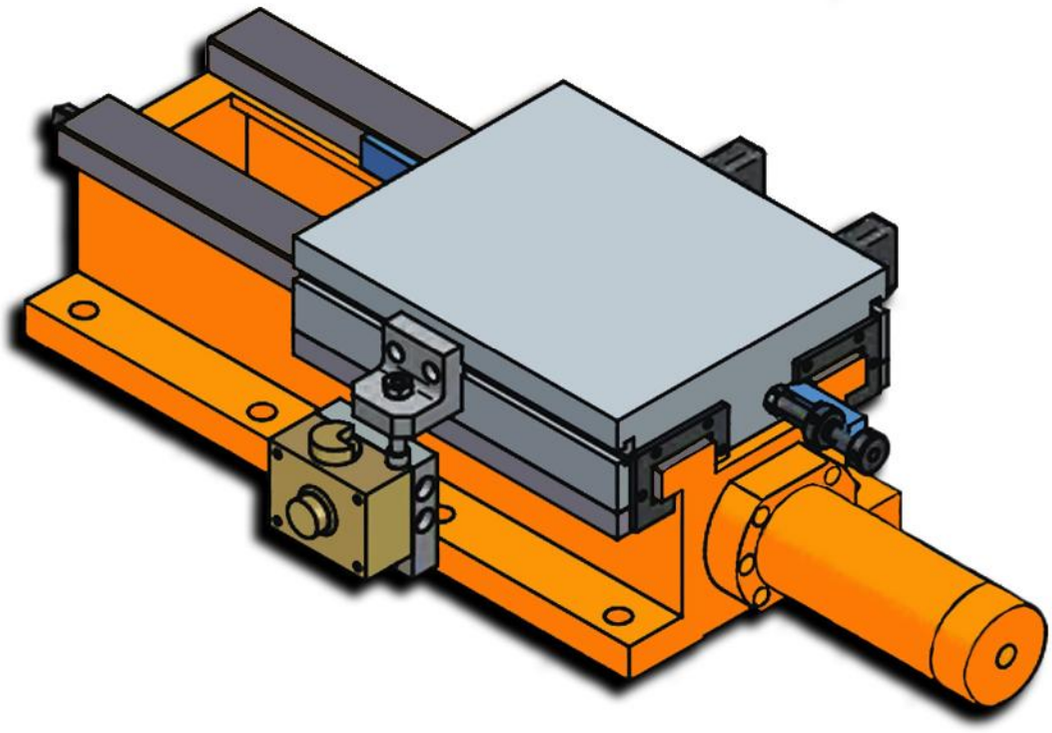

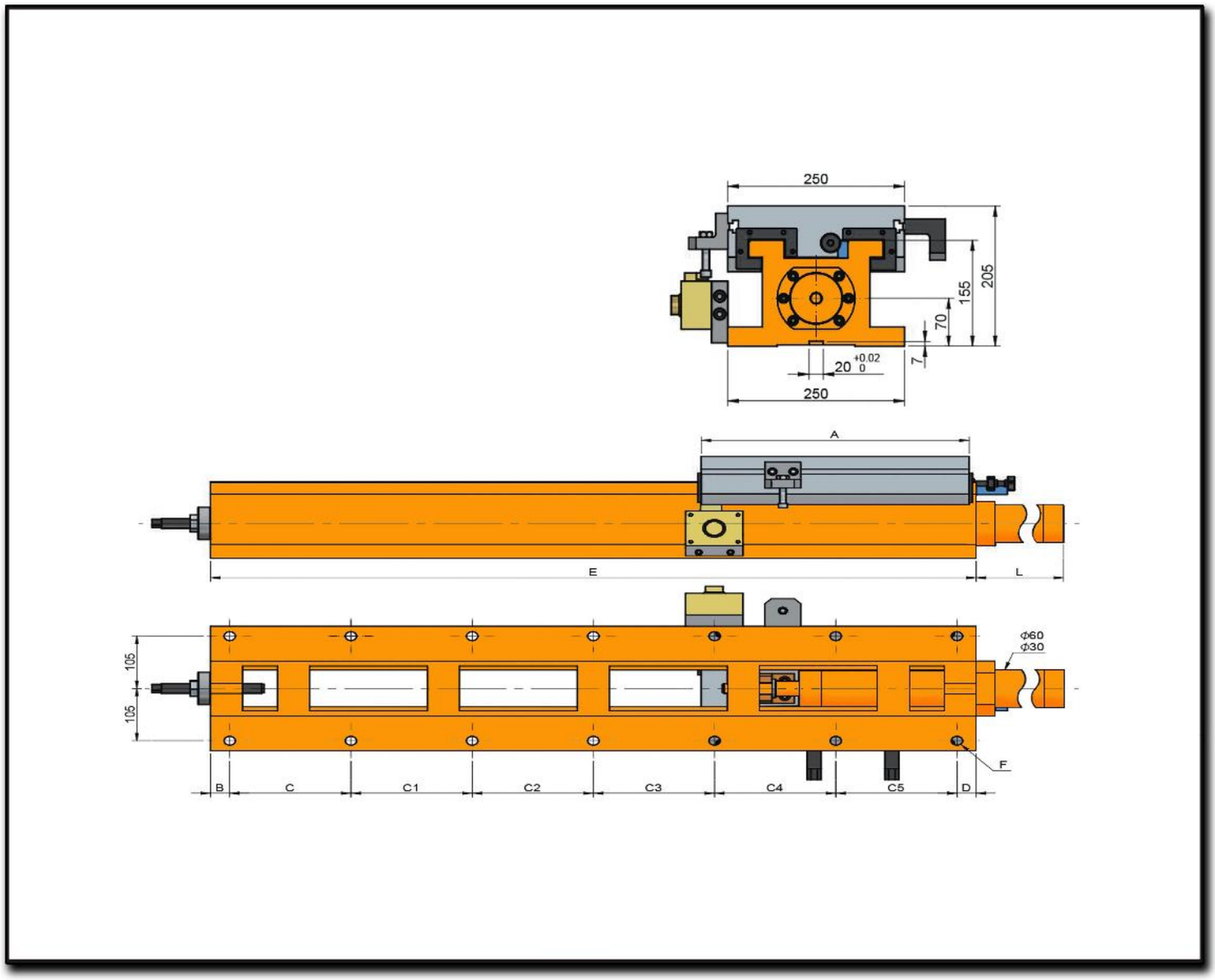
250
205
155
70
7
20 +0.02 0
250
A
E
L
105
105
Φ60
Φ30
F
B
C
C1
C2
C3
C4
C5
D

Características & Dimensiones

Modelo	HS250-420/940H
Ancho Del Perfil	***250.00***
A	***420.00***
B	***35.00***
C	***175.00***
C1	***175.00***
C2	***175.00***
C3	***175.00***
C4	***175.00***
C5	***-***
D	***30.00***
E	***940.00***
Longitud Del Pistón	***368.00***
Longitud Total Del Dispositivo	***1,308.00***
Paso Del Tornillo Patrón	***12 - Ø18***
Carrera Máxima De La Corredera	***500.00***
Peso Total Del Dispositivo ***(Kg)***	***178.00***

**** Redondez ≤ 0.003.*

***** Todas las dimensiones estaban dadas en milímetros.*

HS250-420/1200H

Corredera Con Movimiento Hidráulico

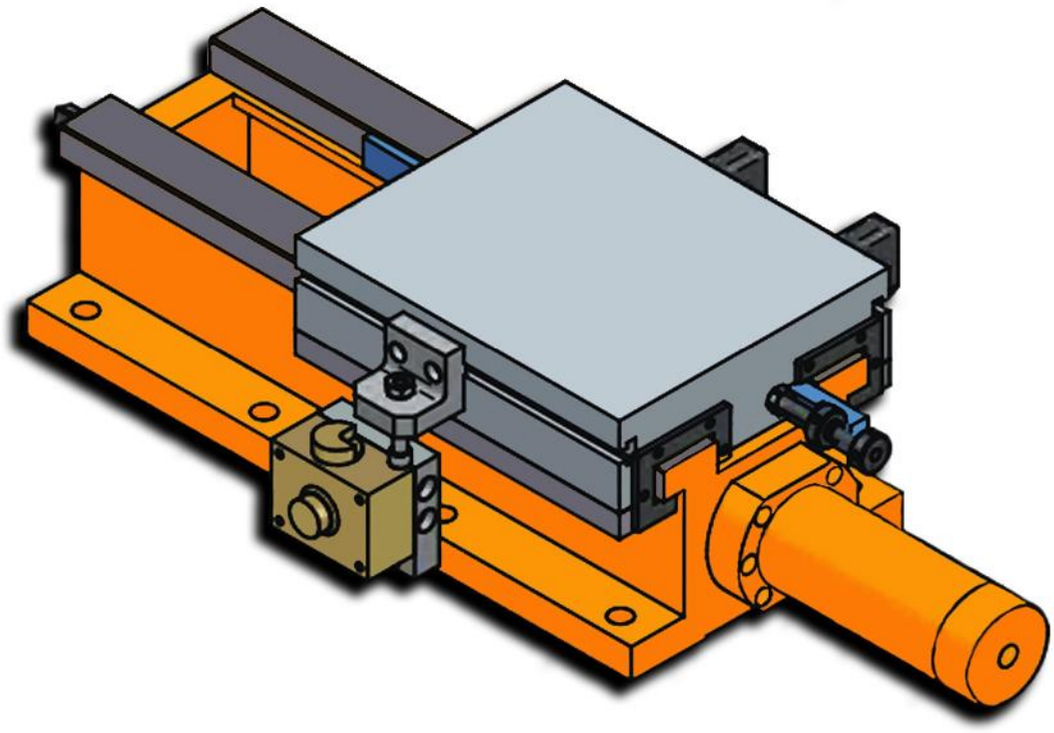

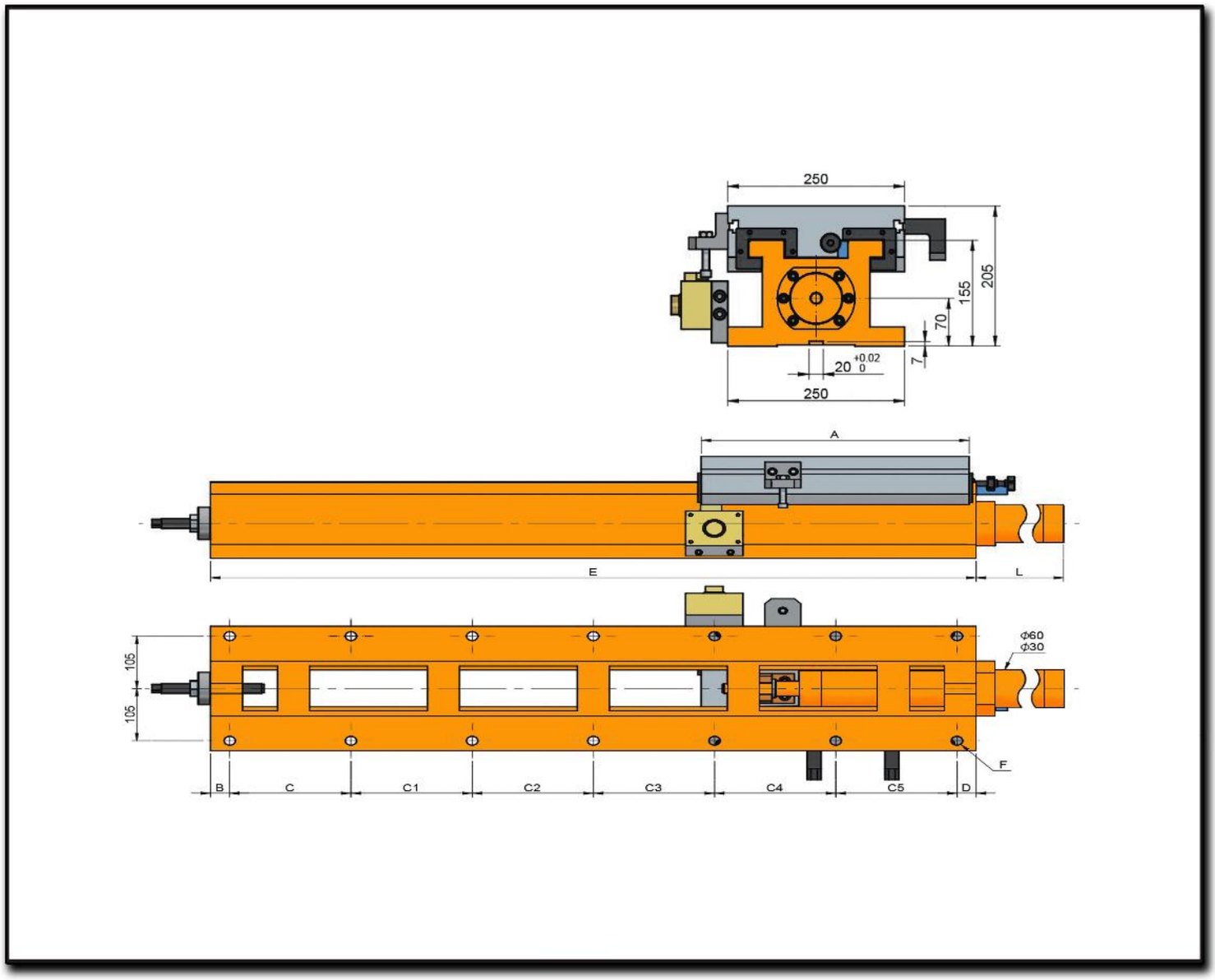
250
205
155
70
7
20 +0.02 0
250
A
E
L
105
105
Φ60
Φ30
F
B
C
C1
C2
C3
C4
C5
D

Características & Dimensiones

Modelo	HS250-420/1200H
Ancho Del Perfil	***250.00***
A	***420.00***
B	***30.00***
C	***190.00***
C1	***190.00***
C2	***190.00***
C3	***190.00***
C4	***190.00***
C5	***190.00***
D	***30.00***
E	***1200.00***
Longitud Del Pistón	***628.00***
Longitud Total Del Dispositivo	***1,828.00***
Paso Del Tornillo Patrón	***14 - Ø18***
Carrera Máxima De La Corredera	***760.00***
Peso Total Del Dispositivo ***(Kg)***	***215.00***

**** Redondez ≤ 0.003.*

***** Todas las dimensiones estaban dadas en milímetros.*

HS300-300/420H

Corredera Con Movimiento Hidráulico

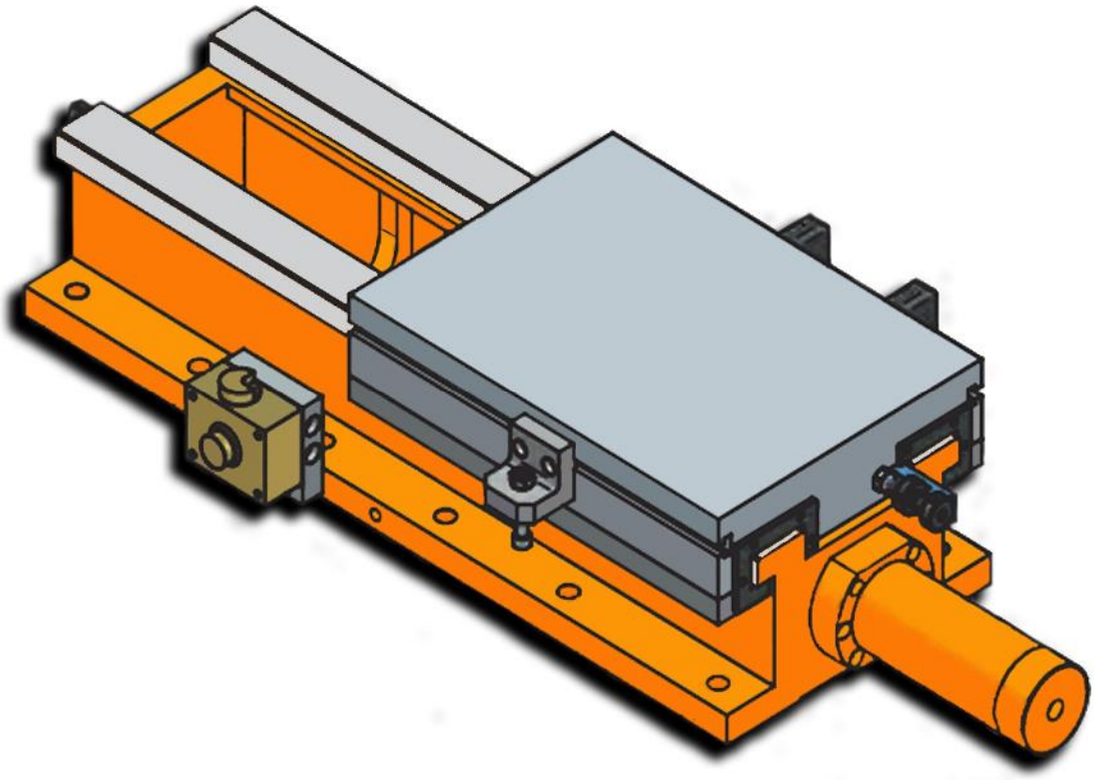

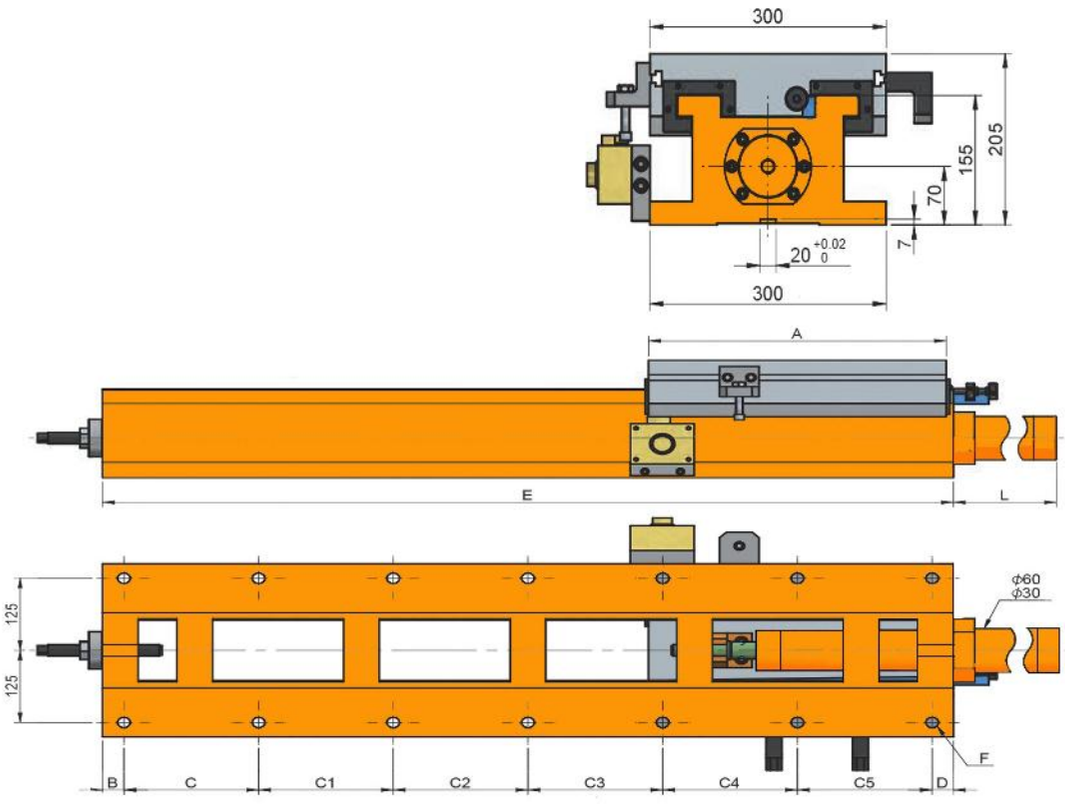
300
205
155
70
7
20 +0.02 0
300
A
E
L
125
125
ϕ60
ϕ30
F
B
C
C1
C2
C3
C4
C5
D

Características & Dimensiones

Modelo	HS300-300/420H
Ancho Del Perfil	*300.00*
A	*300.00*
B	*35.00*
C	*150.00*
C1	*200.00*
C2	-
C3	-
C4	-
C5	-
D	*35.00*
E	*420.00*
Longitud Del Pistón	*75.00*
Longitud Total Del Dispositivo	*495.00*
Paso Del Tornillo Patrón	*6 - Ø18*
Carrera Máxima De La Corredera	*100.00*
Peso Total Del Dispositivo ***(Kg)***	*120.00*

**** Redondez ≤ 0.003.*

***** Todas las dimensiones estaban dadas en milímetros.*

HS300-360/560H

Corredera Con Movimiento Hidráulico

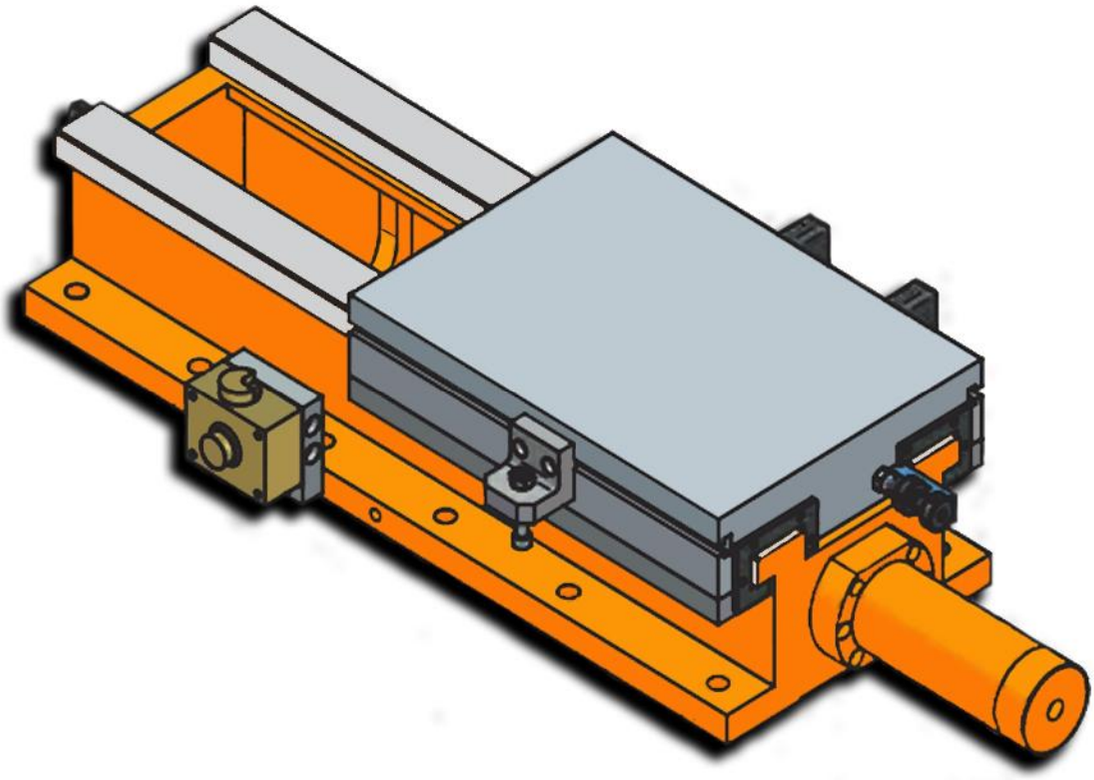

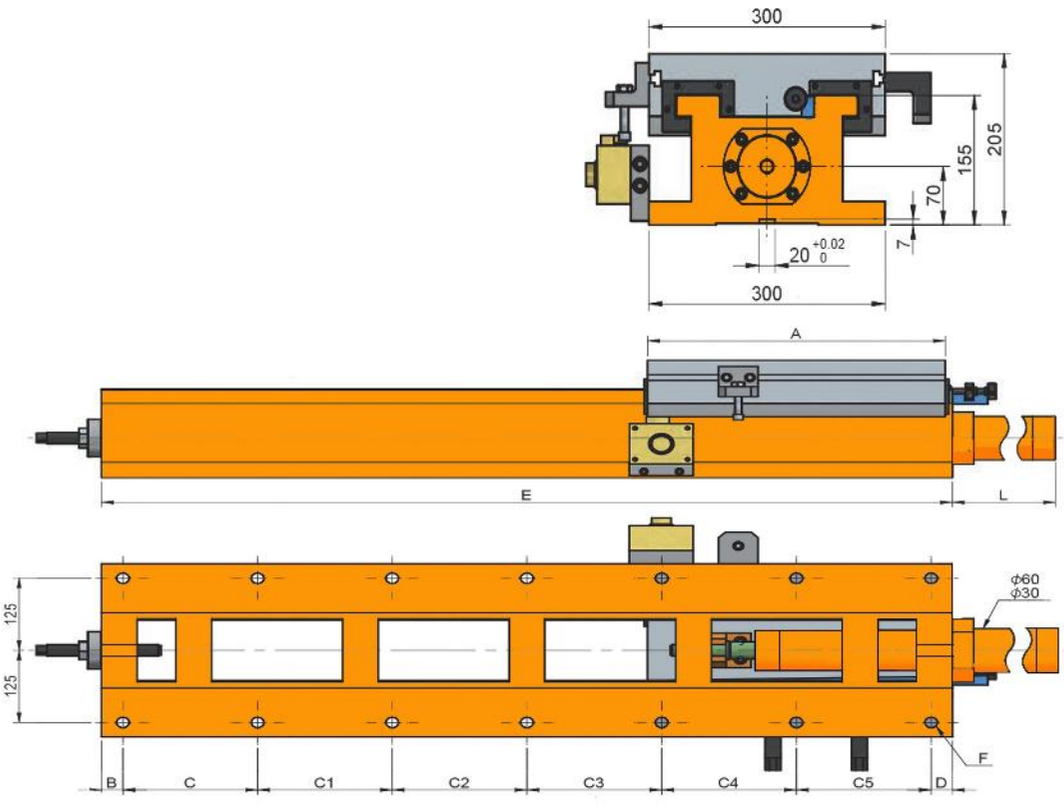
300
205
155
70
7
20 +0.02 0
300
A
E
L
125
125
ϕ60
ϕ30
F
B
C
C1
C2
C3
C4
C5
D

Características & Dimensiones

Modelo	HS300-360/560H
Ancho Del Perfil	*300.00*
A	*360.00*
B	*35.00*
C	*165.00*
C1	*165.00*
C2	*165.00*
C3	-
C4	-
C5	-
D	*30.00*
E	*560.00*
Longitud Del Pistón	*75.00*
Longitud Total Del Dispositivo	*635.00*
Paso Del Tornillo Patrón	*8 - Ø18*
Carrera Máxima De La Corredera	*180.00*
Peso Total Del Dispositivo ***(Kg)***	*140.00*

**** Redondez ≤ 0.003.*

***** Todas las dimensiones estaban dadas en milímetros.*

HS300-420/560H

Corredera Con Movimiento Hidráulico

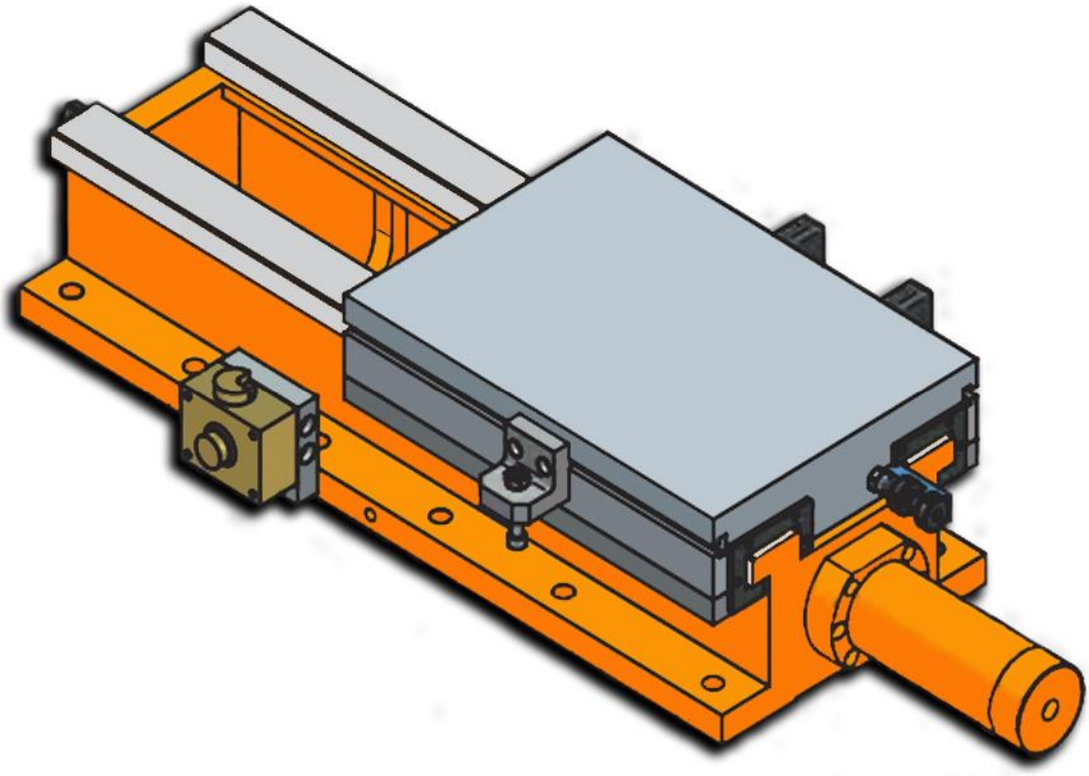

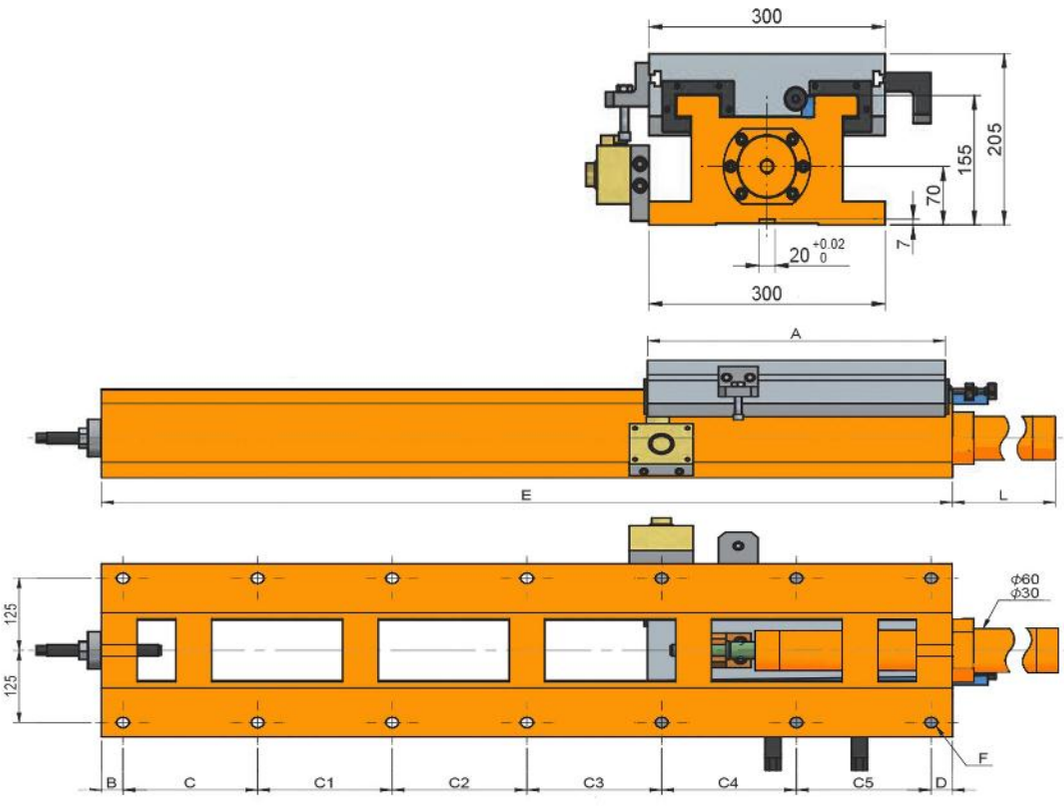
300
205
155
70
7
20 +0.02 0
300
A
E
L
125
125
ϕ60
ϕ30
F
B
C
C1
C2
C3
C4
C5
D

Características & Dimensiones

Modelo	HS300-420/560H
Ancho Del Perfil	*300.00*
A	*420.00*
B	*35.00*
C	*165.00*
C1	*165.00*
C2	*165.00*
C3	-
C4	-
C5	-
D	*30.00*
E	*560.00*
Longitud Del Pistón	*75.00*
Longitud Total Del Dispositivo	*635.00*
Paso Del Tornillo Patrón	*8 - Ø18*
Carrera Máxima De La Corredera	*120.00*
Peso Total Del Dispositivo ***(Kg)***	*144.00*

**** Redondez ≤ 0.003.*

***** Todas las dimensiones estaban dadas en milímetros.*

HS300-420/670H

Corredera Con Movimiento Hidráulico

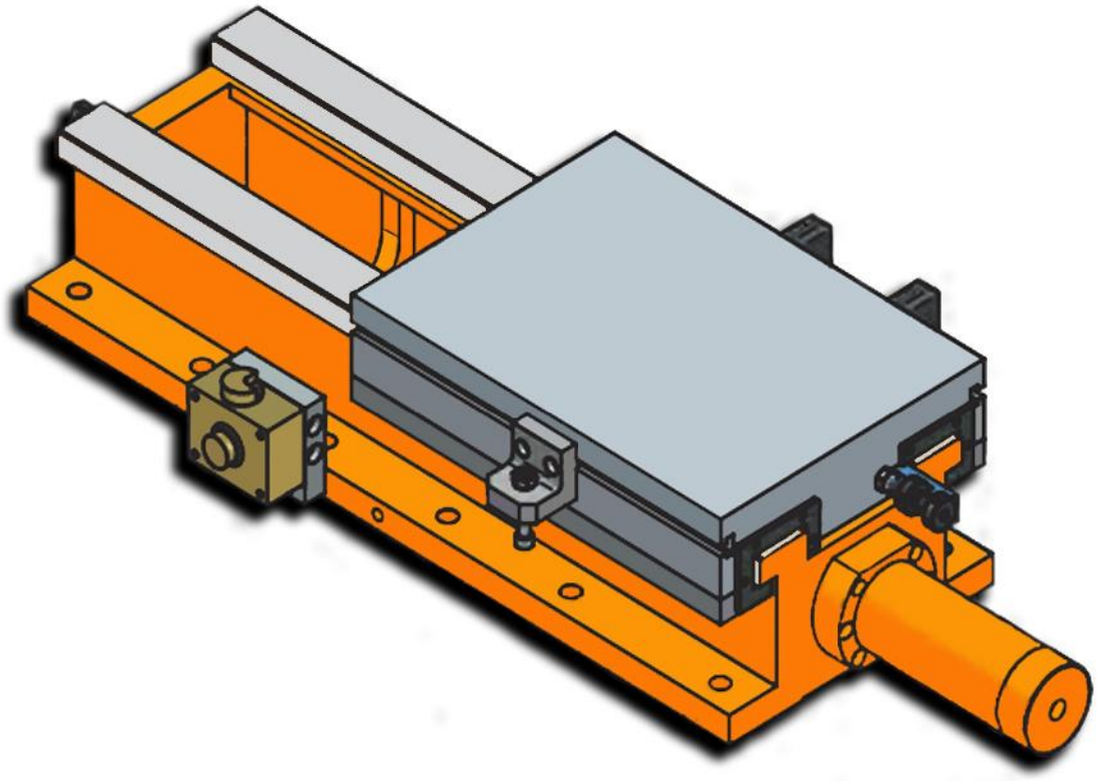

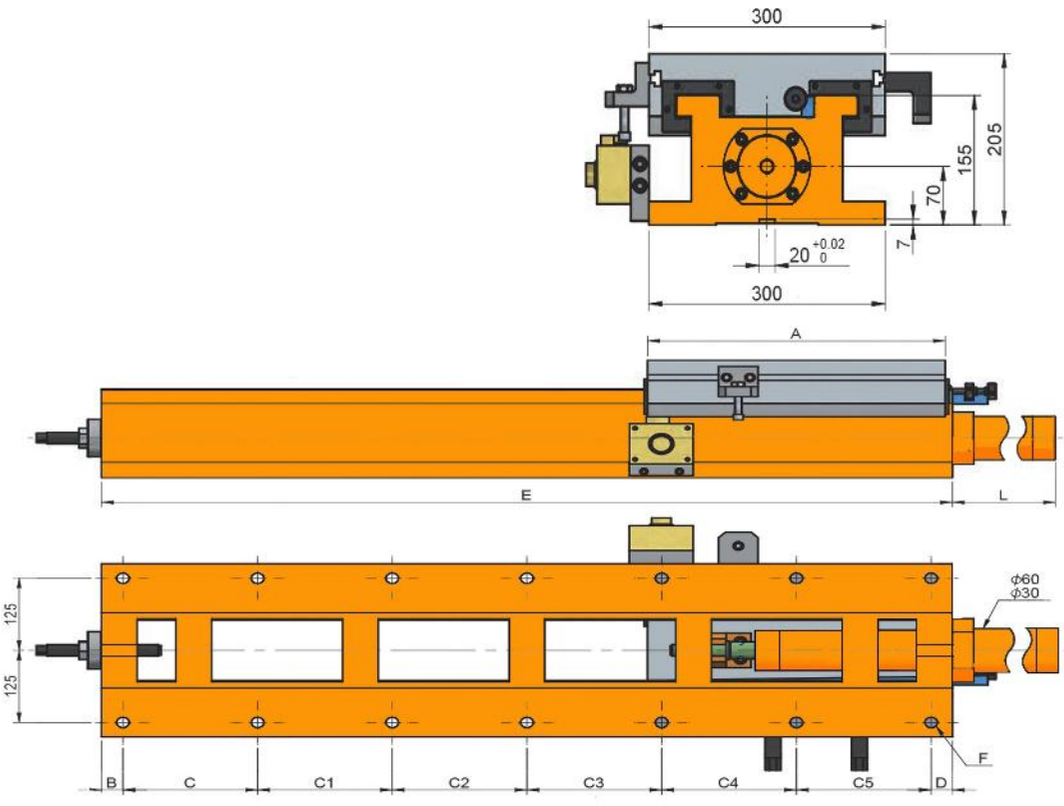
300
205
155
70
7
20 +0.02 0
300
A
E
L
125
125
ϕ60
ϕ30
F
B
C
C1
C2
C3
C4
C5
D

Características & Dimensiones

Modelo	HS300-420/670H
Ancho Del Perfil	*300.00*
A	*420.00*
B	*35.00*
C	*140.00*
C1	*140.00*
C2	*140.00*
C3	*180.00*
C4	-
C5	-
D	*34.00*
E	*670.00*
Longitud Del Pistón	*75.00*
Longitud Total Del Dispositivo	*745.00*
Paso Del Tornillo Patrón	*10 - Ø18*
Carrera Máxima De La Corredera	*230.00*
Peso Total Del Dispositivo ***(Kg)***	*178.00*

**** Redondez ≤ 0.003.*

***** Todas las dimensiones estaban dadas en milímetros.*

HS300-420/800H

Corredera Con Movimiento Hidráulico

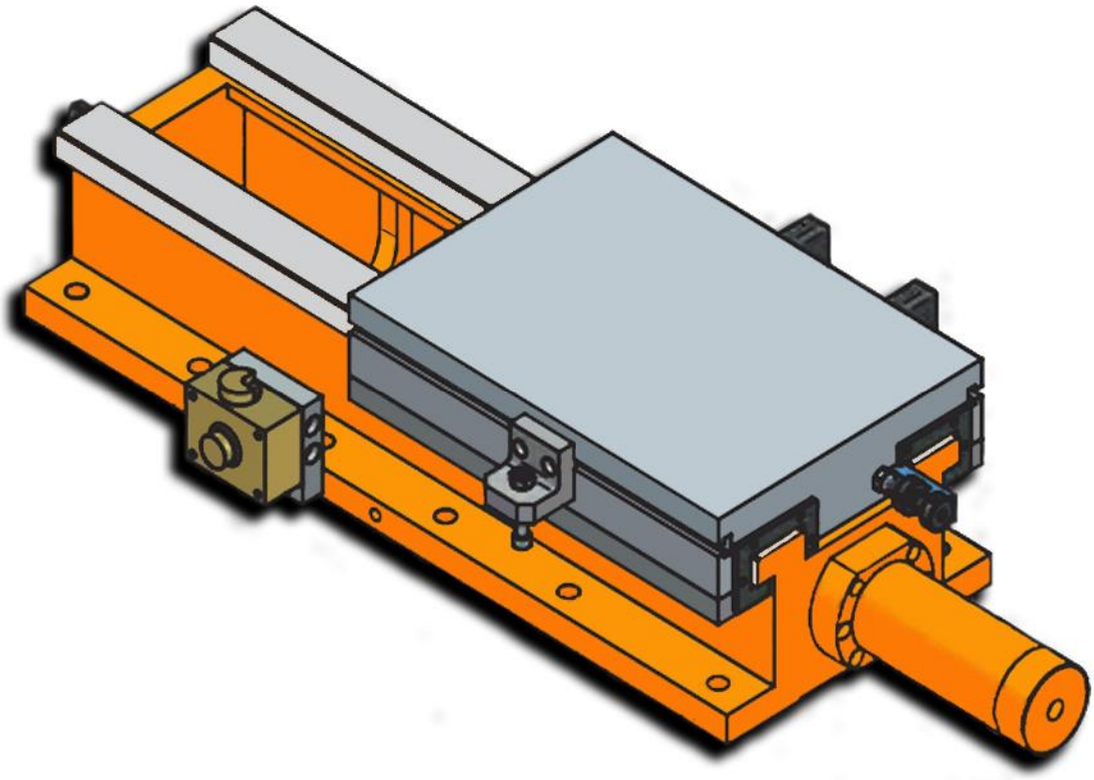

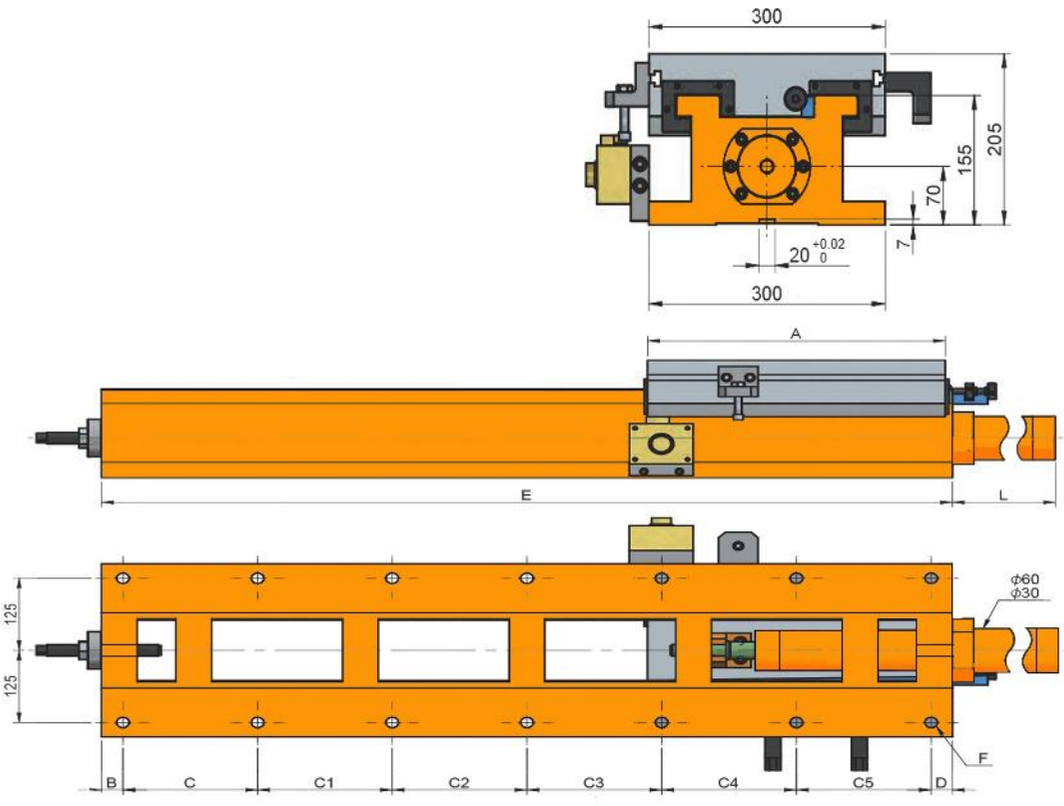
300
205
155
70
7
20 +0.02 0
300
A
E
L
125
125
ϕ60
ϕ30
F
B
C
C1
C2
C3
C4
C5
D

Características & Dimensiones

Modelo	HS300-420/800H
Ancho Del Perfil	*300.00*
A	*420.00*
B	*35.00*
C	*140.00*
C1	*140.00*
C2	*140.00*
C3	*140.00*
C4	*170.00*
C5	*-*
D	*35.00*
E	*800.00*
Longitud Del Pistón	*224.00*
Longitud Total Del Dispositivo	*1,024.00*
Paso Del Tornillo Patrón	*12 - Ø18*
Carrera Máxima De La Corredera	*360.00*
Peso Total Del Dispositivo ***(Kg)***	*195.00*

**** Redondez ≤ 0.003.*

***** Todas las dimensiones estaban dadas en milímetros.*

HS300-420/940H

Corredera Con Movimiento Hidráulico

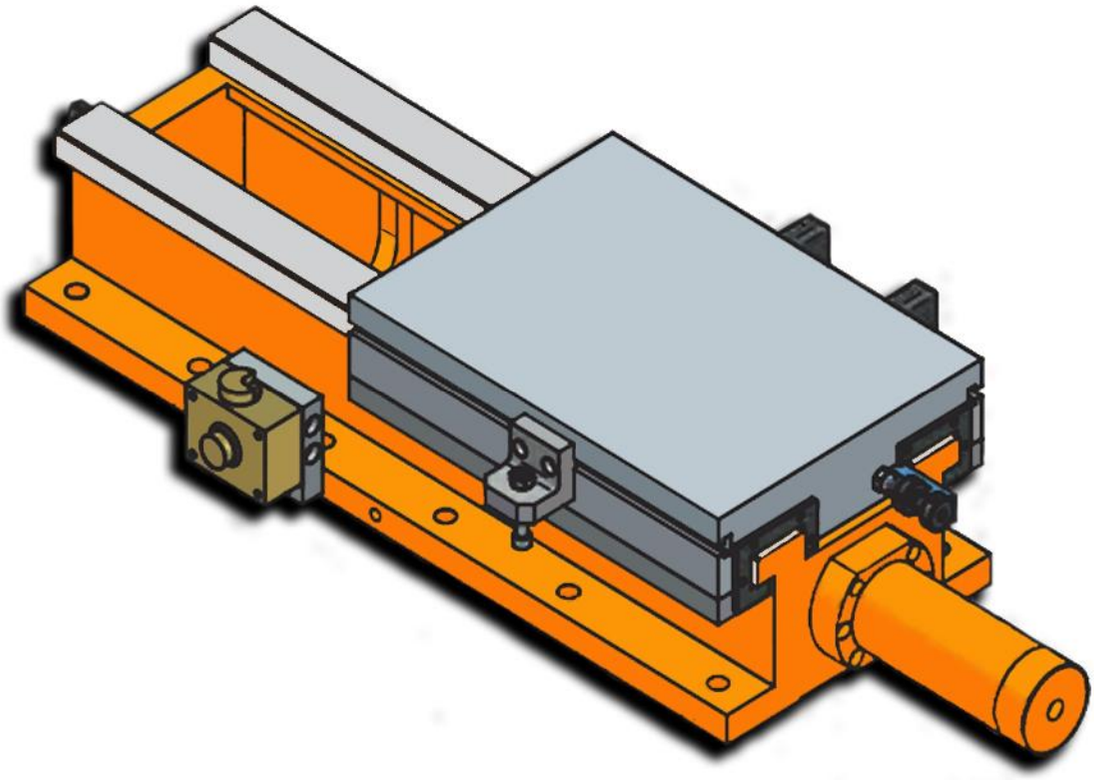

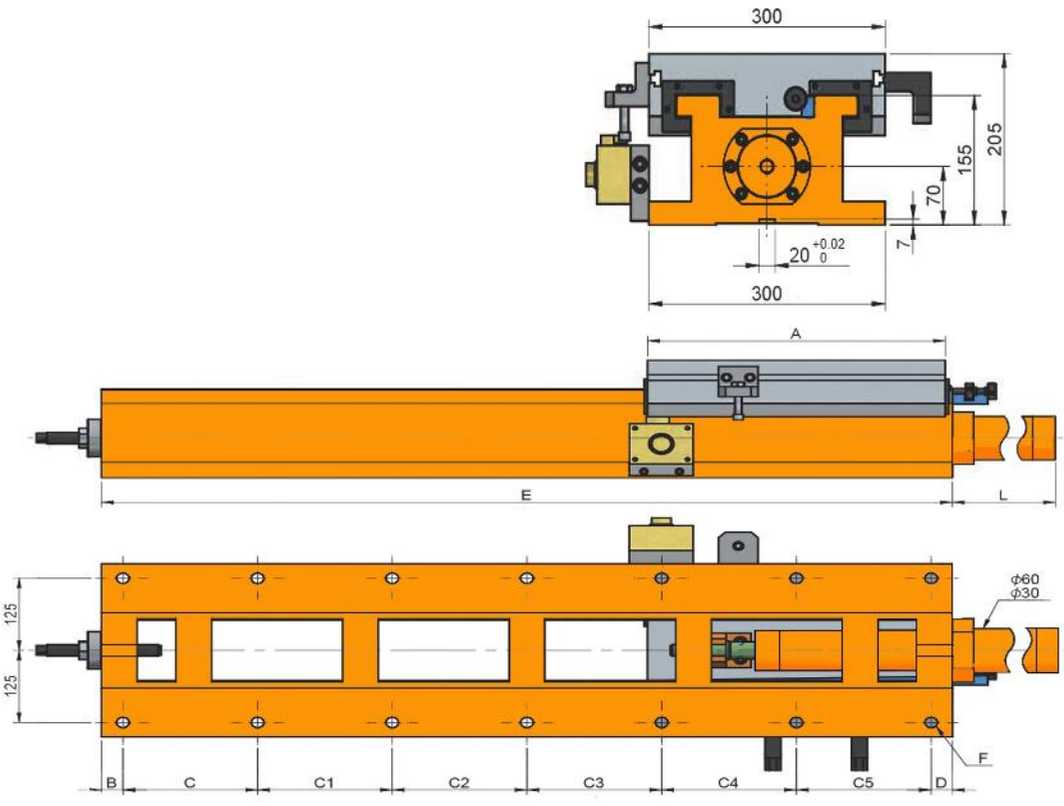
300
205
155
70
7
20 +0.02 0
300
A
E
L
125
125
ϕ60
ϕ30
F
B
C
C1
C2
C3
C4
C5
D

Características & Dimensiones

Modelo	HS300-420/940H
Ancho Del Perfil	*300.00*
A	*420.00*
B	*35.00*
C	*175.00*
C1	*175.00*
C2	*175.00*
C3	*175.00*
C4	*175.00*
C5	*-*
D	*30.00*
E	*940.00*
Longitud Del Pistón	*368.00*
Longitud Total Del Dispositivo	*1,308.00*
Paso Del Tornillo Patrón	*12 - Ø18*
Carrera Máxima De La Corredera	*500.00*
Peso Total Del Dispositivo ***(Kg)***	*210.00*

**** Redondez ≤ 0.003.*

***** Todas las dimensiones estaban dadas en milímetros.*

HS300-420/1200H

Corredera Con Movimiento Hidráulico

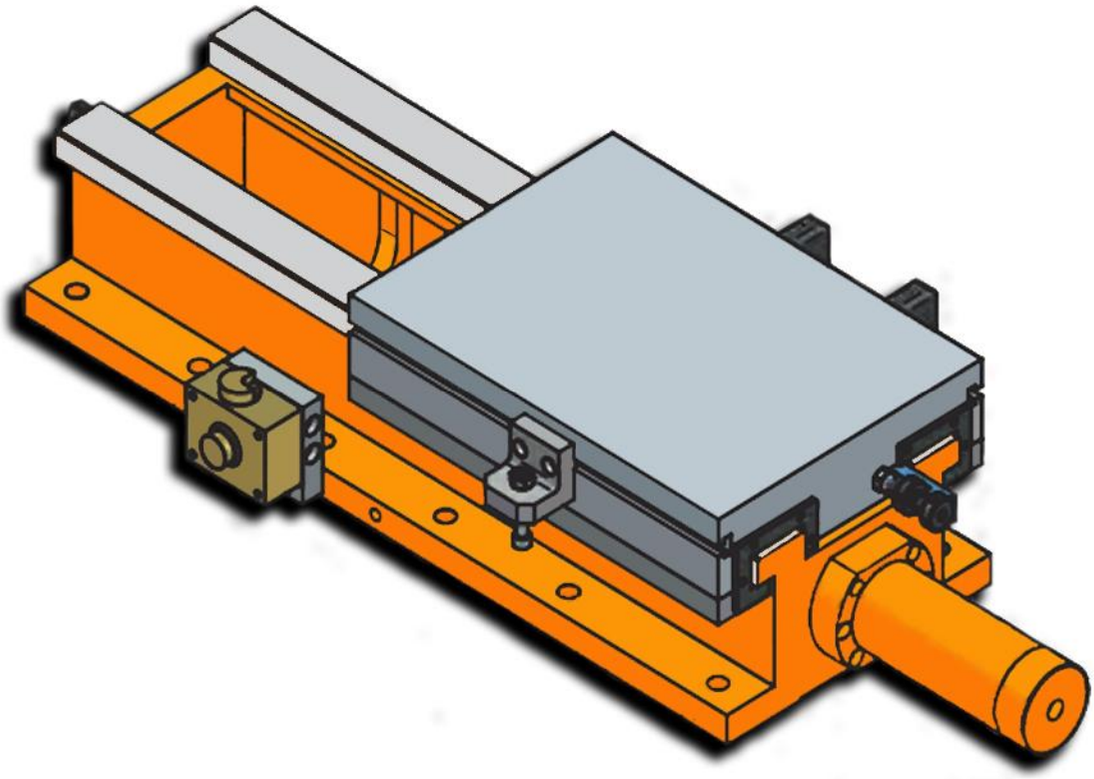

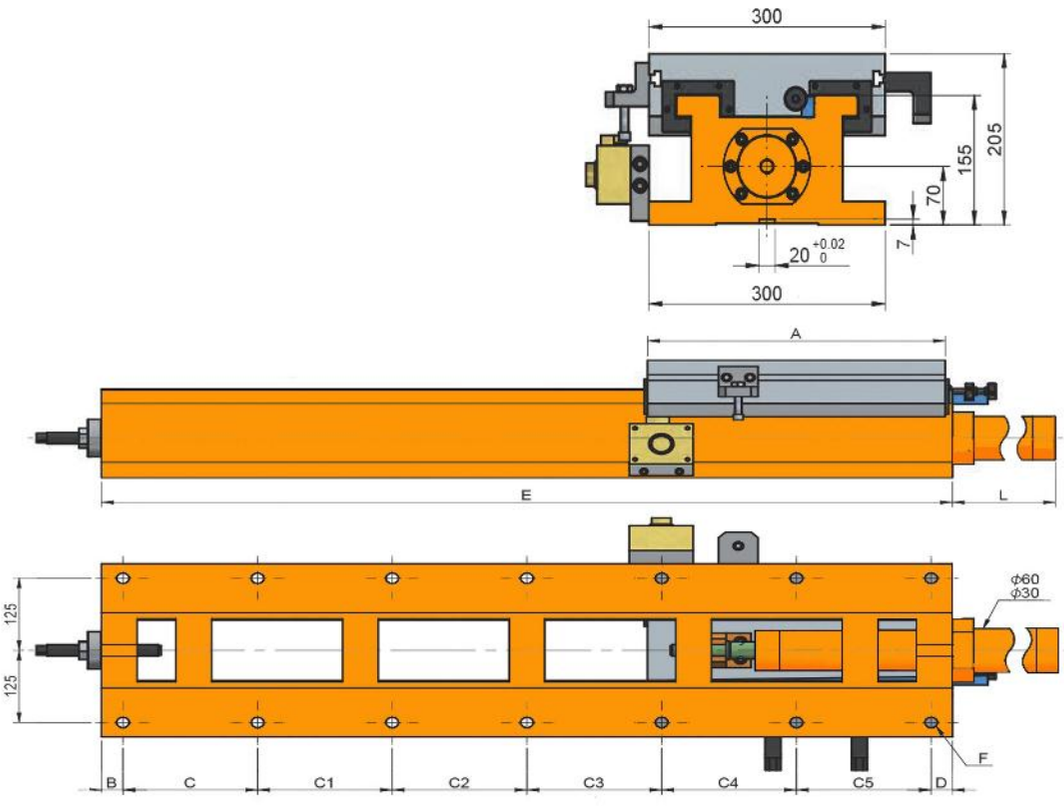
300
205
155
70
7
20 +0.02 0
300
A
E
L
125
125
ϕ60
ϕ30
F
B
C
C1
C2
C3
C4
C5
D

Características & Dimensiones

Modelo	HS300-420/1200H
Ancho Del Perfil	*300.00*
A	*420.00*
B	*30.00*
C	*190.00*
C1	*190.00*
C2	*190.00*
C3	*190.00*
C4	*190.00*
C5	*190.00*
D	*30.00*
E	*1200.00*
Longitud Del Pistón	*628.00*
Longitud Total Del Dispositivo	*1,828.00*
Paso Del Tornillo Patrón	*14 - Ø18*
Carrera Máxima De La Corredera	*760.00*
Peso Total Del Dispositivo ***(Kg)***	*246.00*

**** Redondez ≤ 0.003.*

***** Todas las dimensiones estaban dadas en milímetros.*

SERIE NXT

MESAS INDEXADORAS **CNC** DE ACOPLAMIENTO HIDRÁULICO

NXT-250H

Mesa Indexadora CNC De Acoplamiento Hidráulico Horizontal

Características & Dimensiones

Modelo		NXT-250R	
Diámetro De La Mesa		Ø250	
Diámetro De La Perforación Central		Ø55 H7	
Diámetro De La Perforación Central		Ø30	
Altura Del Centro Verticalmente		170.00	
Altura Total Horizontalmente		200.00	
Ancho De Las Ranuras *"T"*		12 H7	
Espesor Del Bloque Guía		18 H7	
Dispositivo De Sujeción Hidráulica **(Kg/cm²)**		35.00	
Angulo Mínimo De Indexación		5°	1°
Divisiones De La Mesa		72.00	360.00
Exactitud De Indexación *(Acumulativa)* **(arc/sec)**		4"	
Repetibilidad (arc sec)		1±"	
Velocidad De Rotación Máxima **(r.p.m.)**	Mesa	16.60	
	Motor	2,000.00	
Tipo De Servo Motor *(Opcional)*	FANUC	8ai	
	MITSUBISHI	HF-104 / 154	
	SIEMENS	1FK7063	
	HEIDENHAIN	QSY116E	

*** Redondez ≤ 0.003.

**** Todas las dimensiones están dadas en milímetros.

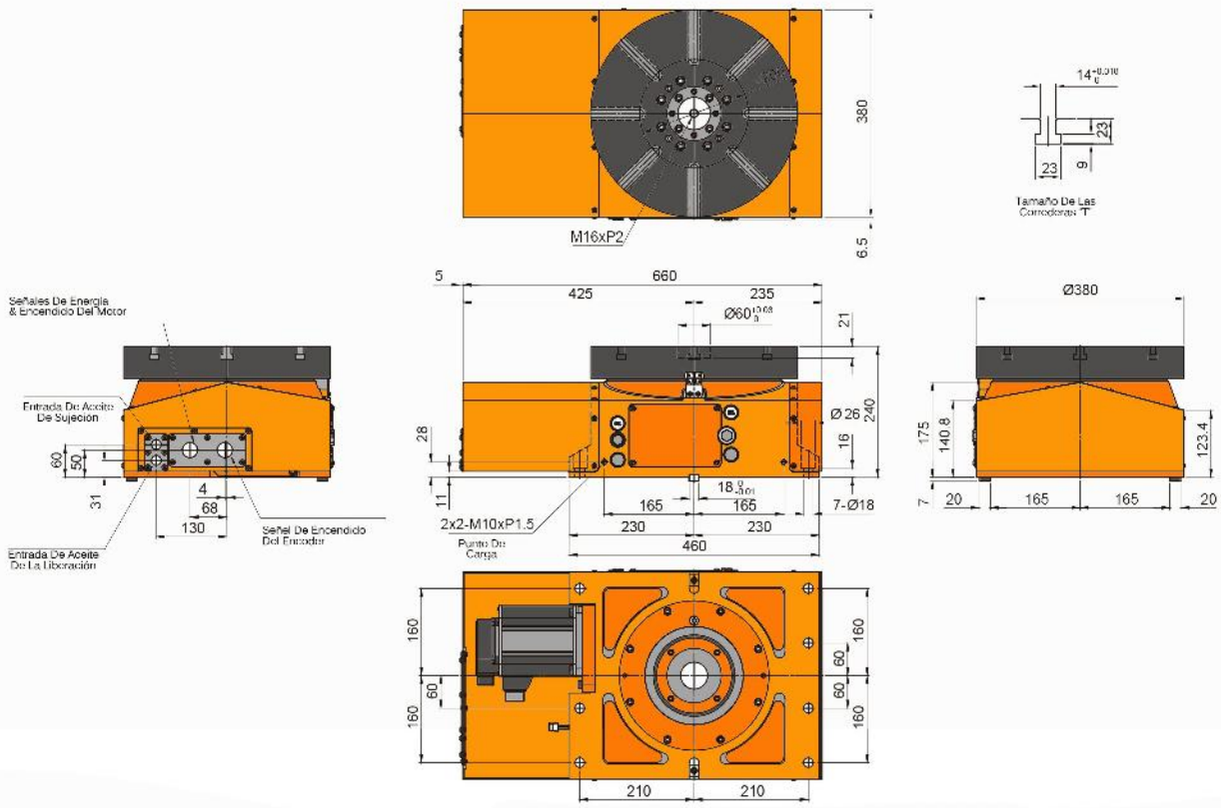

M16xP2
380
6.5
Tamaño De Las Corredoras "T"
23
9
Señales De Energía & Encendido Del Motor
Entrada De Aceite De Sujeción
Entrada De Aceite De La Liberación
Señal De Encendido Del Encoder
60
50
31
4
68
130
5
660
425
235
Ø60
21
Ø 26
240
16
28
11
2x2-M10xP1.5
Punto De Carga
165
165
230
230
460
7-Ø18
Ø380
175
140.8
123.4
7
20
165
165
20
160
60
160
210
210

Características & Dimensiones

Modelo	NXT-250H
Relación De Engranes	*1/120*
Torque De Rotación *(Kg-m)*	*48.00*
Torque De Sujeción *(Kg)* 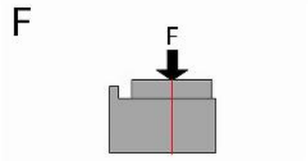	*1,500.00*
Torque De Sujeción *(Kg-m)* 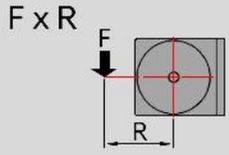	*300.00*
Capacidad De Carga A 0° *(Kg)* 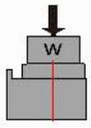	*300.00*
Peso Neto *(Kg)*	*198.00*

**** Redondez ≤ 0.003.*

***** Todas las dimensiones están dadas en milímetros.*

NXT-380H

Mesa Indexadora CNC De Acoplamiento Hidráulico Horizontal

Características & Dimensiones

Modelo		NXT-380H	
Diámetro De La Mesa		Ø380	
Diámetro De La Perforación Central		Ø60 H7	
Altura Total De La Mesa		240.00	
Ancho De Las Ranuras "T"		14 H7	
Espesor Del Bloque Guía		x	
Dispositivo De Sujeción Hidráulica (Kg/cm²)		35.00	
Angulo Mínimo De Indexación (°)		5°	1°
Divisiones De La Mesa		72.00	360.00
Exactitud De Indexación (Acumulativa) (arc/sec)		4"	
Repetibilidad (arc sec)		1±"	
Velocidad De Rotación Máxima (r.p.m.)	Mesa	16.60	
	Motor	2,000.00	
Tipo De Servo Motor (Opcional)	FANUC	8a1	
	MITSUBISHI	HF-154	
	SIEMENS	1FK7063	

*** Redondez ≤ 0.003.

**** Todas las dimensiones están dadas en milímetros.

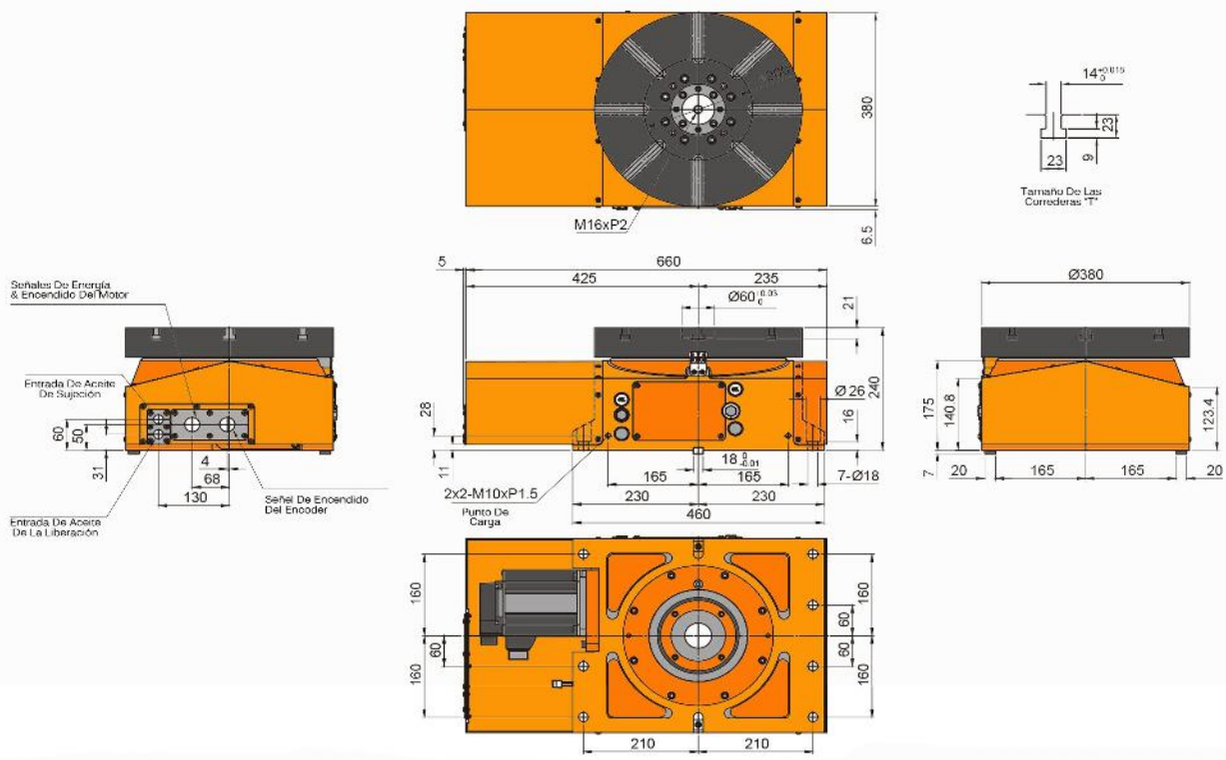

380
M16xP2
6.5
Tamaño De Las Correderas "T"
23
23
9
Señales De Energía & Encendido Del Motor
Entrada De Aceite De Sujeción
Entrada De Aceite De La Liberación
Señel De Encendido Del Encoder
60
50
31
4
68
130
5
660
425
235
Ø60
21
Ø 26
240
16
28
11
2x2-M10xP1.5
Punto De Carga
165
165
230
230
460
7-Ø18
Ø380
175
140.8
123.4
7
20
165
165
20
160
60
160
210
210

Características & Dimensiones

Modelo		NXT-380H
Relación De Engranes		*1/120*
Torque De Rotación	*(Kg-m)*	*48.00*
Torque De Sujeción *(Kg)*	F 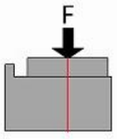	*2,000.00*
Torque De Sujeción *(Kg-m)*	F x R 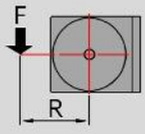	*400.00*
Capacidad De Carga A 0° *(Kg)*	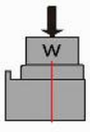	*350.00*
Peso Neto	*(Kg)*	*210.00*

**** Redondez ≤ 0.003.*

***** Todas las dimensiones están dadas en milímetros.*

NXT-500H

Mesa Indexadora CNC De Acoplamiento Hidráulico Horizontal

Características & Dimensiones

Modelo		NXT-500H	
Diámetro De La Mesa		500 x 500	
Diámetro De La Perforación Central		Ø50 H7	
Altura Total De La Mesa		280.00	
Ancho De Las Ranuras "T"		18 H7	
Espesor Del Bloque Guía		18 H7	
Dispositivo De Sujeción Hidráulica (Kg/cm²)		35.00	
Angulo Mínimo De Indexación (°)		5°	1°
Divisiones De La Mesa		72.00	360.00
Exactitud De Indexación (Acumulativa) (arc/sec)		4"	
Repetibilidad (arc sec)		1±"	
Velocidad De Rotación Máxima (r.p.m.)	Mesa	16.60	
	Motor	2,000.00	
Tipo De Servo Motor (Opcional)	FANUC	12a1	
	MITSUBISHI	HF-204	
	SIEMENS	1FK7063	

*** Redondez ≤ 0.003.

**** Todas las dimensiones están dadas en milímetros.

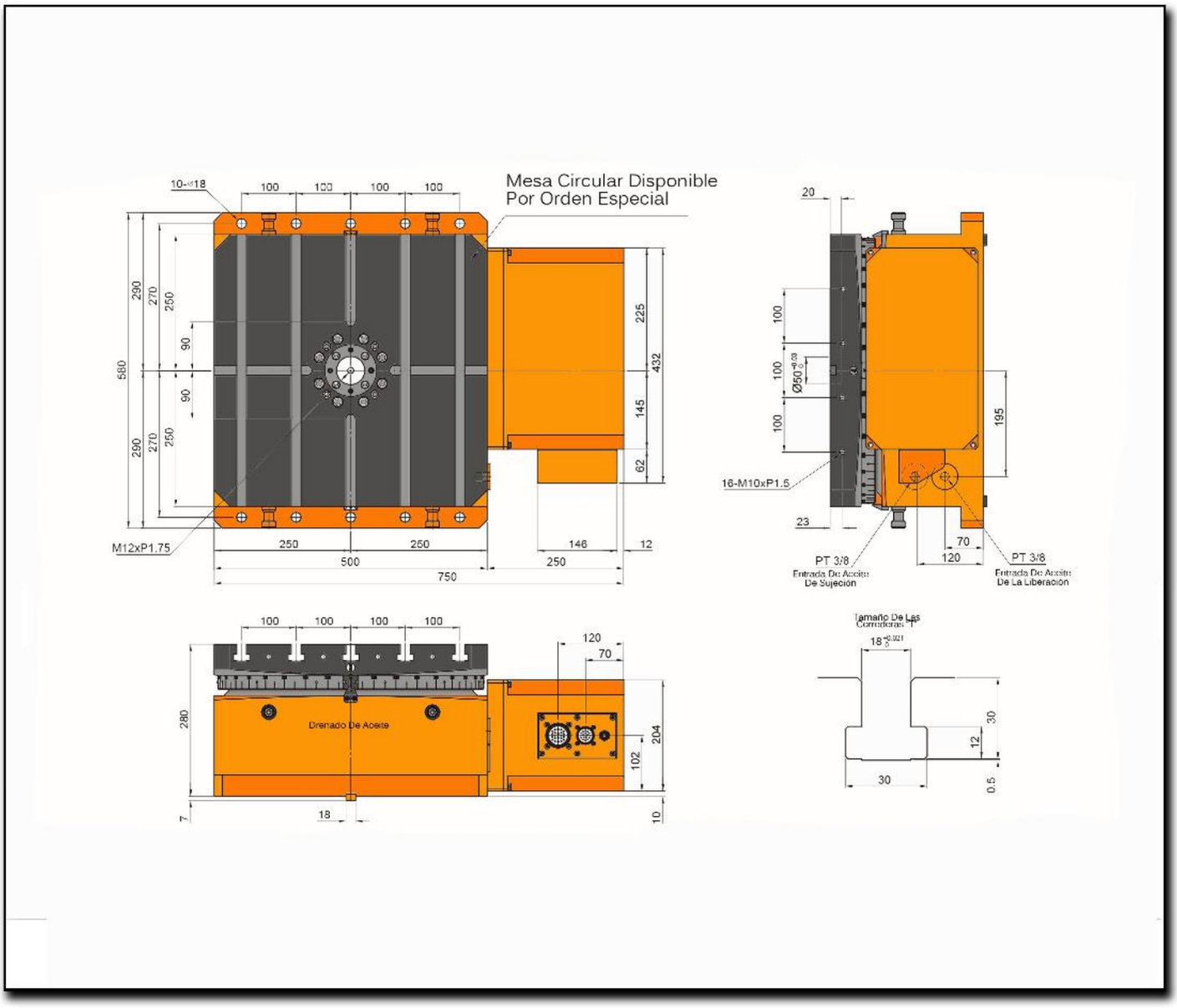
Mesa Circular Disponible
Por Orden Especial
10-Ø18
100
100
100
100
290
270
250
90
90
580
225
432
145
62
M12xP1.75
250
250
500
750
146
250
12
20
100
100
100
Ø50 +0.03 0
195
16-M10xP1.5
23
70
120
PT 3/8
Entrada De Aceite
De Sujeción
PT 3/8
Entrada De Aceite
De La Liberación
Tamaño De Las
Correderas
18 +0.021 0
30
12
30
0.5
280
Drenado De Aceite
120
70
204
102
7
18
10

Características & Dimensiones

Modelo		NXT-500H
Relación De Engranes		*1/120*
Torque De Rotación *(Kg-m)*		*200.00*
Torque De Sujeción *(Kg)*	F 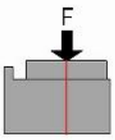	*2,500.00*
Torque De Sujeción *(Kg-m)*	F x R 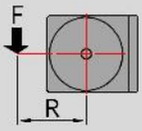	*500.00*
Capacidad De Carga A 0° *(Kg)*	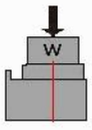	*1,200.00*
Peso Neto *(Kg)*		*300.00*

**** Redondez ≤ 0.003.*

***** Todas las dimensiones están dadas en milímetros.*

NXT-630H

Mesa Indexadora CNC De Acoplamiento Hidráulico Horizontal

Características & Dimensiones

Modelo		NXT-630H	
Diámetro De La Mesa		630 x 630	
Diámetro De La Perforación Central		Ø50 H7	
Altura Total De La Mesa		320.00	
Ancho De Las Ranuras "T"		20 H7	
Espesor Del Bloque Guía		20 H7	
Dispositivo De Sujeción Hidráulica (Kg/cm²)		35.00	
Angulo Mínimo De Indexación (°)		5°	1°
Divisiones De La Mesa		72.00	360.00
Exactitud De Indexación (Acumulativa) (arc/sec)		4"	
Repetibilidad (arc sec)		1±"	
Velocidad De Rotación Máxima (r.p.m.)	Mesa	11.10	
	Motor	2,000.00	
Tipo De Servo Motor (Opcional)	FANUC	12a1	
	MITSUBISHI	HF-204S	
	SIEMENS	1FK7063	

*** Redondez ≤ 0.003.

**** Todas las dimensiones están dadas en milímetros.

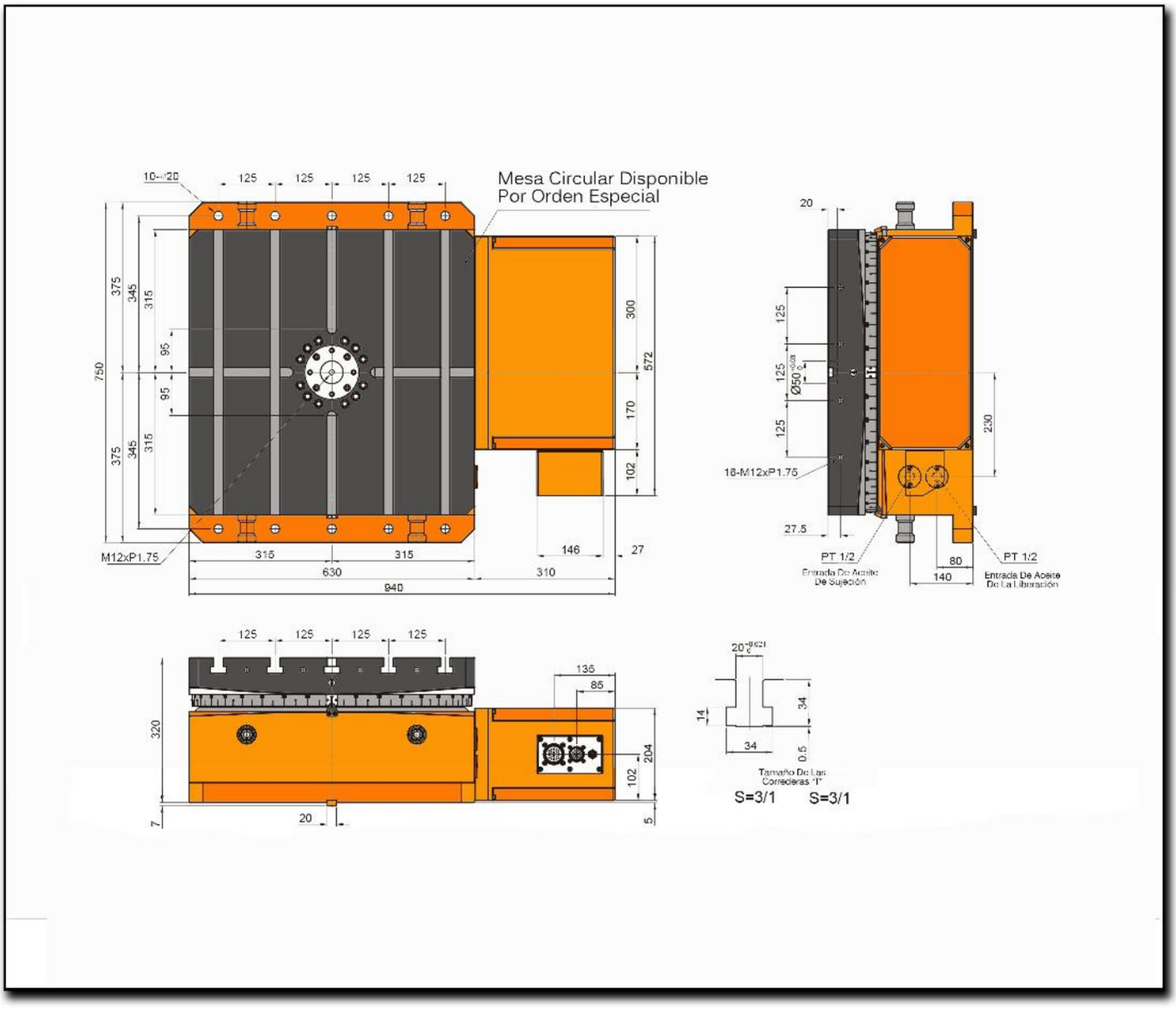
Mesa Circular Disponible
Por Orden Especial
125
125
125
125
375
345
315
95
95
750
300
572
170
102
146
27
315
315
630
940
M12xP1.75
20
125
125
125
Ø50
230
18-M12xP1.75
27.5
PT 1/2
Entrada De Aceite
De Sujeción
80
140
PT 1/2
Entrada De Aceite
De La Liberación
320
135
85
204
102
7
20
5
14
34
34
0.5
Tamaño De Las
Correderas "I"
S=3/1
S=3/1

Características & Dimensiones

Modelo		NXT-630H
Relación De Engranes		*1/180*
Torque De Rotación *(Kg-m)*		*280.00*
Torque De Sujeción *(Kg)*	F 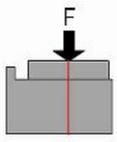	*4,000.00*
Torque De Sujeción *(Kg-m)*	F x R 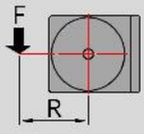	*600.00*
Capacidad De Carga A 0° *(Kg)*	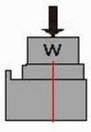	*2,500.00*
Peso Neto *(Kg)*		*550.00*

**** Redondez ≤ 0.003.*

***** Todas las dimensiones están dadas en milímetros.*

NXT-800H

Mesa Indexadora CNC De Acoplamiento Hidráulico Horizontal

Características & Dimensiones

Modelo		NXT-800H	
Diámetro De La Mesa		800 x 800	
Diámetro De La Perforación Central		Ø60 H7	
Altura Total De La Mesa		380.00	
Ancho De Las Ranuras "T"		22 H7	
Espesor Del Bloque Guía		20 H7	
Dispositivo De Sujeción Hidráulica (Kg/cm²)		35.00	
Angulo Mínimo De Indexación (°)		5°	1°
Divisiones De La Mesa		72.00	360.00
Exactitud De Indexación (Acumulativa) (arc/sec)		4"	
Repetibilidad (arc sec)		1±"	
Velocidad De Rotación Máxima (r.p.m.)	Mesa	11.10	
	Motor	2,000.00	
Tipo De Servo Motor (Opcional)	FANUC	22ai	
	MITSUBISHI	HF-354S	
	SIEMENS	1FK6101	

*** Redondez ≤ 0.003.

**** Todas las dimensiones están dadas en milímetros.

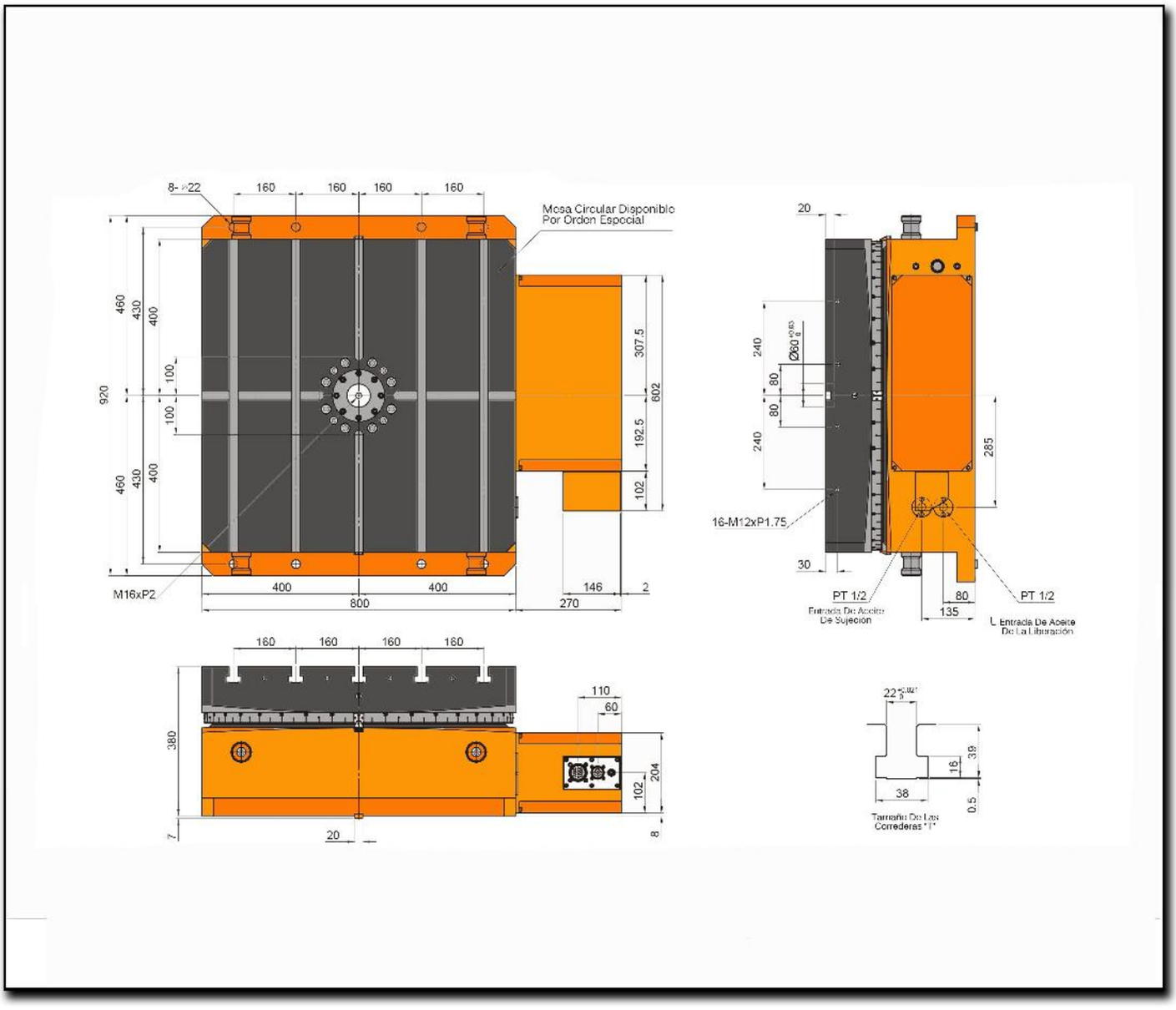
8- Ø22
160
160
160
160
Mesa Circular Disponible
Por Orden Especial
460
430
400
100
100
920
460
430
400
307.5
802
192.5
102
M16xP2
400
400
800
146
2
270
20
240
Ø60
80
80
240
285
16-M12xP1.75
30
PT 1/2
Entrada De Aceite
De Sujecion
80
135
PT 1/2
Entrada De Aceite
De La Liberación
160
160
160
160
110
60
380
204
102
7
20
8
22
16
38
39
0.5
Tamaño De Las
Correderas "1"

Características & Dimensiones

Modelo		NXT-800H
Relación De Engranes		*1/180*
Torque De Rotación *(Kg-m)*		*430.00*
Torque De Sujeción *(Kg)*	F 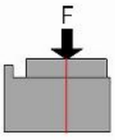	*6,000.00*
Torque De Sujeción *(Kg-m)*	F x R 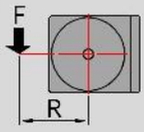	*800.00*
Capacidad De Carga A 0° *(Kg)*	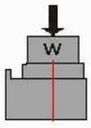	*4,000.00*
Peso Neto *(Kg)*		*1,000.00*

**** Redondez ≤ 0.003.*

***** Todas las dimensiones están dadas en milímetros.*

NXT-1000H

Mesa Indexadora CNC De Acoplamiento Hidráulico Horizontal

Características & Dimensiones

Modelo		NXT-1000H	
Diámetro De La Mesa		1000 x 1000	
Diámetro De La Perforación Central		Ø60 H7	
Altura Total De La Mesa		410.00	
Ancho De Las Ranuras "T"		22 H7	
Espesor Del Bloque Guía		20 H7	
Dispositivo De Sujeción Hidráulica (Kg/cm²)		35.00	
Angulo Mínimo De Indexación (°)		5°	1°
Divisiones De La Mesa		72.00	360.00
Exactitud De Indexación (Acumulativa) (arc/sec)		4"	
Repetibilidad (arc sec)		1±"	
Velocidad De Rotación Máxima (r.p.m.)	Mesa	8.33	
	Motor	2,000.00	
Tipo De Servo Motor (Opcional)	FANUC	22ai	
	MITSUBISHI	HF-354S	
	SIEMENS	1FK6101	

*** Redondez ≤ 0.003.

**** Todas las dimensiones están dadas en milímetros.

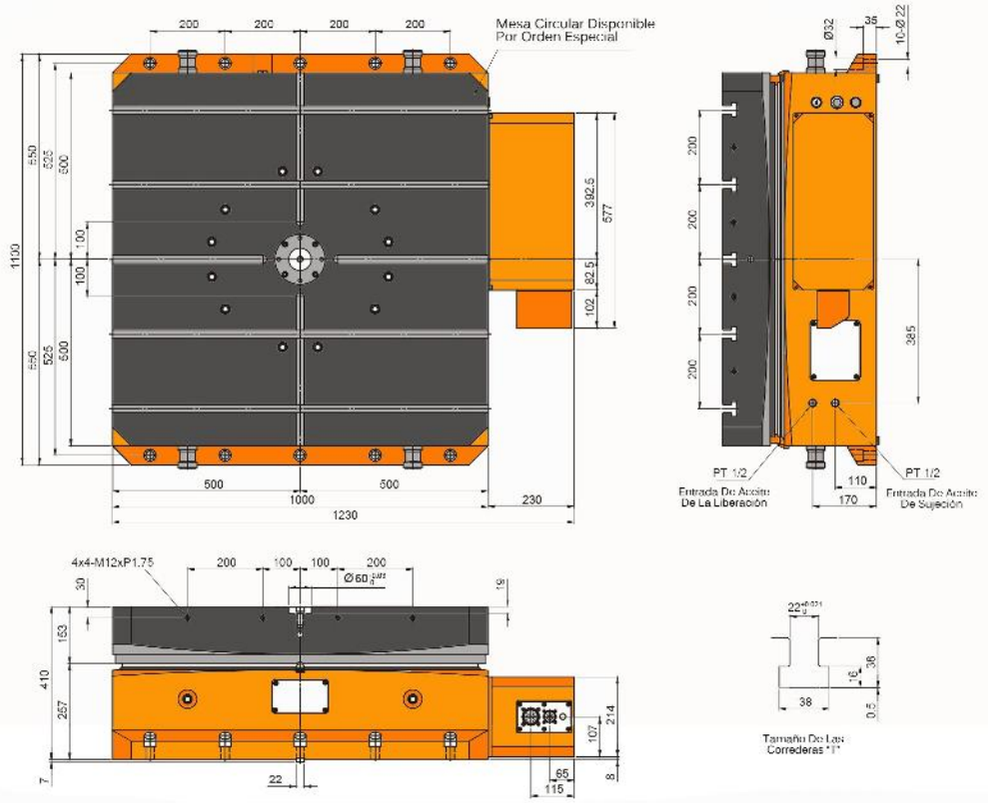
Mesa Circular Disponible
Por Orden Especial
PT 1/2
Entrada De Aceite
De La Liberación
PT 1/2
Entrada De Aceite
De Sujeción
4x4-M12xP1.75
Tamaño De Las
Correderas "T"

Características & Dimensiones

Modelo		NXT-1000H
Relación De Engranes		*1/240*
Torque De Rotación *(Kg-m)*		*450.00*
Torque De Sujeción *(Kg)*	F 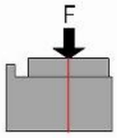	*8,000.00*
Torque De Sujeción *(Kg-m)*	F x R 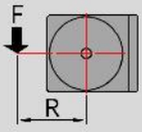	*12000.00*
Capacidad De Carga A 0° *(Kg)*	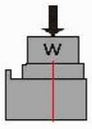	*8,000.00*
Peso Neto *(Kg)*		*1,970.00*

**** Redondez ≤ 0.003.*

***** Todas las dimensiones están dadas en milímetros.*

NXT-250R

Mesa Indexadora CNC
De Acoplamiento Hidráulico

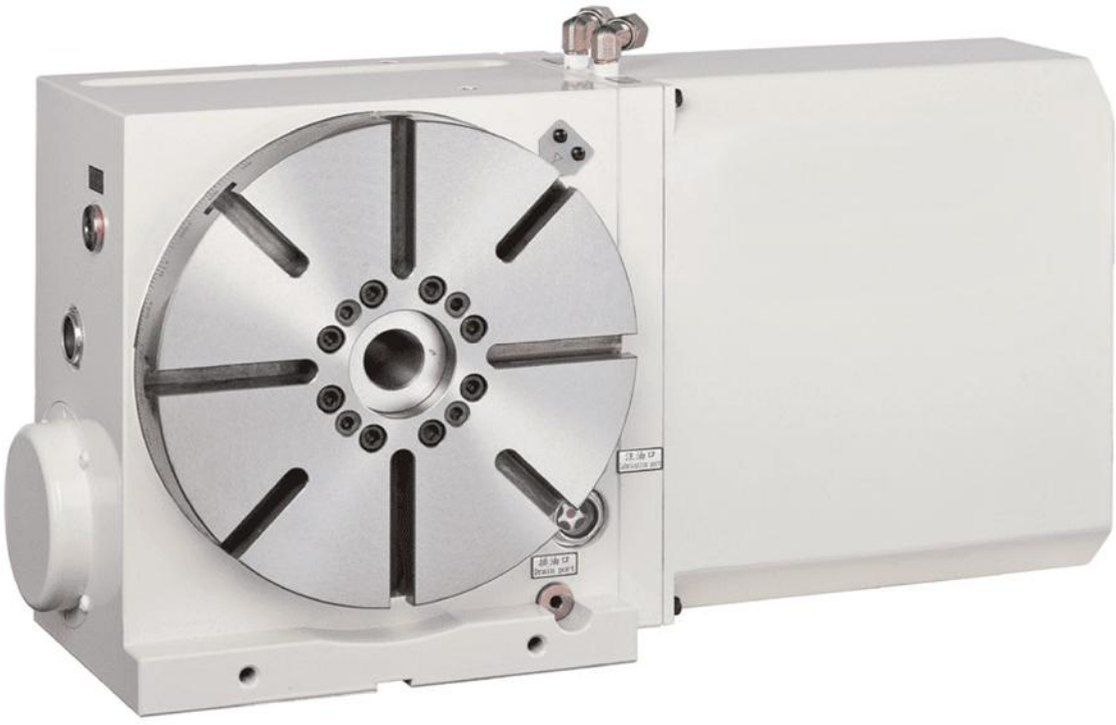

Características & Dimensiones

Modelo		NXT-250R	
Diámetro De La Mesa		Ø250	
Diámetro De La Perforación Central		Ø55 H7	
Diámetro De La Perforación Central		Ø30	
Altura Del Centro Verticalmente		170.00	
Altura Total Horizontalmente		200.00	
Ancho De Las Ranuras *"T"*		12 H7	
Espesor Del Bloque Guía		18 H7	
Dispositivo De Sujeción Hidráulica **(Kg/cm²)**		35.00	
Angulo Mínimo De Indexación		5°	1°
Divisiones De La Mesa		72.00	360.00
Exactitud De Indexación *(Acumulativa)* **(arc/sec)**		4"	
Repetibilidad (arc sec)		1±"	
Velocidad De Rotación Máxima **(r.p.m.)**	Mesa	16.60	
	Motor	2,000.00	
Tipo De Servo Motor *(Opcional)*	FANUC	8ai	
	MITSUBISHI	HF-104 / 154	
	SIEMENS	1FK7063	
	HEIDENHAIN	QSY116E	

**** Redondez ≤ 0.003.*

***** Todas las dimensiones están dadas en milímetros.*

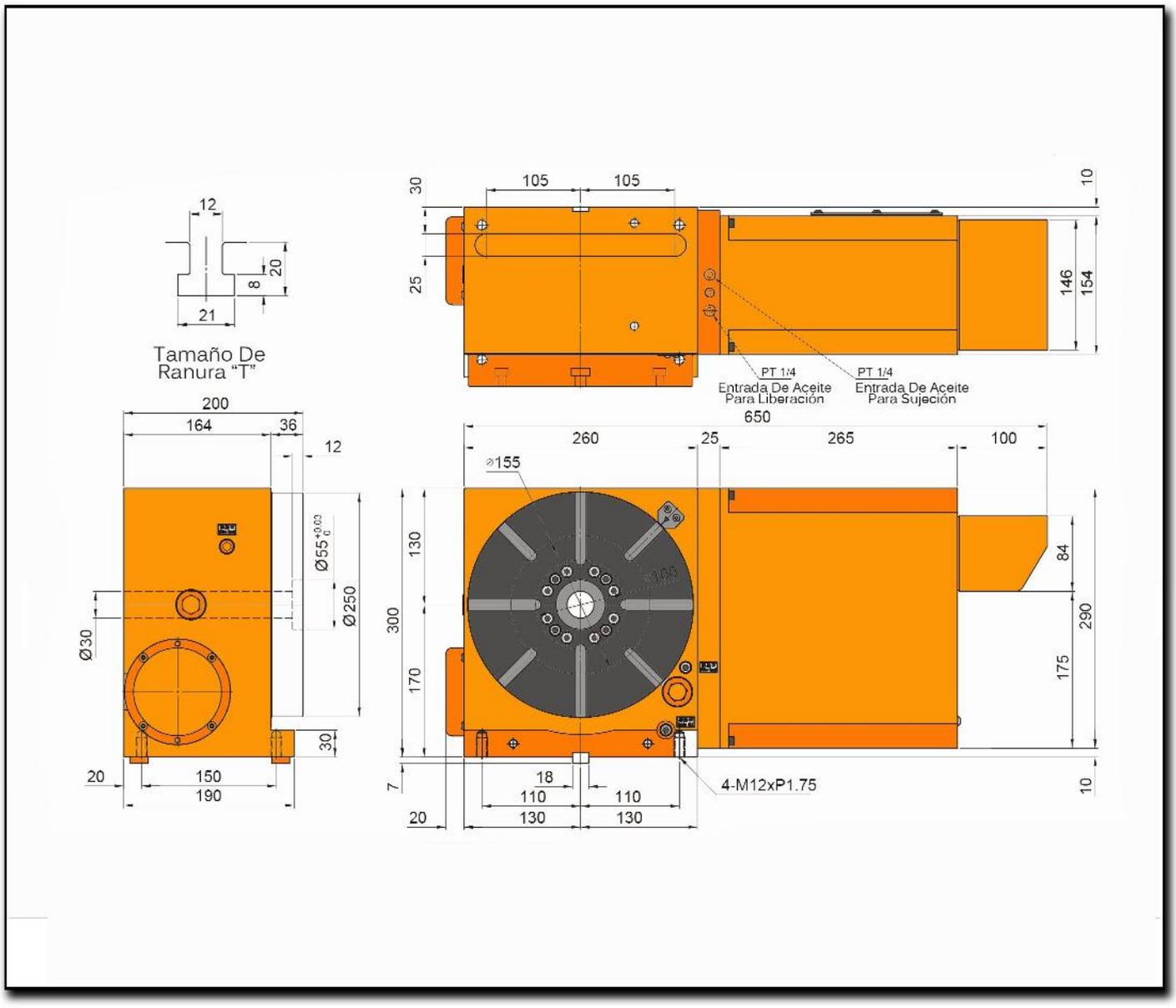
12
20
8
21
Tamaño De
Ranura "T"
30
105
105
10
25
146
154
PT 1/4
Entrada De Aceite
Para Liberación
PT 1/4
Entrada De Aceite
Para Sujeción
200
164
36
12
650
260
25
265
100
⌀155
Ø55 +0.03 0
Ø250
Ø30
130
300
170
84
290
175
30
20
150
190
7
18
110
110
20
130
130
4-M12xP1.75
10

Características & Dimensiones

Modelo		NXT-250R
Relación De Engranes		*1/120*
Torque De Rotación *(Kg-m)*		*48.00*
Torque De Sujeción *(Kg)*	F 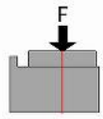	*1,500.00*
	F x R 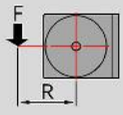	*300.00*
	FxL 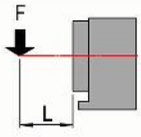	*350.00*
Capacidad De Carga A 0° *(Kg)*	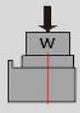	*300.00*
Capacidad De Carga A 90° *(Kg)*	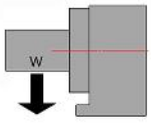	*125.00*
Peso Neto *(Kg)*		*94.00*

**** Redondez ≤ 0.003.*

***** Todas las dimensiones están dadas en milímetros.*

NXT-320RV

Mesa Indexadora CNC
De Acoplamiento Hidráulico

Características & Dimensiones

Modelo		NXT-320RV	
Diámetro De La Mesa		Ø320	
Diámetro De La Perforación Central		Ø100 H7	
Diámetro De La Perforación Central		Ø80	
Altura Del Centro Verticalmente		230.00	
Altura Total Horizontalmente		240.00	
Ancho De Las Ranuras *"T"*		14 H7	
Espesor Del Bloque Guía		18 H7	
Dispositivo De Sujeción Hidráulica ***(Kg/cm²)***		35.00	
Angulo Mínimo De Indexación		5°	1°
Divisiones De La Mesa		72.00	360.00
Exactitud De Indexación *(Acumulativa)* ***(arc/sec)***		4"	
Repetibilidad (arc sec)		1±"	
Velocidad De Rotación Máxima ***(r.p.m.)***	***Mesa***	27.70	
	Motor	2,000.00	
Tipo De Servo Motor *(Opcional)*	***FANUC***	12ai	
	MITSUBISHI	HF-204T	
	SIEMENS	1FK7083	
	HEIDENHAIN	QSY155B	

**** Redondez ≤ 0.003.*

***** Todas las dimensiones están dadas en milímetros.*

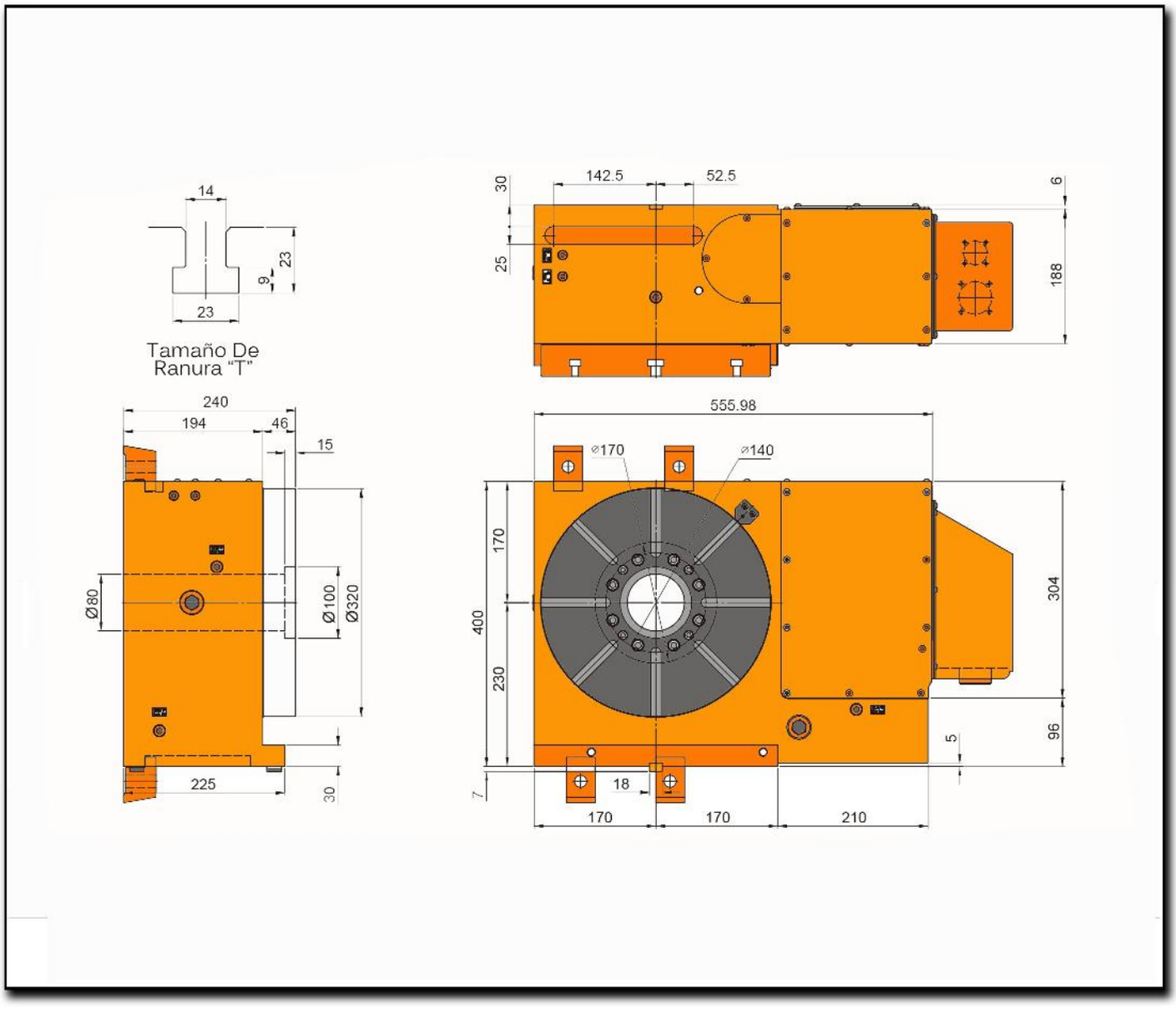
14
23
9
23
Tamaño De
Ranura "T"
142.5
52.5
30
25
6
188
240
194
46
15
Ø80
Ø100
Ø320
225
30
555.98
⌀170
⌀140
170
400
230
304
96
5
18
7
170
170
210

Características & Dimensiones

Modelo		NXT-320RV
Relación De Engranes		*1/72*
Torque De Rotación *(Kg-m)*		*78.00*
Torque De Sujeción *(Kg)*	F 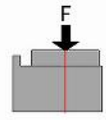	*2,000.00*
	F x R 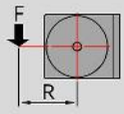	*400.00*
	FxL 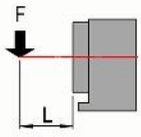	*450.00*
Capacidad De Carga A 0° *(Kg)*	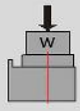	*350.00*
Capacidad De Carga A 90° *(Kg)*	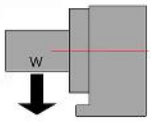	*175.00*
Peso Neto *(Kg)*		*178.00*

**** Redondez ≤ 0.003.*

***** Todas las dimensiones están dadas en milímetros.*

NXT-400RV

Mesa Indexadora CNC
De Acoplamiento Hidráulico

Características & Dimensiones

Modelo		NXT-400RV	
Diámetro De La Mesa		Ø250	
Diámetro De La Perforación Central		Ø55 H7	
Diámetro De La Perforación Central		Ø30	
Altura Del Centro Verticalmente		170.00	
Altura Total Horizontalmente		200.00	
Ancho De Las Ranuras "T"		12 H7	
Espesor Del Bloque Guía		18 H7	
Dispositivo De Sujeción Hidráulica (Kg/cm²)		35.00	
Angulo Mínimo De Indexación		5°	1°
Divisiones De La Mesa		72.00	360.00
Exactitud De Indexación *(Acumulativa)* (arc/sec)		4"	
Repetibilidad (arc sec)		1±"	
Velocidad De Rotación Máxima (r.p.m.)	Mesa	16.60	
	Motor	2,000.00	
Tipo De Servo Motor *(Opcional)*	FANUC	8ai	
	MITSUBISHI	HF-104 / 154	
	SIEMENS	1KK7063	
	HEIDENHAIN	QSY116E	

*** Redondez ≤ 0.003.

**** Todas las dimensiones están dadas en milímetros.

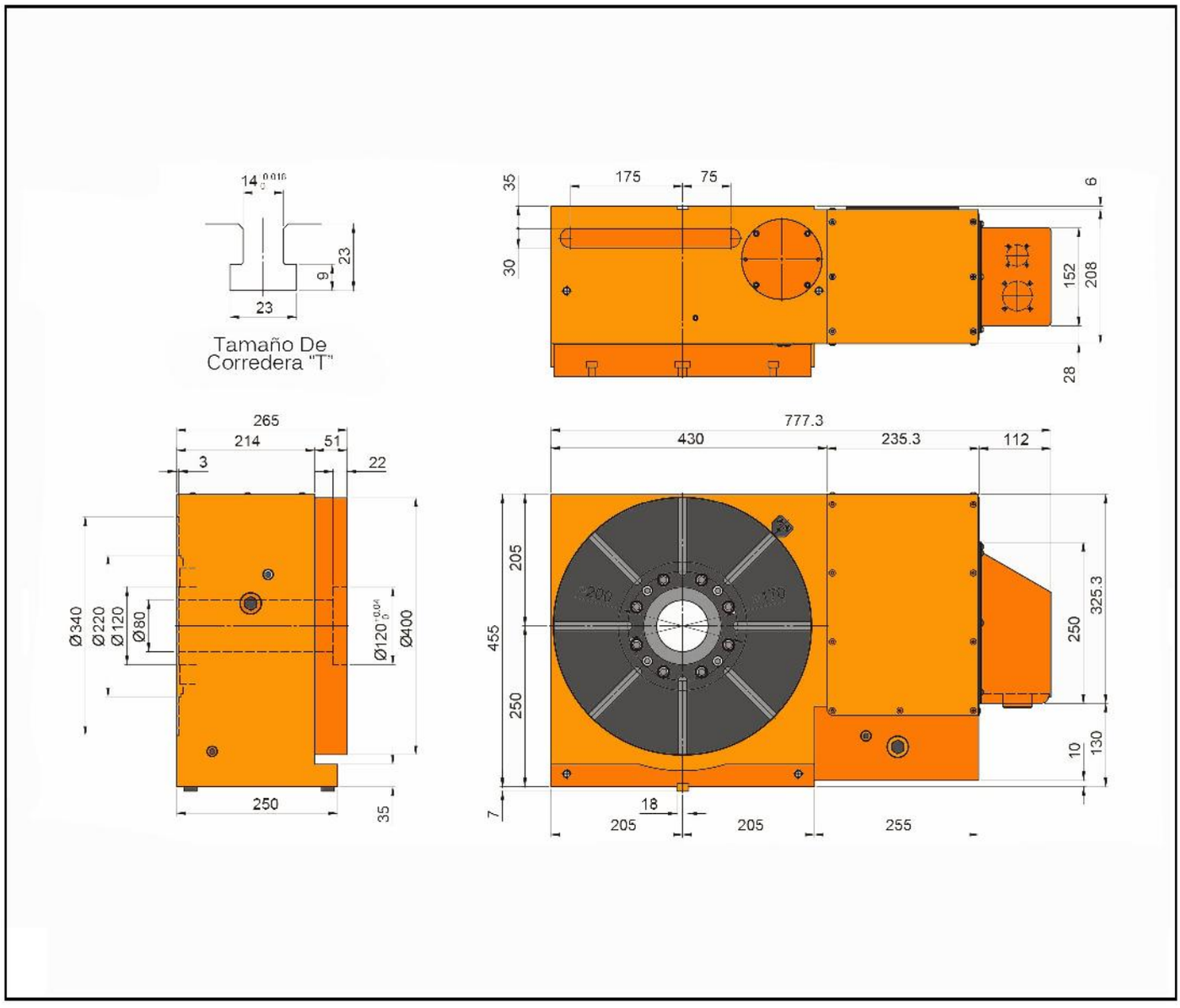
14 0 0.016
23
9
23
Tamaño De
Corredera "T"
35
175
75
6
30
152
208
28
265
214
51
3
22
Ø340
Ø220
Ø120
Ø80
Ø120 0 -0.04
Ø400
250
35
777.3
430
235.3
112
205
455
250
325.3
250
10
130
7
18
205
205
255

Características & Dimensiones

Modelo		NXT-400RV
Relación De Engranes		*1/120*
Torque De Rotación ***(Kg-m)***		*48.00*
Torque De Sujeción ***(Kg)***	F 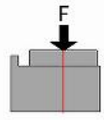	*1,500.00*
	F x R 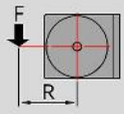	*300.00*
	FxL 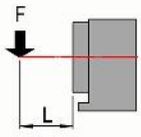	*350.00*
Capacidad De Carga A 0° ***(Kg)***	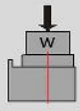	*300.00*
Capacidad De Carga A 90° ***(Kg)***	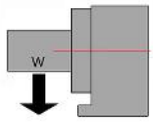	*125.00*
Peso Neto ***(Kg)***		*94.00*

**** Redondez ≤ 0.003.*

***** Todas las dimensiones están dadas en milímetros.*

Mesa Indexadora CNC
De Acoplamiento Hidráulico

Características & Dimensiones

Modelo		NXT-500RV
Relación De Engranes		*1/120*
Torque De Rotación *(Kg-m)*		*48.00*
Torque De Sujeción *(Kg)*	F 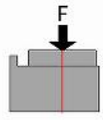	*1,500.00*
	F x R 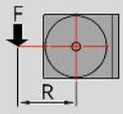	*300.00*
	FxL 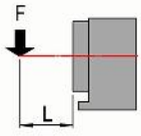	*350.00*
Capacidad De Carga A 0° *(Kg)*	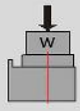	*300.00*
Capacidad De Carga A 90° *(Kg)*	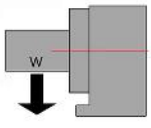	*125.00*
Peso Neto *(Kg)*		*94.00*

**** Redondez ≤ 0.003.*

***** Todas las dimensiones están dadas en milímetros.*

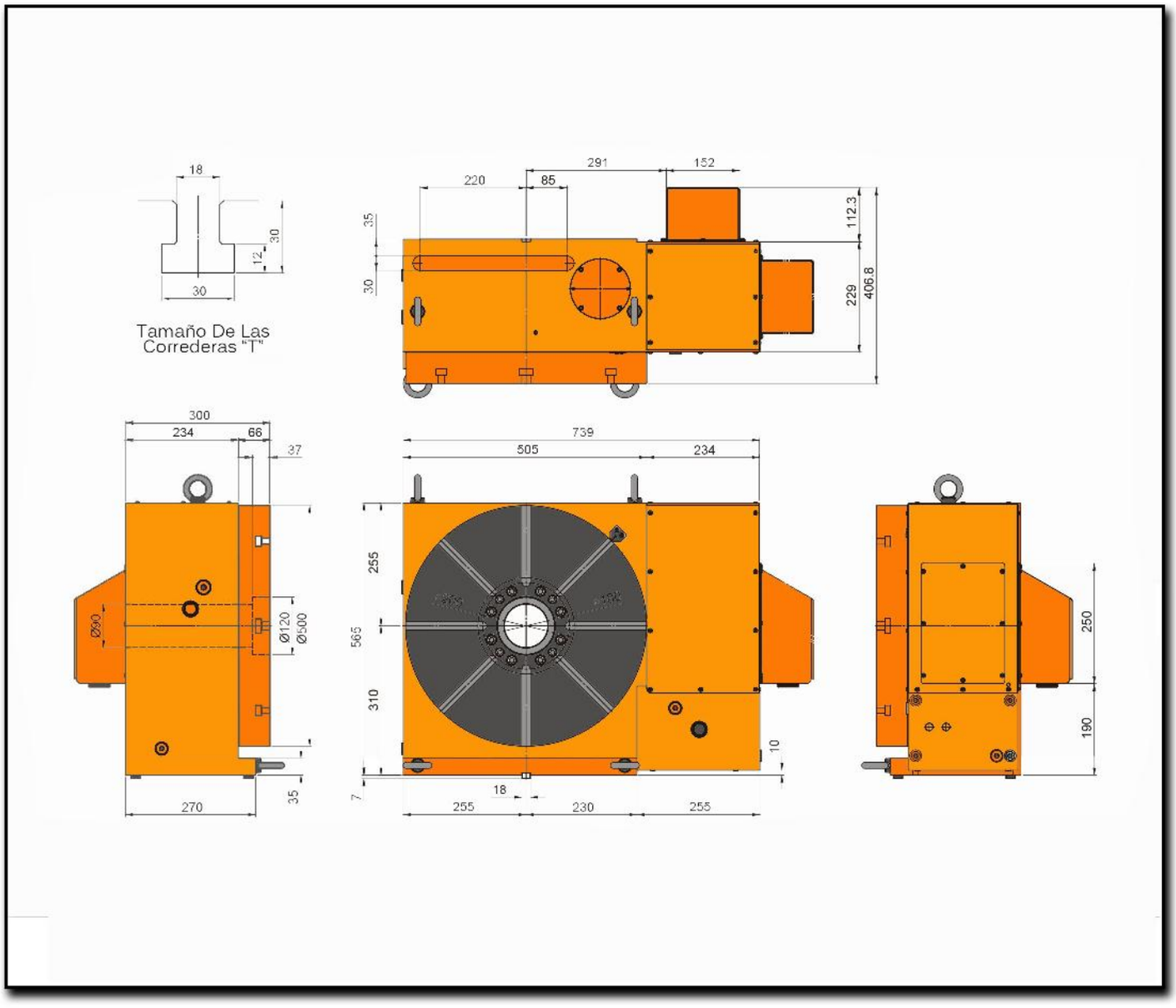
18
30
12
30
Tamaño De Las
Correderas "T"
291
152
220
85
35
30
112.3
229
406.8
300
234
66
37
Ø90
Ø120
Ø500
270
35
739
505
234
255
565
310
10
7
18
255
230
255
250
190

Características & Dimensiones

Modelo		NXT-500RV	
Diámetro De La Mesa		Ø250	
Diámetro De La Perforación Central		Ø55 H7	
Diámetro De La Perforación Central		Ø30	
Altura Del Centro Verticalmente		170.00	
Altura Total Horizontalmente		200.00	
Ancho De Las Ranuras *"T"*		12 H7	
Espesor Del Bloque Guía		18 H7	
Dispositivo De Sujeción Hidráulica ***(Kg/cm²)***		35.00	
Angulo Mínimo De Indexación		5°	1°
Divisiones De La Mesa		72.00	360.00
Exactitud De Indexación *(Acumulativa)* ***(arc/sec)***		4"	
Repetibilidad (arc sec)		1±"	
Velocidad De Rotación Máxima ***(r.p.m.)***	***Mesa***	16.60	
	Motor	2,000.00	
Tipo De Servo Motor *(Opcional)*	*FANUC*	8ai	
	MITSUBISHI	HF-104 / 154	
	SIEMENS	1KK7063	
	HEIDENHAIN	QSY116E	

**** Redondez ≤ 0.003.*

***** Todas las dimensiones están dadas en milímetros.*

SERIE RH

SERVO CORREDERAS CON GUIÁS LINEALES Y TORNILLO EMBALADO

RH150-400L

Servo Corredera Con Guías Lineales Y Tornillo Embalado

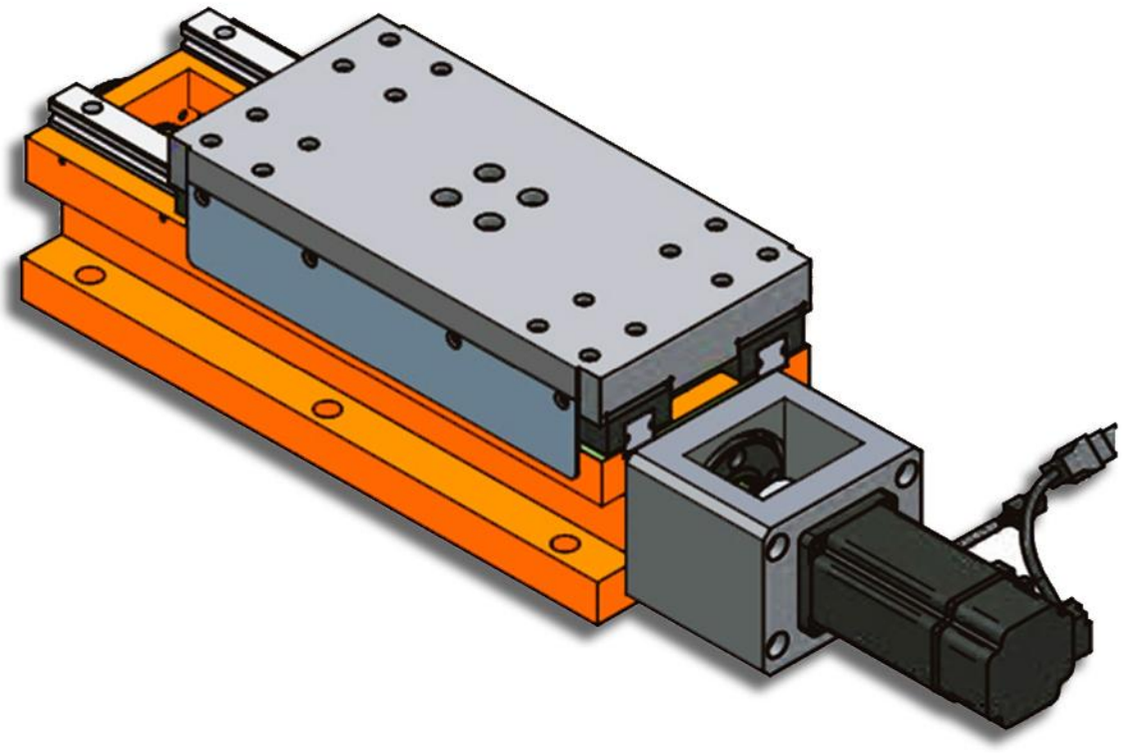

Características & Dimensiones

Modelo	RH150-400L
W	*150.00*
L	*400.00*
Carrera Máxima De La Corredera	*90.00*
Tornillo Embalado	*Ø20 x 5*
Carga Máxima De La Corredera ***(Kg)***	*120.00*
Peso Total Del Dispositivo ***(Kg)***	*47.00*

**** Incluye como accesorios estándar Base De Servo Motor, Acoplamiento y Cubiertas Telescópicas De Acero.*
***** Todas las dimensiones están dadas en* ***milímetros.***

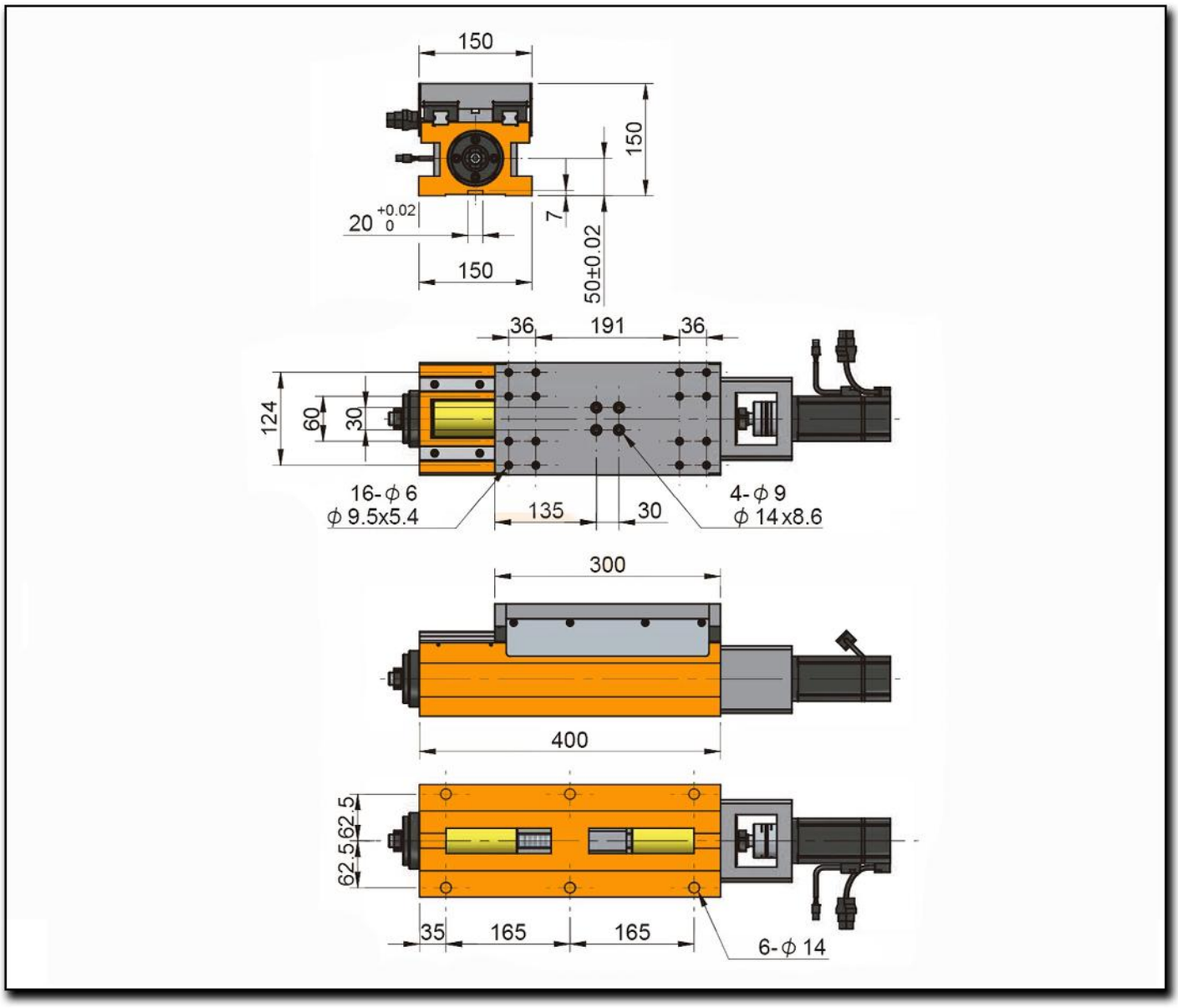
150
150
20 +0.02 0
7
150
50±0.02
36
191
36
124
60
30
16-ϕ 6
ϕ 9.5x5.4
135
30
4-ϕ 9
ϕ 14x8.6
300
400
62.5
62.5
35
165
165
6-ϕ 14

RH200-400L

Servo Corredera Con Guías Lineales Y Tornillo Embalado

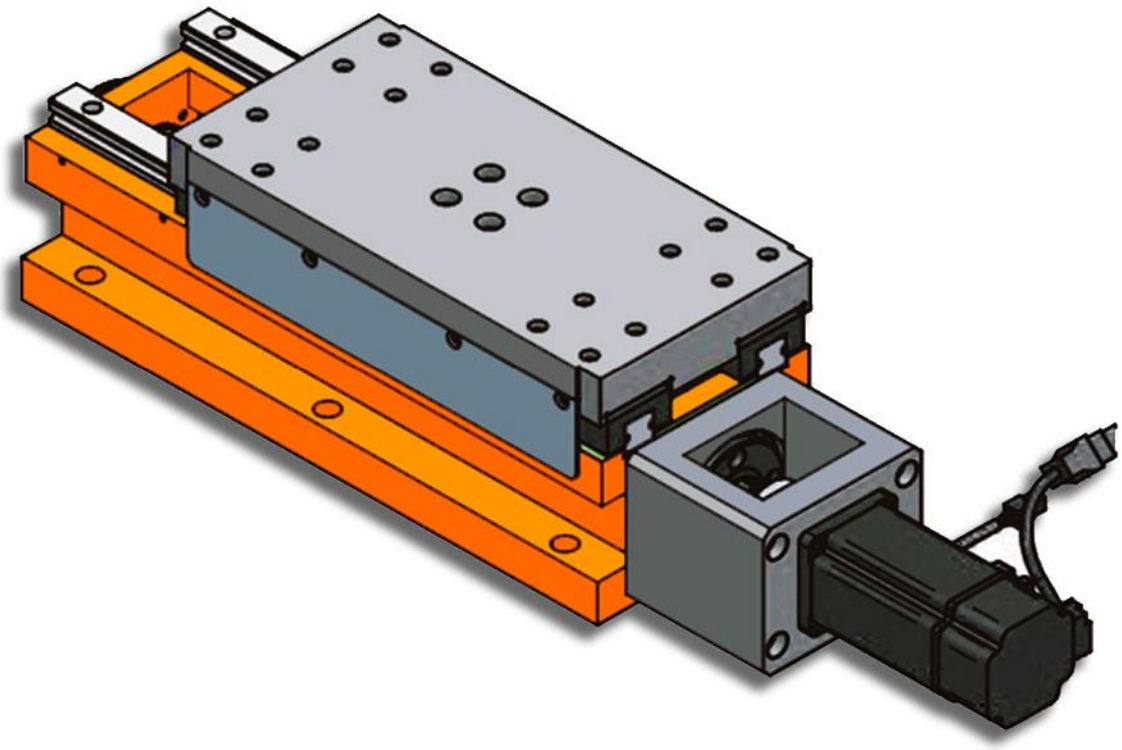

Características & Dimensiones

Modelo	RH200-400L
W	*200.00*
L	*400.00*
Carrera Máxima De La Corredera	*100.00*
Tornillo Embalado	*Ø20 x 5*
Carga Máxima De La Corredera *(Kg)*	*150.00*
Peso Total Del Dispositivo *(Kg)*	*59.00*

**** Incluye como accesorios estándar Base De Servo Motor, Acoplamiento y Cubiertas Telescópicas De Acero.*
***** Todas las dimensiones están dadas en* ***milímetros.***

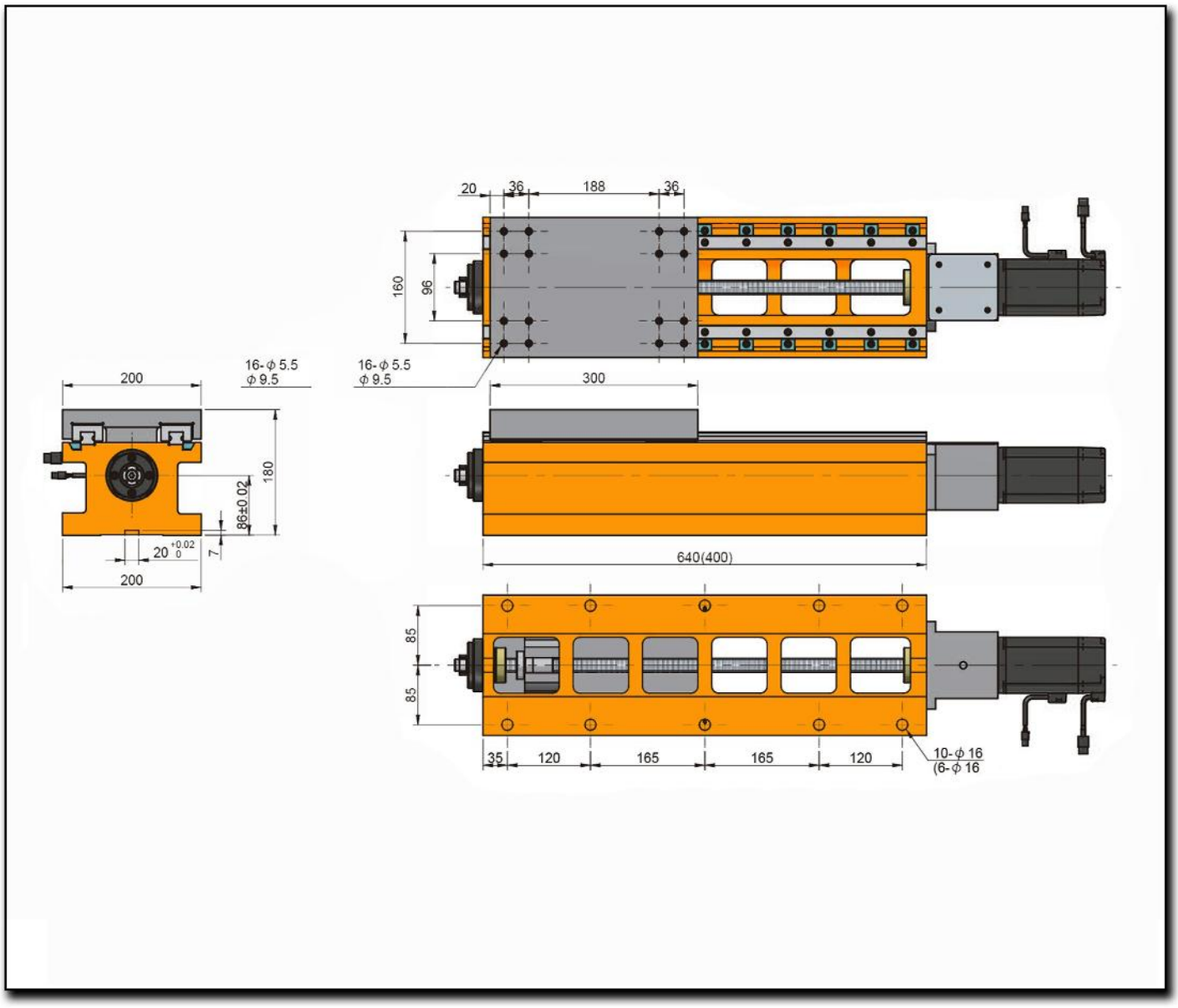
20
36
188
36
160
96
16-ϕ 5.5
ϕ 9.5
16-ϕ 5.5
ϕ 9.5
300
200
180
86±0.02
7
20 +0.02 0
200
640(400)
85
85
35
120
165
165
120
10-ϕ 16
(6-ϕ 16

RH200-640L

Servo Corredera Con Guías Lineales Y Tornillo Embalado

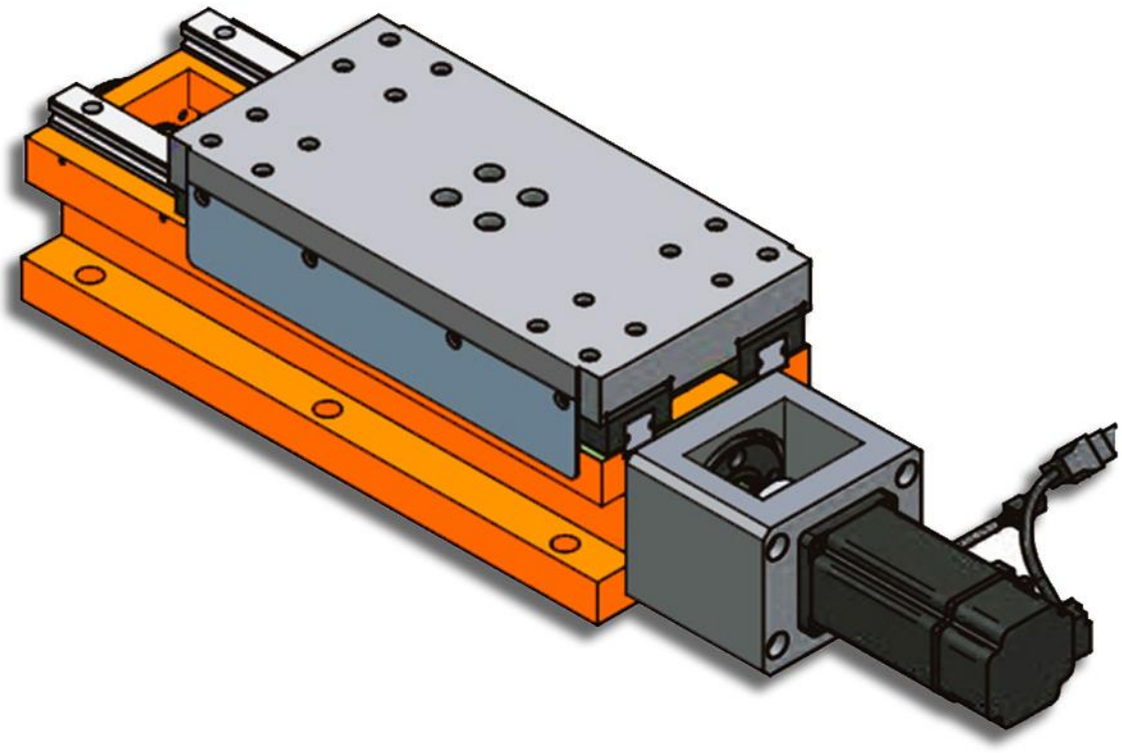

Características & Dimensiones

Modelo	RH200-640L
W	***200.00***
L	***640.00***
Carrera Máxima De La Corredera	***340.00***
Tornillo Embalado	***Ø20 x 5***
Carga Máxima De La Corredera ***(Kg)***	***150.00***
Peso Total Del Dispositivo ***(Kg)***	***80.00***

**** Incluye como accesorios estándar Base De Servo Motor, Acoplamiento y Cubiertas Telescópicas De Acero.*
***** Todas las dimensiones están dadas en* ***milímetros.***

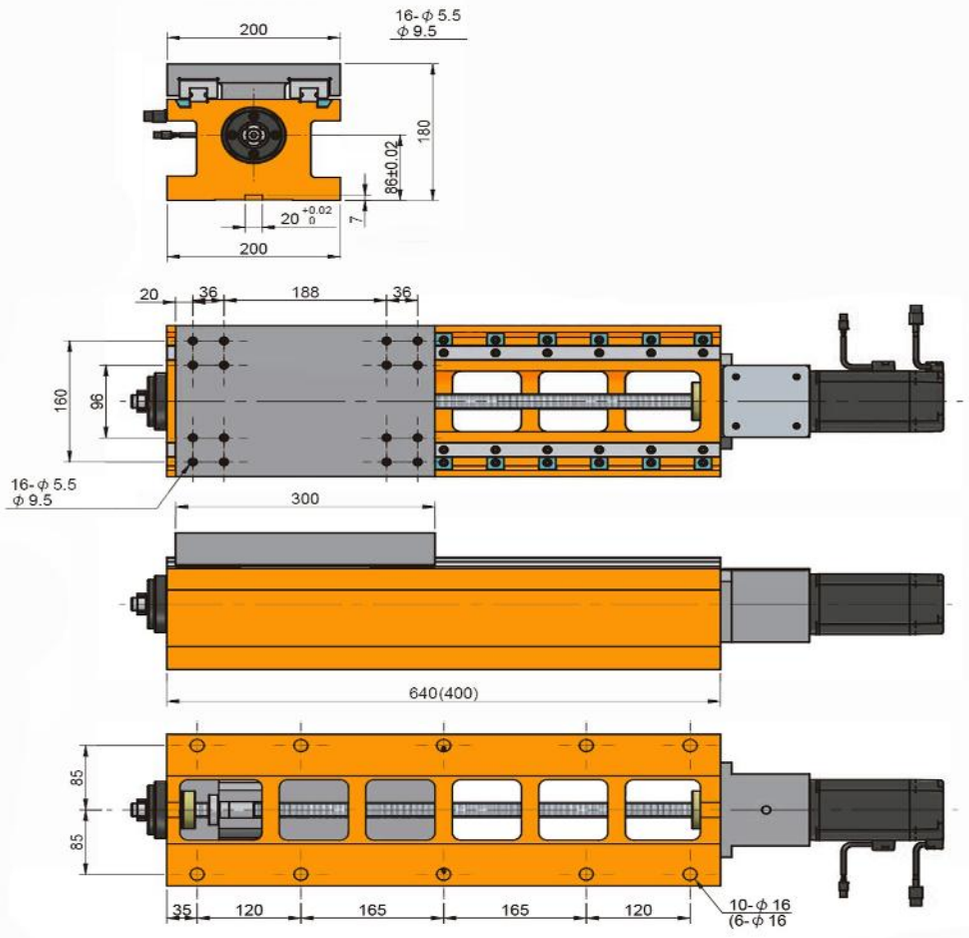
200
16-φ 5.5
φ 9.5
180
86±0.02
7
200
20
36
188
36
160
96
16-φ 5.5
φ 9.5
300
640(400)
85
85
35
120
165
165
120
10-φ 16
(6-φ 16

RH250-520L

Servo Corredera Con Guías Lineales Y Tornillo Embalado

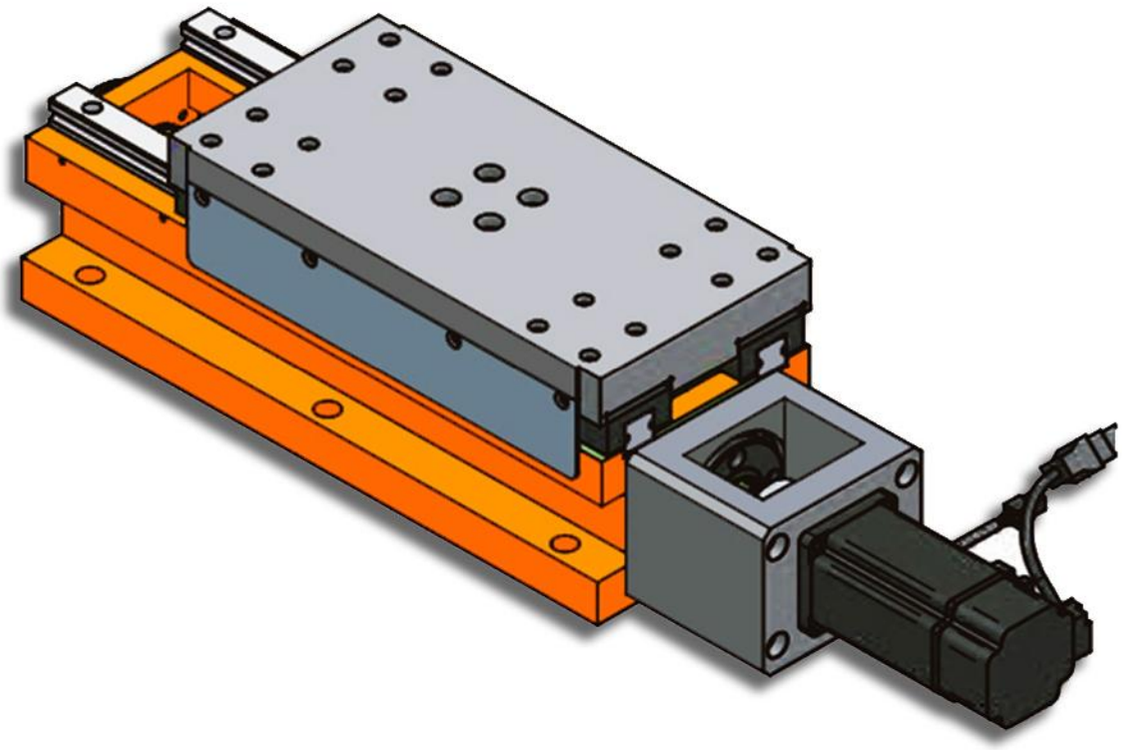

Características & Dimensiones

Modelo	RH250-520L
W	***250.00***
L	***520.00***
Carrera Máxima De La Corredera	***170.00***
Tornillo Embalado	***Ø25 x 5***
Carga Máxima De La Corredera ***(Kg)***	***250.00***
Peso Total Del Dispositivo ***(Kg)***	***98.00***

**** Incluye como accesorios estándar Base De Servo Motor, Acoplamiento y Cubiertas Telescópicas De Acero.*
***** Todas las dimensiones están dadas en* ***milímetros.***

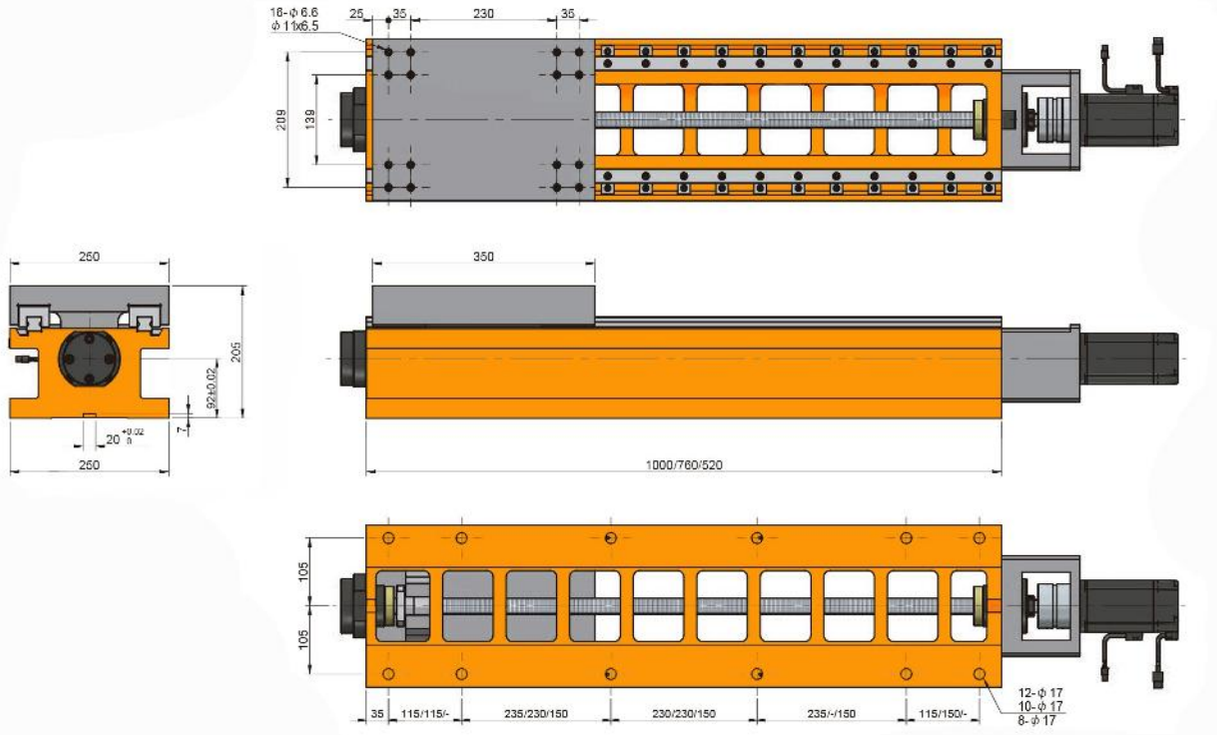
16-ϕ 6.6
ϕ 11x6.5
25
35
230
35
209
139
260
205
92±0.02
20
260
350
1000/760/520
105
105
35
115/115/-
235/230/150
230/230/150
235/-/150
115/150/-
12-ϕ 17
10-ϕ 17
8-ϕ 17

RH250-760L

Servo Corredera Con Guías Lineales Y Tornillo Embalado

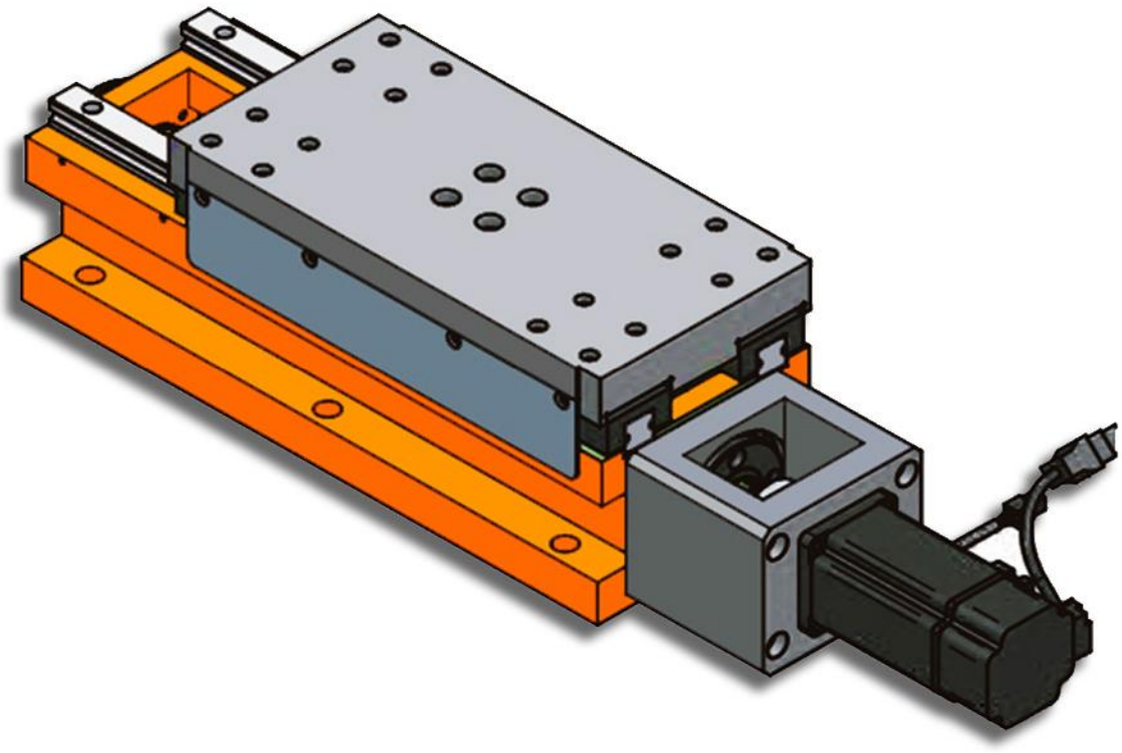

Características & Dimensiones

Modelo	RH250-760L
W	***250.00***
L	***760.00***
Carrera Máxima De La Corredera	***410.00***
Tornillo Embalado	***Ø25 x 5***
Carga Máxima De La Corredera ***(Kg)***	***250.00***
Peso Total Del Dispositivo ***(Kg)***	***136.00***

**** Incluye como accesorios estándar Base De Servo Motor, Acoplamiento y Cubiertas Telescópicas De Acero.*
***** Todas las dimensiones están dadas en* ***milímetros.***

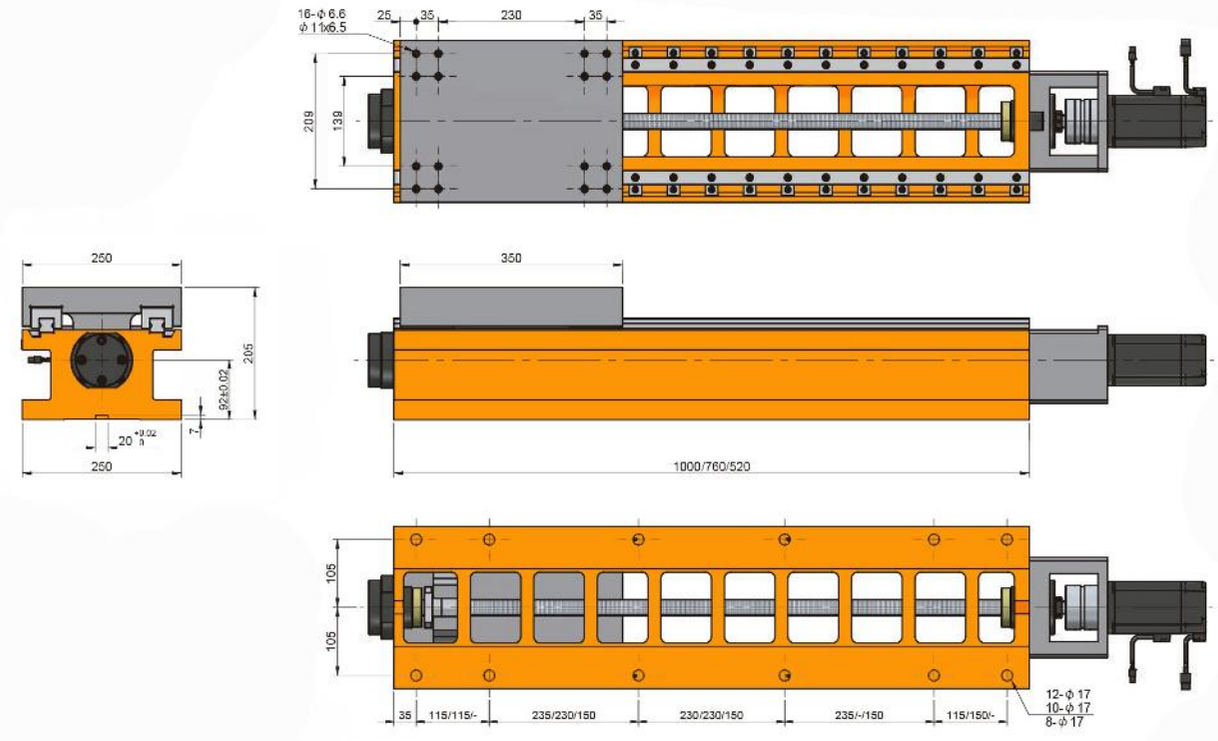
16-ϕ 6.6
ϕ 11x6.5
25
35
230
35
209
139
250
205
92±0.02
7
20 +0.02 0
250
350
1000/760/520
105
105
35
115/115/-
235/230/150
230/230/150
235/-/150
115/150/-
12-ϕ 17
10-ϕ 17
8-ϕ 17

RH250-1000L

Servo Corredera Con Guías Lineales Y Tornillo Embalado

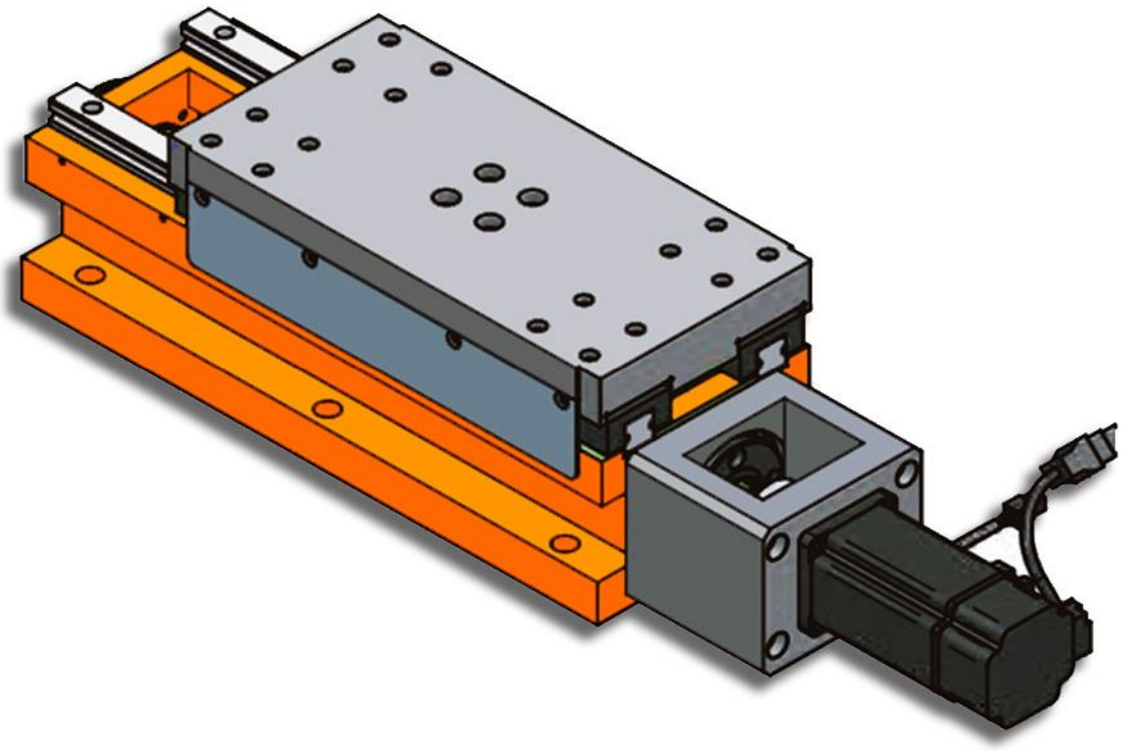

Características & Dimensiones

Modelo	RH250-1000L
W	***250.00***
L	***1000.00***
Carrera Máxima De La Corredera	***650.00***
Tornillo Embalado	***Ø25 x 5***
Carga Máxima De La Corredera ***(Kg)***	***250.00***
Peso Total Del Dispositivo ***(Kg)***	***160.00***

**** Incluye como accesorios estándar Base De Servo Motor, Acoplamiento y Cubiertas Telescópicas De Acero.*
***** Todas las dimensiones están dadas en* ***milímetros.***

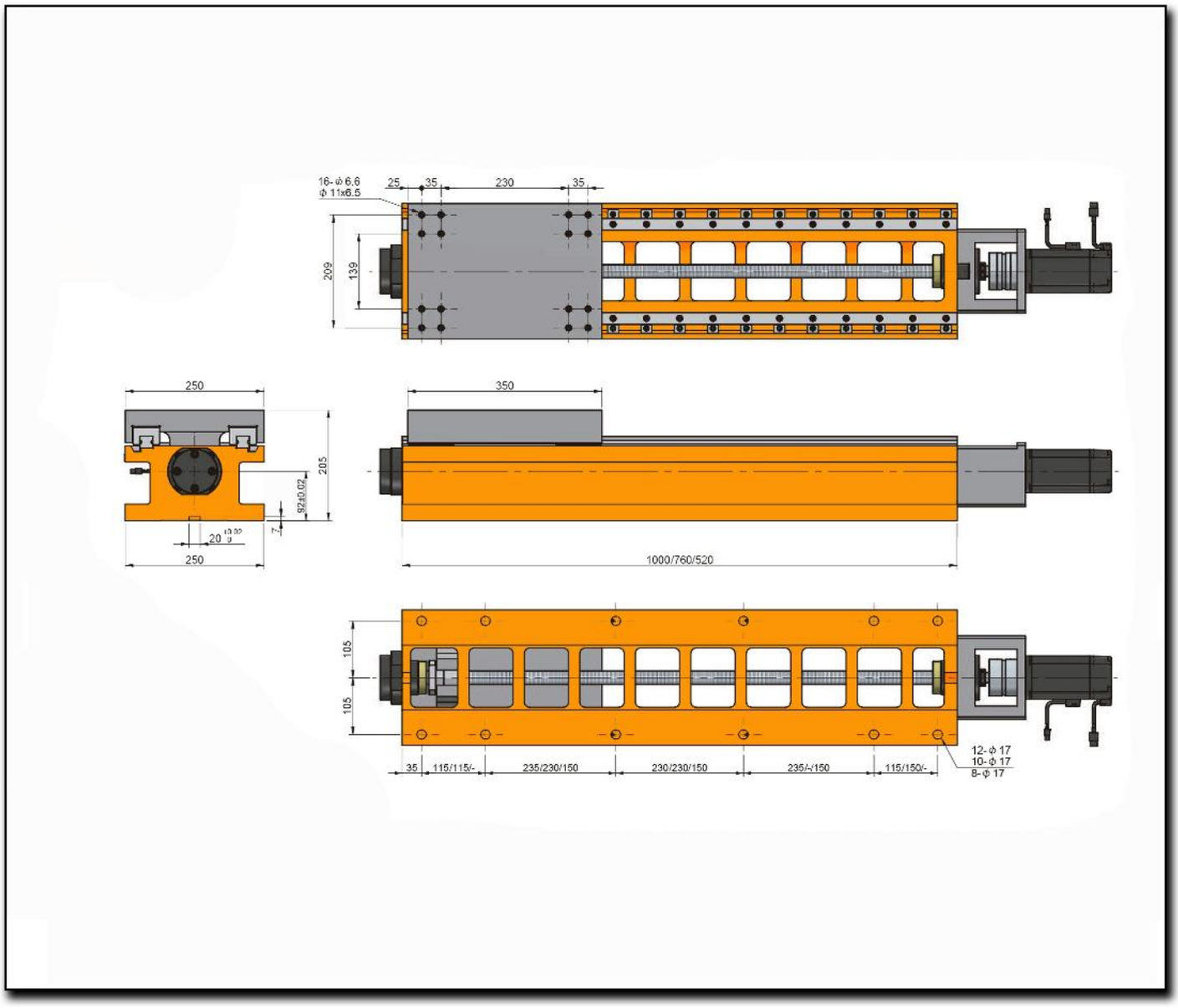
16-ϕ 6.6
ϕ 11x6.5
25
35
230
35
209
139
250
205
92±0.02
7
250
350
1000/760/520
105
105
35
115/115/-
235/230/150
230/230/150
235/-/150
115/150/-
12-ϕ 17
10-ϕ 17
8-ϕ 17

RH300-520L

Servo Corredera Con Guías Lineales Y Tornillo Embalado

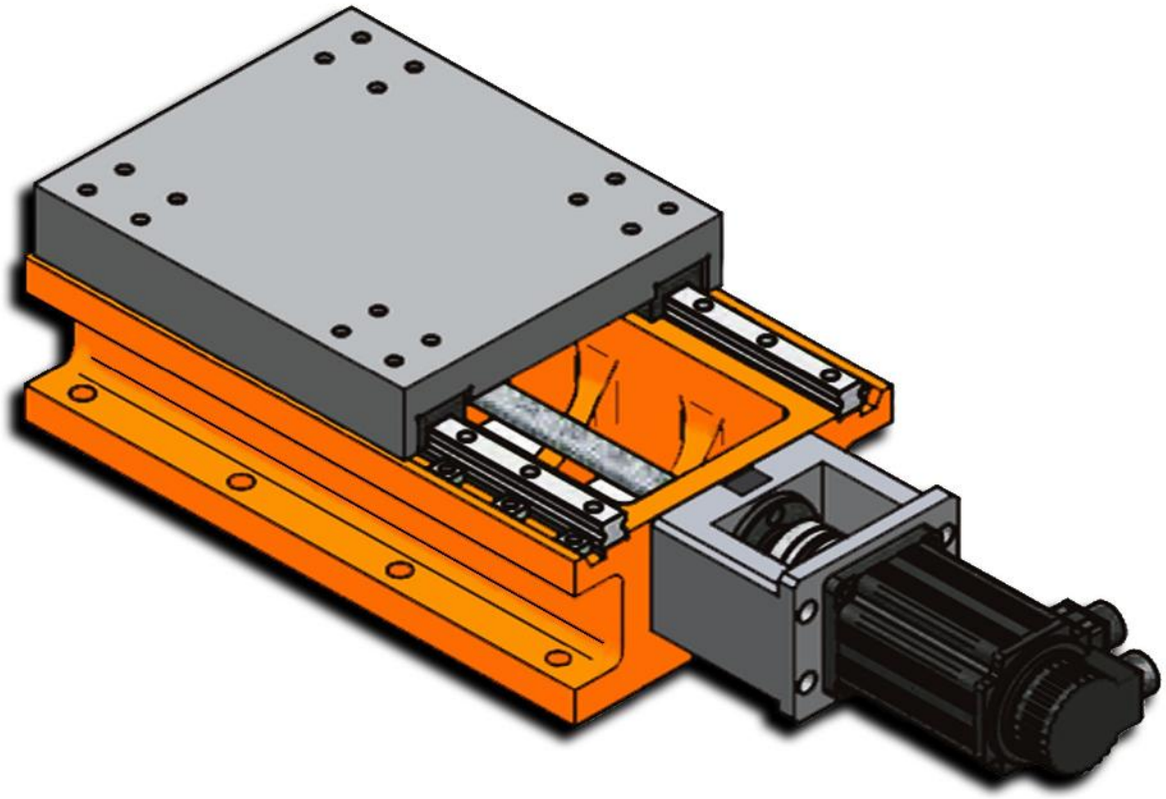

Características & Dimensiones

Modelo	RH300-520L
W	***300.00***
L	***520.00***
Carrera Máxima De La Corredera	***170.00***
Tornillo Embalado	***Ø25 x 5***
Carga Máxima De La Corredera ***(Kg)***	***350.00***
Peso Total Del Dispositivo ***(Kg)***	***113.00***

**** Incluye como accesorios estándar Base De Servo Motor, Acoplamiento y Cubiertas Telescópicas De Acero.*
***** Todas las dimensiones están dadas en* ***milímetros.***

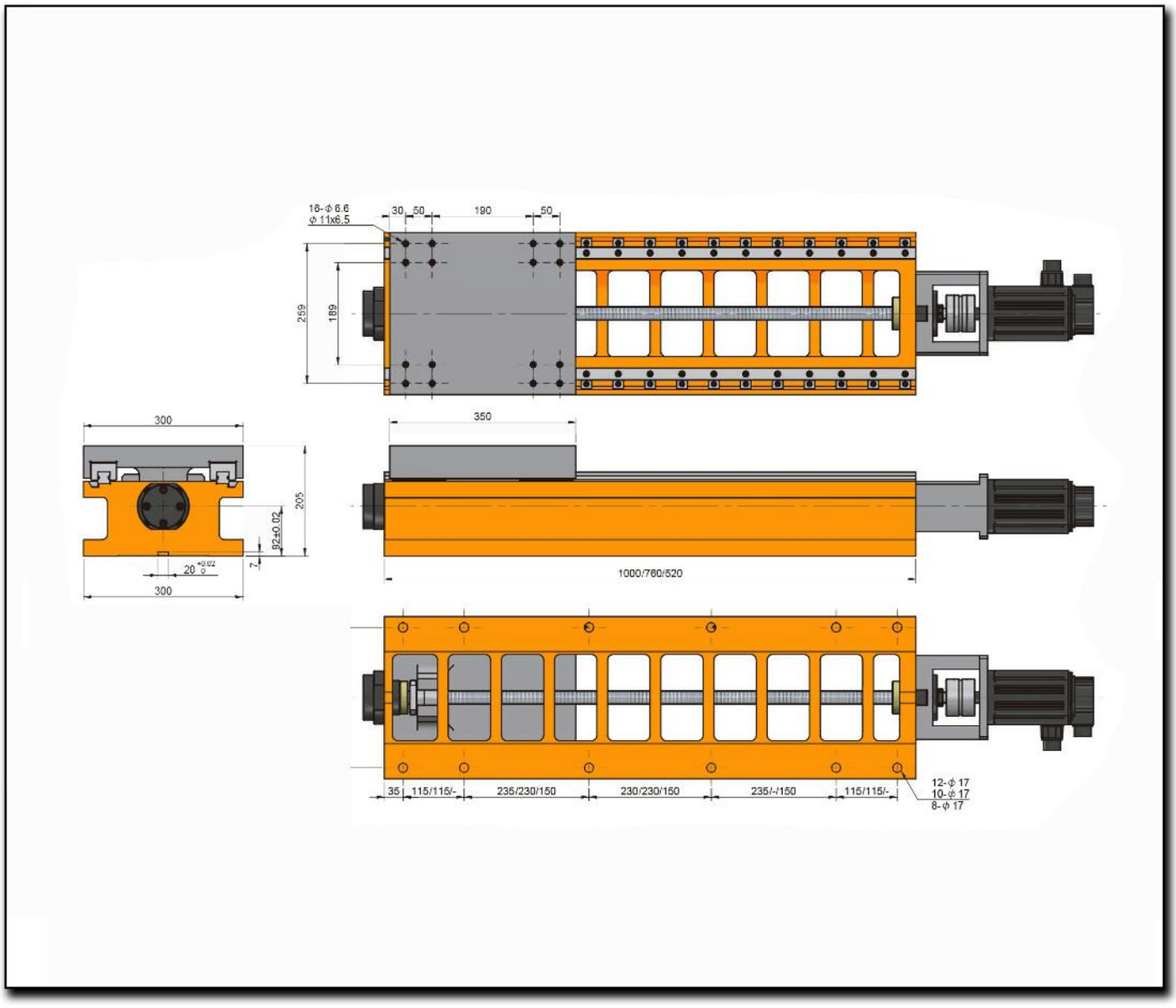
18-ϕ 6.6
ϕ 11x6.5
30
50
190
50
259
189
300
205
92±0.02
7
20
300
350
1000/760/520
35
115/115/-
235/230/150
230/230/150
235/-/150
115/115/-
12-ϕ 17
10-ϕ 17
8-ϕ 17

RH300-760L

Servo Corredera Con Guías Lineales Y Tornillo Embalado

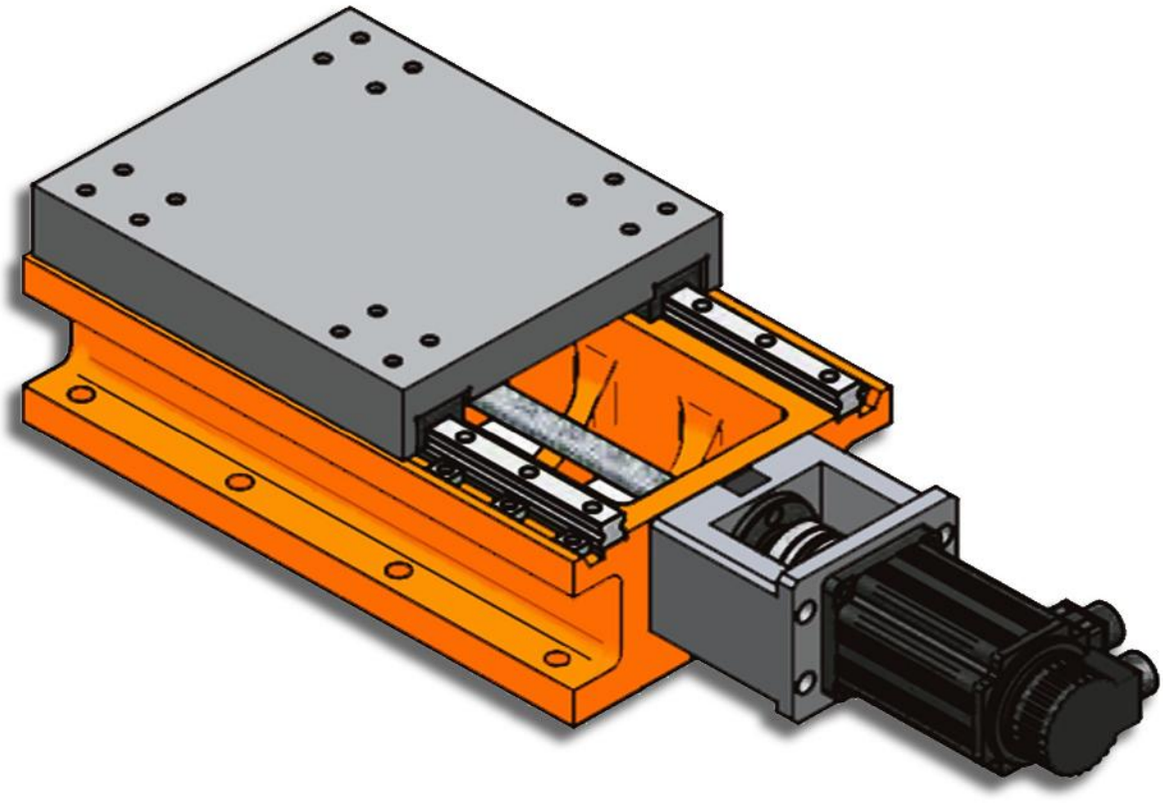

Características & Dimensiones

Modelo	RH300-760L
W	***300.00***
L	***760.00***
Carrera Máxima De La Corredera	***410.00***
Tornillo Embalado	***Ø25 x 5***
Carga Máxima De La Corredera ***(Kg)***	***350.00***
Peso Total Del Dispositivo ***(Kg)***	***143.00***

**** Incluye como accesorios estándar Base De Servo Motor, Acoplamiento y Cubiertas Telescópicas De Acero.*
***** Todas las dimensiones están dadas en* ***milímetros.***

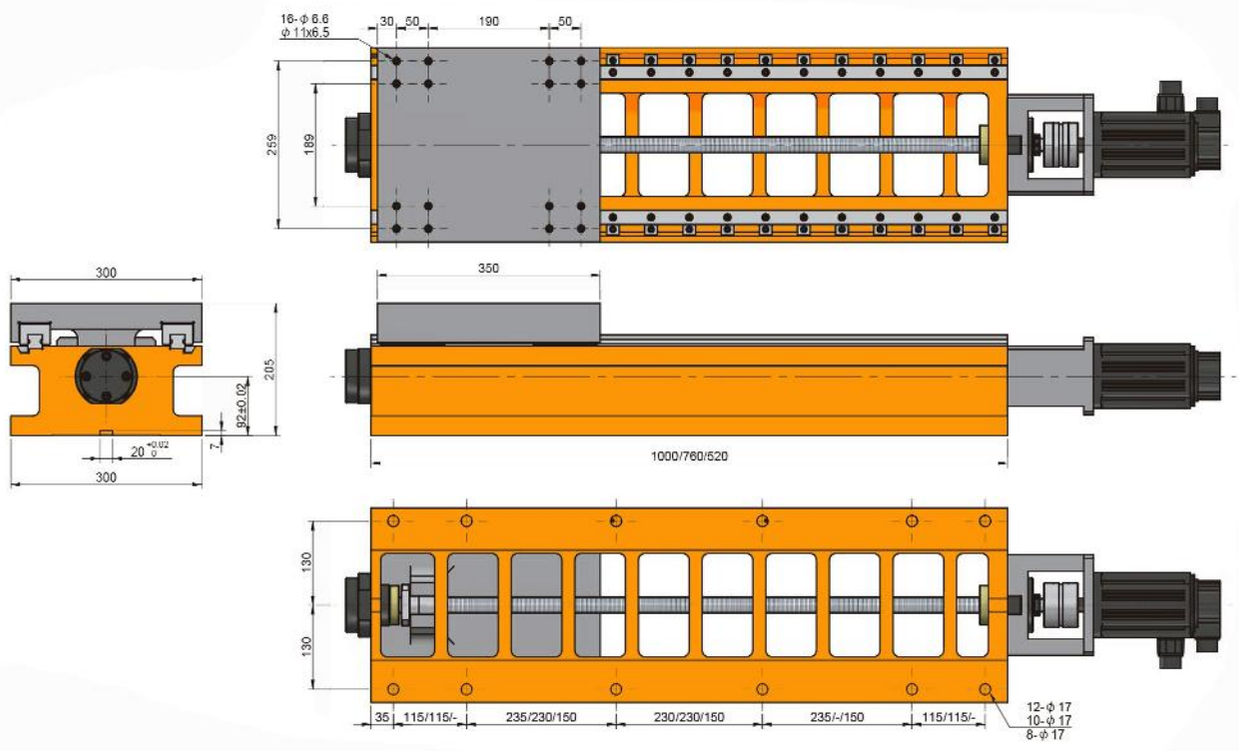
16-φ 6.6
φ 11x6.5
30
50
190
50
259
189
300
350
205
92±0.02
7
20 +0.02 0
300
1000/760/520
190
190
35
115/115/-
235/230/150
230/230/150
235/-/150
115/115/-
12-φ 17
10-φ 17
8-φ 17

RH300-1000L

Servo Corredera Con Guías Lineales Y Tornillo Embalado

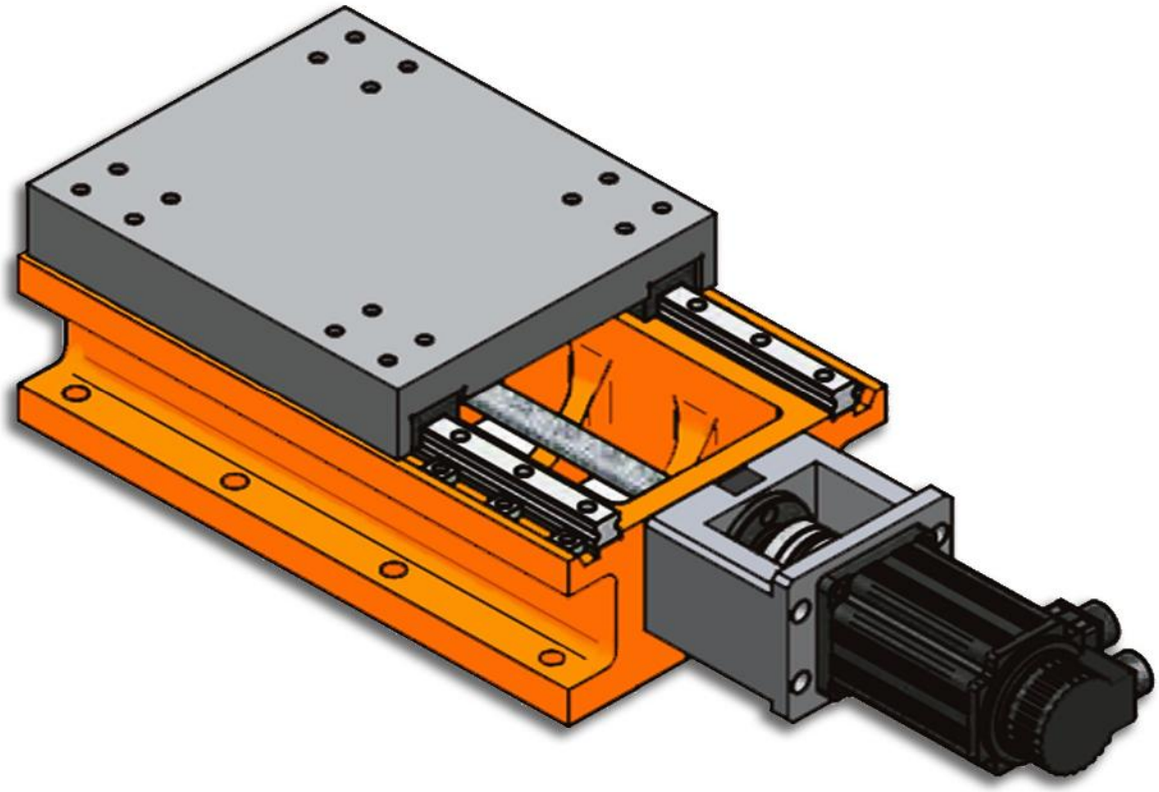

Características & Dimensiones

Modelo	RH300-1000L
W	*300.00*
L	*1000.00*
Carrera Máxima De La Corredera	*650.00*
Tornillo Embalado	*Ø25 x 5*
Carga Máxima De La Corredera *(Kg)*	*350.00*
Peso Total Del Dispositivo *(Kg)*	*168.00*

**** Incluye como accesorios estándar Base De Servo Motor, Acoplamiento y Cubiertas Telescópicas De Acero.*
***** Todas las dimensiones están dadas en* ***milímetros.***

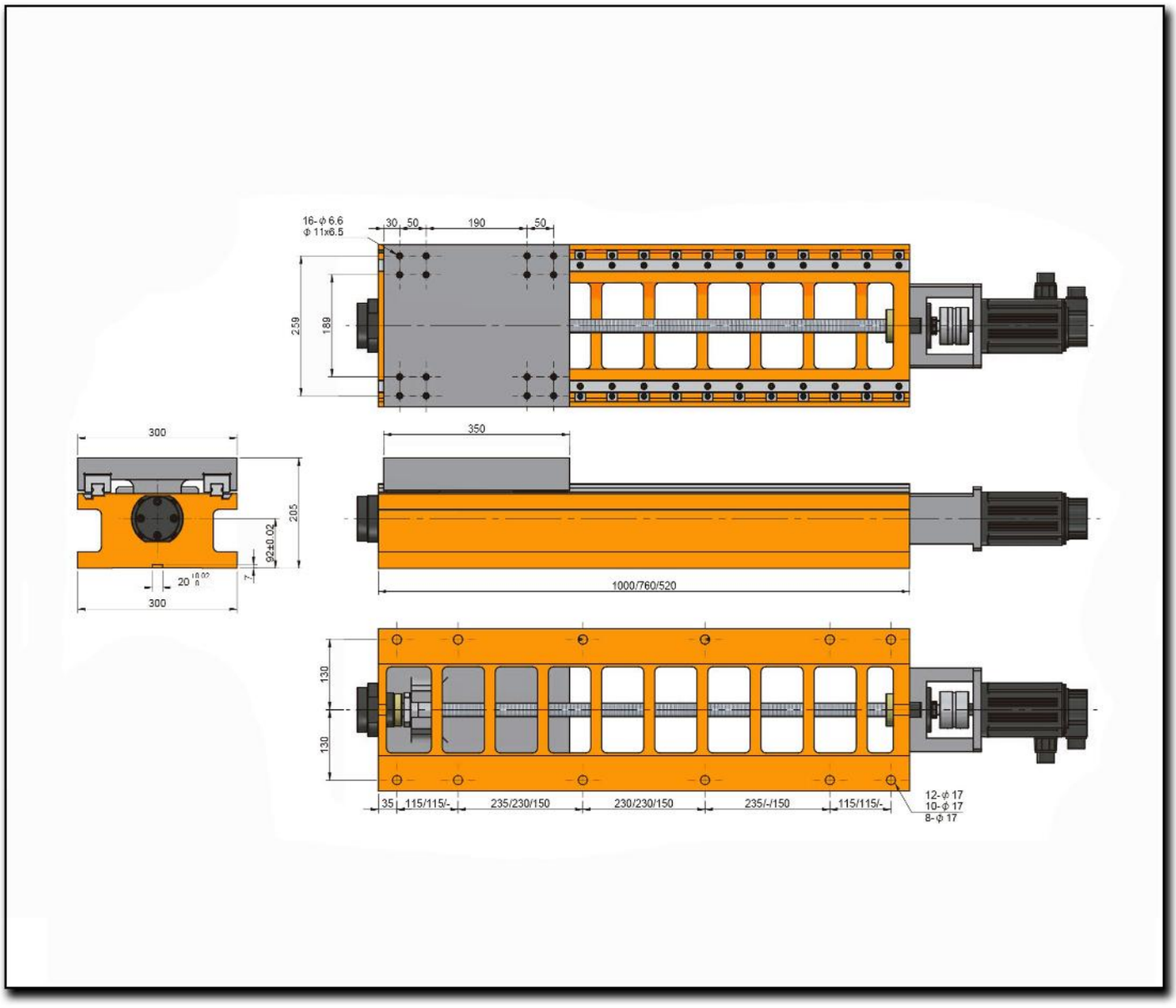
16-φ6.6
φ11x6.5
30
50
190
50
259
189
300
205
92±0.02
20
7
300
350
1000/760/520
130
130
35
115/115/-
235/230/150
230/230/150
235/-/150
115/115/-
12-φ17
10-φ17
8-φ17

SERIE RHE

SERVO CORREDERAS CON GUIÁS LINEALES Y TORNILLO EMBALADO

RHE120-320L

Servo Corredera Con Guías Lineales Y Tornillo Embalado

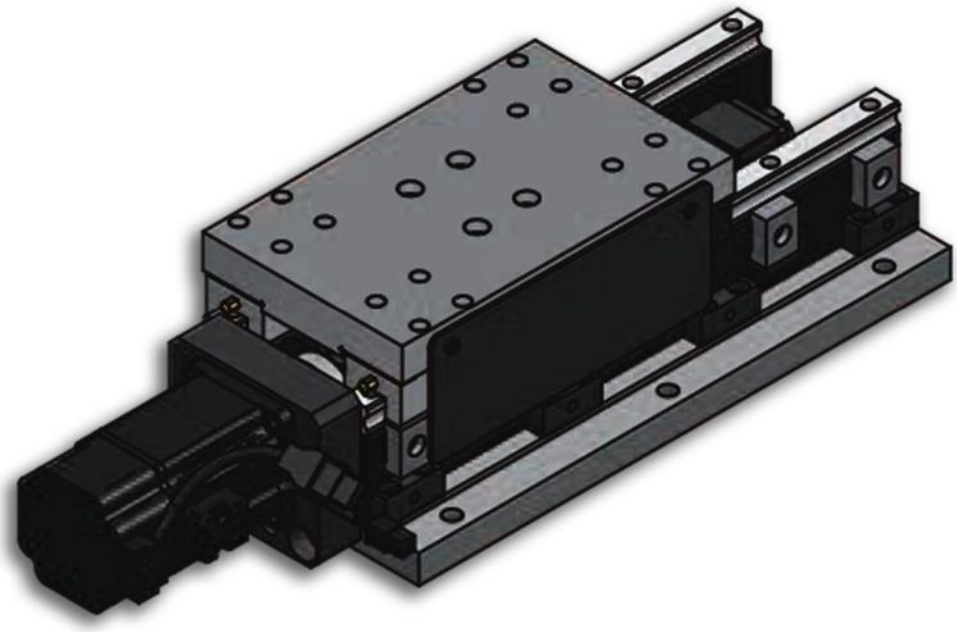

Características & Dimensiones

MODELO	RHE120-320L
Dimensiones De La Mesa Deslizable	***120.00 x 200.00***
Dimensiones De La Bancada	***120.00 x 320.00***
Carrera Máxima De La Corredera	***100.00***
Tornillo Embalado	***Ø16 x 5 x C7***
Linealidad	***15.00***
Carga Máxima De La Corredera (Kg)	***80.00***

*** Tornillo embalado de grado **C5** y **C3** disponible mediante solicitud*
**** Incluye como accesorios estándar Base De Servo Motor, Acoplamiento y Cubiertas Telescópicas De Acero.*
***** Todas las dimensiones están dadas en **milímetros.***

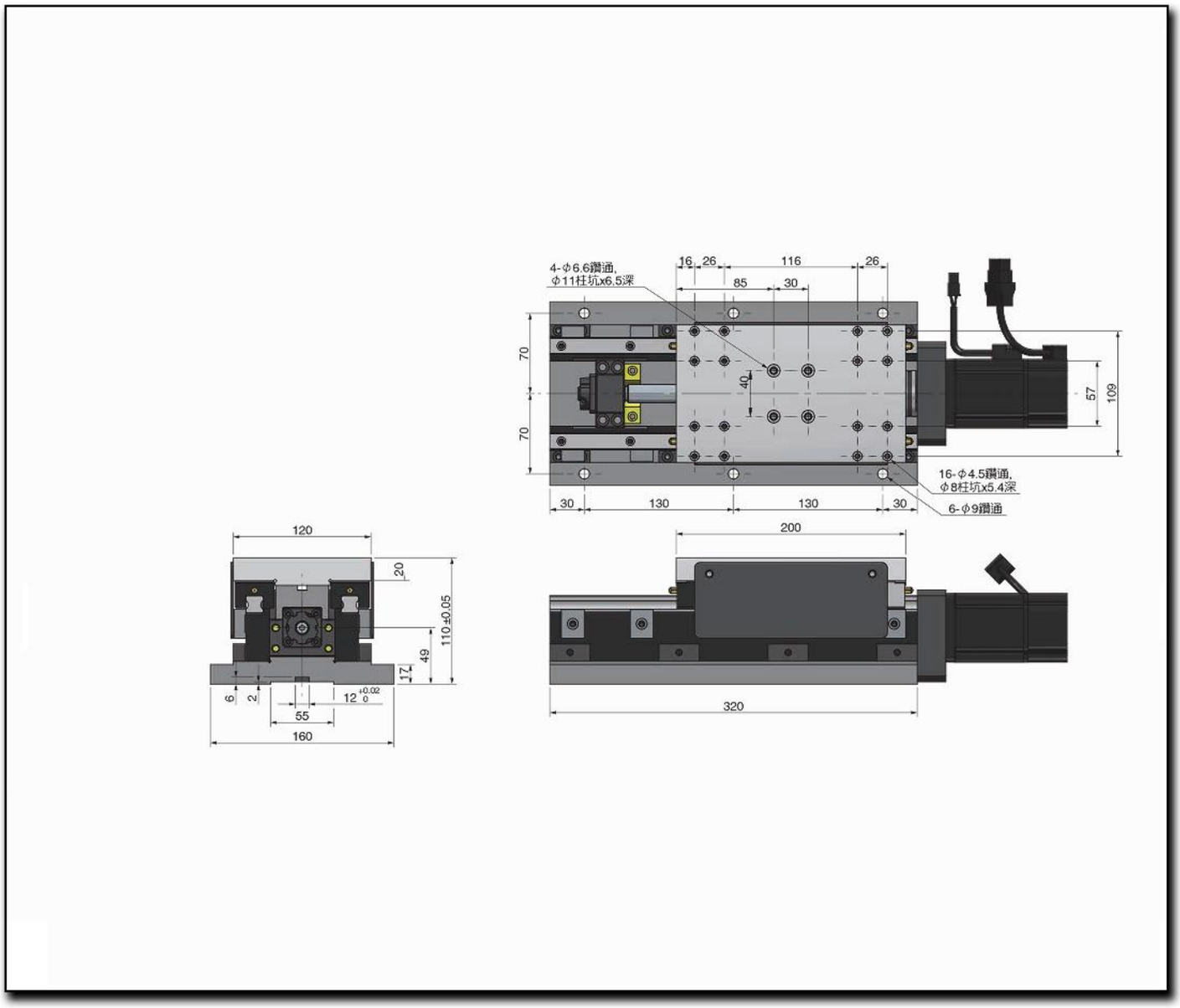
4-φ6.6鑽通,
φ11柱坑x6.5深
16
26
116
26
85
30
70
70
40
57
109
16-φ4.5鑽通,
φ8柱坑x5.4深
6-φ9鑽通
30
130
130
30
120
20
110±0.05
49
17
6
2
12 +0.02 0
55
160
200
320

RHE150-320L

Servo Corredera Con Guías Lineales Y Tornillo Embalado

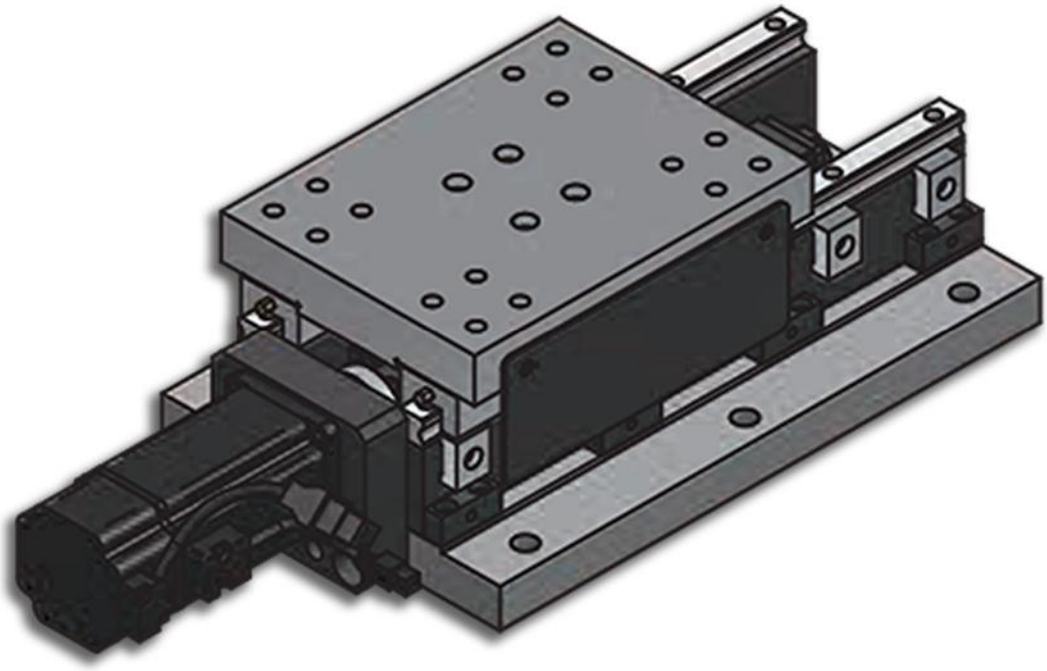

Características & Dimensiones

MODELO	RHE150-320L
Dimensiones De La Mesa Deslizable	***150.00 x 200.00***
Dimensiones De La Bancada	***150.00 x 320.00***
Carrera Máxima De La Corredera	***100.00***
Tornillo Embalado	***Ø16 x 5 x C7***
Linealidad	***15.00***
Carga Máxima De La Corredera (Kg)	***120.00***

*** Tornillo embalado de grado **C5** y **C3** disponible mediante solicitud*
**** Incluye como accesorios estándar Base De Servo Motor, Acoplamiento y Cubiertas Telescópicas De Acero.*
***** Todas las dimensiones están dadas en **milímetros.***

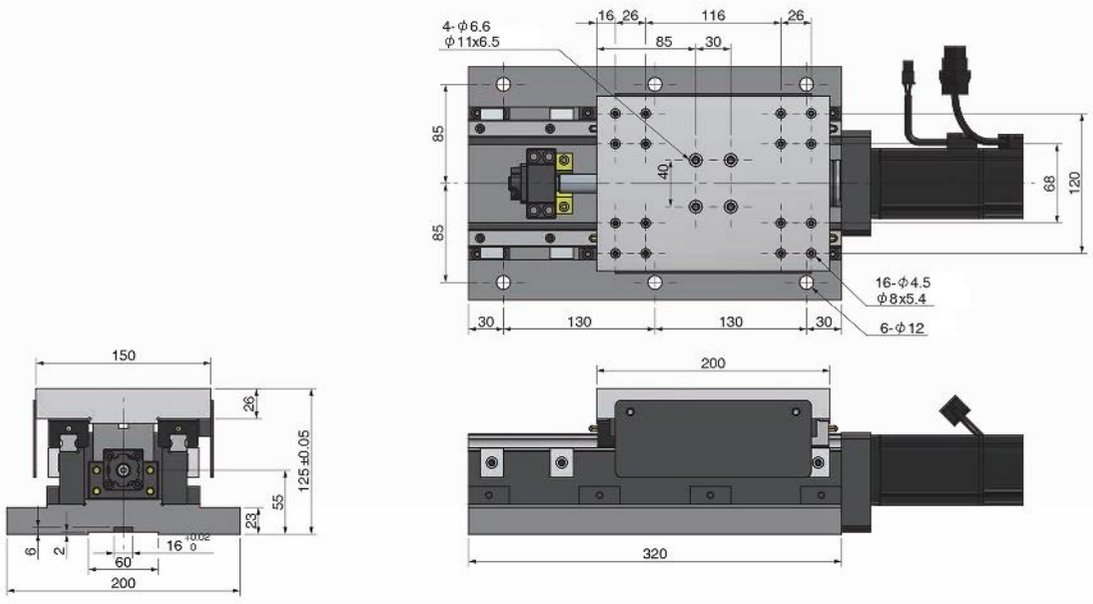
4-φ6.6
φ11x6.5
16
26
116
26
85
30
85
85
40
68
120
16-φ4.5
φ8x5.4
30
130
130
30
6-φ12
150
26
125±0.05
55
23
6
2
16
60
200
200
320

RHE200-420L

Servo Corredera Con Guías Lineales Y Tornillo Embalado

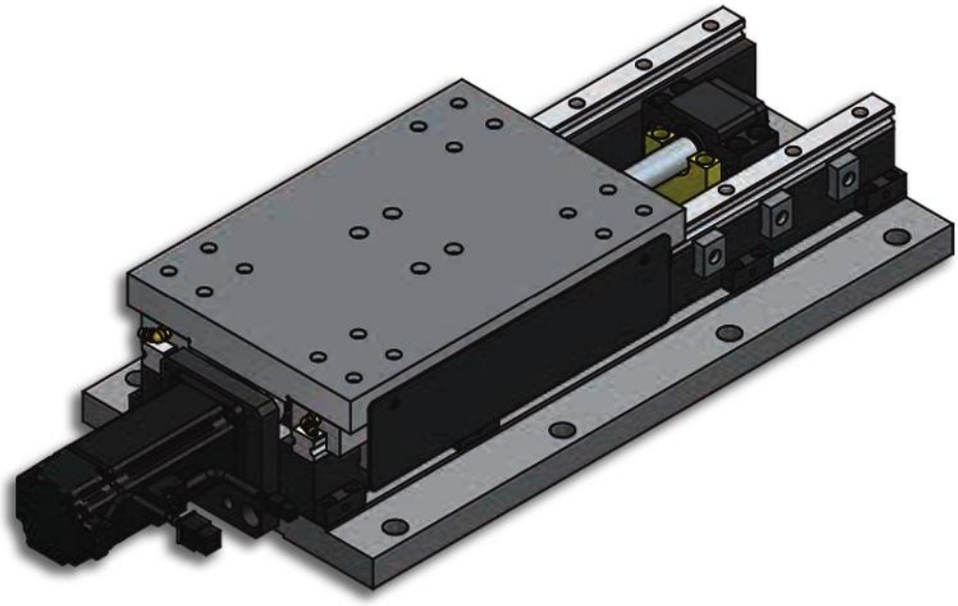

Características & Dimensiones

MODELO	RHE200-420L
Dimensiones De La Mesa Deslizable	***200.00 x 300.00***
Dimensiones De La Bancada	***200.00 x 420.00***
Carrera Máxima De La Corredera	***100.00***
Tornillo Embalado	***Ø20 x 5 x C7***
Linealidad	***20.00***
Carga Máxima De La Corredera (Kg)	***150.00***

*** Tornillo embalado de grado **C5** y **C3** disponible mediante solicitud*
**** Incluye como accesorios estándar Base De Servo Motor, Acoplamiento y Cubiertas Telescópicas De Acero.*
***** Todas las dimensiones están dadas en **milímetros.***

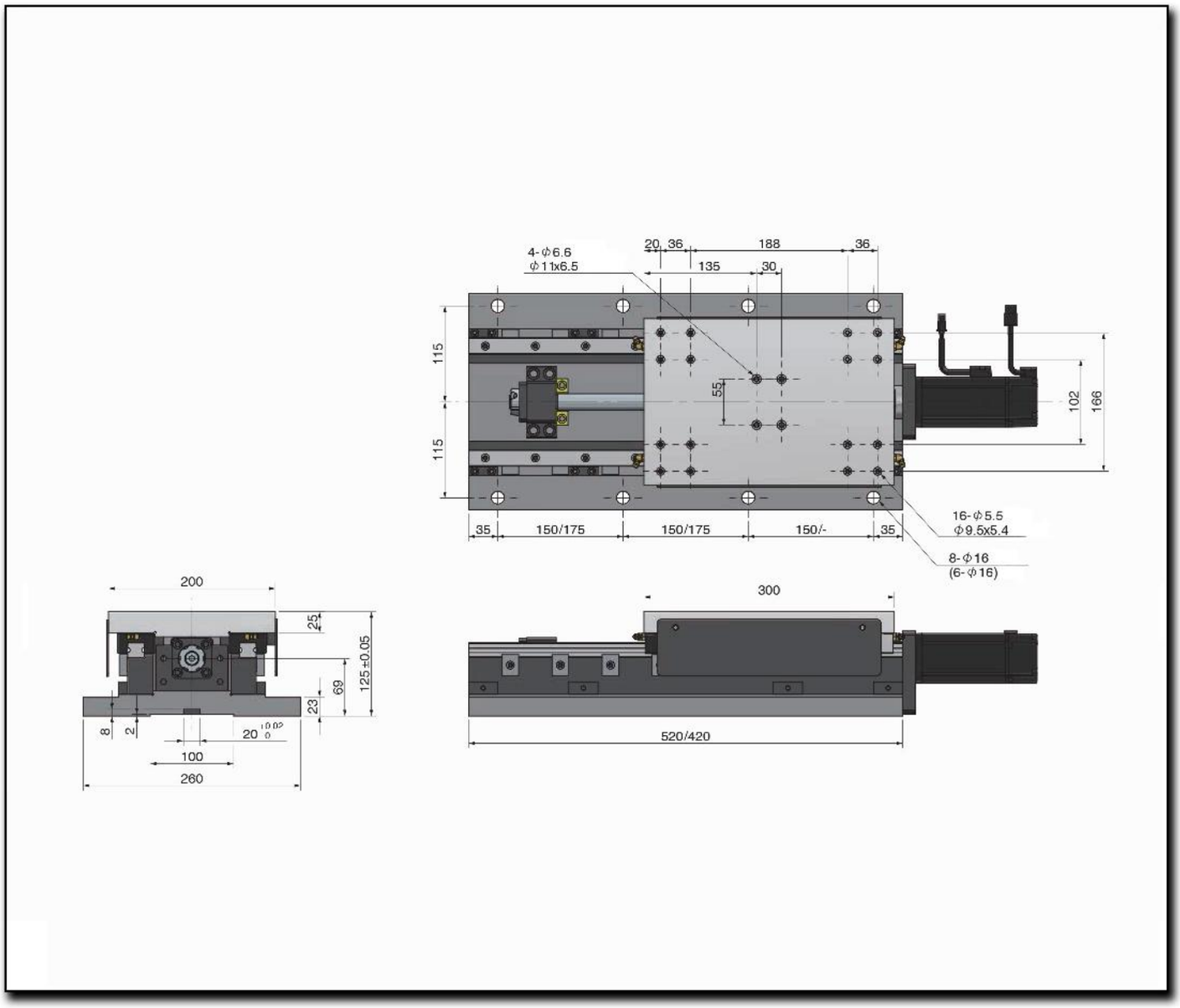
4-Φ6.6
Φ11x6.5
20
36
188
36
135
30
115
115
55
102
166
35
150/175
150/175
150/-
35
16-Φ5.5
Φ9.5x5.4
8-Φ16
(6-Φ16)
200
25
125±0.05
69
23
8
2
100
260
300
520/420

RHE200-520L

Servo Corredera Con Guías Lineales Y Tornillo Embalado

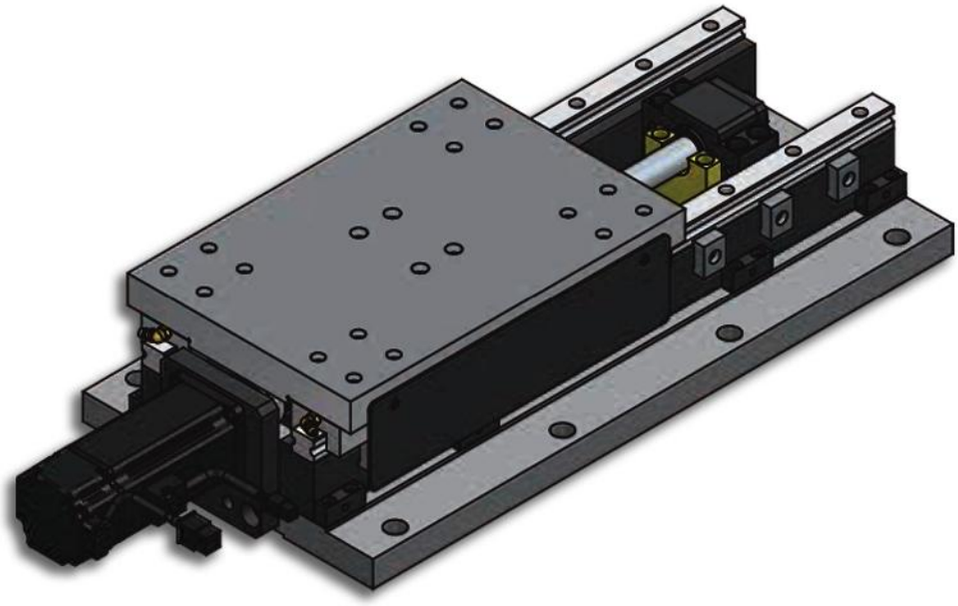

Características & Dimensiones

MODELO	RHE200-520L
Dimensiones De La Mesa Deslizable	***200.00 x 300.00***
Dimensiones De La Bancada	***200.00 x 520.00***
Carrera Máxima De La Corredera	***200.00***
Tornillo Embalado	***Ø20 x 5 x C7***
Linealidad	***20.00***
Carga Máxima De La Corredera (Kg)	***150.00***

*** Tornillo embalado de grado **C5** y **C3** disponible mediante solicitud*
**** Incluye como accesorios estándar Base De Servo Motor, Acoplamiento y Cubiertas Telescópicas De Acero.*
***** Todas las dimensiones están dadas en **milímetros.***

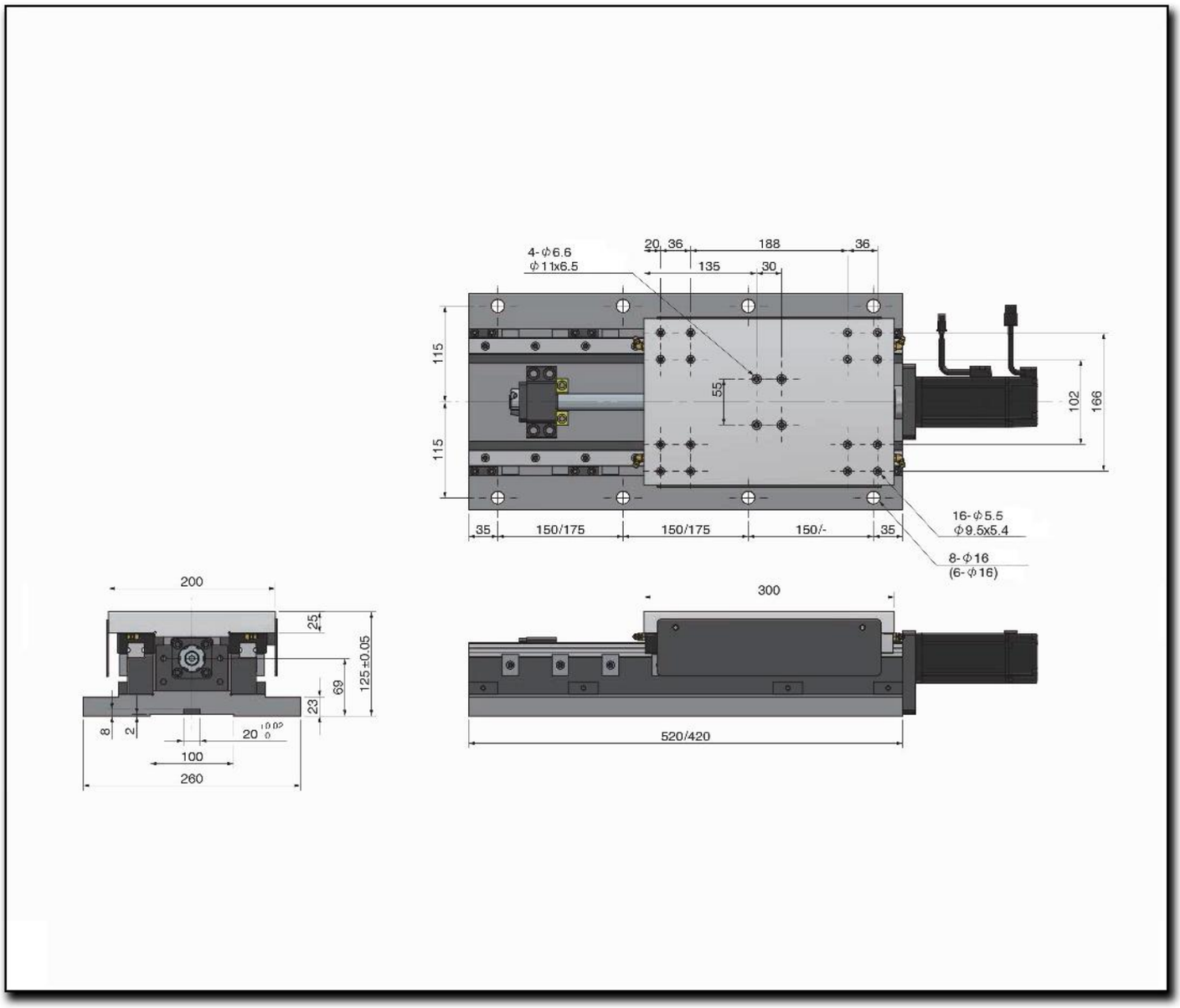
4-Φ6.6
Φ11x6.5
20
36
188
36
135
30
115
115
55
102
166
35
150/175
150/175
150/-
35
16-Φ5.5
Φ9.5x5.4
8-Φ16
(6-Φ16)
200
25
125±0.05
69
23
8
2
100
260
300
520/420

RHE250-420L

Servo Corredera Con Guías Lineales Y Tornillo Embalado

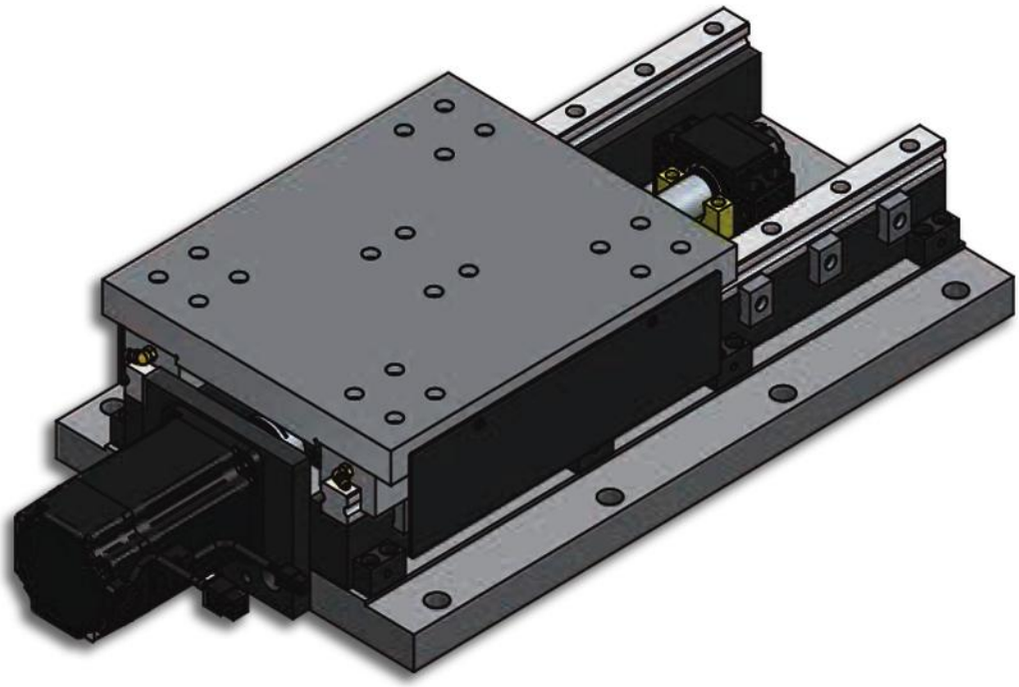

Características & Dimensiones

MODELO	RHE250-520L
Dimensiones De La Mesa Deslizable	***250.00 x 300.00***
Dimensiones De La Bancada	***250.00 x 520.00***
Carrera Máxima De La Corredera	***200.00***
Tornillo Embalado	***Ø25 x 5 x C7***
Linealidad	***25.00***
Carga Máxima De La Corredera (Kg)	***250.00***

*** Tornillo embalado de grado **C5** y **C3** disponible mediante solicitud*
**** Incluye como accesorios estándar Base De Servo Motor, Acoplamiento y Cubiertas Telescópicas De Acero.*
***** Todas las dimensiones están dadas en **milímetros.***

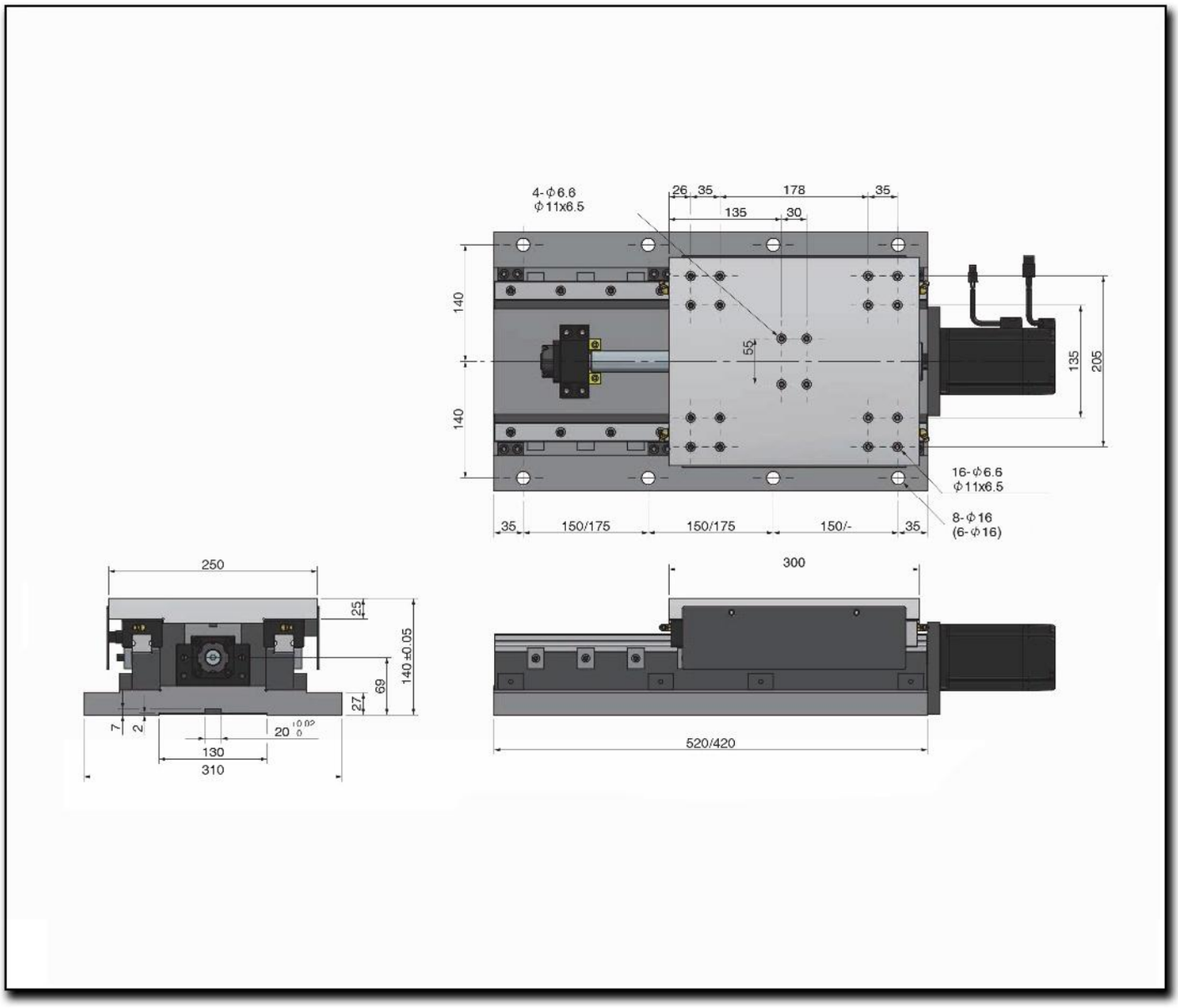
4-Φ6.6
Φ11x6.5
26
35
178
35
135
30
140
55
140
135
205
16-Φ6.6
Φ11x6.5
8-Φ16
(6-Φ16)
35
150/175
150/175
150/-
35
250
25
140 ±0.05
69
27
7
2
20
130
310
300
520/420

RHE250-520L

Servo Corredera Con Guías Lineales Y Tornillo Embalado

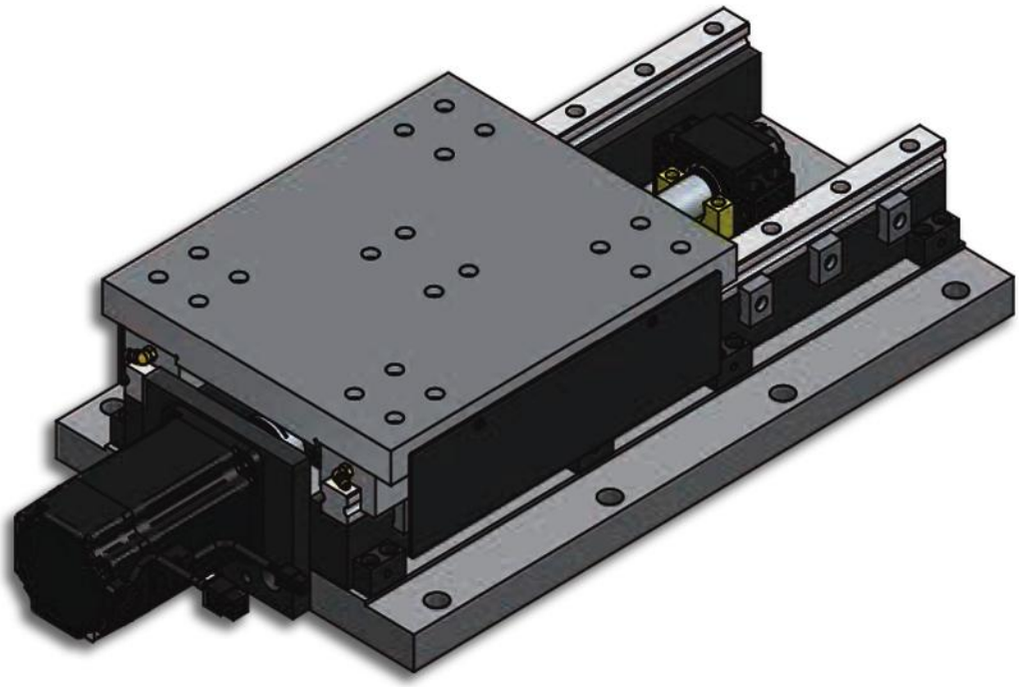

Características & Dimensiones

MODELO	RHE250-520L
Dimensiones De La Mesa Deslizable	***250.00 x 300.00***
Dimensiones De La Bancada	***250.00 x 520.00***
Carrera Máxima De La Corredera	***200.00***
Tornillo Embalado	***Ø25 x 5 x C7***
Linealidad	***25.00***
Carga Máxima De La Corredera (Kg)	***250.00***

*** Tornillo embalado de grado **C5** y **C3** disponible mediante solicitud*
**** Incluye como accesorios estándar Base De Servo Motor, Acoplamiento y Cubiertas Telescópicas De Acero.*
***** Todas las dimensiones están dadas en **milímetros.***

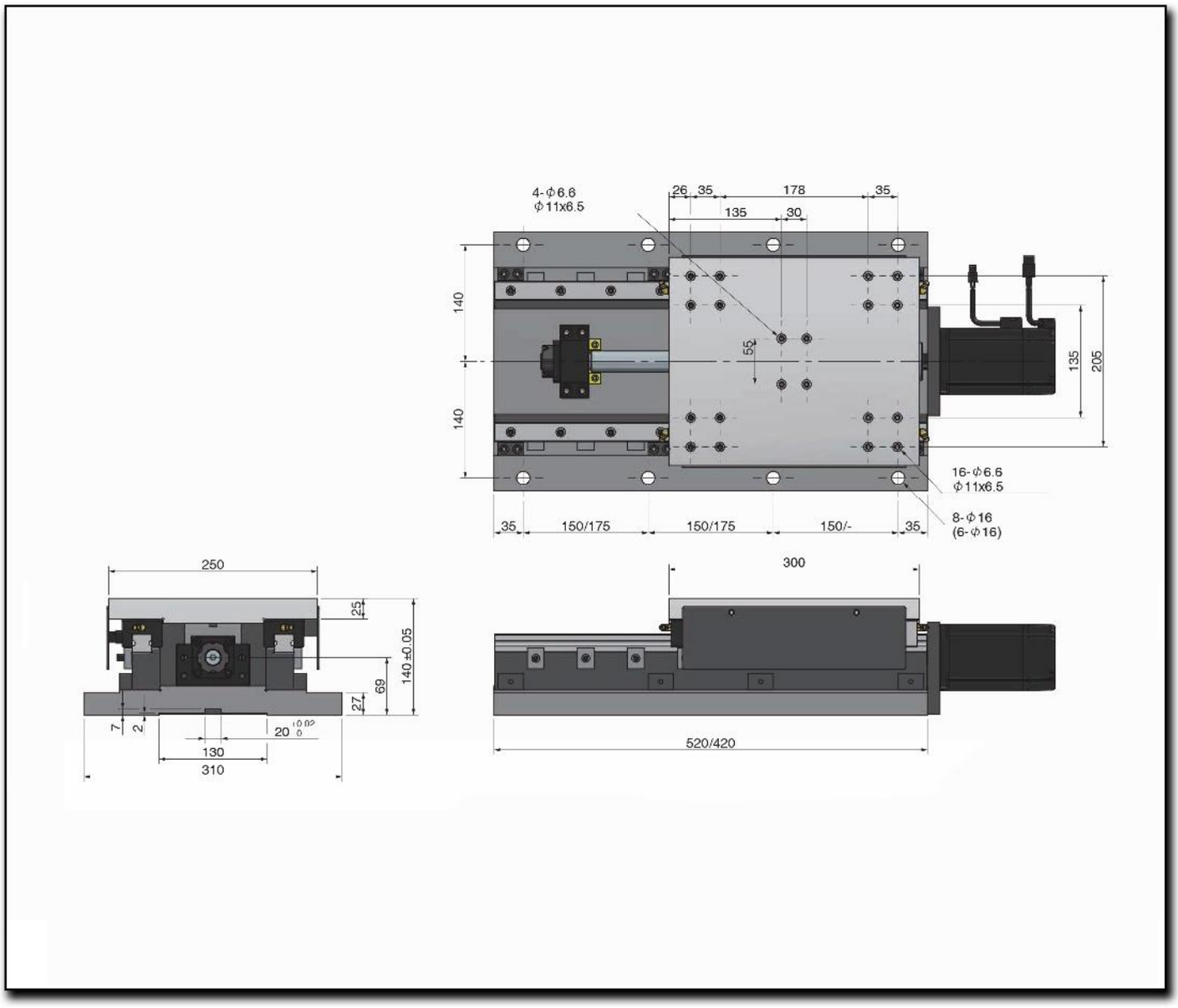
4-Φ6.6
Φ11x6.5
26
35
178
35
135
30
140
55
140
135
205
16-Φ6.6
Φ11x6.5
8-Φ16
(6-Φ16)
35
150/175
150/175
150/-
35
250
25
140 ±0.05
69
27
7
2
20
130
310
300
520/420

RHE300-420L

Servo Corredera Con Guías Lineales Y Tornillo Embalado

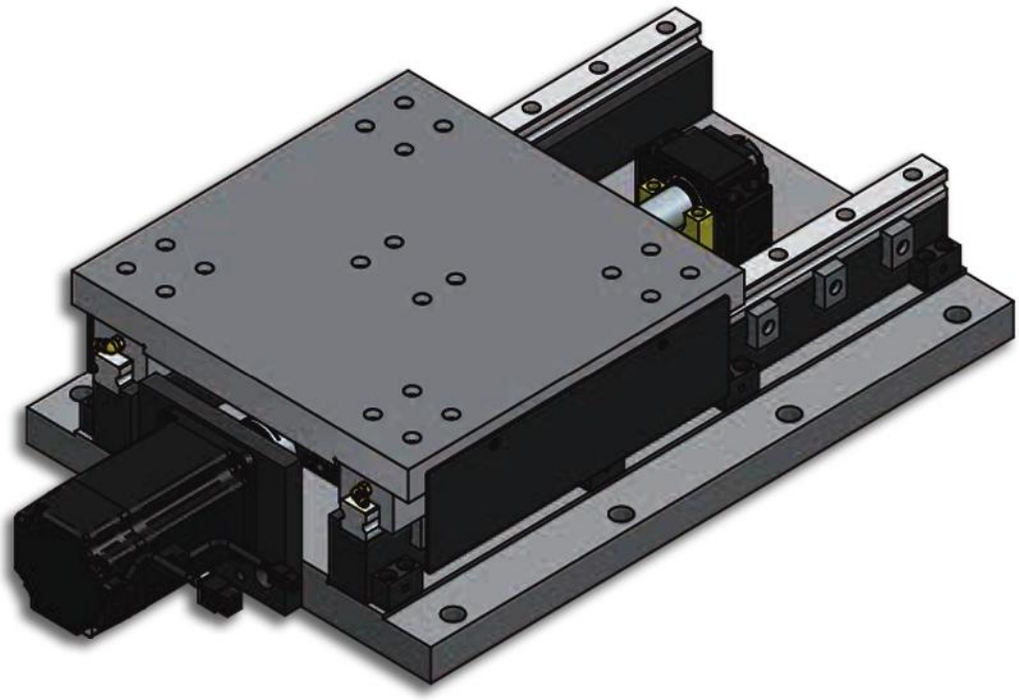

Características & Dimensiones

MODELO	RHE300-420L
Dimensiones De La Mesa Deslizable	***300.00 x 300.00***
Dimensiones De La Bancada	***300.00 x 420.00***
Carrera Máxima De La Corredera	***100.00***
Tornillo Embalado	***Ø25 x 5 x C7***
Linealidad	***25.00***
Carga Máxima De La Corredera (Kg)	***350.00***

*** Tornillo embalado de grado **C5** y **C3** disponible mediante solicitud*
**** Incluye como accesorios estándar Base De Servo Motor, Acoplamiento y Cubiertas Telescópicas De Acero.*
***** Todas las dimensiones están dadas en **milímetros.***

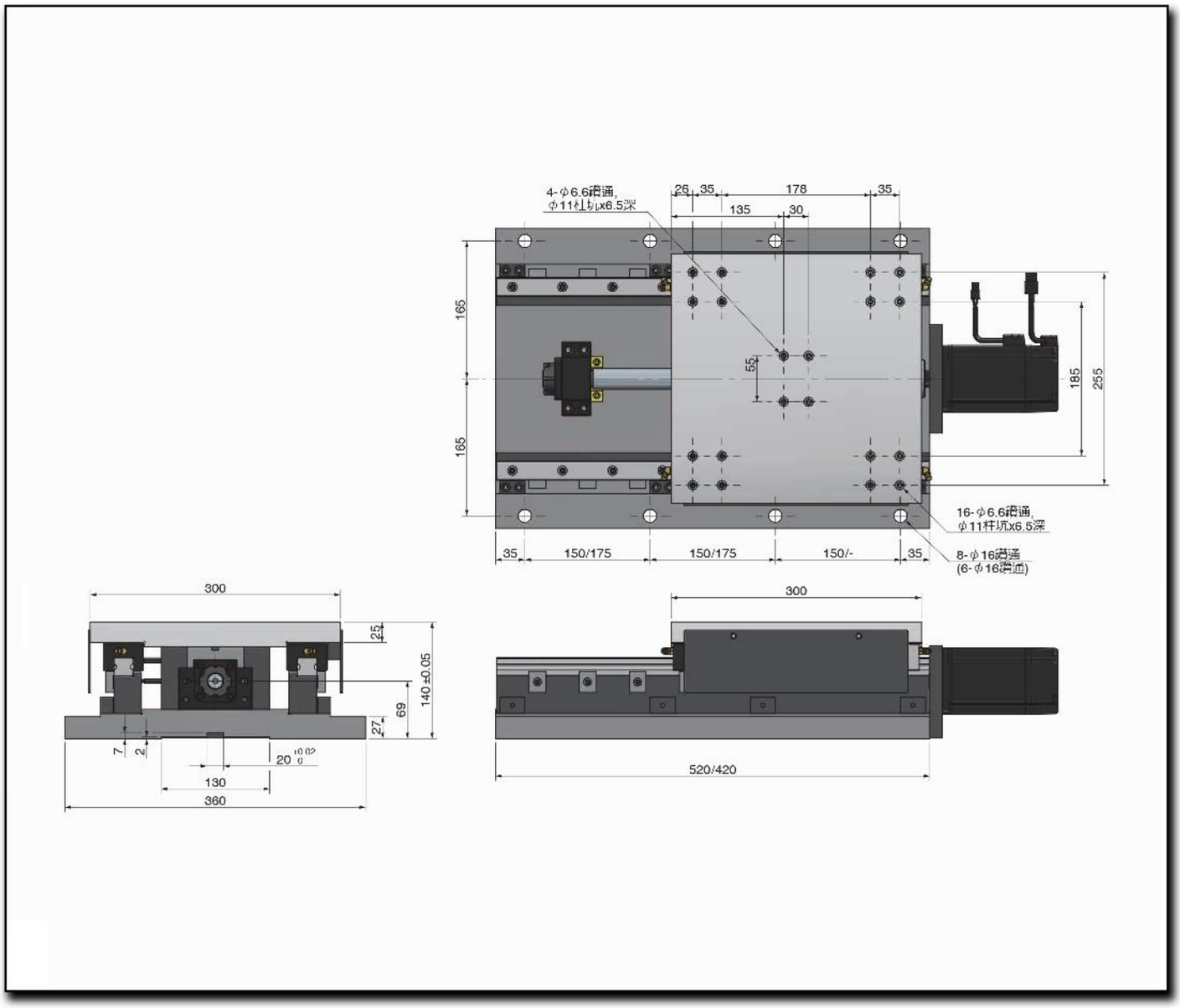
4-φ6.6通孔,
φ11杆坑x6.5深
26
35
178
35
135
30
165
165
55
185
255
16-φ6.6通孔,
φ11杆坑x6.5深
8-φ16通孔
(6-φ16通孔)
35
150/175
150/175
150/-
35
300
25
140±0.05
69
27
7
2
20
130
360
300
520/420

RHE300-520L

Servo Corredera Con Guías Lineales Y Tornillo Embalado

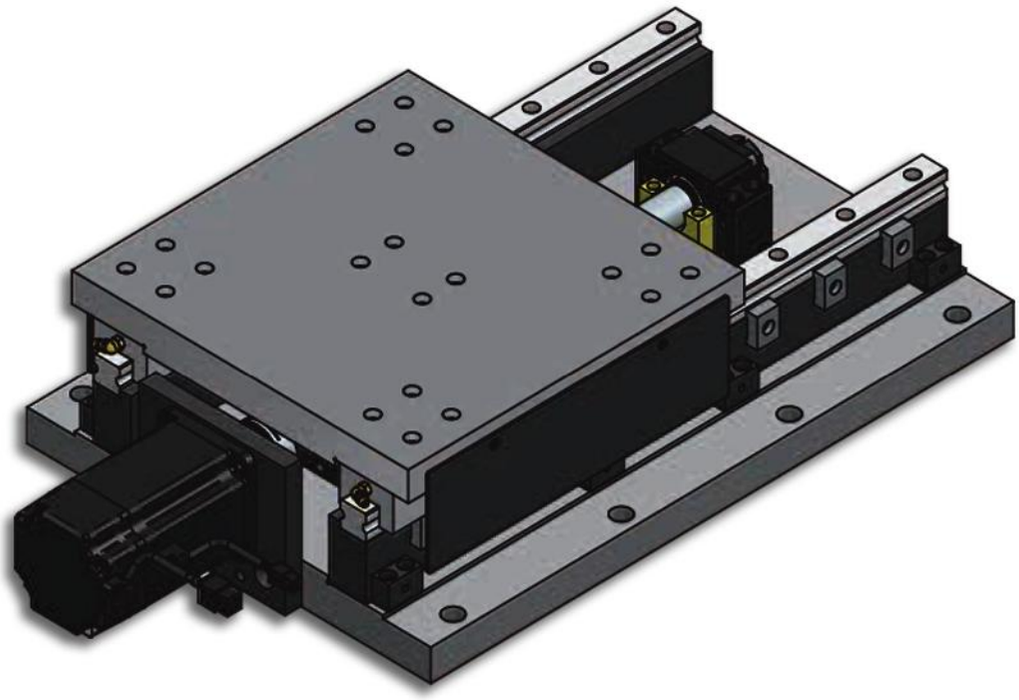

Características & Dimensiones

MODELO	RHE300-520L
Dimensiones De La Mesa Deslizable	***300.00 x 300.00***
Dimensiones De La Bancada	***300.00 x 520.00***
Carrera Máxima De La Corredera	***200.00***
Tornillo Embalado	***Ø25 x 5 x C7***
Linealidad	***25.00***
Carga Máxima De La Corredera (Kg)	***350.00***

*** Tornillo embalado de grado **C5** y **C3** disponible mediante solicitud*
**** Incluye como accesorios estándar Base De Servo Motor, Acoplamiento y Cubiertas Telescópicas De Acero.*
***** Todas las dimensiones están dadas en **milímetros.***

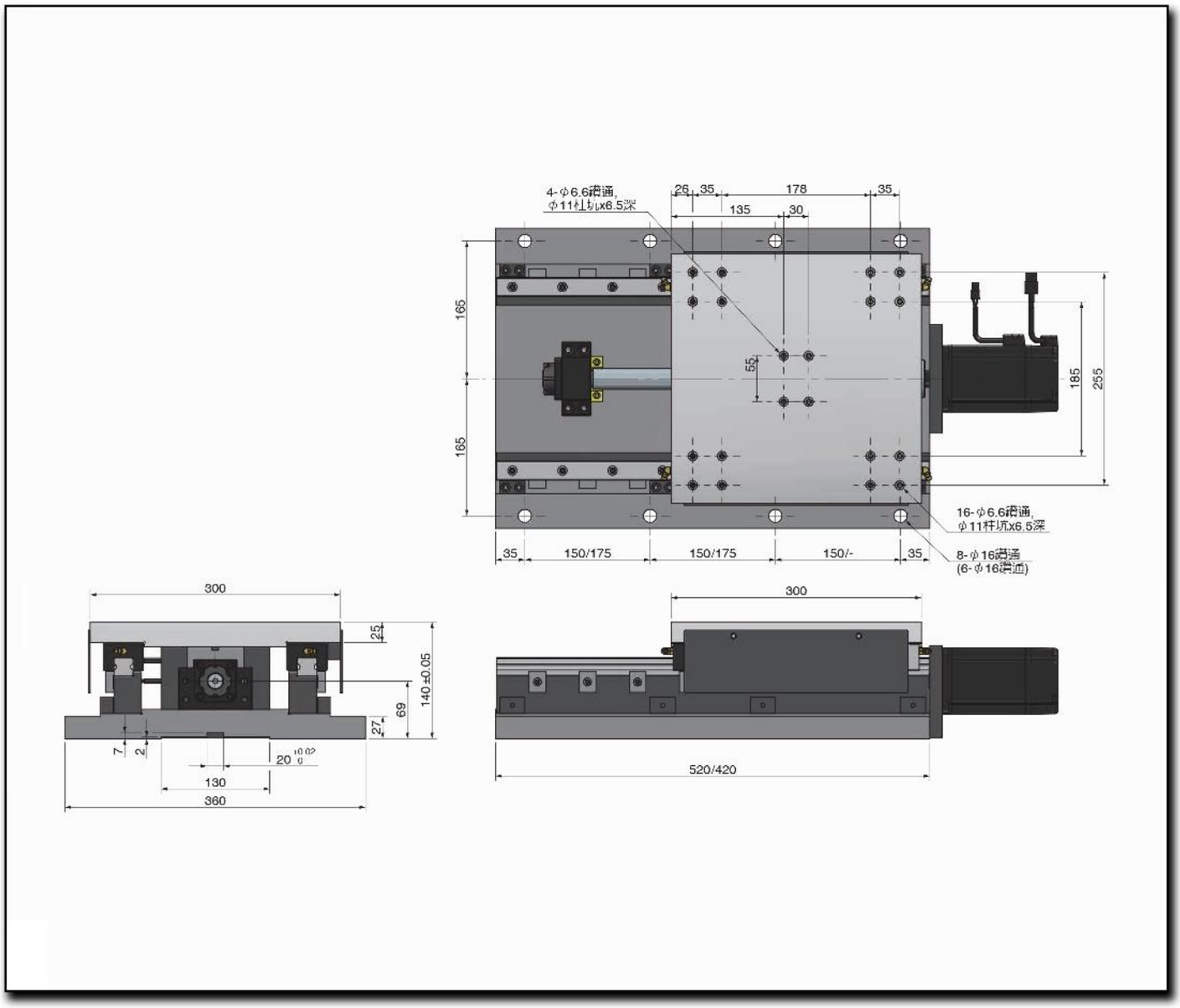
4-φ6.6通孔,
φ11杆坑x6.5深
26
35
178
35
135
30
165
165
55
185
255
16-φ6.6通孔,
φ11杆坑x6.5深
8-φ16通孔
(6-φ16通孔)
35
150/175
150/175
150/-
35
300
25
140±0.05
69
27
7
2
20
130
360
300
520/420

SERIE S

HUSILLOS PARA FRESADO/MANDRILADO (CON CARCASA CUADRADA)

4ManPro

Elements For Manufacturing Processes

Serie S

HUSILLOS PARA FRESADO/ MANDRILADO

(CARCASA CUADRADA)

Serie S-25

4ManPro

Elements For Manufacturing Processes

S25
Husillo Para Fresado / Mandrilado
(Unidad Para Mecanizados)

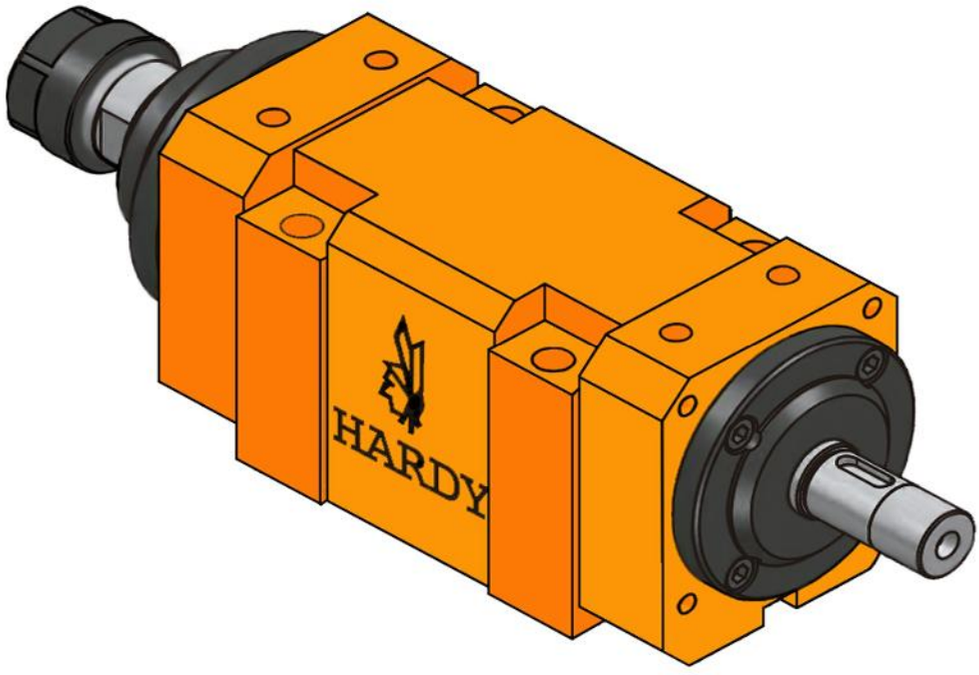

S25-ER20

Peso Total	6 Kg

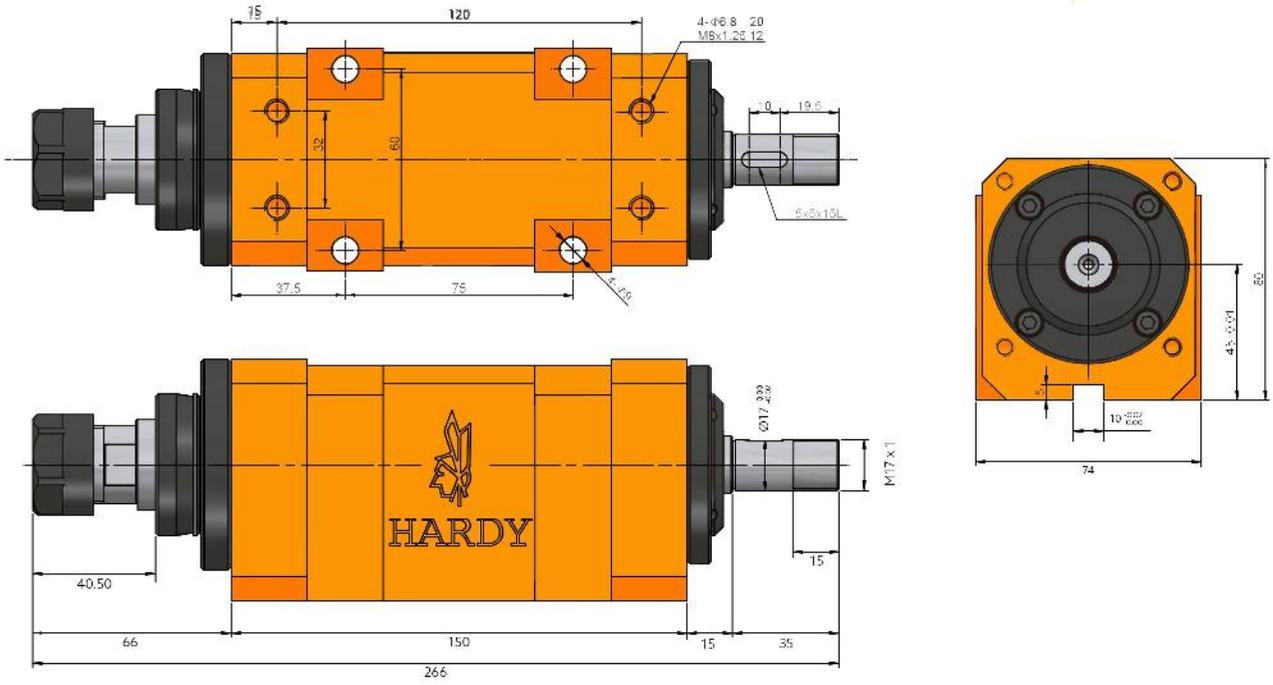

Características & Dimensiones

Modelo	S25
Modelo Del Husillo	*ER20*
Velocidad Máxima *(r.p.m.)*	*4,000.00*
Rodamientos Del Husillo	*32005 / 6005Z* *32004 / 6004Z*
Potencia Del Motor En 3 Fases	*Dentro De ½ H.p.*
Incremento De Temperatura	*Dentro De 20°C*

**** Redondez: ≤ 0.003 mm.*
***** Todas las dimensiones están dadas en milímetros.*

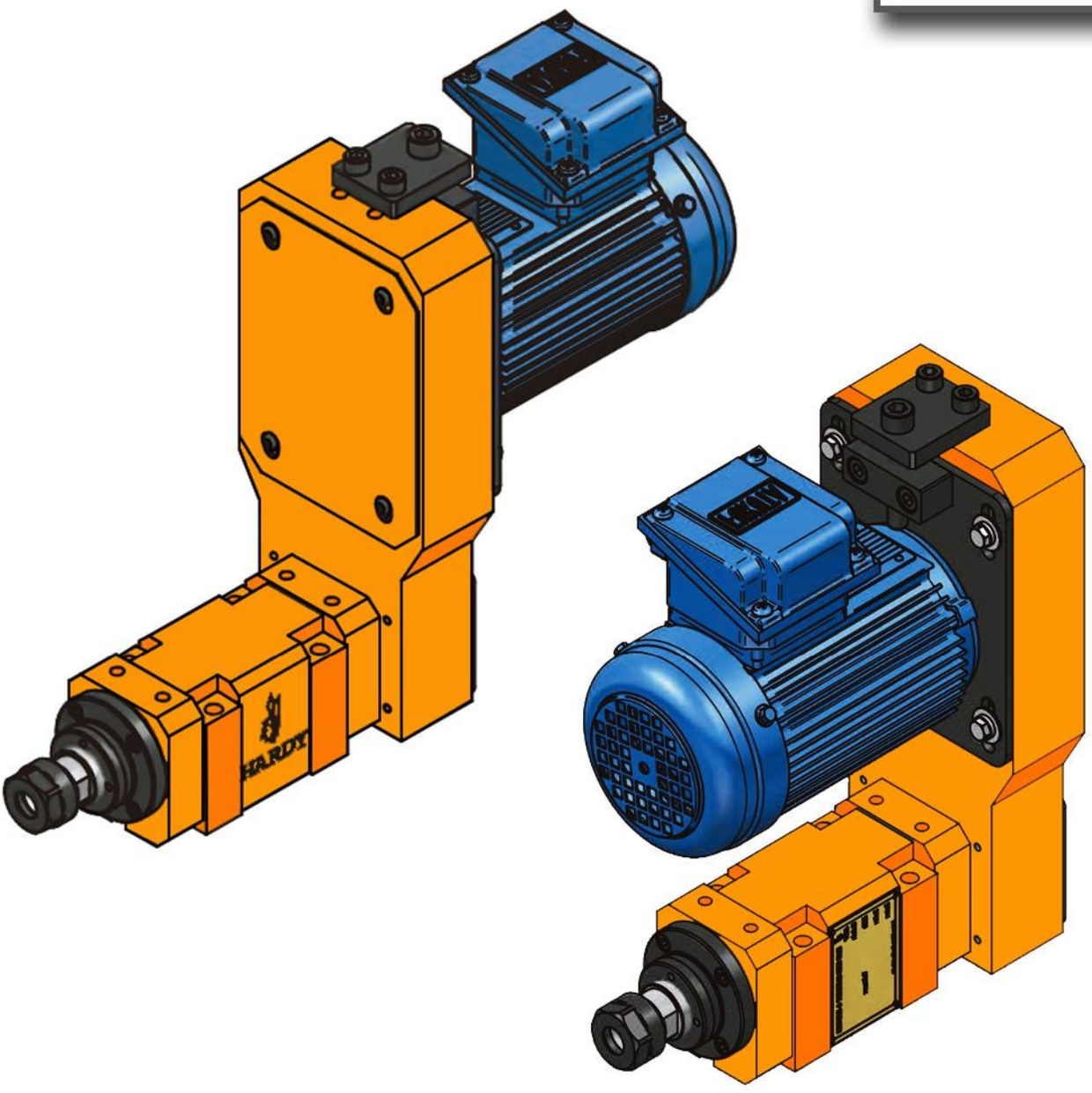
HARDY

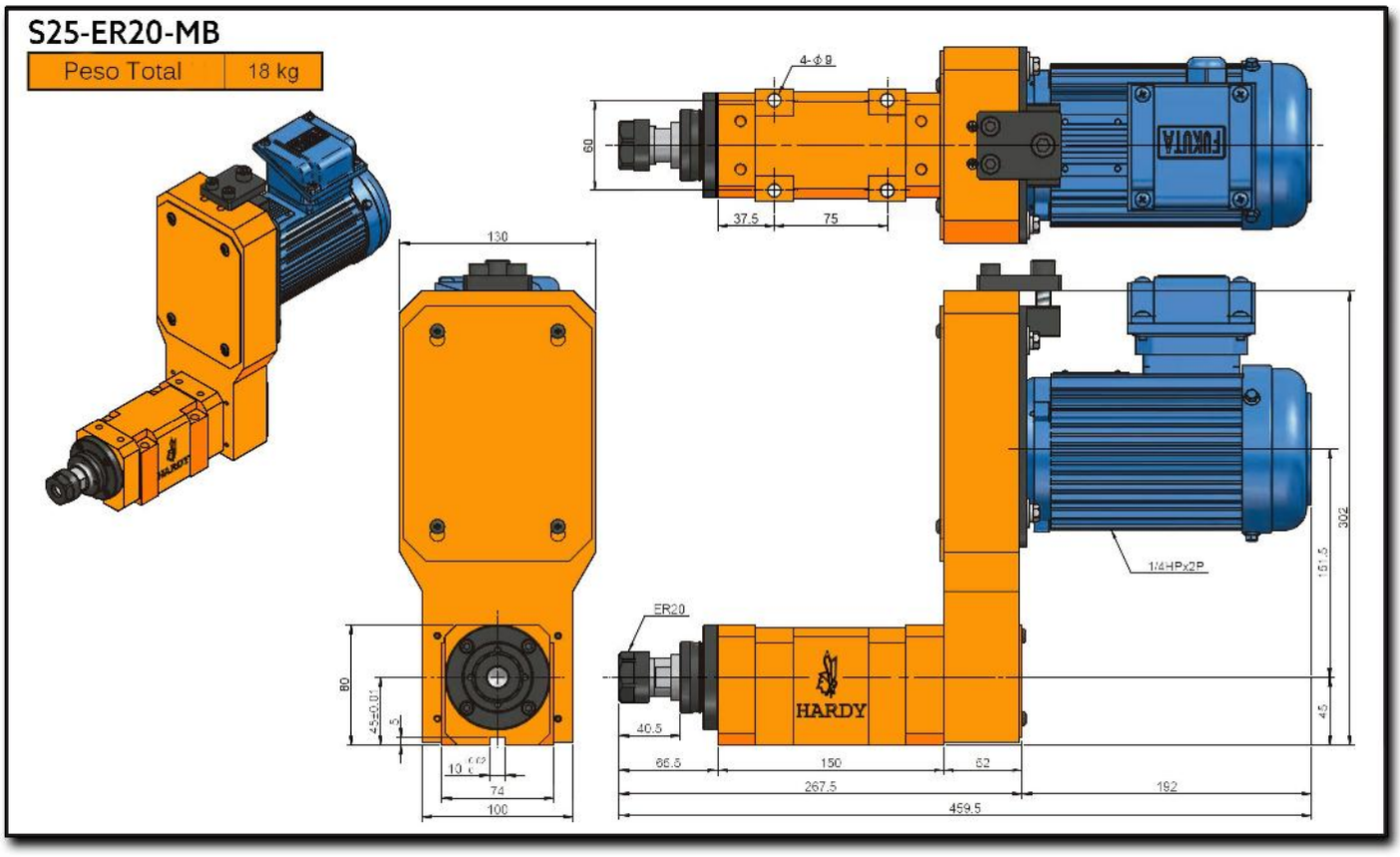
S25-ER20-MB
Peso Total
18 kg
4-Φ8
60
37.5
75
FUKUTA
130
80
45±0.01
5
10
74
100
ER20
HARDY
40.5
86.5
150
62
267.5
192
459.5
1/4HPx2P
151.5
302
45

S25-ER20-MF

Peso Total	18 kg

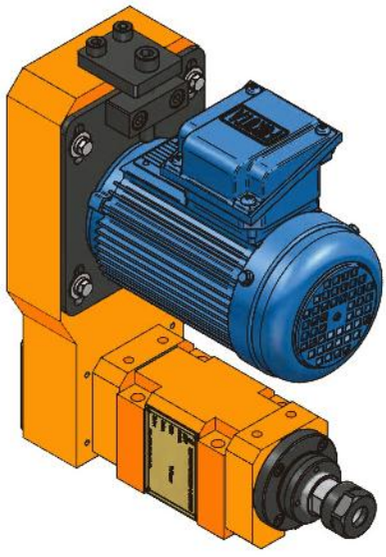

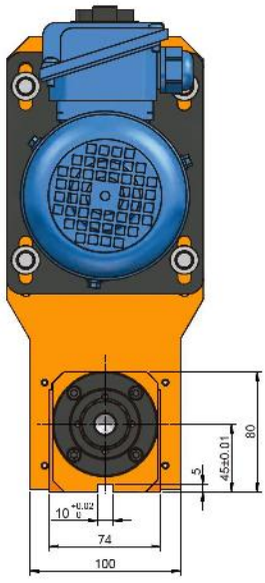

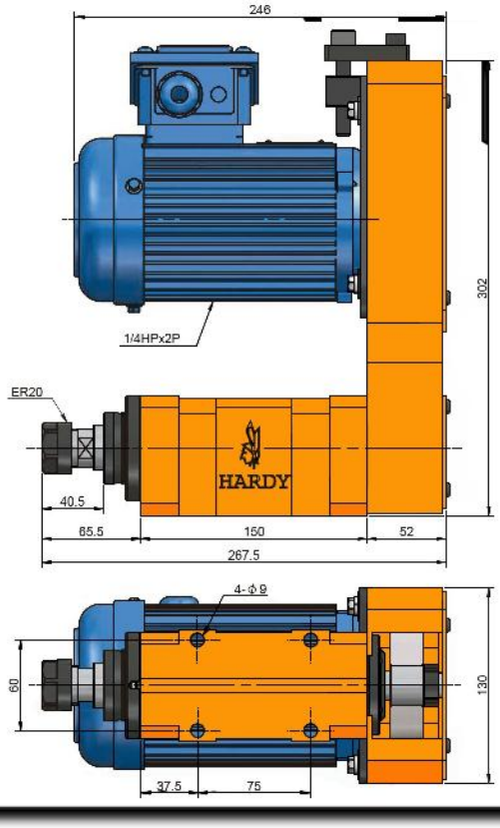

S25H

Husillo Para Fresado / Mandrilado De Alta Velocidad

(Unidad Para Mecanizados)

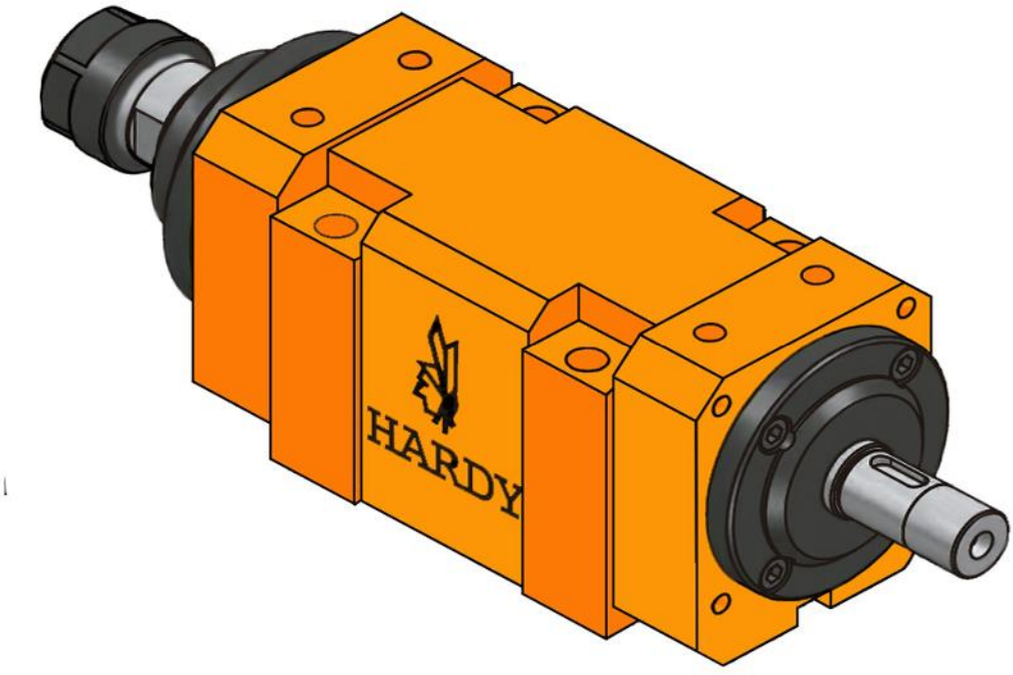

S25H-ER20

Peso Total	6 kg

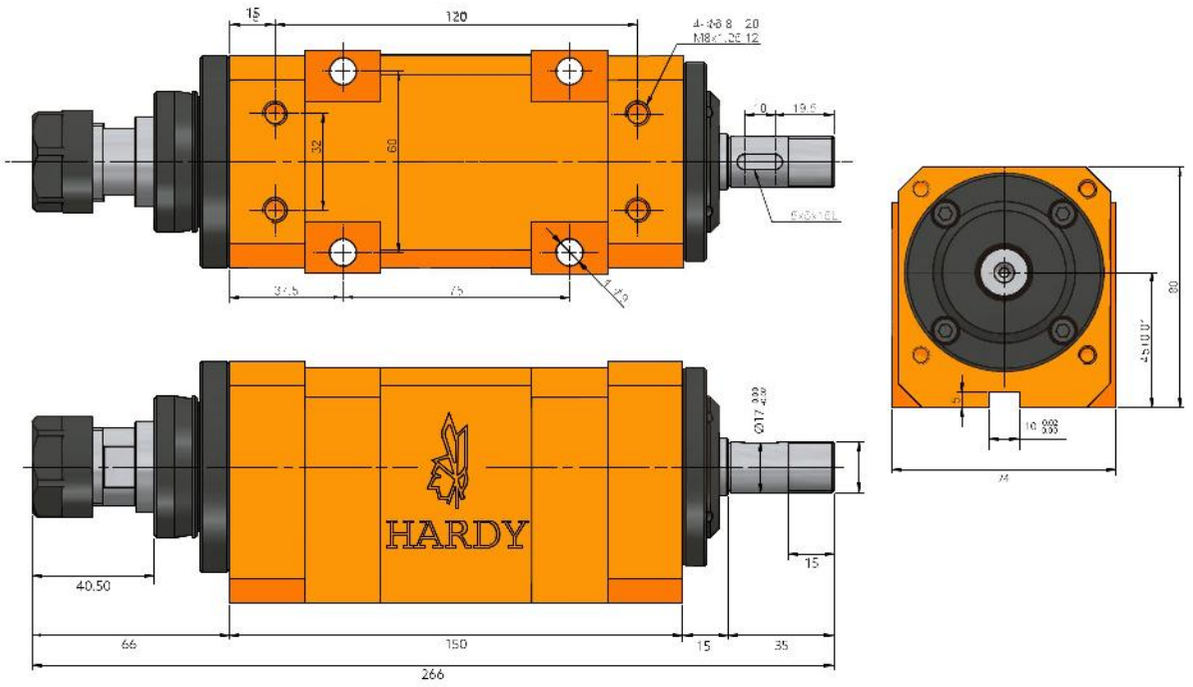

Características & Dimensiones

Modelo	S25H
Modelo Del Husillo	*ER20*
Velocidad Máxima *(r.p.m.)*	*12,000.00*
Rodamientos Del Husillo	*7005 x 2 | 7004 x 2*
Potencia Del Motor En 3 Fases	*Dentro De ½ H.p.*
Incremento De Temperatura	*Dentro De 20°C*

*** Redondez: ≤ 0.003 mm.*
**** Todas las dimensiones están dadas en milímetros.*

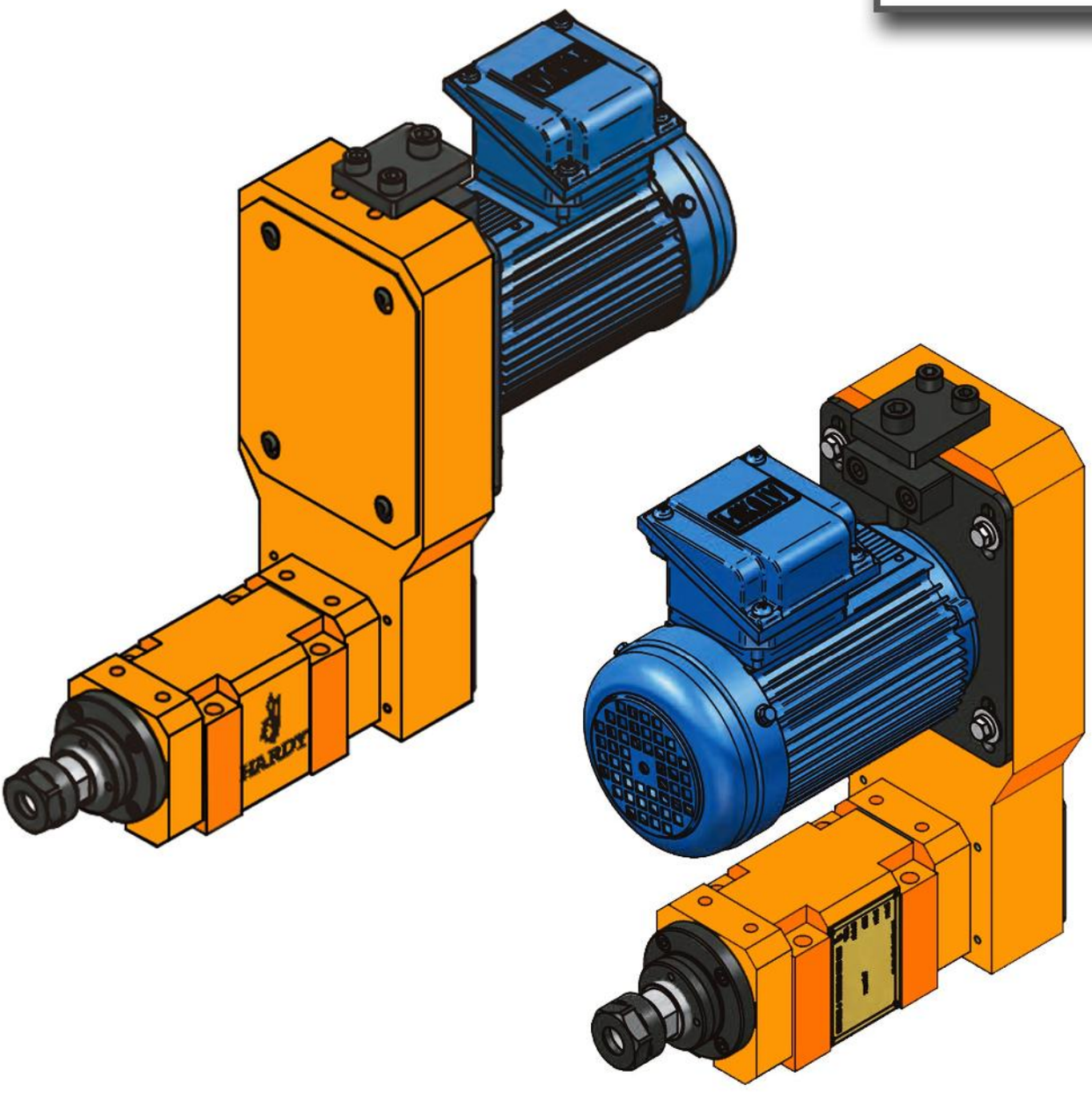
HARDY

S25H-ER20-MB

Peso Total	18 kg

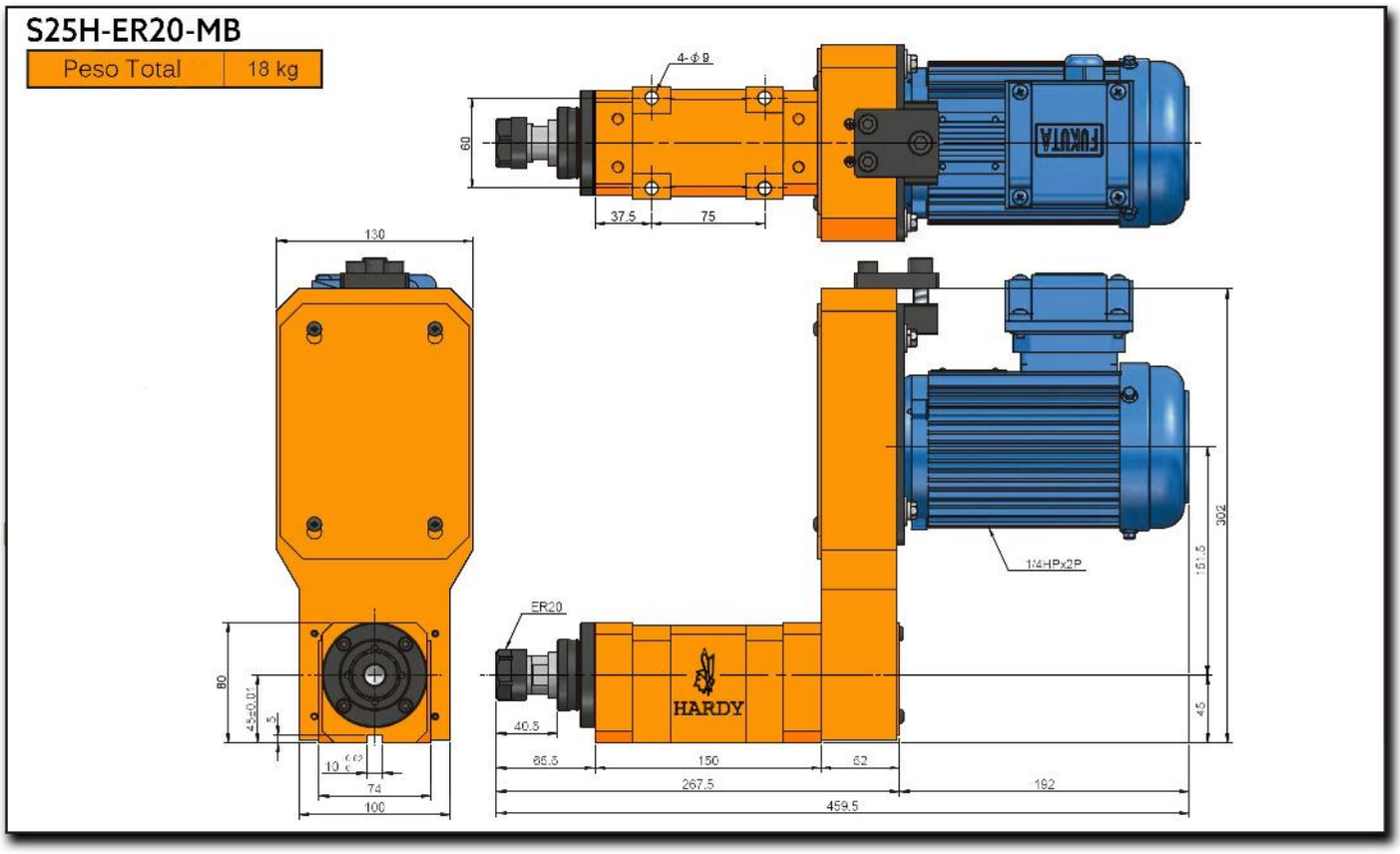

S25H-ER20-MF

Peso Total	18 kg

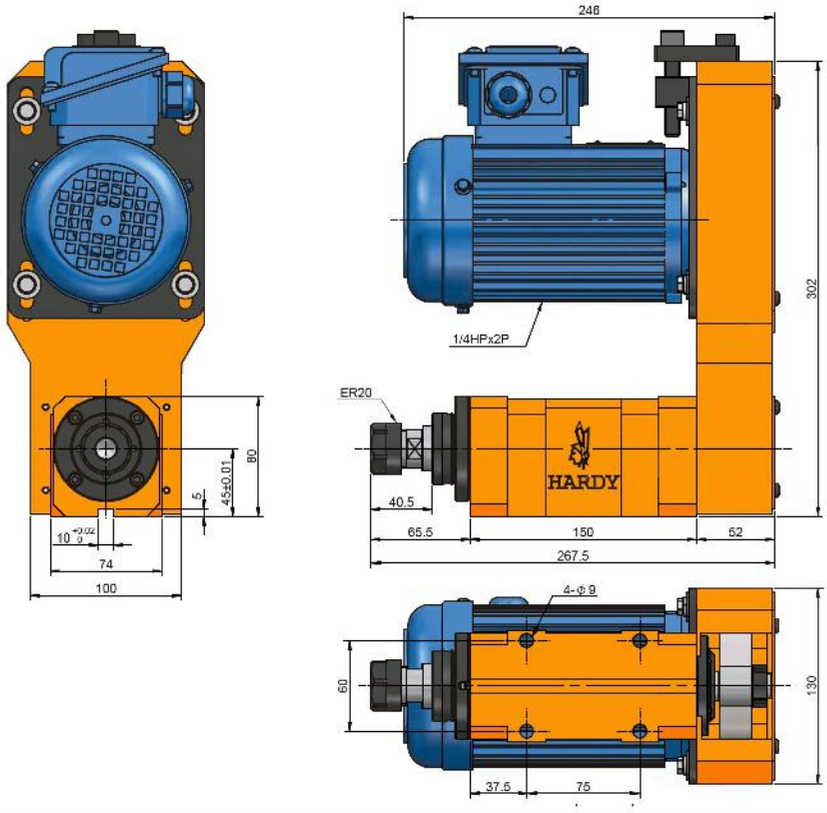

Serie S-35

4ManPro

Elements For Manufacturing Processes

S35
Husillo Para Fresado / Mandrilado
(Unidad De Mecanizado)

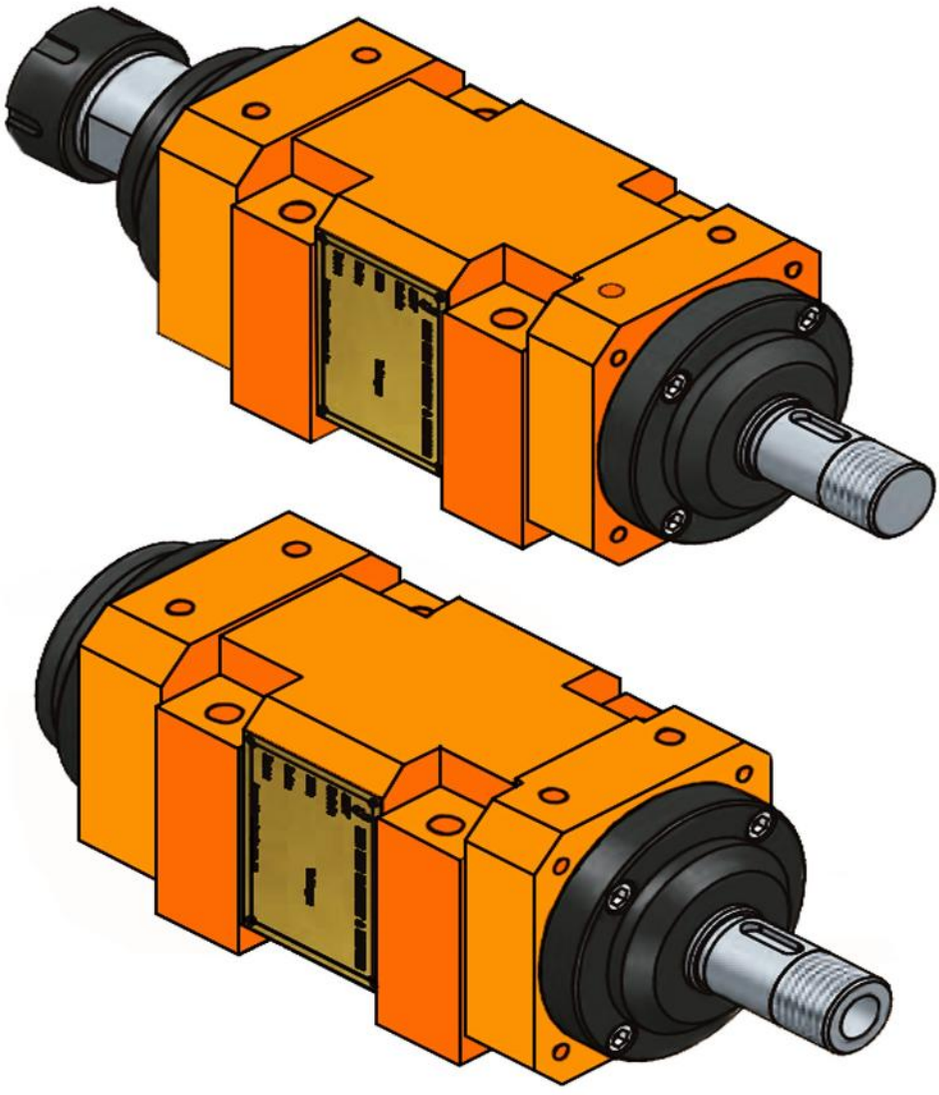

S35-MT3

Peso Total	9 kg

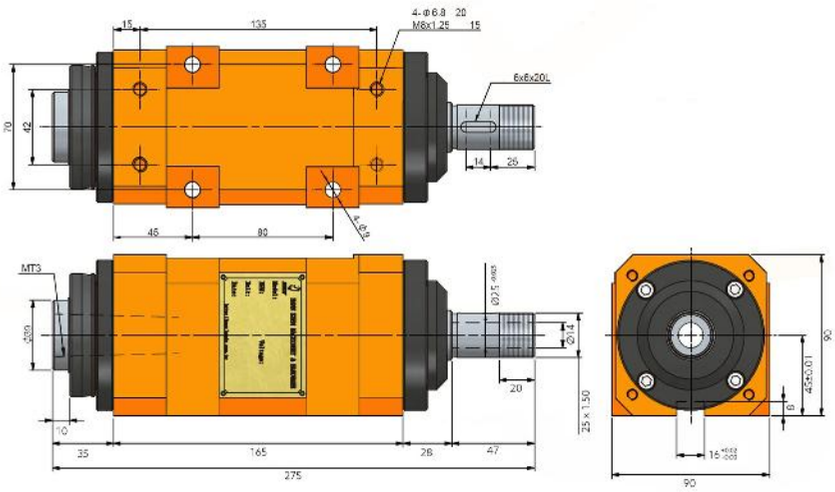

S35-ER32

Peso Total	9 kg

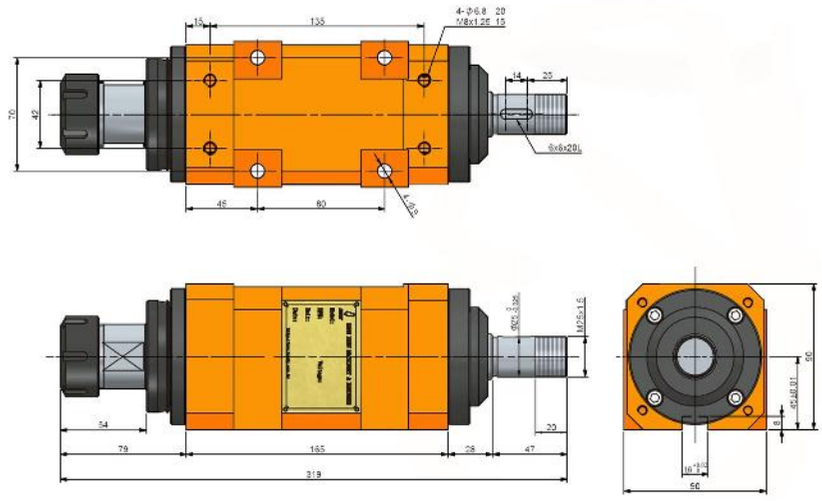

Características & Dimensiones

Modelo	S35
Modelo Del Husillo	*MT3 ó ER32*
Velocidad Máxima *(r.p.m.)*	*3,000.00*
Rodamientos Del Husillo	*32007 / 6007Z* *32006 / 6006Z*
Potencia Del Motor En 3 Fases	*Dentro De 1 H.p.*
Incremento De Temperatura	*Dentro De 20°C*

*** Redondez: ≤ 0.003 mm.*
**** Todas las dimensiones están dadas en milímetros.*

S35-ER32-MF
S35-MT-MF

Peso Total	30 Kg

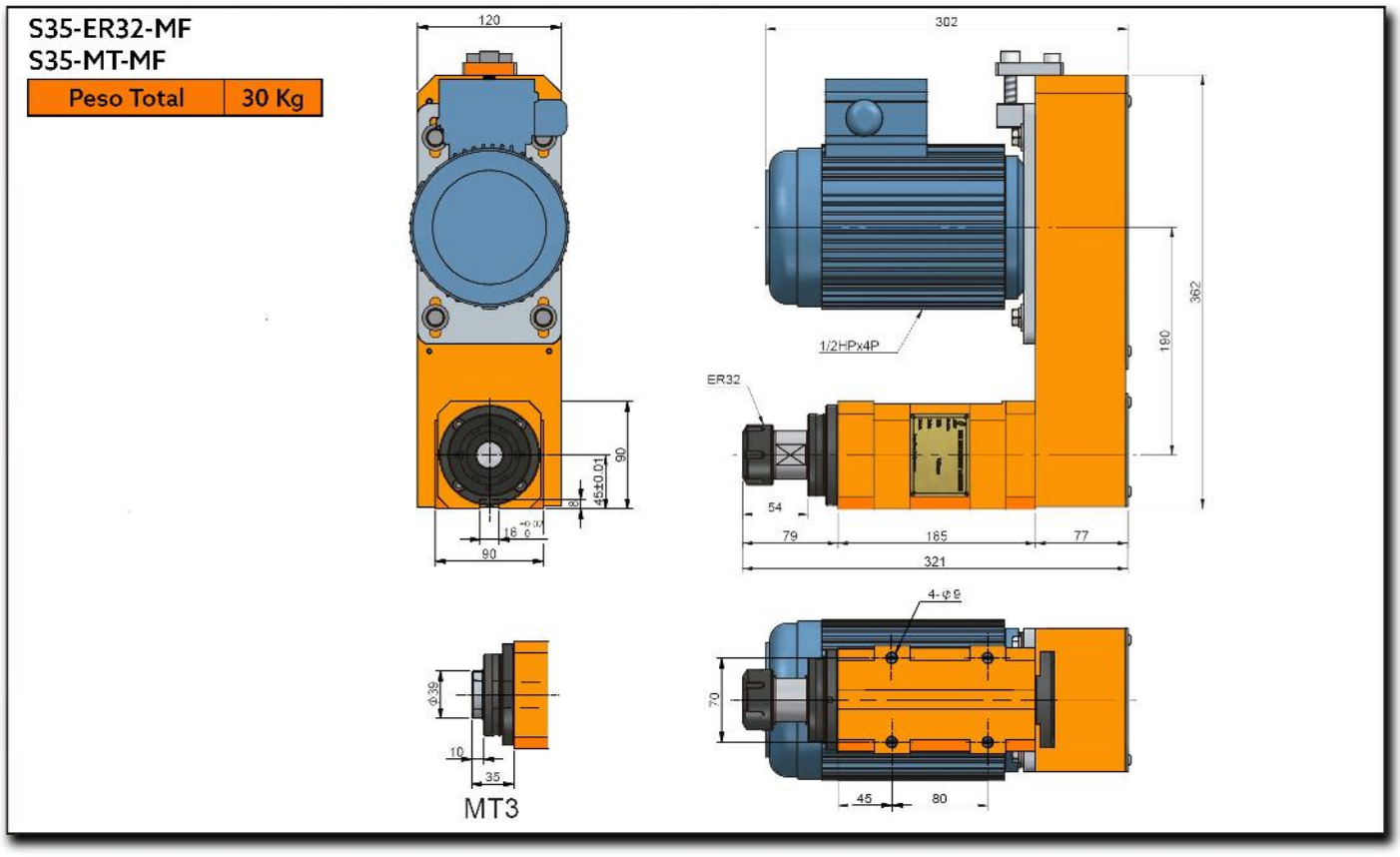

S35-ER32-MB
S35-MT-MB

Peso Total	30 Kg

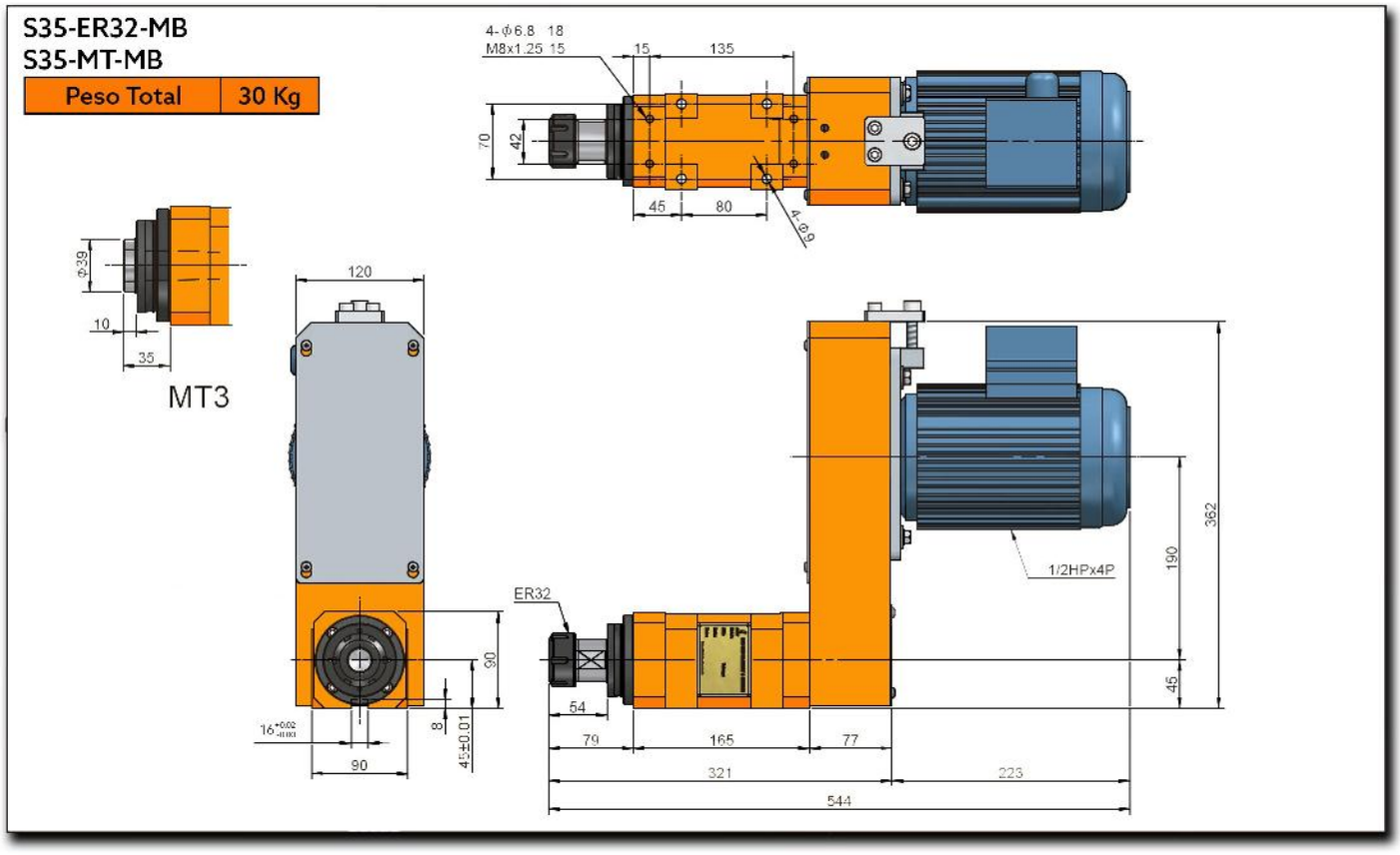

S35H

Husillo De Alta Velocidad Para Fresado / Mandrilado

(Unidad De Mecanizado)

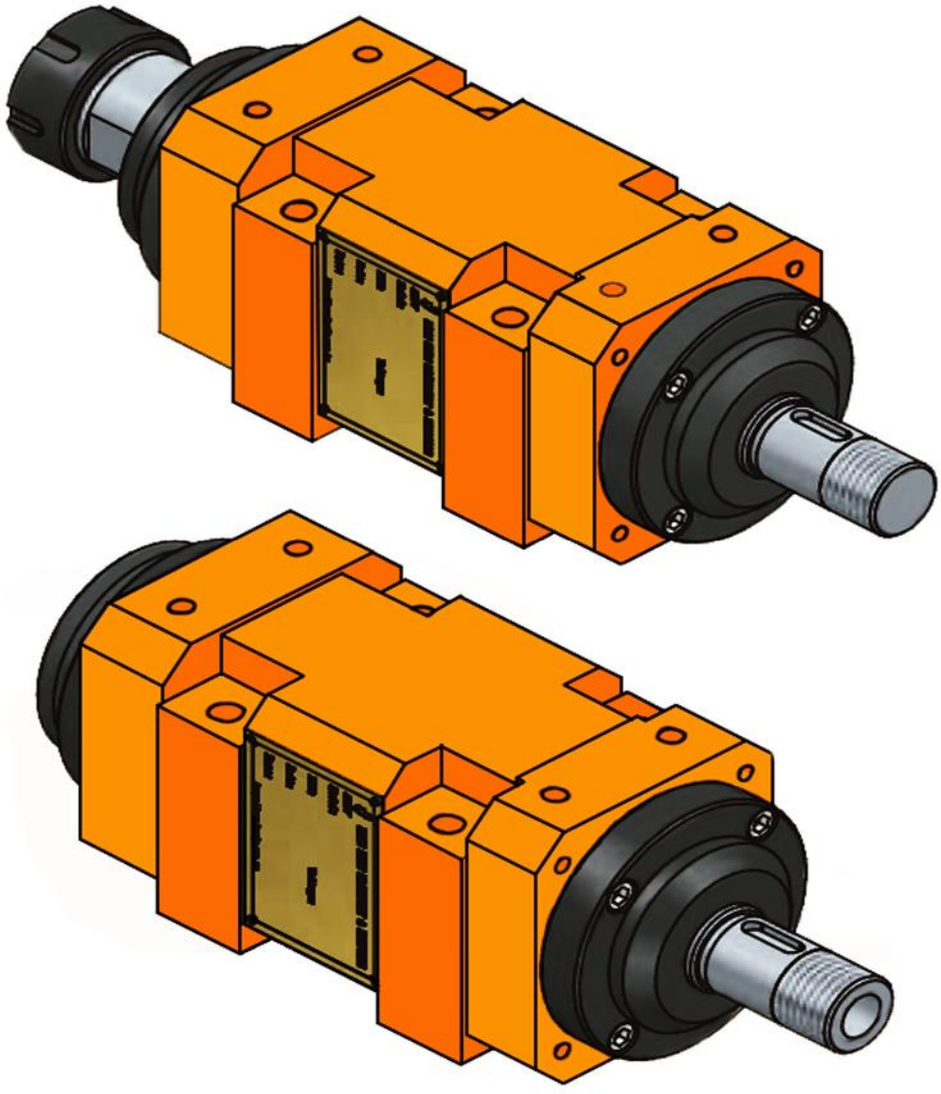

S35H-ER32

Peso Total	9 kg

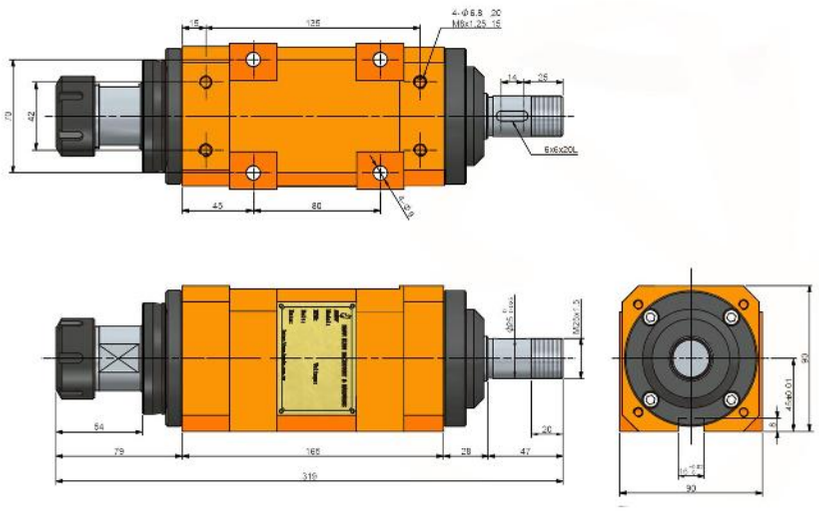

S35H-MT3

Peso Total	9 kg

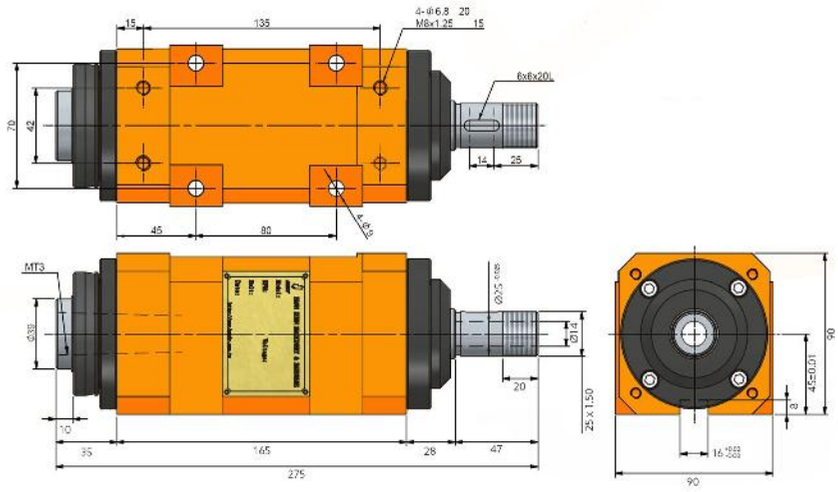

Características & Dimensiones

Modelo	S35H
Modelo Del Husillo	*MT3 ó ER32*
Velocidad Máxima *(r.p.m.)*	*10,000.00*
Rodamientos Del Husillo	*7007 x 2* *7006 x 2*
Potencia Del Motor En 3 Fases	*Dentro De 1 H.p.*
Incremento De Temperatura	*Dentro De 20°C*

*** Redondez: ≤ 0.003 mm.*
**** Todas las dimensiones están dadas en milímetros.*

S35H-ER32-MF
S35H-MT-MF

Peso Total	30 Kg

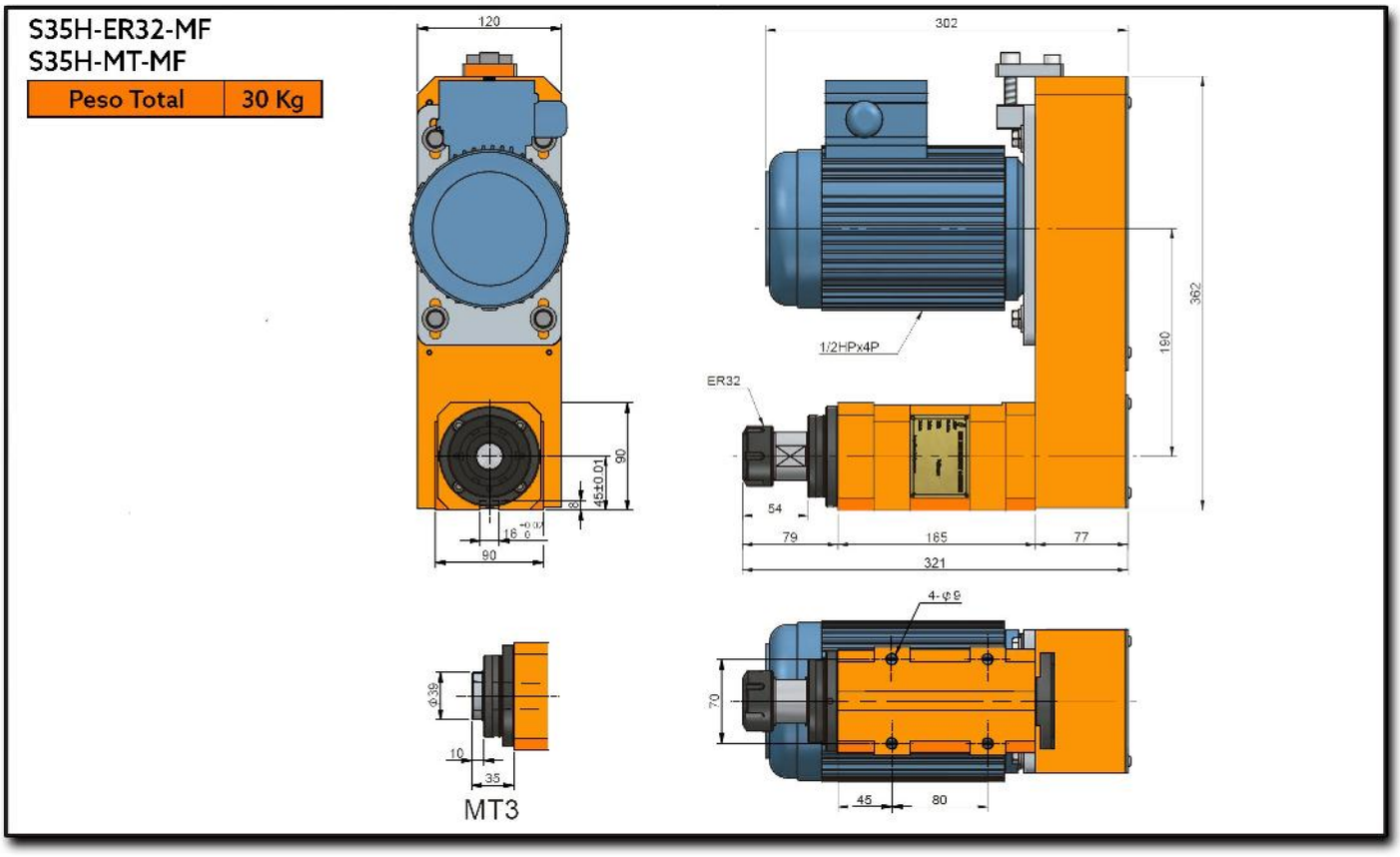

S35H-ER32-MB
S35H-MT-MB

Peso Total	30 Kg

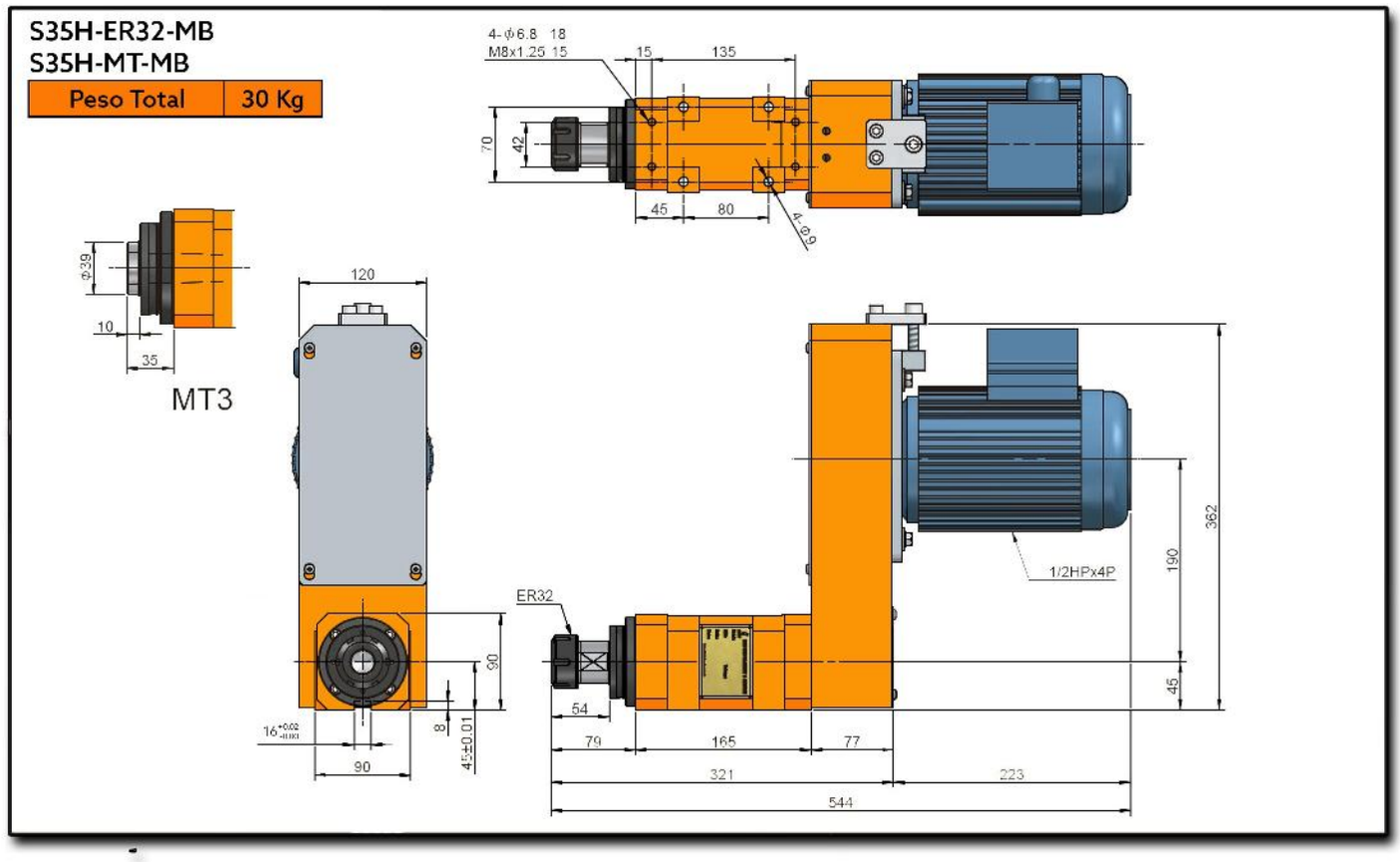

Serie S-45

S45

Husillo Para Fresado / Mandrilado

(Unidad De Mecanizado)

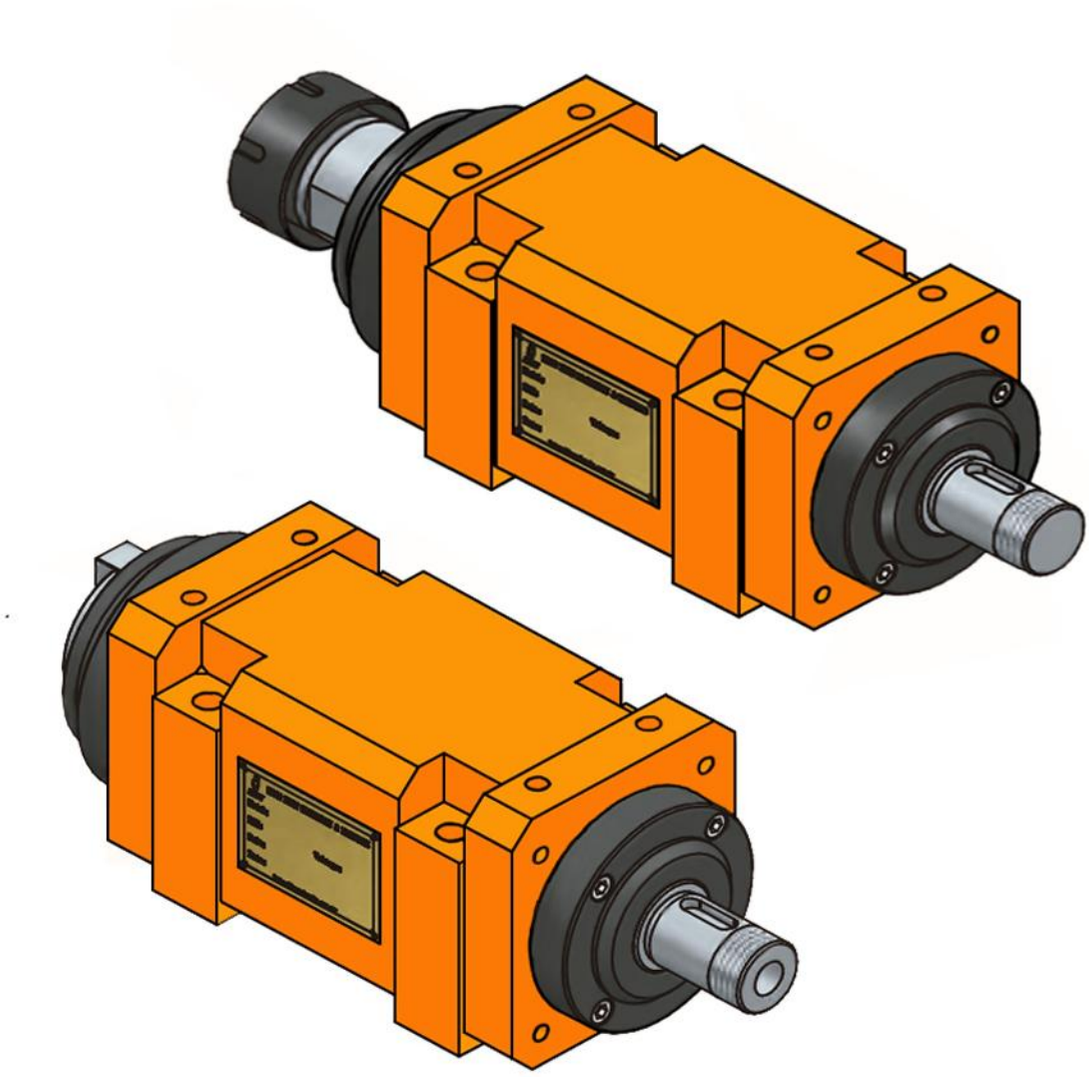

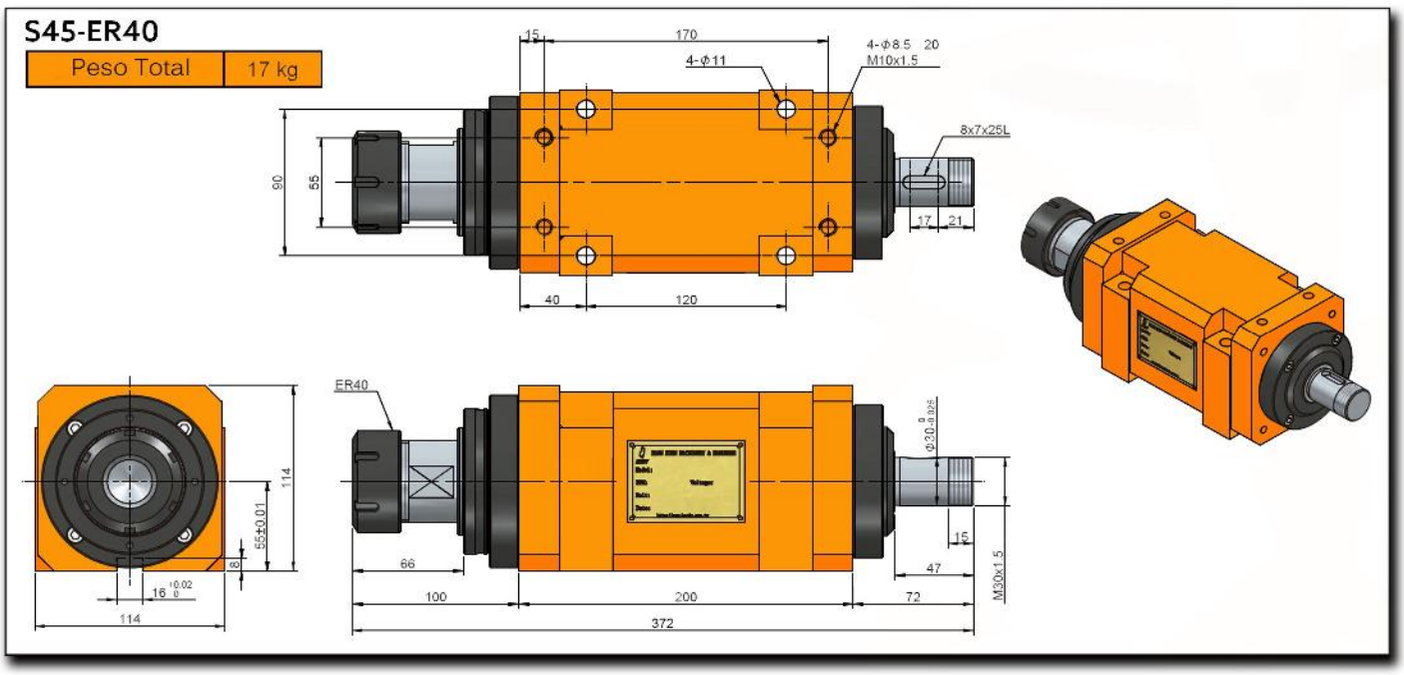
S45-ER40
Peso Total
17 kg
15
170
4-Φ11
4-Φ8.5 20
M10x1.5
8x7x25L
90
55
17
21
40
120
ER40
114
55±0.01
8
16
114
66
100
200
372
72
47
15
M30x1.5

S45-NT30

Peso Total	17 kg

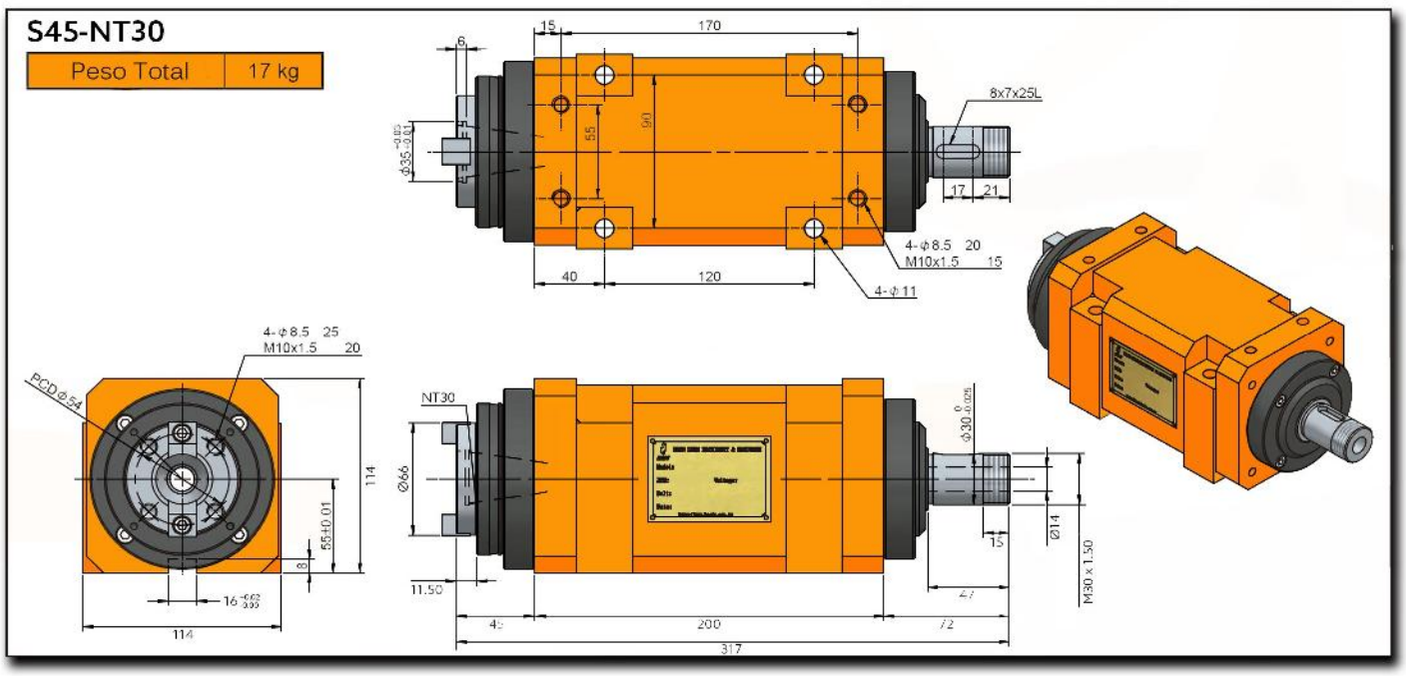

Características & Dimensiones

Modelo	S45
Modelo Del Husillo	*NT30 ó ER40*
Velocidad Máxima *(r.p.m.)*	*2,500.00*
Rodamientos Del Husillo	*32009 / 6009Z* *32008 / 6008Z*
Potencia Del Motor En 3 Fases	*Dentro De 2 H.p.*
Incremento De Temperatura	*Dentro De 20°C*

**** Redondez: ≤ 0.003 mm.*
***++** Todas las dimensiones están dadas en milímetros.*

S45-ER40-MF
S45-NT30-MF

Peso Total	45 kg

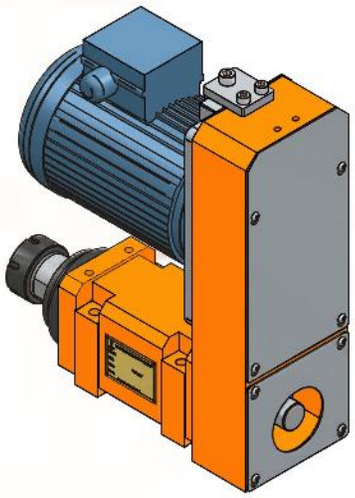

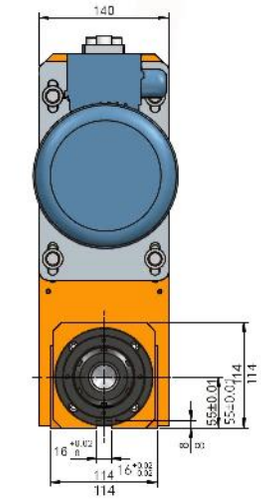

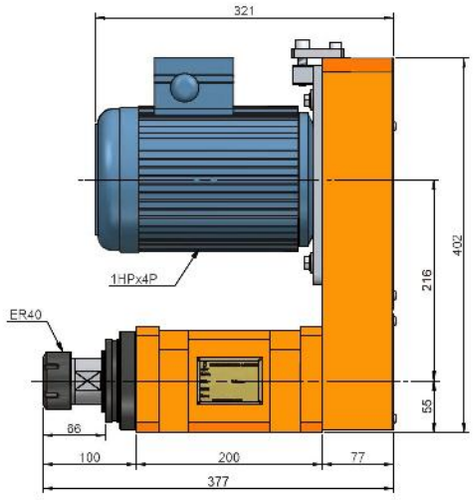

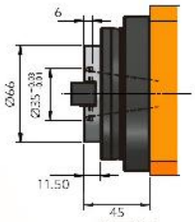

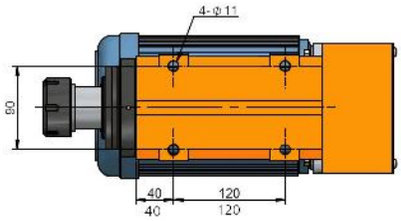

S45-ER40-MB
S45-NT30-MB

Peso Total	45 kg

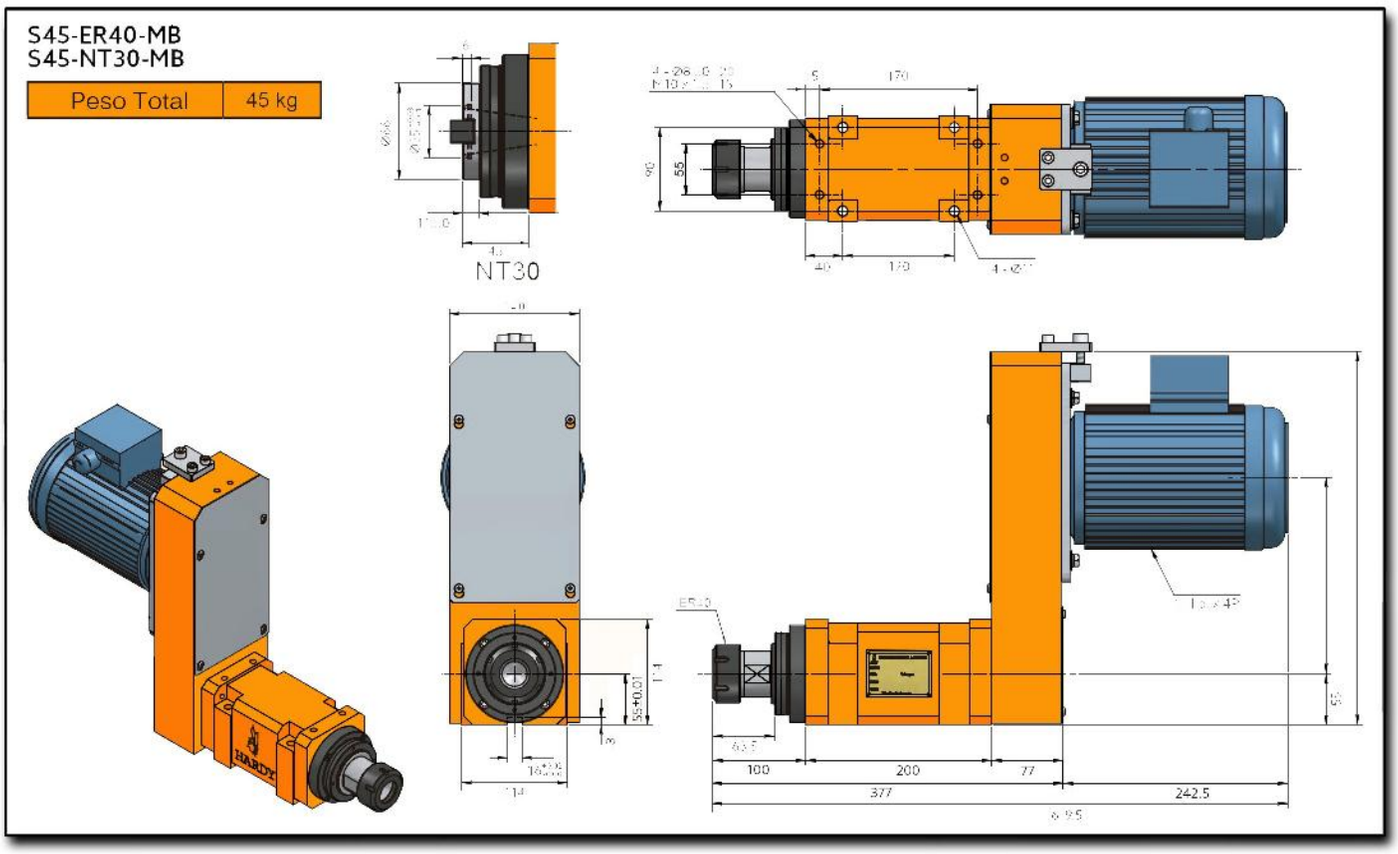

S45H

Husillo De Alta Velocidad Para Fresado / Mandrilado

(Unidad De Mecanizado)

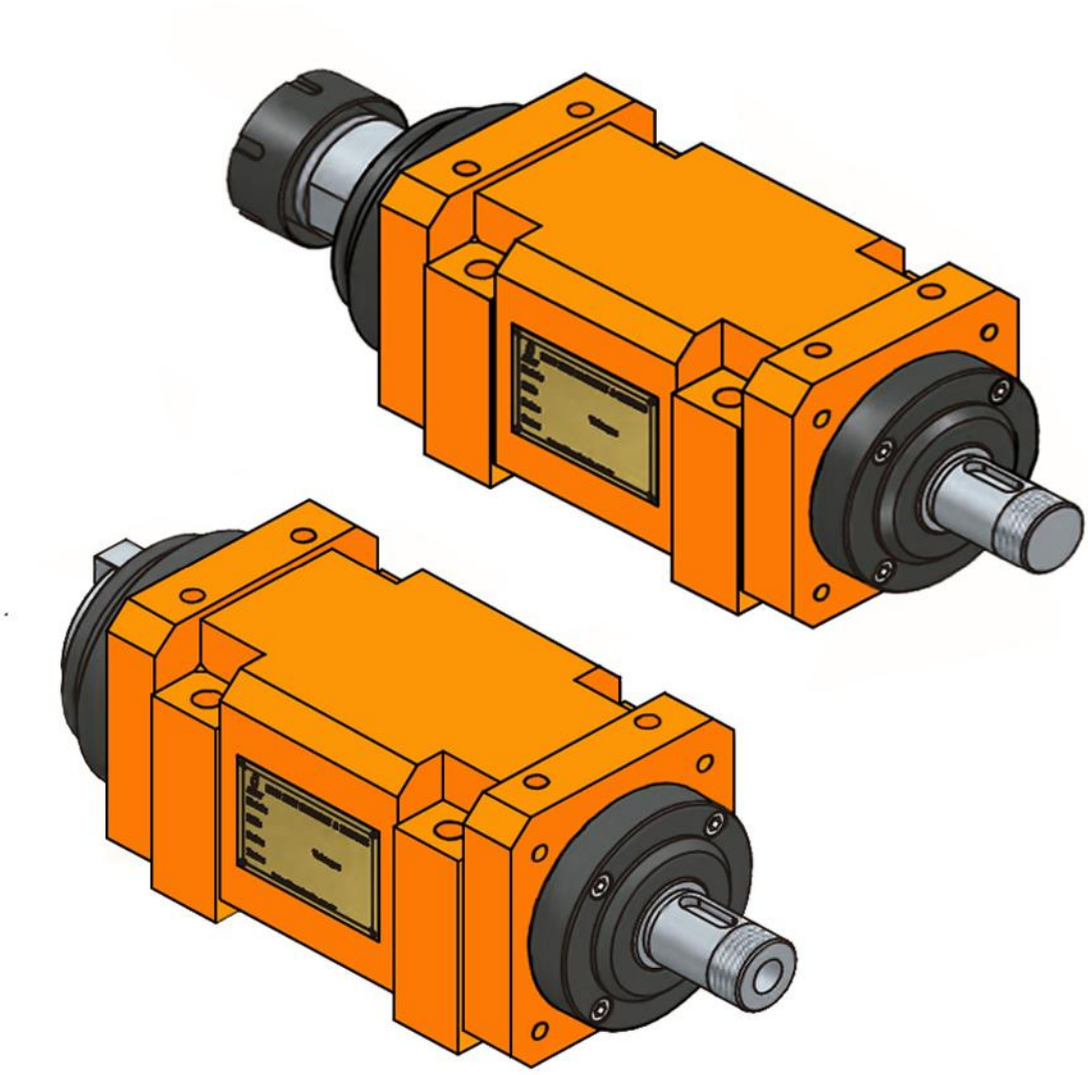

S45H-ER40

Peso Total	17 kg

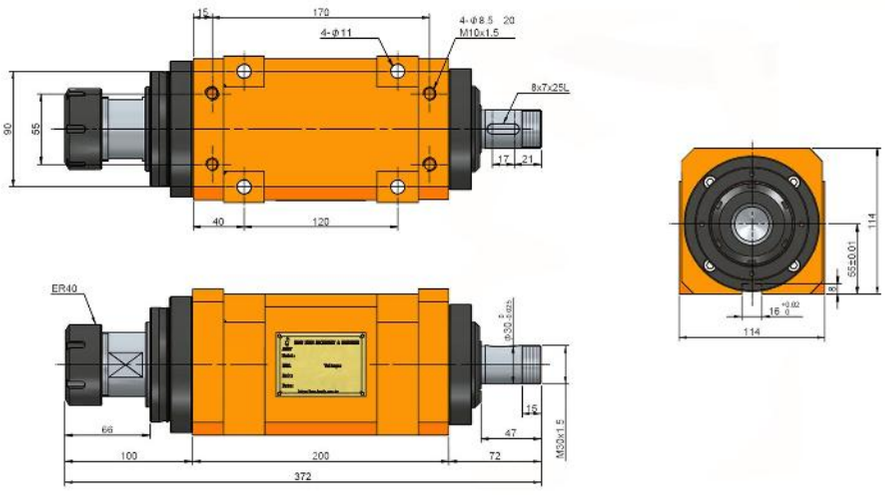

S45H-NT30

Peso Total	17 kg

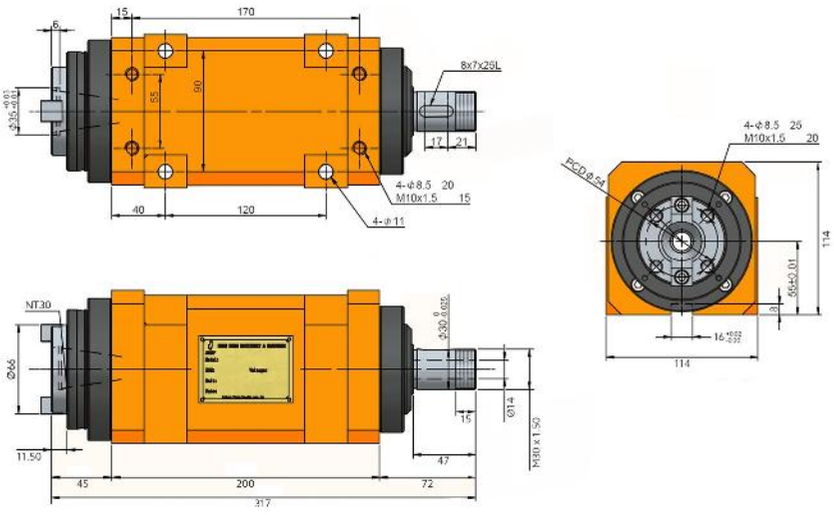

Características & Dimensiones

Modelo	S45H
Modelo Del Husillo	*NT30 ó ER40*
Velocidad Máxima *(r.p.m.)*	*8,000.00*
Rodamientos Del Husillo	*7009 x 2* *7008 x 2*
Potencia Del Motor En 3 Fases	*Dentro De 2 H.p.*
Incremento De Temperatura	*Dentro De 20°C*

*** Redondez: ≤ 0.003 mm.*
**** Todas las dimensiones están dadas en milímetros.*

S45H-ER40-MF
S45H-NT30-MF

Peso Total	45 kg

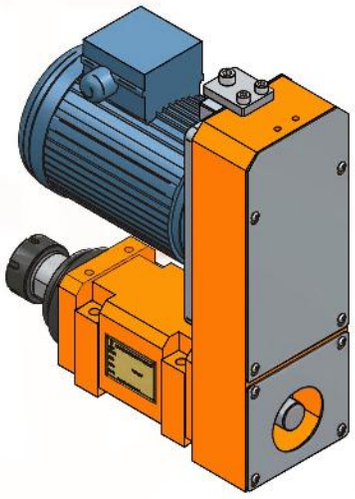

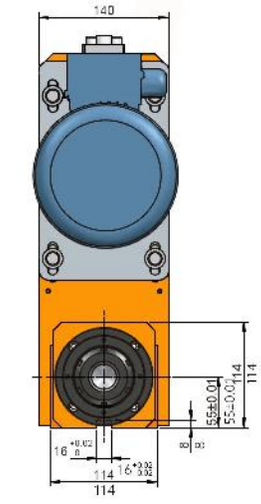

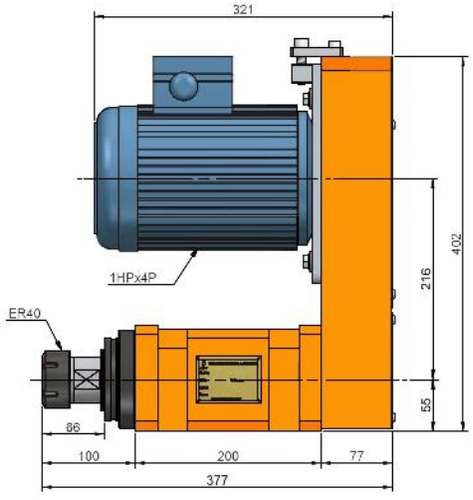

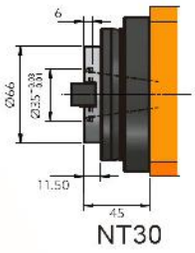

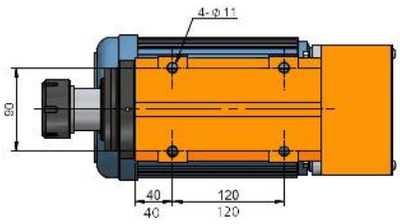

S45H-ER40-MB
S45H-NT30-MB

Peso Total	45 kg

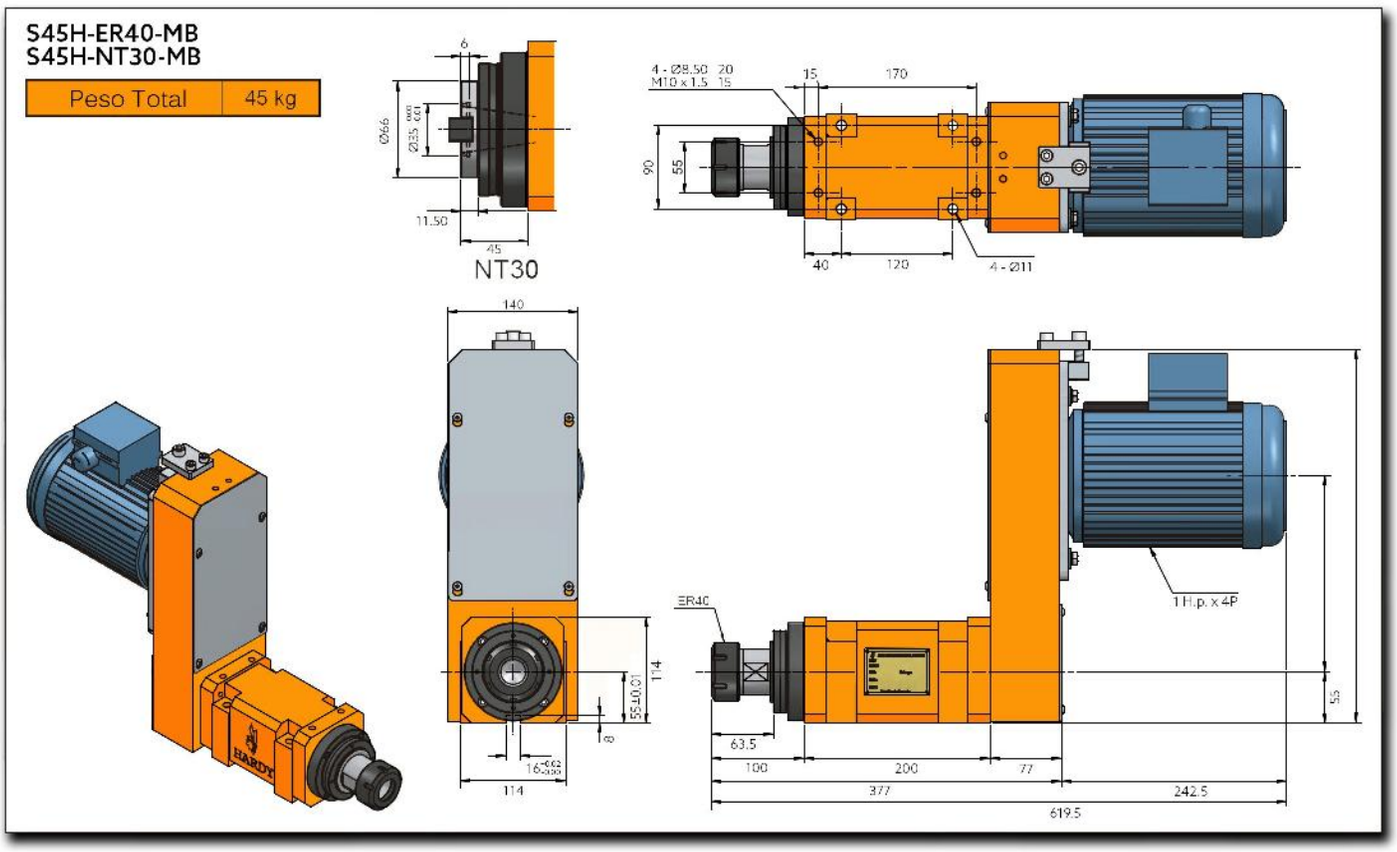

Serie S-55

4ManPro

Elements For Manufacturing Processes

S55

Husillo Para Fresado / Mandrilado

(Unidad De Mecanizado)

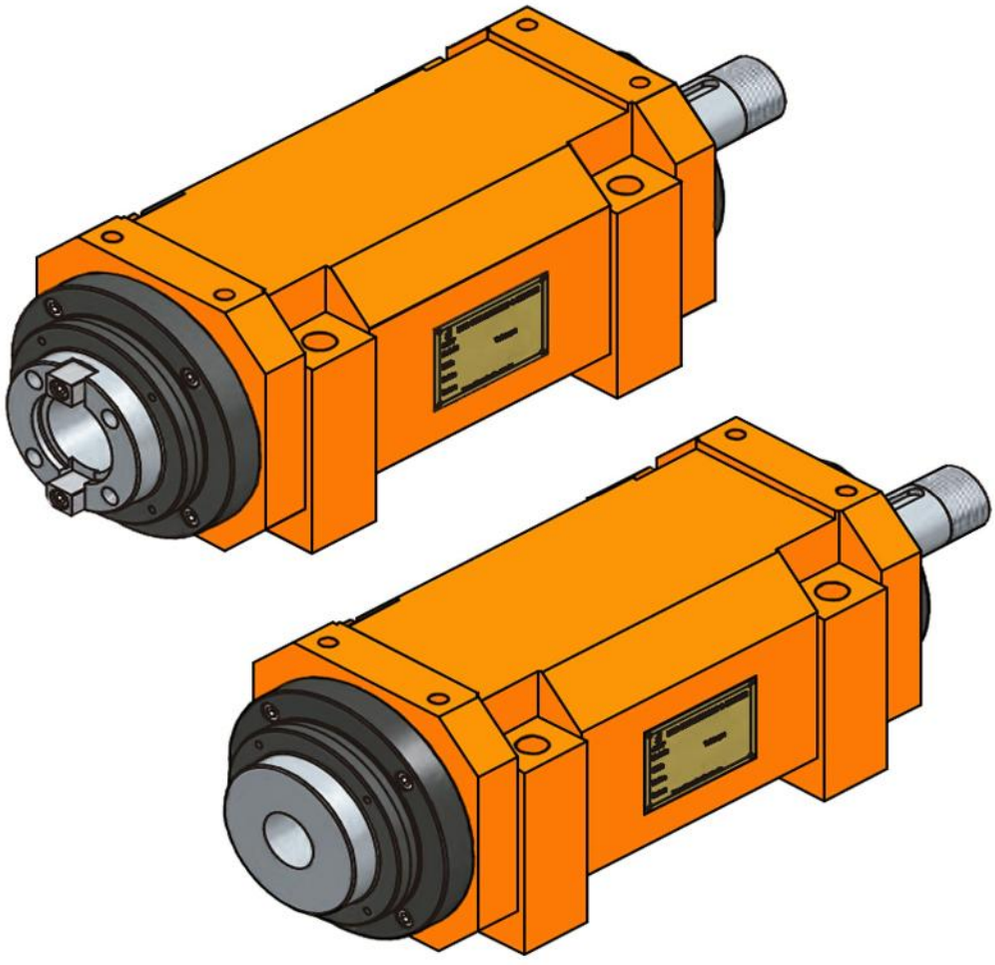

S55-NT40-MF
S55-MT4-MF

Peso Total	34.5 kg

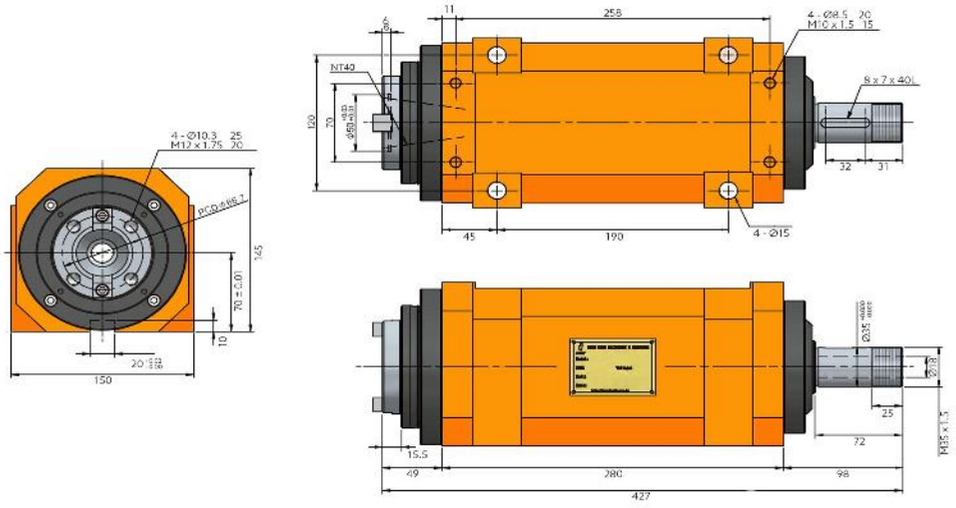

S55-NT40-MB
S55-MT4-MB

Peso Total	34.5 kg

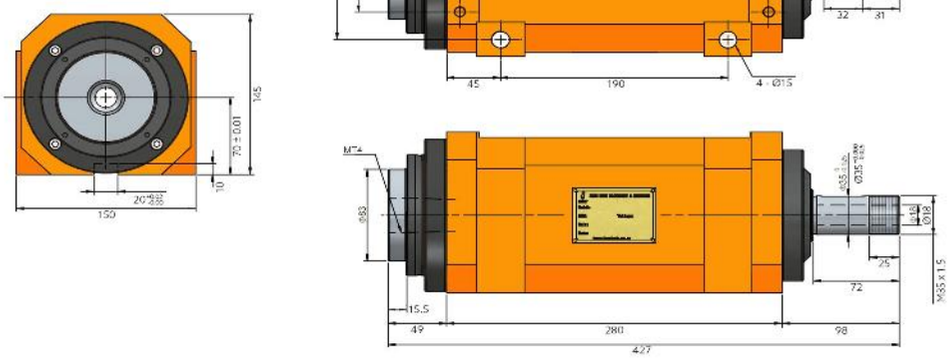

Características & Dimensiones

Modelo	S55
Modelo Del Husillo	*NT40 ó MT4*
Velocidad Máxima *(r.p.m.)*	*2,000.00*
Rodamientos Del Husillo	*32011 | 6011Z* *32010 | 6010Z*
Potencia Del Motor En 3 Fases	*Dentro De 3 H.p.*
Incremento De Temperatura	*Dentro De 20°C*

*** Redondez: ≤ 0.003 mm.*
**** Todas las dimensiones están dadas en milímetros.*

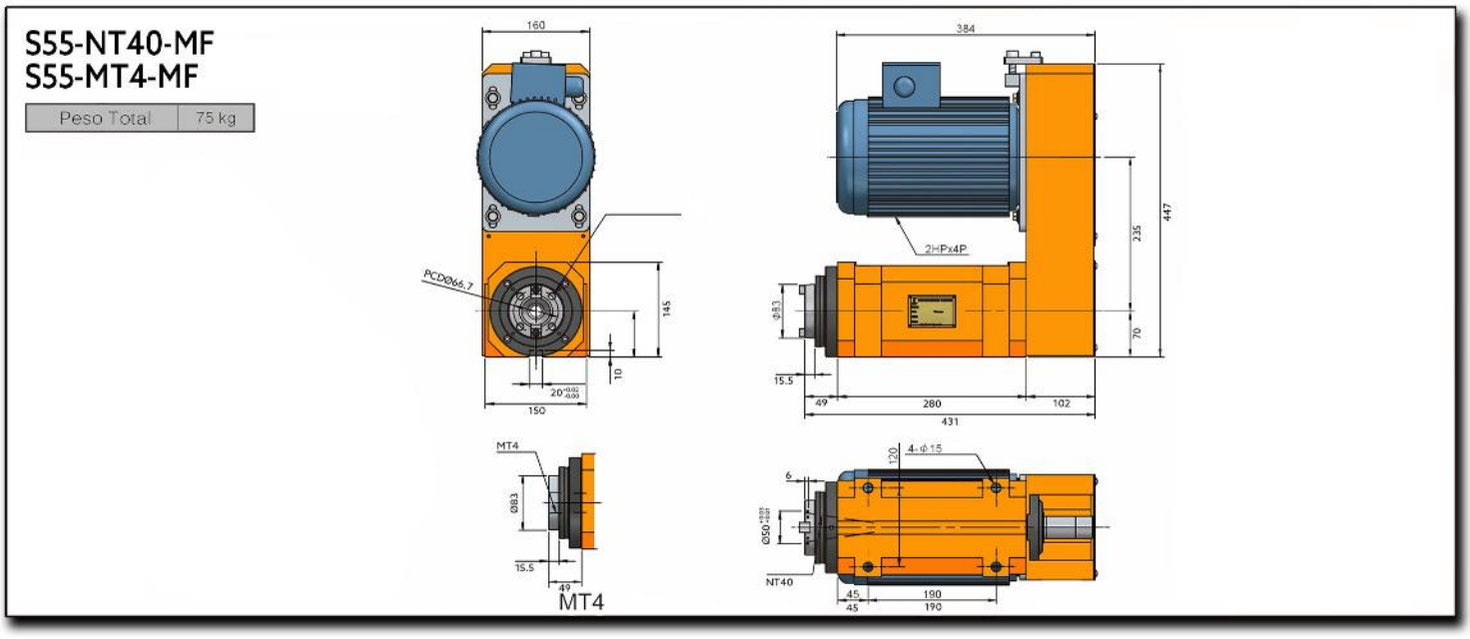
S55-NT40-MF
S55-MT4-MF
Peso Total
75 kg
160
PCD066.7
145
10
20
150
MT4
Ø83
15.5
49
MT4
384
2HPx4P
235
447
70
Ø53
15.5
49
280
102
431
120
4-Φ15
6
Ø50
NT40
45
190
45
190

S55-NT40-MB
S55-MT4-MB

Peso Total	75 kg

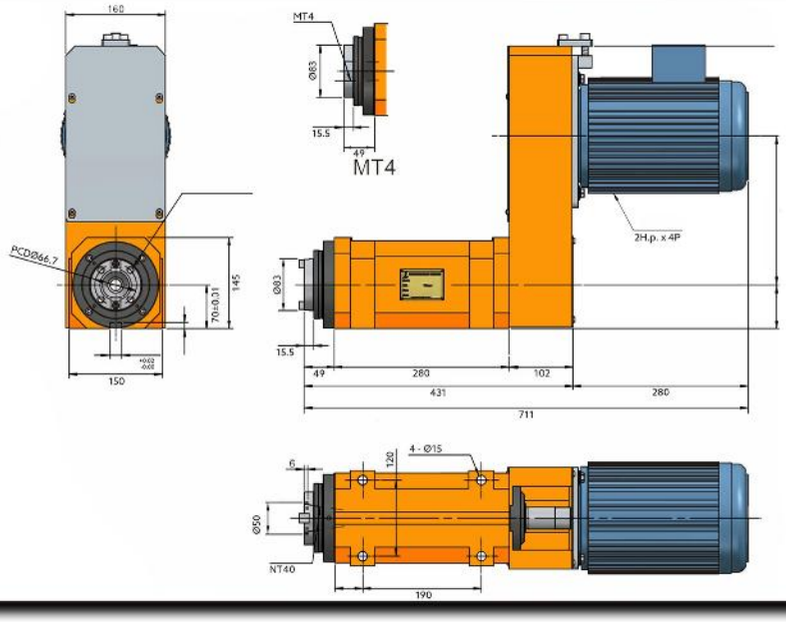

S55H

Husillo De Alta Velocidad Para Fresado / Mandrilado

(Unidad De Mecanizado)

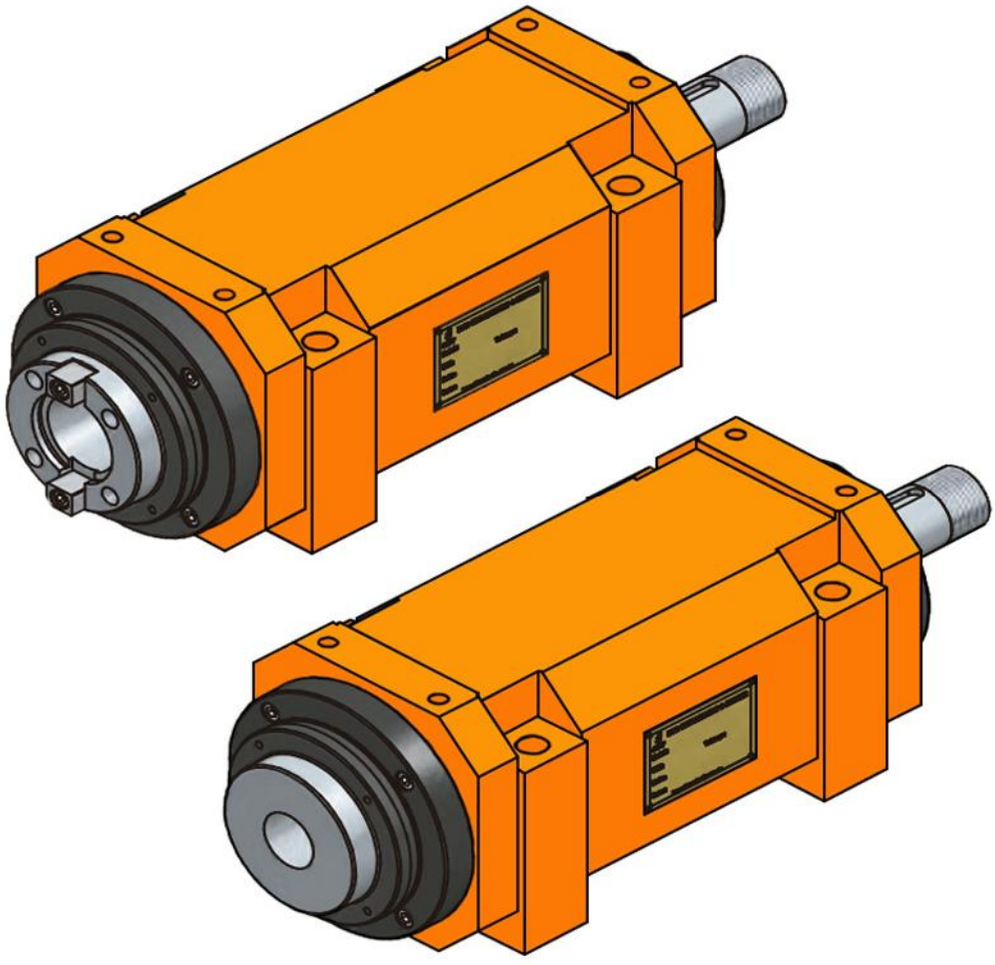

S60-NT40
S60-A2-4
S60-FB50

Peso Total	57 Kg

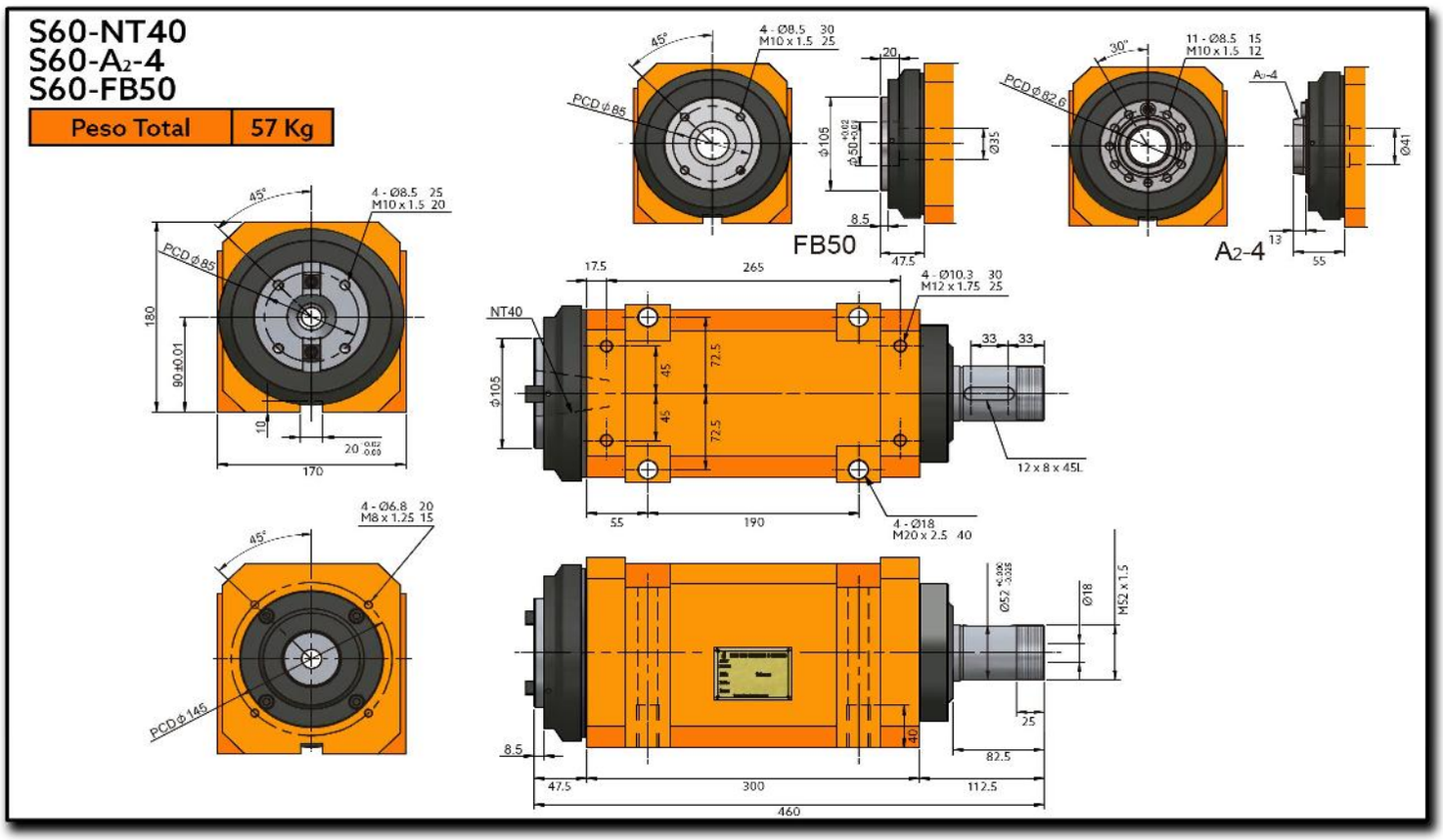

Características & Dimensiones

Modelo	S60
Modelo Del Husillo	*NT40, A_2-40 ó FB50*
Velocidad Máxima *(r.p.m.)*	*1,800.00*
Rodamientos Del Husillo	*32211 / 6211Z* *32212 / 6212Z*
Potencia Del Motor En 3 Fases	*Dentro De 5 H.p.*
Incremento De Temperatura	*Dentro De 20°C*

*** Redondez: ≤ 0.003 mm.*
**** Todas las dimensiones están dadas en milímetros.*

S55H-NT40-MF
S55H-MT4-MF

Peso Total	75 kg

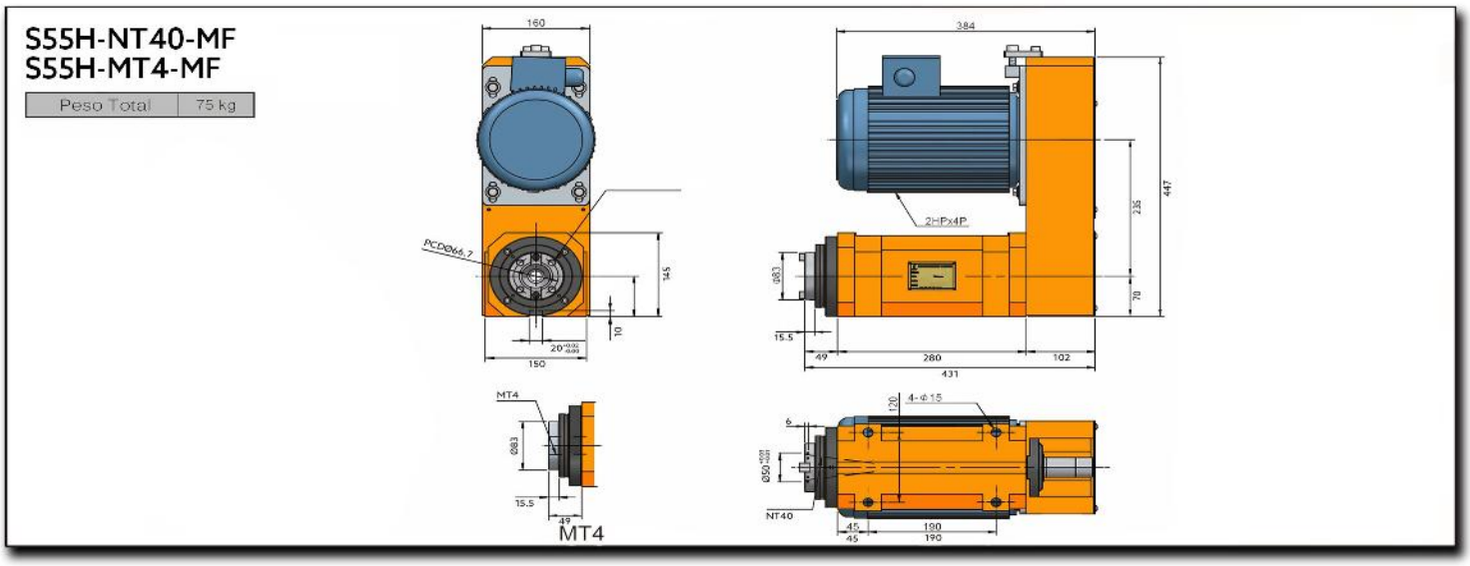

S55H-NT40-MB
S55H-MT4-MB

Peso Total	75 kg

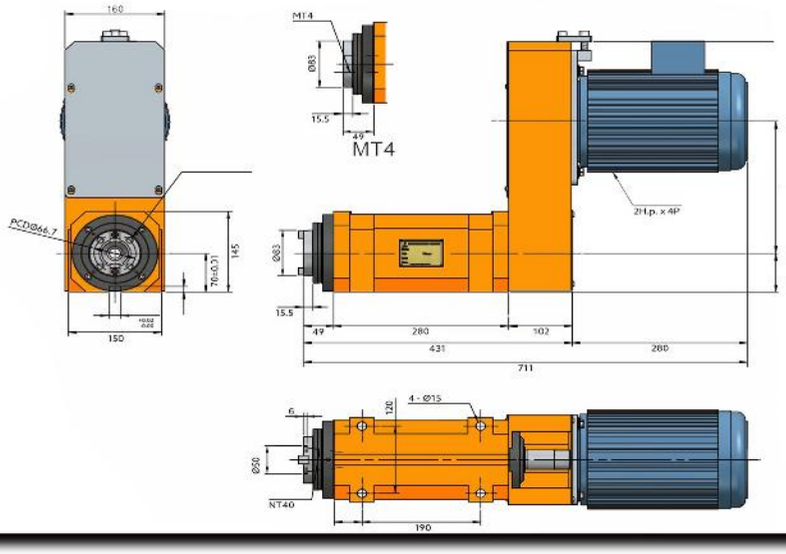

Serie S-60

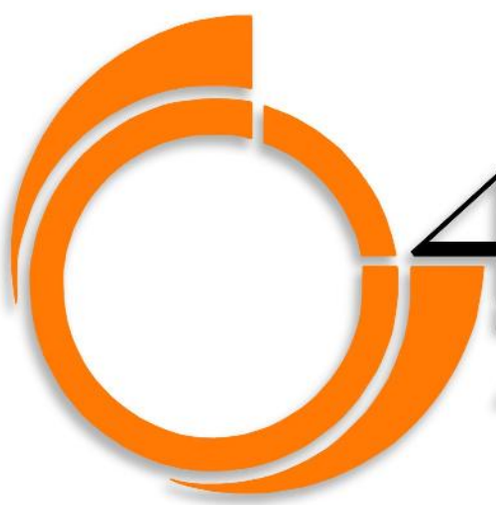

4ManPro

Elements For Manufacturing Processes

S60

Husillo Para Fresado / Mandrilado

(Unidad De Mecanizado)

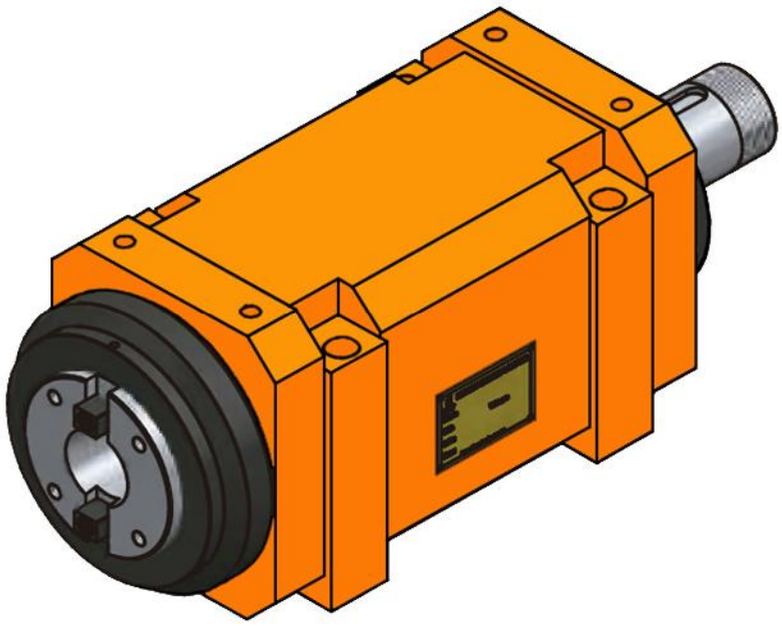

S60-NT40
S60-A_2-4
S60-FB50

Peso Total	57 Kg

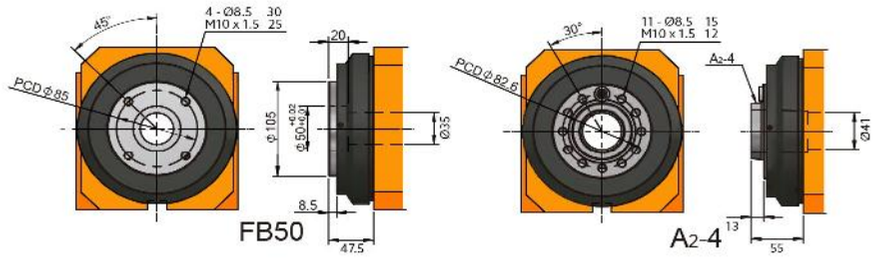

S60-NT40
S60-A_2-4
S60-FB50

Peso Total	57 Kg

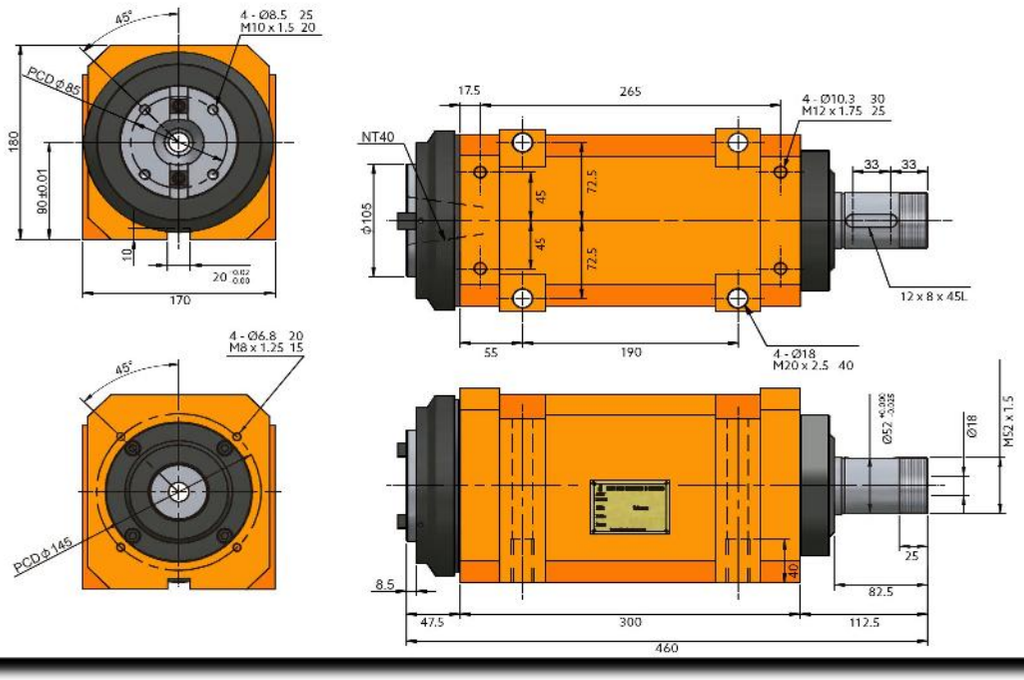

Características & Dimensiones

Modelo	S60
Modelo Del Husillo	*NT40, A_2-40 ó FB50*
Velocidad Máxima *(r.p.m.)*	*1,800.00*
Rodamientos Del Husillo	*32211 / 6211Z* *32212 / 6212Z*
Potencia Del Motor En 3 Fases	*Dentro De 5 H.p.*
Incremento De Temperatura	*Dentro De 20°C*

*** Redondez: ≤ 0.003 mm.*
**** Todas las dimensiones están dadas en milímetros.*

S60-NT40-MF
S60-A$_2$-4-MF
S60-FB50-MF

Peso Total	85 Kg

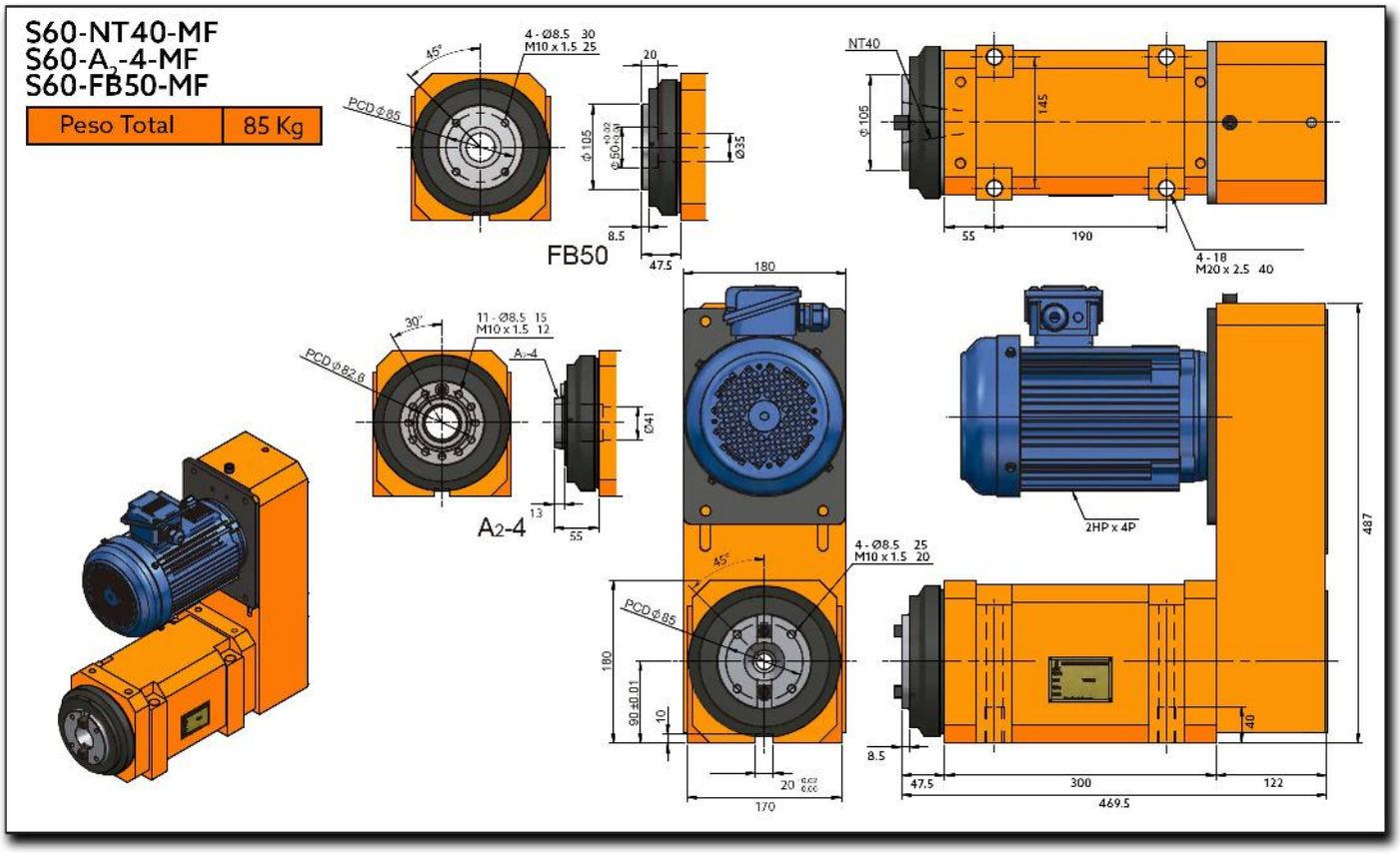

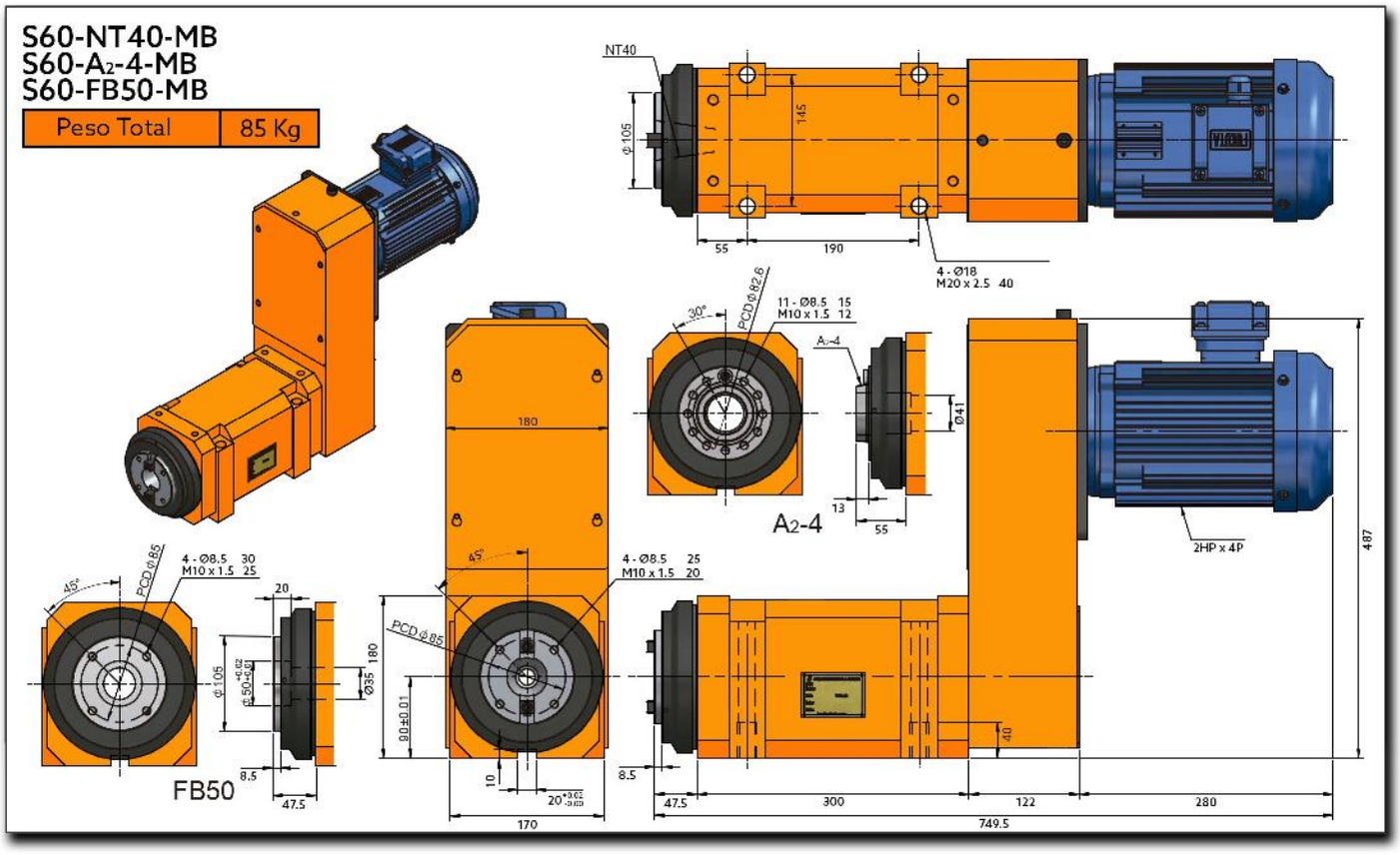
S60-NT40-MB
S60-A2-4-MB
S60-FB50-MB
Peso Total
85 Kg
NT40
Φ105
145
55
190
4 - Ø18
M20 x 2.5 40
30°
PCD Φ82.6
11 - Ø8.5 15
M10 x 1.5 12
A2-4
Ø41
13
55
2HP x 4P
487
180
45°
4 - Ø8.5 25
M10 x 1.5 20
PCD Φ85
90±0.01
10
20
170
8.5
47.5
300
122
280
749.5
40
45°
PCD Φ85
4 - Ø8.5 30
M10 x 1.5 25
20
Φ105
Φ50
Ø35
180
8.5
47.5
FB50

S60H

Husillo De Alta Velocidad Para Fresado / Mandrilado

(Unidad De Mecanizado)

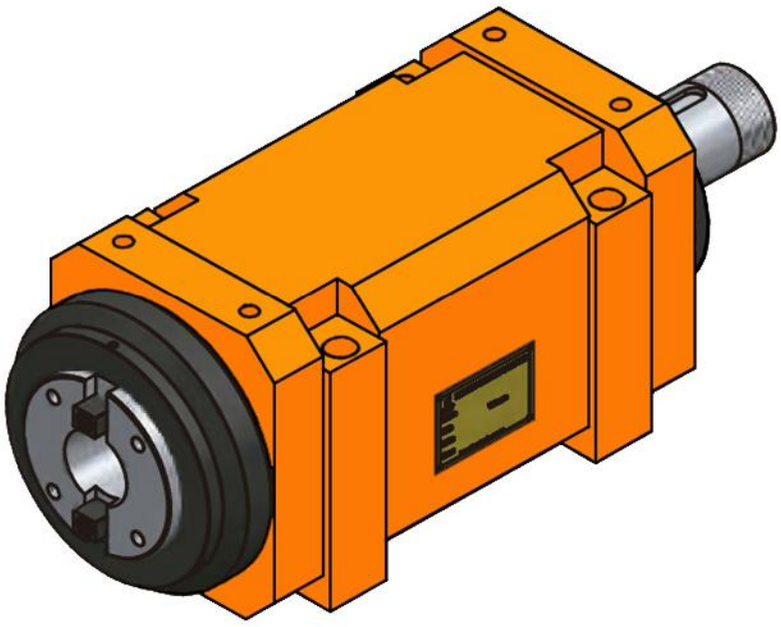

S60H-NT40-MB
S60H-A2-4-MB
S60H-FB50-MB

Peso Total	57 Kg

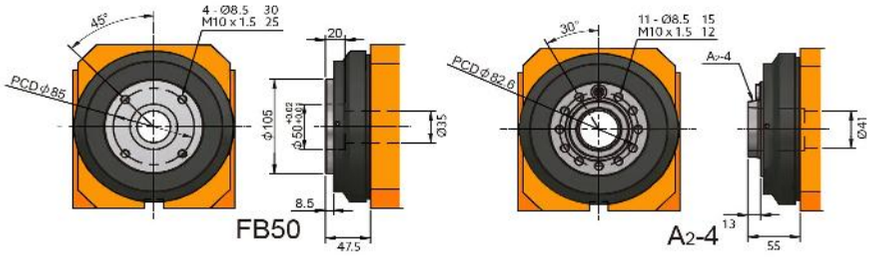

S60H-NT40-MB
S60H-A2-4-MB
S60H-FB50-MB

Peso Total	57 Kg

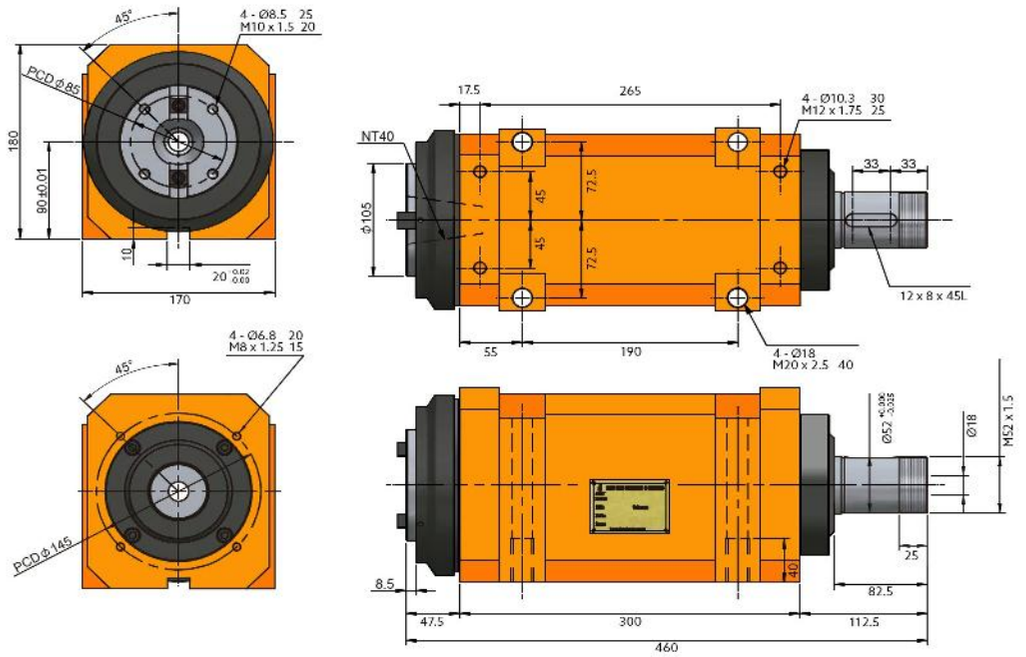

Características & Dimensiones

Modelo	S60H
Modelo Del Husillo	*NT40, A $_2$-40 ó FB50*
Velocidad Máxima *(r.p.m.)*	*5,000.00*
Rodamientos Del Husillo	*7211 x 2* *7212 x 2*
Potencia Del Motor En 3 Fases	*Dentro De 5 H.p.*
Incremento De Temperatura	*Dentro De 20°C*

*** Redondez: ≤ 0.003 mm.*
**** Todas las dimensiones están dadas en milímetros.*

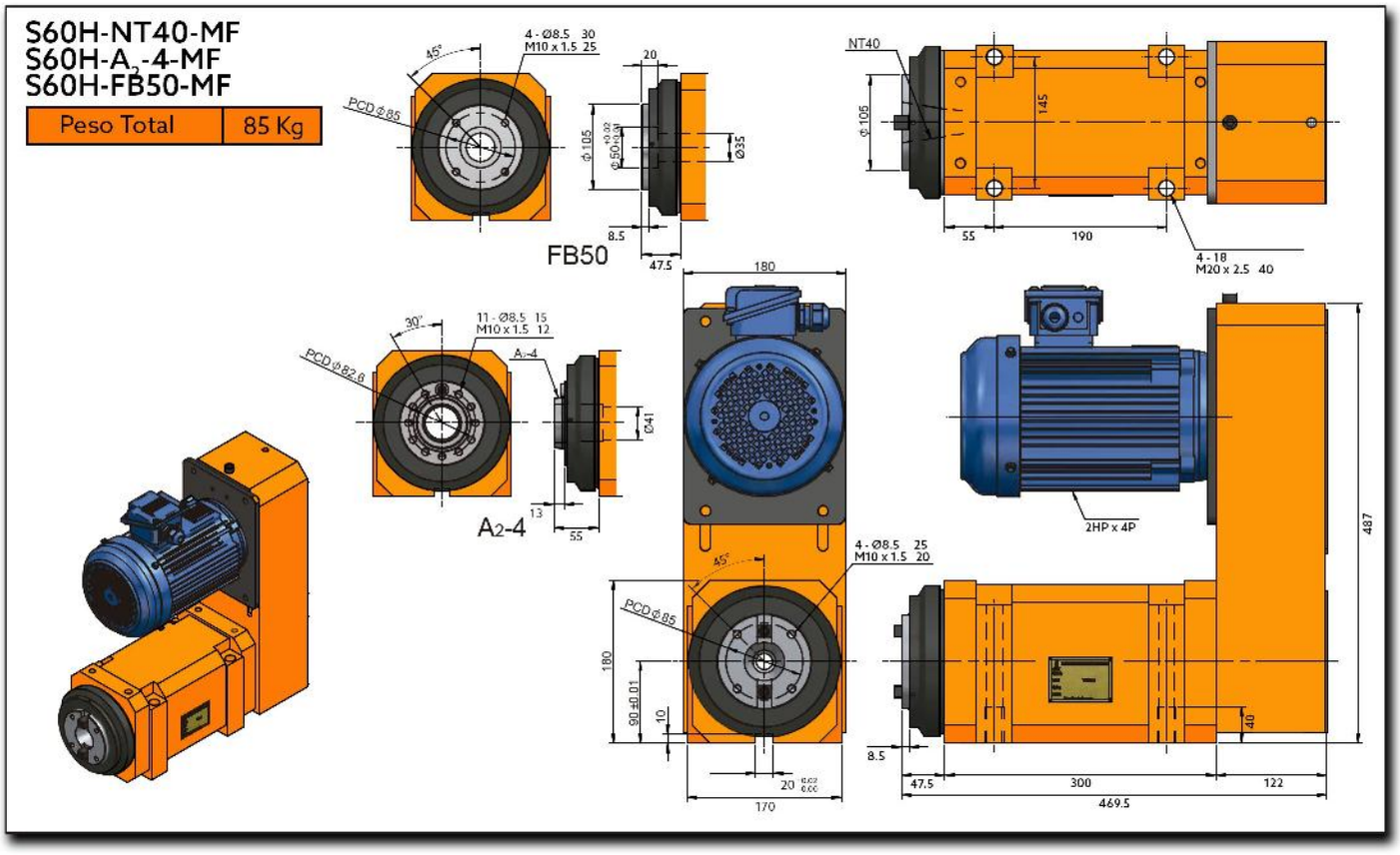
S60H-NT40-MF
S60H-A2-4-MF
S60H-FB50-MF
Peso Total
85 Kg
4 - Ø8.5 30
M10 x 1.5 25
45°
PCD Ø85
20
Ø105
Ø50
Ø35
8.5
47.5
FB50
NT40
Ø105
145
55
190
4 - 18
M20 x 2.5 40
30°
11 - Ø8.5 15
M10 x 1.5 12
PCD Ø82.8
A2-4
Ø41
13
55
A2-4
180
2HP x 4P
487
4 - Ø8.5 25
M10 x 1.5 20
45°
PCD Ø85
180
90 ±0.01
10
20
170
8.5
47.5
300
122
469.5
40

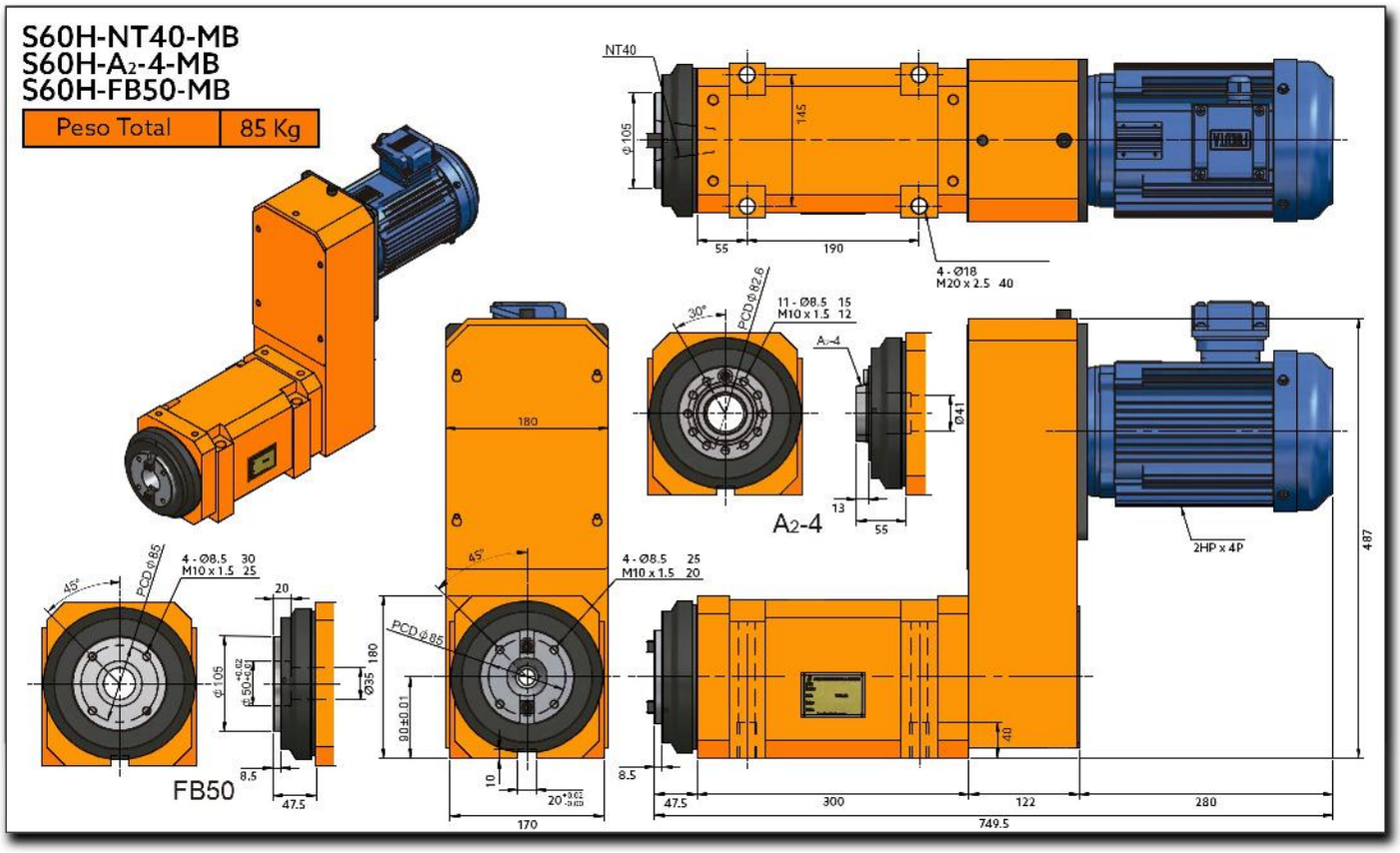
S60H-NT40-MB
S60H-A2-4-MB
S60H-FB50-MB
Peso Total
85 Kg
NT40
Φ105
145
55
190
4 - Ø18
M20 x 2.5 40
30°
PCD Φ82.6
11 - Ø8.5 15
M10 x 1.5 12
A2-4
Ø41
13
55
2HP x 4P
487
180
45°
4 - Ø8.5 25
M10 x 1.5 20
PCD Φ85
90±0.01
10
20
170
8.5
47.5
300
122
280
749.5
40
45°
4 - Ø8.5 30
M10 x 1.5 25
PCD Φ85
20
Φ105
Φ50
Ø35
180
8.5
47.5
FB50

Serie S-75

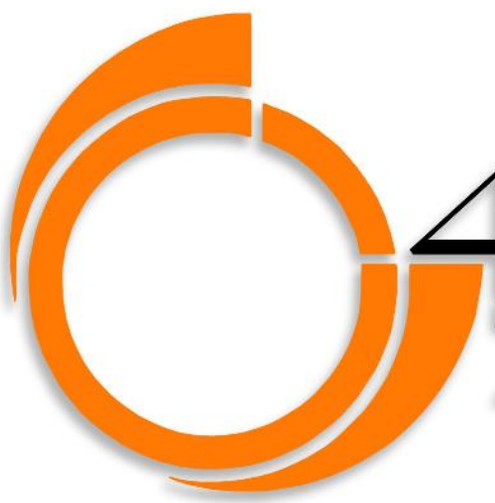

4ManPro

Elements For Manufacturing Processes

S75

Cabezal Para Mandrilado / Fresado

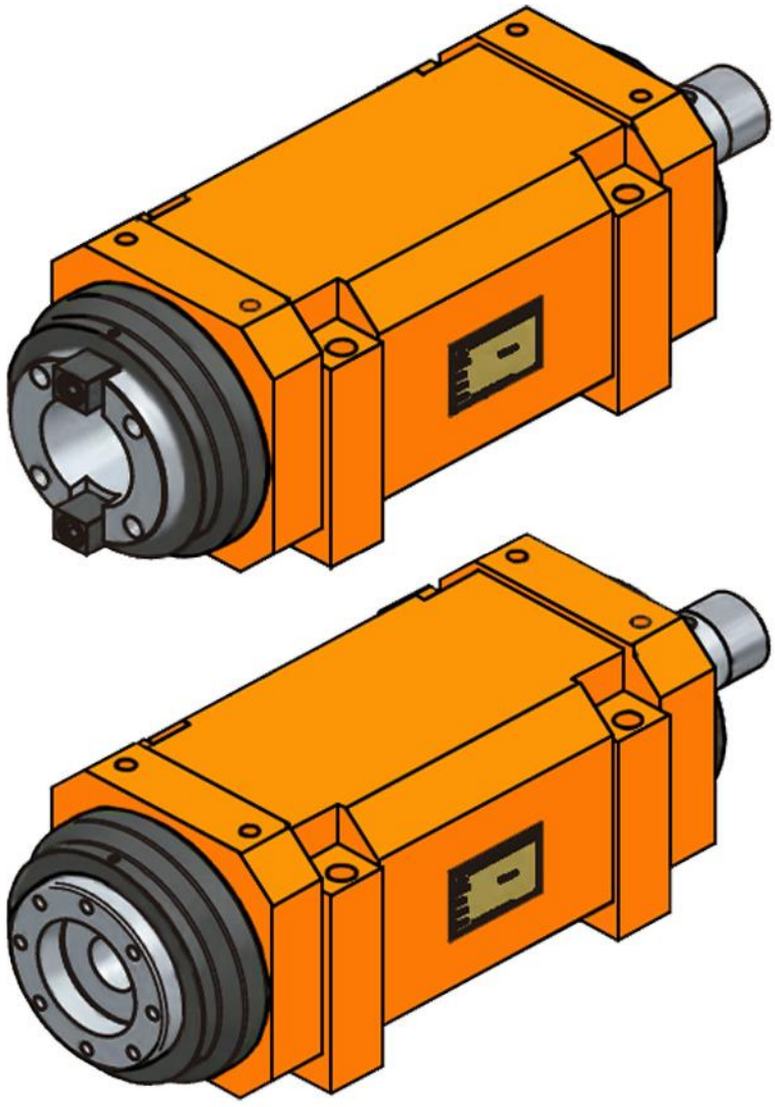

S75-NT50

Peso Total	66 Kg

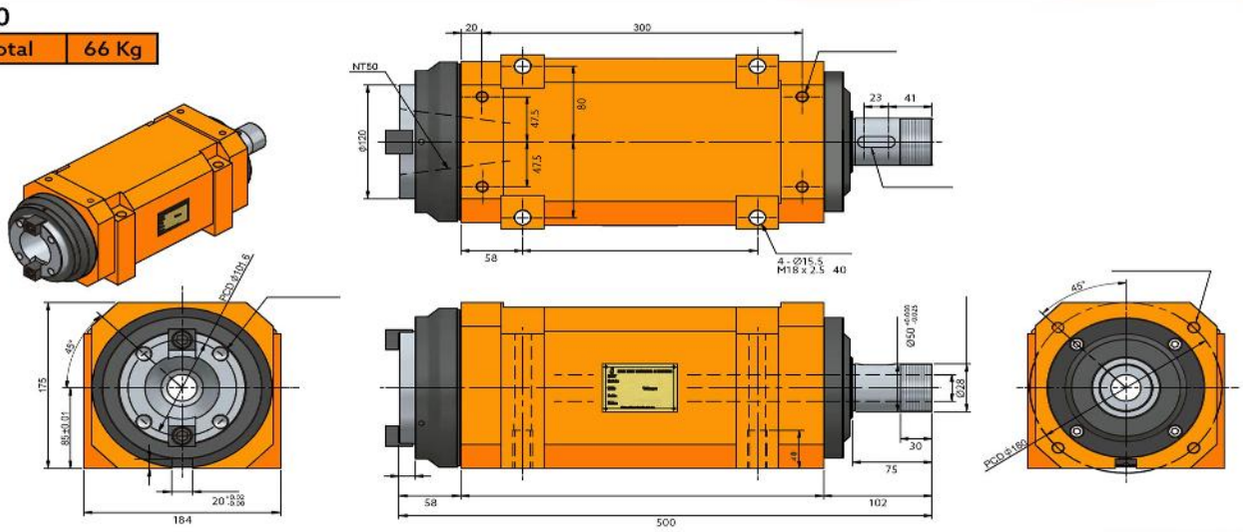

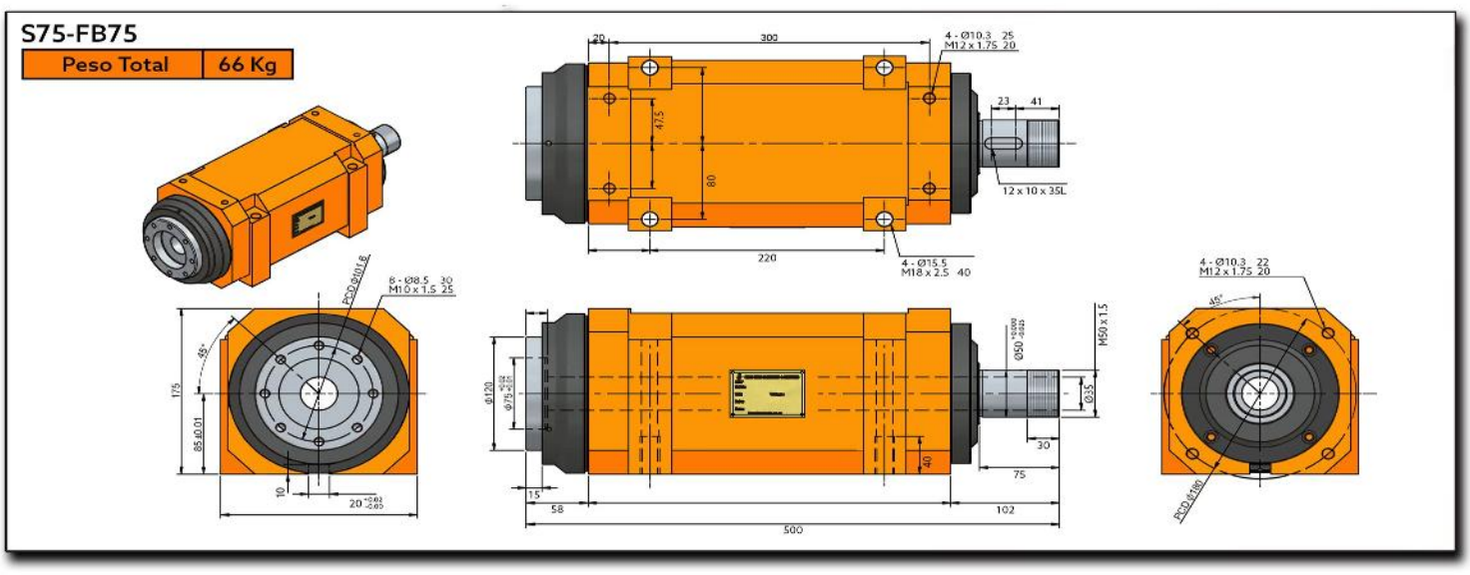
S75-FB75
Peso Total
66 Kg
300
220
500
12 x 10 x 35L
M50 x 1.5
M12 x 1.75 20
M18 x 2.5 40
M10 x 1.5 25
PCD Ø101.6
PCD Ø180

Características & Dimensiones

Modelo	S75
Modelo Del Husillo	*NT50 ó FB75*
Velocidad Máxima *(r.p.m.)*	*1,600.00*
Rodamientos Del Husillo	*32015 / 6015Z* *32014 / 6014Z*
Potencia Del Motor En 3 Fases	*Hasta 5 H.p.*
Incremento De Temperatura	*Dentro De 20°C*

*** Redondez: ≤ 0.003 mm.*
**** Todas las dimensiones están dadas en milímetros.*

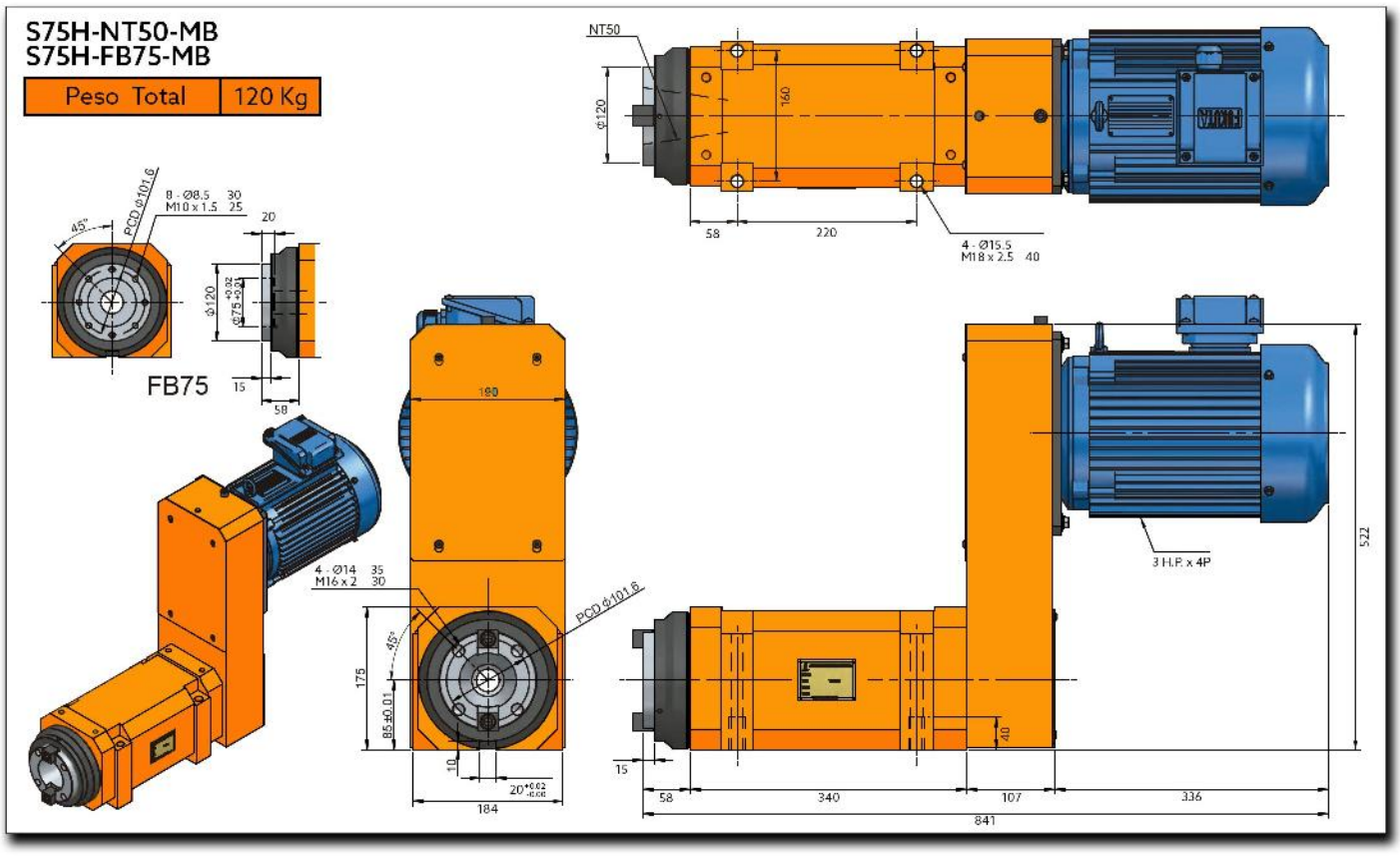
S75H-NT50-MB
S75H-FB75-MB
Peso Total
120 Kg
NT50
Ø120
160
58
220
4 - Ø15.5
M18 x 2.5 40
8 - Ø8.5 30
M10 x 1.5 25
PCD ø101.6
45°
20
Ø120
Ø75 +0.02 +0.01
FB75
15
58
180
4 - Ø14 35
M16 x 2 30
175
85 ±0.01
10
20 +0.02 +0.00
184
3 H.P. x 4P
522
40
15
58
340
107
336
841

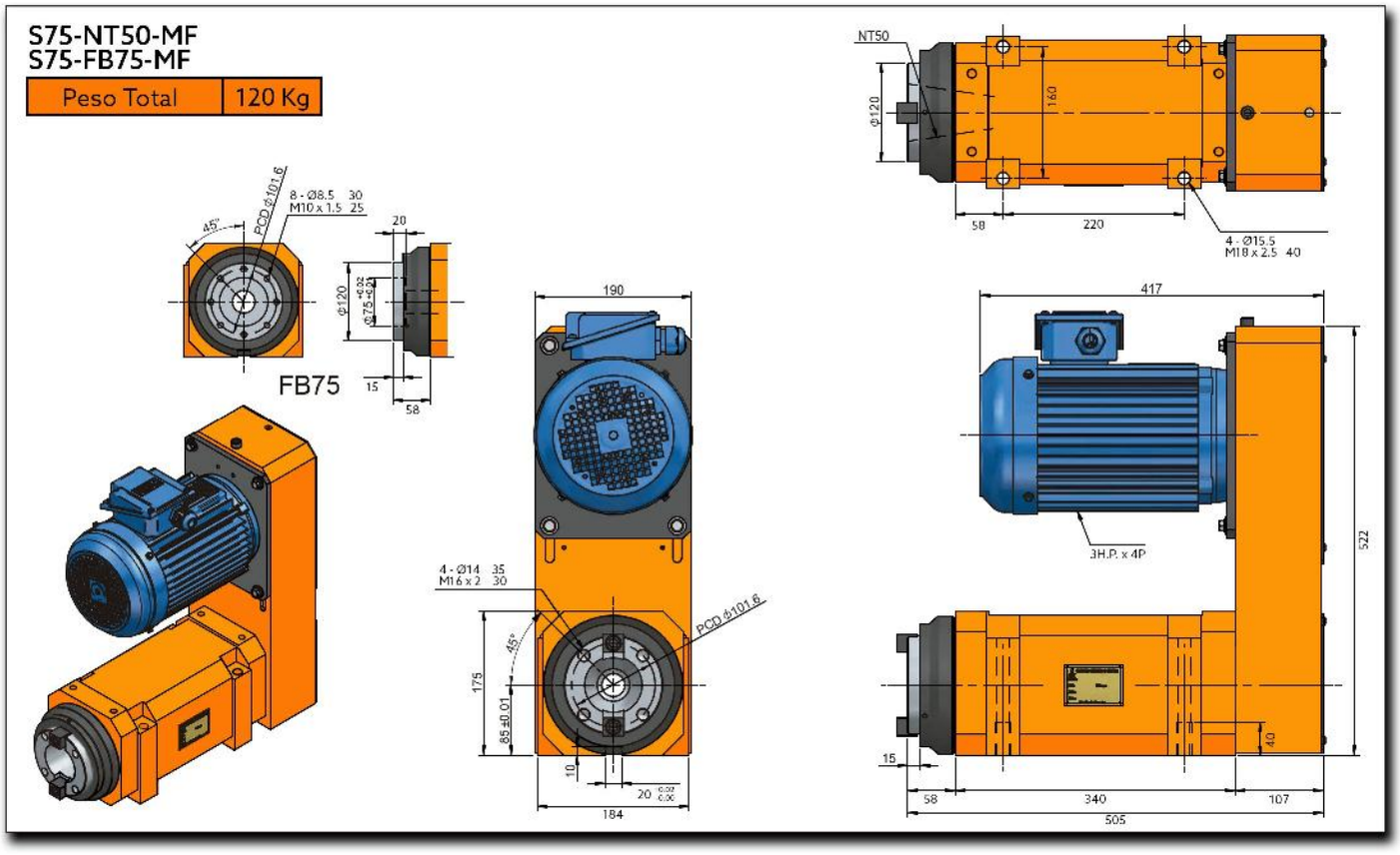
S75-NT50-MF
S75-FB75-MF
Peso Total
120 Kg
NT50
Φ120
160
58
220
4 - Ø15.5
M18 x 2.5 40
8 - Ø8.5 30
M10 x 1.5 25
PCD Φ101.6
45°
20
Φ120
Φ75 +0.03 +0.01
15
58
FB75
190
4 - Ø14 35
M16 x 2 30
175
65 ±0.01
10
20 0.02 0.00
184
417
3H.P. x 4P
522
40
15
58
340
107
505

Serie S-80

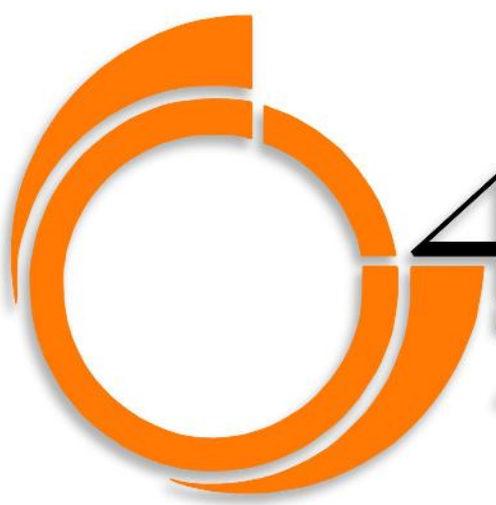

4ManPro

Elements For Manufacturing Processes

S80
Husillo Para Fresado / Mandrilado

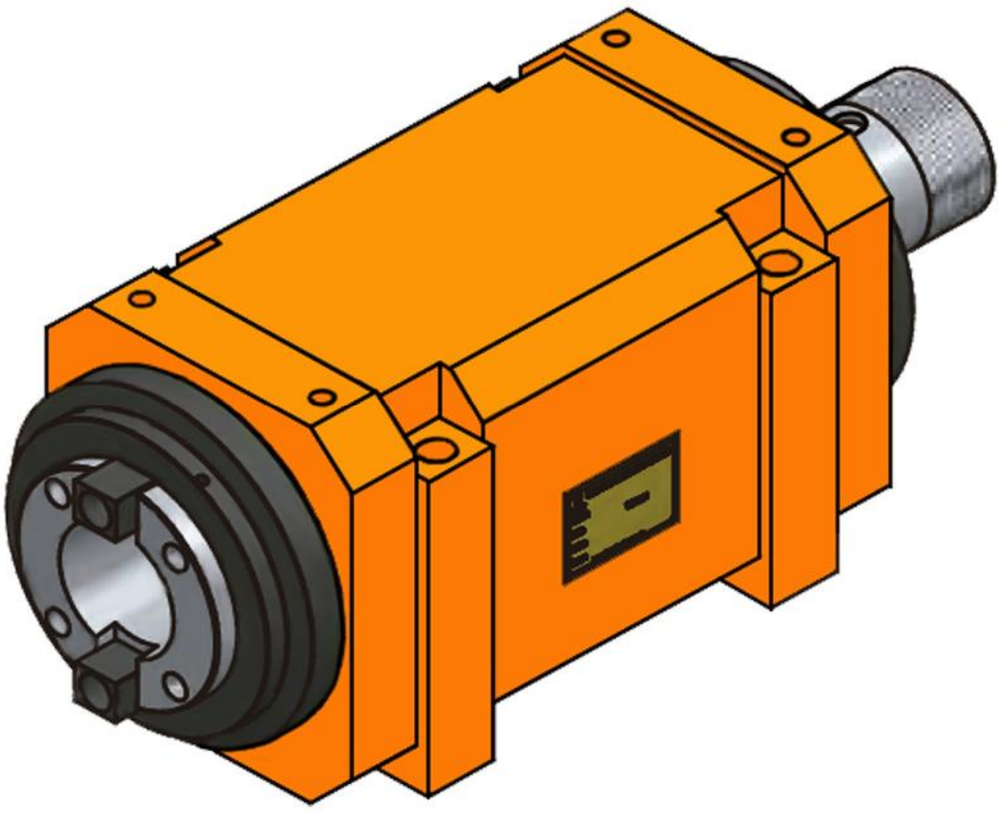

S80-NT50
S80-A2-5
S80-FB75

Peso Total	84 Kg

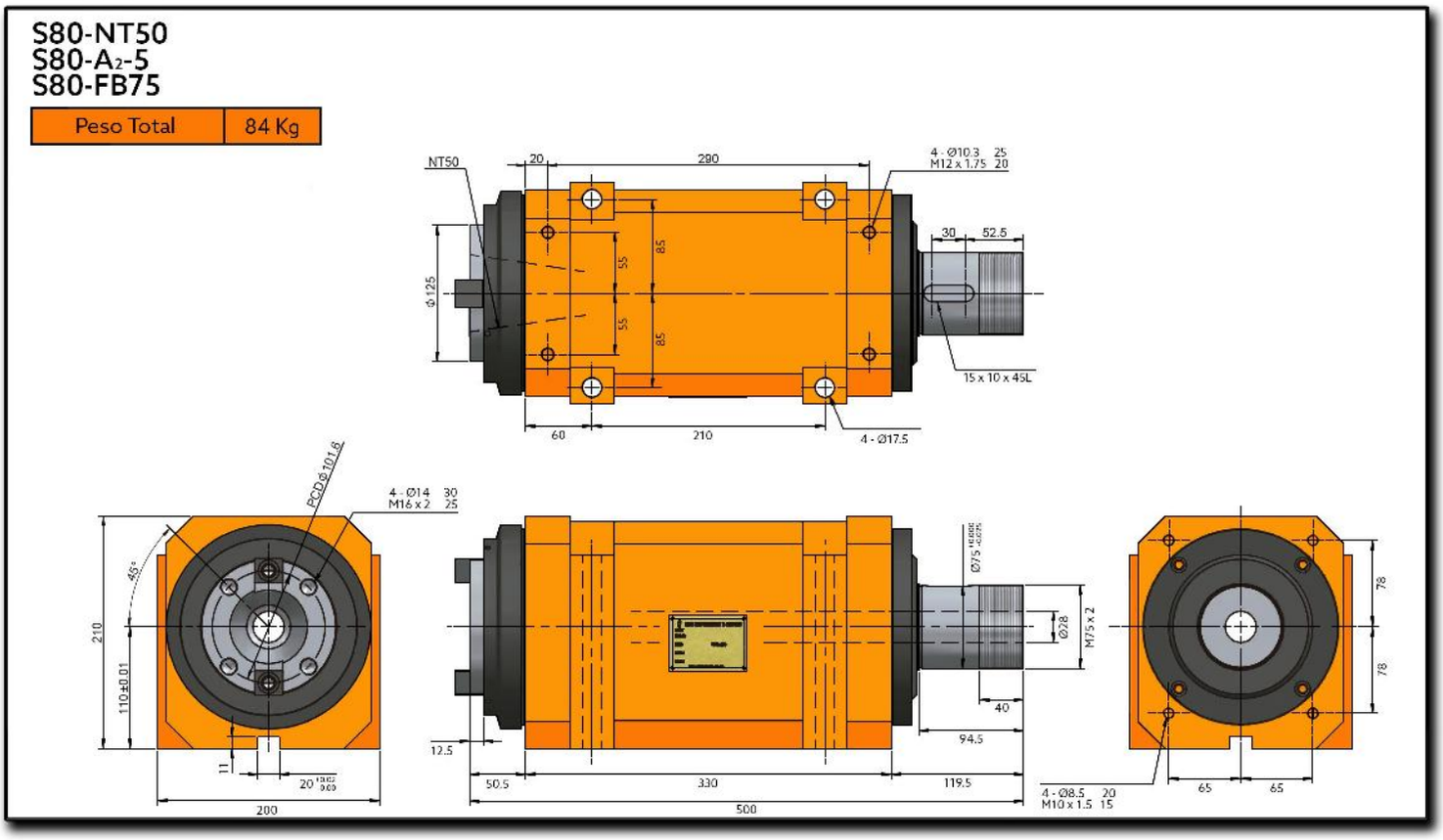

S80-NT50
S80-A$_2$-5
S80-FB75

Peso Total	84 Kg

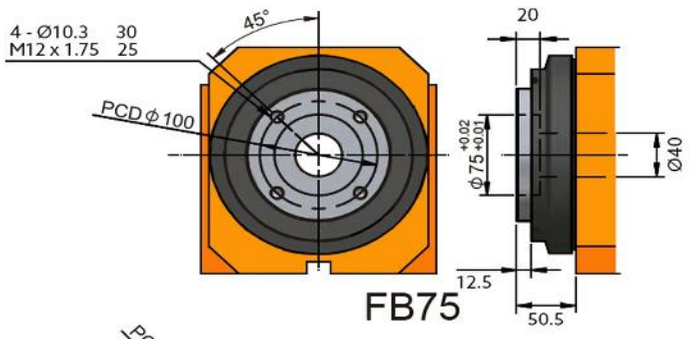

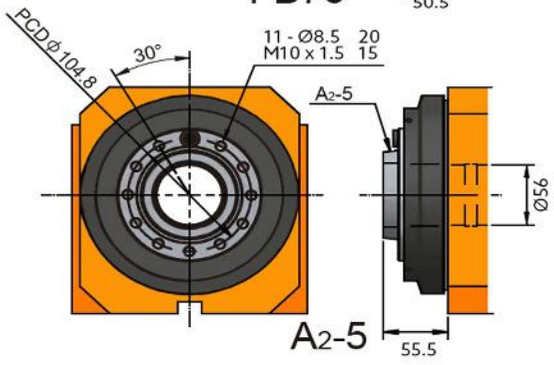

Características & Dimensiones

Modelo	S80
Modelo Del Husillo	*NT50*
Velocidad Máxima *(r.p.m.)*	*1,200.00*
Rodamientos Del Husillo	*32216 x 2* *6216Z x 2*
Potencia Del Motor En 3 Fases	*Dentro De 7.50 H.P.*
Incremento De Temperatura	*Dentro De 20°C*

*** Redondez: ≤ 0.003 mm.*
**** Todas las dimensiones están dadas en milímetros.*

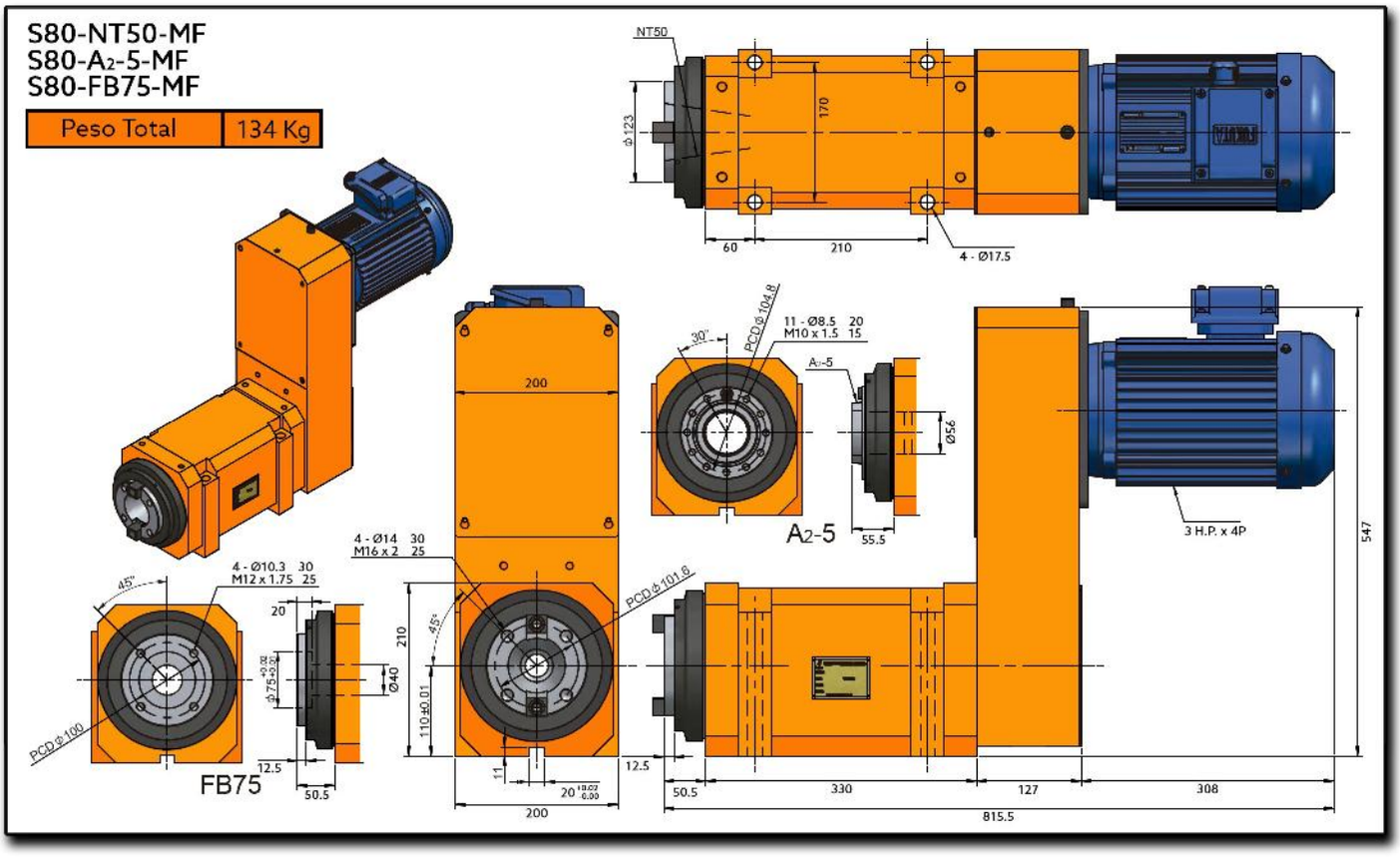
S80-NT50-MF
S80-A2-5-MF
S80-FB75-MF
Peso Total
134 Kg
NT50
Ø123
170
60
210
4 - Ø17.5
200
30°
PCD Ø104.8
11 - Ø8.5 20
M10 x 1.5 15
A2-5
Ø56
55.5
3 H.P. x 4P
547
4 - Ø14 30
M16 x 2 25
4 - Ø10.3 30
M12 x 1.75 25
45°
20
Ø75
Ø40
PCD Ø100
12.5
50.5
FB75
210
110±0.01
PCD Ø101.6
11
200
50.5
330
127
308
815.5

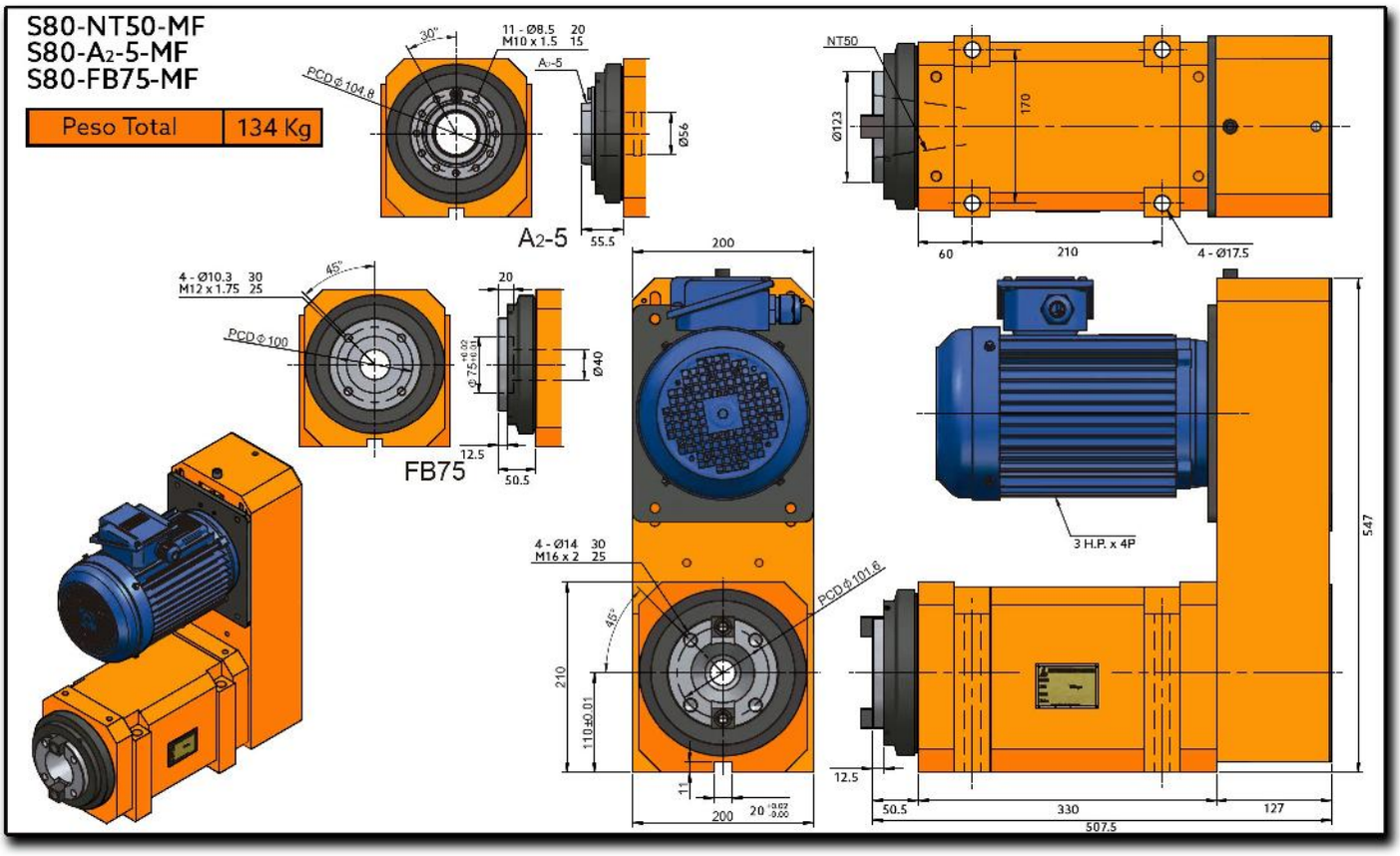
S80-NT50-MF
S80-A2-5-MF
S80-FB75-MF
Peso Total
134 Kg
A2-5
FB75
NT50
3 H.P. x 4P
547
507.5

S80H

Husillo De Alta Velocidad Para Fresado / Mandrilado

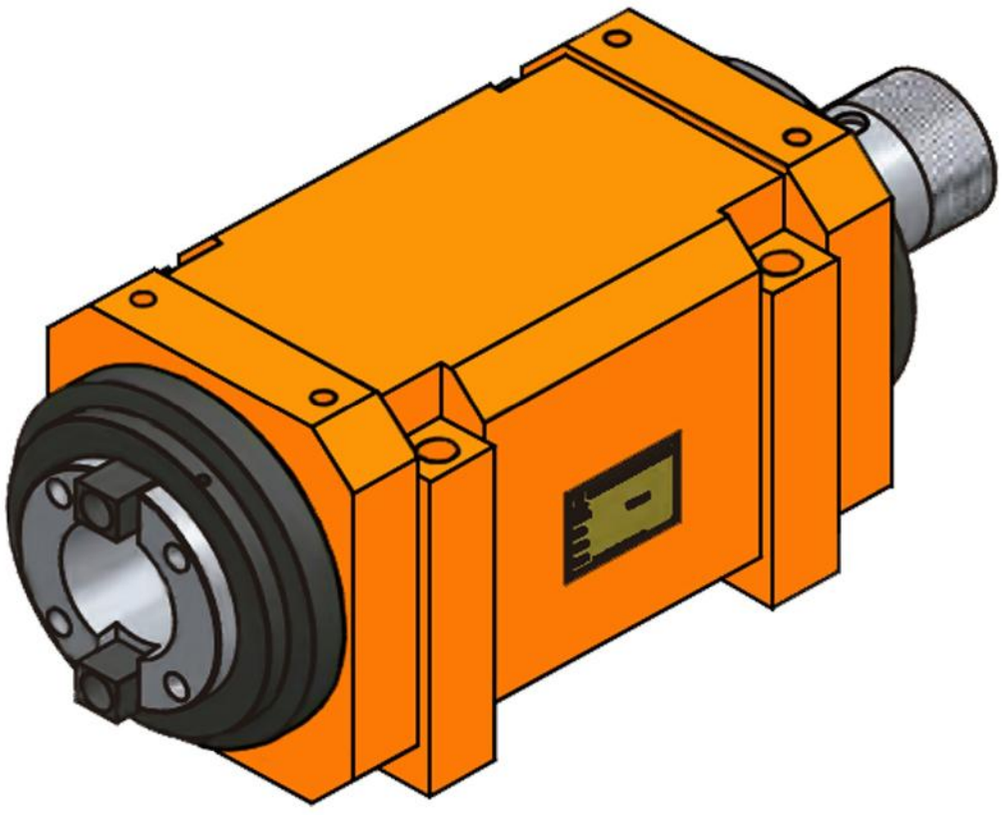

S80H-NT50
S80H-A2-5
S80H-FB75

Peso Total	84 Kg

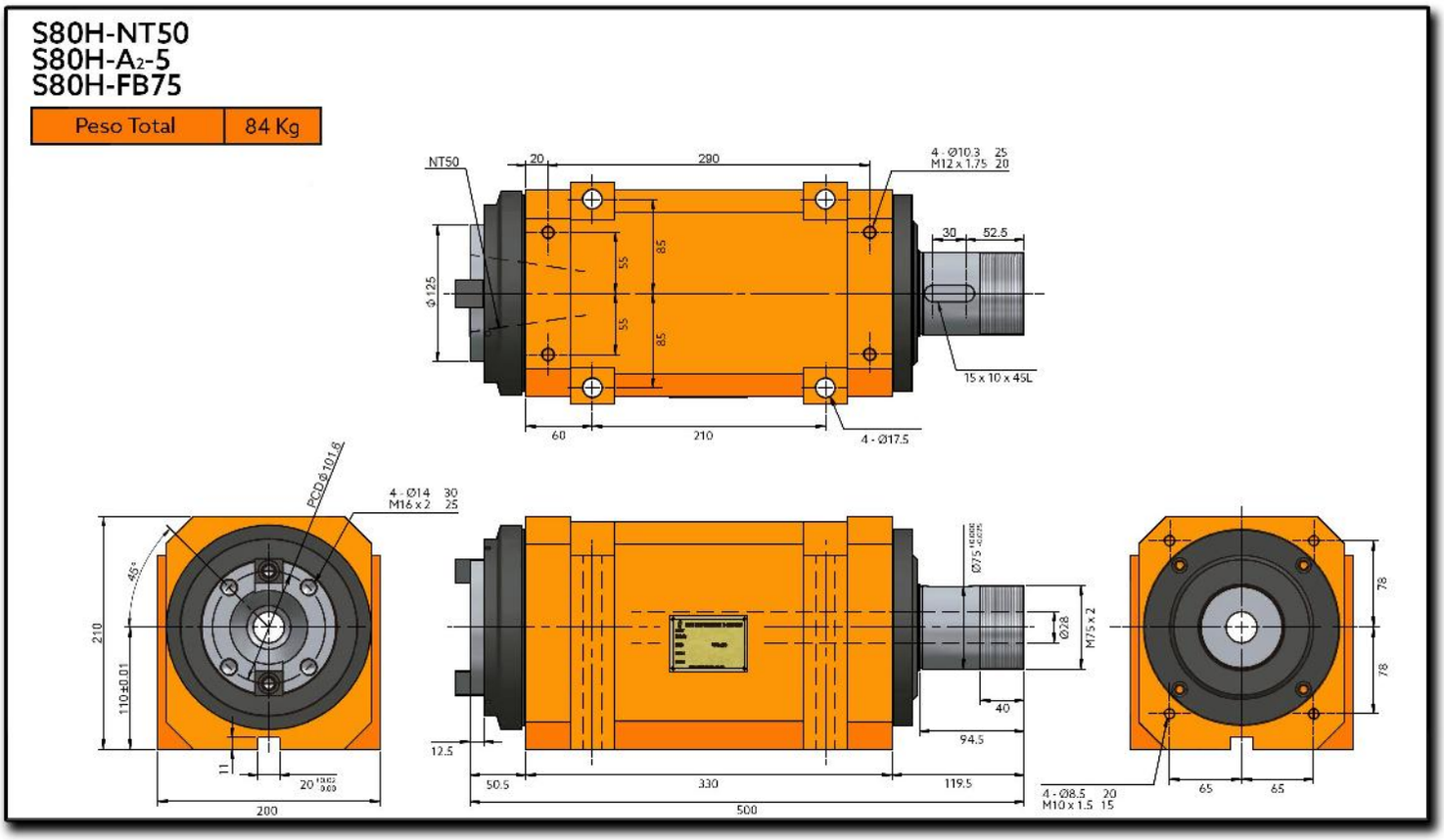

S80H-NT50
S80H-A2-5
S80H-FB75

Peso Total	84 Kg

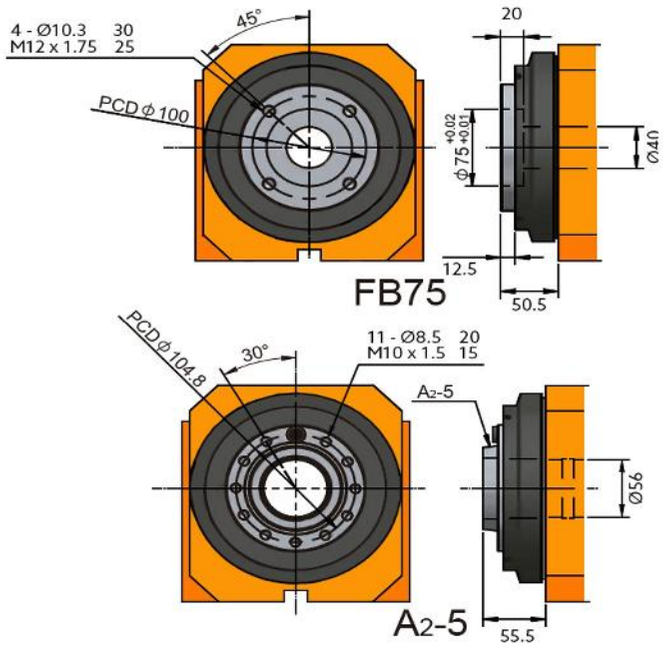

Características & Dimensiones

Modelo	S80H
Modelo Del Husillo	*NT50*
Velocidad Máxima ***(r.p.m.)***	*3,000.00*
Rodamientos Del Husillo	*7216 x 4*
Potencia Del Motor En 3 Fases	*Dentro De 7.50 H.P.*
Incremento De Temperatura	*Dentro De 20°C*

*** Redondez: ≤ 0.003 mm.*
**** Todas las dimensiones están dadas en milimetros.*

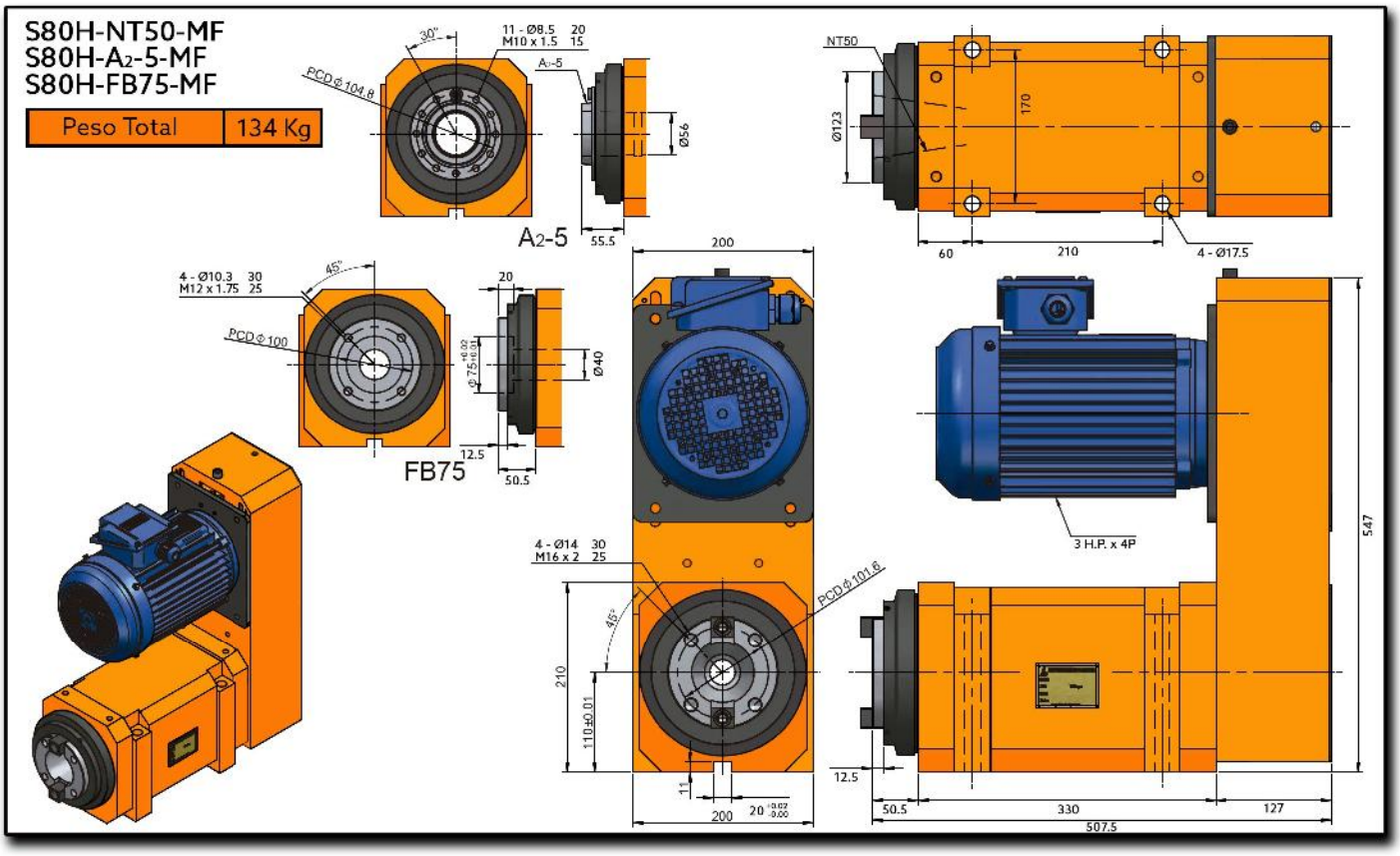
S80H-NT50-MF
S80H-A2-5-MF
S80H-FB75-MF
Peso Total
134 Kg
PCD Ø104.8
30°
11 - Ø8.5 20
M10 x 1.5 15
A2-5
Ø56
55.5
A2-5
NT50
Ø123
170
60
210
4 - Ø17.5
4 - Ø10.3 30
M12 x 1.75 25
45°
PCD Ø100
20
Ø75
Ø40
12.5
50.5
FB75
200
4 - Ø14 30
M16 x 2 25
45°
PCD Ø101.6
210
110±0.01
11
200
3 H.P. x 4P
547
12.5
50.5
330
127
507.5

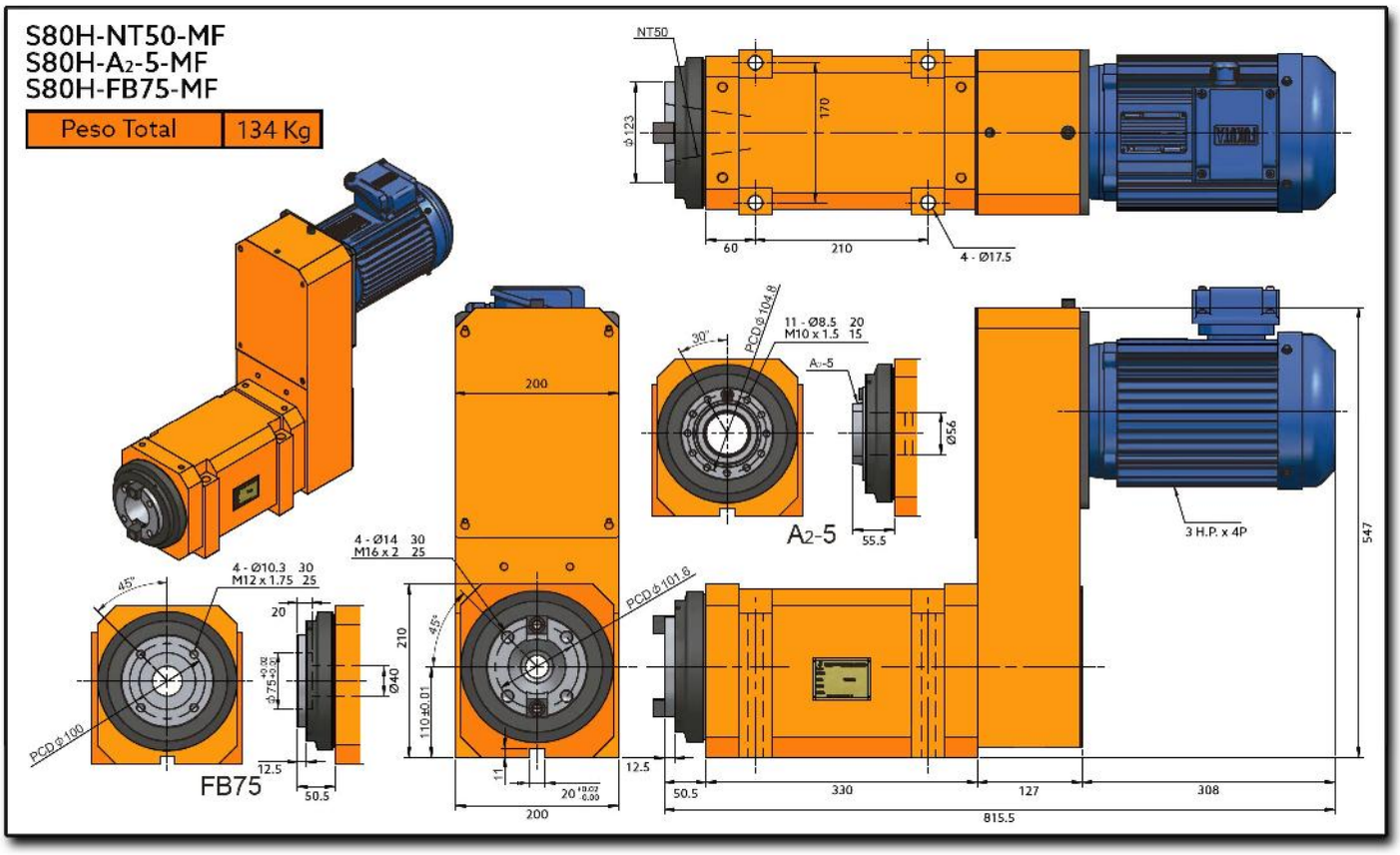
S80H-NT50-MF
S80H-A2-5-MF
S80H-FB75-MF
Peso Total
134 Kg
NT50
ø123
170
60
210
4 - Ø17.5
200
30°
PCD ø104.8
11 - Ø8.5 20
M10 x 1.5 15
A2-5
Ø56
55.5
3 H.P. x 4P
547
4 - Ø14 30
M16 x 2 25
4 - Ø10.3 30
M12 x 1.75 25
45°
20
ø75 +0.02 +0.00
Ø40
PCD ø100
12.5
50.5
FB75
210
110±0.01
PCD ø101.8
11
20 +0.07 0.00
200
50.5
330
127
308
815.5

Serie S-100

S100

Cabezal Con Husillo
Para Mandrilado / Fresado

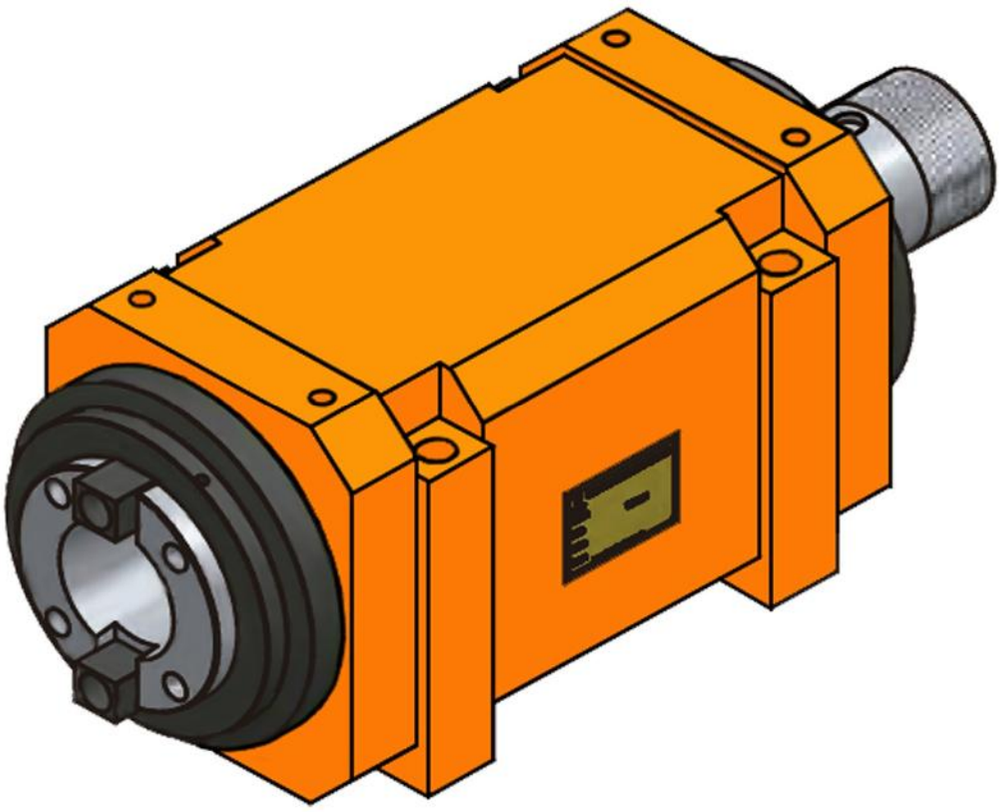

S100-NT50
S100-A2-6

Peso Total	250 Kg

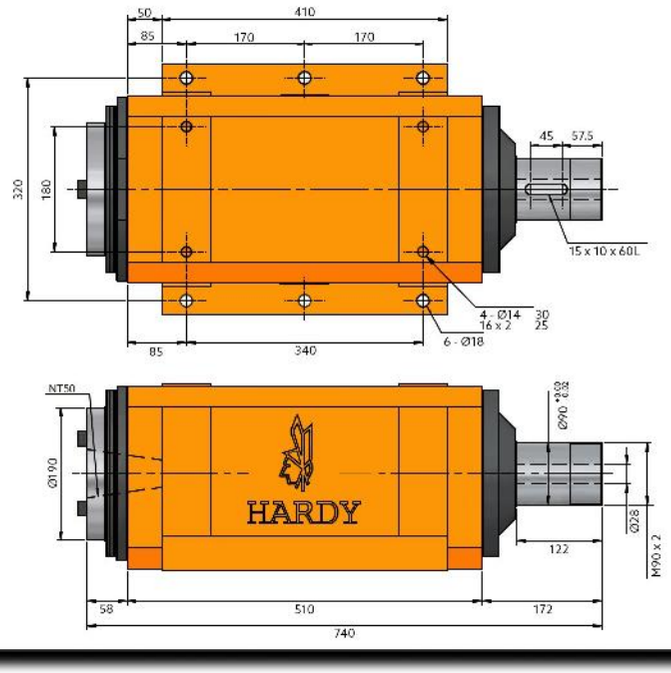

S100-NT50
S100-A2-6

Peso Total	250 Kg

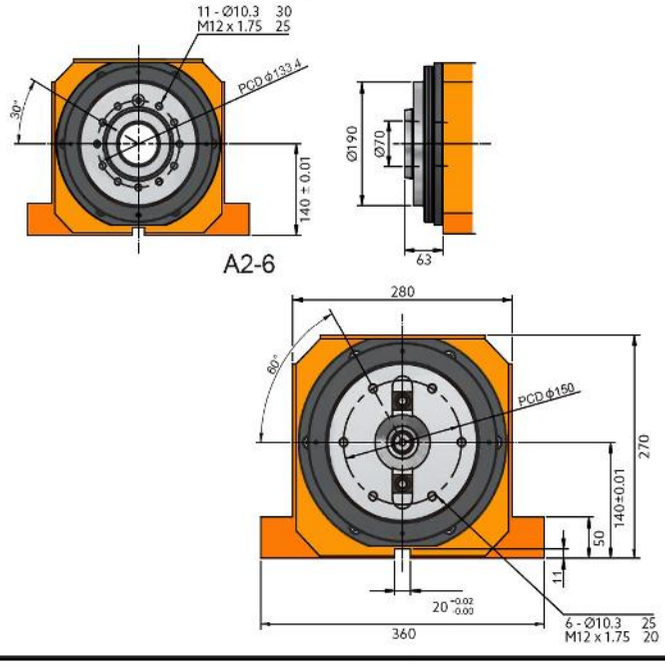

Características & Dimensiones

Modelo	S100
Modelo Del Husillo	***NT50 ó A2-6***
Velocidad Máxima ***(r.p.m.)***	***2,500.00***
Rodamientos Del Husillo	***7220 x 4***
Potencia Del Motor En 3 Fases	***Dentro De 15 H.P.***
Incremento De Temperatura	***Dentro De 20°C***

*** Redondez: ≤ 0.003 mm.*
**** Todas las dimensiones están dadas en milímetros.*

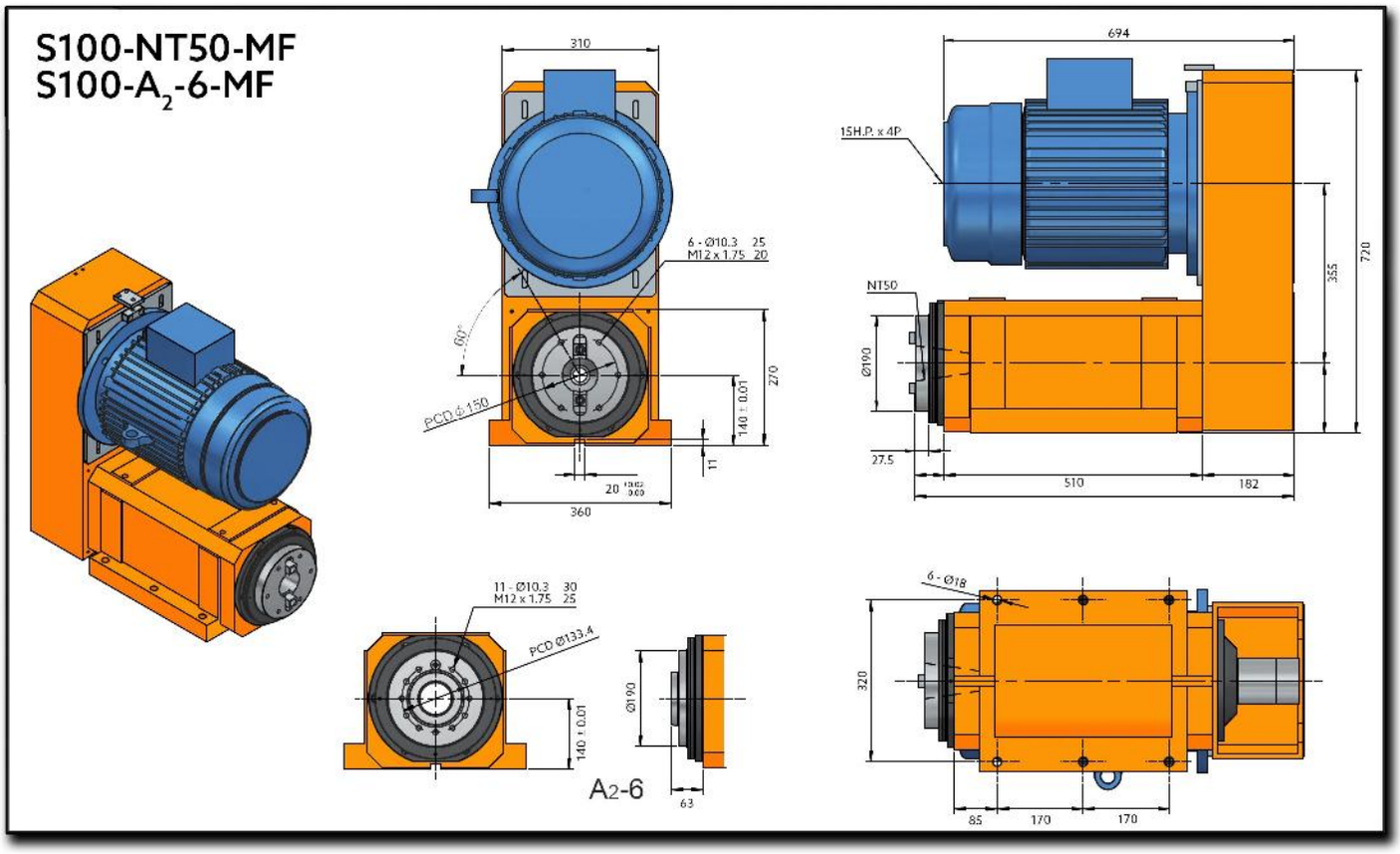
S100-NT50-MF
S100-A2-6-MF
310
694
15H.P. x 4P
6 - Ø10.3 25
M12 x 1.75 20
60°
PCD Ø150
270
140 ± 0.01
11
360
NT50
Ø190
355
720
27.5
510
182
11 - Ø10.3 30
M12 x 1.75 25
PCD Ø133.4
140 ± 0.01
Ø190
63
A2-6
6 - Ø18
320
85
170
170

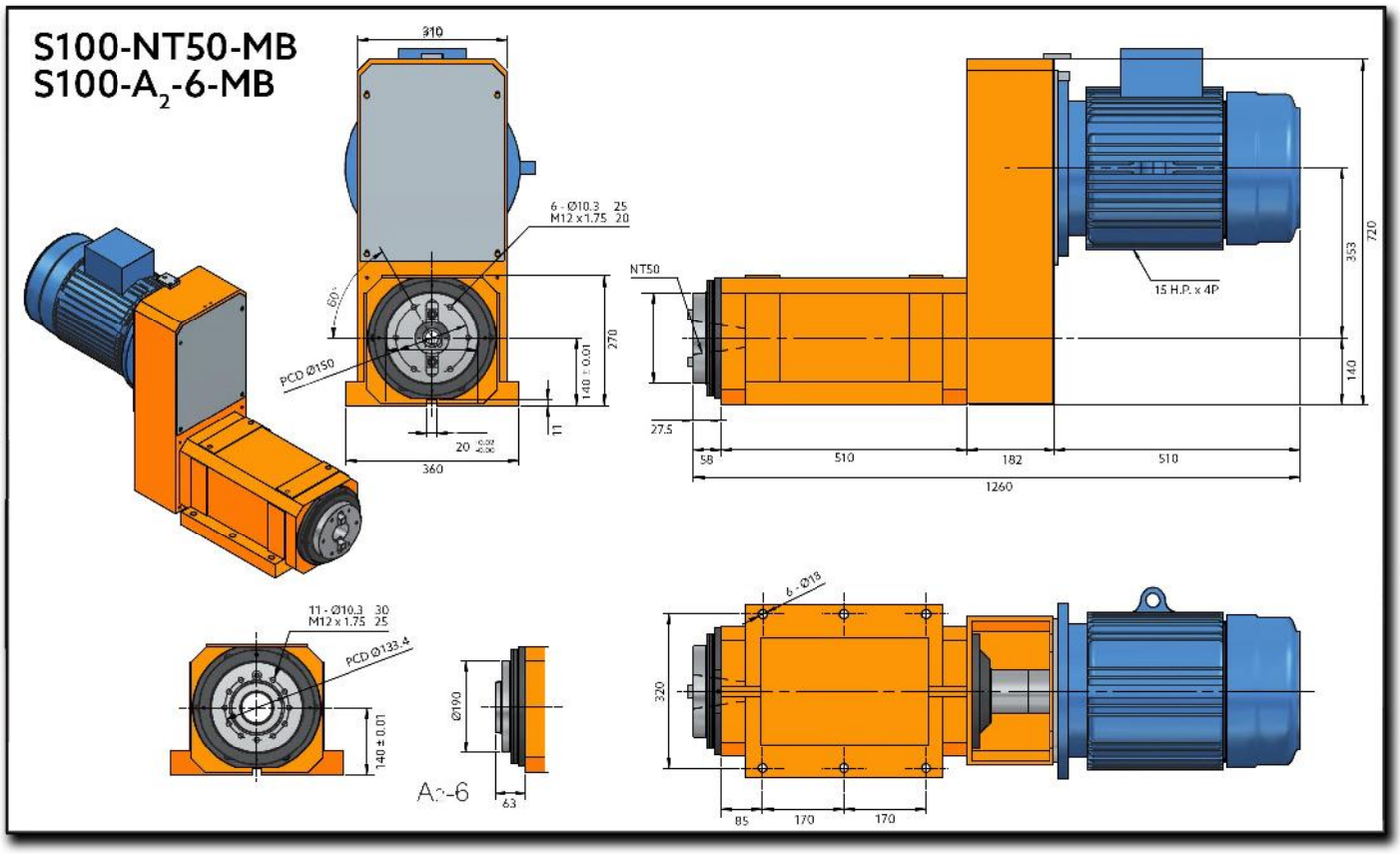
S100-NT50-MB
S100-A2-6-MB
310
6 - Ø10.3 25
M12 x 1.75 20
60°
PCD Ø150
270
140 ± 0.01
11
20
360
NT50
15 H.P. x 4P
720
353
140
27.5
58
510
182
510
1260
11 - Ø10.3 30
M12 x 1.75 25
PCD Ø133.4
140 ± 0.01
Ø190
63
6 - Ø18
320
85
170
170

Serie S-120

S120

Cabezal Con Husillo Para Mandrilado / Fresado

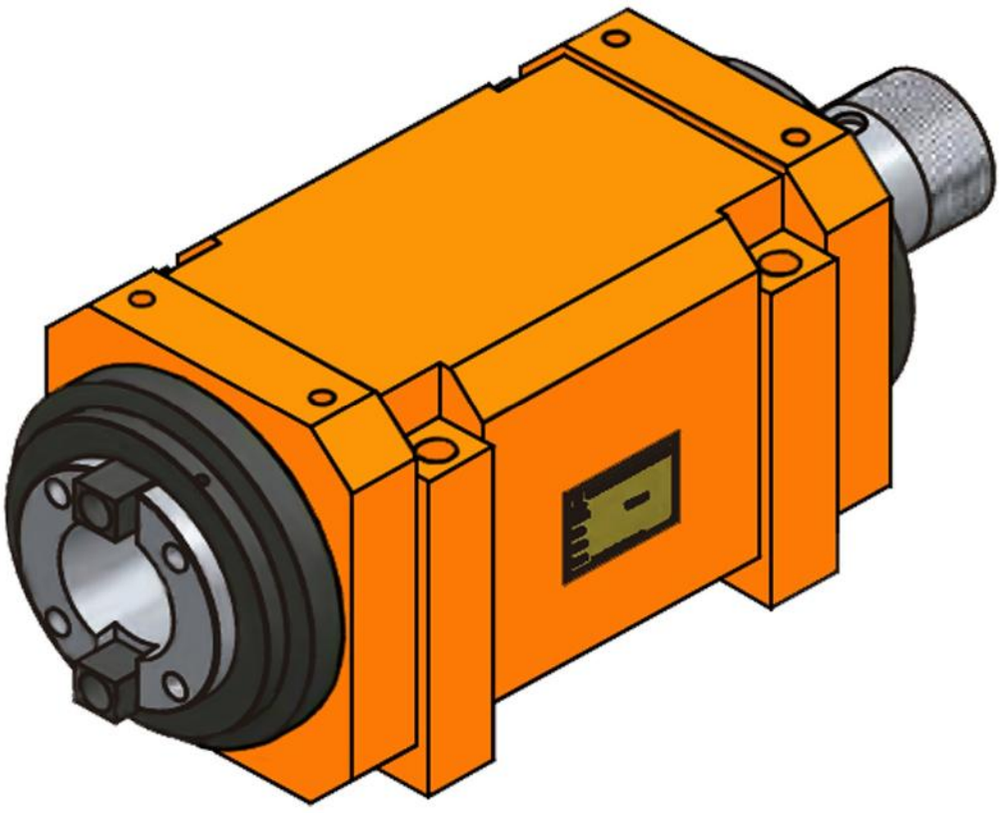

S120-NT50
S120-A2-6

Peso Total	250 Kg

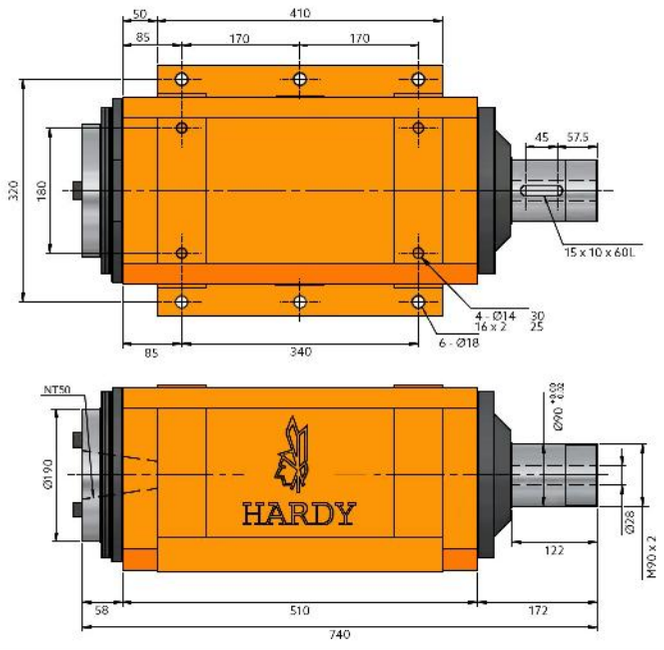

S120-NT50
S120-A2-6

Peso Total	250 Kg

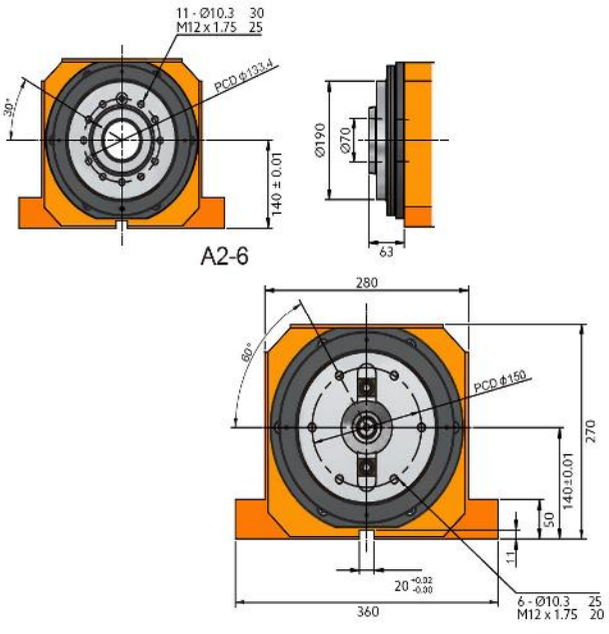

Características & Dimensiones

Modelo	S120
Modelo Del Husillo	*NT50 ó A2-6*
Velocidad Máxima *(r.p.m.)*	*600.00*
Rodamientos Del Husillo	*6224Z x 2* *32224 x 2*
Potencia Del Motor En 3 Fases	*Dentro De 15 H.P.*
Incremento De Temperatura	*Dentro de 20° C*

*** Redondez: ≤ 0.003 mm.*
**** Todas las dimensiones están dadas en milímetros.*

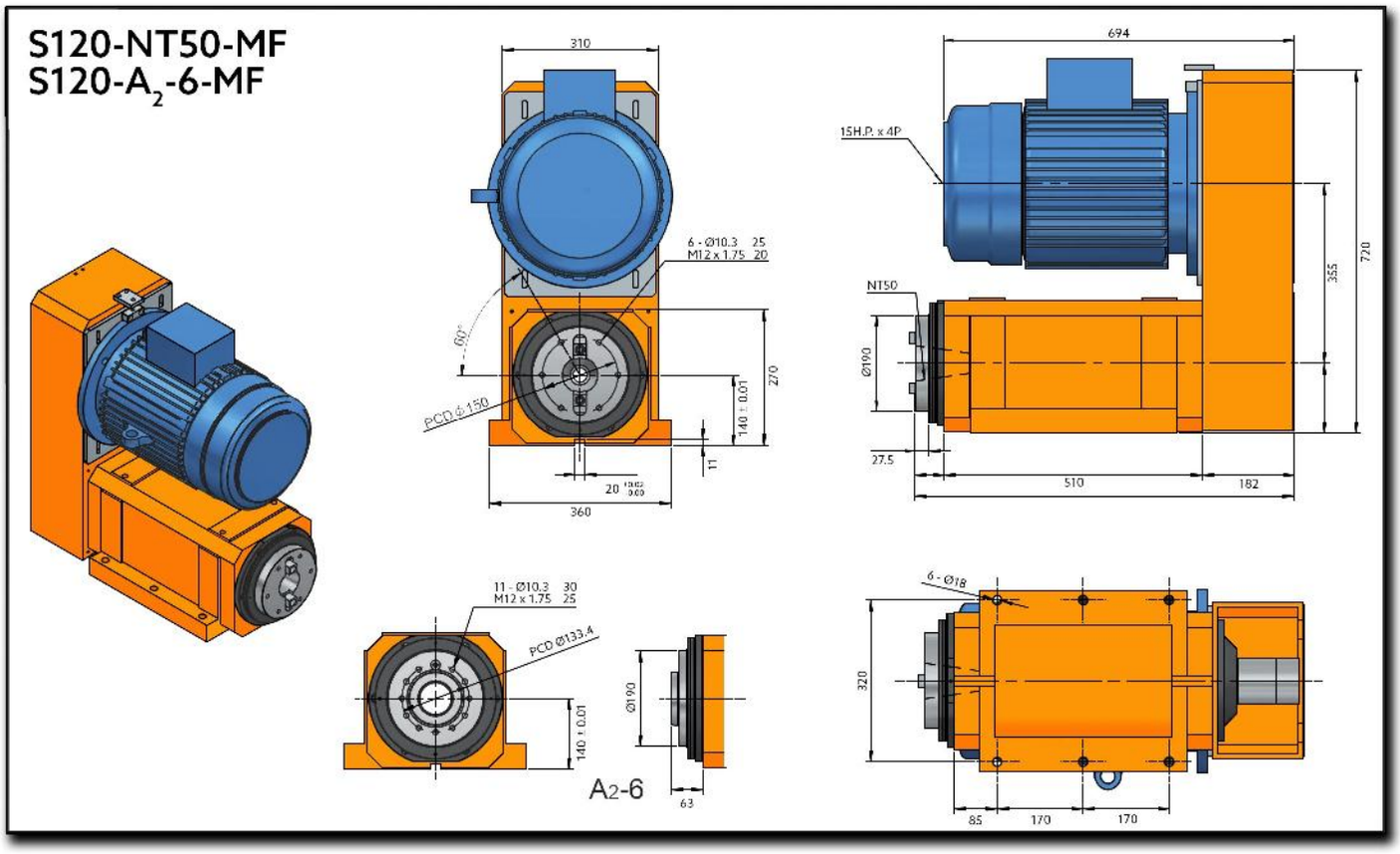
S120-NT50-MF
S120-A2-6-MF
310
694
15H.P. x 4P
6 - Ø10.3 25
M12 x 1.75 20
60°
PCD Ø150
140 ± 0.01
270
11
360
NT50
Ø190
355
720
27.5
510
182
11 - Ø10.3 30
M12 x 1.75 25
PCD Ø133.4
140 ± 0.01
Ø190
63
A2-6
6 - Ø18
320
85
170
170

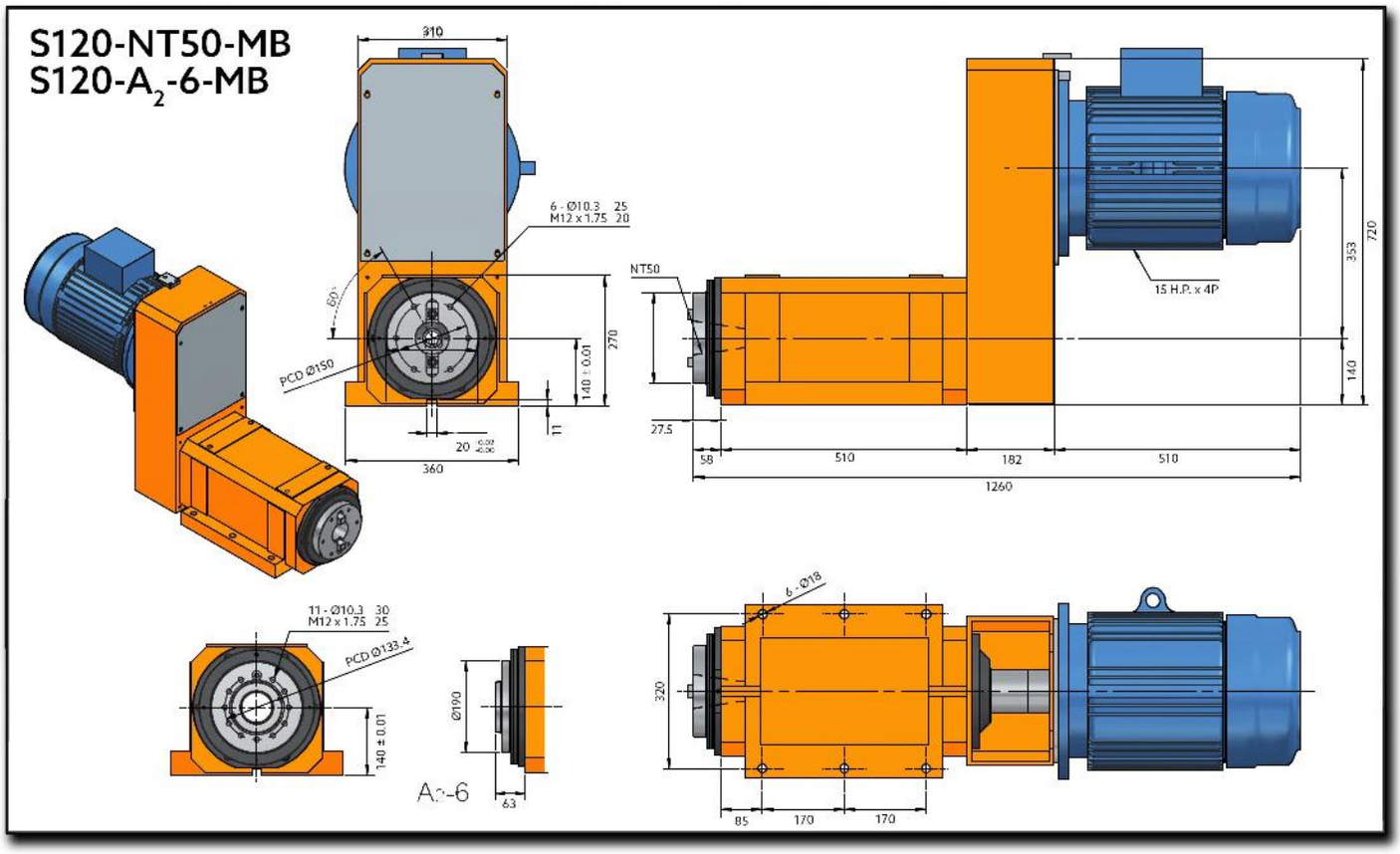
S120-NT50-MB
S120-A2-6-MB
310
6 - Ø10.3 25
M12 x 1.75 20
60°
PCD Ø150
270
140 ± 0.01
11
20
360
NT50
15 H.P. x 4P
720
353
140
27.5
58
510
182
510
1260
11 - Ø10.3 30
M12 x 1.75 25
PCD Ø133.4
140 ± 0.01
Ø190
63
6 - Ø18
320
85
170
170

S120H

Cabezal Con Husillo De Alta Velocidad Para Mandrilado / Fresado

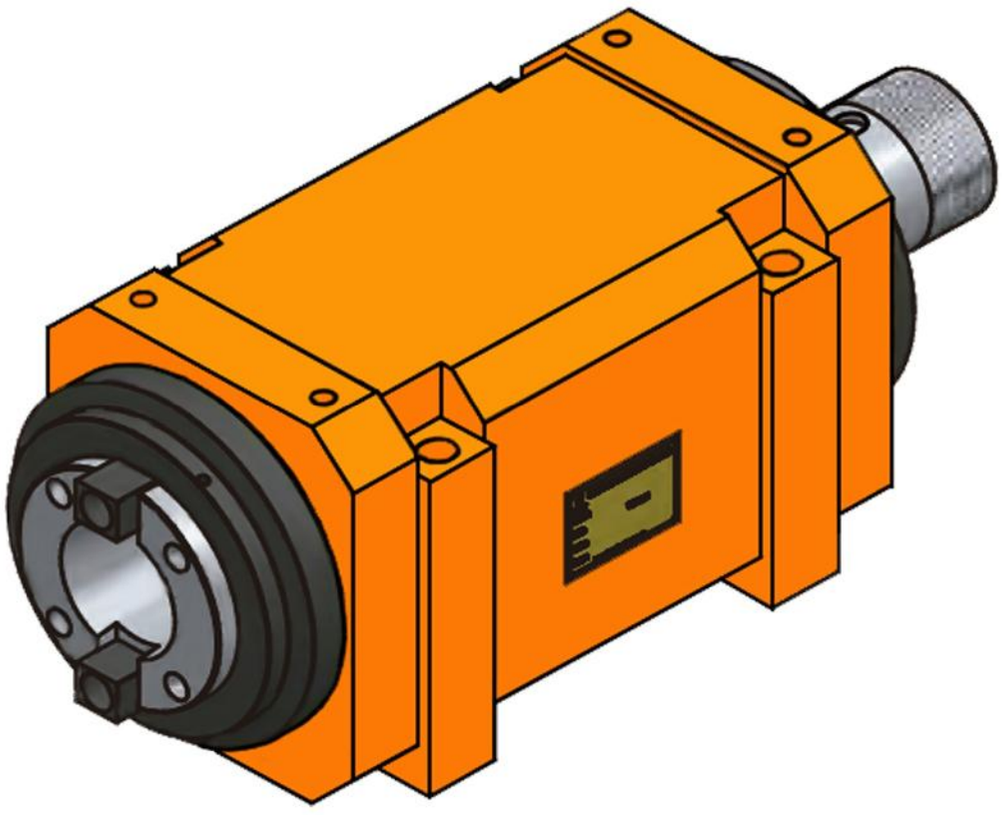

S120H-NT50
S120H-A2-6

Peso Total	250 Kg

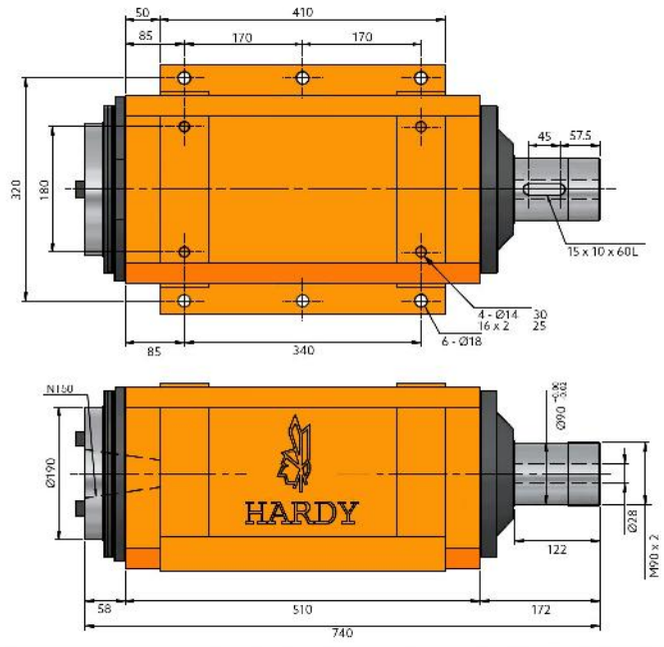

S120H-NT50
S120H-A2-6

Peso Total	250 Kg

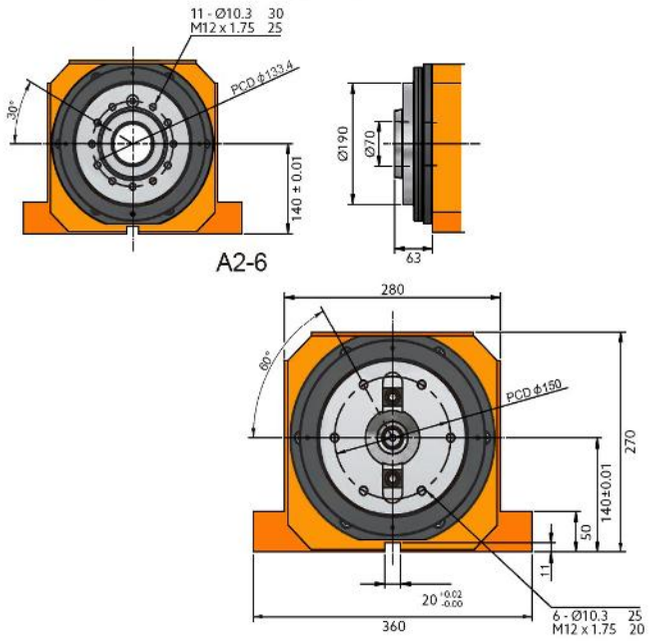

Características & Dimensiones

Modelo	S120H
Modelo Del Husillo	*NT50 ó A2-6*
Velocidad Máxima ***(r.p.m.)***	*2,000.00*
Rodamientos Del Husillo	*7224 x 4*
Potencia Del Motor En 3 Fases	*Dentro De 15 H.P.*
Incremento De Temperatura	*Dentro de 20° C*

*** Redondez: ≤ 0.003 mm.*
**** Todas las dimensiones están dadas en milímetros.*

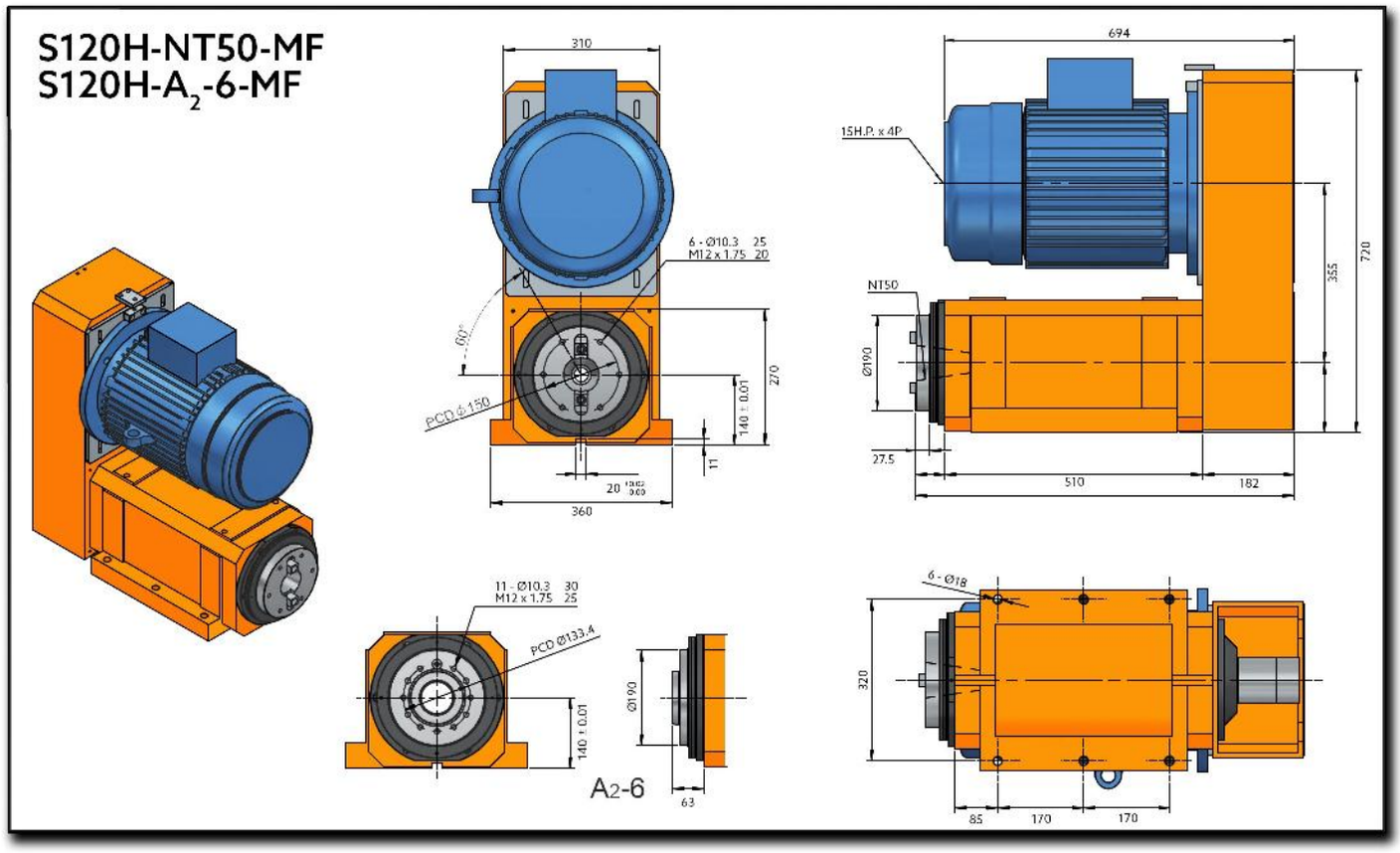
S120H-NT50-MF
S120H-A2-6-MF
310
694
15H.P. x 4P
6 - Ø10.3 25
M12 x 1.75 20
60°
PCD Ø150
140 ± 0.01
270
11
360
NT50
Ø190
355
720
27.5
510
182
11 - Ø10.3 30
M12 x 1.75 25
PCD Ø133.4
140 ± 0.01
Ø190
63
A2-6
6 - Ø18
320
85
170
170

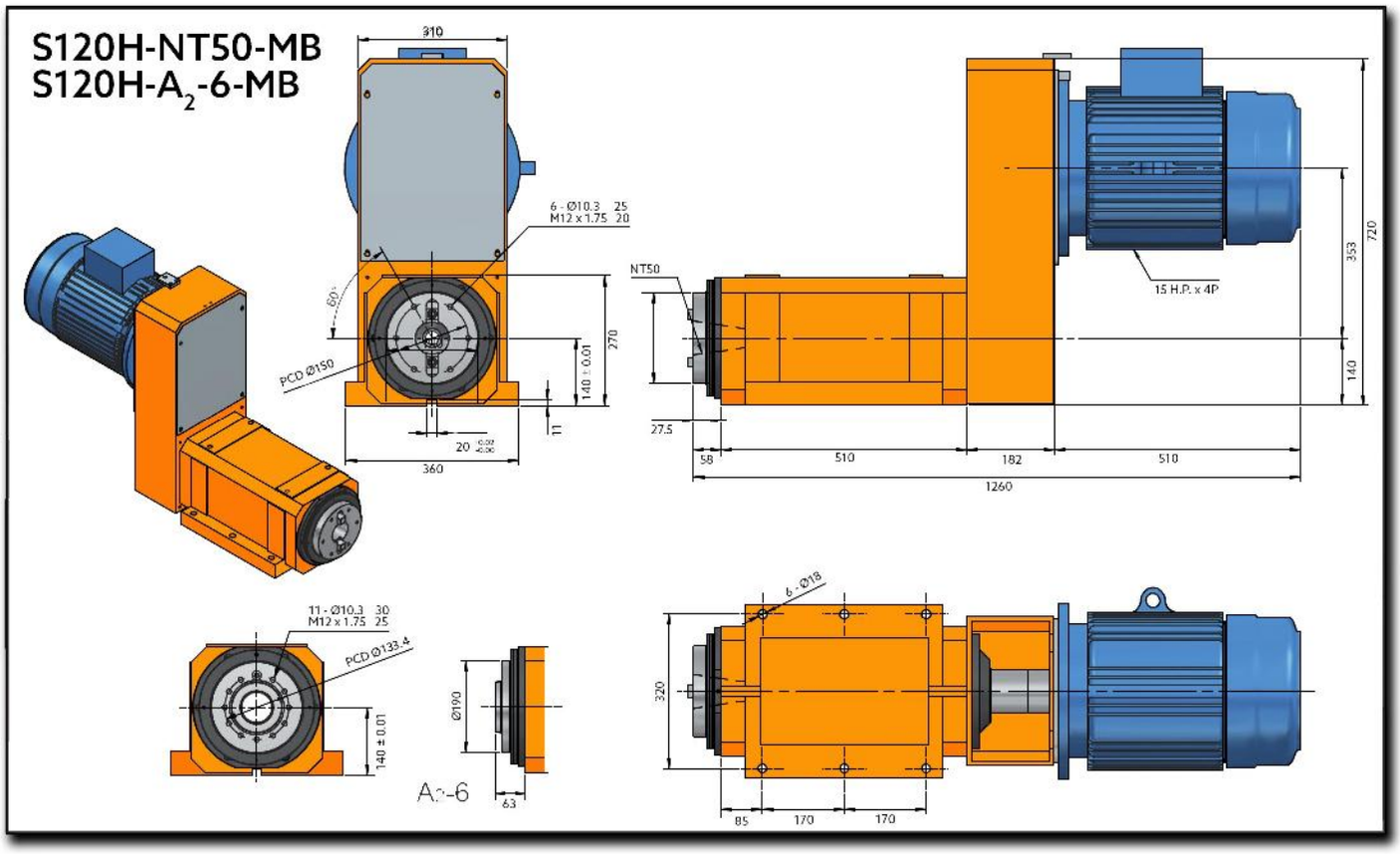
S120H-NT50-MB
S120H-A2-6-MB
310
6 - Ø10.3 25
M12 x 1.75 20
60°
PCD Ø150
270
140 ± 0.01
11
20
360
NT50
15 H.P. x 4P
720
353
140
27.5
58
510
182
510
1260
11 - Ø10.3 30
M12 x 1.75 25
PCD Ø133.4
140 ± 0.01
Ø190
63
6 - Ø18
320
85
170
170

SERIE SC & SCS

HUSILLOS PARA FRESADO/MANDRILADO CON CARGA/DESCARGA AUTOMÁTICA DE HERRAMIENTAS

SC55-BT40

Husillo Para Fresado/Mandrilado Con Carga/Descarga Automática De Herramientas

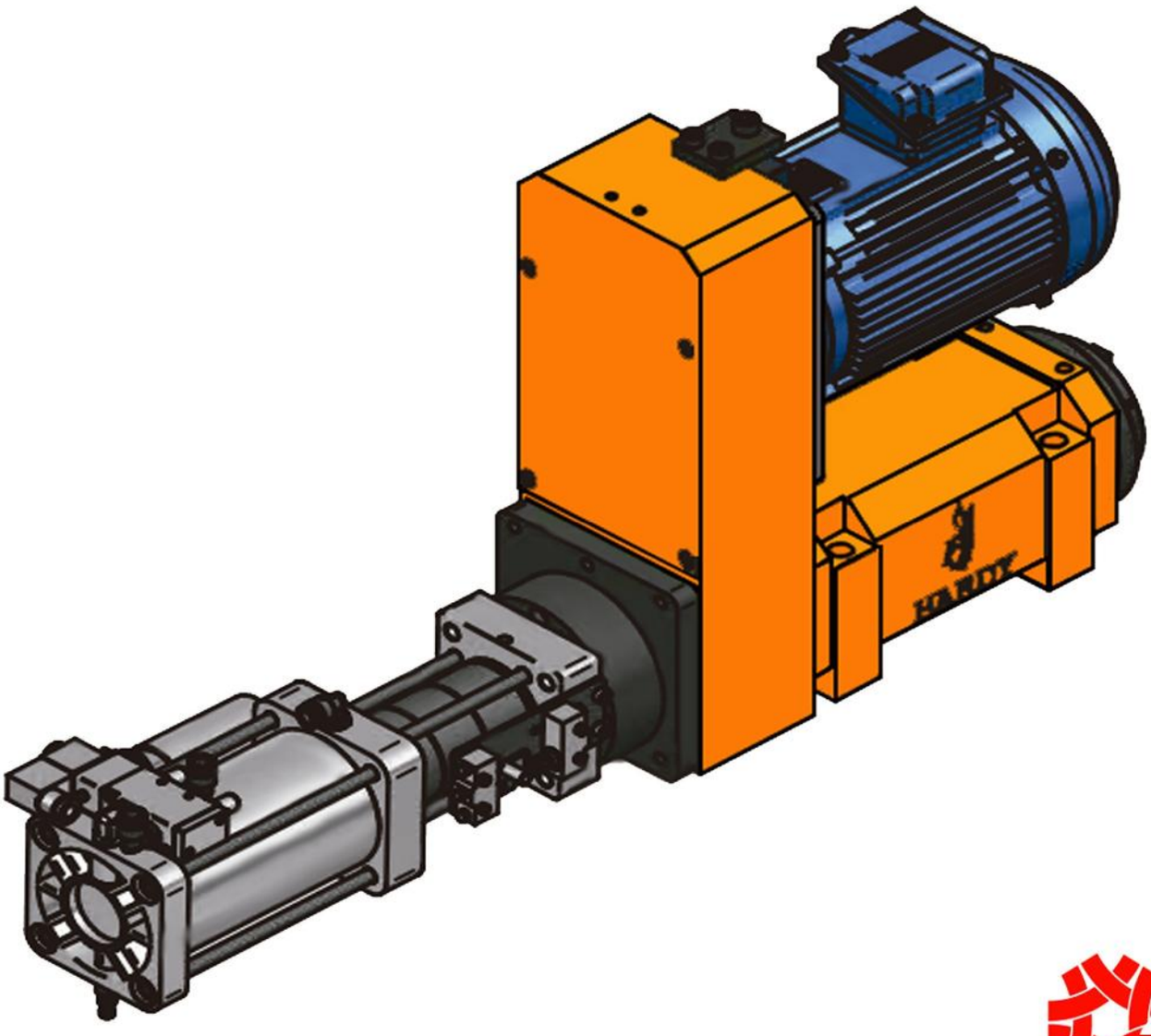

台灣精品 2017
TAIWAN EXCELLENCE

Características & Dimensiones

Modelo	SC55-BT40
Herramienta Del Husillo	*BT40*
Velocidad Máxima *(r.p.m.)*	*2,000*
Rodamientos	*32011 / 6011Z* *32010 / 6010Z*
Redondez	*0.003 mm.*
Potencia Máxima *(h.p.)*	*3.0 H.p.*
Incremento De Temperatura	*Dentro de 20°C*

** Redondez: ≤ 0.003 mm.
*** Todas las dimensiones están dadas en milímetros.

SC55-BT40-MF

Peso Total	83Kg

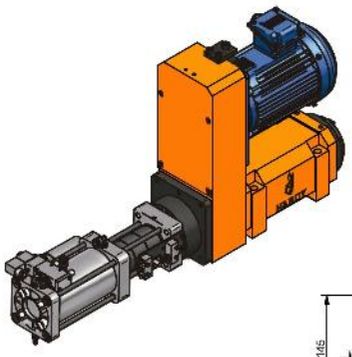

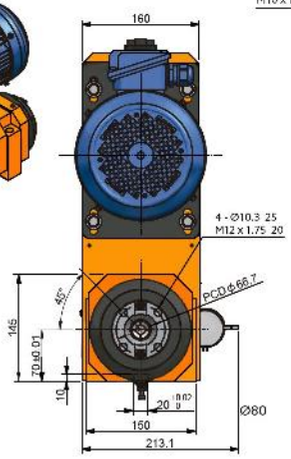

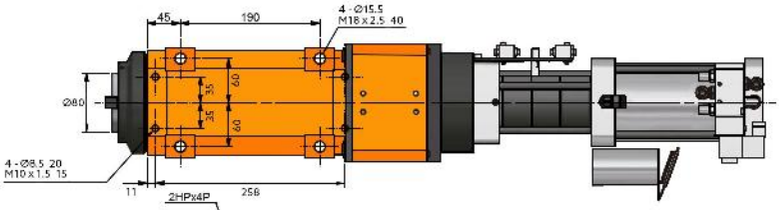

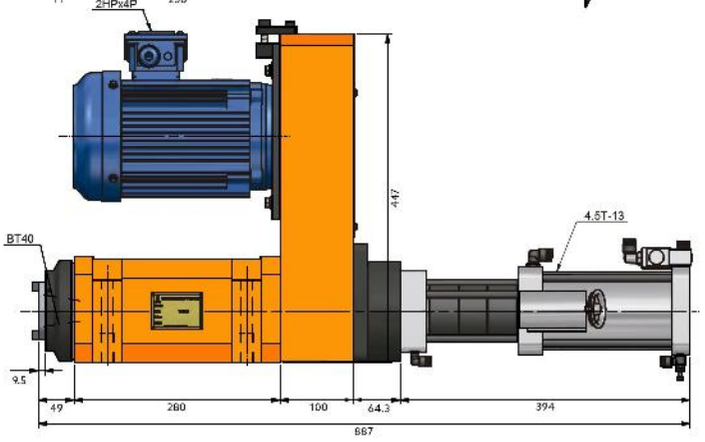

SC55-BT40-MB

Peso Total	83Kg

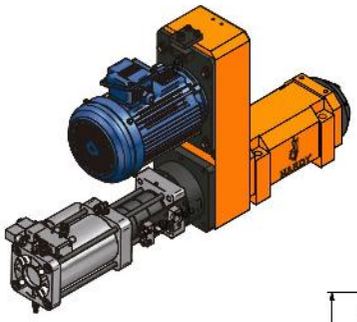

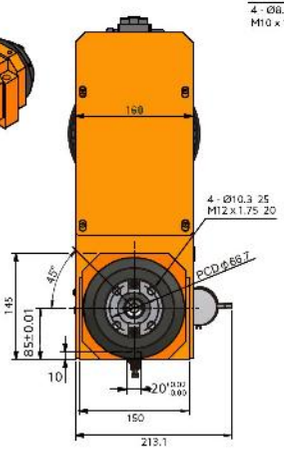

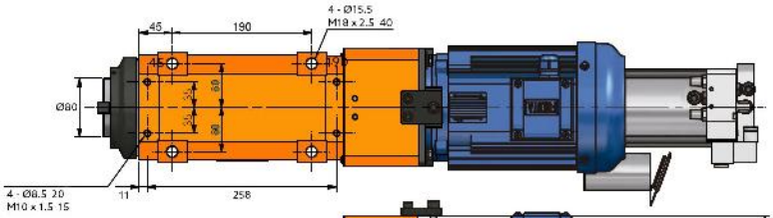

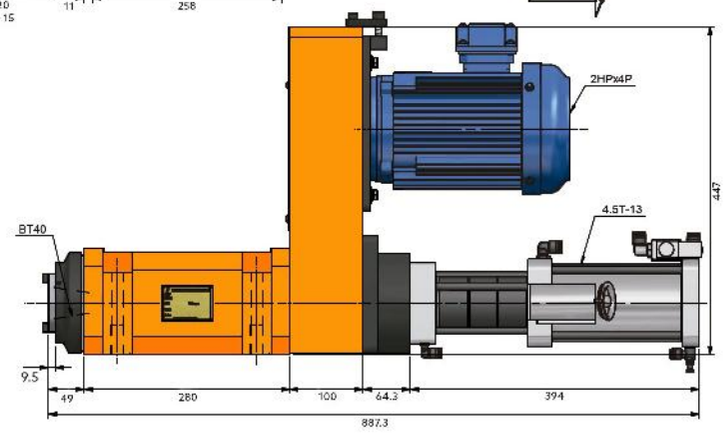

SC55H-BT40

Husillo Para Fresado/Mandrilado De Alta Velocidad Con *Carga/Descarga* Automática De Herramientas

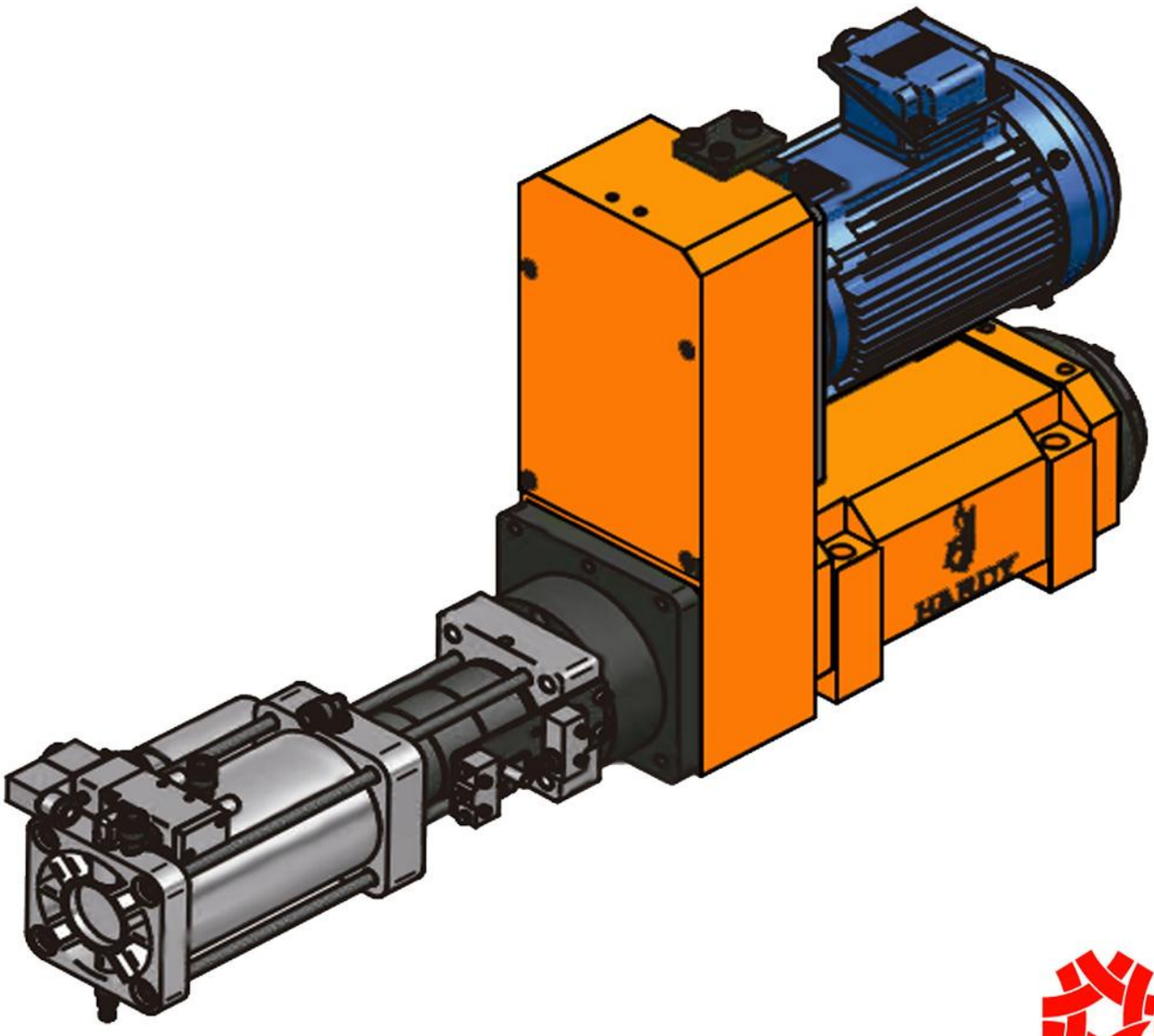

台灣精品 2017
TAIWAN EXCELLENCE

Características & Dimensiones

Modelo	SC55H-BT40
Herramienta Del Husillo	*BT40*
Velocidad Máxima *(r.p.m.)*	*6,000*
Rodamientos	*7011 x 2* *7010 x 2*
Redondez	*0.003 mm.*
Potencia Máxima *(h.p.)*	*3.0 H.p.*
Incremento De Temperatura	*Dentro de 20° C*

*** Redondez: ≤ 0.003 mm.*
**** Todas las dimensiones están dadas en milímetros.*

SC55H-BT40-MF

Peso Total	83Kg

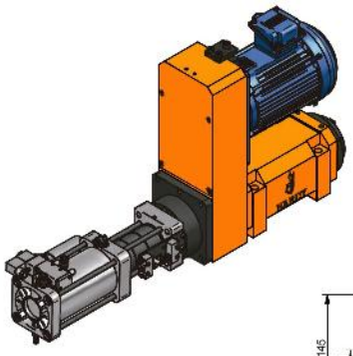

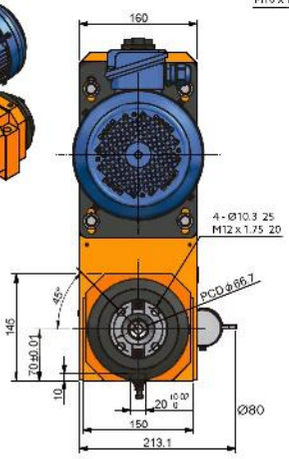

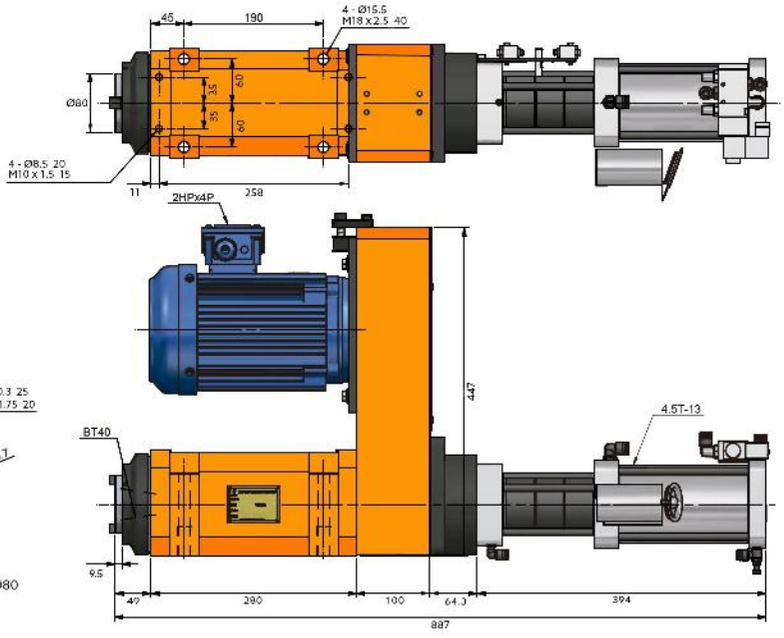

SC55H-BT40-MB

Peso Total	83Kg

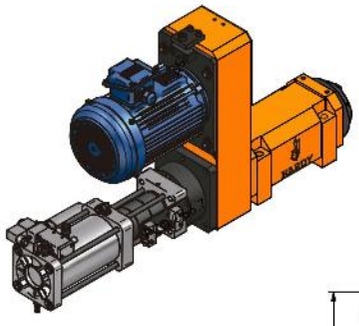

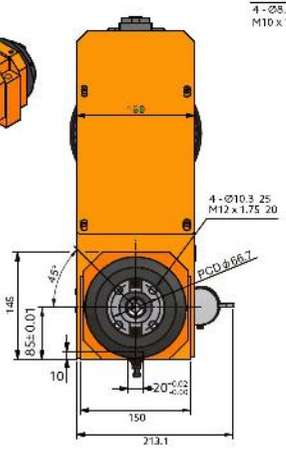

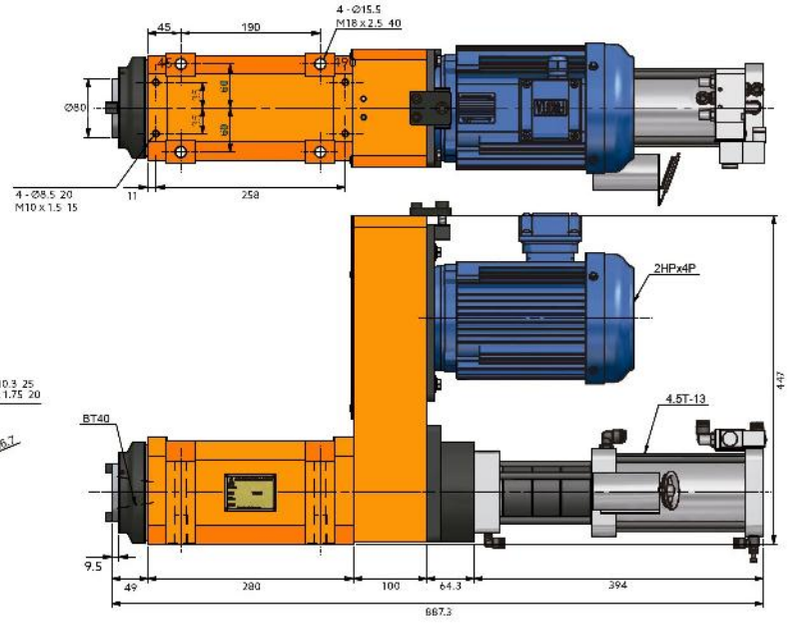

SC80-BT50

Husillo Para Fresado/Mandrilado Con *Carga/Descarga Automática* De Herramientas

4ManPro
Elements For Manufacturing Processes

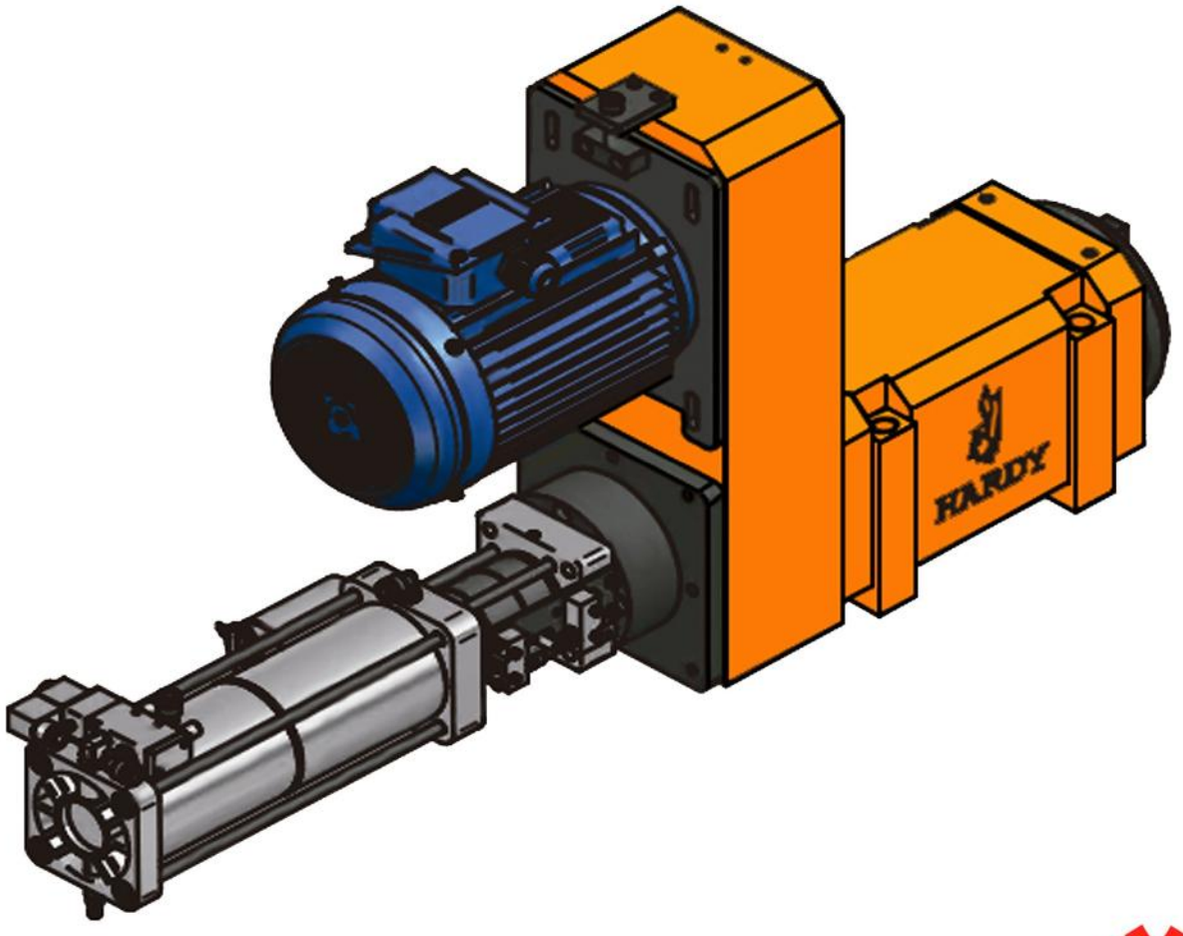

台灣精品 2017
TAIWAN EXCELLENCE

Características & Dimensiones

Modelo	SC80-BT50
Herramienta Del Husillo	*BT50*
Velocidad Máxima *(r.p.m.)*	*1,200*
Rodamientos	*32216 x 2* *6216Z x 2*
Redondez	*0.003 mm.*
Potencia Máxima *(h.p.)*	*7.5 H.p.*
Incremento De Temperatura	*Dentro de 20° C*

** Redondez: ≤ 0.003 mm.
*** Todas las dimensiones están dadas en milimetros.

SC80-BT50-MF

台灣精品 2017
TAIWAN EXCELLENCE

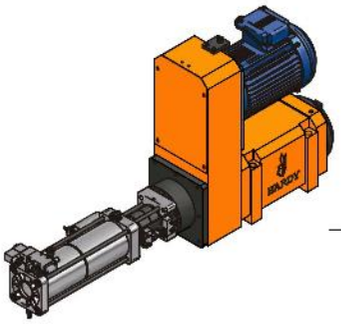

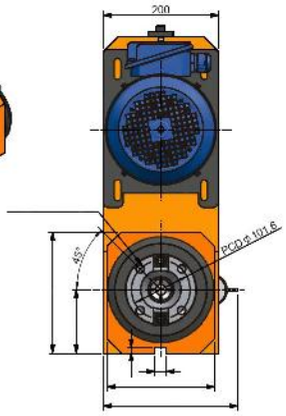

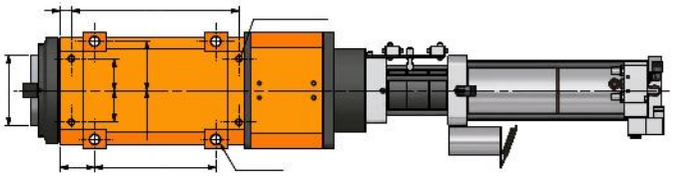

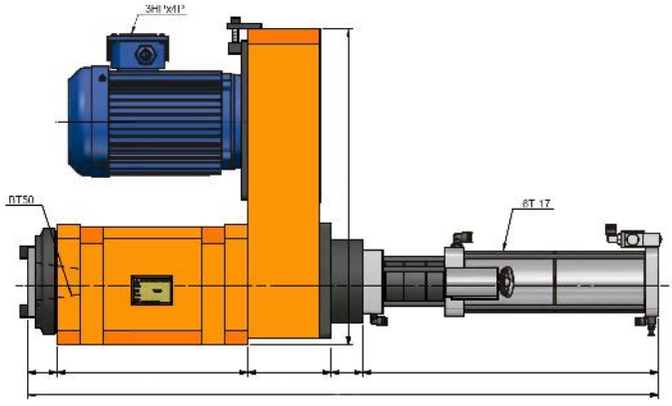

SC80-BT50-MB

台灣精品 2017
TAIWAN EXCELLENCE

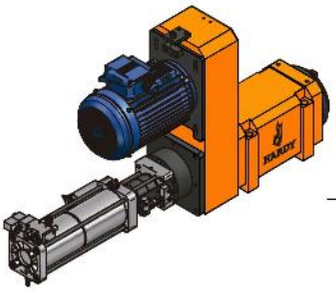

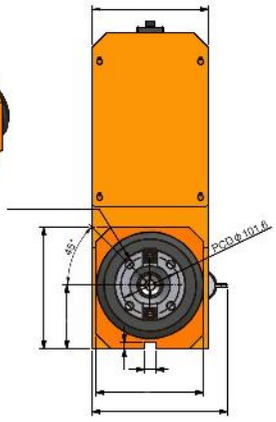

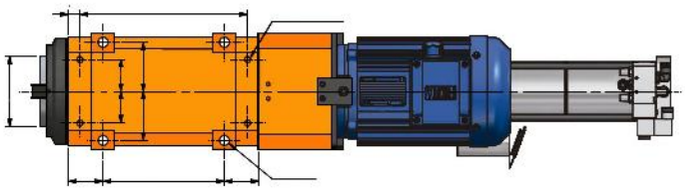

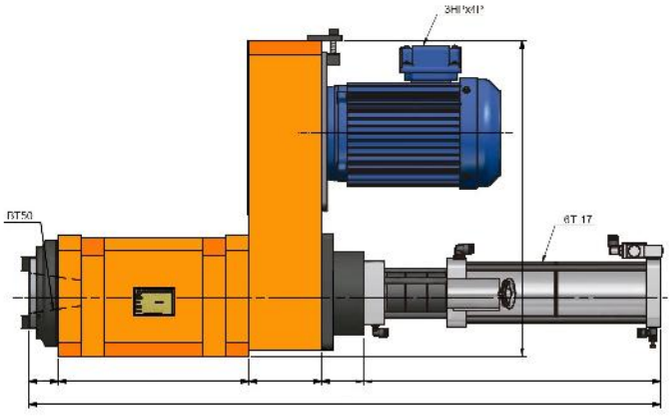

SC80H-BT50

Husillo Para Fresado/Mandrilado De Alta Velocidad Con *Carga/Descarga* Automática De Herramientas

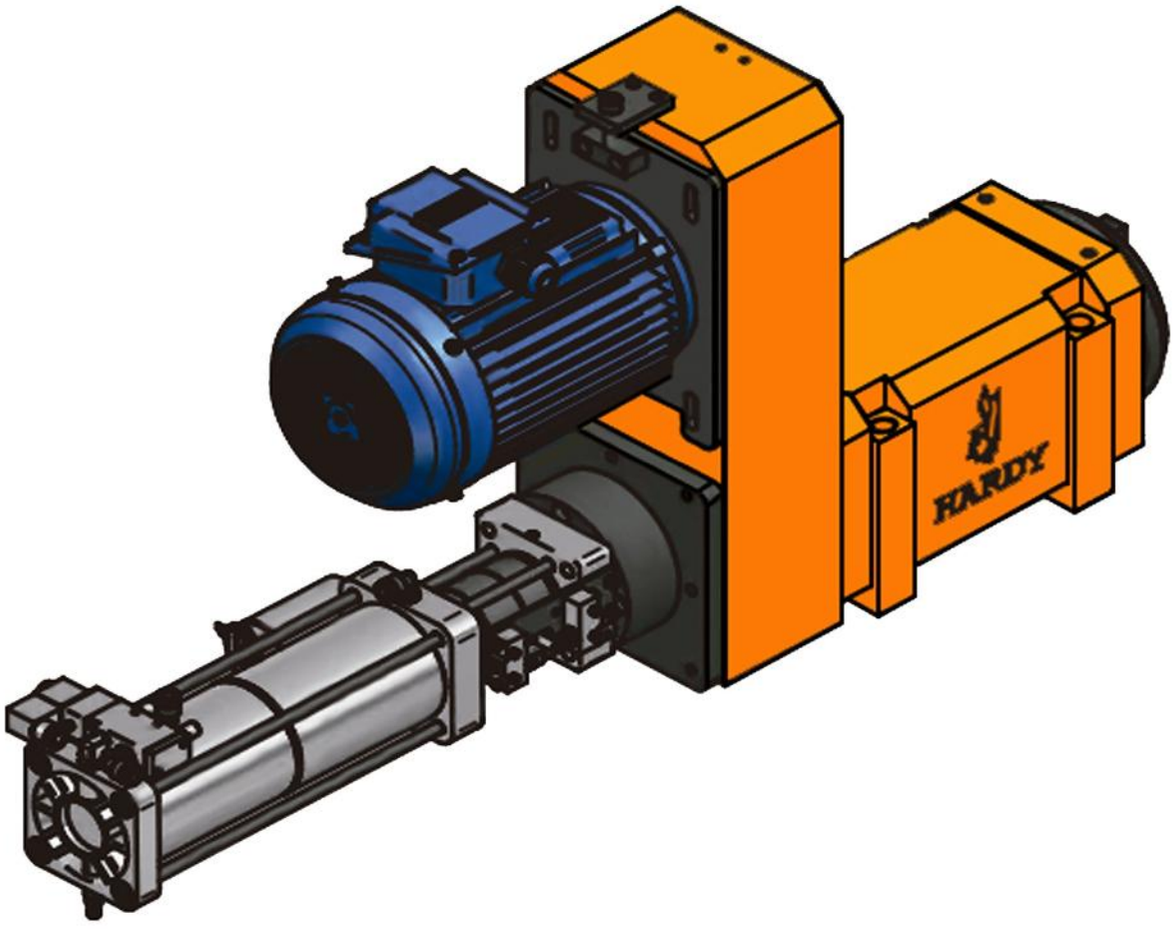

台灣精品 2017
TAIWAN EXCELLENCE

Características & Dimensiones

Modelo	SC80H-BT50
Herramienta Del Husillo	*BT50*
Velocidad Máxima *(r.p.m.)*	*3,000*
Rodamientos	*7216 x 4*
Redondez	*0.003 mm.*
Potencia Máxima *(h.p.)*	*7.5 H.p.*
Incremento De Temperatura	*Dentro de 20° C*

** Redondez: ≤ 0.003 mm.
*** Todas las dimensiones están dadas en milimetros.

SC80H-BT50-MF

台灣精品 2017
TAIWAN EXCELLENCE

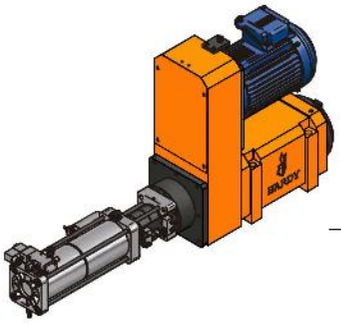

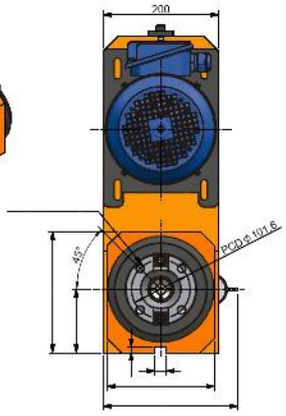

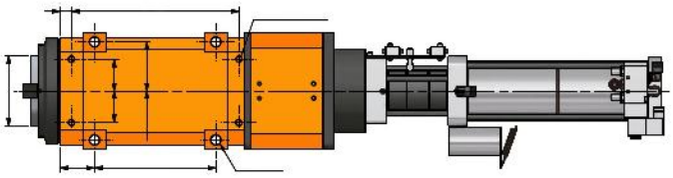

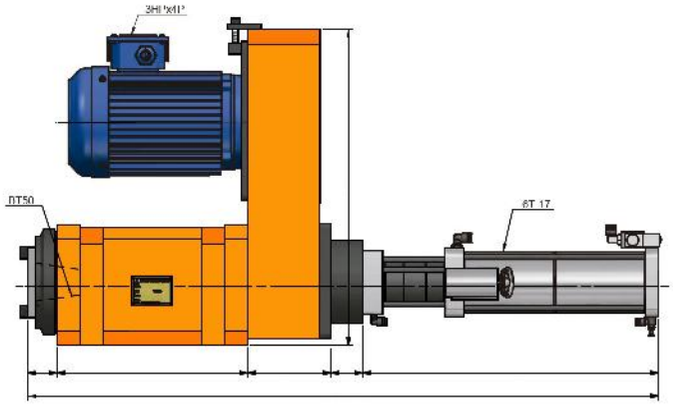

SC80H-BT50-MB

台灣精品 2017
TAIWAN EXCELLENCE

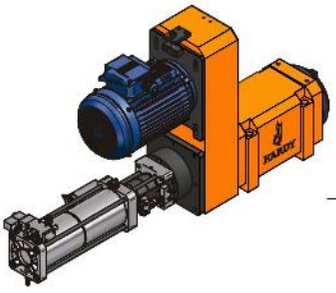

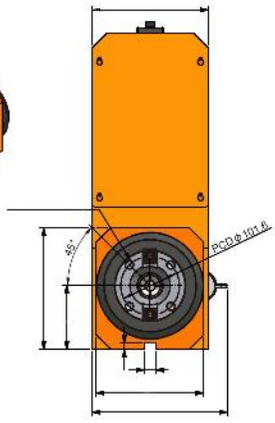

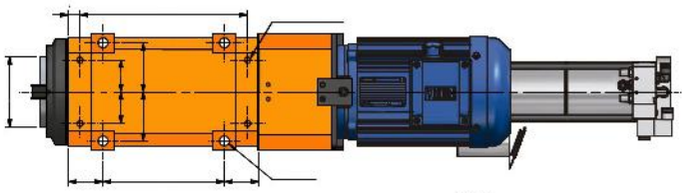

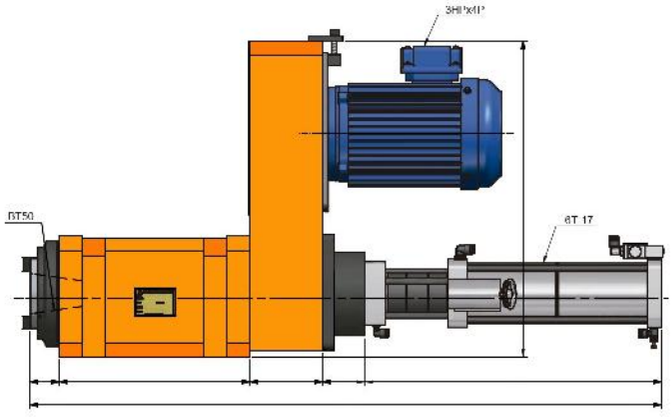

SCS55-BT40

Husillo Para Fresado/Mandrilado Con Carga/Descarga Automática De Herramientas

(Pistón Lateral)

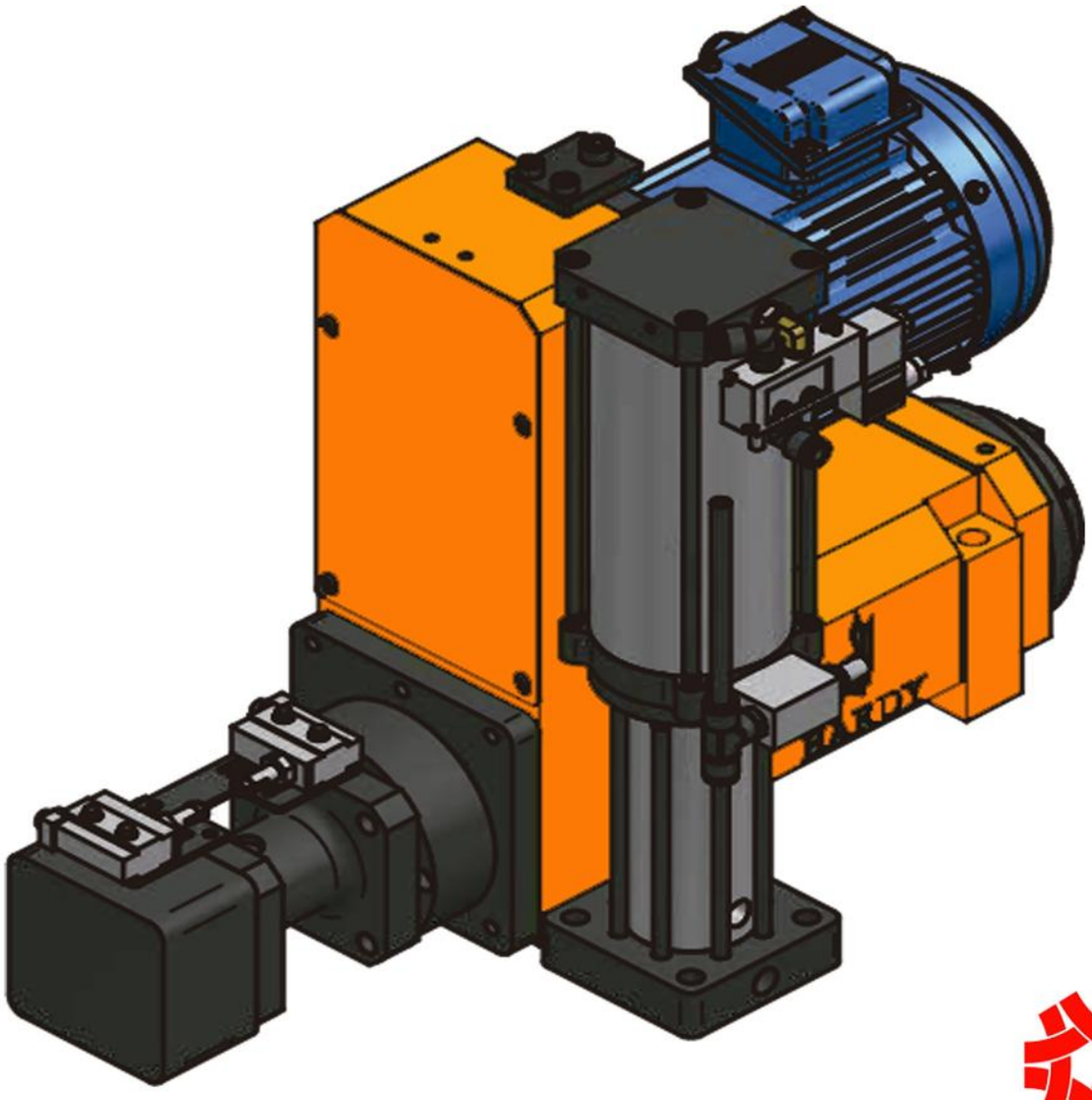

台灣精品 2017
TAIWAN EXCELLENCE

Características & Dimensiones

Modelo	SCS55
Herramienta Del Husillo	*BT40*
Velocidad Máxima *(r.p.m.)*	*2,000*
Rodamientos	*32011 / 6011Z* *32010 / 6010Z*
Redondez	*0.003 mm.*
Potencia Máxima *(h.p.)*	*3 H.p.*
Incremento De Temperatura	*Dentro de 20°C*

** Redondez: ≤ 0.003 mm.
*** Todas las dimensiones están dadas en milímetros.

SCS55-BT40-MF

Peso Total	83Kg

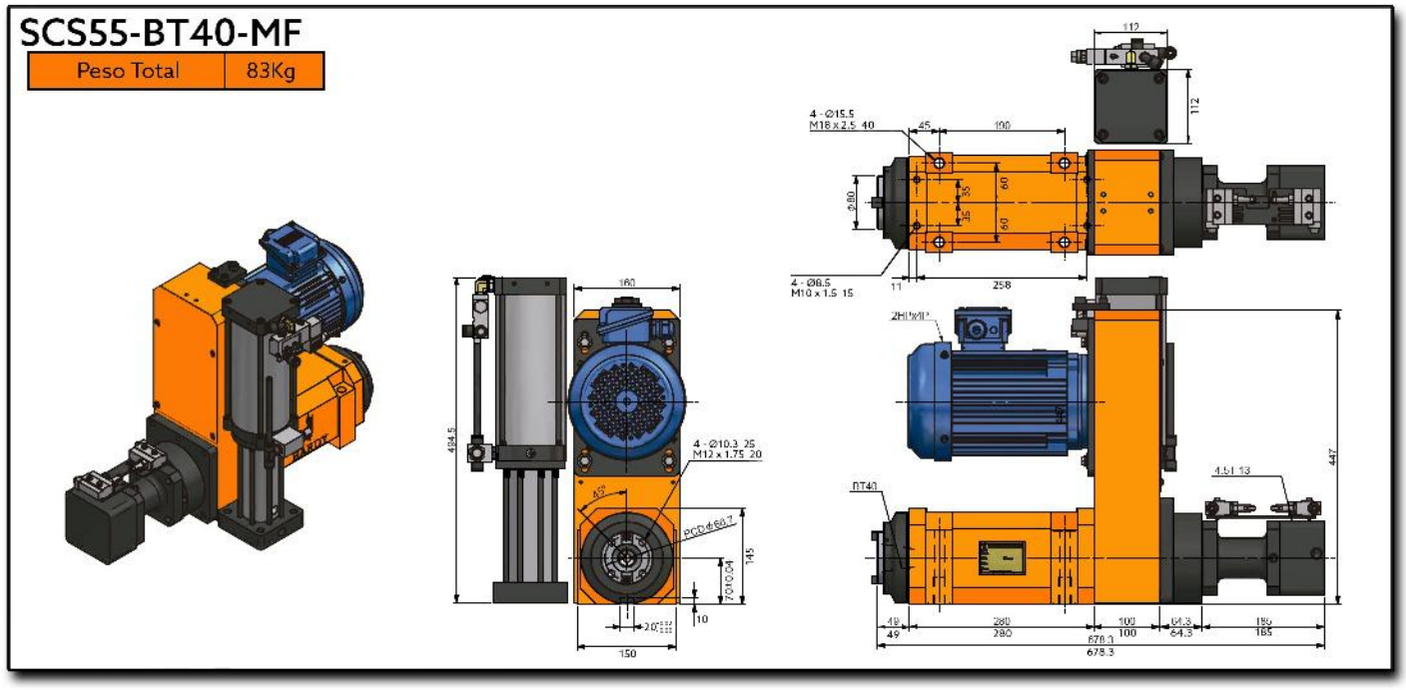

SC55-BT40-MB

Peso Total	83Kg

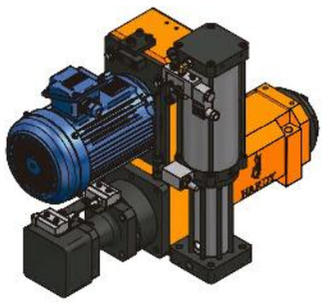

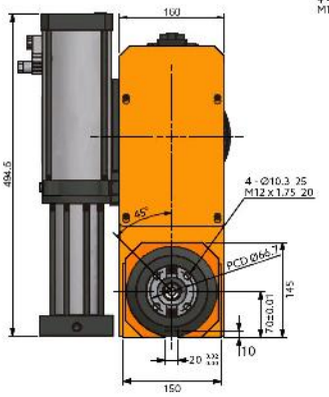

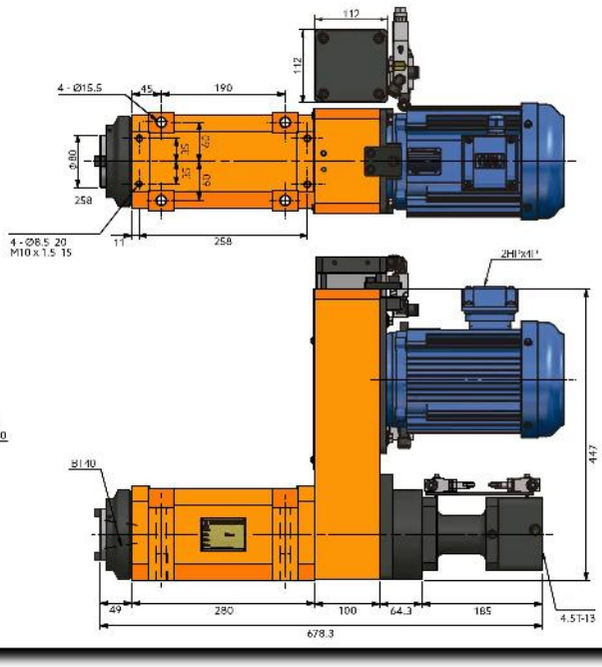

SCS55H-BT40

Husillo Para Fresado/Mandrilado De Alta Velocidad Con Carga/Descarga Automática De Herramientas

(Pistón Lateral)

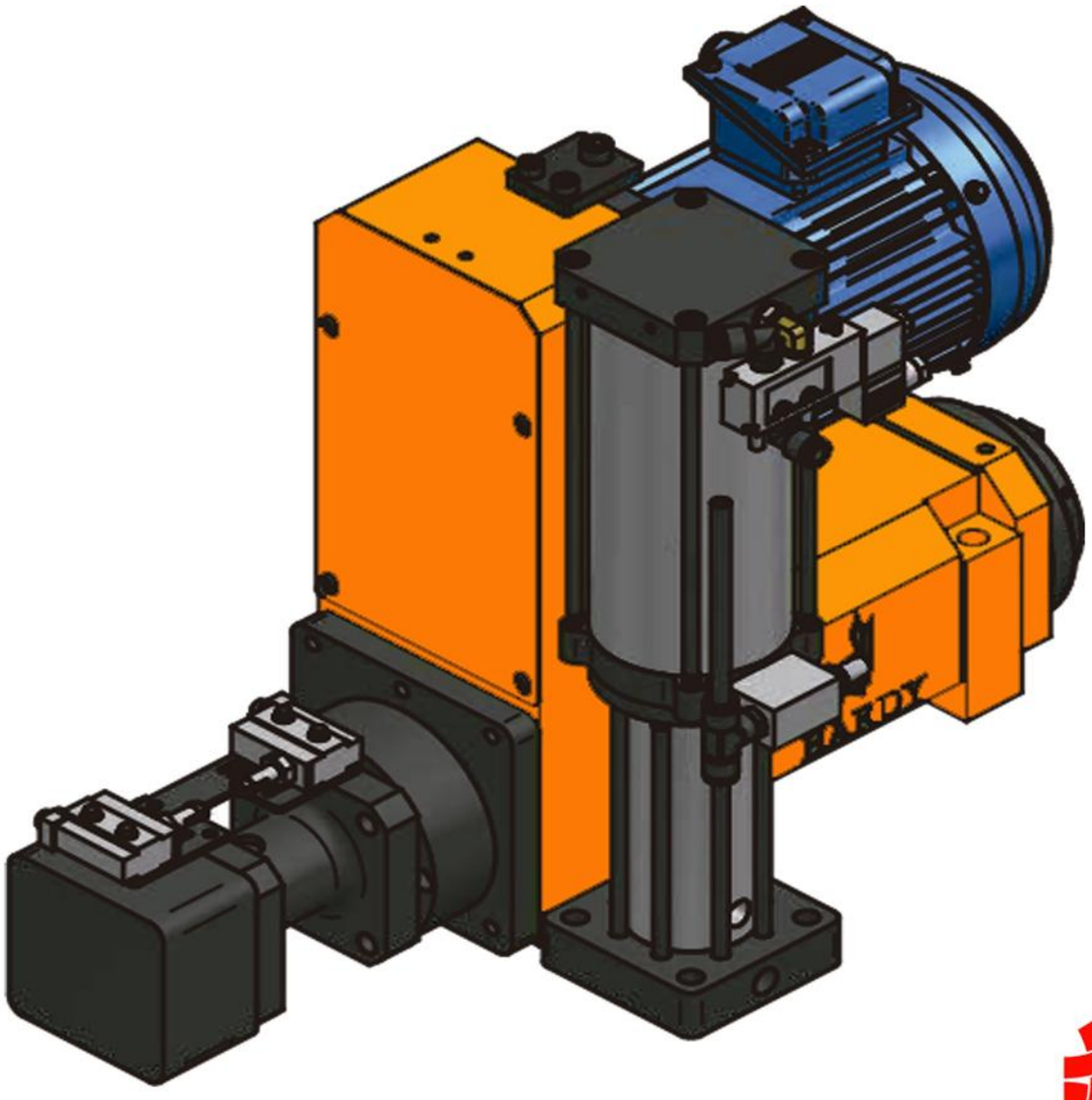

台灣精品 2017
TAIWAN EXCELLENCE

Características & Dimensiones

Modelo	SCS55H
Herramienta Del Husillo	*BT40*
Velocidad Máxima *(r.p.m.)*	*6,000*
Rodamientos	*7011 x 2* *7010 x 2*
Redondez	*0.003 mm.*
Potencia Máxima *(h.p.)*	*3 H.p.*
Incremento De Temperatura	*Dentro de 20°C*

** Redondez: ≤ 0.003 mm.
*** Todas las dimensiones están dadas en milímetros.

SCSH55-BT40-MF

Peso Total	83Kg

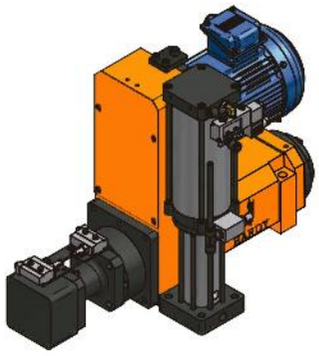

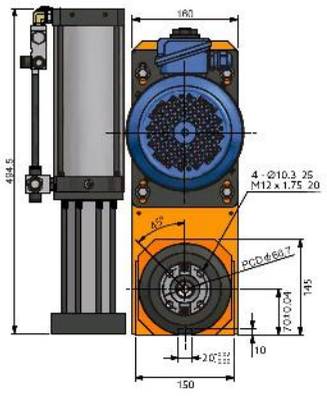

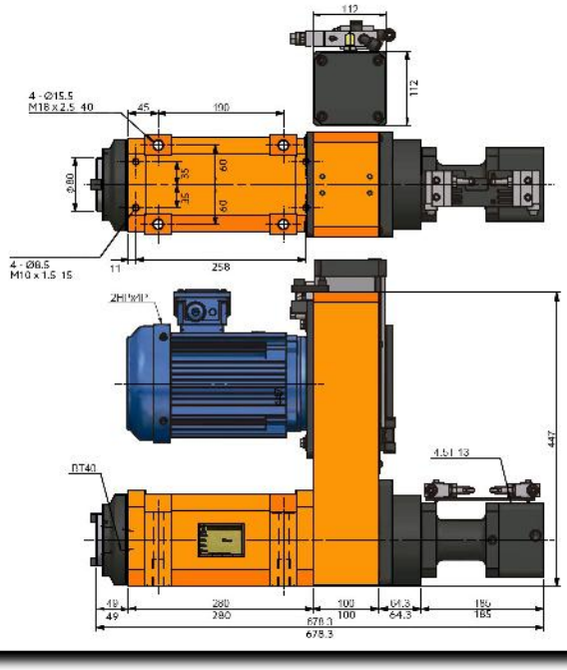

SC55H-BT40-MB

Peso Total	83Kg

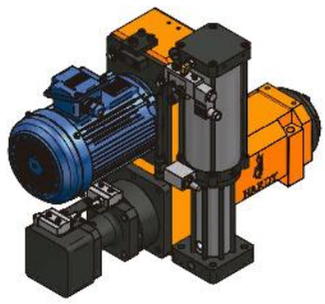

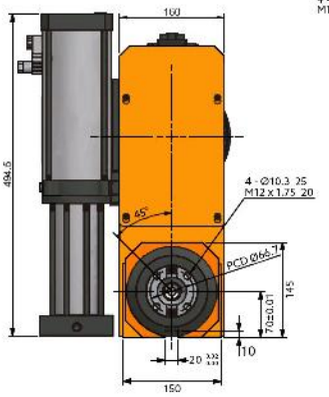

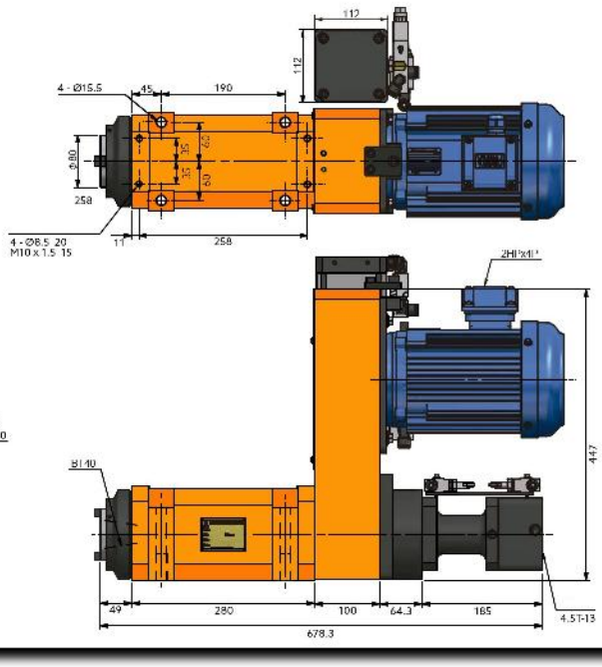

SCS80-BT50

Husillo Para Fresado/Mandrilado Con Carga/Descarga Automática De Herramientas

(Pistón Lateral)

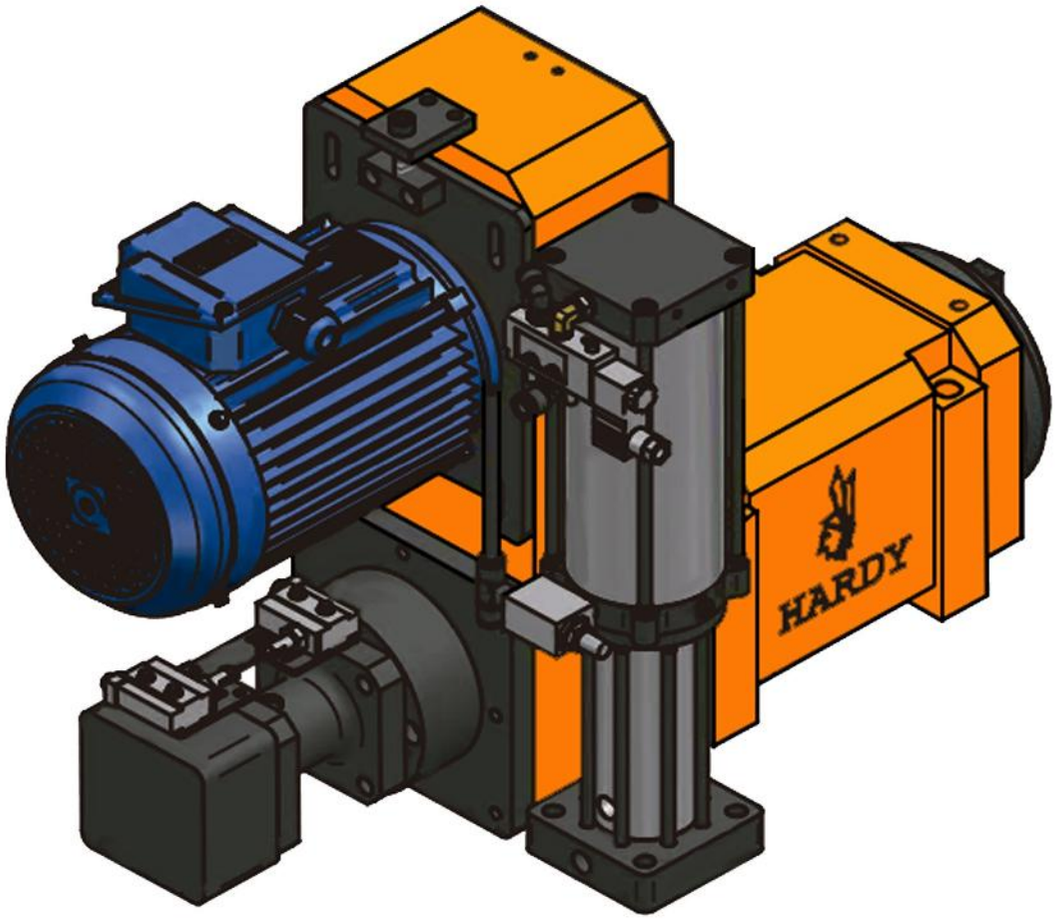

台灣精品 2017
TAIWAN EXCELLENCE

Características & Dimensiones

Modelo	SCS80
Herramienta Del Husillo	***BT50***
Velocidad Máxima ***(r.p.m.)***	***1,200***
Rodamientos	***32216 x 2*** ***6216Z x 2***
Redondez	***0.003 mm.***
Potencia Máxima ***(h.p.)***	***7.5 H.p.***
Incremento De Temperatura	***Dentro de 20°C***

** Redondez: ≤ 0.003 mm.
*** Todas las dimensiones están dadas en milímetros.

SCS80-BT50-MF

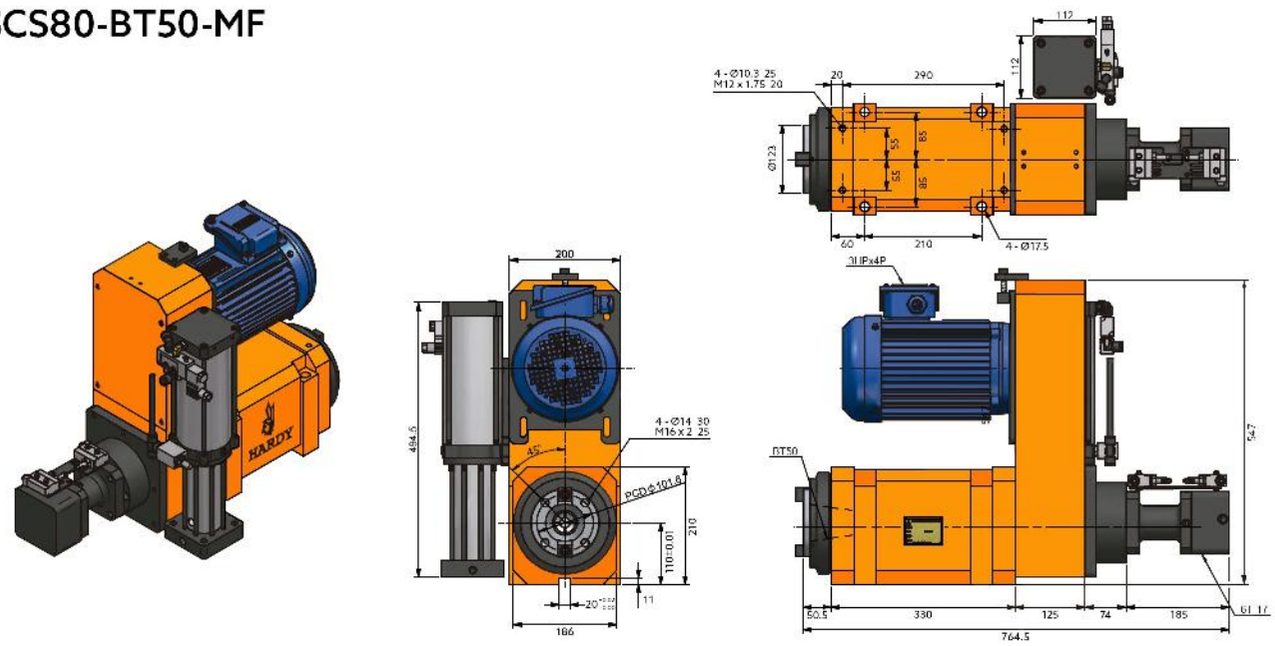

SCS80-BT50-MB

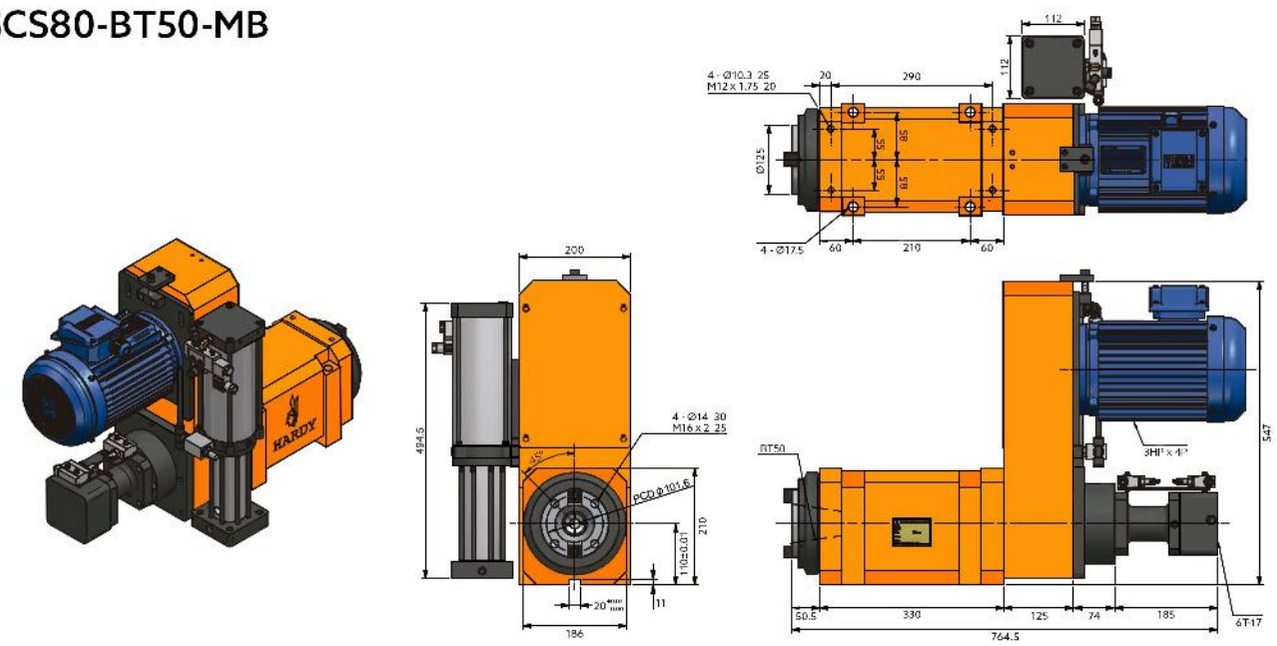

SCS80H-BT50

Husillo Para Fresado/Mandrilado De Alta Velocidad Con Carga/Descarga Automática De Herramientas

(Pistón Lateral)

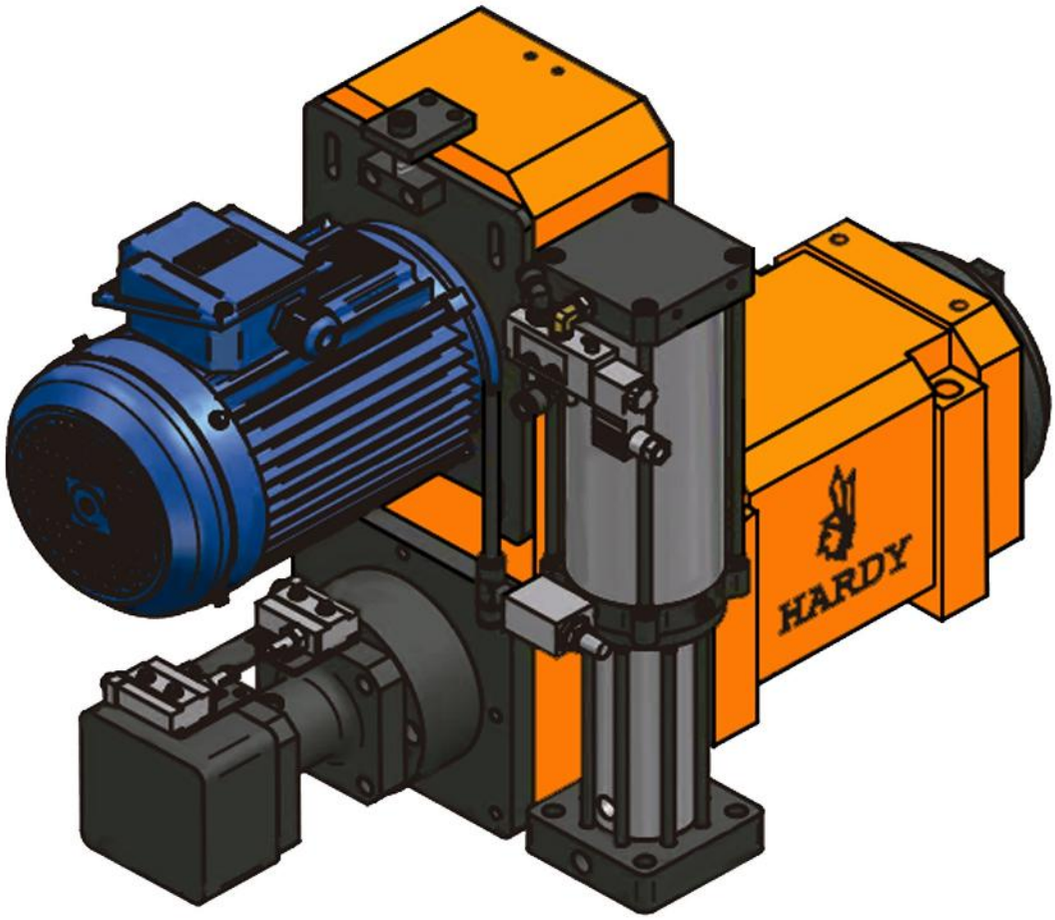

台灣精品 2017
TAIWAN EXCELLENCE

Características & Dimensiones

Modelo	SCS80H
Herramienta Del Husillo	***BT50***
Velocidad Máxima ***(r.p.m.)***	***3,000***
Rodamientos	***7216 x 4***
Redondez	***0.003 mm.***
Potencia Máxima ***(h.p.)***	***7.5 H.p.***
Incremento De Temperatura	***Dentro de 20°C***

** Redondez: ≤ 0.003 mm.
*** Todas las dimensiones están dadas en milímetros.

SCS80H-BT50-MF

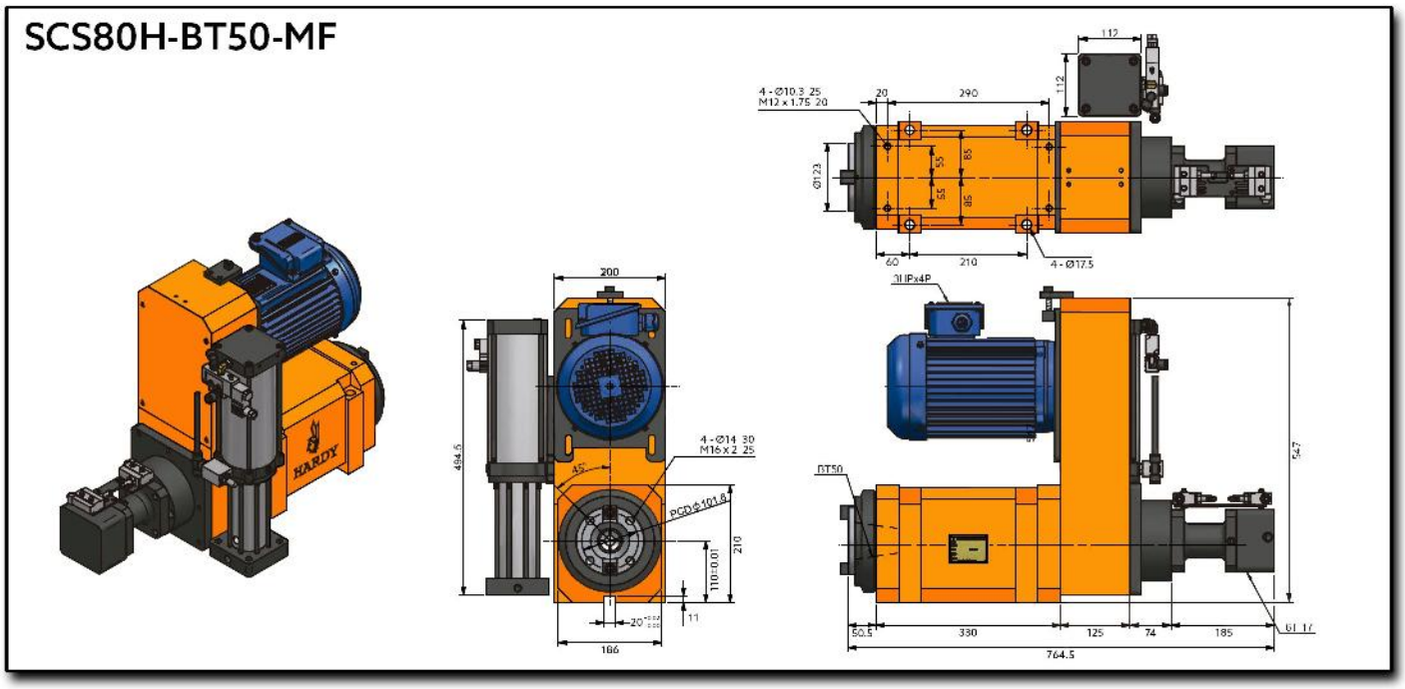

SCS80H-BT50-MB

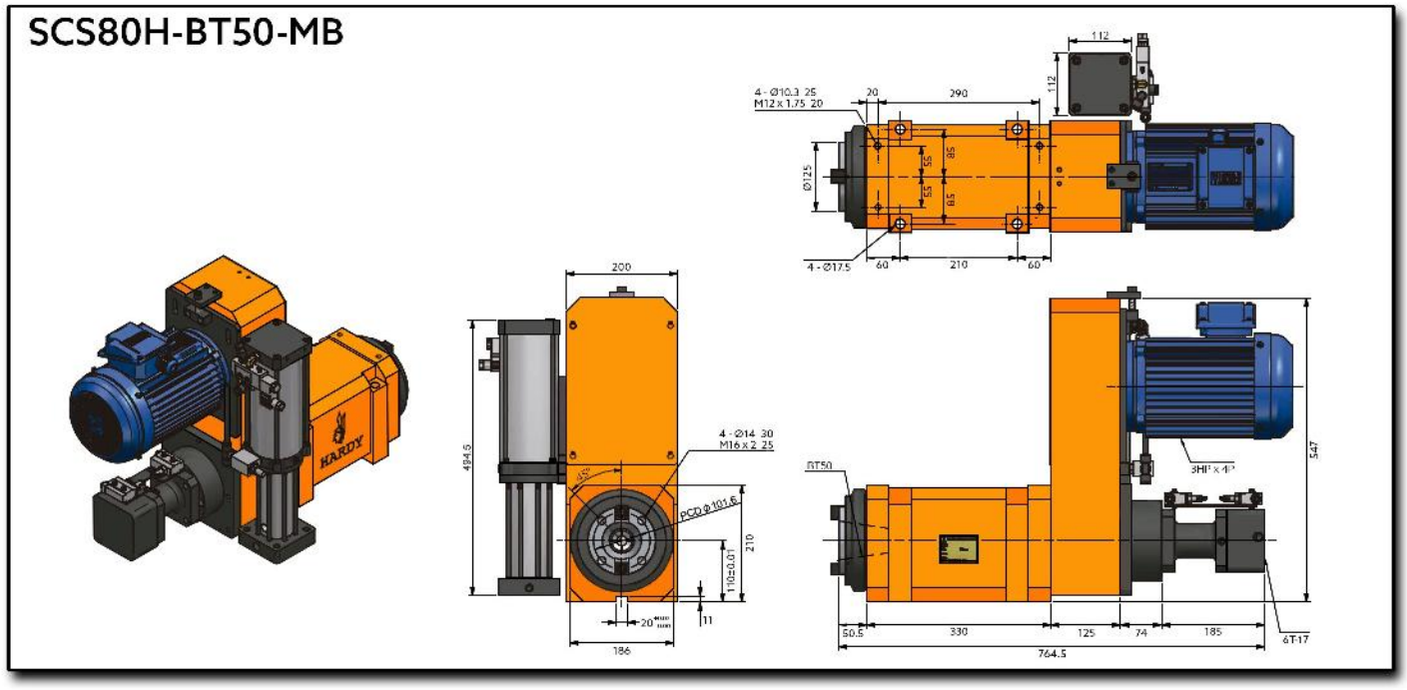

SERIE SD

CABEZALES PARA PERFORADO

SD3-60M
Cabezal Para Perforado

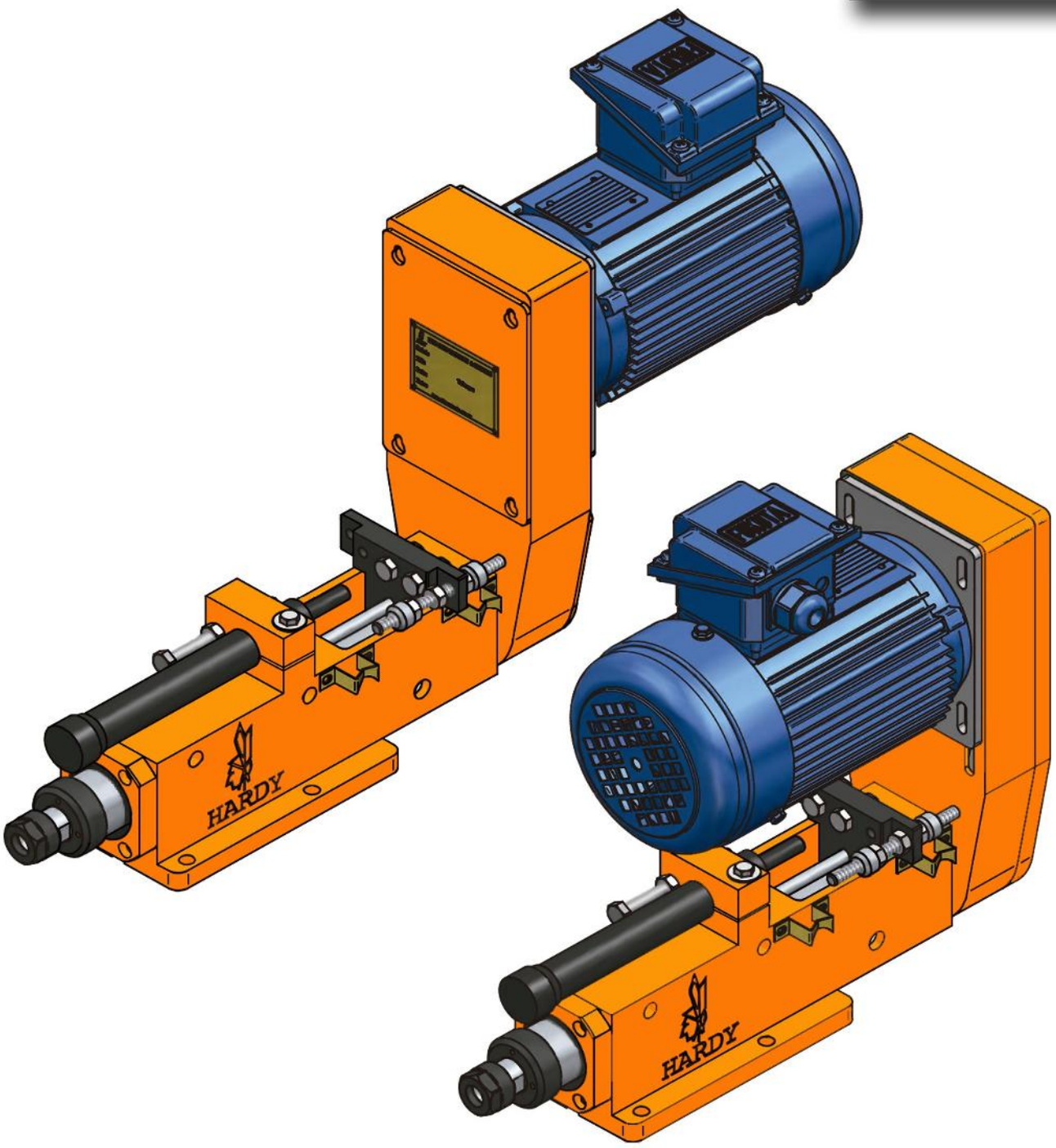

Características & Dimensiones

Modelo	SD03-60M
Capacidad Máxima De Perforado *(S45C)*	*Ø6*
Carrera Máxima Del Husillo	*60.00*
Velocidad Máxima Del Husillo *(r.p.m.)*	*10,000.00*
Presión De Movimiento	*(A) 4.00 ~ 8.00 Kg/cm2* *(H) 10.00 ~ 15.00 Kg/cm2*
Diámetro Del Cilindro	*(F) 12.60 cm2* *(B) 7.10 cm2*
Potencia Máxima Del Equipo en *3 Fases*	*½ H.p., 220 Volts / 60 Hz.*
Banda De Transmisión	*5J - 200*
Peso Total Del Equipo	*18.00 Kg*
Rodamientos Del Husillo	*6002ZZ x 4*
Rodamientos De La Polea	*6002ZZ x 3*
Sello De La Cubierta Frontal	*TC22 x 30 x 7* *TC40 x 50 x 8*
O-Ring Del Pistón	*AS-326 x 2 | UHS40*
O-Ring De La Cubierta Frontal	*AG-45 x 2 | AG40 x 2*
O-Ring De La Cubierta Trasera	*AG-45 x 1 | AG-30 x 2*
Tipo De Avance Del Husillo	*Hidráulico*

**** Redondez ≤ 0.003mm.*
***** Todas las dimensiones están indicadas en milímetros.*

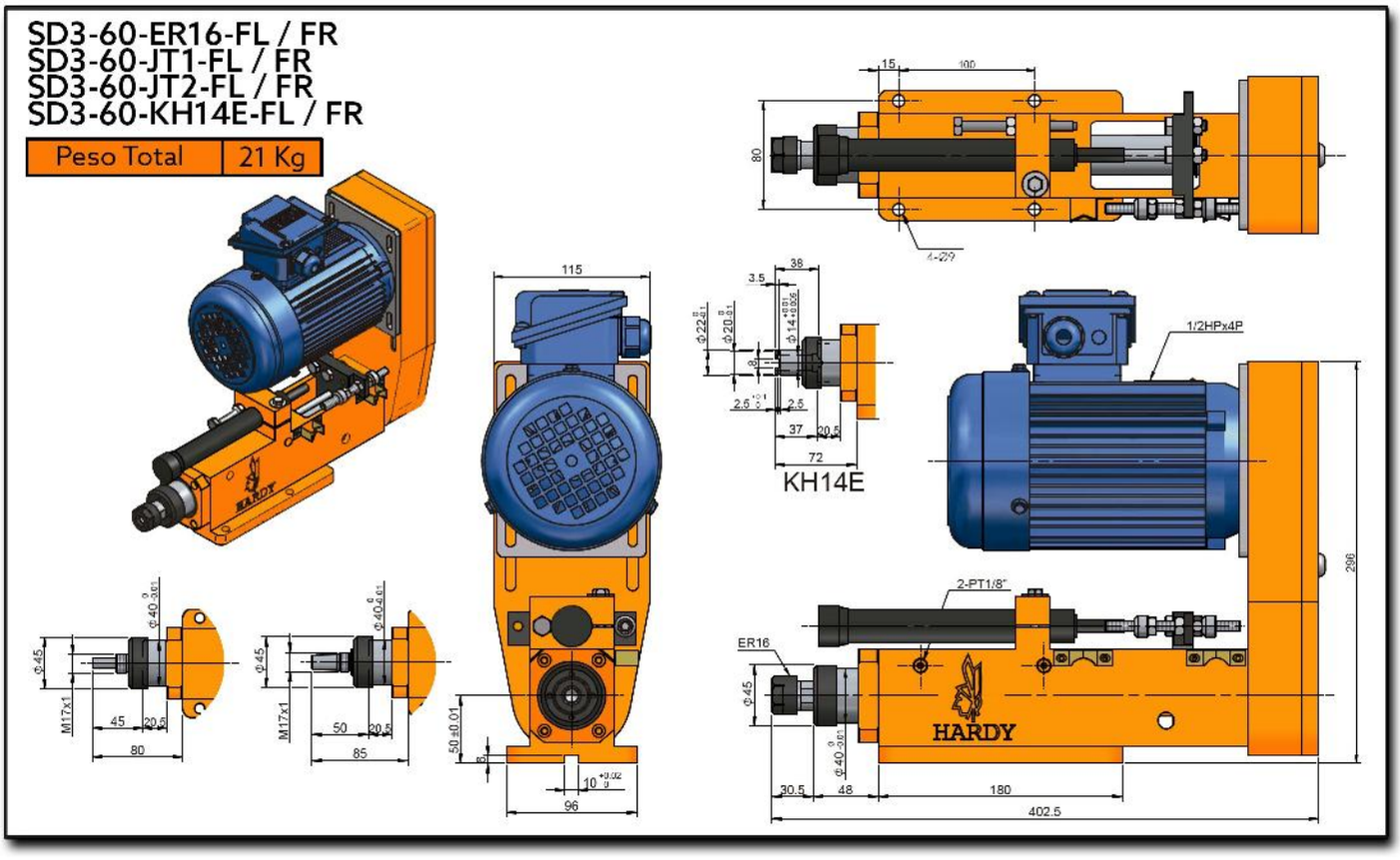
SD3-60-ER16-FL / FR
SD3-60-JT1-FL / FR
SD3-60-JT2-FL / FR
SD3-60-KH14E-FL / FR
Peso Total
21 Kg
KH14E
1/2HPx4P
2-PT1/8"
ER16
HARDY
296
402.5
180
96
115

SD3-60-ER16-BL / BR
SD3-60-JT1-BL / BR
SD3-60-JT2-BL / BR
SD3-60-KH14E-BL / BR

Peso Total	21 Kg

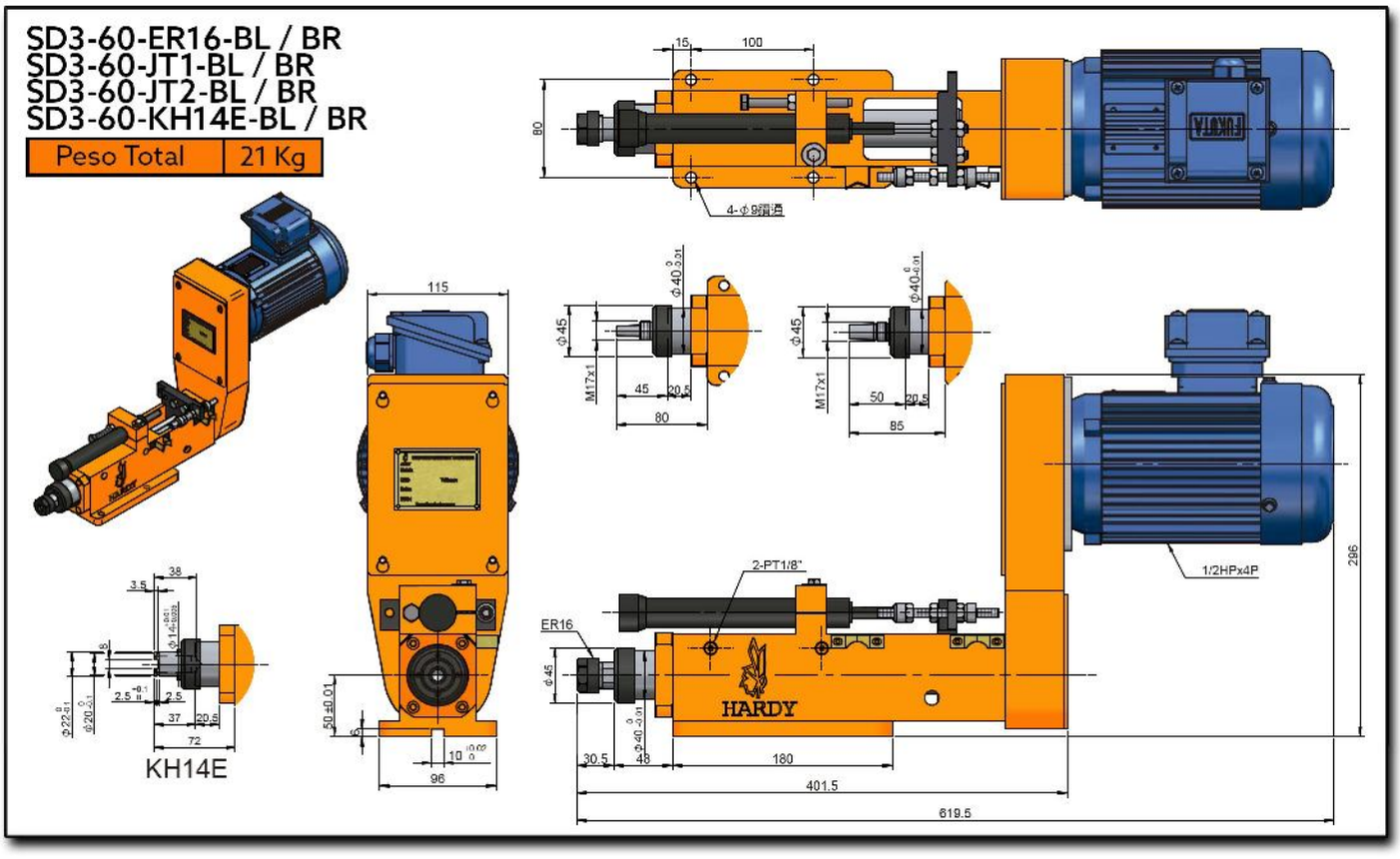

SD3-80M
Cabezal Para Perforado

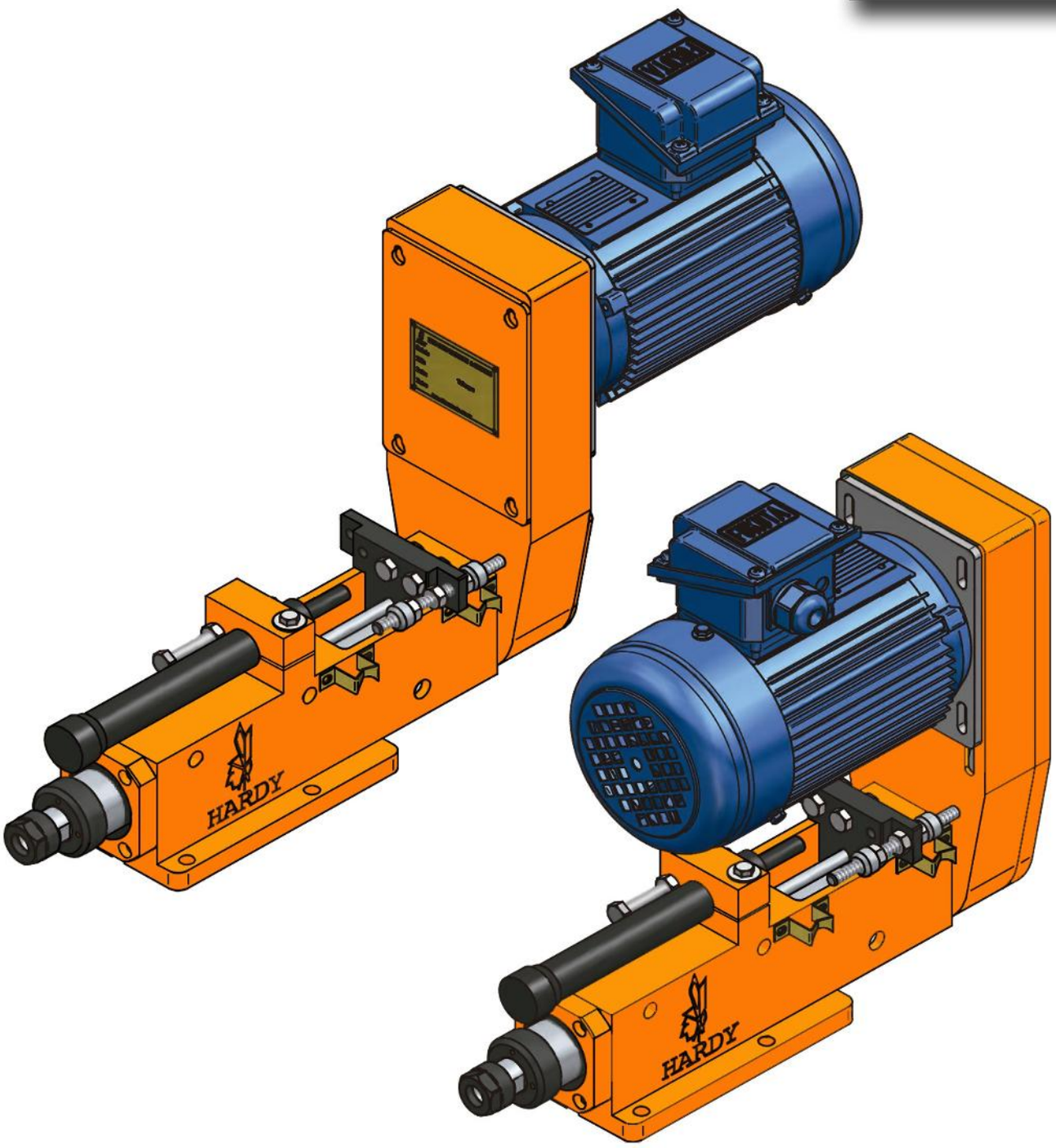

Características & Dimensiones

Modelo	SD03A-80M
Capacidad Máxima De Perforado *(S45C)*	*Ø6*
Carrera Máxima Del Husillo	*80.00*
Velocidad Máxima Del Husillo *(r.p.m.)*	*10,000.00*
Presión De Movimiento	*(A) 4.00 ~ 8.00 Kg/cm2* *(H) 10.00 ~ 15.00 Kg/cm2*
Diámetro Del Cilindro	*(F) 12.60 cm2* *(B) 7.10 cm2*
Potencia Máxima Del Equipo en *3 Fases*	*½ H.p., 220 Volts / 60 Hz.*
Banda De Transmisión	*5J - 200*
Peso Total Del Equipo	*18.00 Kg*
Rodamientos Del Husillo	*6002ZZ x 4*
Rodamientos De La Polea	*6002ZZ x 3*
Sello De La Cubierta Frontal	*TC22 x 30 x 7* *TC40 x 50 x 8*
O-Ring Del Pistón	*AS-326 x 2 | UHS40*
O-Ring De La Cubierta Frontal	*AG-45 x 2 | AG40 x 2*
O-Ring De La Cubierta Trasera	*AG-45 x 1 | AG-30 x 2*
Tipo De Avance Del Husillo	*Neumático*

**** Redondez ≤ 0.003mm.*
***** Todas las dimensiones están indicadas en milímetros.*

SD3-80M-ER16-FL/FR
SD3-80M-JT1-FL/FR
SD3-80M-JT2-FL/FR

Peso Total	21 Kg

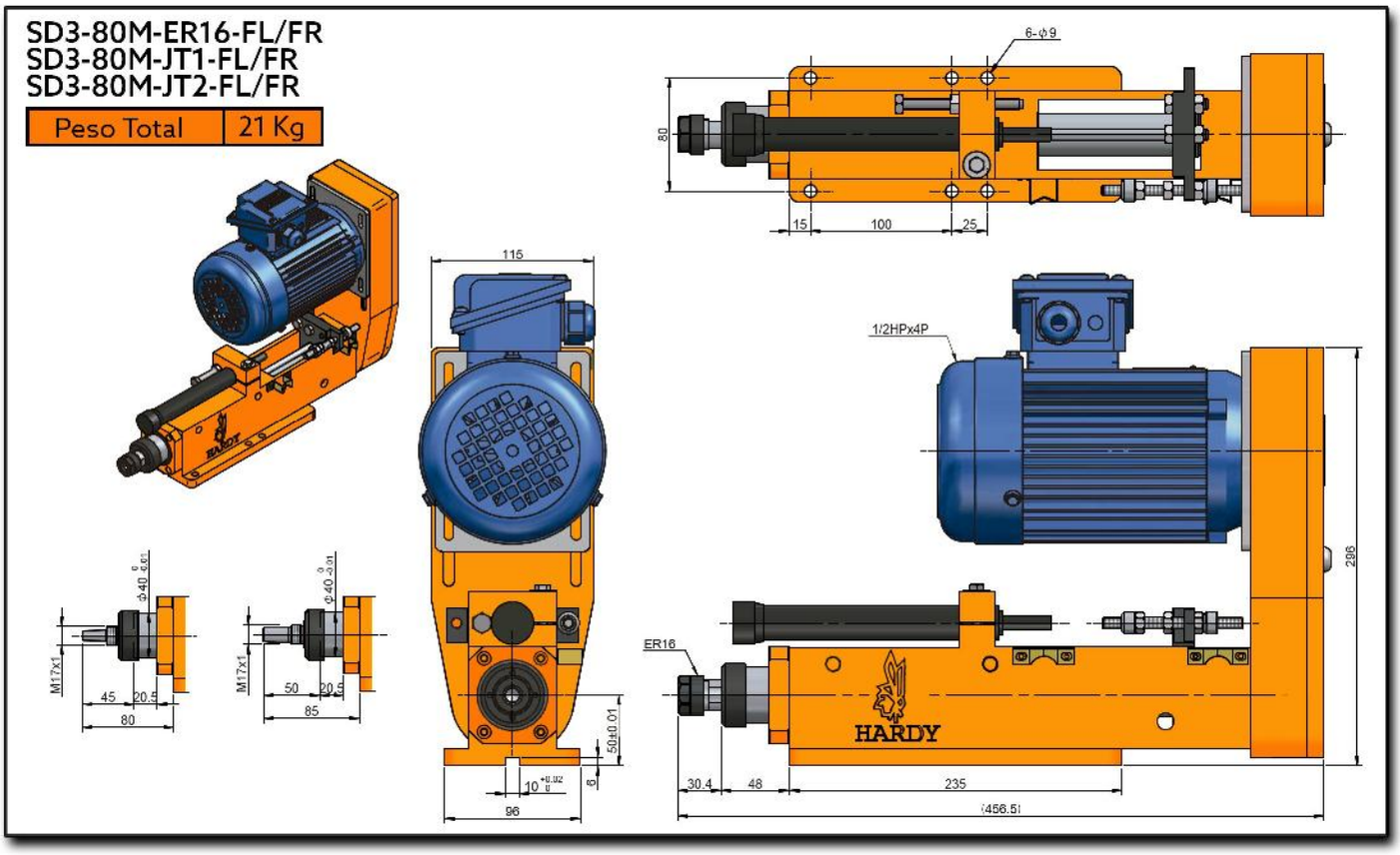

SD3-80M-ER16-BL/BR
SD3-80M-JT1-BL/BR
SD3-80M-JT2-BL/BR

Peso Total	21 Kg

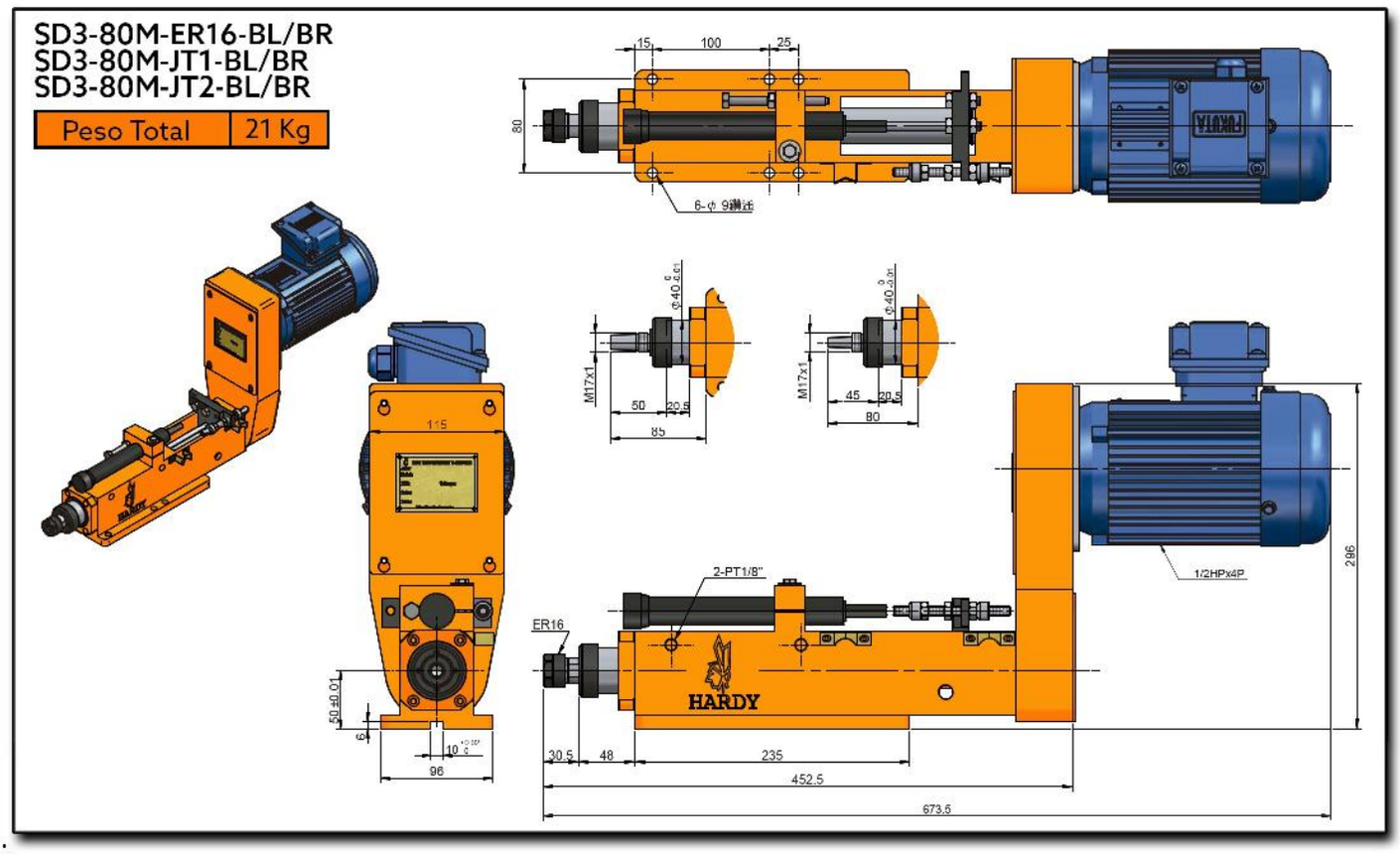

SD3A-55M

Cabezal Para Perforado

Características & Dimensiones

Modelo	SD03A-55M
Capacidad Máxima De Perforado *(S45C)*	*Ø6*
Carrera Máxima Del Husillo	*55.00*
Velocidad Máxima Del Husillo *(r.p.m.)*	*10,000.00*
Presión De Movimiento	*(A) 4.00 ~ 8.00 Kg/cm²*
Diámetro Del Cilindro	*(F) 12.60 cm²* *(B) 7.10 cm²*
Potencia Máxima Del Equipo en *3 Fases*	*½ H.p., 220 Volts / 60 Hz.*
Banda De Transmisión	*5J - 200*
Peso Total Del Equipo	*18.00 Kg*
Rodamientos Del Husillo	*6002ZZ x 4*
Rodamientos De La Polea	*6002ZZ x 3*
Sello De La Cubierta Frontal	*TC22 x 30 - 7 x 1* *UH40 x 2*
O-Ring Del Pistón	*AG-45 X 2 | AG-40 X 1*
O-Ring De La Cubierta Frontal	*AG-45 x 2 | AG40 x 2*
O-Ring De La Cubierta Trasera	*AG-45 x 1 | AG-30 x 2*
Tipo De Avance Del Husillo	*Pneumático*

**** Redondez ≤ 0.003mm.*

***** Todas las dimensiones están indicadas en milímetros.*

SD3A-55M-ER16-FL/FR
SD3A-55M-JT1-FL/FR
SD3A-55M-JT2-FL/FR
SD3A-55M-KH14E-FL/FR

Peso Total	21 Kg

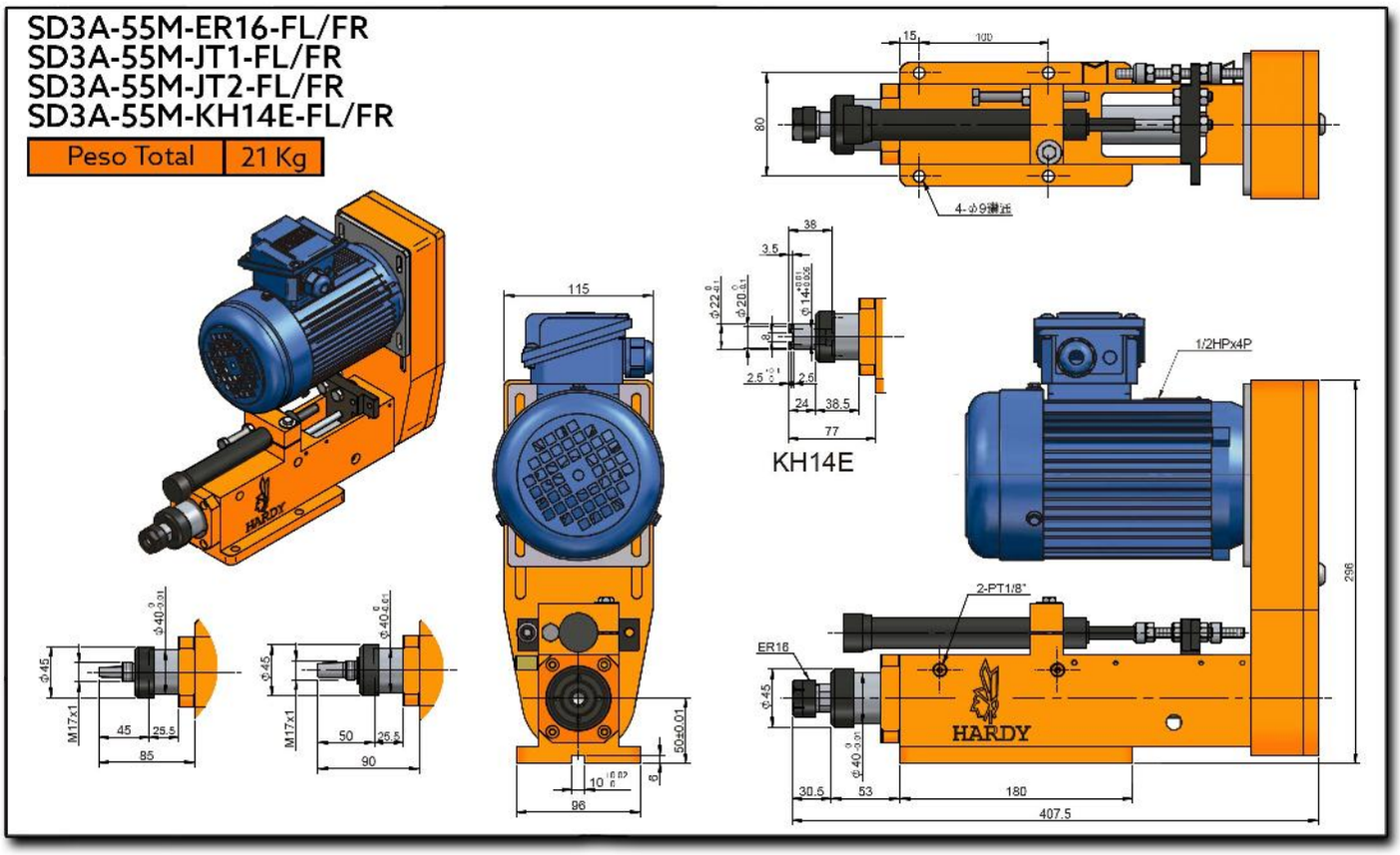

SD3A-55M-ER16-BL/BR
SD3A-55M-JT1-BL/BR
SD3A-55M-JT2-BL/BR
SD3A-55M-KH14E-BL/BR

Peso Total	21 Kg

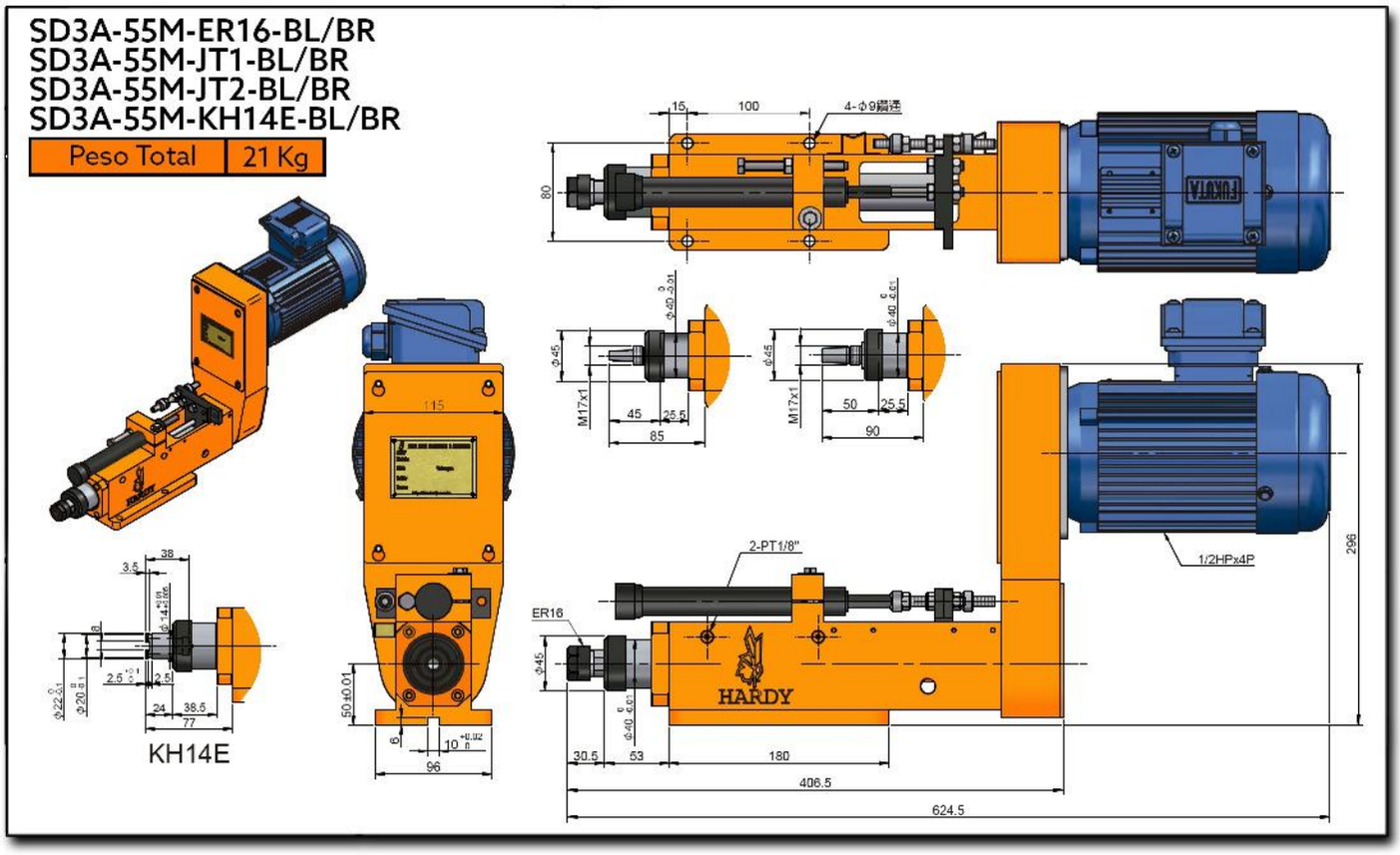

SD3A-75M

Cabezal Para Perforado

Características & Dimensiones

Modelo	SD03A-75M
Capacidad Máxima De Perforado *(S45C)*	*Ø6*
Carrera Máxima Del Husillo	*75.00*
Velocidad Máxima Del Husillo *(r.p.m.)*	*10,000.00*
Presión De Movimiento	*(A) 4.00 ~ 8.00 Kg/cm²*
Diámetro Del Cilindro	*(F) 12.60 cm²* *(B) 7.10 cm²*
Potencia Máxima Del Equipo en *3 Fases*	*½ H.p., 220 Volts / 60 Hz.*
Banda De Transmisión	*5J - 200*
Peso Total Del Equipo	*18.00 Kg*
Rodamientos Del Husillo	*6002ZZ x 4*
Rodamientos De La Polea	*6002ZZ x 3*
Sello De La Cubierta Frontal	*TC22 x 30 - 7 x 1 | UH40 x 2*
O-Ring Del Pistón	*AG-45 X 2 | AG-40 X 1*
O-Ring De La Cubierta Frontal	*AG-45 x 2 | AG40 x 2*
O-Ring De La Cubierta Trasera	*AG-45 x 1 | AG-30 x 2*
Tipo De Avance Del Husillo	*Pneumático*

**** Redondez ≤ 0.003mm.*
***** Todos las dimensiones están indicados en milímetros.*

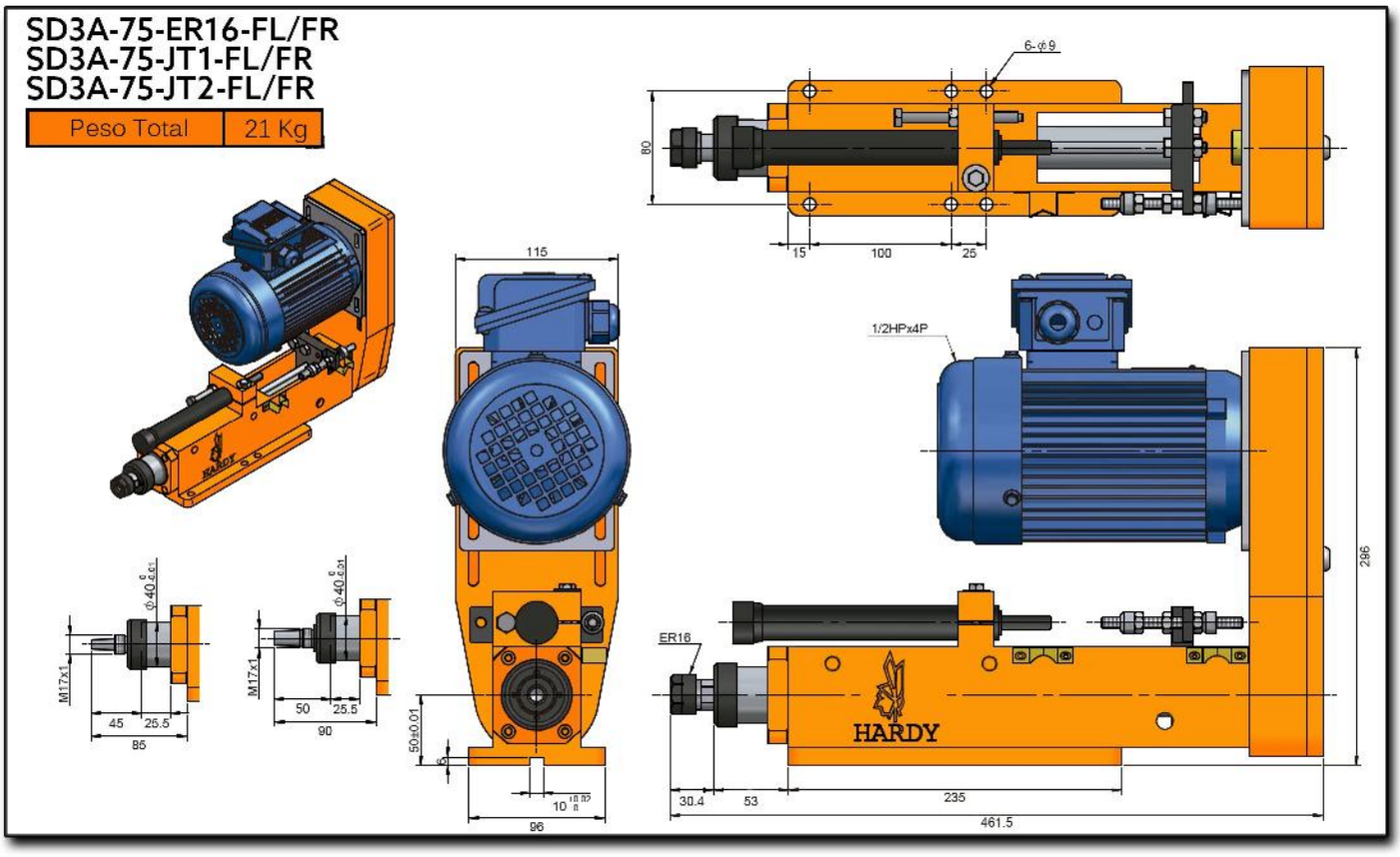
SD3A-75-ER16-FL/FR
SD3A-75-JT1-FL/FR
SD3A-75-JT2-FL/FR
Peso Total
21 Kg
6-ϕ9
80
15
100
25
115
1/2HPx4P
296
ER16
HARDY
M17x1
45
25.5
85
M17x1
50
25.5
90
50±0.01
96
30.4
53
235
461.5

SD3A-75-ER16-BL/BR
SD3A-75-JT1-BL/BR
SD3A-75-JT2-BL/BR

Peso Total	21 Kg

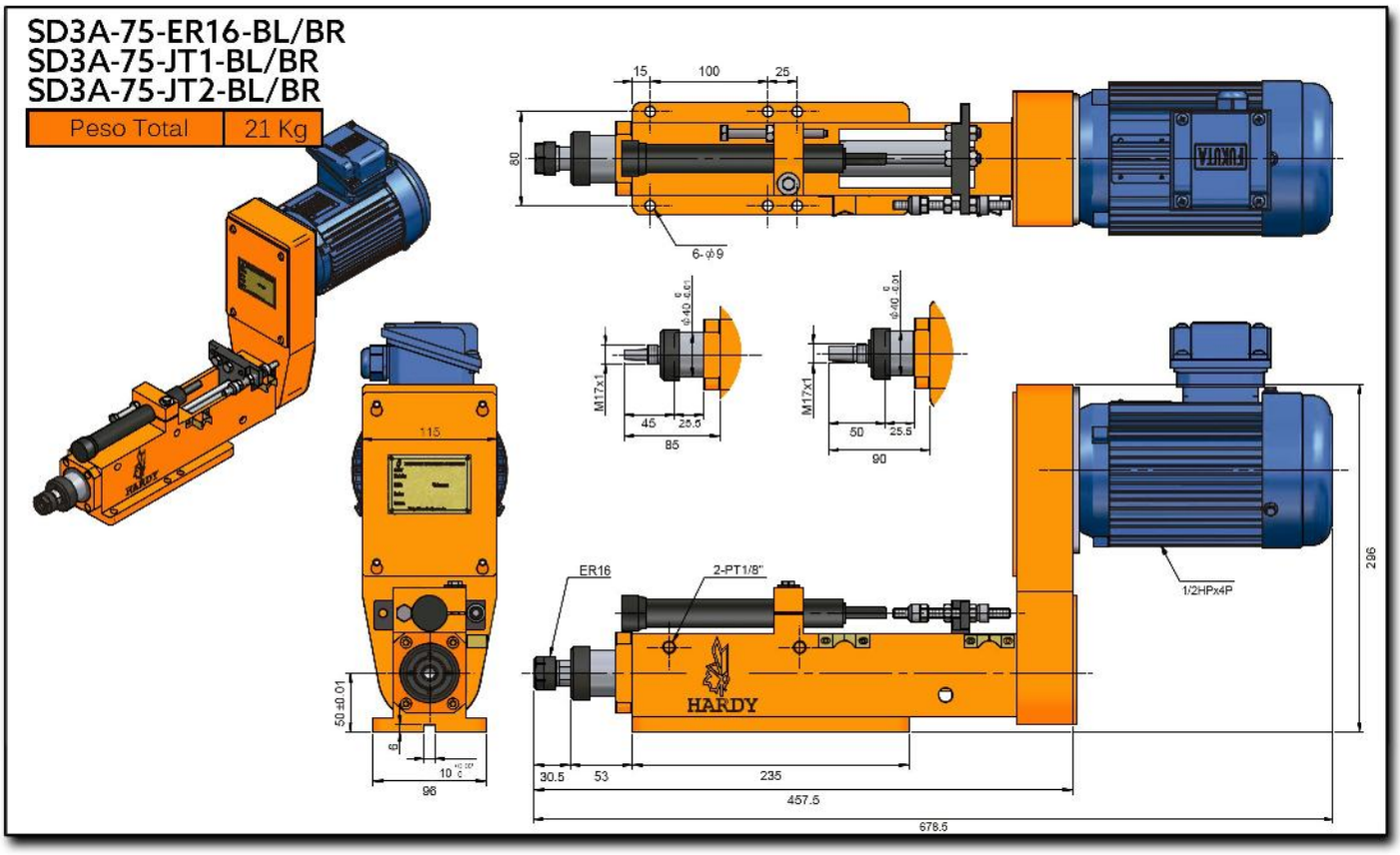

SD05-85M
Cabezal Para Perforado

Características & Dimensiones

Modelo	SD05-85M
Capacidad Máxima De Perforado *(S45C)*	*Ø13*
Carrera Máxima Del Husillo	*85.00*
Velocidad Máxima Del Husillo *(r.p.m.)*	*5,000.00*
Presión De Movimiento	*20.00 ~ 25.00 Kg/cm²*
Diámetro Del Cilindro	*(F) 21.50 cm²* *(B) 11.50 cm²*
Potencia Máxima Del Equipo en *3 Fases*	*1 H.p., 220 Volts / 60 Hz.*
Banda De Transmisión	*5M - 615*
Peso Total Del Equipo	*38.00 Kg*
Rodamientos Del Husillo	*6004ZZ x 4*
Rodamientos De La Polea	*6203ZZ x 3*
Sello De La Cubierta Frontal	*DKB 50-62-10 x 1*
O-Ring Del Pistón	*AP-53 x 3*
O-Ring De La Cubierta Frontal	*AG-58 x 2 | AP-50 x 2 | AG-68 x 1*
O-Ring De La Cubierta Trasera	*AG-58 x 2 | UH-35-45-6 x 1*
Tipo De Avance Del Husillo	*Hidráulico*

**** Redondez ≤ 0.003mm.*
***** Todas las dimensiones están indicadas en milímetros.*

SD05-85M-ER20-FL/FR (Hidráulico)
SD05-85M-JT6-FL/FR (Hidráulico)

Peso Total	39 Kg

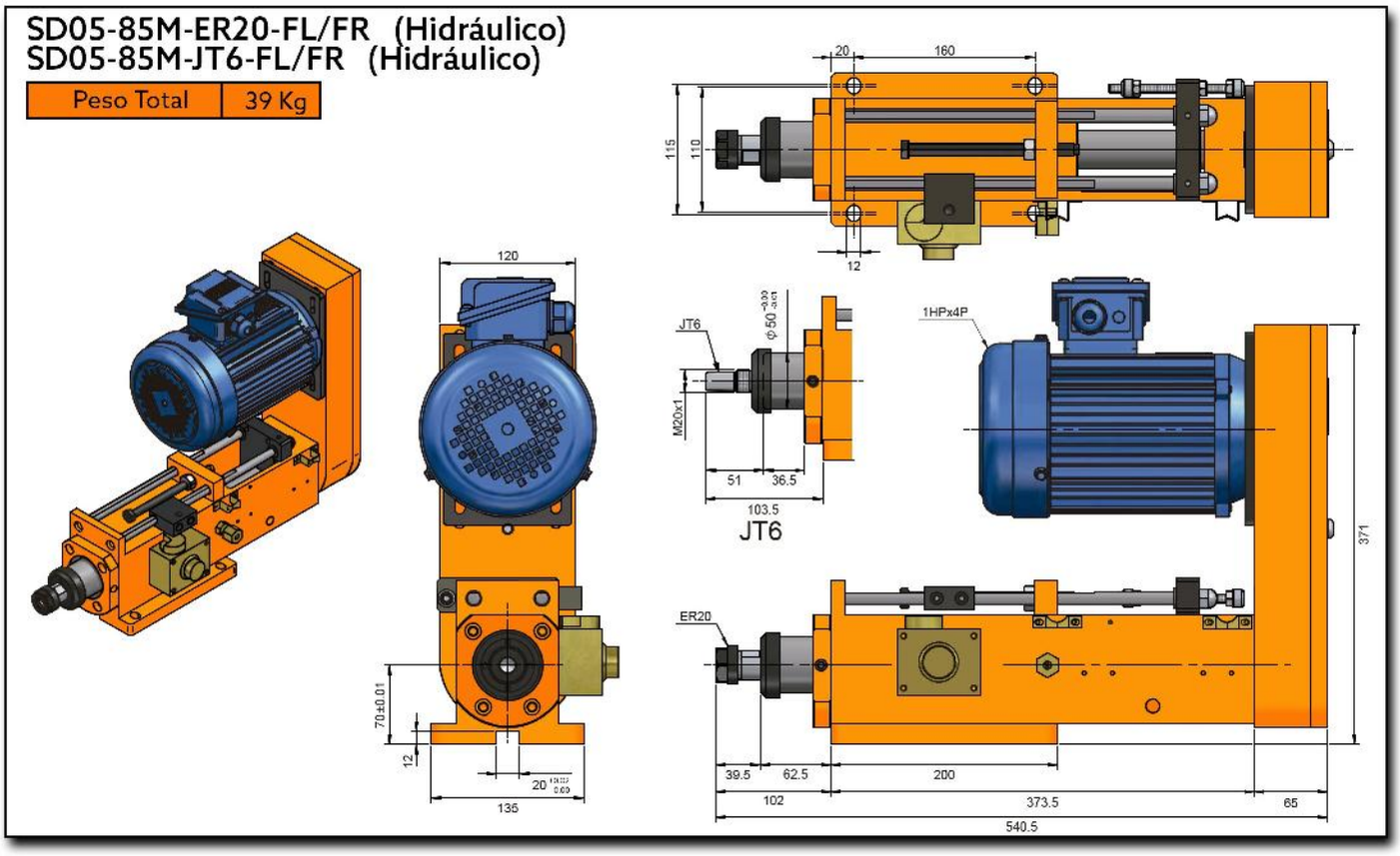

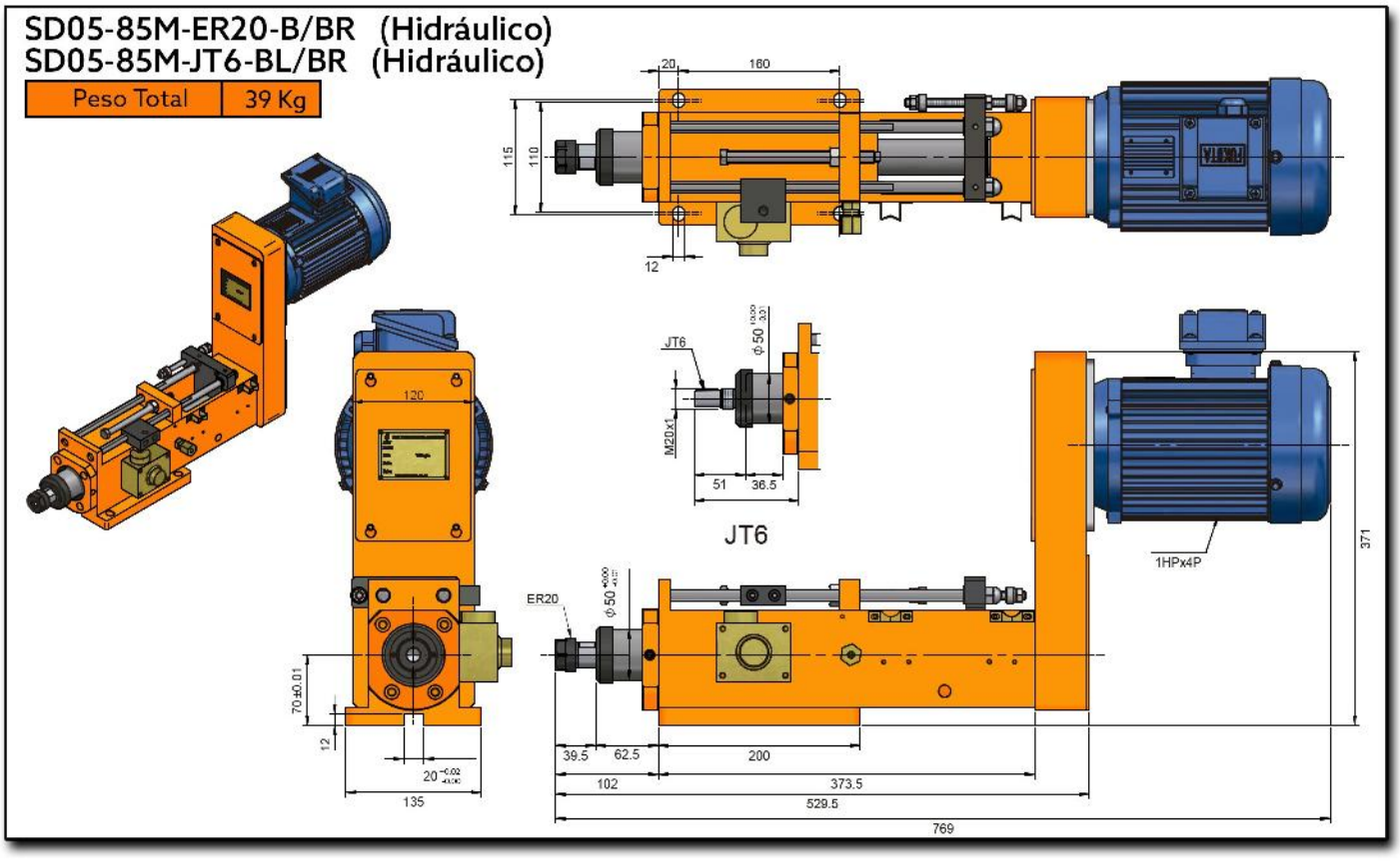
SD05-85M-ER20-B/BR (Hidráulico)
SD05-85M-JT6-BL/BR (Hidráulico)
Peso Total
39 Kg
20
160
115
110
12
120
JT6
M20x1
51
36.5
JT6
1HPx4P
371
ER20
70±0.01
12
135
39.5
62.5
200
102
373.5
529.5
769

SD05A-80M

Cabezal Para Perforado

(Neumático)

Características & Dimensiones

Modelo	SD05A-80M
Capacidad Máxima De Perforado *(S45C)*	*Ø13*
Carrera Máxima Del Husillo	*80.00*
Velocidad Máxima Del Husillo *(r.p.m.)*	*5,000.00*
Presión De Movimiento	*4.00 ~ 8.00 Kg/cm²*
Diámetro Del Cilindro	*(F) 21.50 cm² | (B) 11.50 cm²*
Potencia Máxima Del Equipo en *3 Fases*	*1 H.p., 220 Volts / 60 Hz.*
Banda De Transmisión	*5M - 615*
Peso Total Del Equipo	*38.00 Kg*
Rodamientos Del Husillo	*6004ZZ x 4*
Rodamientos De La Polea	*6203ZZ x 3*
Sello De La Cubierta Frontal	*DKB 50-62-10 x 1*
O-Ring Del Pistón	*UHA-53 x 2*
Sello De La Cubierta Trasera	*TC35-45-8 x 1*
O-Ring De La Cubierta Trasera	*AG-58 x 2 | UHA-35-45-6 x 1*
Tipo De Avance Del Husillo	*Neumático*

**** Redondez ≤ 0.003mm.*
***** Todas las dimensiones están indicadas en milímetros.*

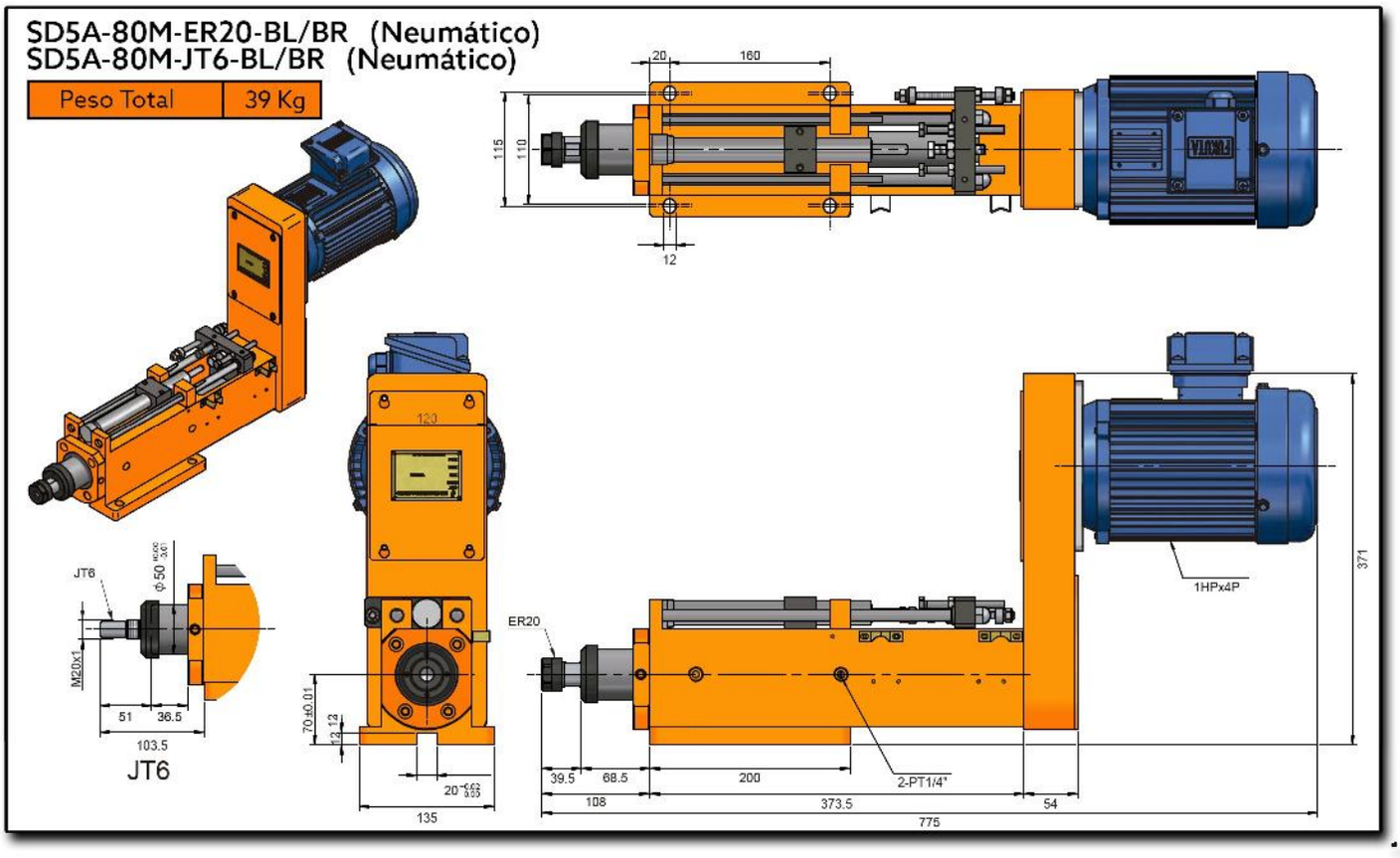
SD5A-80M-ER20-BL/BR (Neumático)
SD5A-80M-JT6-BL/BR (Neumático)
Peso Total
39 Kg
20
160
115
110
12
123
JT6
ϕ 50
M20x1
51
36.5
103.5
JT6
70±0.01
12
20
135
ER20
1HPx4P
371
39.5
68.5
200
2-PT1/4"
108
373.5
54
775

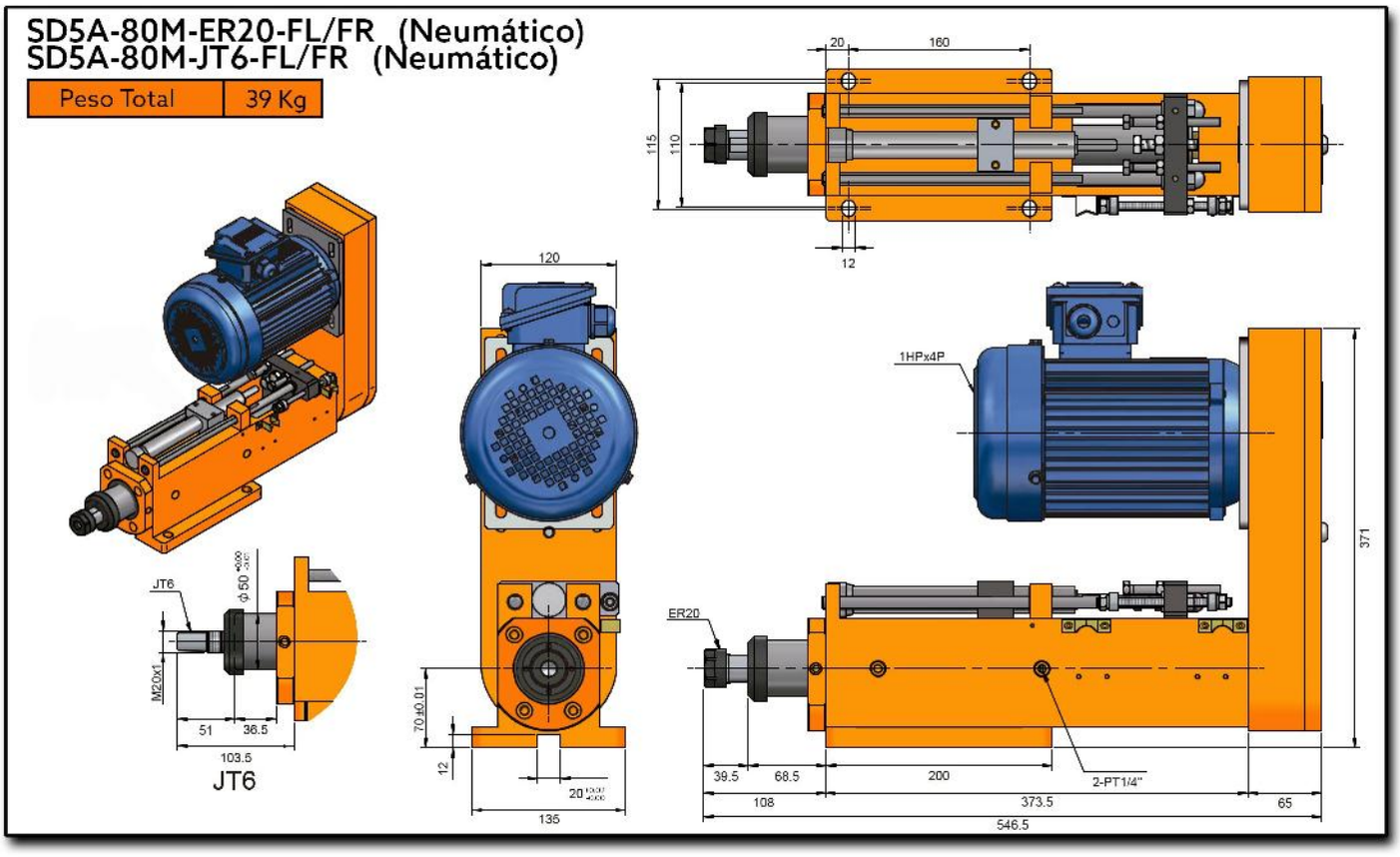
SD5A-80M-ER20-FL/FR (Neumático)
SD5A-80M-JT6-FL/FR (Neumático)
Peso Total
39 Kg
20
160
115
110
12
120
1HPx4P
371
JT6
M20x1
51
36.5
103.5
JT6
70±0.01
12
135
ER20
39.5
68.5
200
2-PT1/4"
108
373.5
65
546.5

SD07-130M

Cabezal Para Perforado

Características & Dimensiones

Modelo	SD07-130M
Capacidad Máxima De Perforado *(S45C)*	*Ø20*
Carrera Máxima Del Husillo	*130.00*
Velocidad Máxima Del Husillo *(r.p.m.)*	*2,500.00*
Presión De Movimiento	*(H) 20.00 ~ 30.00 Kg/cm2*
Diámetro Del Cilindro	*(F) 37.00 cm2* *(B) 15.90 cm2*
Potencia Máxima Del Equipo en *3 Fases*	*1 H.p., 220 Volts / 60 Hz.*
Banda De Transmisión	*A2 x Ø100, 8M x 40T X 50W*
Peso Total Del Equipo	*57.00 Kg*
Rodamientos Del Husillo	*6004Z, 32004* *6005Z, 32005*
Rodamientos De La Polea	*6008Z, 51208*
Sello De La Cubierta Frontal	*TC60 x 70 x 10*
O-Ring Del Pistón	*AP-65 x 2 | AG-70 x 1 | TC32-52 x 1*
O-Ring De La Cubierta Frontal	*AP-60 x 2 | AG-70 x 1 | AG-80 x 1*
Tipo De Avance Del Husillo	*Hidráulico*

**** Redondez ≤ 0.003mm.*
***** Todas las dimensiones están indicadas en milímetros.*

SD7-130M-ER20-AR
SD7-130M-ER20-AL

Peso Total	54 Kg

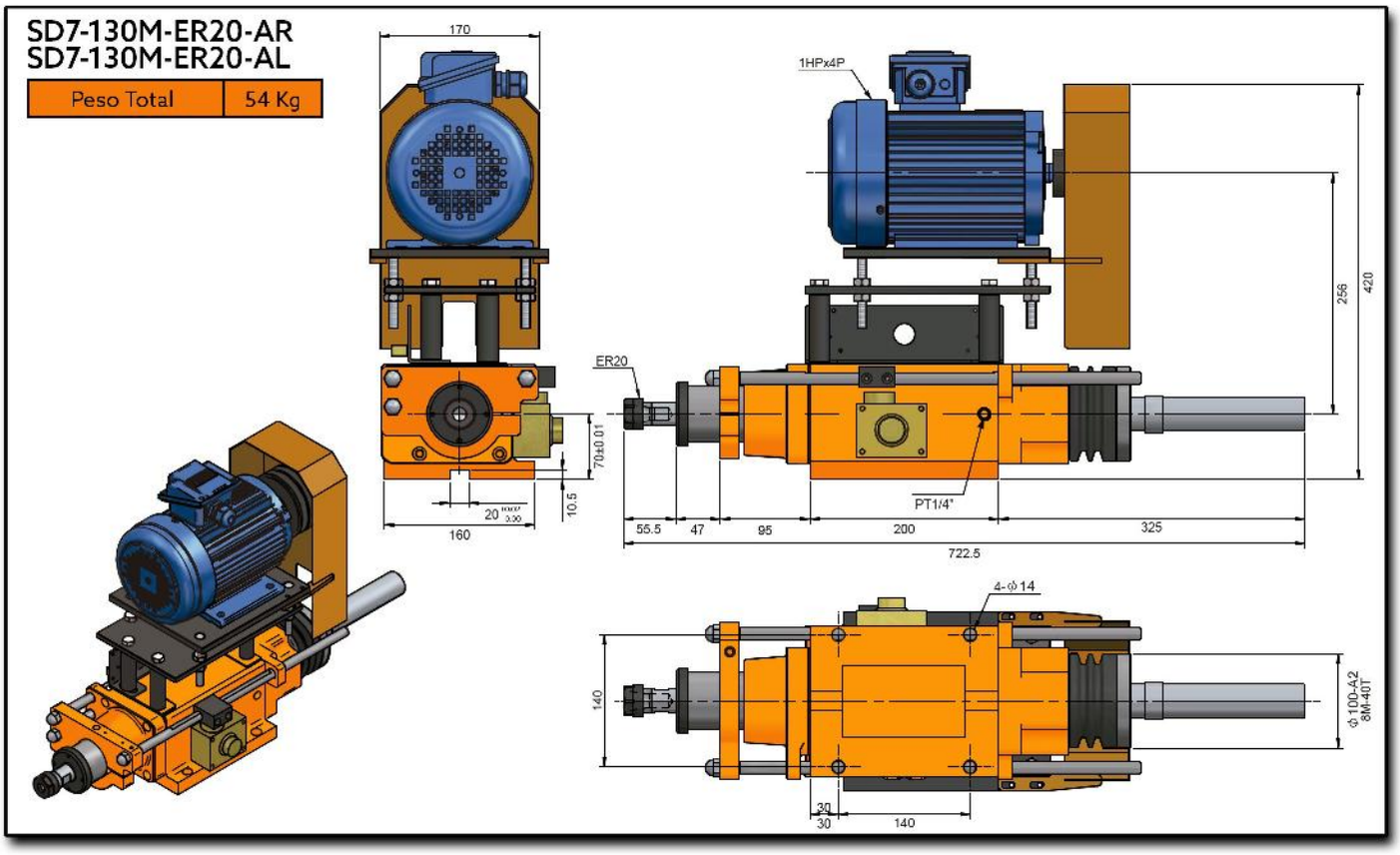

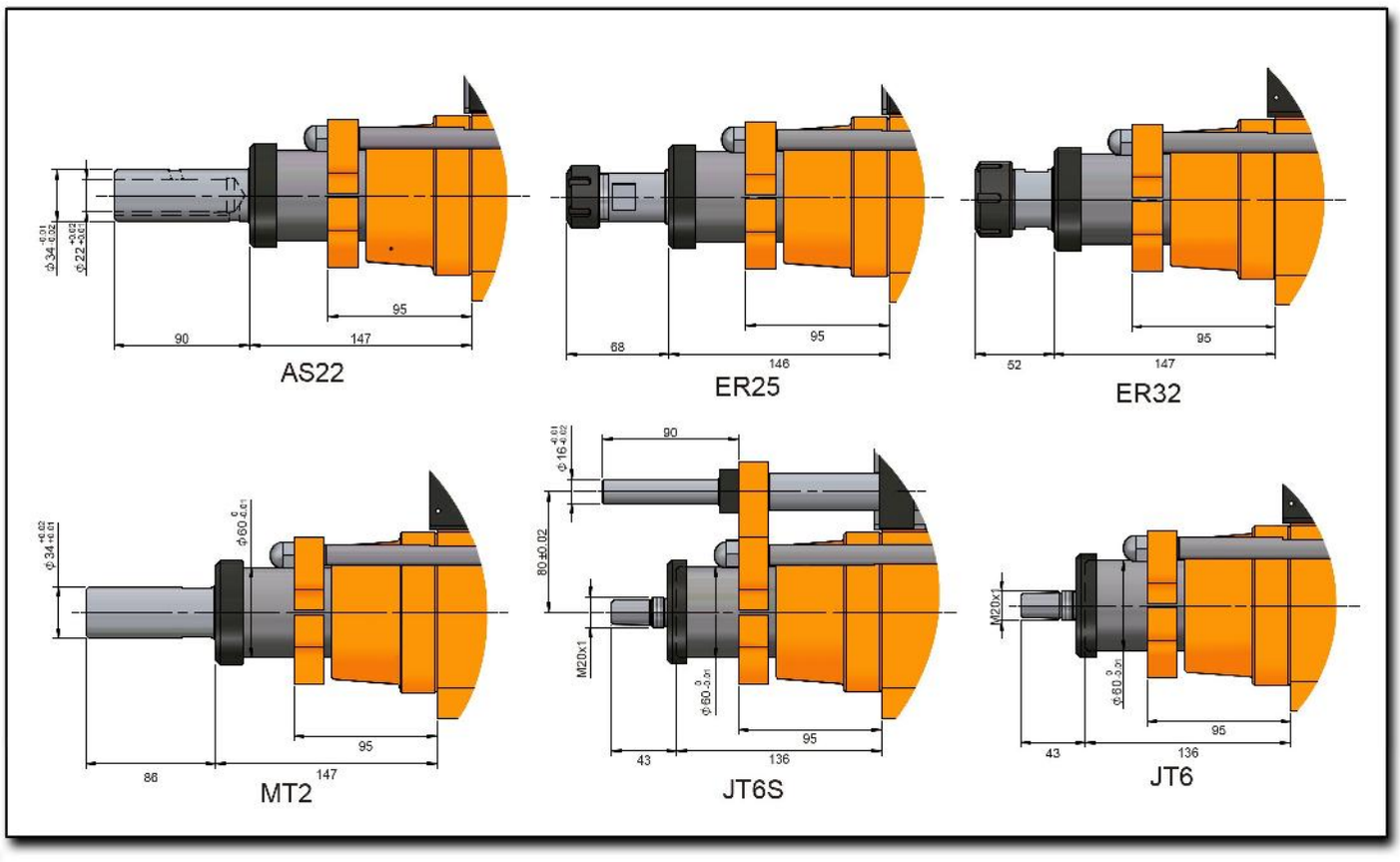
AS22
90
147
95
ER25
68
146
95
ER32
52
147
95
MT2
86
147
95
JT6S
90
80±0.02
M20x1
43
136
95
JT6
M20x1
43
136
95

SD8-150M

Cabezal Para Perforado

Características & Dimensiones

Modelo	SD08-150M
Capacidad Máxima De Perforado *(S45C)*	*Ø35*
Carrera Máxima Del Husillo	*150.00*
Velocidad Máxima Del Husillo *(r.p.m.)*	*1,500.00*
Presión De Movimiento	*(H) 20.00 ~ 35.00 Kg/cm2*
Diámetro Del Cilindro	*(F) 71.20 cm2* *(B) 31.40 cm2*
Potencia Máxima Del Equipo en *3 Fases*	*2 H.p., 220 Volts / 60 Hz.*
Banda De Transmisión	*B2 x Ø150, 8M x 58T X 56W*
Peso Total Del Equipo	*103.00 Kg*
Rodamientos Del Husillo	*6008Z, 32008* *6010Z, 32010*
Rodamientos De La Polea	*6213Z, 51213*
Sello De La Cubierta Frontal	*TC90 x 110 x 12*
O-Ring Del Pistón	*AP-100 x 3 | AG-65 x 1 | TC60-82 x 1*
O-Ring De La Cubierta Frontal	*AP-90 x 2 | AG-100 x 1 | AG-115 x 1*
Tipo De Avance Del Husillo	*Hidráulico*

***** Redondez ≤ 0.003mm.*
***** Todas las dimensiones están indicadas en milímetros.*

SD8-150M-ER40-R-MF
SD8-150M-ER40-L-MF

Peso Total	96 Kg

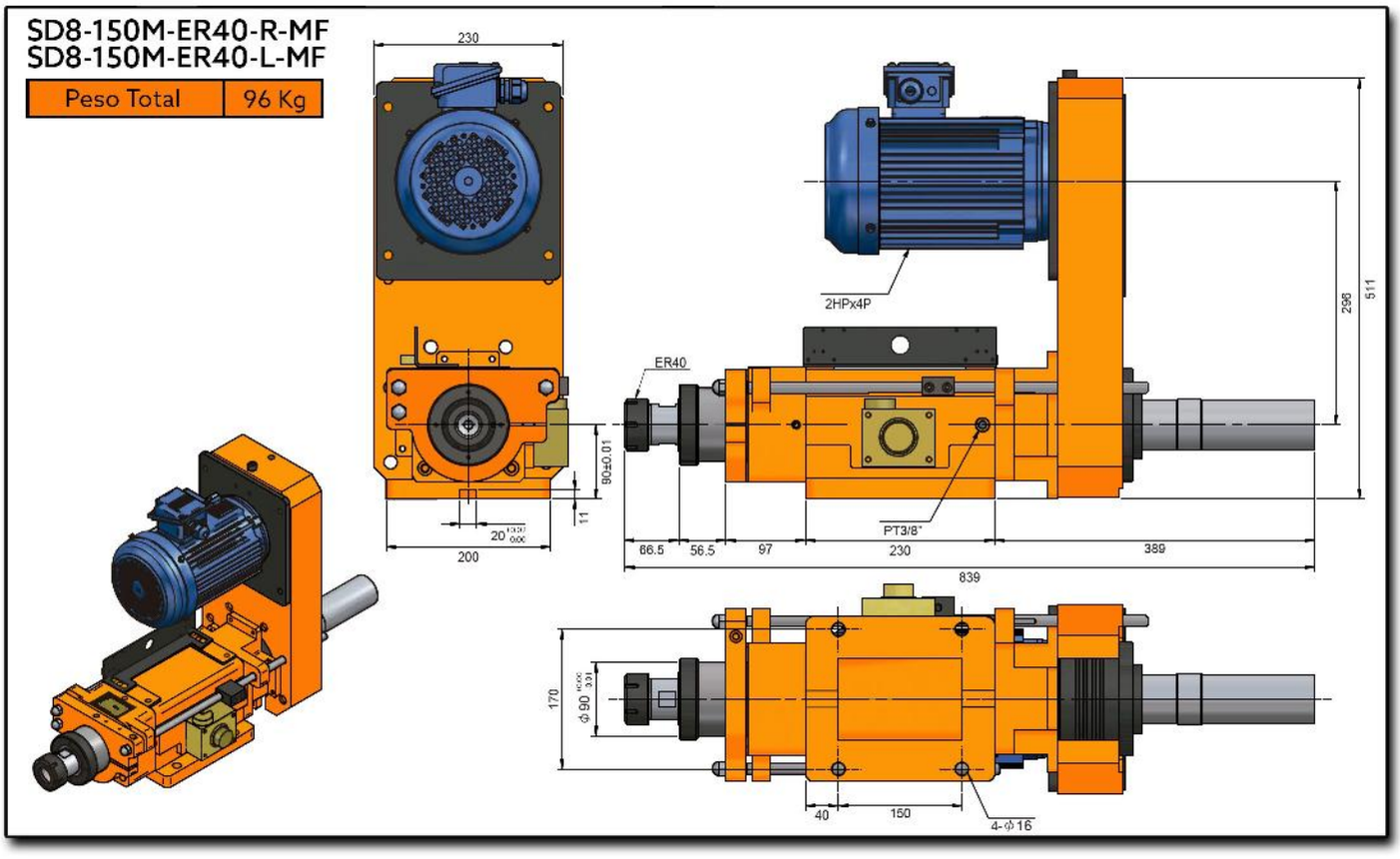

SD08-180M-ER40-AR
SD08-150M-ER40-AL

Peso Total	103 Kg

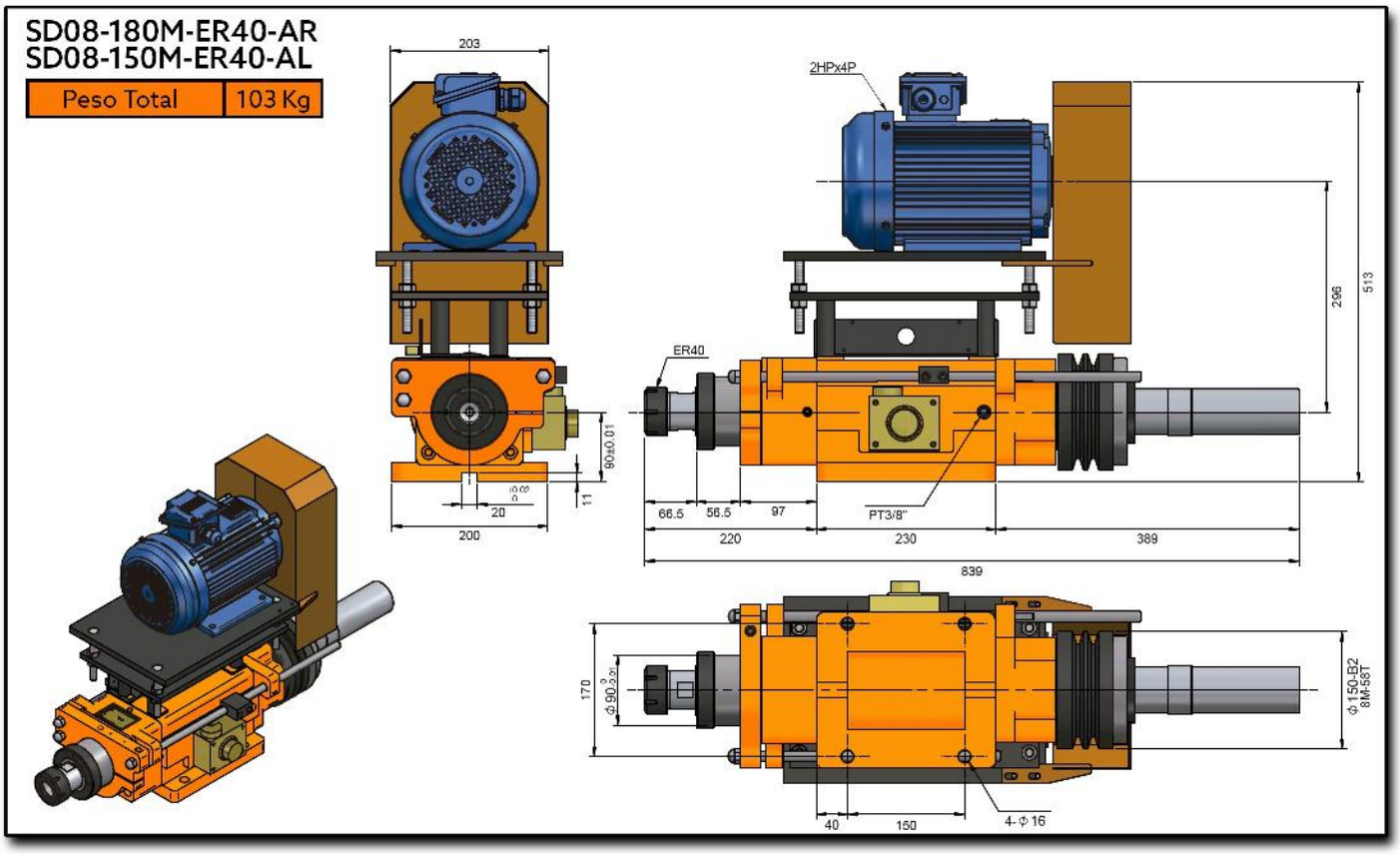

SD8-150M-ER40-R-MB
SD8-150M-ER40-L-MB

Peso Total	96 Kg

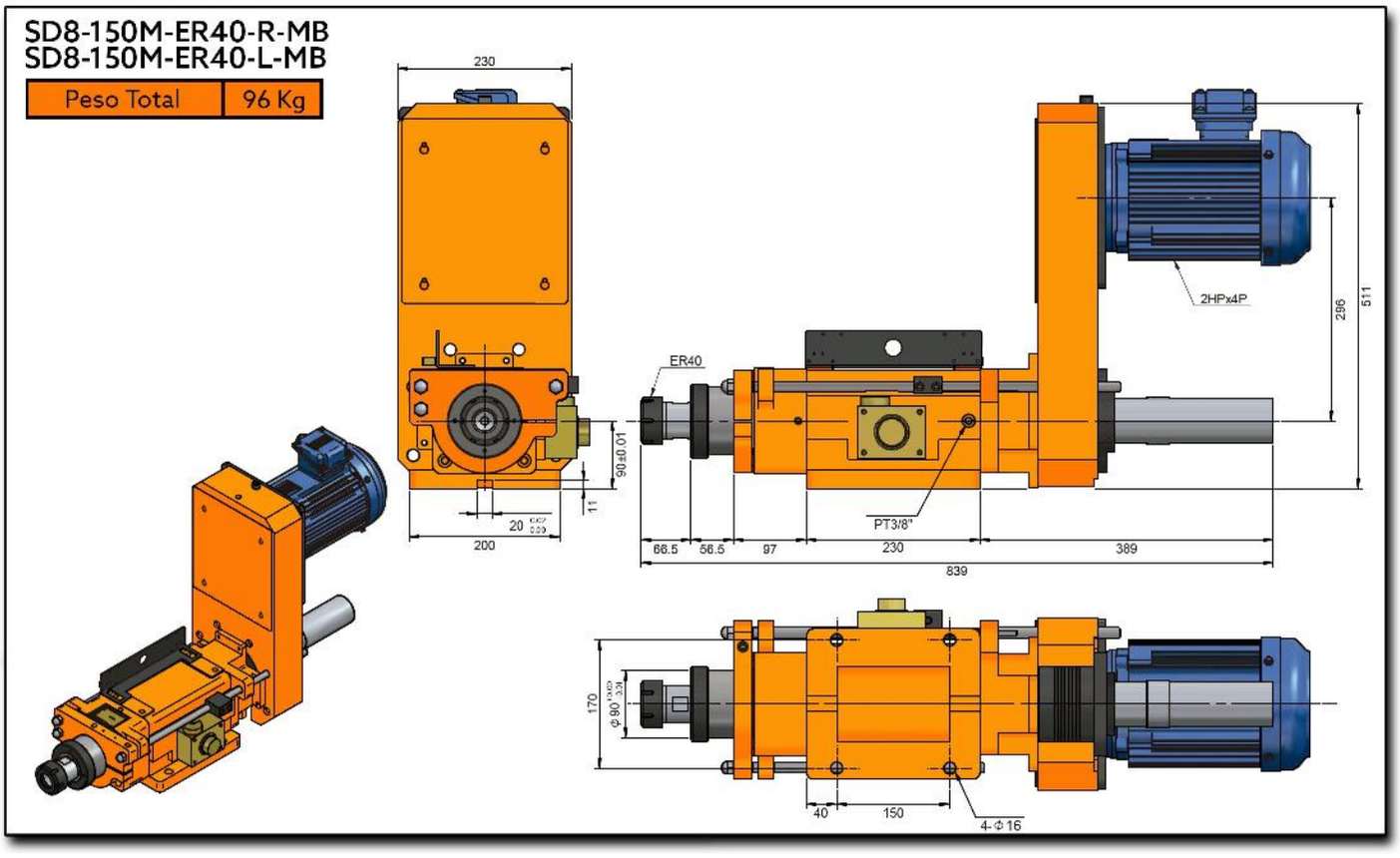

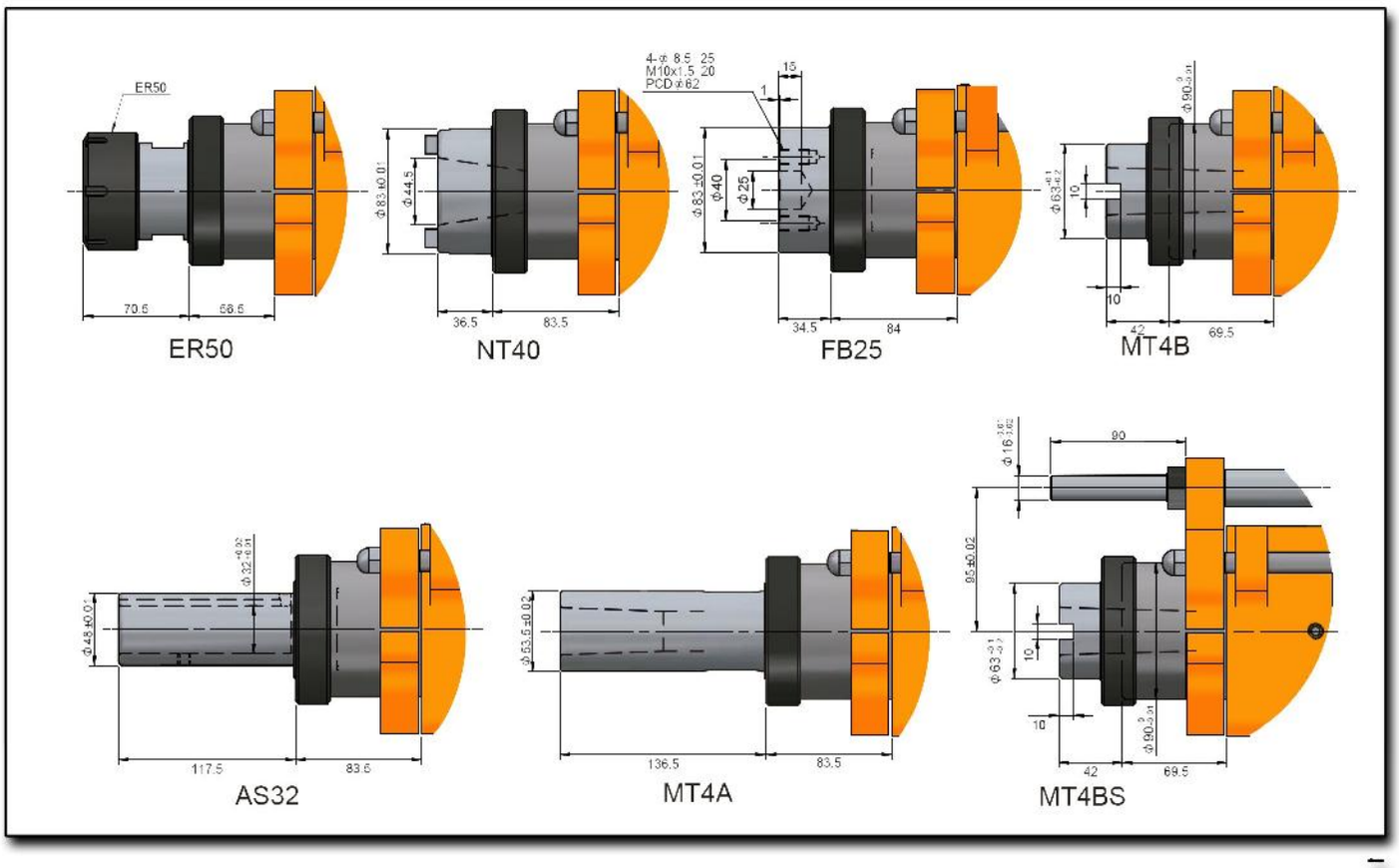
ER50
70.5
58.5
ER50
Φ83 ±0.01
Φ44.5
36.5
83.5
NT40
4-Φ 8.5 ↓25
M10x1.5 ↓20
PCD Φ62
15
1
Φ83 ±0.01
Φ40
Φ25
34.5
84
FB25
Φ90.3 -0.01
Φ63 -0.1 -0.2
10
10
42
69.5
MT4B
Φ32 -0.02 -0.01
Φ48 ±0.01
117.5
83.5
AS32
Φ63.5 ±0.02
136.5
83.5
MT4A
90
Φ16 +0.1 +0.2
95 ±0.02
Φ63 -0.1 -0.2
10
10
Φ90.3 -0.01
42
69.5
MT4BS

SD09-120

Cabezal Con Husillo Para Mandrilado/Fresado Hidráulico

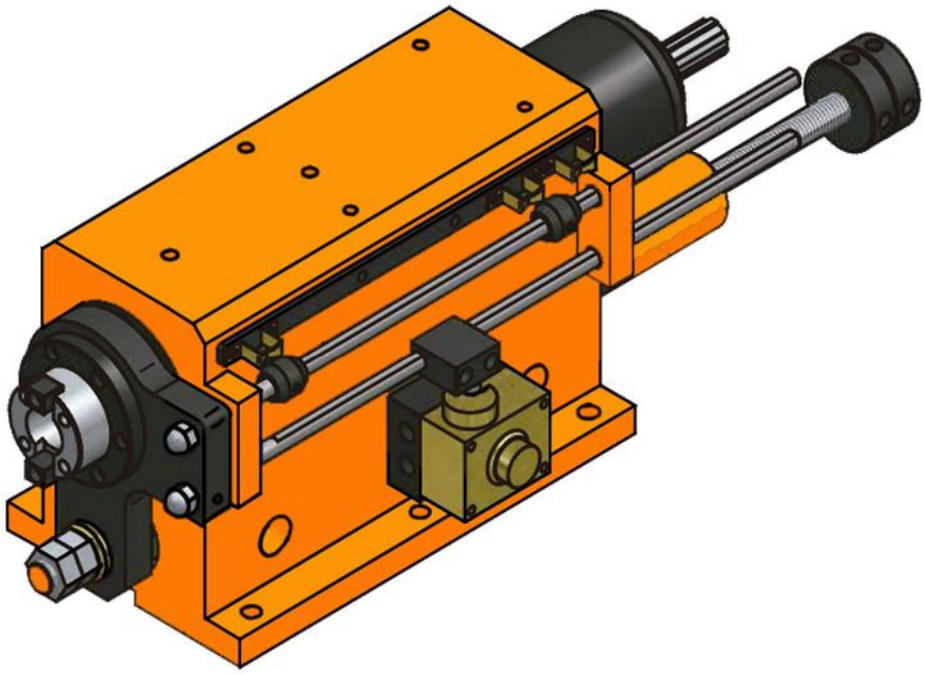

Características & Dimensiones

Modelo	SD09-120M
Capacidad Máxima De Perforado ***(S45C)***	***Ø25***
Carrera Máxima Del Husillo	***120.00***
Velocidad Máxima Del Husillo ***(r.p.m.)***	***3,000.00***
Presión De Movimiento	***(H) 20.00 ~ 28.00 Kg/cm²***
Diámetro Del Cilindro	***14.70 cm²*** ***(Ø50 : Ø25)***
Potencia Máxima Del Equipo en ***3 Fases***	***2 H.p. x 4P (220 Volts / 60 Hz)***
Banda De Transmisión	***5M-66T*** ***Ø102.30 x J x 20***
Peso Total Del Equipo	***72.00 Kg***
Rodamientos Del Husillo	***6007Z x 1 | 6006Z x 1*** ***32007 x 1 | 32006 x 1***
Rodamientos De La Polea	***6010ZZ x 2***
Sello De La Cubierta Frontal	***TC90-110-12 x 1***
Sello Del Pistón	***TC50-65-8 x 1***
Tipo De Avance Del Husillo	***Hidráulico***

**** Redondez ≤ 0.003mm.*

***** Todas las dimensiones están indicadas en milímetros.*

SD09-NT30
SD09-HSK50

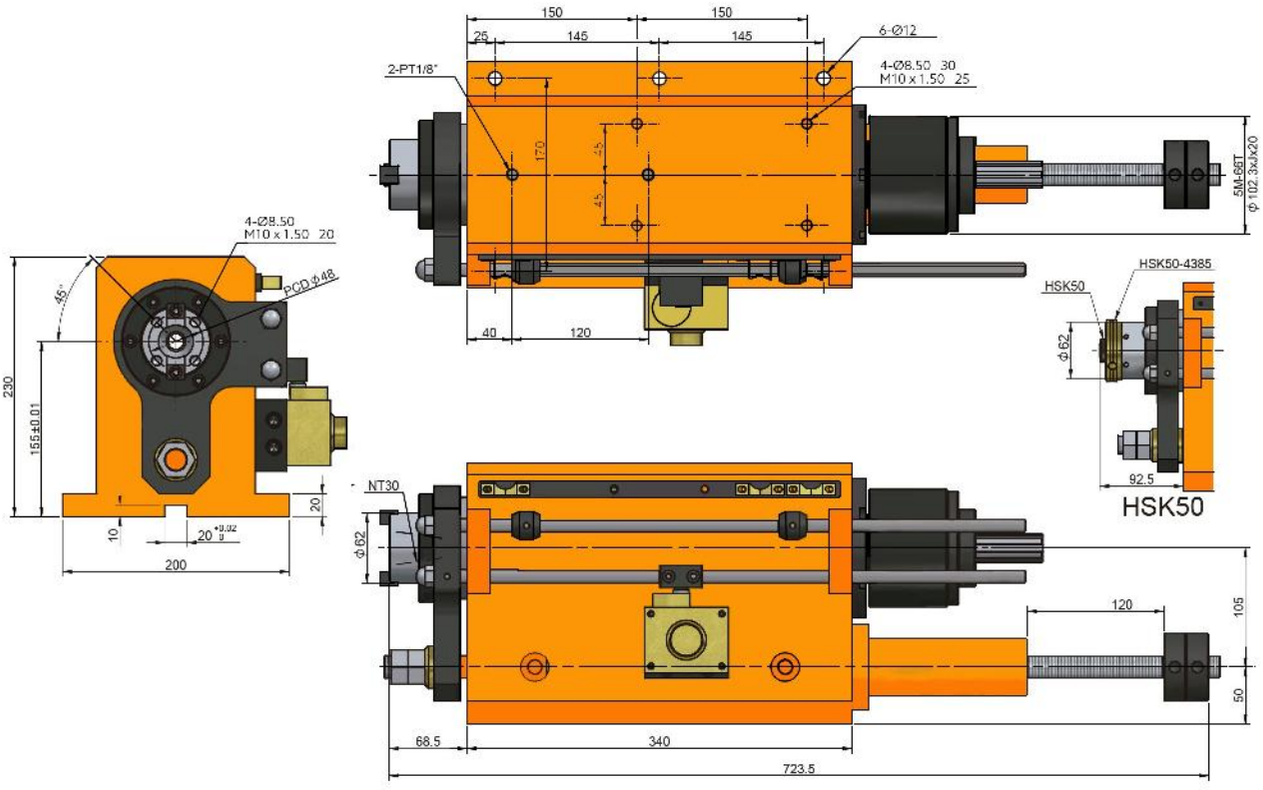

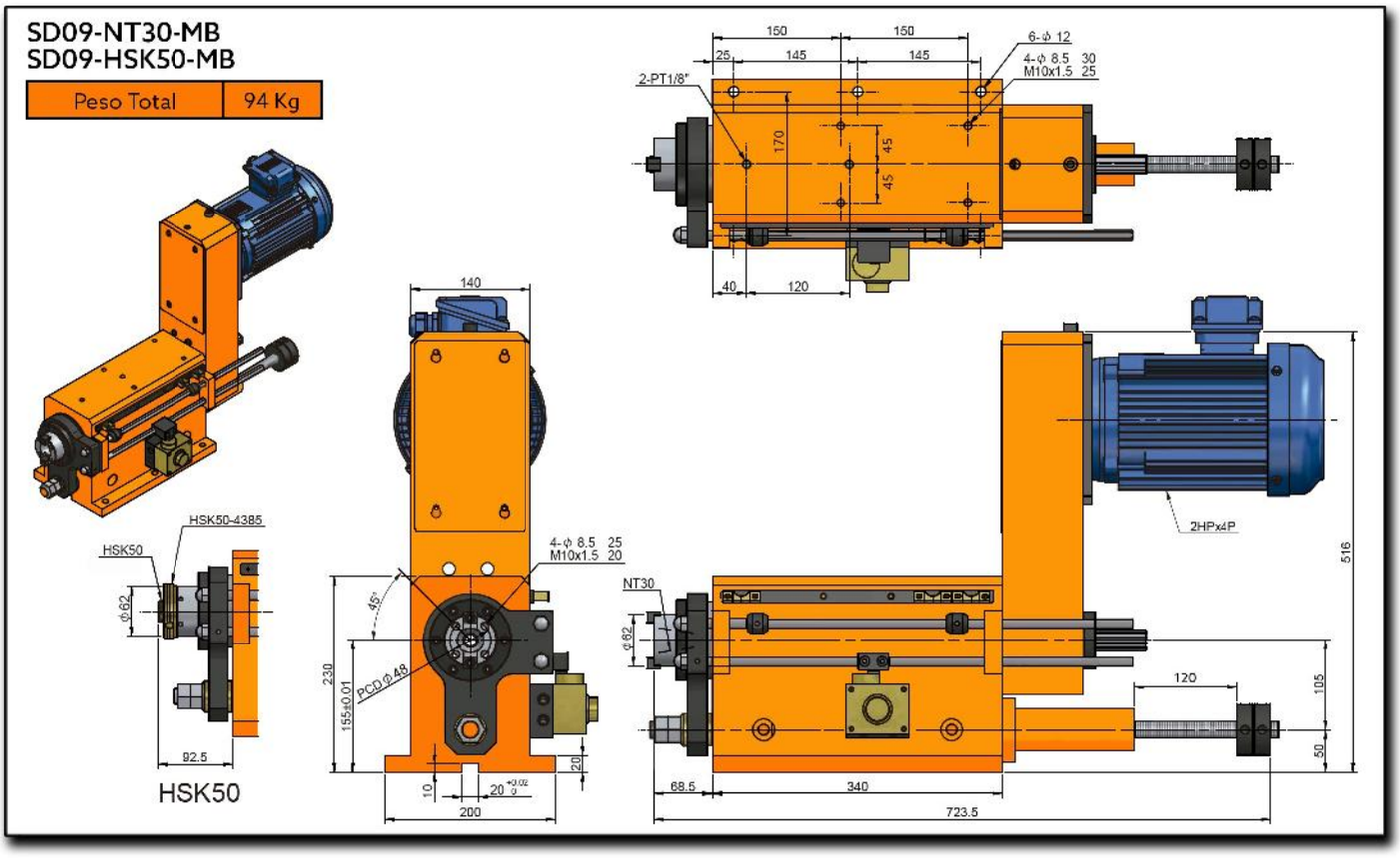
SD09-NT30-MB
SD09-HSK50-MB
Peso Total
94 Kg
150
150
25
145
145
6-ϕ 12
4-ϕ 8.5 30
M10x1.5 25
2-PT1/8"
170
45
45
40
120
140
HSK50-4385
HSK50
ϕ62
92.5
HSK50
4-ϕ 8.5 25
M10x1.5 20
45°
PCD ϕ 48
230
155±0.01
10
20 +0.02 0
20
200
NT30
ϕ62
2HPx4P
516
120
105
50
68.5
340
723.5

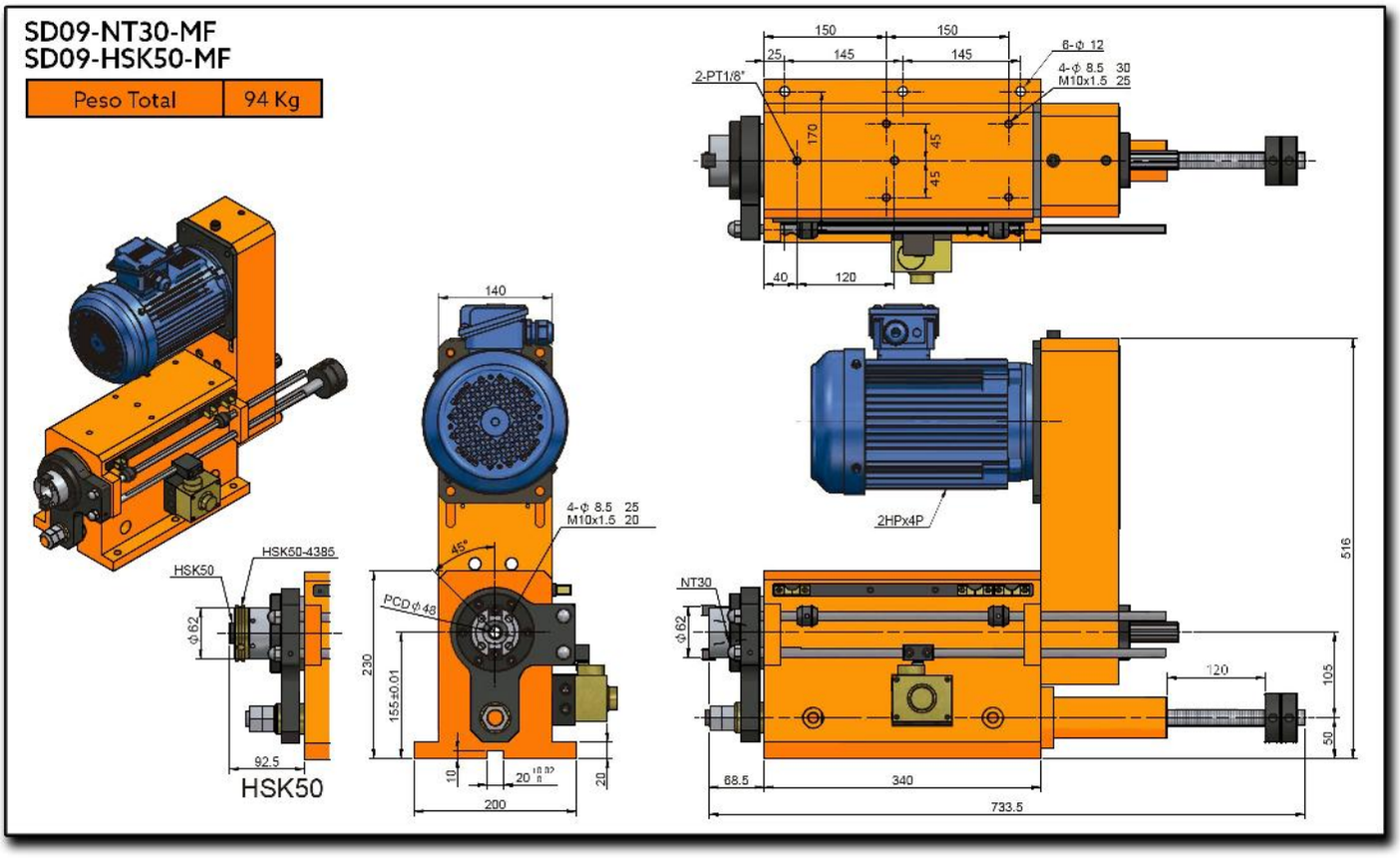
SD09-NT30-MF
SD09-HSK50-MF
Peso Total
94 Kg
150
150
25
145
145
6-Φ 12
4-Φ 8.5 30
M10x1.5 25
2-PT1/8"
170
45
45
40
120
140
4-Φ 8.5 25
M10x1.5 20
45°
PCD Φ48
230
155±0.01
10
20
200
HSK50
HSK50-4385
Φ62
92.5
HSK50
2HPx4P
NT30
Φ62
516
120
105
50
68.5
340
733.5

SD09H-120

Cabezal Hidráulico Con Husillo De Alta Velocidad Para Mandrilado/Fresado

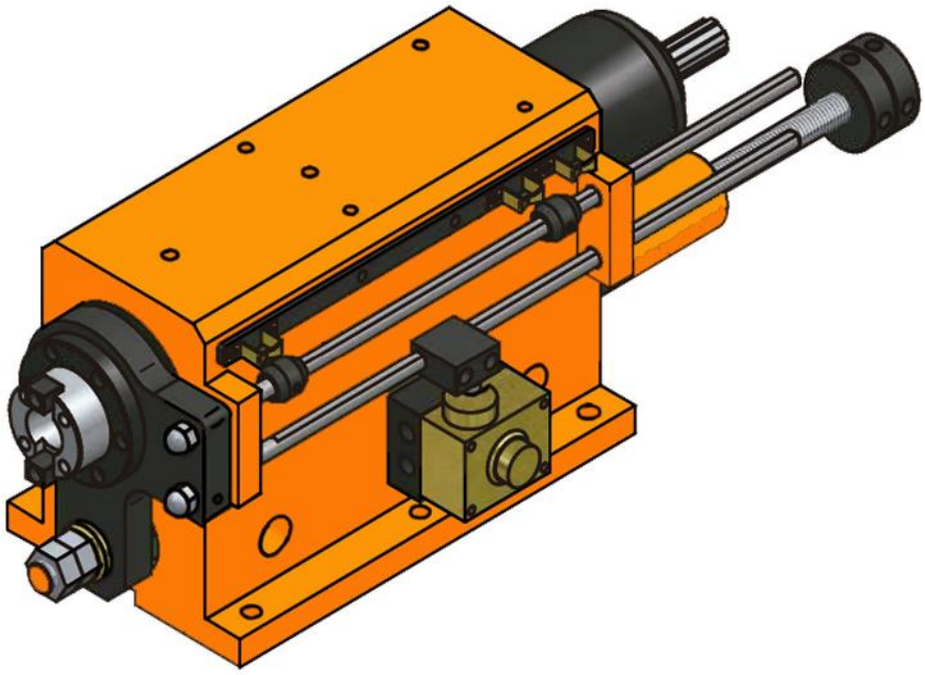

Características & Dimensiones

Modelo	SD09H-120M
Capacidad Máxima De Perforado ***(S45C)***	***Ø25***
Carrera Máxima Del Husillo	***120.00***
Velocidad Máxima Del Husillo ***(r.p.m.)***	***8,000.00***
Presión De Movimiento	***(H) 20.00 ~ 28.00 Kg/cm²***
Diámetro Del Cilindro	***14.70 cm²*** ***(Ø50 : Ø25)***
Potencia Máxima Del Equipo en ***3 Fases***	***2 H.p. x 4P (220 Volts / 60 Hz)***
Banda De Transmisión	***5M-66T*** ***Ø102.30 x J x 20***
Peso Total Del Equipo	***74.00***
Rodamientos Del Husillo	***7006 x 2*** ***7007 x 2***
Rodamientos De La Polea	***6010ZZ x 2***
Sello De La Cubierta Frontal	***TC90-110-12 x 1***
Sello Del Pistón	***TC50-65-8 x 1***
Tipo De Avance Del Husillo	***Hidráulico***

**** Redondez ≤ 0.003mm.*

***** Todas las dimensiones están indicadas en milímetros.*

SD09H-NT30
SD09H-HSK50

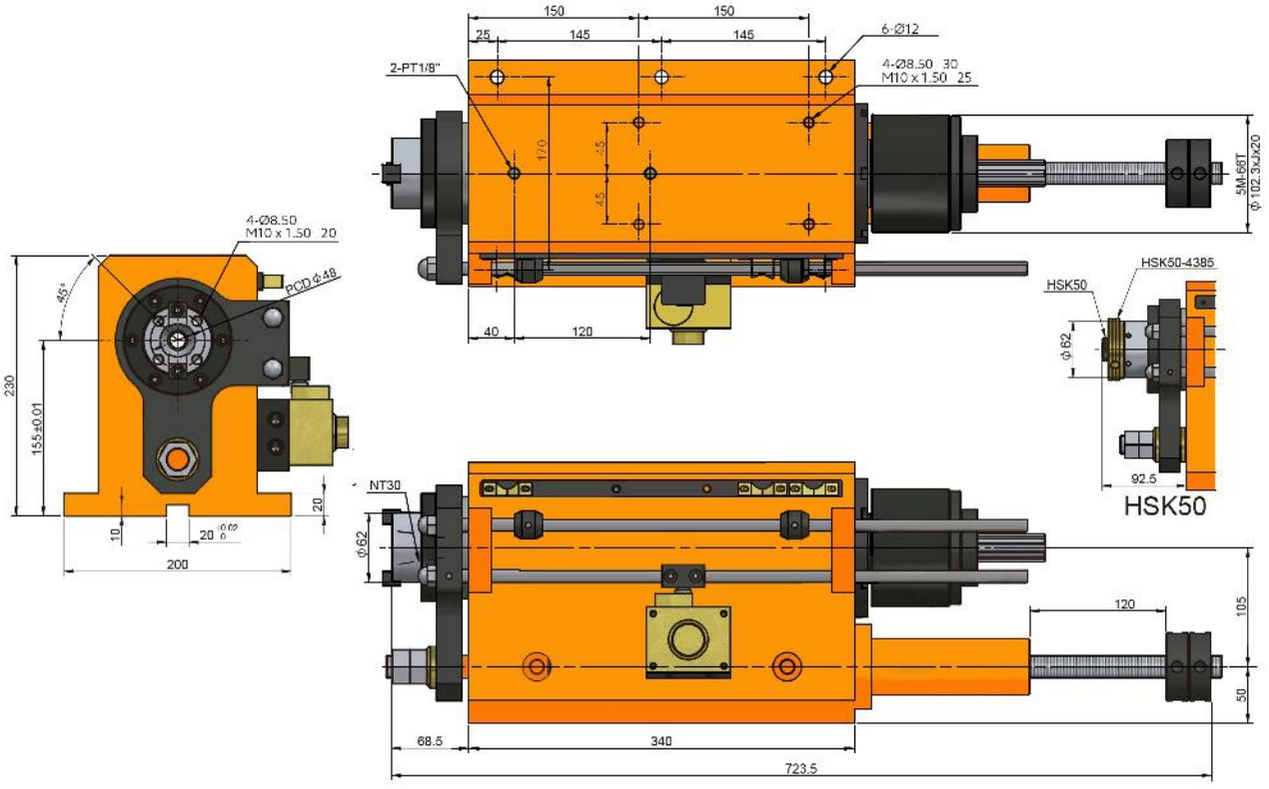

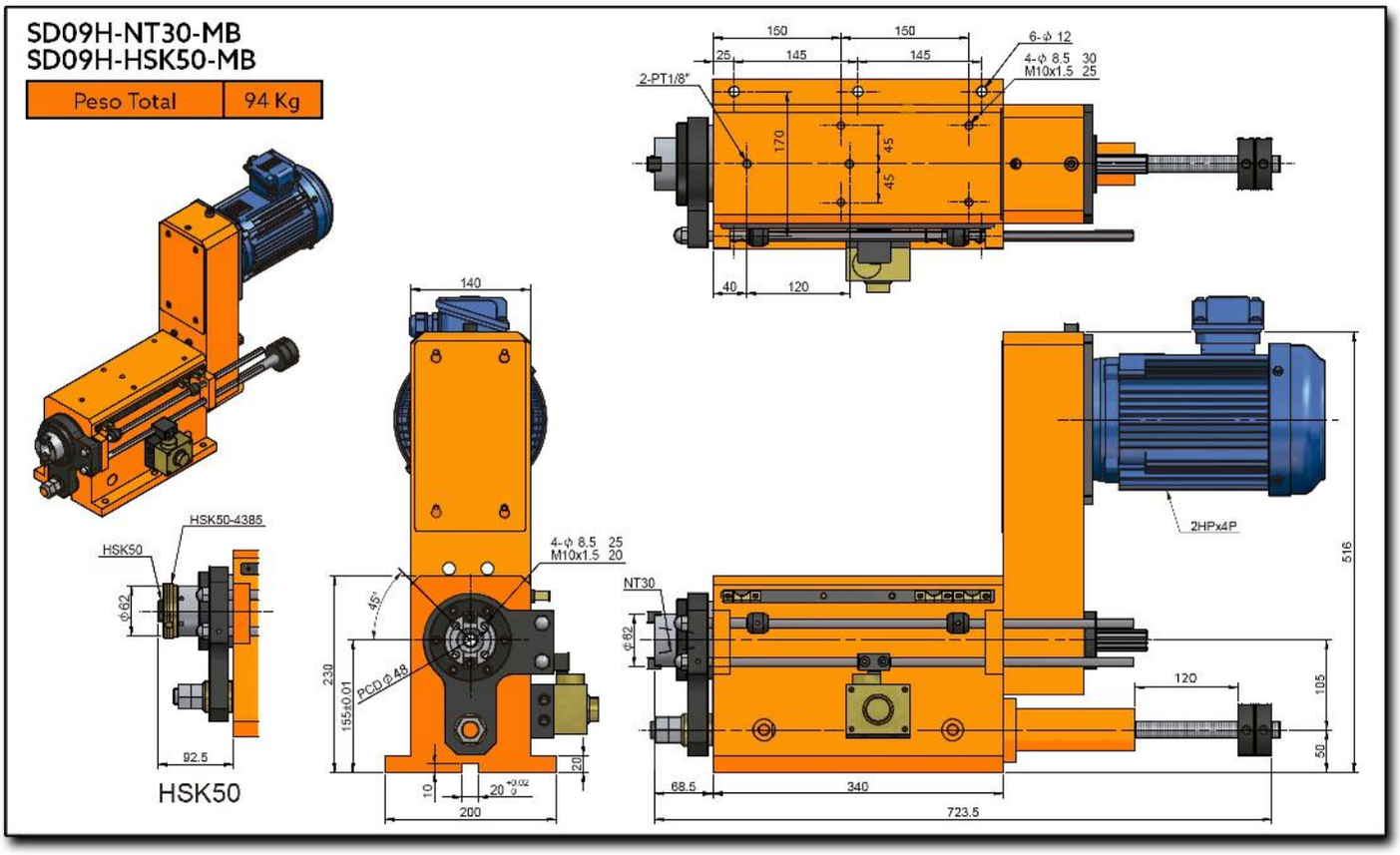
SD09H-NT30-MB
SD09H-HSK50-MB
Peso Total
94 Kg
150
150
25
145
145
6-ϕ 12
4-ϕ 8.5 30
M10x1.5 25
2-PT1/8"
170
45
45
40
120
140
HSK50-4385
HSK50
ϕ62
92.5
HSK50
4-ϕ 8.5 25
M10x1.5 20
45°
PCD ϕ48
230
155±0.01
10
20 +0.02 0
20
200
NT30
ϕ62
2HPx4P
516
120
105
50
68.5
340
723.5

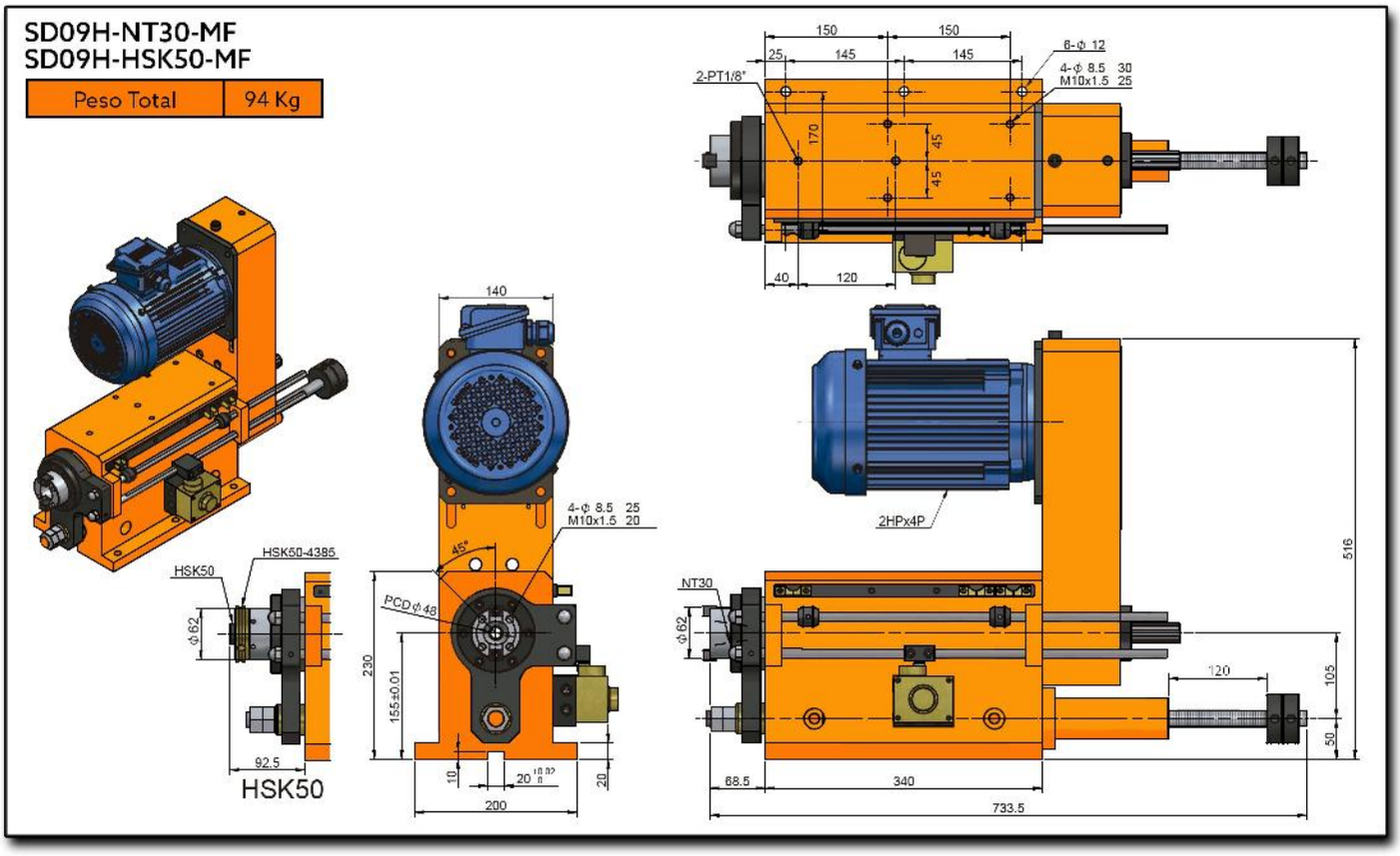
SD09H-NT30-MF
SD09H-HSK50-MF
Peso Total
94 Kg
150
150
25
145
145
6-Φ 12
4-Φ 8.5 30
M10x1.5 25
2-PT1/8"
170
45
45
40
120
140
4-Φ 8.5 25
M10x1.5 20
45°
PCD Φ48
230
155±0.01
10
20
200
HSK50
HSK50-4385
Φ62
92.5
HSK50
2HPx4P
NT30
Φ62
516
120
105
50
88.5
340
733.5

SD12-150

Cabezal Hidráulico Con Husillo Para Mandrilado/Fresado

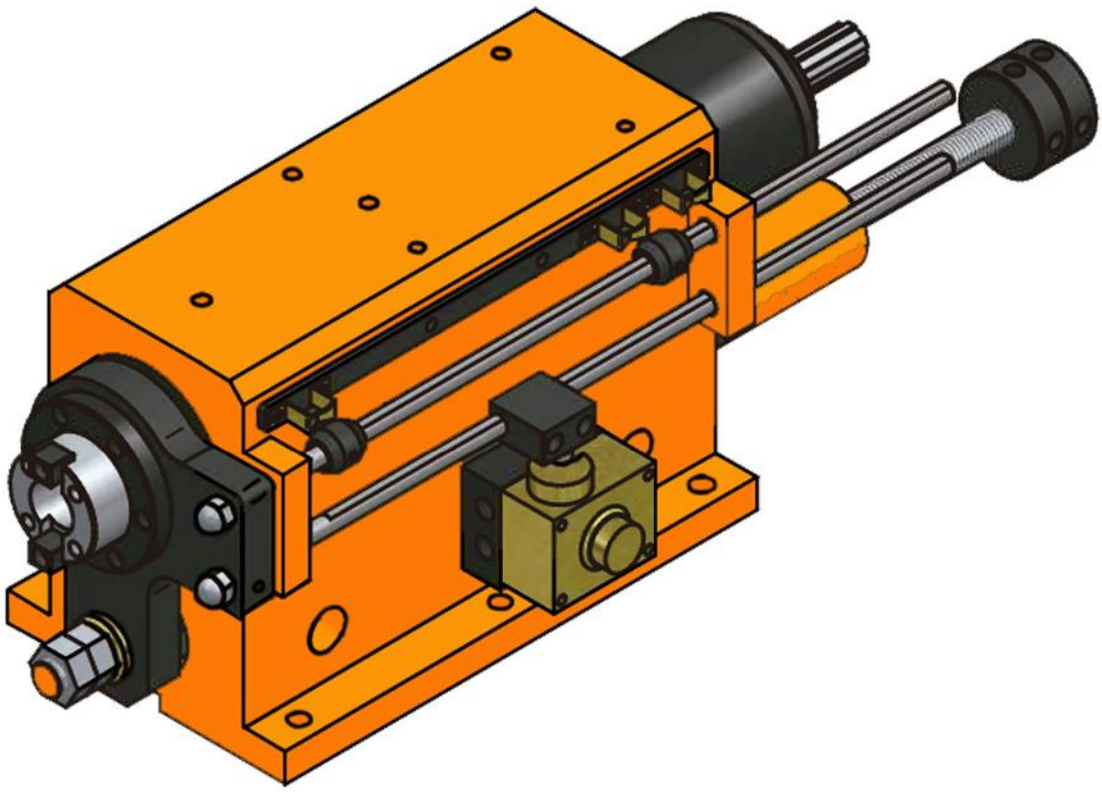

Características & Dimensiones

Modelo	SD12-150M
Capacidad Máxima De Perforado *(S45C)*	*Ø35*
Carrera Máxima Del Husillo	*150.00*
Velocidad Máxima Del Husillo ***(r.p.m.)***	*2,000.00*
Presión De Movimiento	*(H) 25.00 ~ 35.00 Kg/cm²*
Diámetro Del Cilindro	*21.20 cm²* *(Ø60 : Ø30)*
Potencia Máxima Del Equipo en *3 Fases*	*3 H.p. x 4P (220 Volts / 60 Hz)*
Banda De Transmisión	*8M-54T / Ø133.60 x J x 25*
Peso Total Del Equipo	*180.00 Kg*
Rodamientos Del Husillo	*6011Z x 1 / 6009Z x 1* *32011 x 1 / 32009 x 1*
Rodamientos De La Polea	*6211ZZ x 2*
Sello De La Cubierta Frontal	*TC120-145-12x1*
Sello Del Pistón	*TC75-90-12x1*
Tipo De Avance Del Husillo	*Hidráulico*

**** Redondez ≤ 0.003mm.*

***** Todas las dimensiones están indicadas en milímetros.*

SD12-NT40
SD12-HSK63

Peso Total	136 Kg

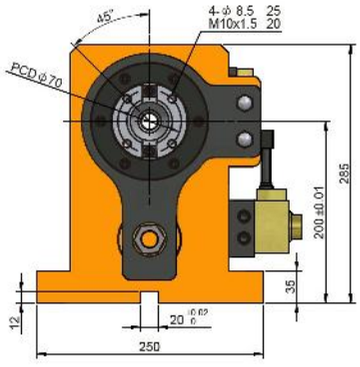

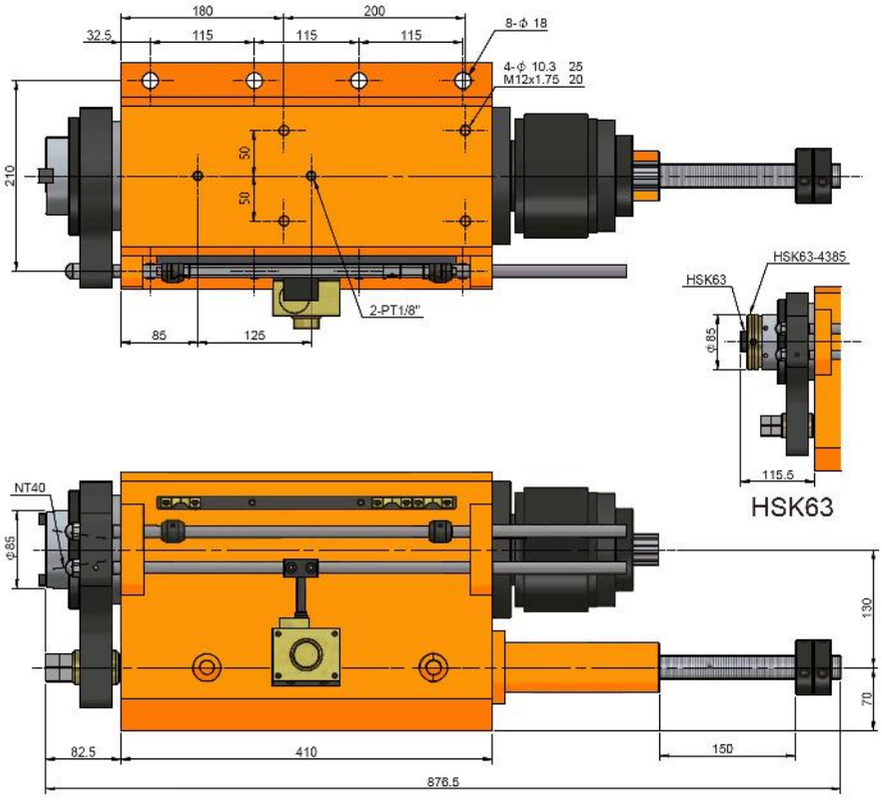

SD12-NT40-MF
SD12-HSK63-MF

Peso Total	180 Kg

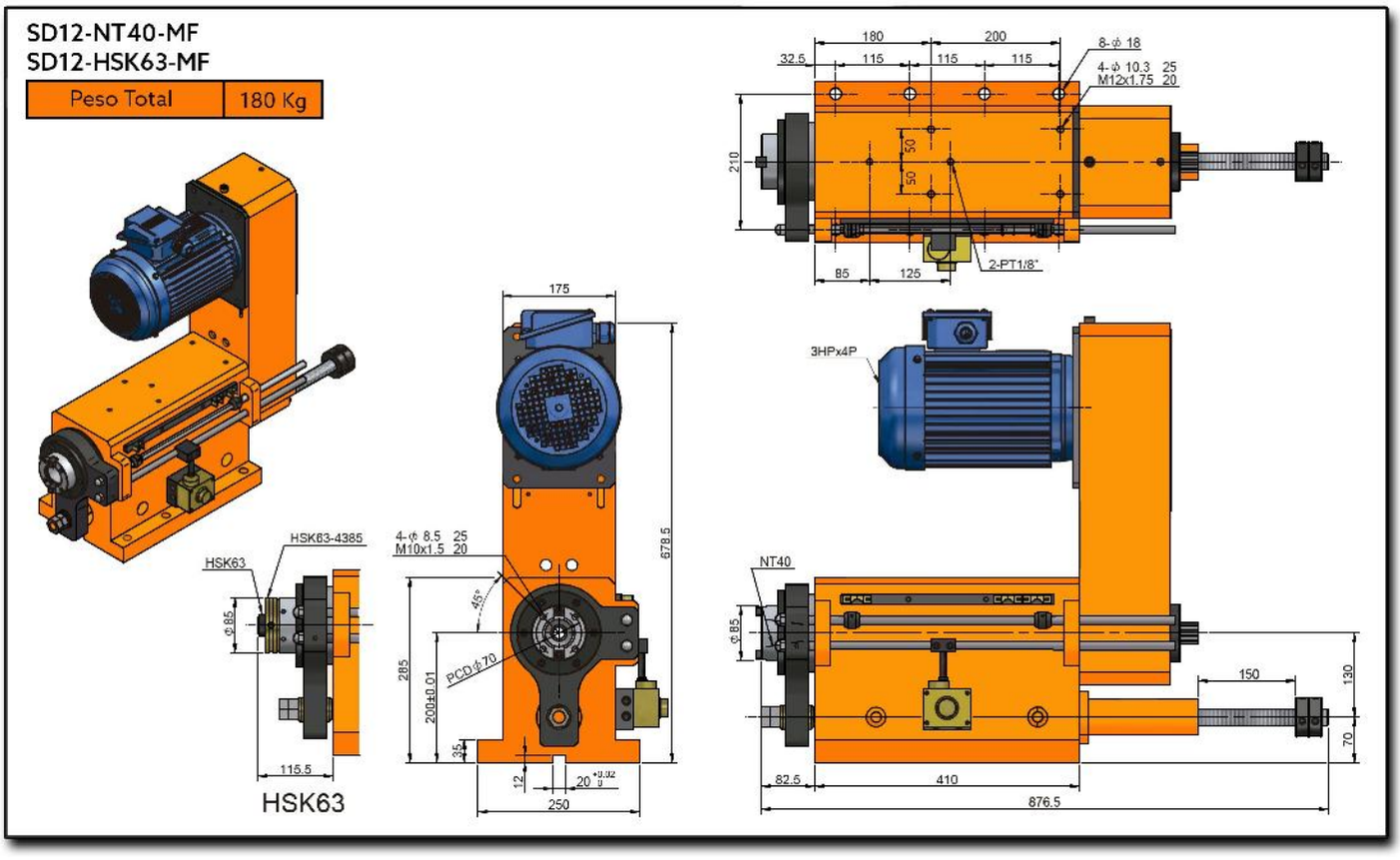

SD12-NT40-MB
SD12-HSK63-MB

Peso Total	180 Kg

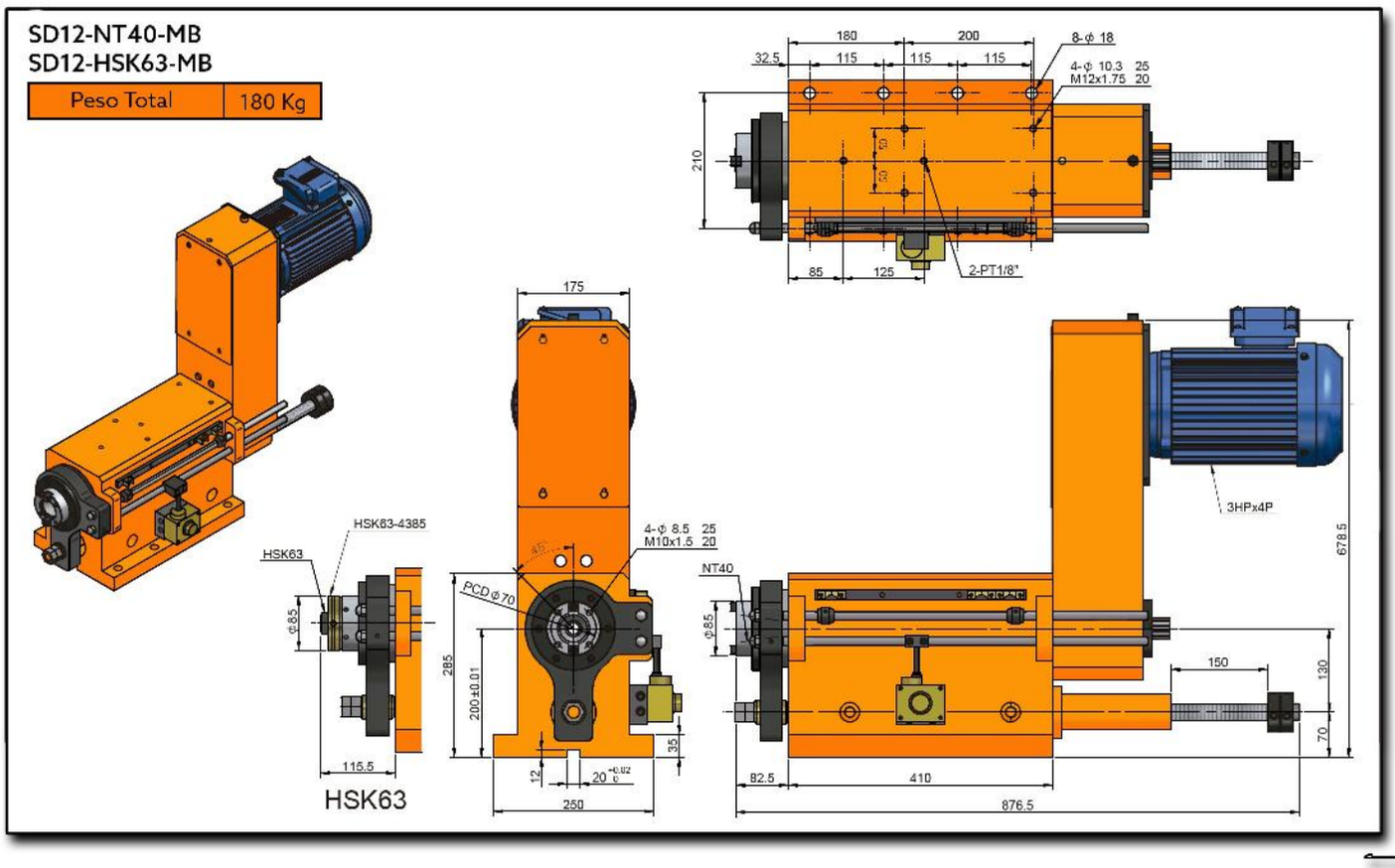

SD12H-150

Cabezal Hidráulico Con Husillo Para Mandrilado/Fresado De Alta Velocidad

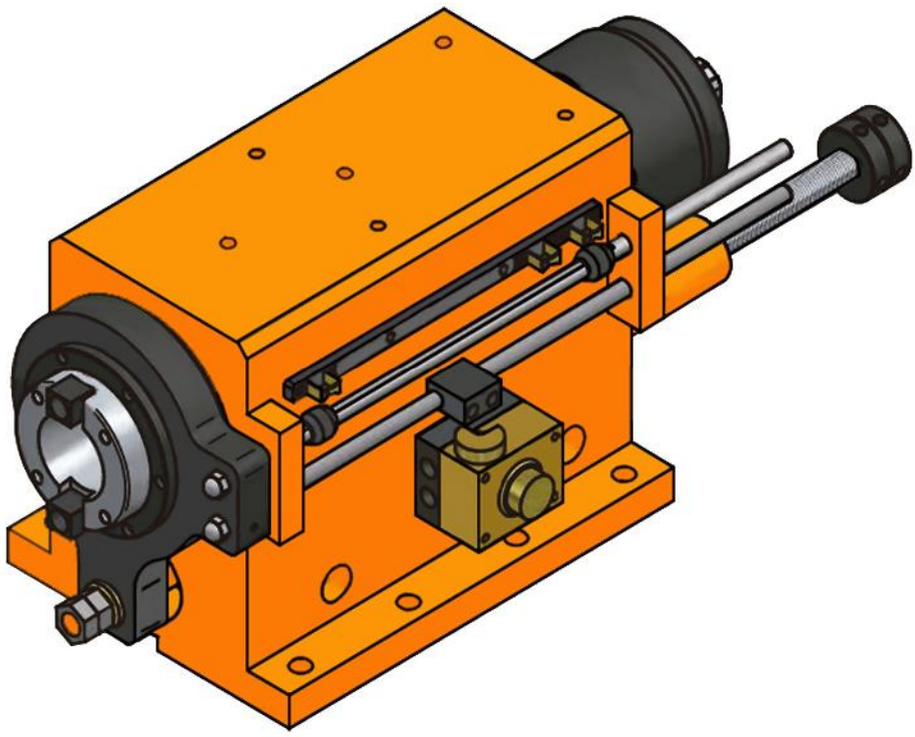

Características & Dimensiones

Modelo	SD12H-150M
Capacidad Máxima De Perforado (S45C)	*Ø35*
Carrera Máxima Del Husillo	*150.00*
Velocidad Máxima Del Husillo (r.p.m.)	*6,000.00*
Presión De Movimiento	*(H) 25.00 ~ 35.00 Kg/cm²*
Diámetro Del Cilindro	*21.20 cm²* *(Ø60 : Ø30)*
Potencia Máxima Del Equipo en 3 Fases	*3 H.p. x 4P (220 Volts / 60 Hz)*
Banda De Transmisión	*8M-54T / Ø133.60 x J x 25*
Peso Total Del Equipo	*180.00 Kg*
Rodamientos Del Husillo	*7011 x 2* *7009 x 2*
Rodamientos De La Polea	*6211ZZ x 2*
Sello De La Cubierta Frontal	*TC120-145-12x1*
Sello Del Pistón	*TC75-90-12x1*
Tipo De Avance Del Husillo	*Hidráulico*

**** Redondez ≤ 0.003mm.*

***** Todas las dimensiones están indicadas en milímetros.*

SD12H-NT40-MB
SD12H-HSK63-MB

Peso Total	136 Kg

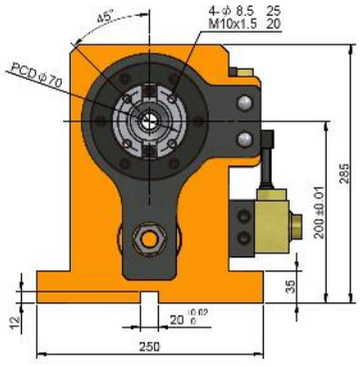

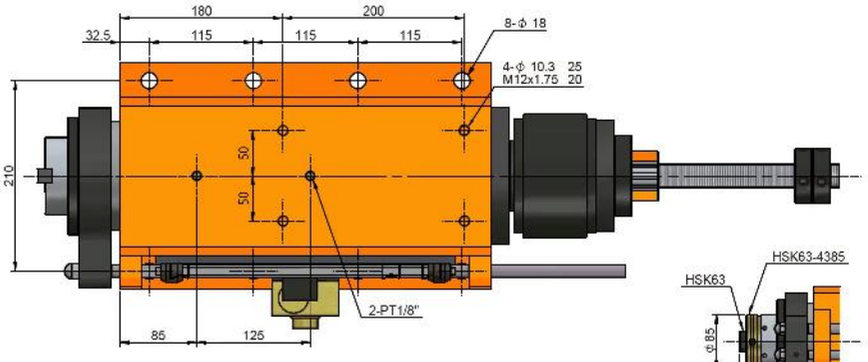

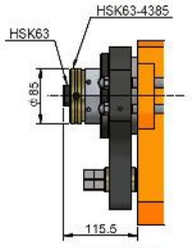

HSK63

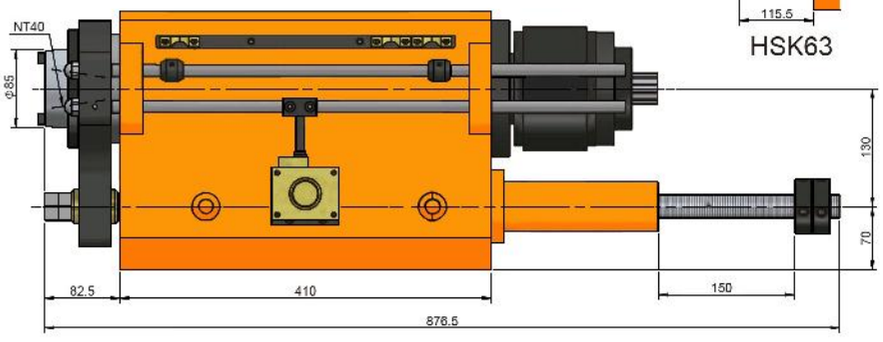

SD12H-NT40-MF
SD12H-HSK63-MF

Peso Total	180 Kg

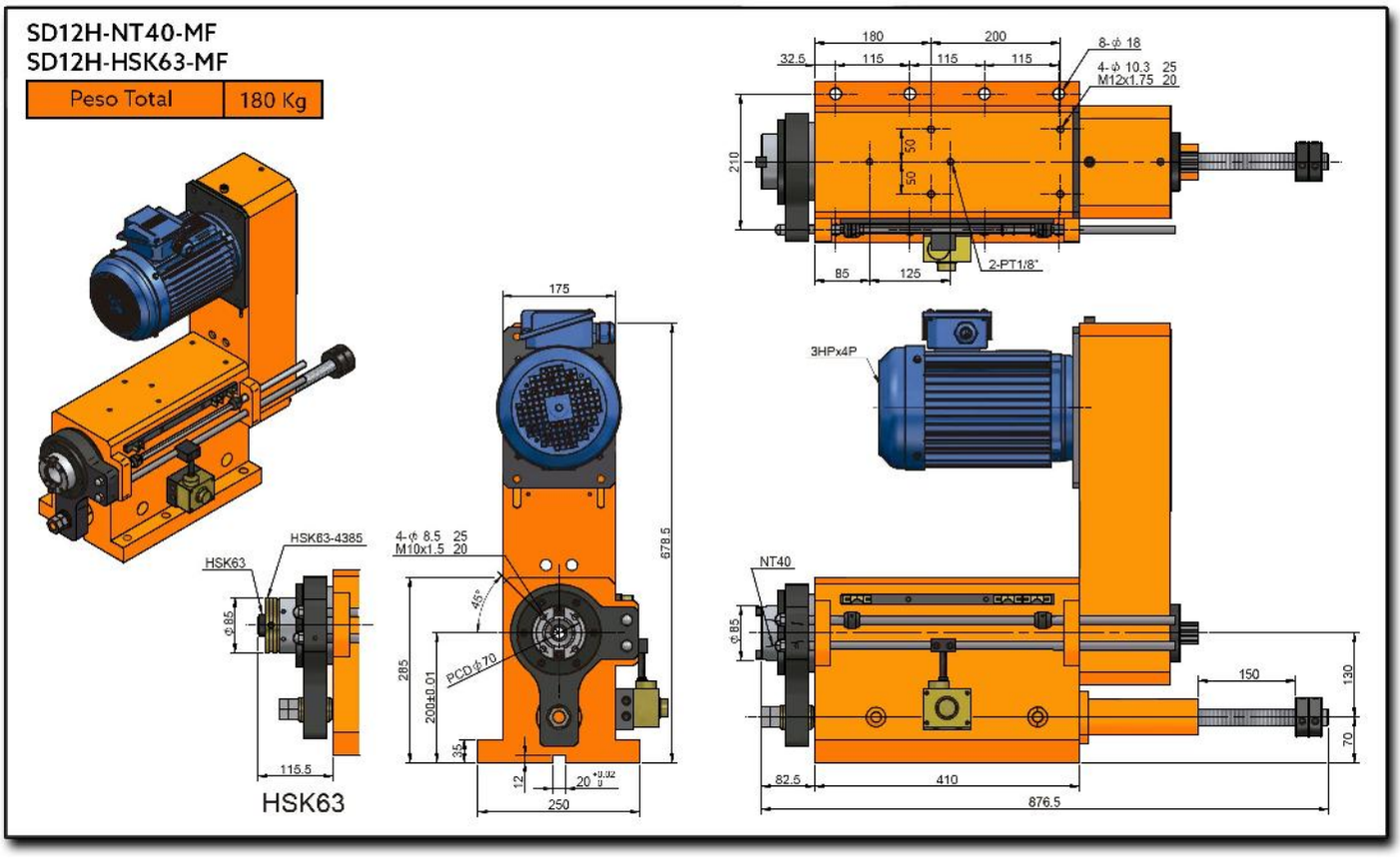

SD12H-NT40-MB
SD12H-HSK63-MB

Peso Total	180 Kg

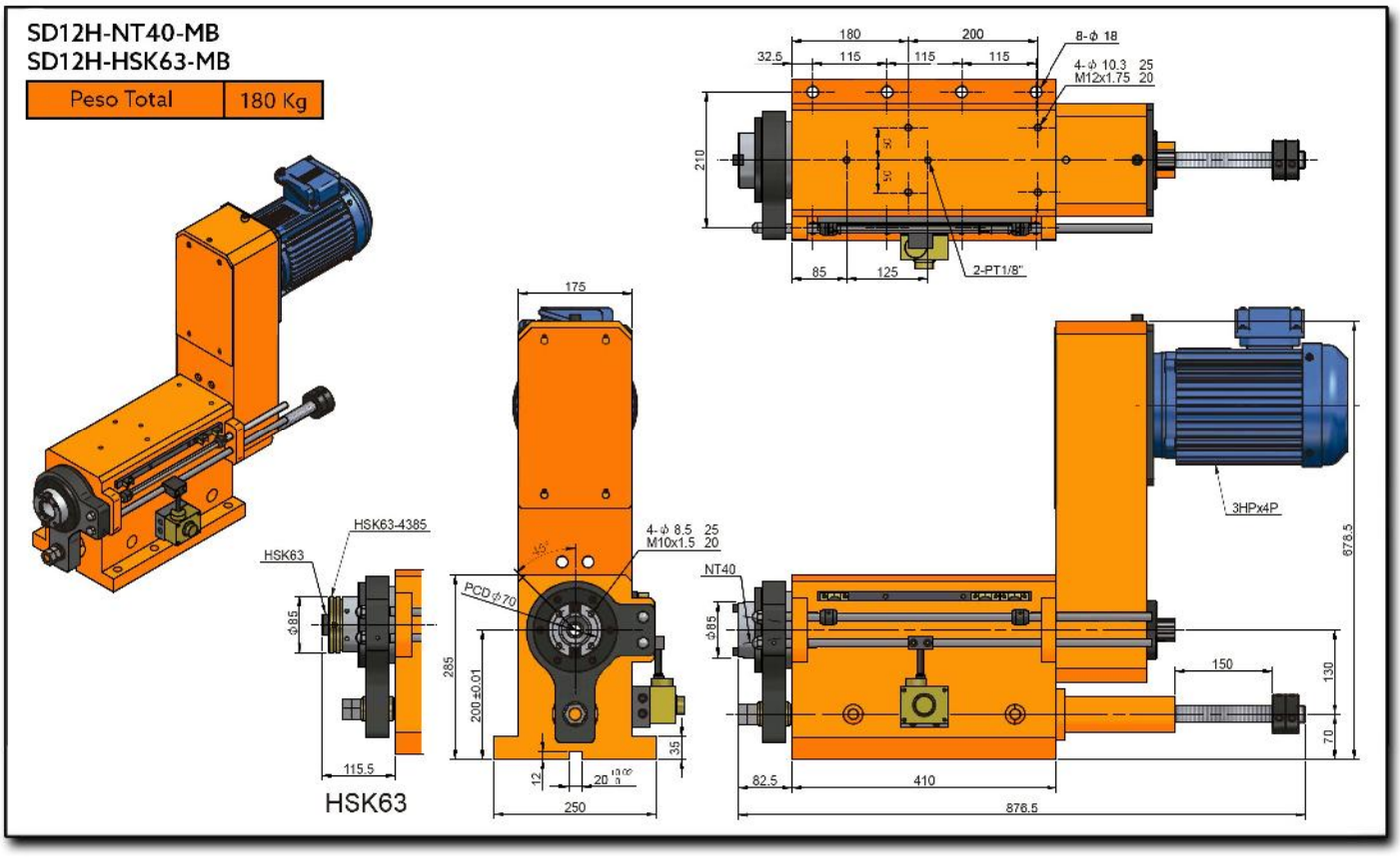

SD15-150
Cabezal Hidráulico Para Fresado/Mandrilado

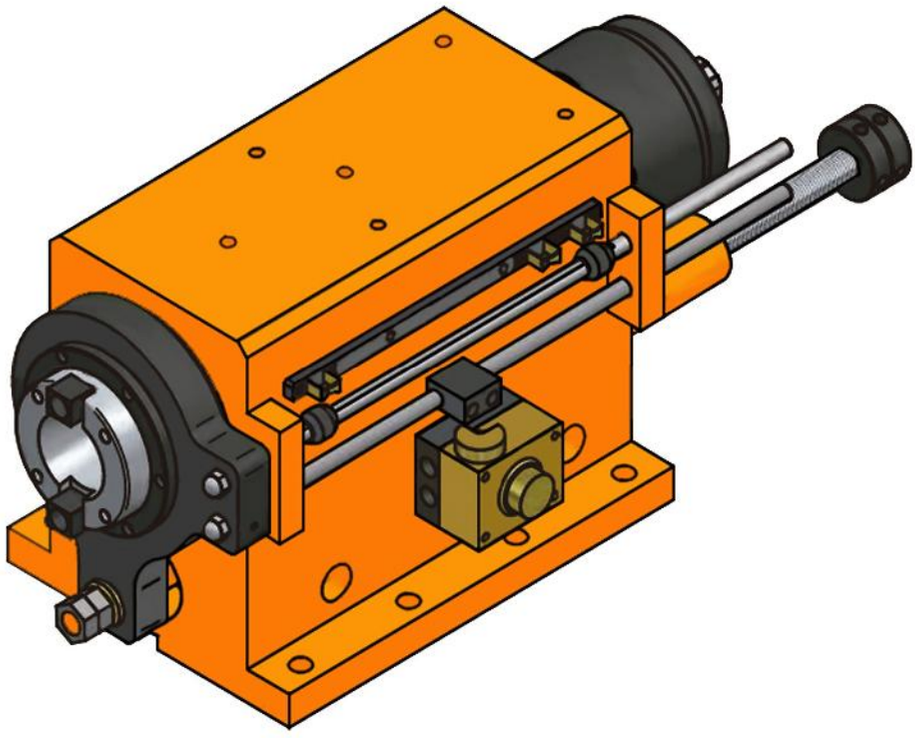

Características & Dimensiones

Modelo	SD15-150M
Capacidad Máxima De Perforado *(S45C)*	*Ø50*
Carrera Máxima Del Husillo	*150.00*
Velocidad Máxima Del Husillo ***(r.p.m.)***	*1,600.00*
Presión De Movimiento	*(H) 25.00 ~ 35.00 Kg/cm²*
Diámetro Del Cilindro	*21.20 cm²* *(Ø60 : Ø30)*
Potencia Máxima Del Equipo en *3 Fases*	*5 H.p. x 4P (220 Volts / 60 Hz)*
Banda De Transmisión	*8M-62T / Ø156.50 x J x 25*
Peso Total Del Equipo	*240.00 Kg*
Rodamientos Del Husillo	*6014Z x 1 / 6012Z x 1* *32014 x 1 / 32012 x 1*
Rodamientos De La Polea	*6213ZZ x 2*
Sello De La Cubierta Frontal	*TC150-180-14 x 1*
Sello Del Pistón	*TC90-110-12 x 1*
Tipo De Avance Del Husillo	*Hidráulico*

**** Redondez ≤ 0.003mm.*

***** Todas las dimensiones están indicadas en milímetros.*

SD15-NT50
SD15-HSK80

Peso Total	188 Kg

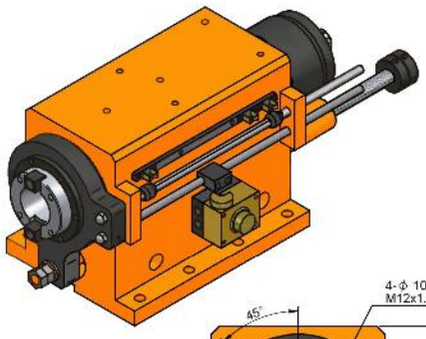

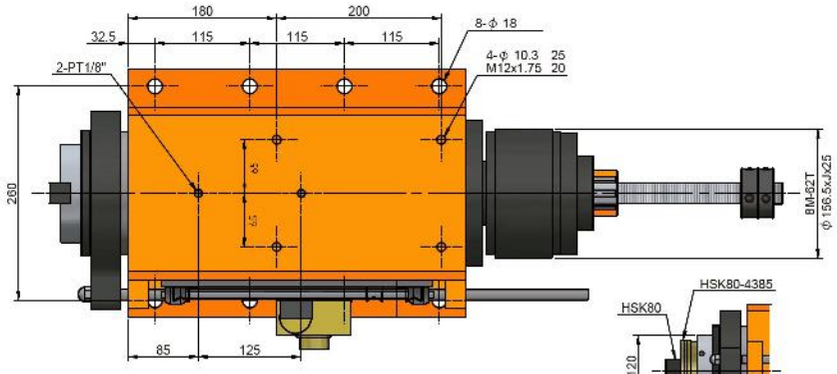

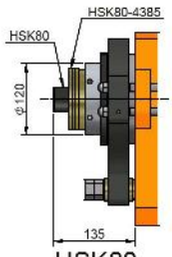

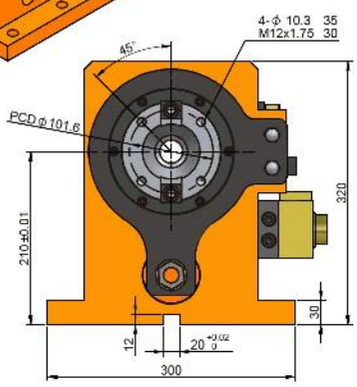

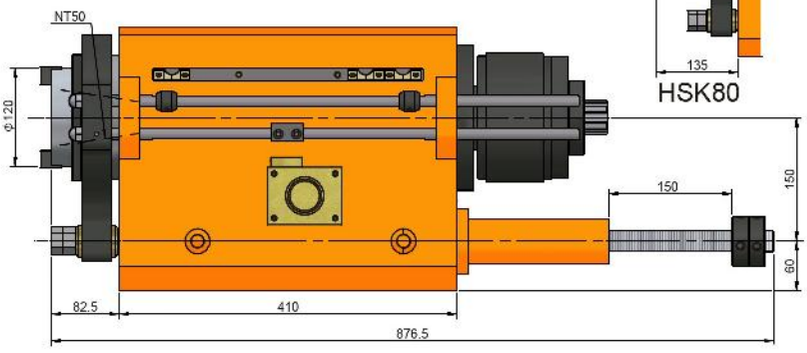

HSK80

SD15H-NT50-MB
SD15H-HSK80-MB

Peso Total	240 Kg

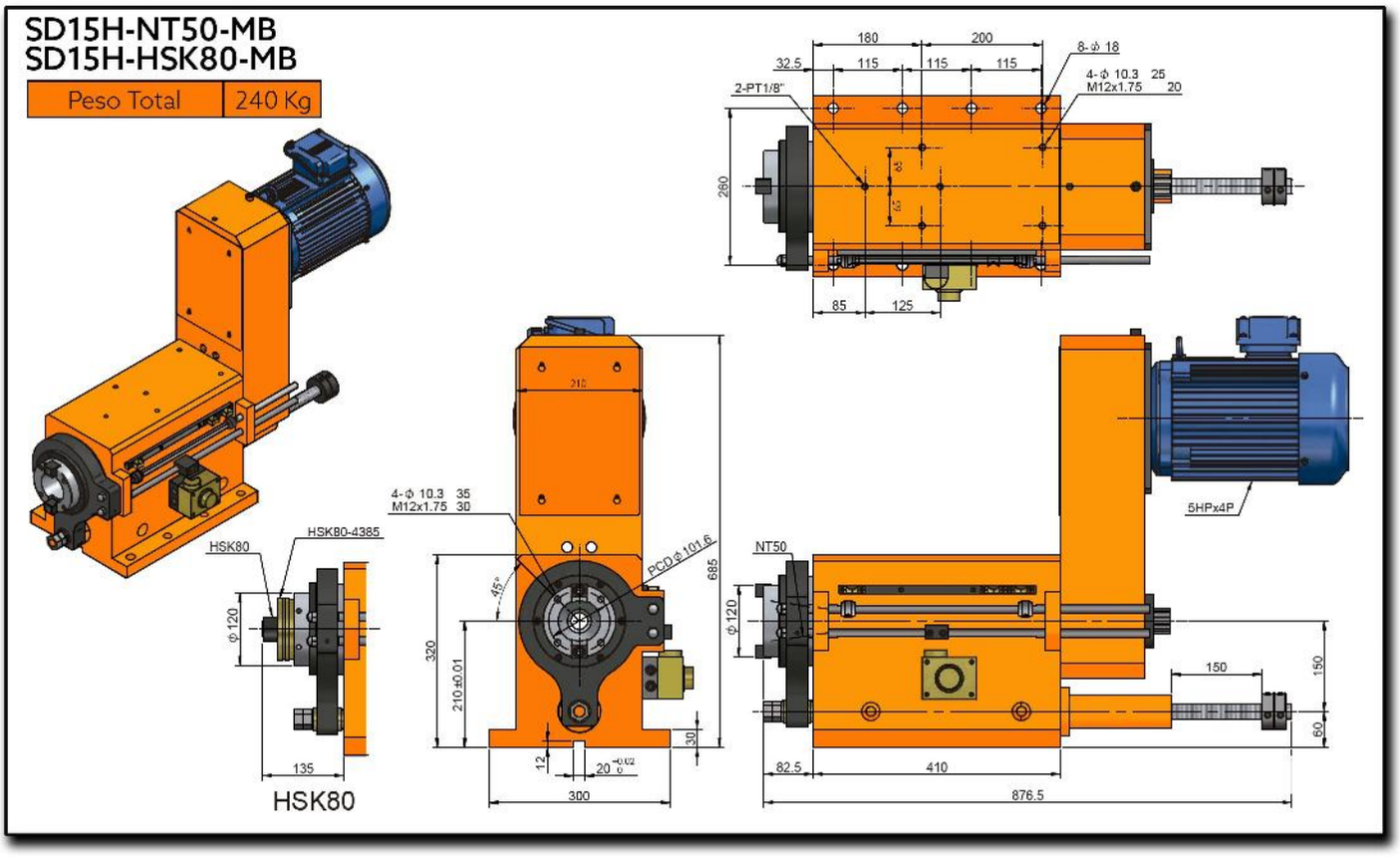

SD15H-NT50-MF
SD15H-HSK80-MF

Peso Total	240 Kg

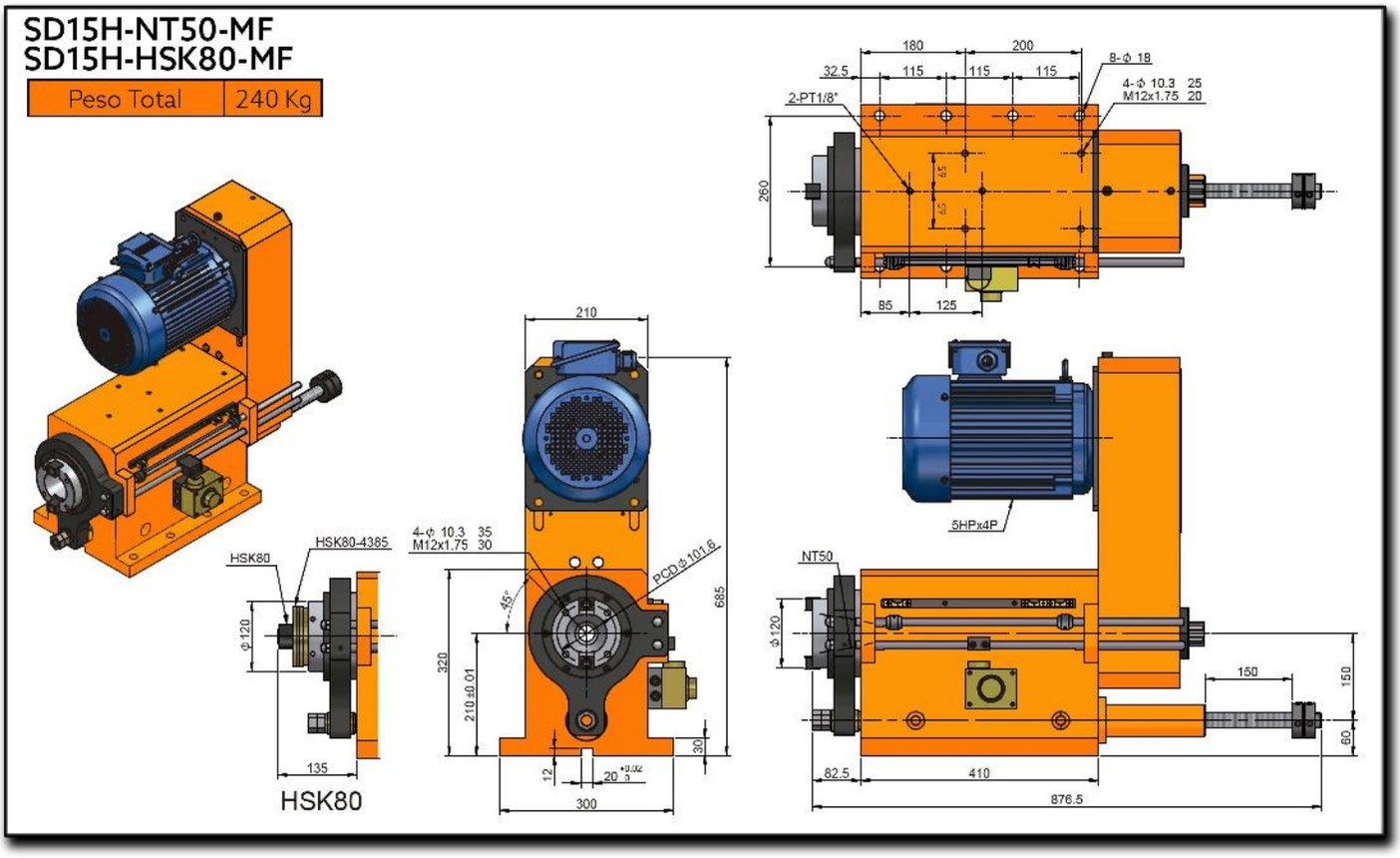

SD15H-150

Cabezal Hidráulico De Alta Velocidad Para Fresado/Mandrilado

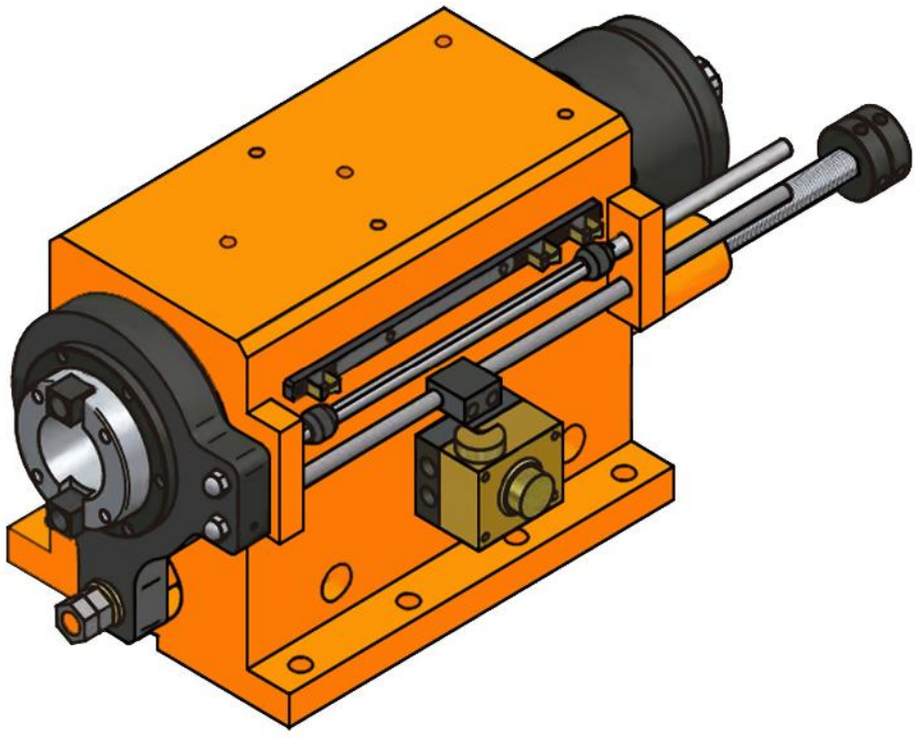

Características & Dimensiones

Modelo	SD15H-150M
Capacidad Máxima De Perforado (S45C)	*Ø50*
Carrera Máxima Del Husillo	*150.00*
Velocidad Máxima Del Husillo (r.p.m.)	*4,000.00*
Presión De Movimiento	*(H) 25.00 ~ 35.00 Kg/cm²*
Diámetro Del Cilindro	*21.20 cm²* *(Ø60 : Ø30)*
Potencia Máxima Del Equipo en 3 Fases	*5 H.p. x 4P (220 Volts / 60 Hz)*
Banda De Transmisión	*8M-62T / Ø156.50 x J x 25*
Peso Total Del Equipo	*240.00 Kg*
Rodamientos Del Husillo	*7014 x 2* *7012 x 2*
Rodamientos De La Polea	*6213ZZ x 2*
Sello De La Cubierta Frontal	*TC150-180-14 x 1*
Sello Del Pistón	*TC90-110-12 x 1*
Tipo De Avance Del Husillo	*Hidráulico*

**** Redondez ≤ 0.003mm.*

***** Todas las dimensiones están indicadas en milímetros.*

SD15H-NT50
SD15H-HSK80

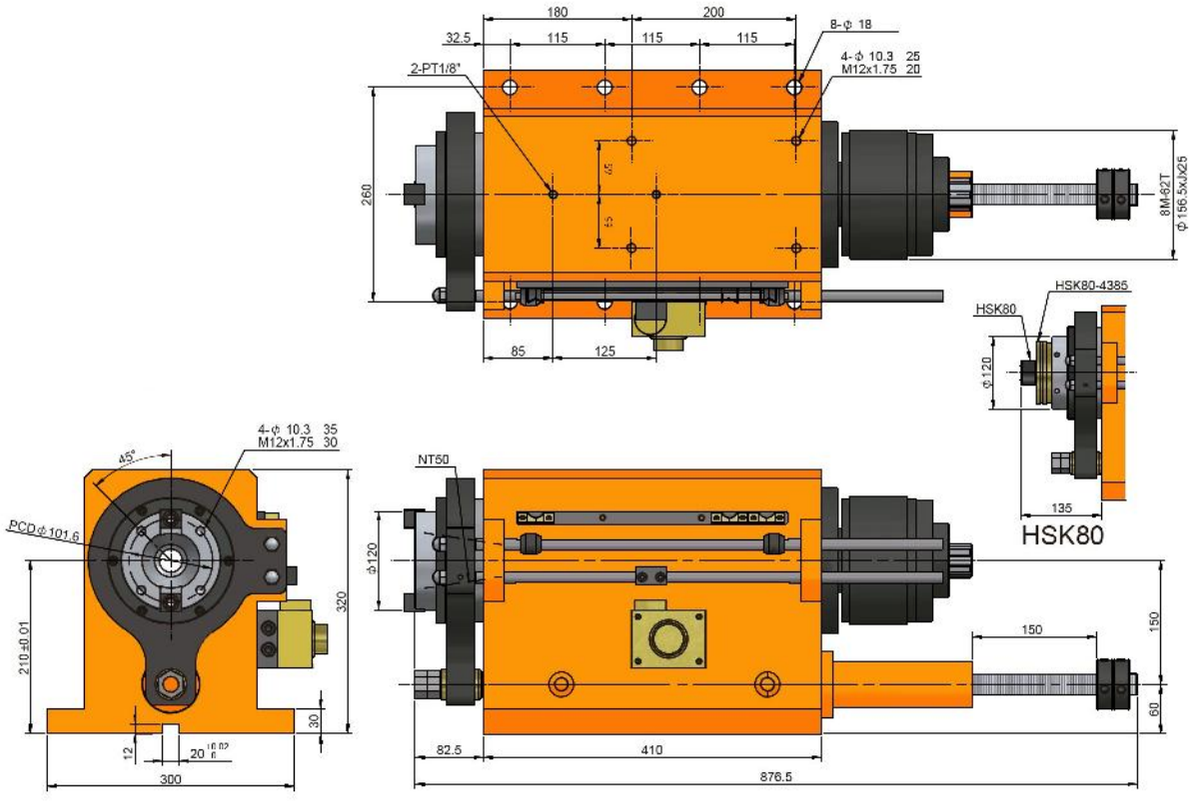

SD15H-NT50-MF
SD15H-HSK80-MF

Peso Total	240 Kg

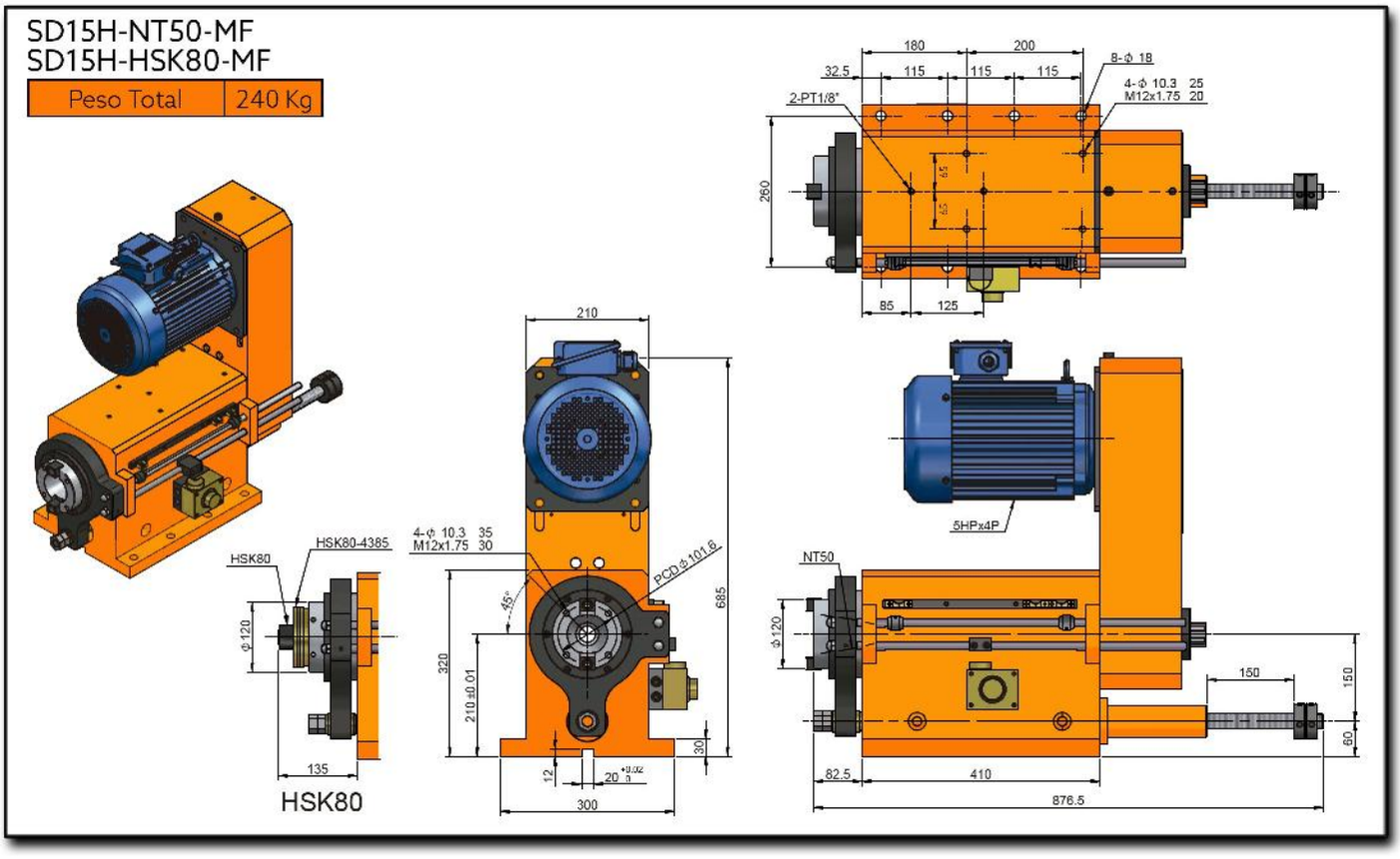

SD15H-NT50-MB
SD15H-HSK80-MB

Peso Total	240 Kg

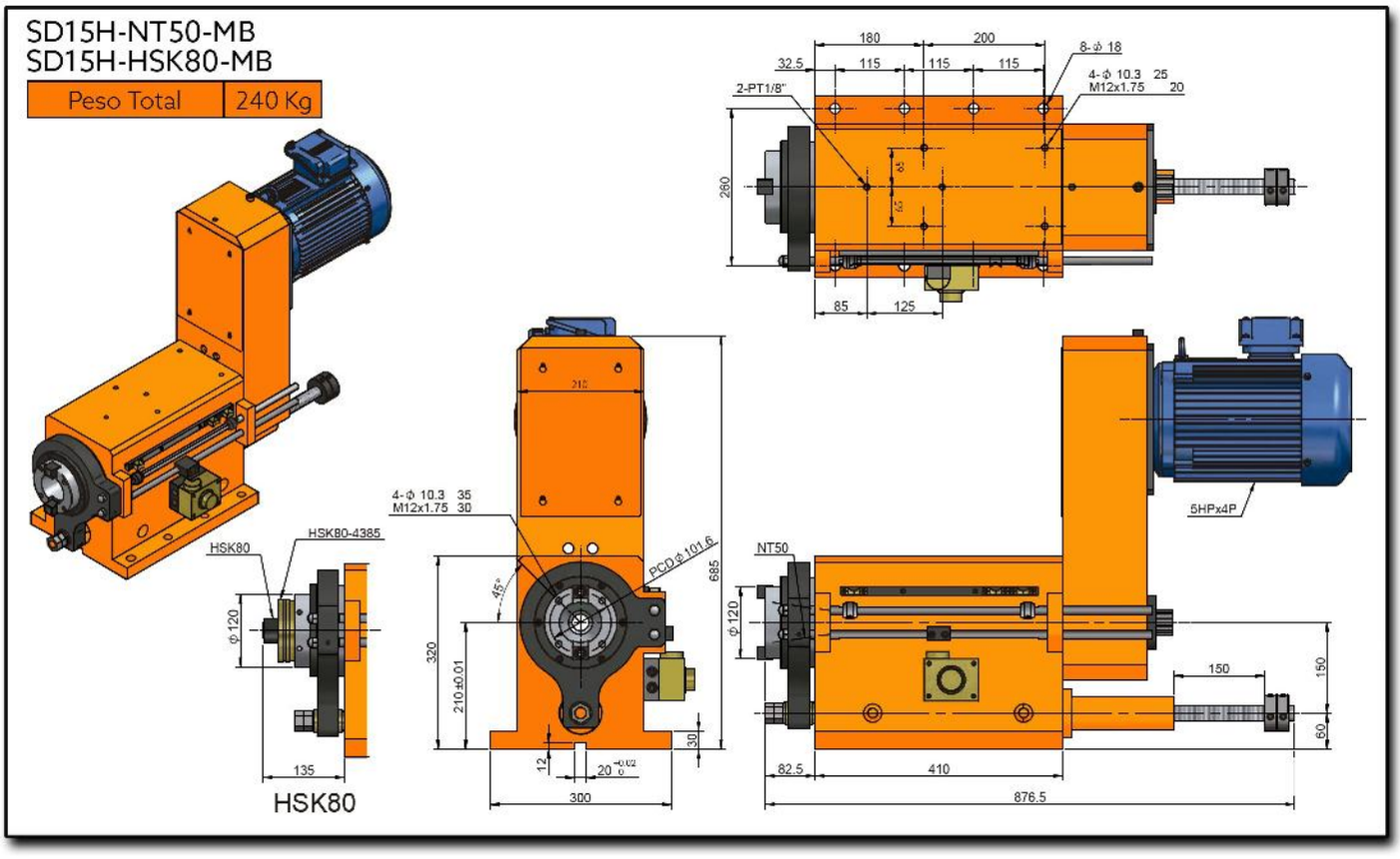

SERIE SFHD

CABEZALES PARA PERFORADO HIDRÁULICOS TIPO BRIDA

SFHD06-100

Cabezal Para Perforado Hidráulico Con Brida

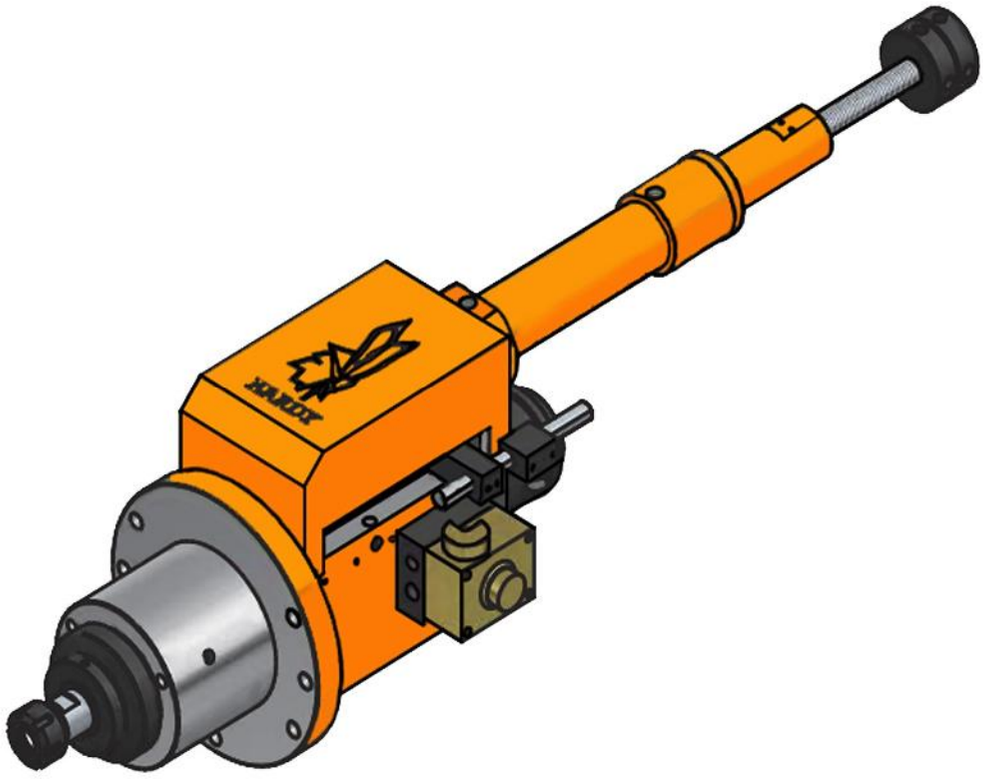

SFHD06-100-ER25
SFHD06-100-JT6

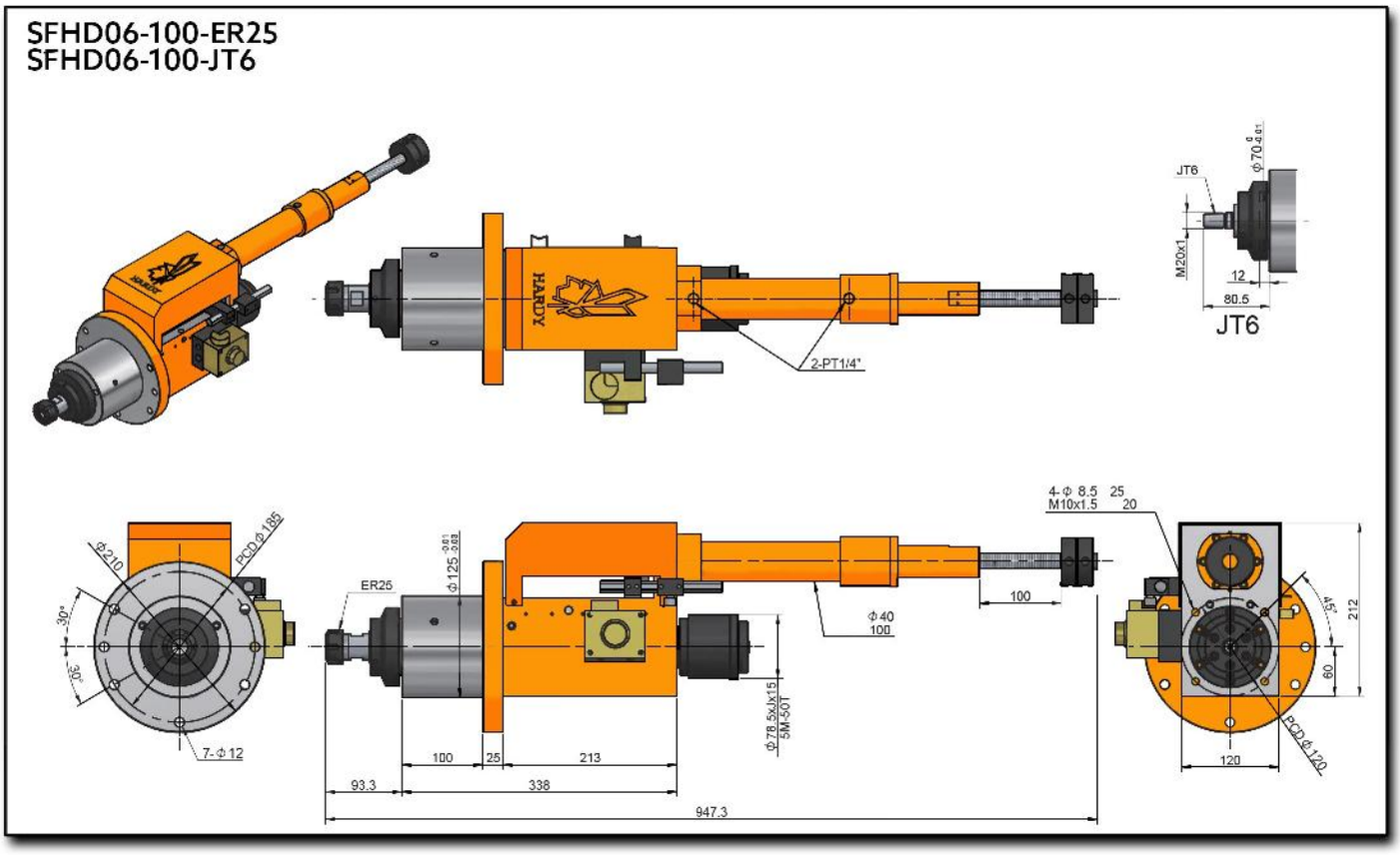

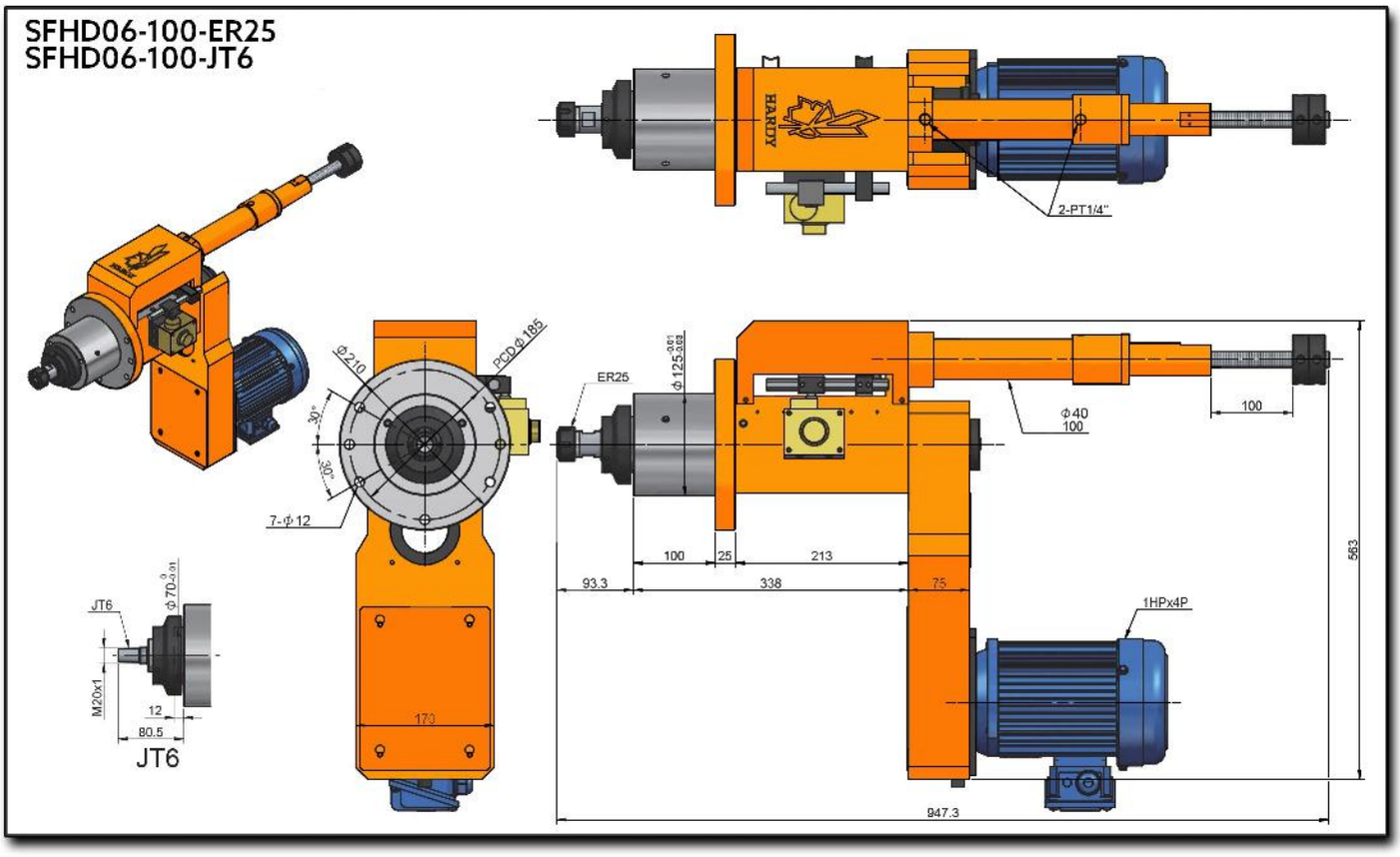
SFHD06-100-ER25
SFHD06-100-JT6
HARDY
2-PT1/4"
Φ210
PCDΦ185
30°
30°
7-Φ12
ER25
Φ125
Φ40
100
100
25
213
93.3
338
75
563
1HPx4P
947.3
JT6
Φ70
M20x1
12
80.5
JT6
170

Características & Dimensiones

Modelo	SFHD06
Capacidad Máxima De Perforado *(S45C)*	*Ø16*
Carrera Máxima Del Husillo	*100.00*
Velocidad Máxima Del Husillo ***(r.p.m.)***	*3,500.00*
Potencia Máxima Del Equipo en *3 Fases*	*1 H.p., 220 Volts / 60 Hz.*
Polea Del Husillo	*5M-50T / Ø78.50 x J x 15*
Rodamientos Del Husillo	*6006Z X 1 / 6005Z X 1* *32006 x 1 / 32005 x 1*
Rodamientos De La Polea	*6908ZZ x 2*
Sello De La Cubierta Frontal	*TC70-90-12 x 1*
Sello Del Husillo	*TC45-60-7 x 1*
O-Ring Del Pistón	*P70 x 2*
O-Ring De La Cubierta Frontal	*G70 x 1 / G40 (G48-HSK40) x 1*
Presión De Movimiento	*(H) 30.00 ~ 40.00 Kg/cm2*
Diámetro Del Cilindro	*7.70 cm^2 / Ø25.00*

**** Redondez ≤ 0.003mm.*
***** Todas las dimensiones están indicadas en milímetros.*

SFHD06H-100

Cabezal Para Perforado Hidráulico Con Brida De Alta Velocidad

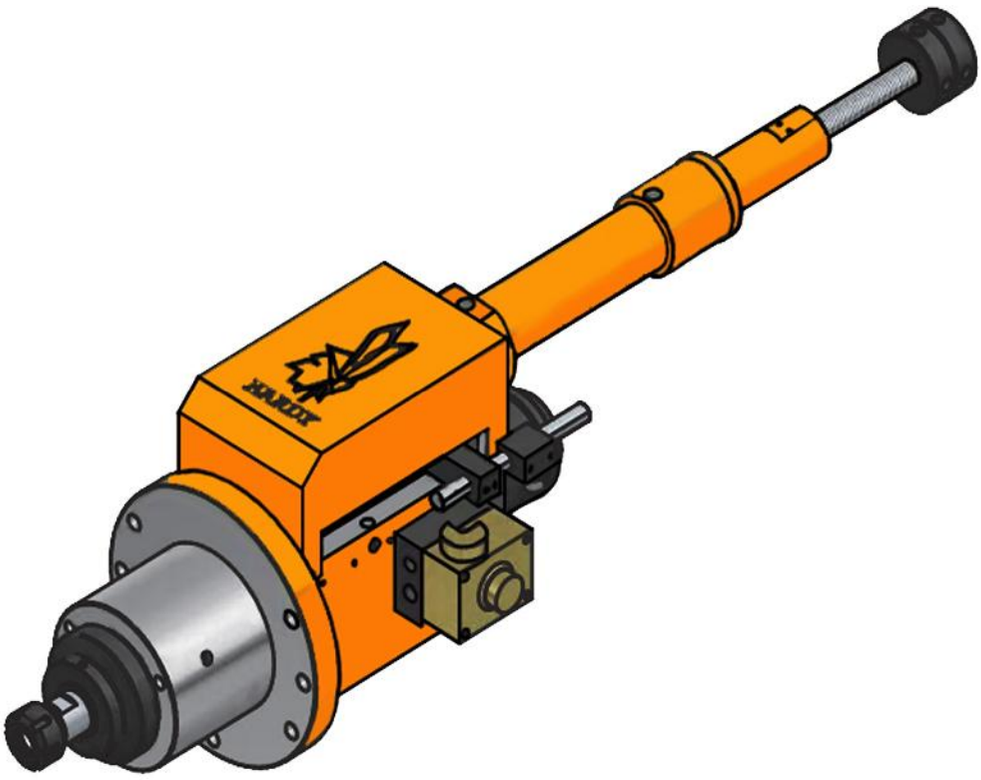

SFHD06H-100-ER25
SFHD06H-100-JT6

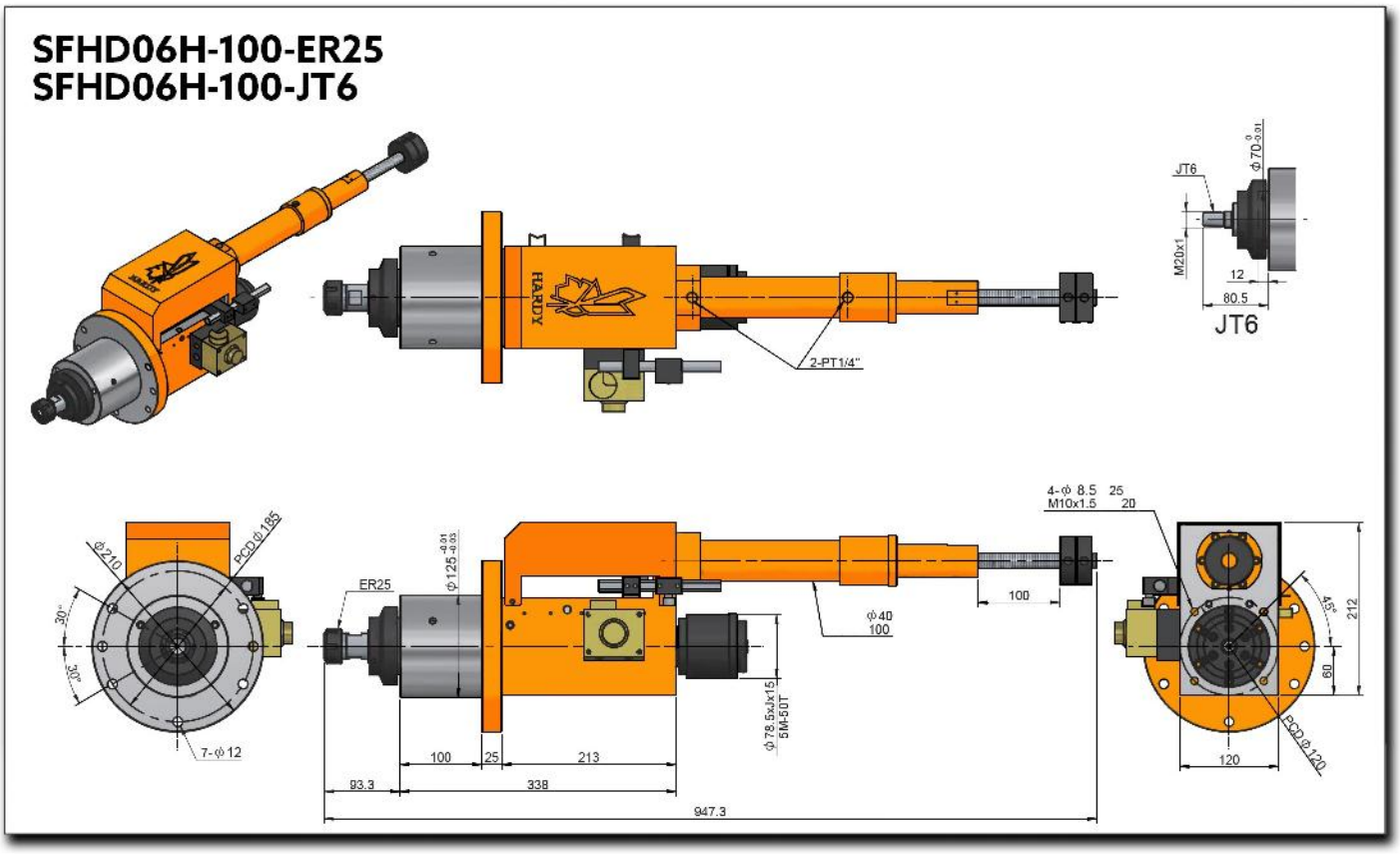

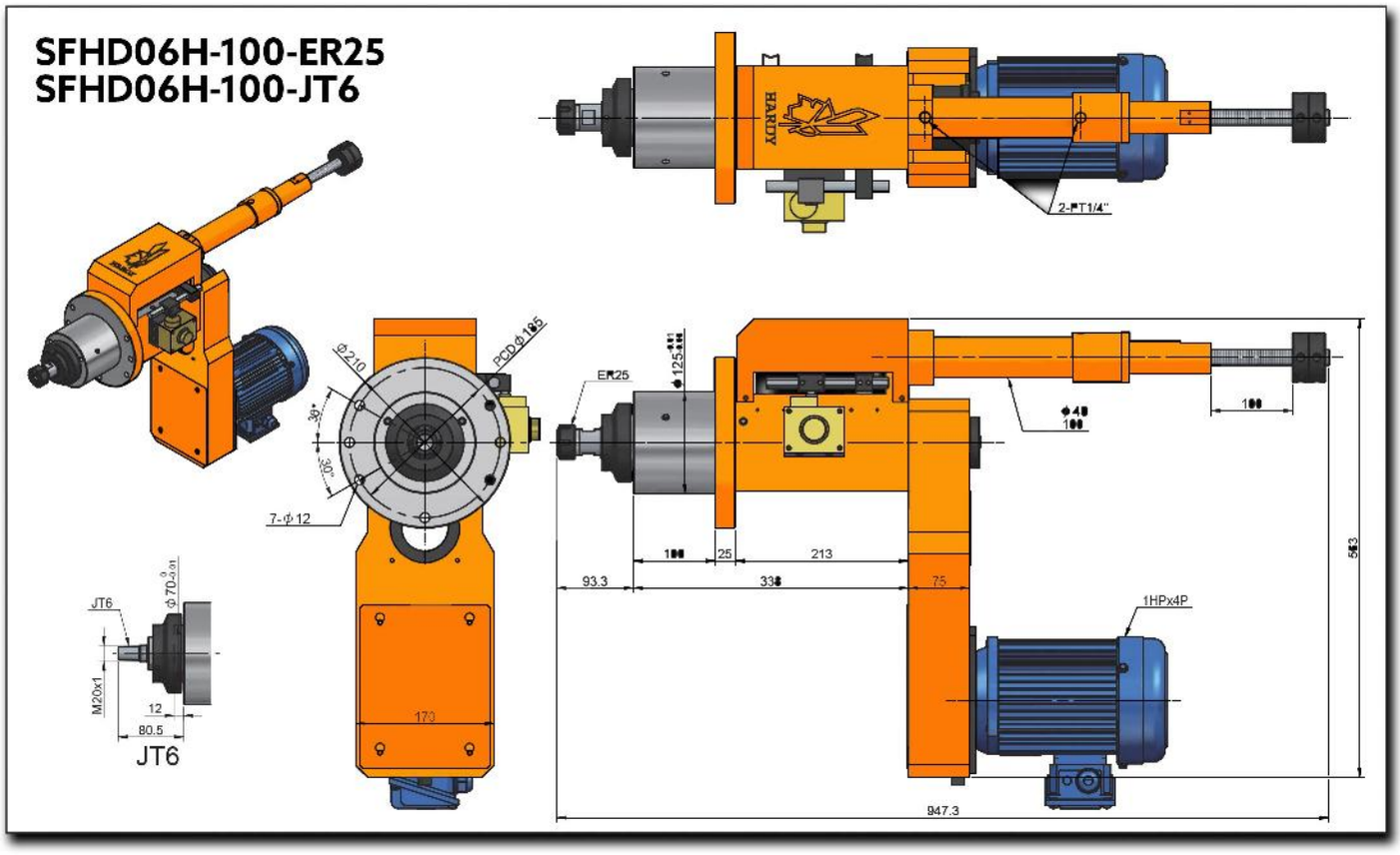
SFHD06H-100-ER25
SFHD06H-100-JT6
HARDY
2-PT1/4"
ER25
Φ210
PCD Φ195
30°
30°
7-Φ12
JT6
M20x1
12
80.5
JT6
170
25
213
93.3
75
1HPx4P
947.3

Características & Dimensiones

Modelo	SFHD06H
Capacidad Máxima De Perforado *(S45C)*	***Ø16***
Carrera Máxima Del Husillo	***100.00***
Velocidad Máxima Del Husillo ***(r.p.m.)***	***10,000.00***
Potencia Máxima Del Equipo en *3 Fases*	***1 H.p., 220 Volts / 60 Hz.***
Polea Del Husillo	***5M-50T / Ø78.50 x J x 15***
Rodamientos Del Husillo	***7006 x 2*** ***7005 x 2***
Rodamientos De La Polea	***6908ZZ x 2***
Sello De La Cubierta Frontal	***TC70-90-12 x 1***
Sello Del Husillo	***TC45-60-7 x 1***
O-Ring Del Pistón	***P70 x 2***
O-Ring De La Cubierta Frontal	***G70 x 1 / G40 (G48-HSK40) x 1***
Presión De Movimiento	***(H) 30.00 ~ 40.00 Kg/cm2***
Diámetro Del Cilindro	***7.70 cm^2 / Ø25.00***

**** Redondez ≤ 0.003mm.*
***** Todas las dimensiones están indicadas en milímetros.*

SFHD09-120

Cabezal Para Perforado Hidráulico Con Brida

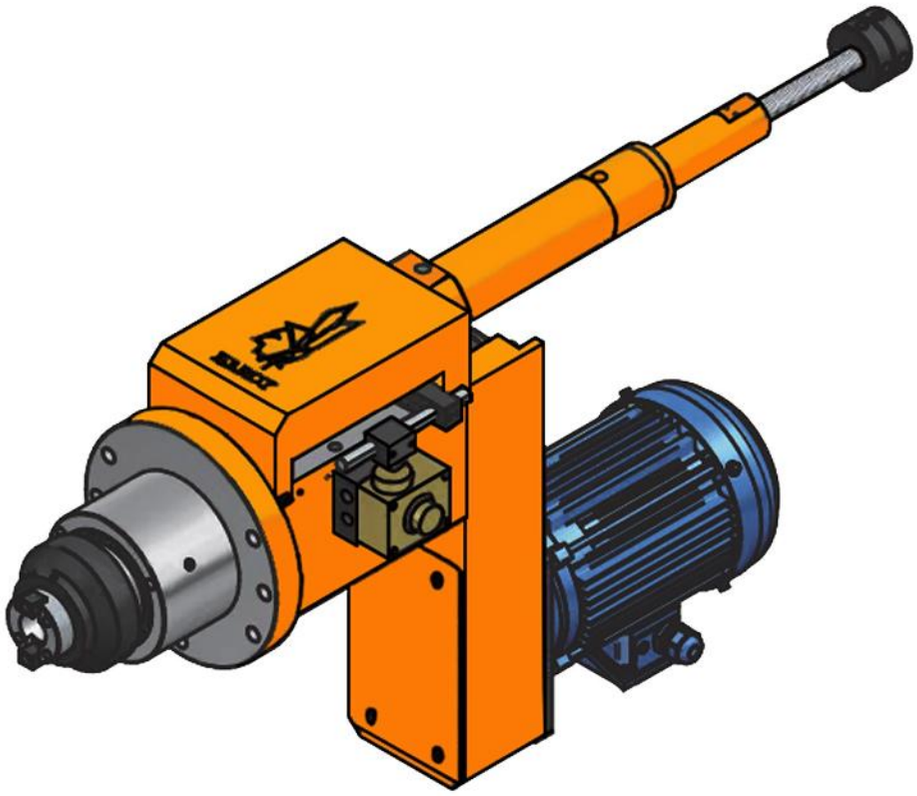

SFHD09-120-NT30

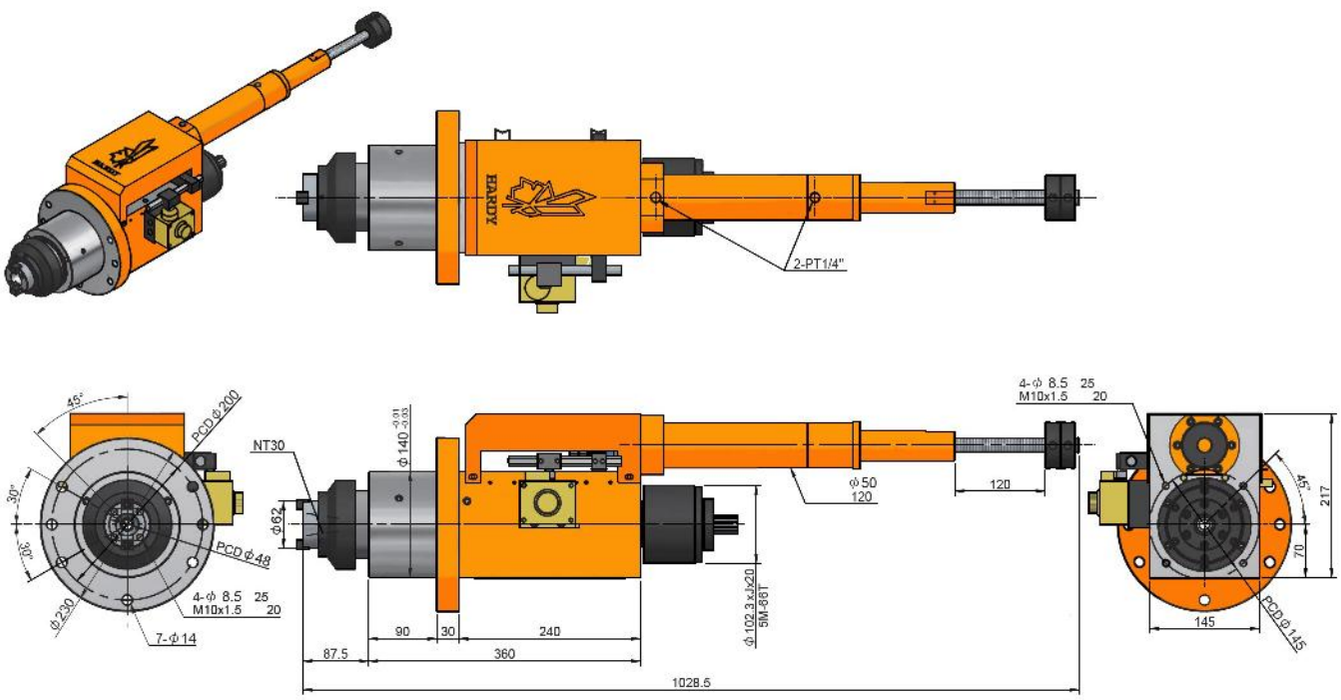

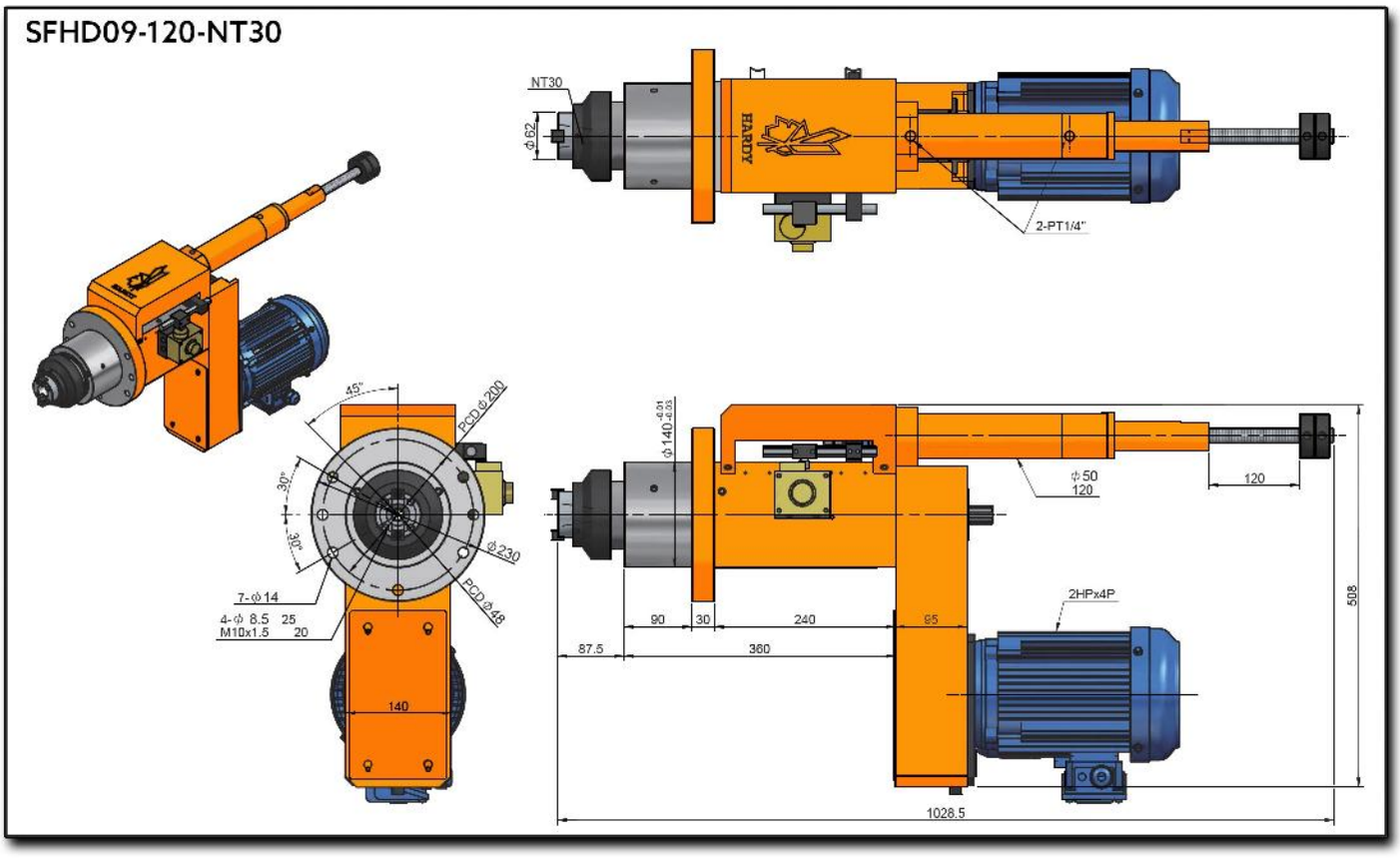
SFHD09-120-NT30
NT30
ϕ62
HARDY
2-PT1/4"
45°
PCD ϕ200
30°
30°
ϕ230
PCD ϕ48
7-ϕ14
4-ϕ 8.5 25
M10x1.5 20
140
ϕ140 -0.01 -0.03
ϕ50
120
120
2HPx4P
508
90
30
240
85
87.5
360
1028.5

Características & Dimensiones

Modelo	SFHD09
Capacidad Máxima De Perforado *(S45C)*	*Ø25*
Carrera Máxima Del Husillo	*120.00*
Velocidad Máxima Del Husillo ***(r.p.m.)***	*3,000.00*
Potencia Máxima Del Equipo en *3 Fases*	*2 H.p., 220 Volts / 60 Hz.*
Polea Del Husillo	*5M-66T / Ø102.30 x J x 20*
Rodamientos Del Husillo	*6007Z x 1 | 6006Z x 1* *32007 x 1 | 32006 x 1*
Rodamientos De La Polea	*6010ZZ x 2*
Sello De La Cubierta Frontal	*TC90-100-12 x 1*
Sello Del Husillo	*TC50-65-8 x 1*
O-Ring Del Pistón	*P90 x 2*
O-Ring De La Cubierta Frontal	*G62 x 1 | G90 x 1*
Presión De Movimiento	*(H) 30.00 ~ 40.00 Kg/cm²*
Diámetro Del Cilindro	*14.72 cm² / Ø25.00*

**** Redondez ≤ 0.003mm.*
***** Todas las dimensiones están indicadas en milímetros.*

SFHD09H-120

Cabezal Para Perforado Hidráulico Con Brida De Alta Velocidad

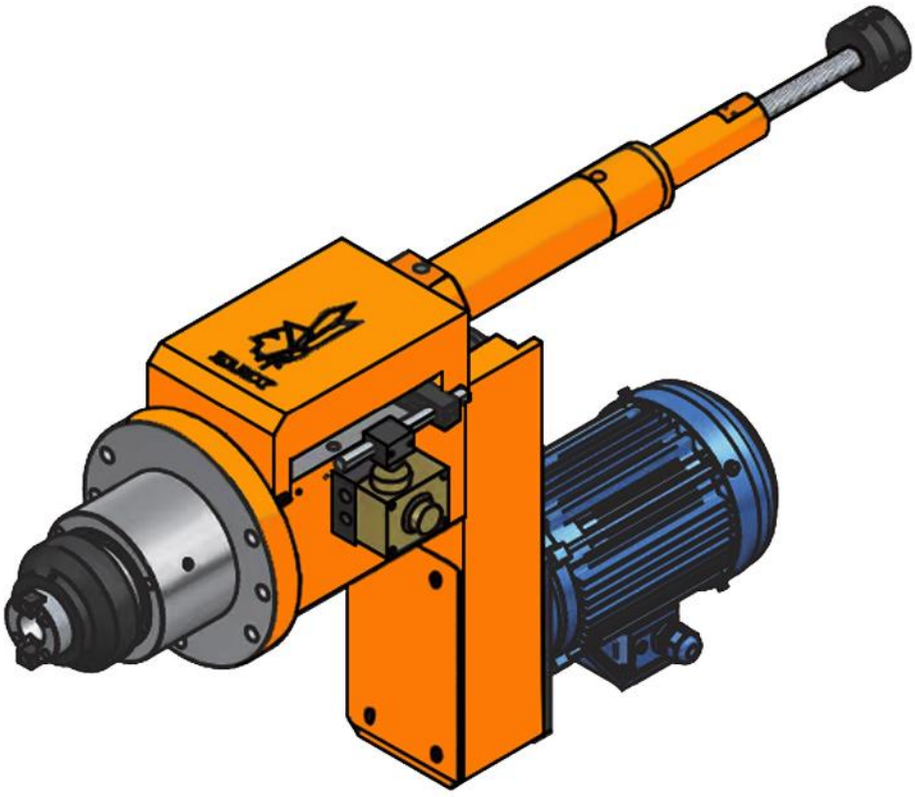

SFHD09H-120-NT30

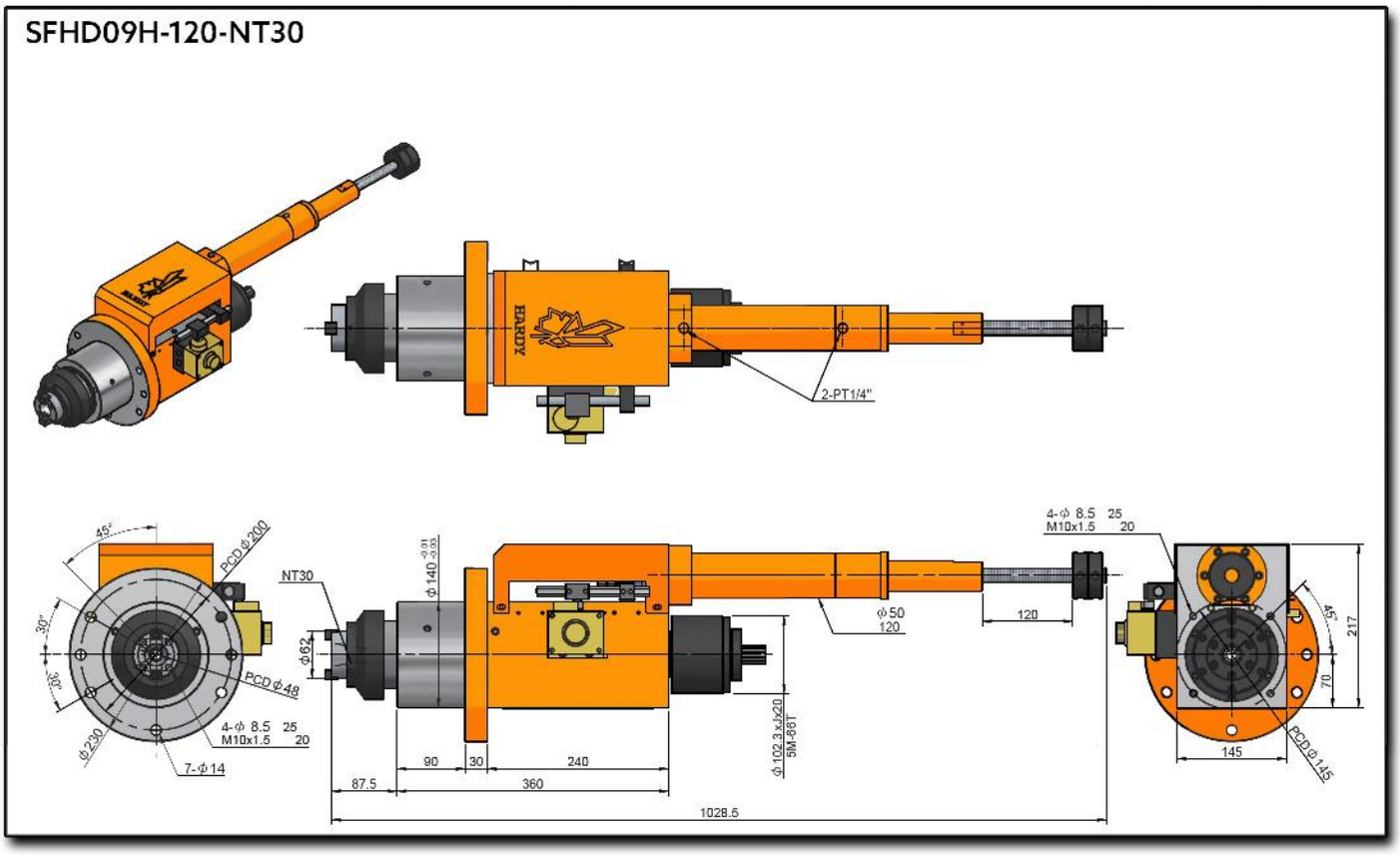

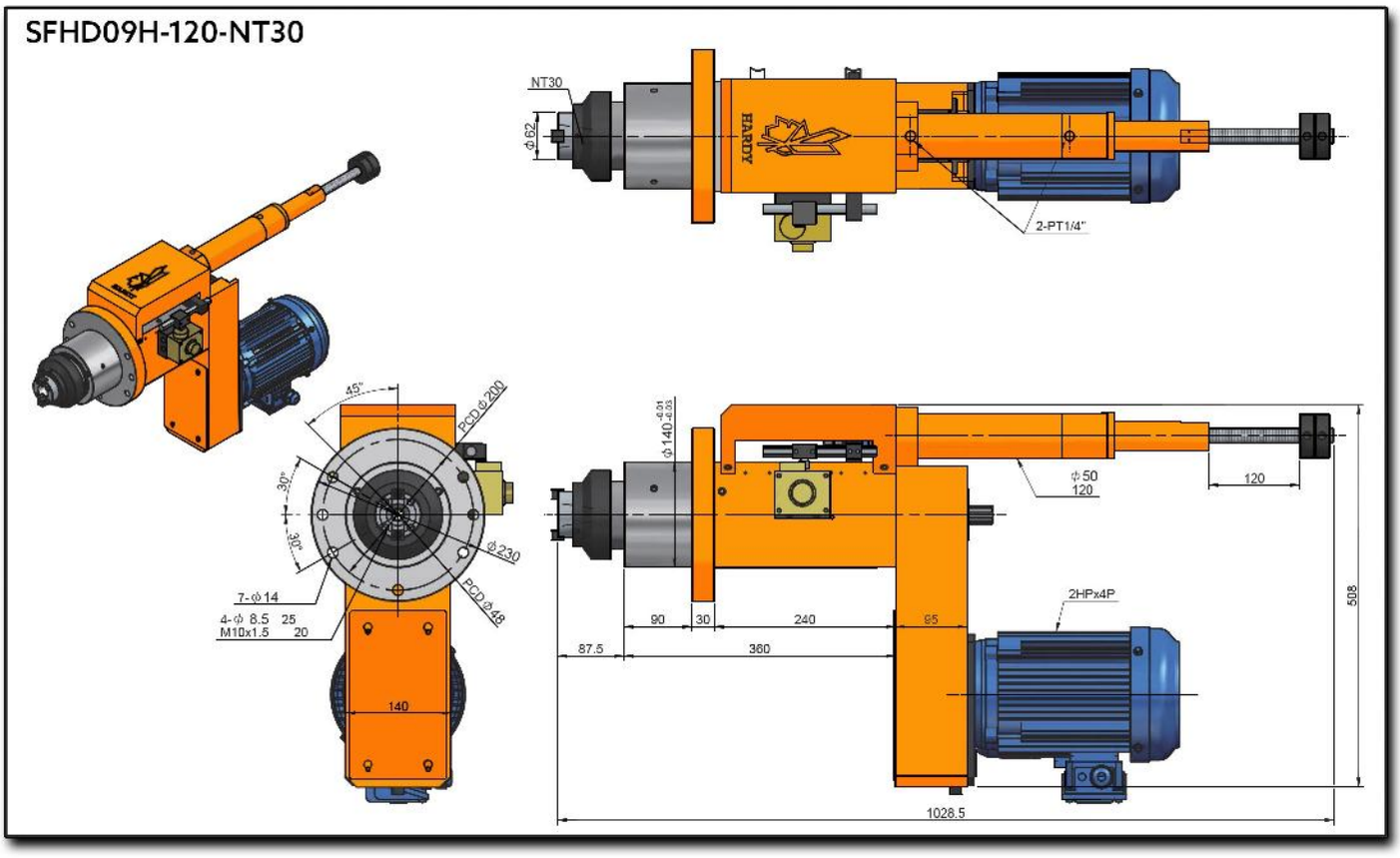
SFHD09H-120-NT30
NT30
ϕ62
HARDY
2-PT1/4"
45°
PCD ϕ200
30°
30°
ϕ230
PCD ϕ48
7-ϕ14
4-ϕ 8.5 25
M10x1.5 20
140
ϕ140 -0.01 -0.03
ϕ50
120
120
2HPx4P
508
90
30
240
85
87.5
360
1028.5

Características & Dimensiones

Modelo	SFHD09H
Capacidad Máxima De Perforado *(S45C)*	*Ø25*
Carrera Máxima Del Husillo	*120.00*
Velocidad Máxima Del Husillo ***(r.p.m.)***	*8,000.00*
Potencia Máxima Del Equipo en *3 Fases*	*2 H.p., 220 Volts / 60 Hz.*
Polea Del Husillo	*5M-66T / Ø102.30 x J x 20*
Rodamientos Del Husillo	*7007 x 2* *7006 x 2*
Rodamientos De La Polea	*6010ZZ x 2*
Sello De La Cubierta Frontal	*TC90-100-12 x 1*
Sello Del Husillo	*TC50-65-8 x 1*
O-Ring Del Pistón	*P90 x 2*
O-Ring De La Cubierta Frontal	*G62 x 1 | G90 x 1*
Presión De Movimiento	*(H) 30.00 ~ 40.00 Kg/cm²*
Diámetro Del Cilindro	*14.72 cm² / Ø25.00*

**** Redondez ≤ 0.003mm.*
***** Todas las dimensiones están indicadas en milímetros.*

SFHD11-120

Cabezal Para Perforado Hidráulico Con Brida

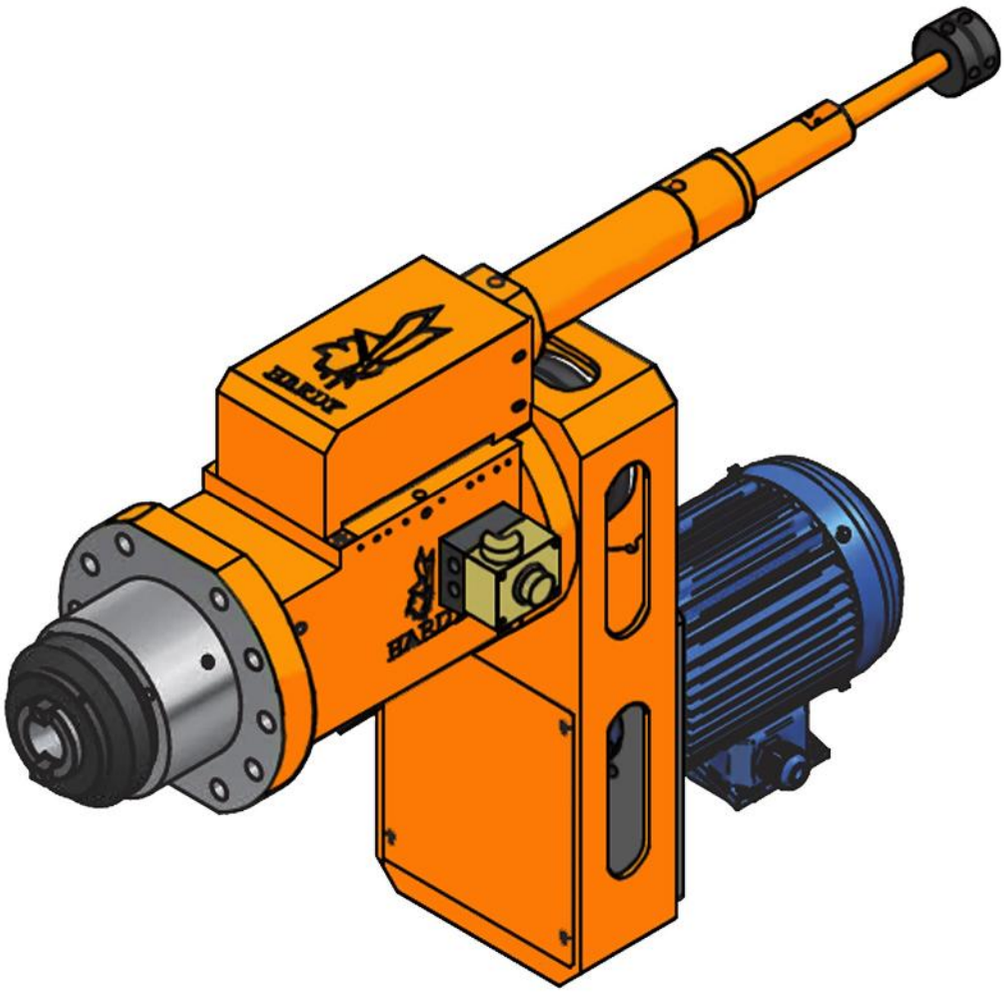

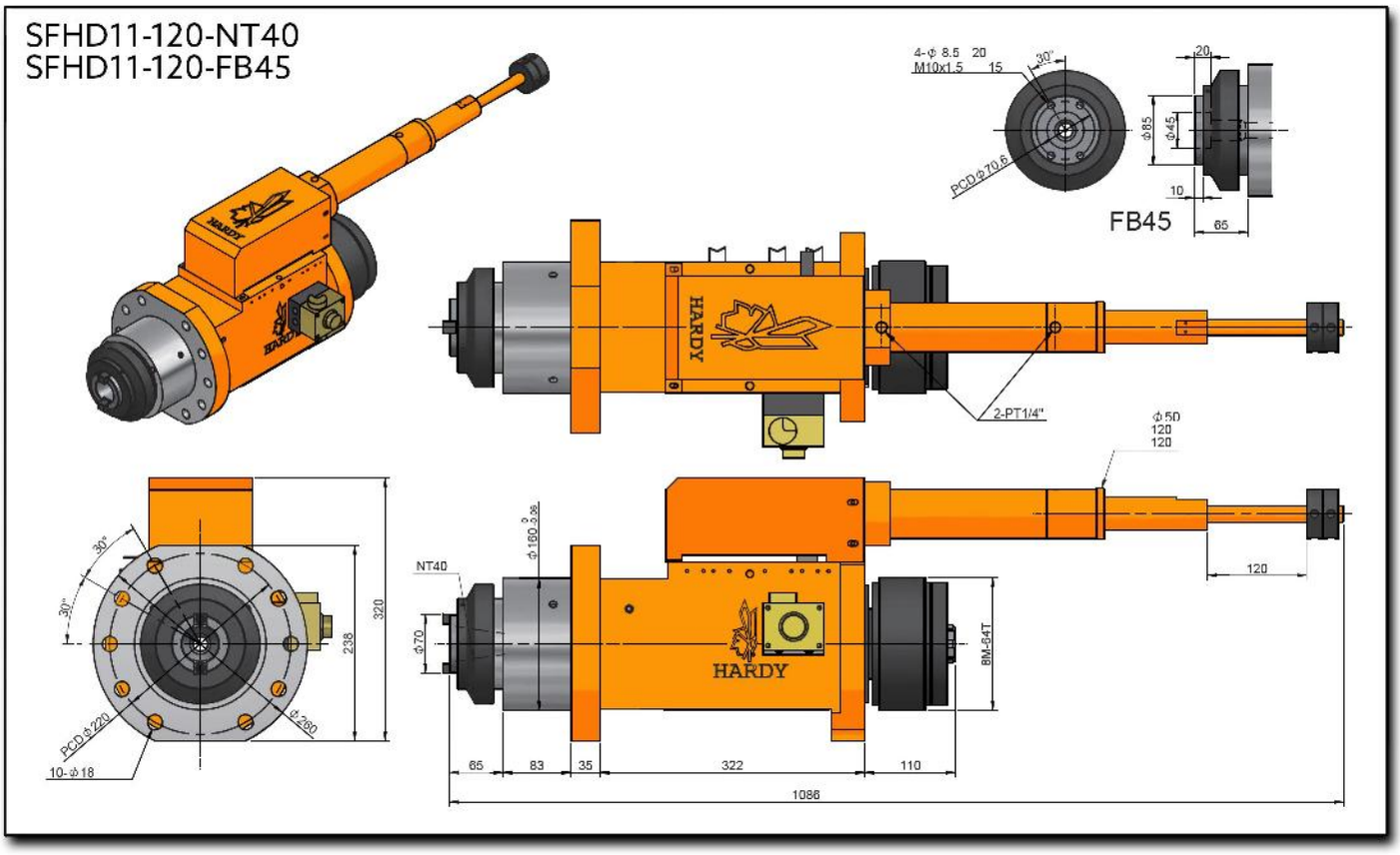
SFHD11-120-NT40
SFHD11-120-FB45
4-φ 8.5 20
M10x1.5 15
30°
PCDφ70.6
20
φ85
φ45
10
65
FB45
HARDY
2-PT1/4"
φ50
120
120
120
NT40
φ160
φ70
8M-64T
30°
30°
PCDφ220
φ260
10-φ18
238
320
65
83
35
322
110
1086

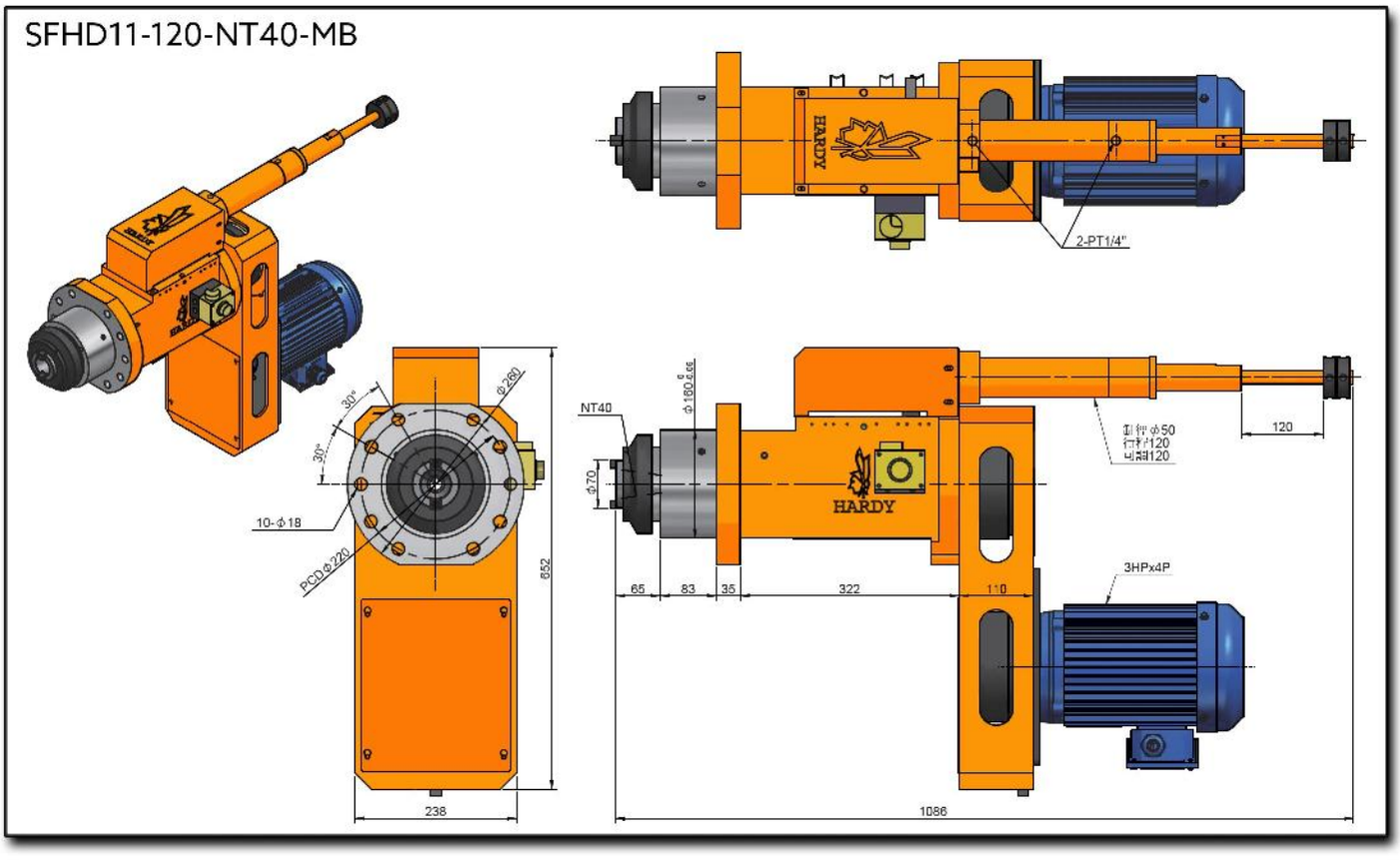
SFHD11-120-NT40-MB
HARDY
2-PT1/4"
NT40
HARDY
120
3HPx4P
65
83
35
322
110
1086
238
852
10-Φ18
PCD Φ220
30°
30°

Características & Dimensiones

Modelo	SFHD11
Capacidad Máxima De Perforado *(S45C)*	***Ø35***
Carrera Máxima Del Husillo	***120.00***
Velocidad Máxima Del Husillo ***(r.p.m.)***	***1,800.00***
Potencia Máxima Del Equipo en *3 Fases*	***3 H.p., 220 Volts / 60 Hz.***
Polea Del Husillo	***8M-64T***
Rodamientos Del Husillo	***6210ZZ x 2 | 30210 x 2***
Rodamientos De La Polea	***6015ZZ x 2***
Sello De La Cubierta Frontal	***TC110-130-13 x 1***
Sello Del Husillo	***TC70-90-12 x 1***
O-Ring Del Pistón	***P110 x 2***
O-Ring De La Cubierta Frontal	***G85 x 1 | G110 x 1***
Presión De Movimiento	***(H) 30.00 ~ 40.00 Kg/cm²***
Diámetro Del Cilindro	***14.72 cm² (Ø50.00 | Ø25.00)***

**** Redondez ≤ 0.003mm.*
***** Todas las dimensiones están indicadas en milímetros.*

SFHD11H-120

Cabezal Para Perforado Hidráulico Con Brida De Alta Velocidad

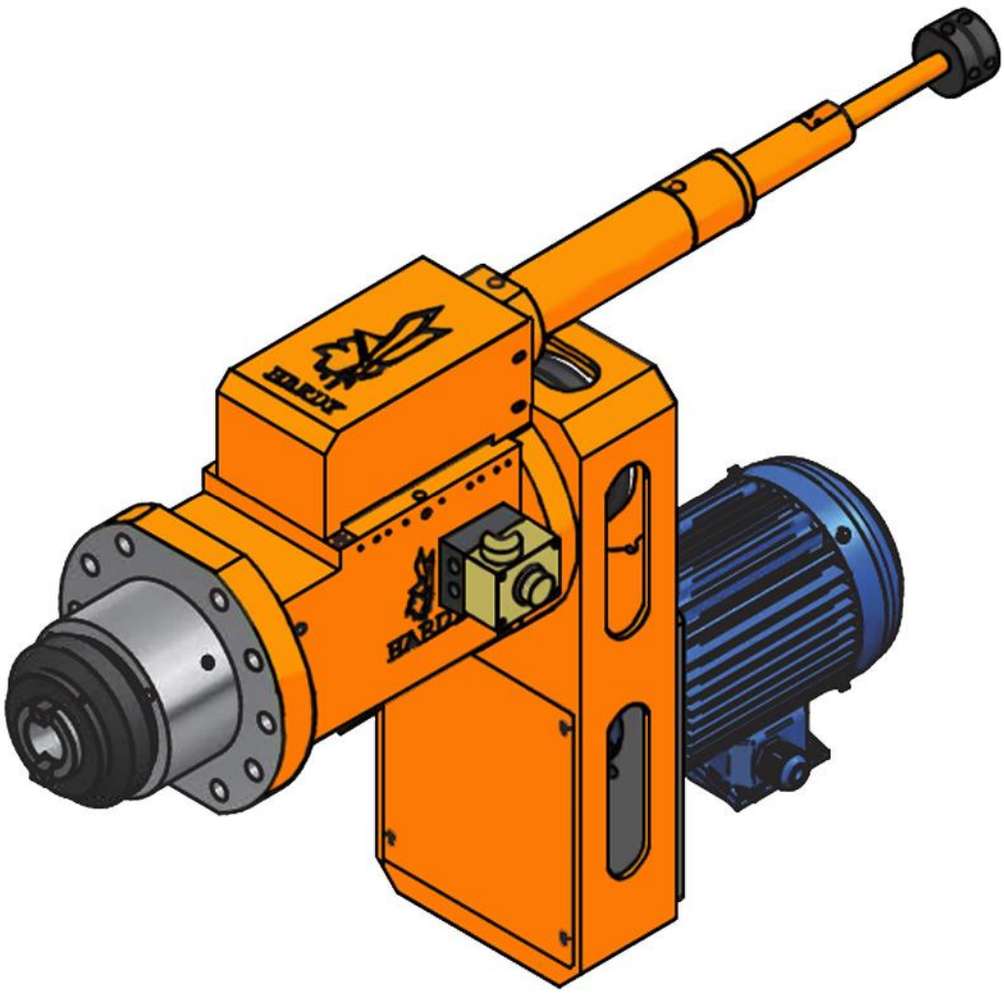

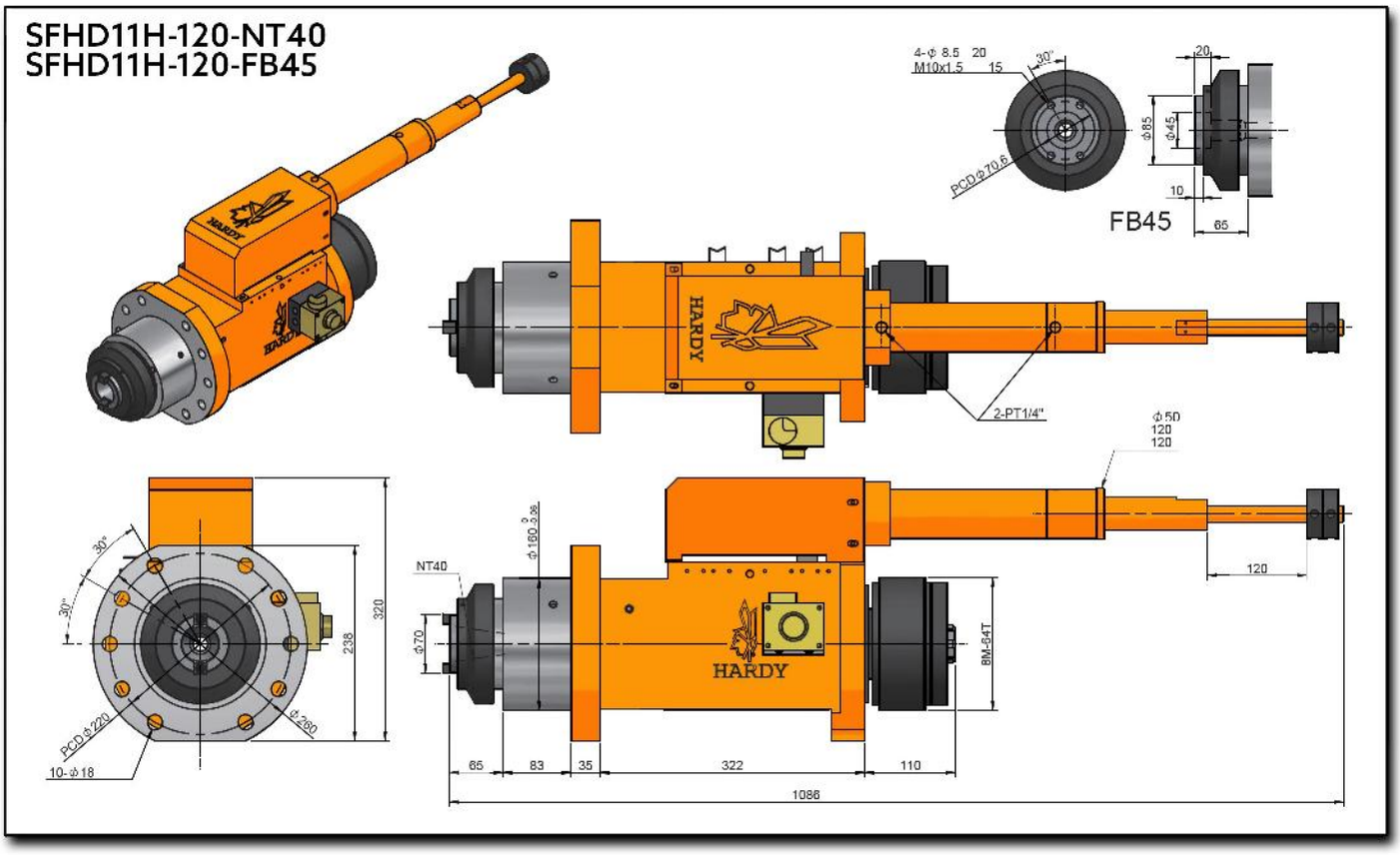
SFHD11H-120-NT40
SFHD11H-120-FB45
4-φ 8.5 20
M10x1.5 15
30°
PCDφ70.6
20
φ85
φ45
10
65
FB45
HARDY
2-PT1/4"
φ50
120
120
120
NT40
φ160
φ70
8M-64T
30°
30°
PCDφ220
φ260
10-φ18
238
320
65
83
35
322
110
1086

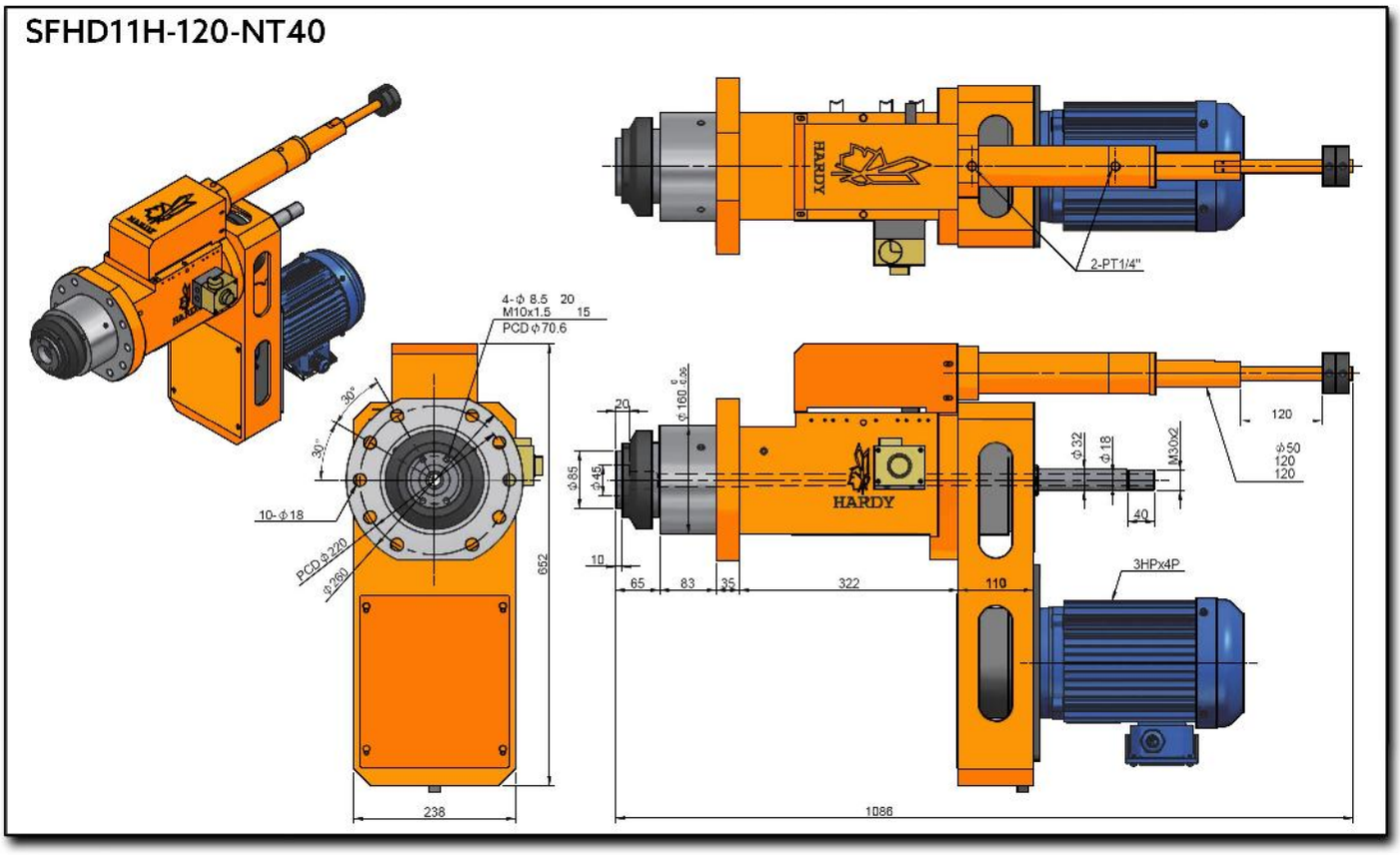
SFHD11H-120-NT40
HARDY
2-PT1/4"
4-φ 8.5 20
M10x1.5 15
PCD φ70.6
30°
30°
10-φ18
PCD φ220
φ260
652
238
φ160 g6
20
φ65
φ45
10
65
83
35
322
110
φ32
φ18
M30x2
40
120
φ50
120
120
3HPx4P
1086

Características & Dimensiones

Modelo	SFHD11H
Capacidad Máxima De Perforado *(S45C)*	***Ø35***
Carrera Máxima Del Husillo	***120.00***
Velocidad Máxima Del Husillo ***(r.p.m.)***	***4,000.00***
Potencia Máxima Del Equipo en *3 Fases*	***3 H.p., 220 Volts / 60 Hz.***
Polea Del Husillo	***8M-64T***
Rodamientos Del Husillo	***7210 x 4***
Rodamientos De La Polea	***6015ZZ x 2***
Sello De La Cubierta Frontal	***TC110-130-13 x 1***
Sello Del Husillo	***TC70-90-12 x 1***
O-Ring Del Pistón	***P110 x 2***
O-Ring De La Cubierta Frontal	***G85 x 1 | G110 x 1***
Presión De Movimiento	***(H) 30.00 ~ 40.00 Kg/cm²***
Diámetro Del Cilindro	***14.72 cm² (Ø50.00 | Ø25.00)***

**** Redondez ≤ 0.003mm.*
***** Todos las dimensiones están indicadas en milímetros.*

SFHD12-150

Cabezal Para Perforado Hidráulico Con Brida

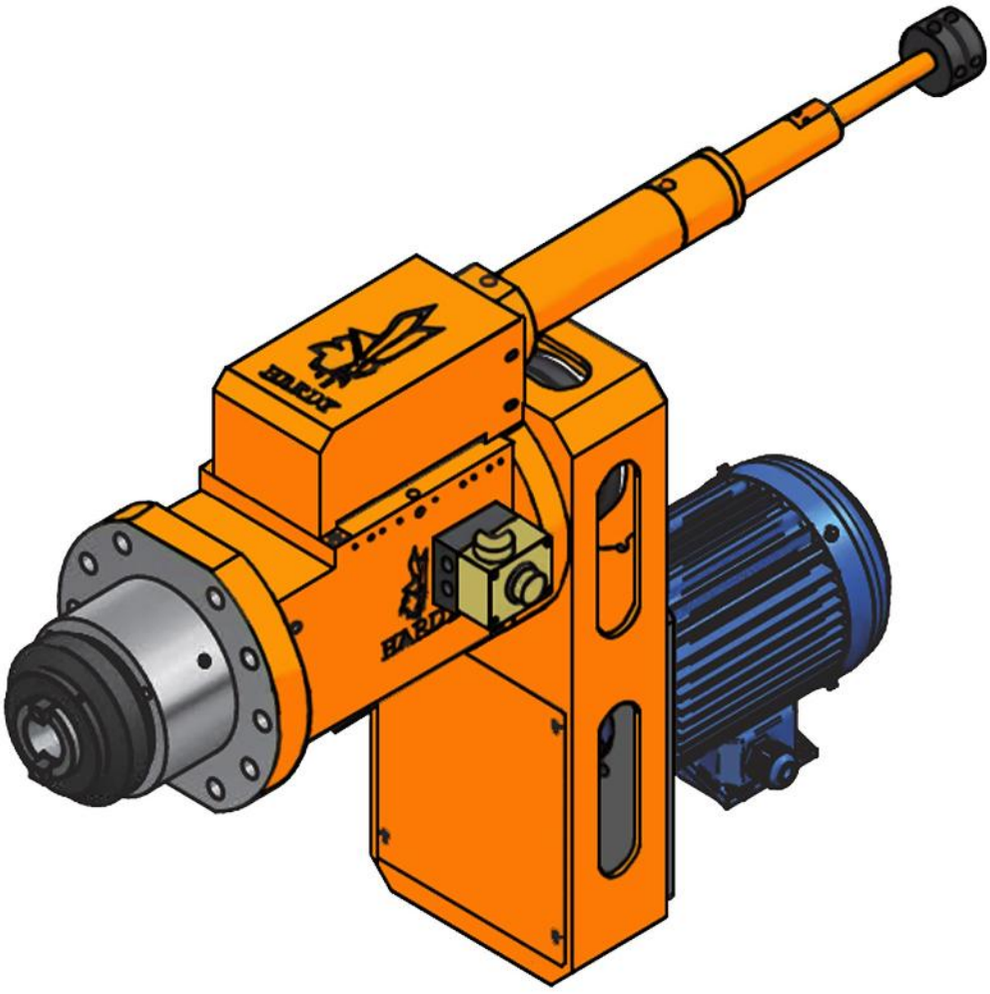

SFHD12-NT40

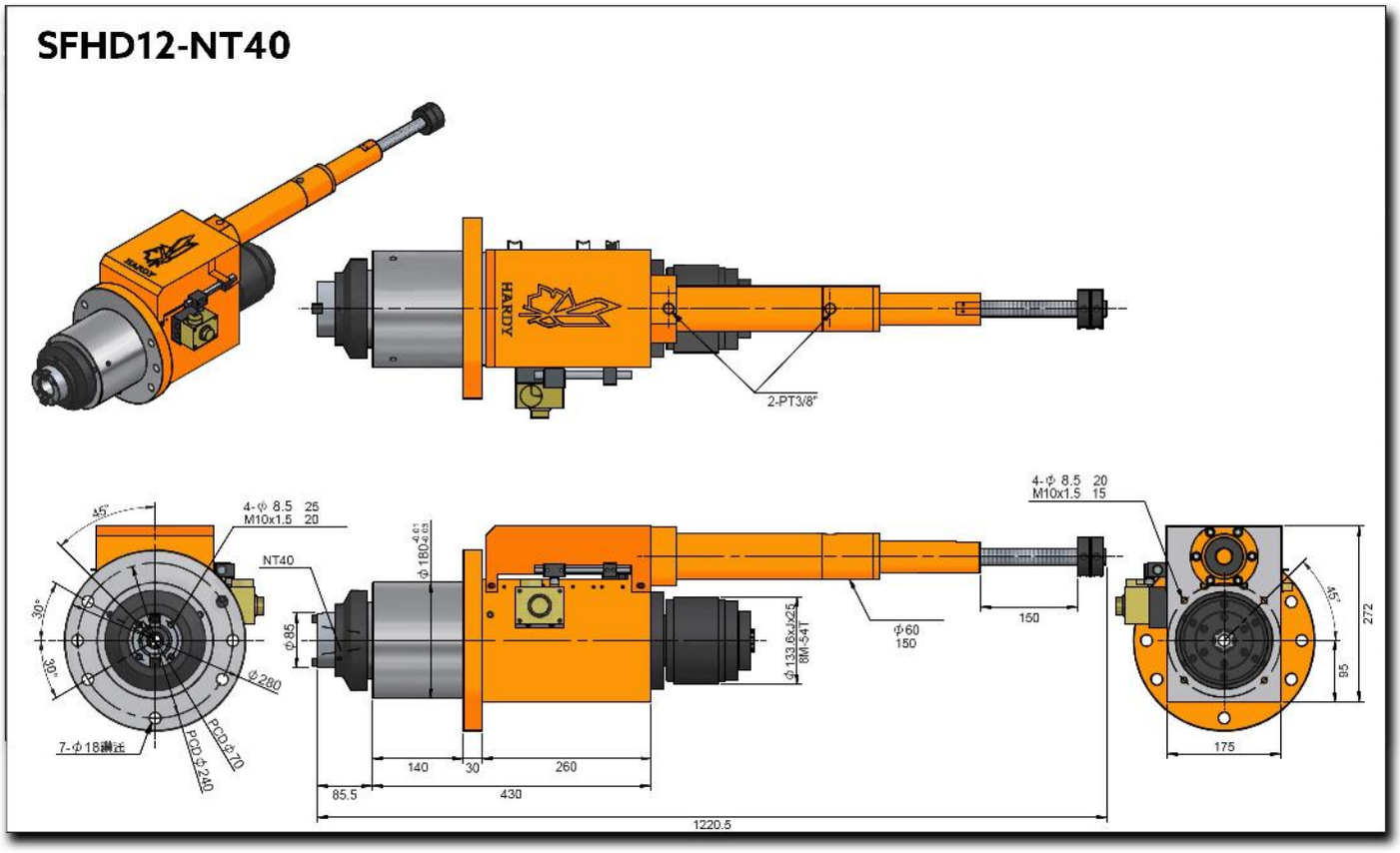

HARDY
2-PT3/8"
4-φ 8.5 25
M10x1.5 20
NT40
φ180
φ85
φ133.6xJx25
8M-54T
φ60
150
150
4-φ 8.5 20
M10x1.5 15
45°
30°
30°
φ280
7-φ18滿迁
PCD φ70
PCD φ240
140
30
260
85.5
430
1220.5
45°
272
95
175

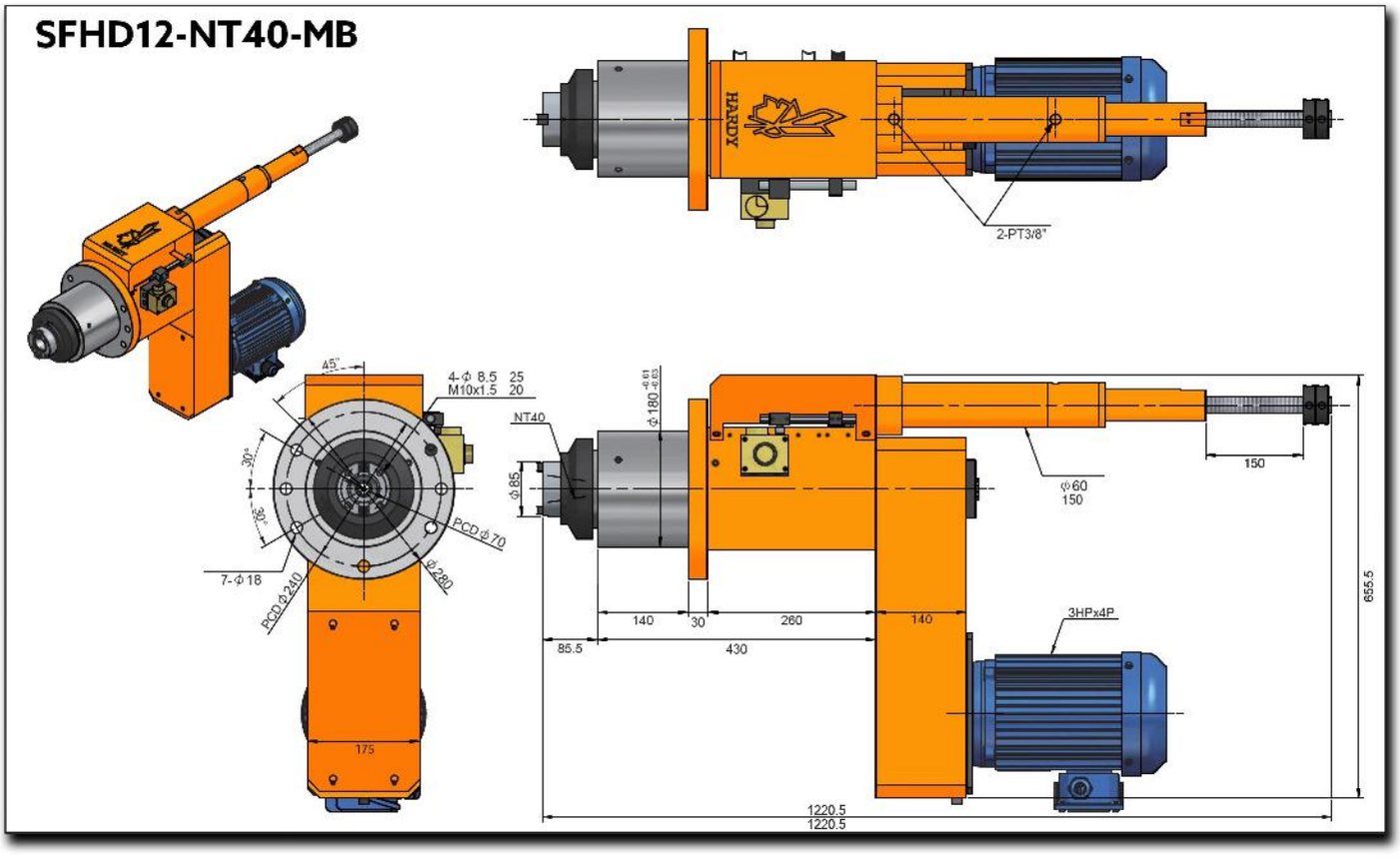
SFHD12-NT40-MB
HARDY
2-PT3/8"
45°
4-Φ 8.5 25
M10x1.5 20
30°
30°
PCD Φ70
7-Φ18
PCD Φ240
Φ280
175
NT40
Φ180 -0.01 -0.03
Φ85
Φ60
150
150
140
30
260
140
85.5
430
3HPx4P
655.5
1220.5
1220.5

Características & Dimensiones

Modelo	SFHD12
Capacidad Máxima De Perforado *(S45C)*	*Ø35*
Carrera Máxima Del Husillo	*150.00*
Velocidad Máxima Del Husillo ***(r.p.m.)***	*2,000.00*
Potencia Máxima Del Equipo en *3 Fases*	*3 H.p. x 4P, 220 Volts / 60 Hz.*
Polea Del Husillo	*8M-54T | Ø133.6 x J x 25*
Rodamientos Del Husillo	*6011Z x 1 | 6009Z x 1* *32011 x 1 ° 32009 x 1*
Rodamientos De La Polea	*6211ZZ x 2*
Sello De La Cubierta Frontal	*TC120-145-12 x 1*
Sello Del Husillo	*TC75-90-12 x 1*
O-Ring Del Pistón	*P120 x 2*
O-Ring De La Cubierta Frontal	*G85 x 1 | G120 x 1*
Presión De Movimiento	*(H) 30.00 ~ 40.00 Kg/cm²*
Diámetro Del Cilindro	*21.20 cm² (Ø60.00 | Ø35.00)*

**** Redondez ≤ 0.003mm.*
***** Todas las dimensiones están indicadas en milímetros.*

SFHD12H-150

Cabezal Para Perforado Hidráulico Con Brida De Alta Velocidad

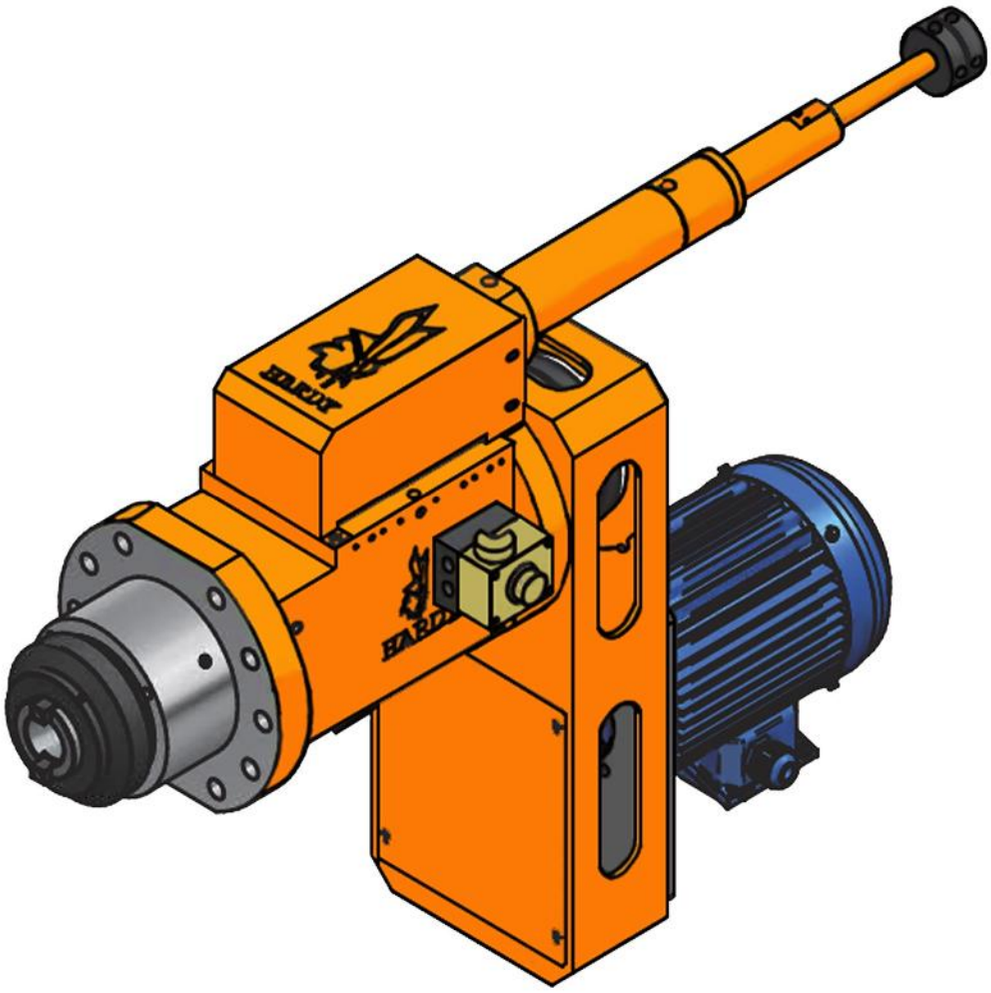

SFHD12H-NT40

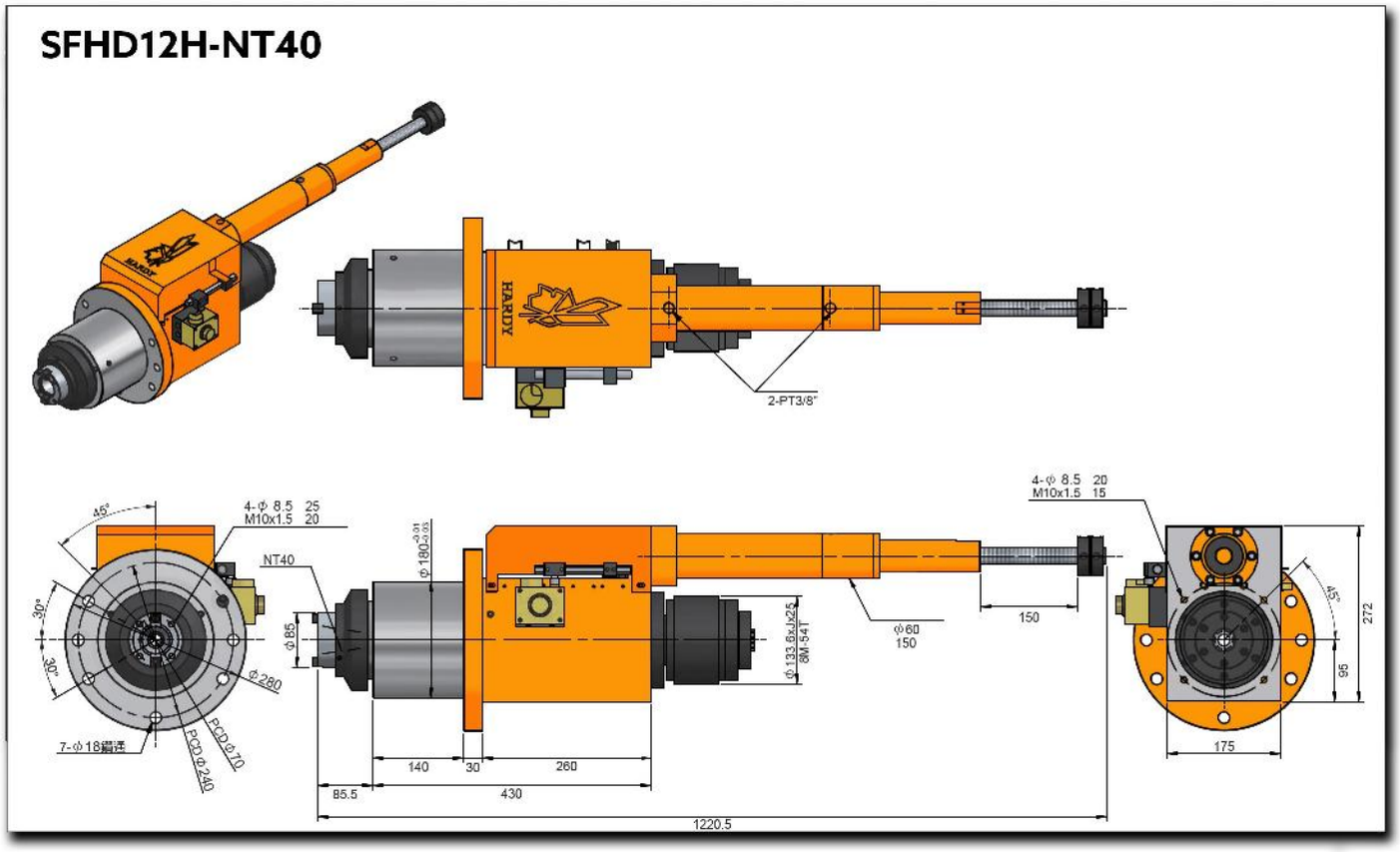

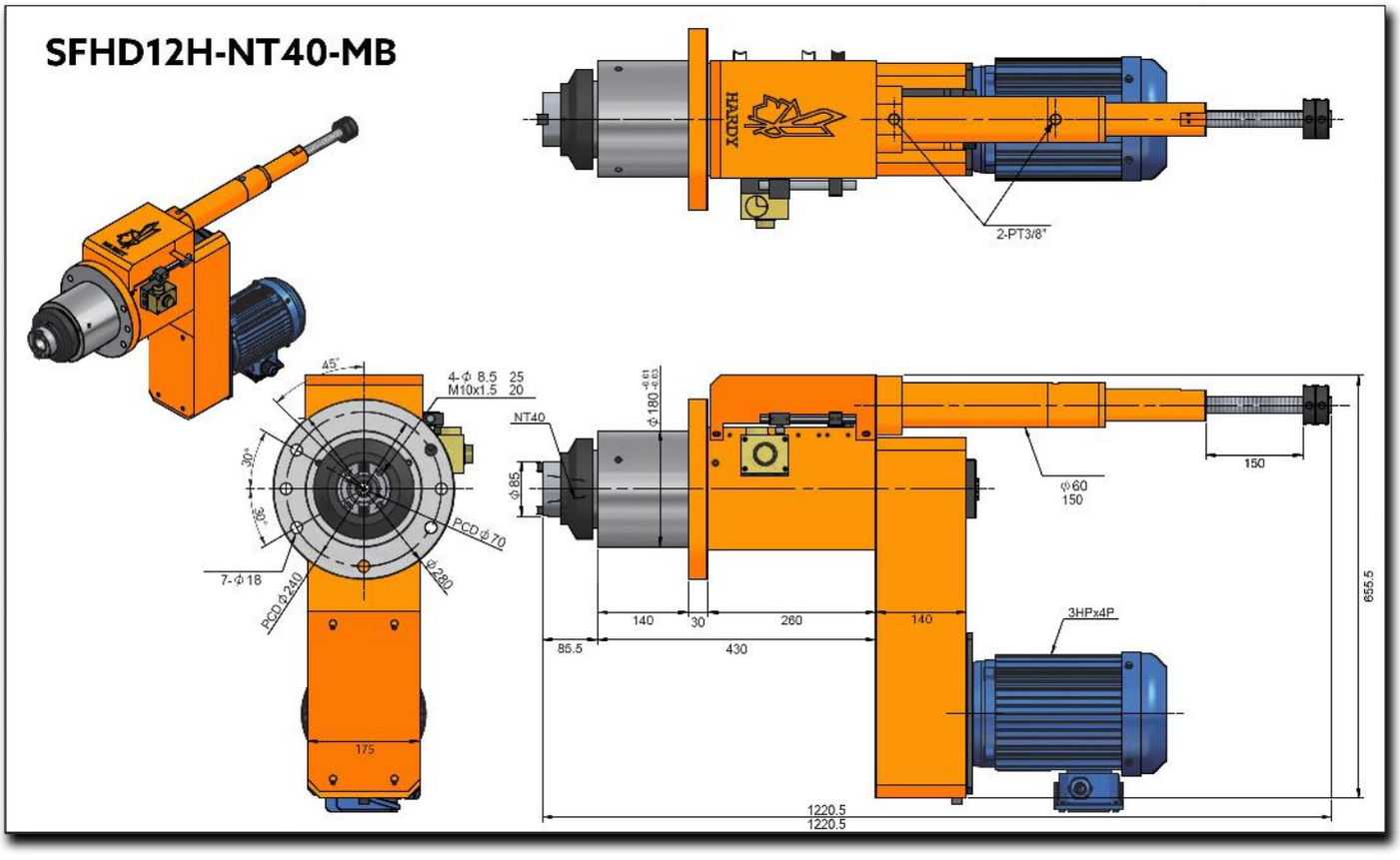
SFHD12H-NT40-MB
HARDY
2-PT3/8"
45°
4-Φ 8.5 25
M10x1.5 20
30°
30°
PCD Φ70
7-Φ 18
PCD Φ240
Φ280
175
NT40
Φ180 -0.01 -0.03
Φ85
Φ60
150
150
140
30
260
140
85.5
430
3HPx4P
655.5
1220.5
1220.5

Características & Dimensiones

Modelo	SFHD12H
Capacidad Máxima De Perforado *(S45C)*	*Ø35*
Carrera Máxima Del Husillo	*150.00*
Velocidad Máxima Del Husillo ***(r.p.m.)***	*6,000.00*
Potencia Máxima Del Equipo en *3 Fases*	*3 H.p. x 4P, 220 Volts / 60 Hz.*
Polea Del Husillo	*8M-54T | Ø133.6 x J x 25*
Rodamientos Del Husillo	*7011 x 2* *7009 x 2*
Rodamientos De La Polea	*6211ZZ x 2*
Sello De La Cubierta Frontal	*TC120-145-12 x 1*
Sello Del Husillo	*TC75-90-12 x 1*
O-Ring Del Pistón	*P120 x 2*
O-Ring De La Cubierta Frontal	*G85 x 1 | G120 x 1*
Presión De Movimiento	*(H) 30.00 ~ 40.00 Kg/cm²*
Diámetro Del Cilindro	*21.20 cm² (Ø60.00 | Ø35.00)*

**** Redondez ≤ 0.003mm.*
***** Todos las dimensiones están indicadas en milímetros.*

SFHD15-150

Cabezal Para Perforado Hidráulico Con Brida

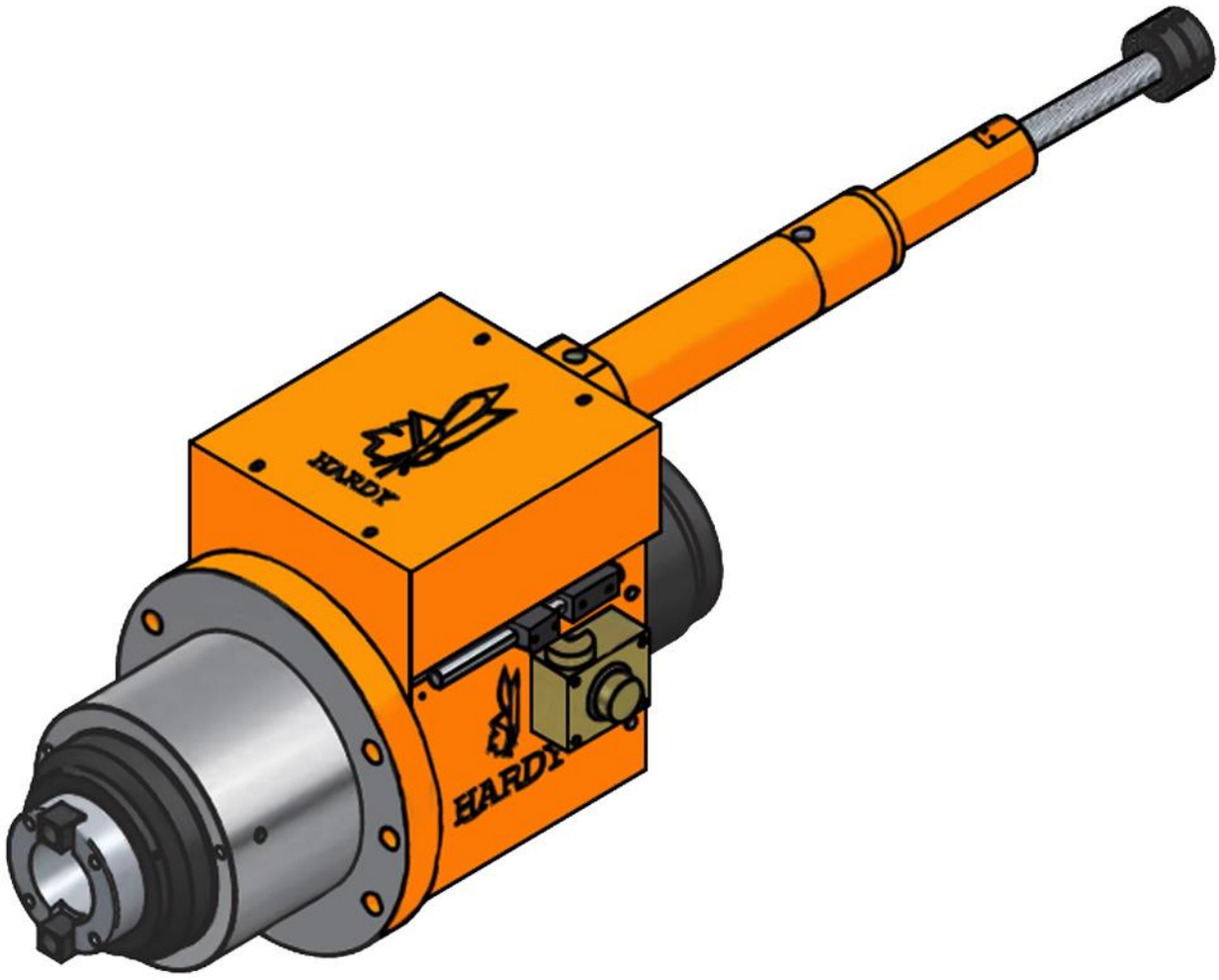

SFHD15-NT50

Peso Total

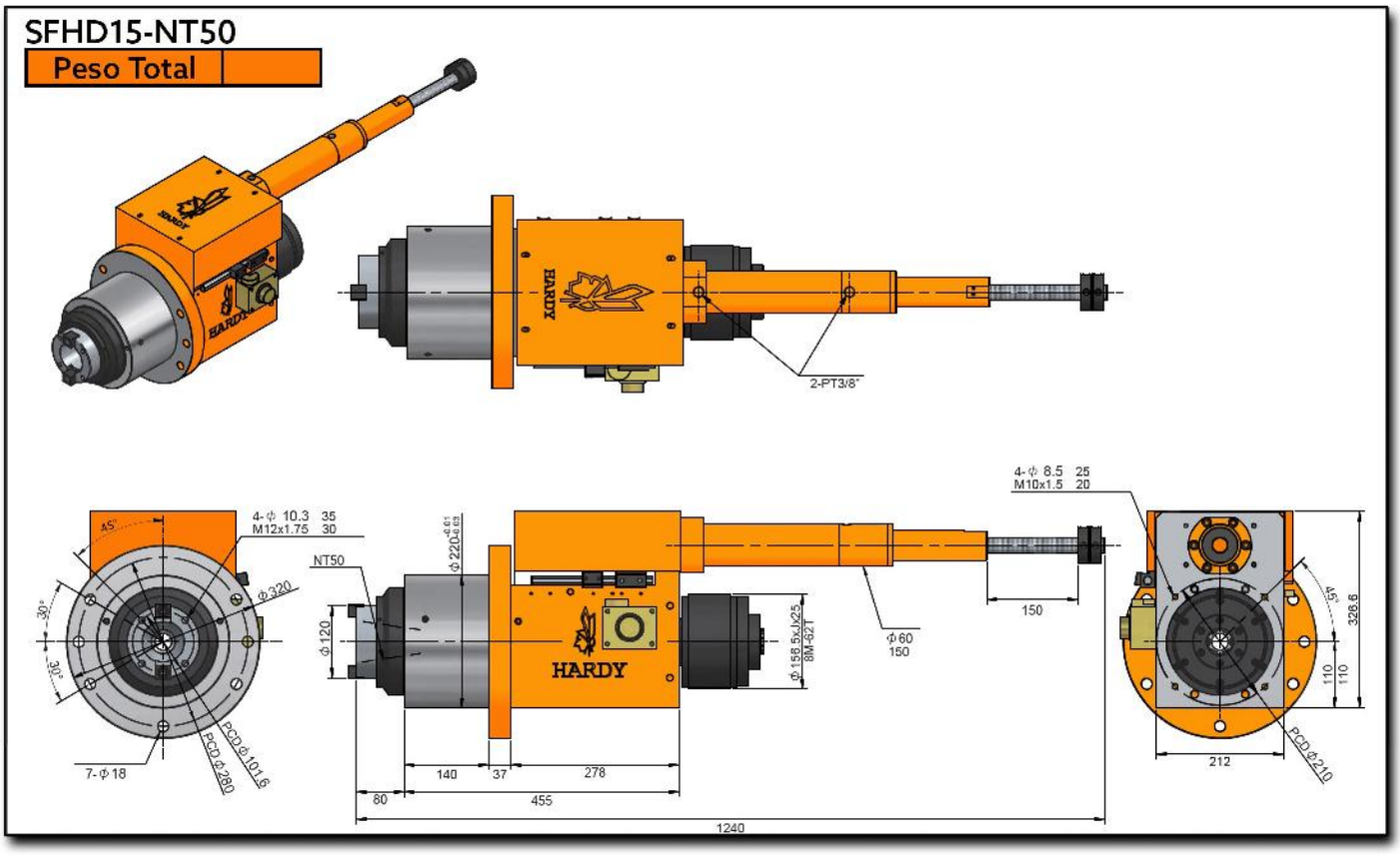

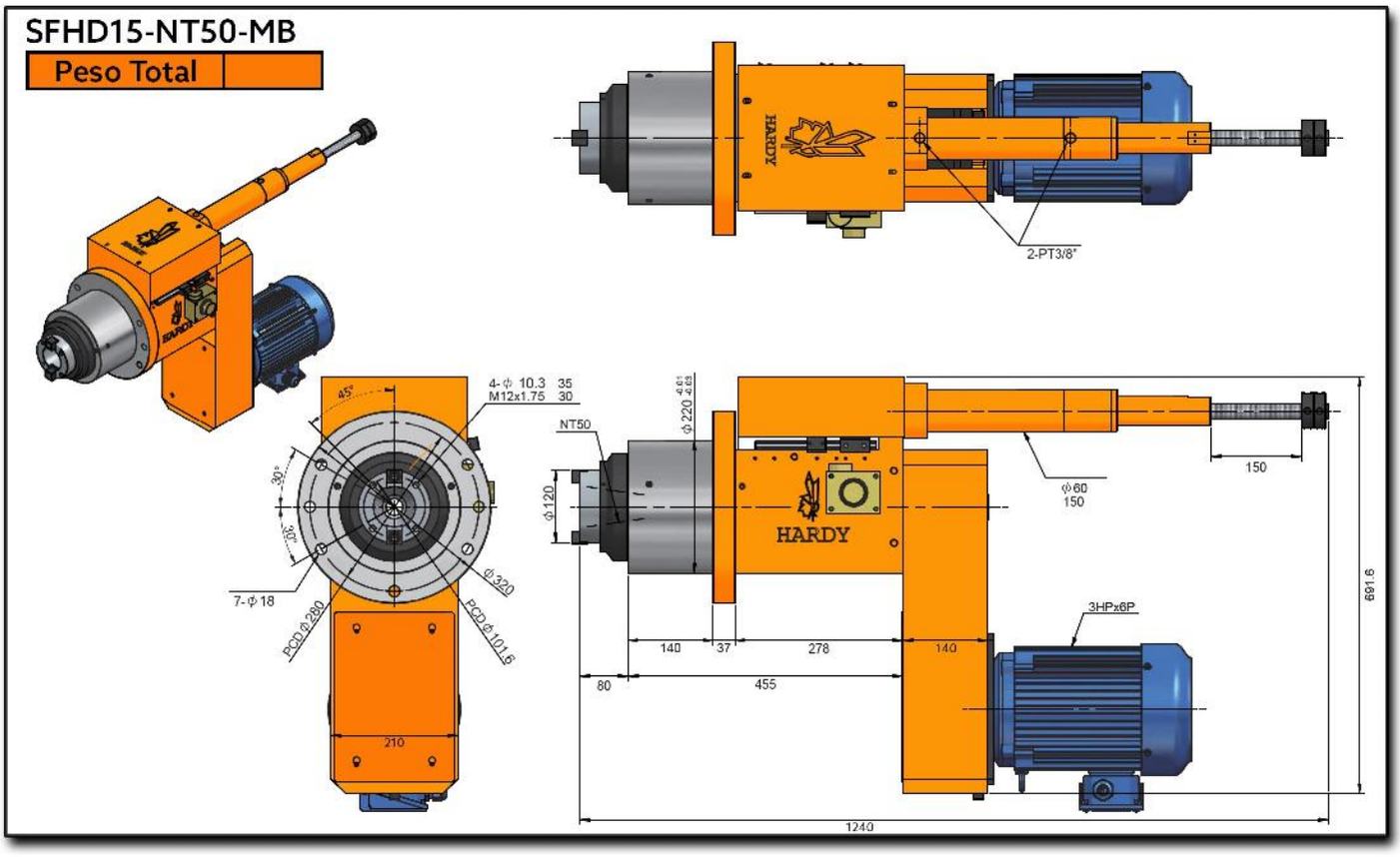
SFHD15-NT50-MB
Peso Total
HARDY
2-PT3/8"
4-ϕ 10.3 35
M12x1.75 30
45°
30°
30°
7-ϕ18
PCD ϕ280
ϕ320
PCD ϕ101.6
210
NT50
ϕ220 -0.01 -0.03
ϕ120
HARDY
ϕ60
150
150
3HPx6P
140
37
278
140
80
455
691.6
1240

Características & Dimensiones

Modelo	SFHD15
Capacidad Máxima De Perforado *(S45C)*	***Ø50***
Carrera Máxima Del Husillo	***150.00***
Velocidad Máxima Del Husillo ***(r.p.m.)***	***1,600.00***
Potencia Máxima Del Equipo en *3 Fases*	***5 H.p. x 4P, 220 Volts / 60 Hz.***
Polea Del Husillo	***8M-62T | Ø156.50 x J x 25.00***
Rodamientos Del Husillo	***6014Z x 1 | 6012Z*** ***32014 x 1 | 32012 x 1***
Rodamientos De La Polea	***6213ZZ x 2***
Sello De La Cubierta Frontal	***TC150-180-14 x 1***
Sello Del Husillo	***TC90-100-12 x 1***
O-Ring Del Pistón	***P150 x 2***
O-Ring De La Cubierta Frontal	***G120 x 1 | G150 x 1***
Presión De Movimiento	***(H) 30.00 ~ 40.00 Kg/cm²***
Diámetro Del Cilindro	***21.20 cm² (Ø60.00 | Ø30.00)***

**** Redondez ≤ 0.003mm.*
***** Todas las dimensiones están indicadas en milímetros.*

SFHD15H-150

Cabezal Para Perforado Hidráulico Con Brida De Alta Velocidad

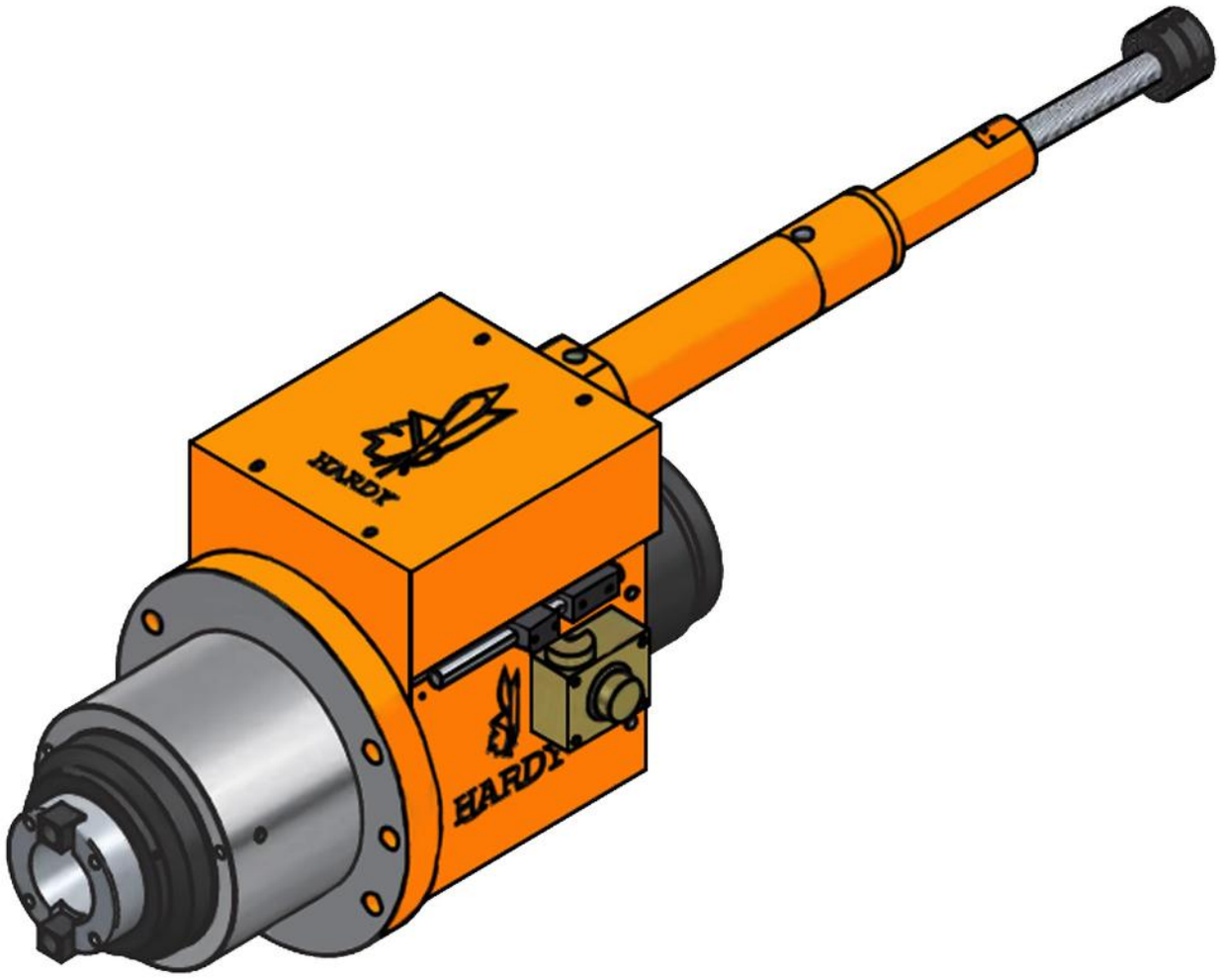

SFHD15H-NT50

Peso Total

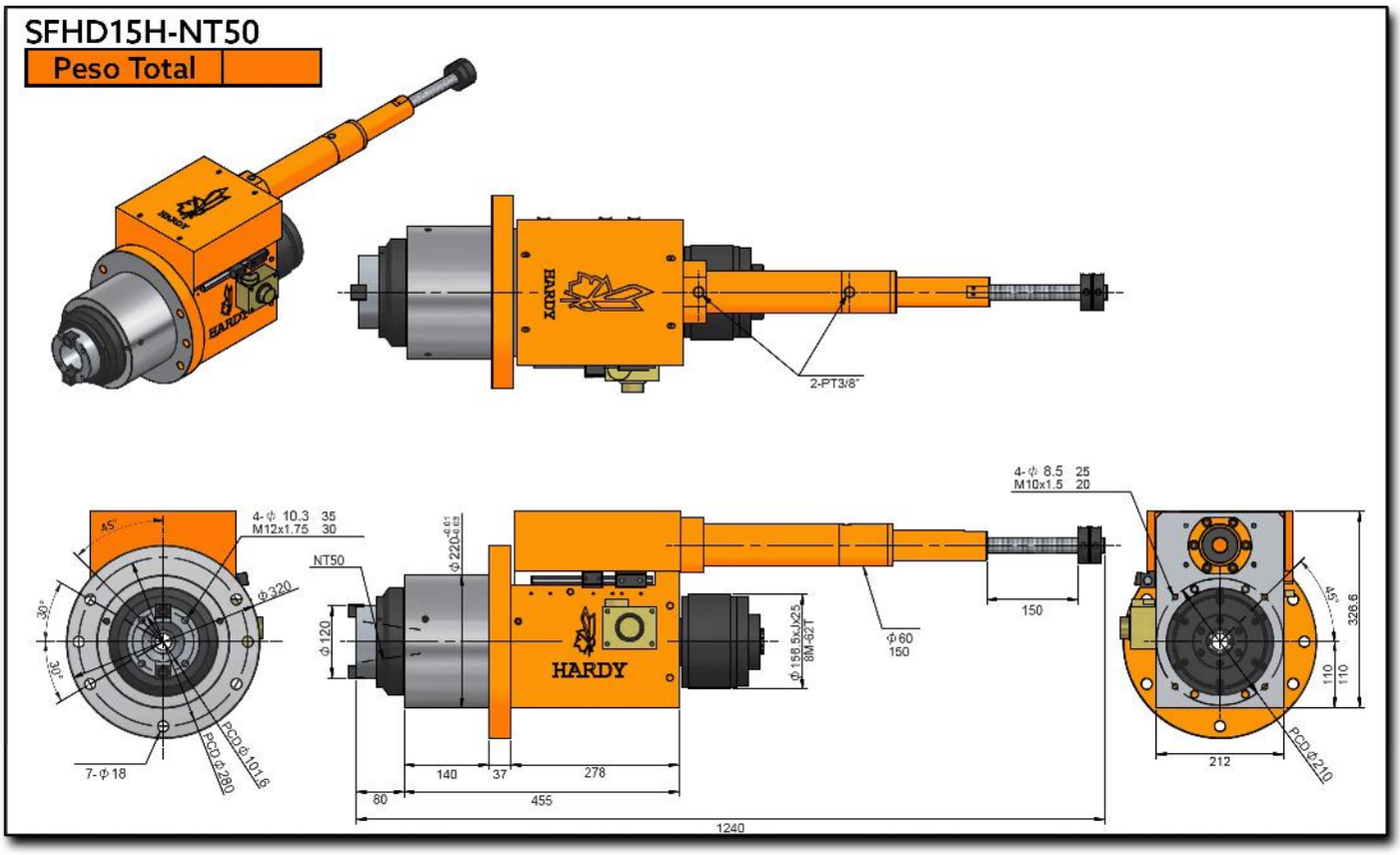

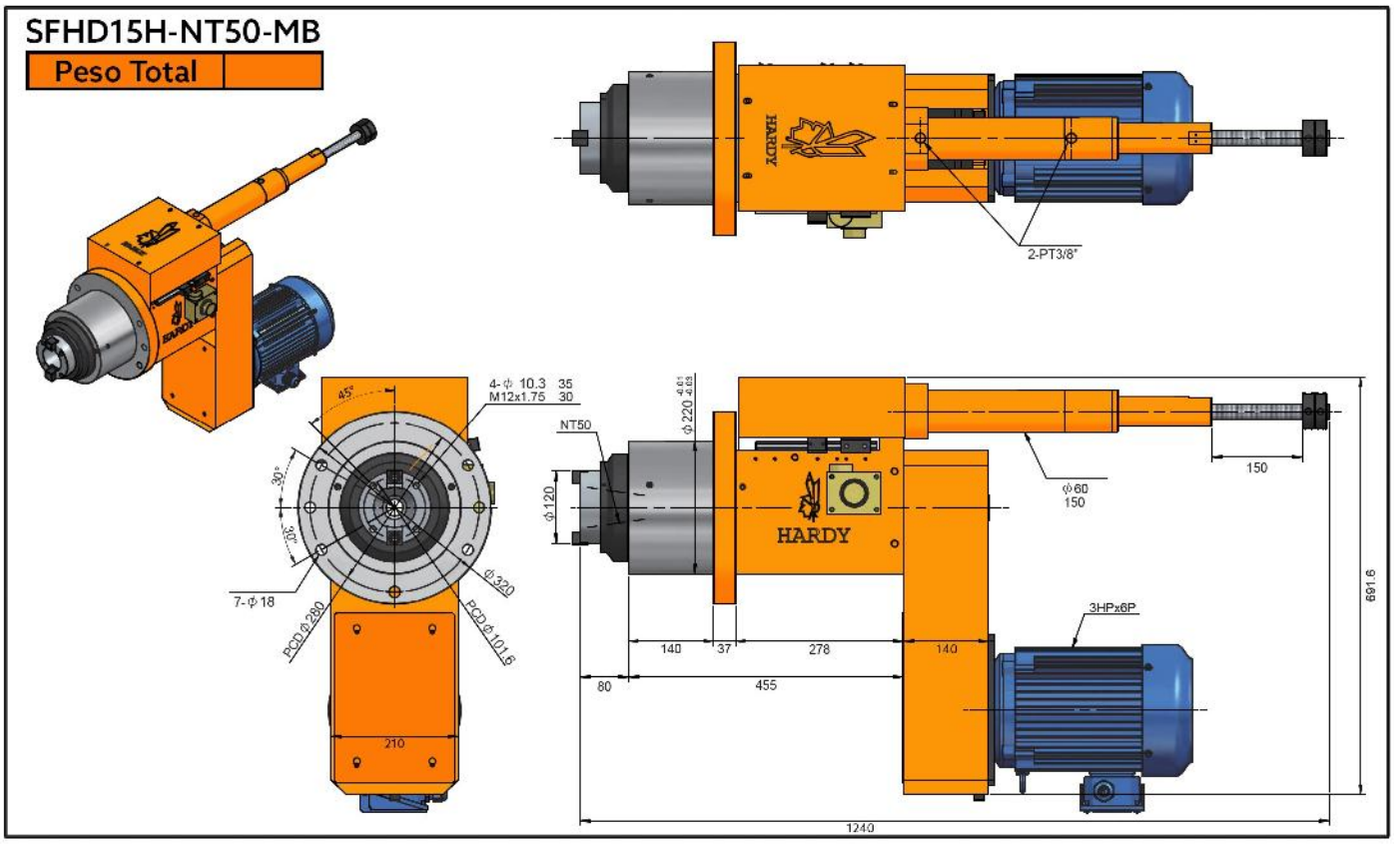
SFHD15H-NT50-MB
Peso Total
HARDY
2-PT3/8"
4-ϕ 10.3 35
M12x1.75 30
45°
30°
30°
7-ϕ18
PCD ϕ280
ϕ320
PCD ϕ101.6
210
NT50
ϕ220 -0.01 -0.03
ϕ120
ϕ60
150
150
HARDY
3HPx6P
140
37
278
140
80
455
691.6
1240

Características & Dimensiones

Modelo	SFHD15H
Capacidad Máxima De Perforado *(S45C)*	***Ø50***
Carrera Máxima Del Husillo	***150.00***
Velocidad Máxima Del Husillo ***(r.p.m.)***	***4,000.00***
Potencia Máxima Del Equipo en *3 Fases*	***5 H.p. x 4P, 220 Volts / 60 Hz.***
Polea Del Husillo	***8M-62T | Ø156.50 x J x 25.00***
Rodamientos Del Husillo	***7014 x 2*** ***7012 x 2***
Rodamientos De La Polea	***6213ZZ x 2***
Sello De La Cubierta Frontal	***TC150-180-14 x 1***
Sello Del Husillo	***TC90-100-12 x 1***
O-Ring Del Pistón	***P150 x 2***
O-Ring De La Cubierta Frontal	***G120 x 1 | G150 x 1***
Presión De Movimiento	***(H) 30.00 ~ 40.00 Kg/cm²***
Diámetro Del Cilindro	***21.20 cm² (Ø60.00 | Ø30.00)***

*** Redondez ≤ 0.003mm.
***** Todas las dimensiones están indicadas en milímetros.

SERIE SFSD

SERVO CABEZALES PARA MACHUELEADO/PERFORADO TIPO BRIDA

SFSD06-100

Servo Cabezal Para Perforado/Machueleado Con Brida De Montaje

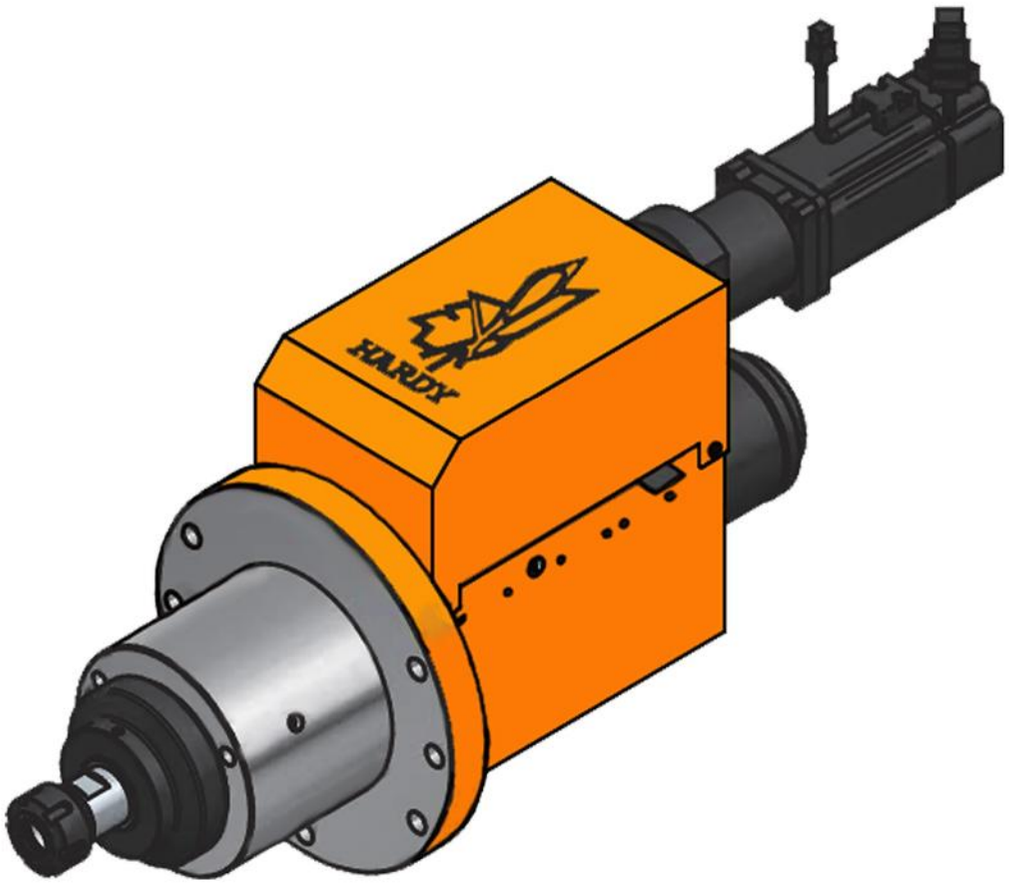

Características & Dimensiones

Modelo	SFSD06H-100M
Capacidad De Perforado *(S45C)*	*Ø 16*
Carrera Máxima	*100 mm.*
Velocidad Máxima *(r.p.m.)*	*10,000*
Potencia Del Motor	*1 H.p. x 4P*
Polea Del Husillo	*6908ZZ x 2*
Rodamientos Del Husillo	*7006 x 2* *7005 x 2*
Rodamientos De La Polea	*6908ZZ x 2*
Rodamientos Del Bloque De Rodamientos Del Tornillo Embalado	*7203 x 2*
Sellos Del Bloque De Rodamientos Del Tornillo Embalado	*TC24-38-8 x 1 1 TC20-40-8 x 1*
Sellos De La Cubierta Frontal	*TC70-90-12 x 1*
O 'Ring De La Cubierta Frontal	*G70 x 1 | G40 (G48-HSK40) x 1*
Sellos Del Husillo	*TC45-60-7 x 1*
O 'Ring Del Pistón	*P70 x 2*
Tipo Tornillo Embalado	*Ø20 x 5 x C5*

*** Todas las dimensiones están expresadas en milímetros.*
**** Redondez: ≤ 0.003 mm.*

SFSD06-ER25
SFSD06-HSK40
SFSD06-JT6

Peso Total	37 Kg

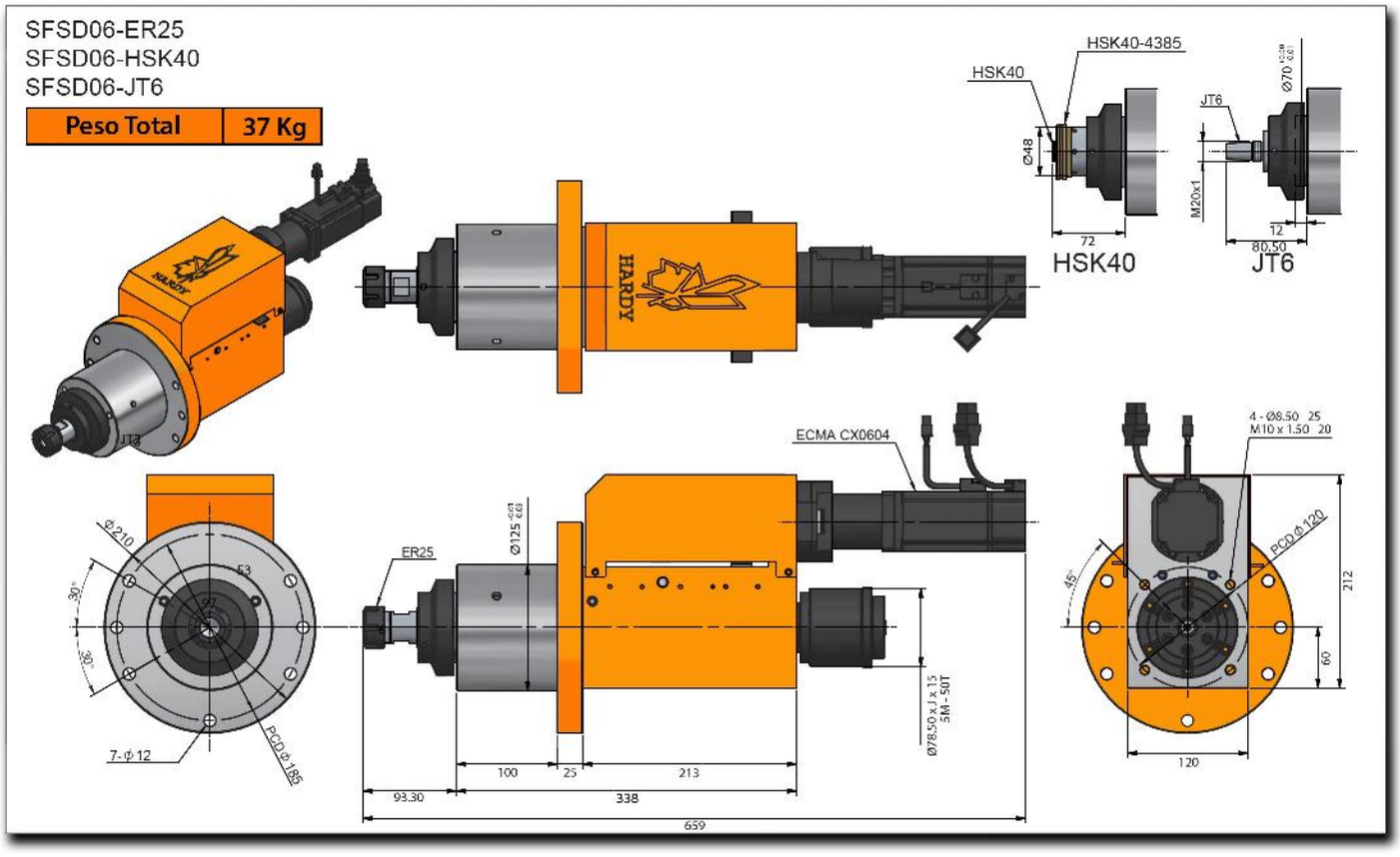

SFSD06-ER25-MB
SFSD06-HSK40-MB
SFSD06-JT6-MB

Peso Total	37 Kg

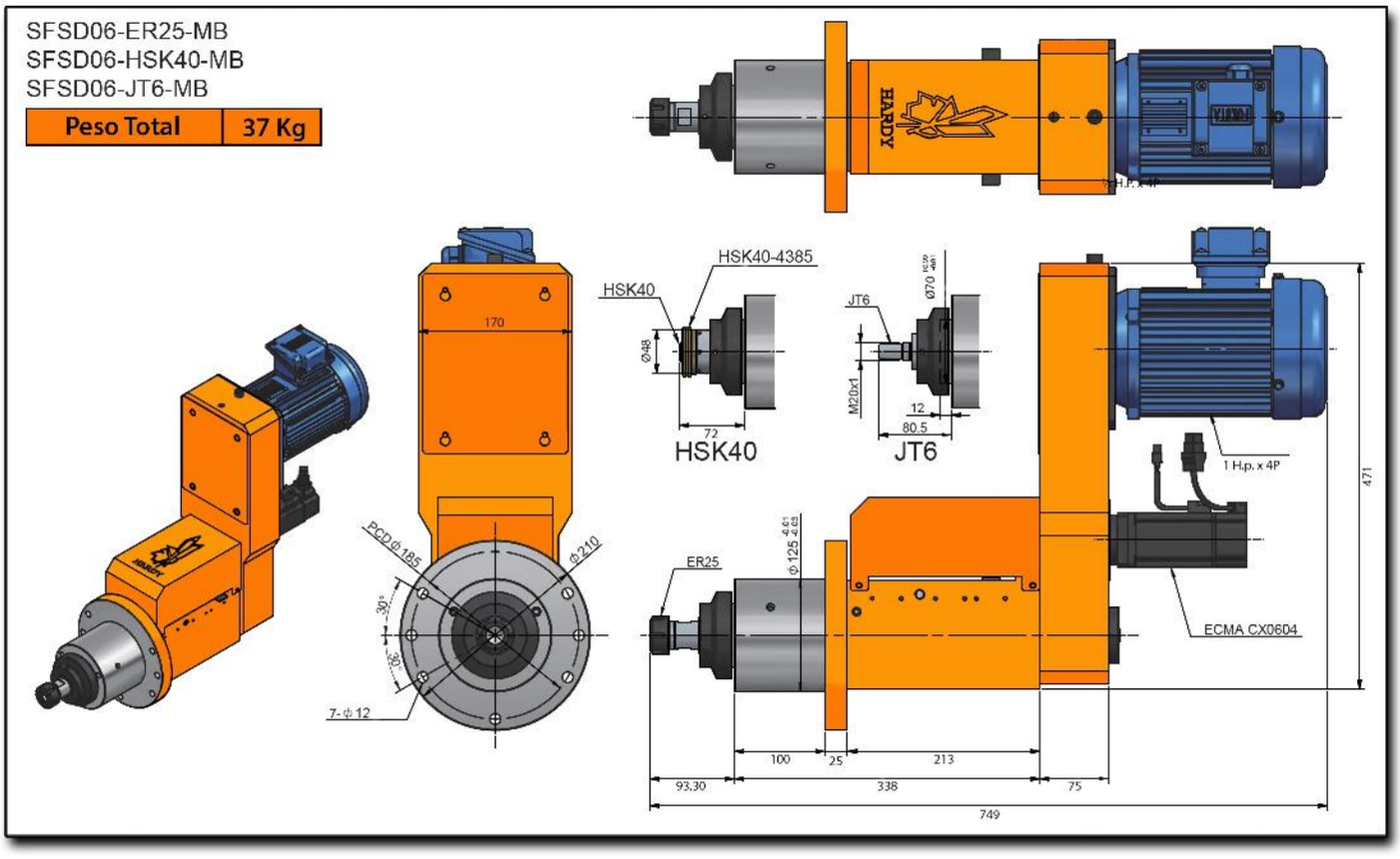

SFSD06H-100

Servo Cabezal Para Perforado/Machueleado De Alta Velocidad Con Brida De Montaje

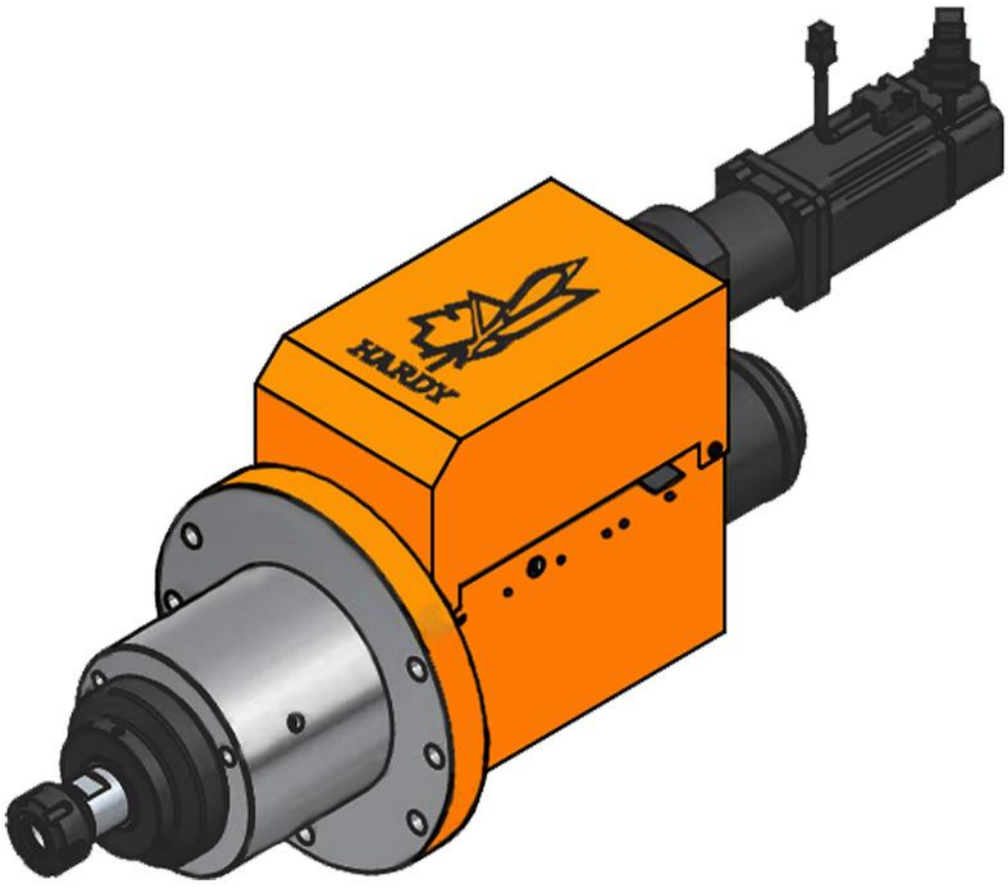

Características & Dimensiones

Modelo	SFSD09-120M
Capacidad De Perforado *(S45C)*	*Ø 25*
Carrera Máxima	*120 mm.*
Velocidad Máxima *(r.p.m.)*	*3,000*
Potencia Del Motor	*2 H.p. x 4P*
Polea Del Husillo	*5M - 66T | Ø102.30 x J x 20.00*
Rodamientos Del Husillo	*6007Z x 1 | 6006Z x 1* *32007 x 1 | 32006 x 1*
Rodamientos De La Polea	*6010ZZ x 2*
Rodamientos Del Bloque De Rodamientos Del Tornillo Embalado	*7203 x 2*
Sellos Del Bloque De Rodamientos Del Tornillo Embalado	*TC24-38-8 x 1* *TC20-40-8 x 1*
Sellos De La Cubierta Frontal	*TC90-110-12 x 1*
O 'Ring De La Cubierta Frontal	*G90 x 1 | G62 x*
Sellos Del Husillo	*TC50-65-8 x 1*
O 'Ring Del Pistón	*P90 x 2*
Tipo Tornillo Embalado	*Ø20 x 5 x C5*

*** Todas las dimensiones están expresadas en milímetros.*
**** Redondez: ≤ 0.003 mm.*

SFSD06H-ER25-MB
SFSD06H-HSK40-MB
SFSD06H-JT6-MB

Peso Total	37 Kg

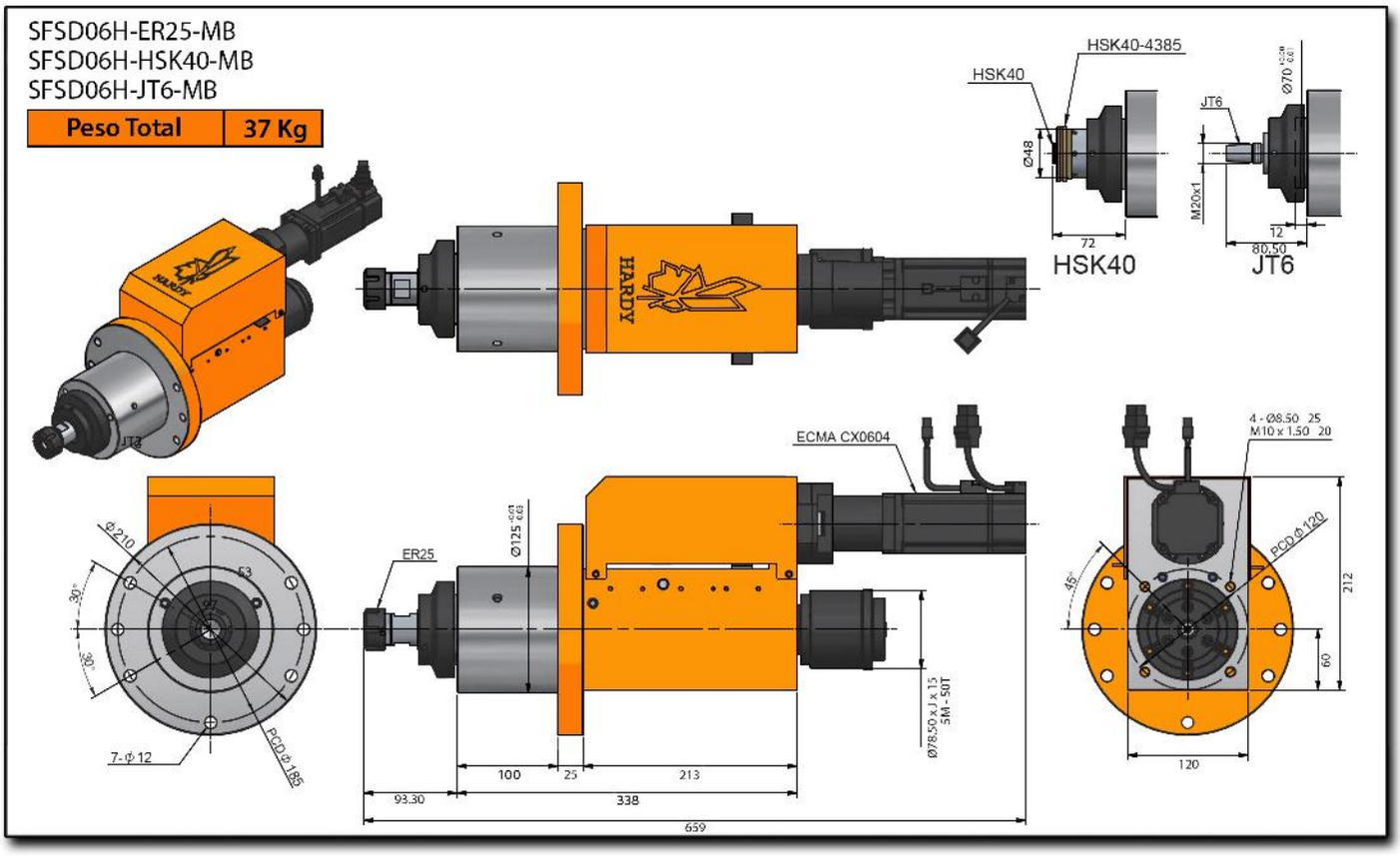

SFSD06H-ER25-MB
SFSD06H-HSK40-MB
SFSD06H-JT6-MB

Peso Total	37 Kg

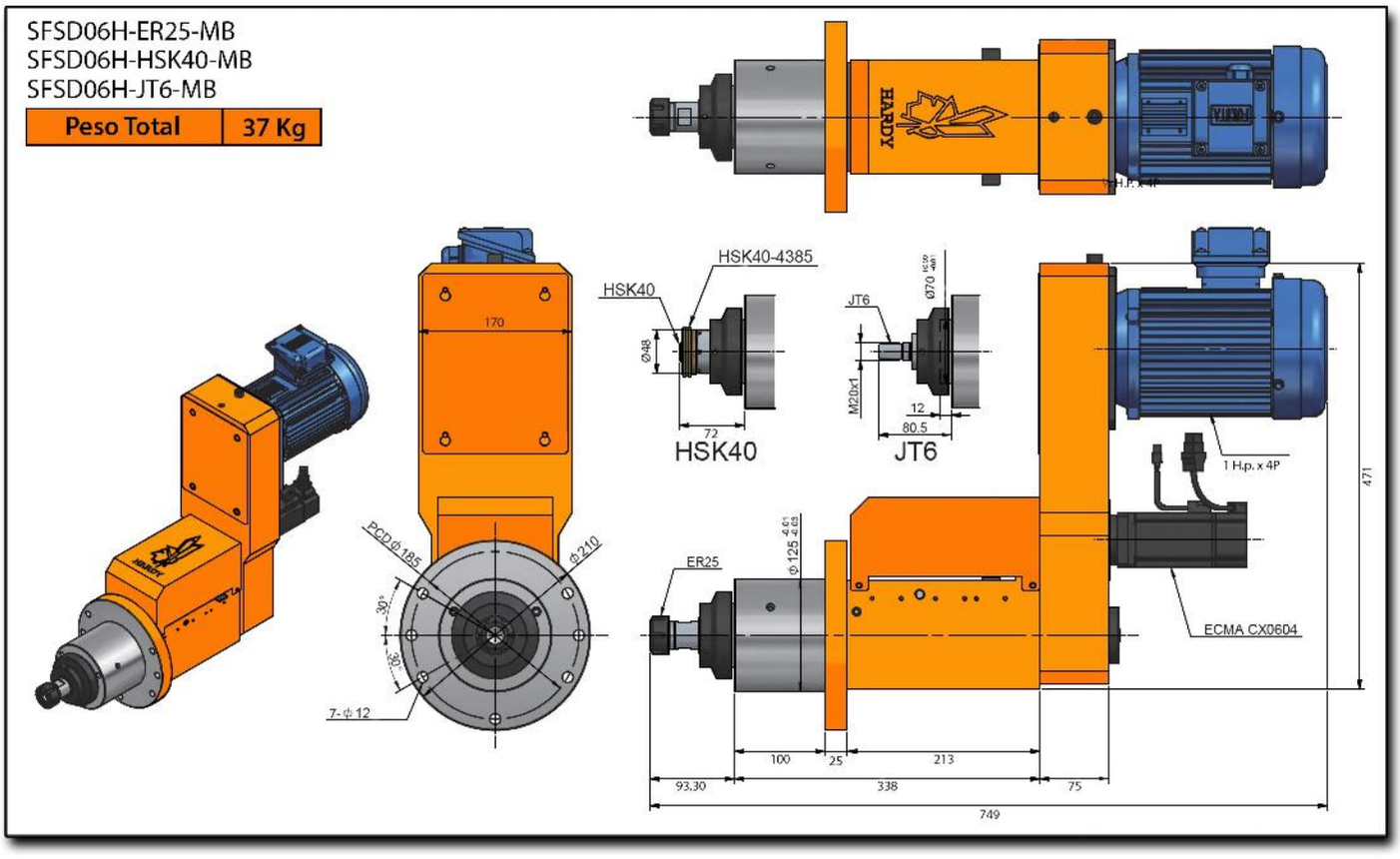

SFSD09-120

Servo Cabezal Para Perforado/Machueleado Con Brida De Montaje

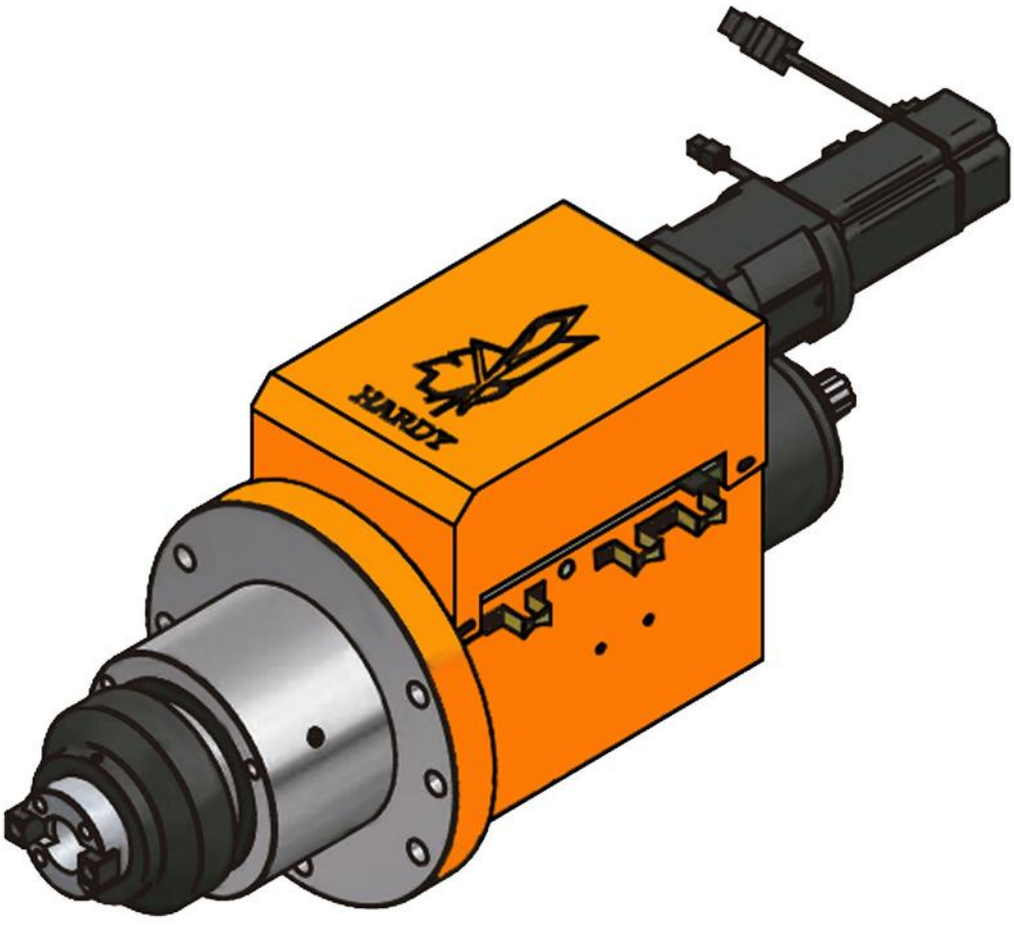

Características & Dimensiones

Modelo	SFSD09-120M
Capacidad De Perforado *(S45C)*	*Ø 25*
Carrera Máxima	*120 mm.*
Velocidad Máxima *(r.p.m.)*	*3,000*
Potencia Del Motor	*2 H.p. x 4P*
Polea Del Husillo	*5M - 66T | Ø102.30 x J x 20.00*
Rodamientos Del Husillo	*6007Z x 1 | 6006Z x 1* *32007 x 1 | 32006 x 1*
Rodamientos De La Polea	*6010ZZ x 2*
Rodamientos Del Bloque De Rodamientos Del Tornillo Embalado	*7203 x 2*
Sellos Del Bloque De Rodamientos Del Tornillo Embalado	*TC24-38-8 x 1* *TC20-40-8 x 1*
Sellos De La Cubierta Frontal	*TC90-110-12 x 1*
O 'Ring De La Cubierta Frontal	*G90 x 1 | G62 x*
Sellos Del Husillo	*TC50-65-8 x 1*
O 'Ring Del Pistón	*P90 x 2*
Tipo Tornillo Embalado	*Ø20 x 5 x C5*

*** Todas las dimensiones están expresadas en milímetros.*
**** Redondez: ≤ 0.003 mm.*

SFSD09-NT30
SFSD09-HSK50

Peso Total	83 Kg

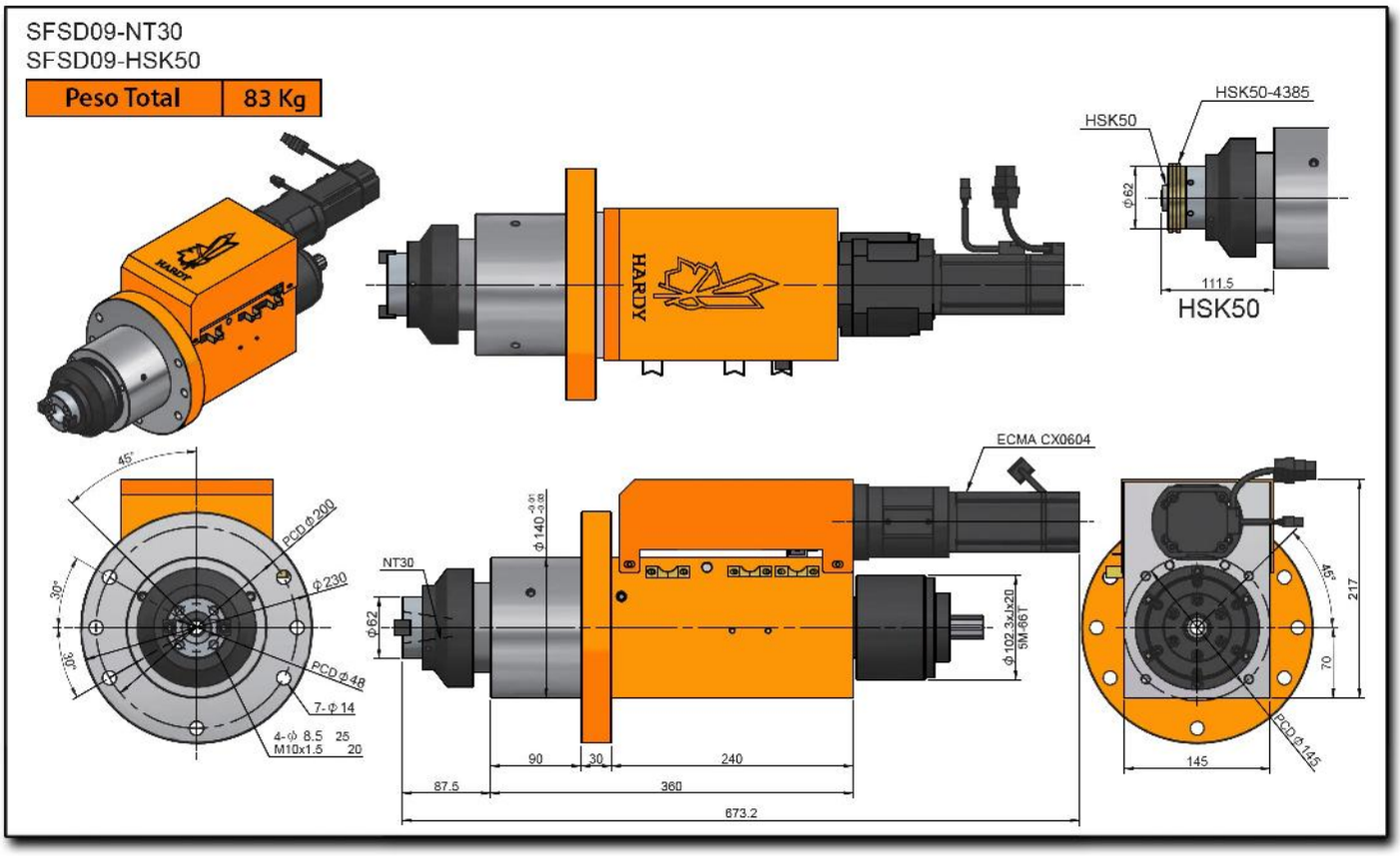

SFSD09-NT30-MB
SFSD09-HSK50-MB

Peso Total	83 Kg

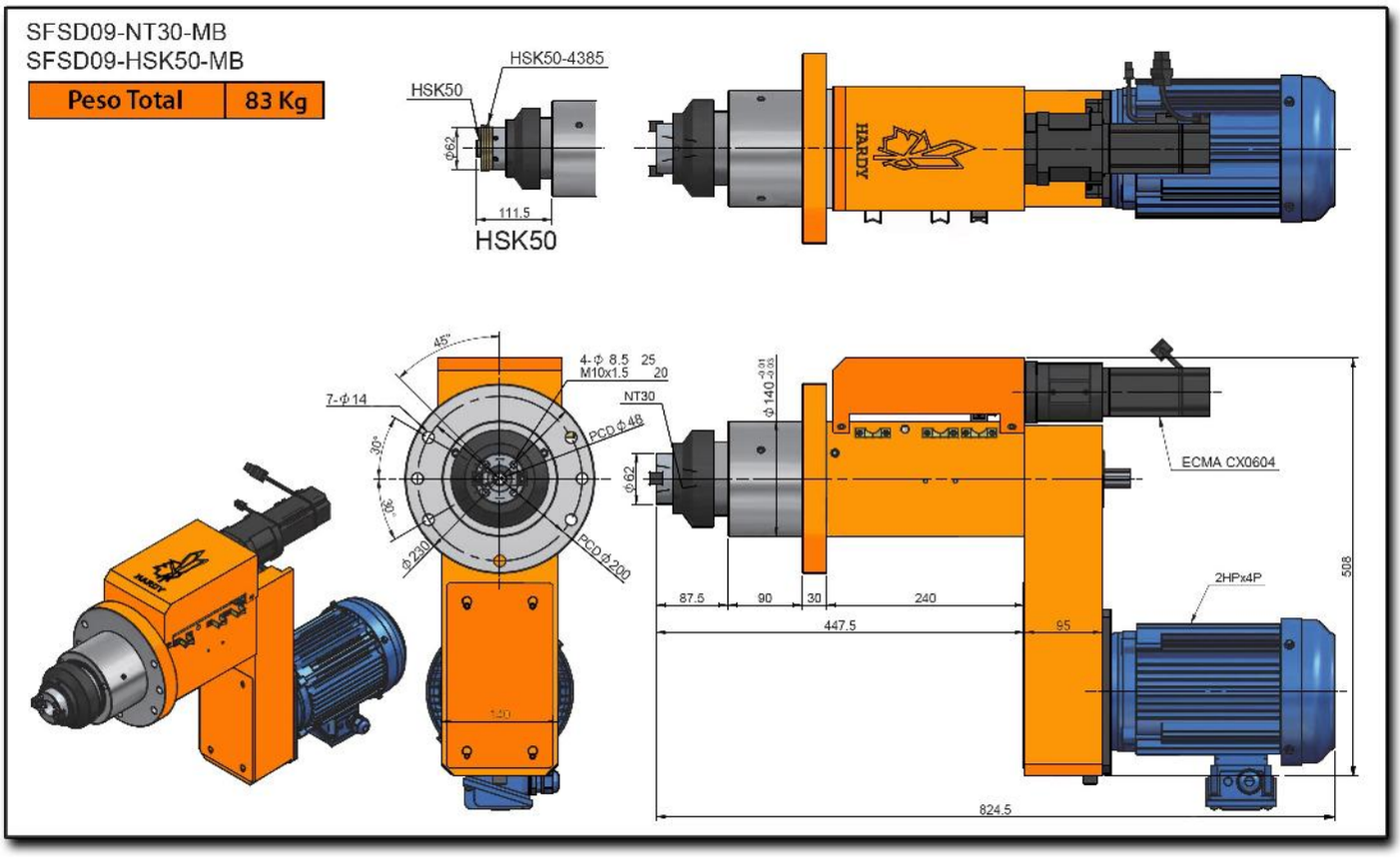

SFSD09H-120

Servo Cabezal Para Perforado/Machueleado De Alta Velocidad Con Brida De Montaje

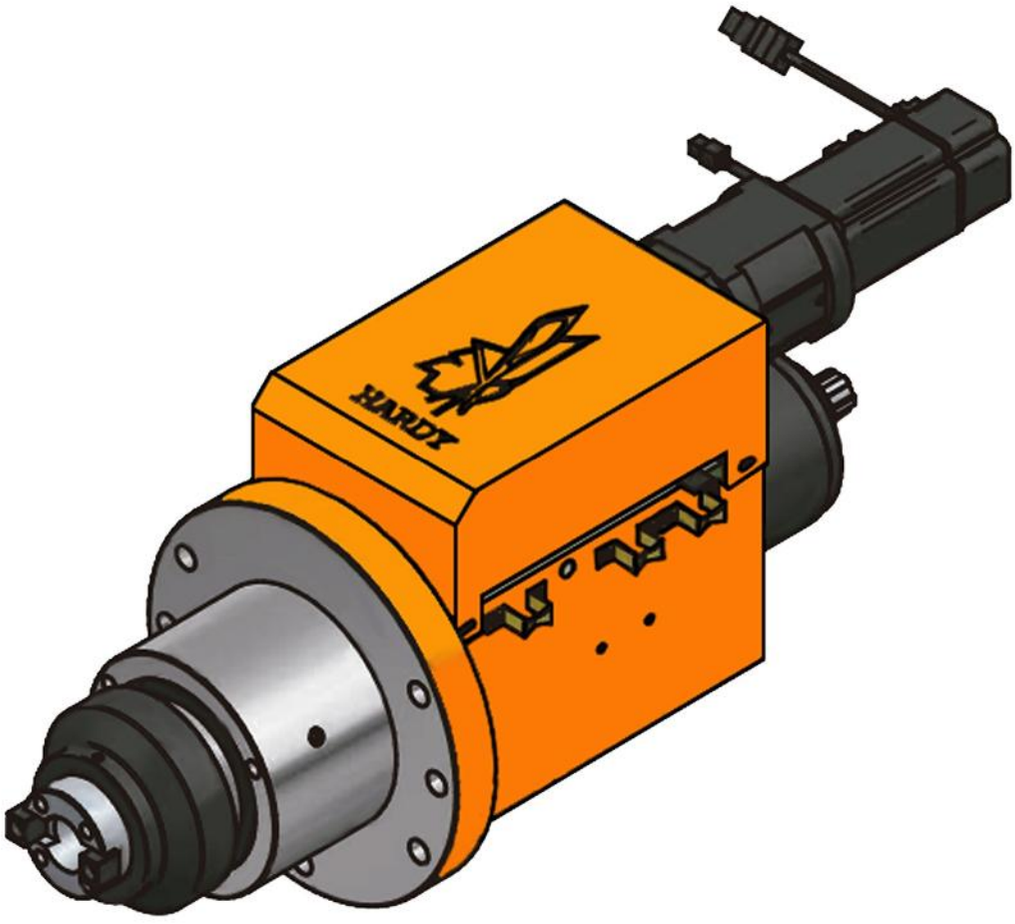

Características & Dimensiones

Modelo	SFSD09H-120M
Capacidad De Perforado *(S45C)*	*Ø 25*
Carrera Máxima	*120 mm.*
Velocidad Máxima *(r.p.m.)*	*8,000*
Potencia Del Motor	*2 H.p. x 4P*
Polea Del Husillo	*5M-66T* *Ø102.3 x J x 20*
Rodamientos Del Husillo	*7007 x 2* *7006 x 2*
Rodamientos De La Polea	*6010ZZ x 2*
Rodamientos Del Bloque De Rodamientos Del Tornillo Embalado	*7203 x 2*
Sellos Del Bloque De Rodamientos Del Tornillo Embalado	*TC24-38-8 x 1* *TC20-40-8 x 1*
Sellos De La Cubierta Frontal	*TC90-110-12 x 1*
O 'Ring De La Cubierta Frontal	*G90 x 1 | G62 x*
Sellos Del Husillo	*TC50-65-8 x 1*
O 'Ring Del Pistón	*P90 x 2*
Tipo Tornillo Embalado	*Ø20 x 5 x C5*

*** Todas las dimensiones están expresadas en milímetros.*
**** Redondez: ≤ 0.003 mm.*

SFSD09H-NT30
SFSD09H-HSK50

Peso Total	83 Kg

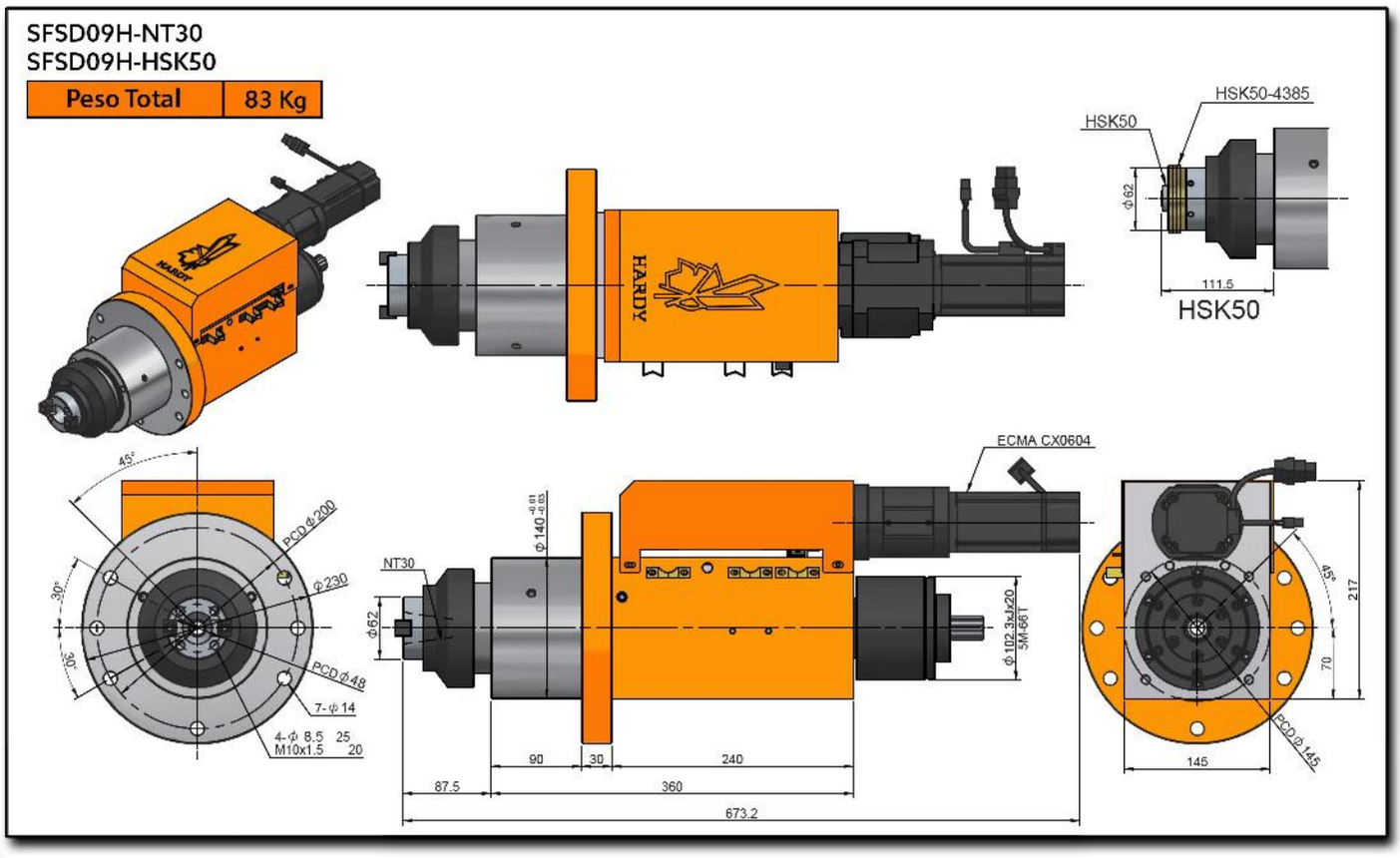

SFSD09H-NT30-MB
SFSD09H-HSK50-MB

Peso Total	83 Kg

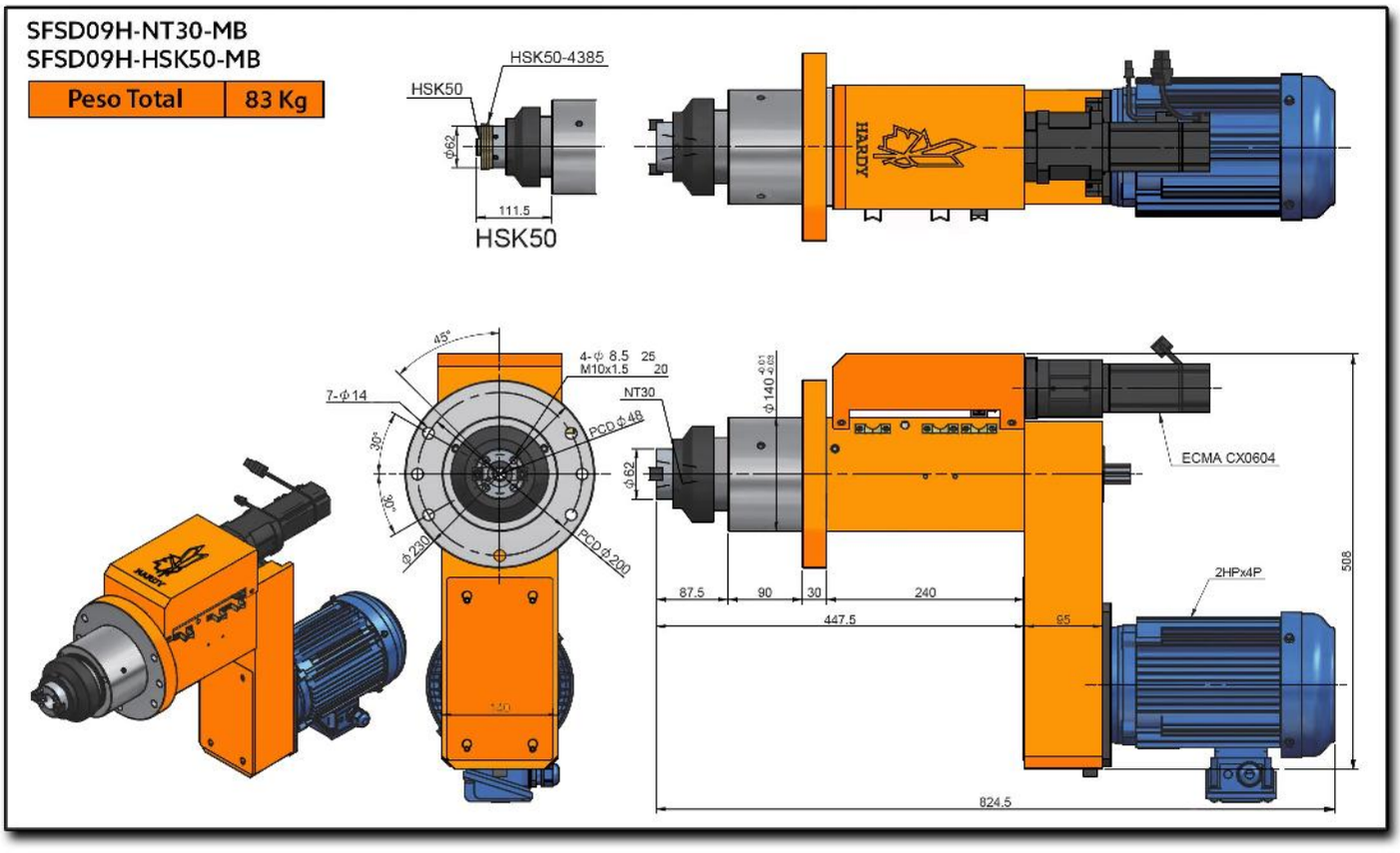

SFSD11-120

Servo Cabezal Para Perforado/Machueleado Con Brida De Montaje

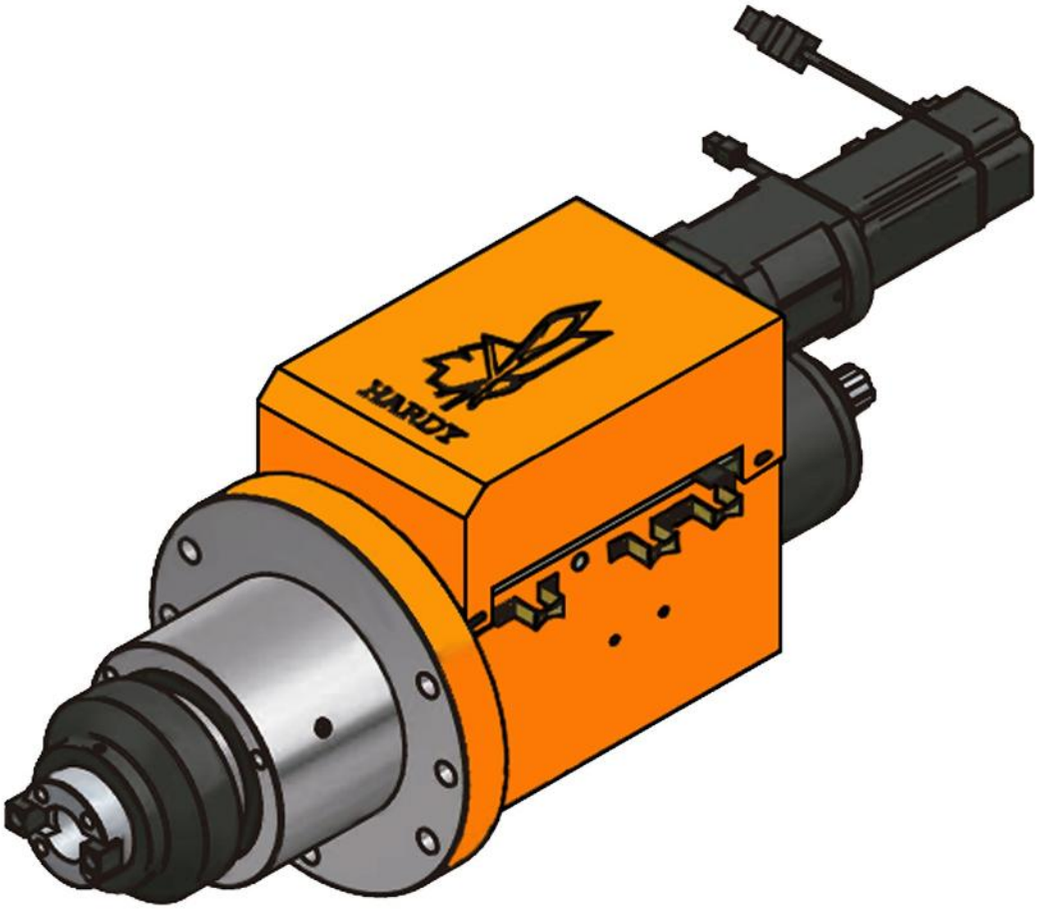

Características & Dimensiones

Modelo	SFSD11-120M
Capacidad De Perforado *(S45C)*	*Ø 35*
Carrera Máxima	*120 mm.*
Velocidad Máxima *(r.p.m.)*	*1,800*
Potencia Del Motor	*3 H.p. x 4P*
Polea Del Husillo	*8M-64T*
Rodamientos Del Husillo	*6210ZZ x 2* *30210 x 2*
Rodamientos De La Polea	*6015ZZ x 2*
Rodamientos Del Bloque De Rodamientos Del Tornillo Embalado	*7203 x 2*
Sellos Del Bloque De Rodamientos Del Tornillo Embalado	*TC24-40-8 x 1* *TC24-38-8 x 1*
Sellos De La Cubierta Frontal	*TC110-130-13 x 1*
O 'Ring De La Cubierta Frontal	*G85 x 1 | G110 x 1*
Sellos Del Husillo	*TC70-90-12 x 1*
O 'Ring Del Pistón	*P110 x 2*
Tipo Tornillo Embalado	*Ø25 x 5 x C5*

** *Todas las dimensiones están expresadas en milímetros.*
*** *Redondez: ≤ 0.003 mm.*

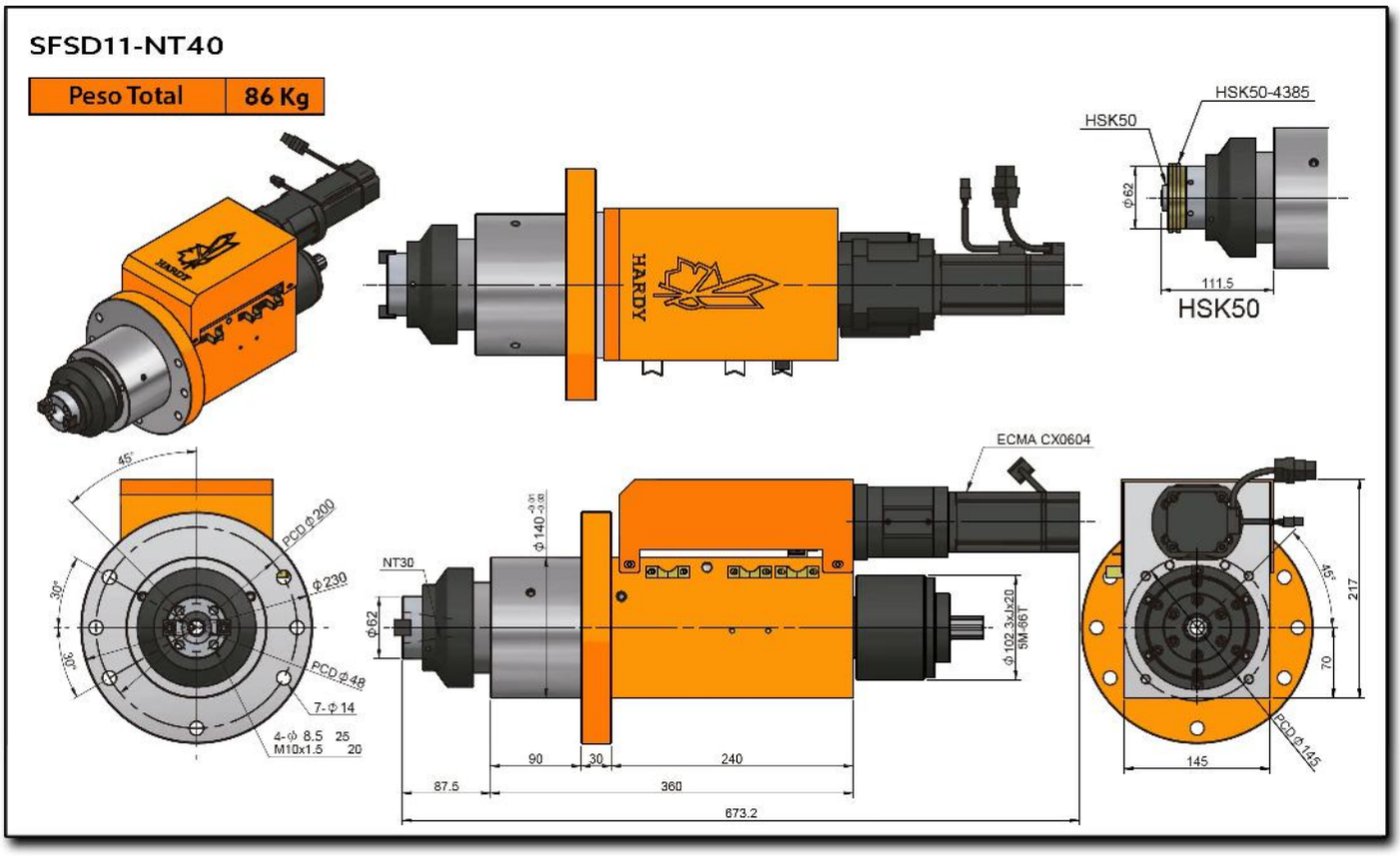
SFSD11-NT40
Peso Total
86 Kg
HSK50-4385
HSK50
Φ62
111.5
HSK50
HARDY
ECMA CX0604
NT30
Φ140 -0.05 -0.08
Φ62
Φ102.3xJs20
5M-66T
45°
30°
30°
PCD Φ200
Φ230
PCD Φ48
7-Φ14
4-Φ 8.5 25
M10x1.5 20
90
30
240
87.5
360
673.2
45°
217
70
PCD Φ145
145

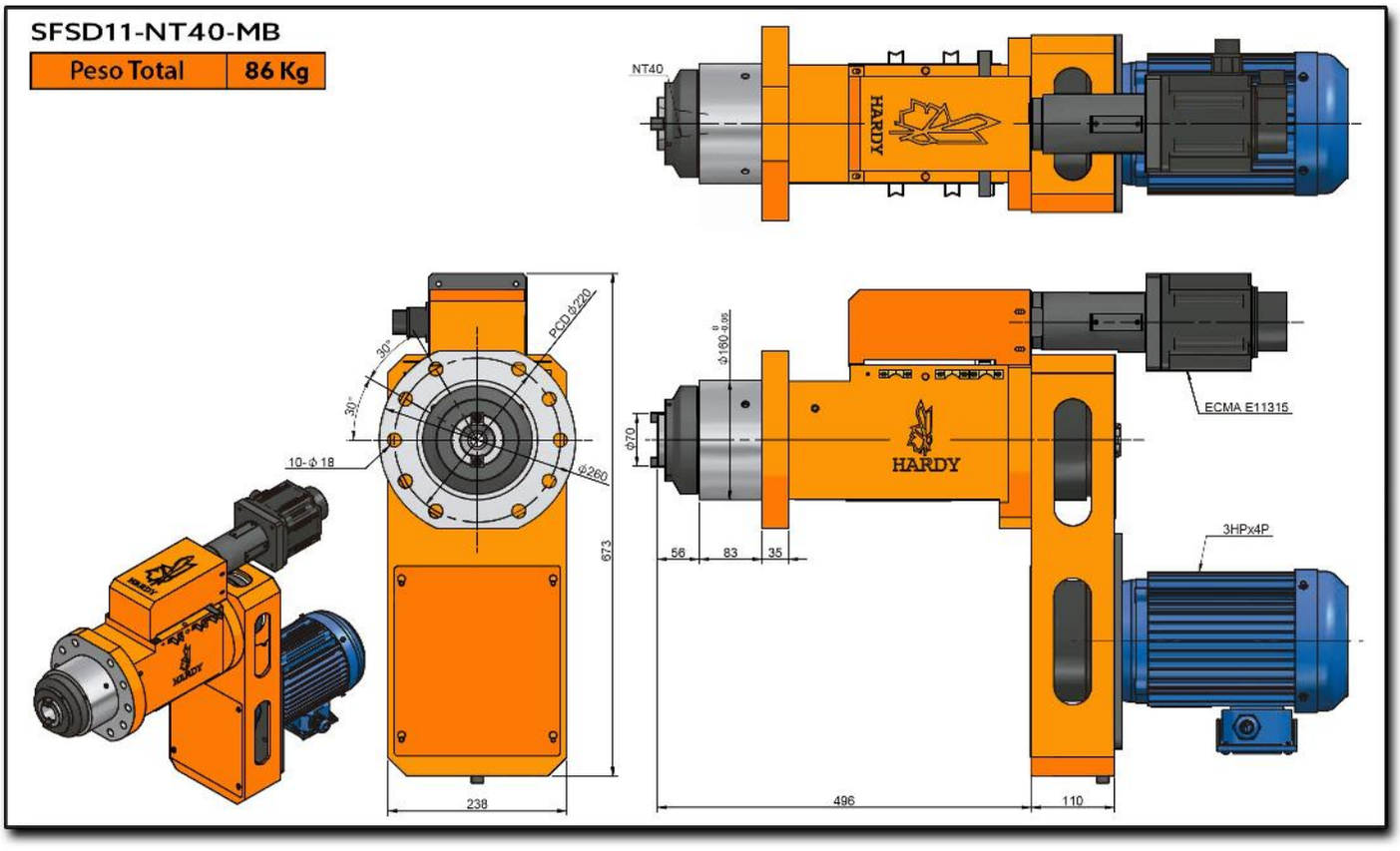
SFSD11-NT40-MB
Peso Total
86 Kg
NT40
HARDY
PCD ϕ220
30°
30°
10-ϕ 18
ϕ260
673
238
ϕ160 g6
ϕ70
ECMA E11315
HARDY
3HPx4P
56
83
35
496
110

SFSD11H-120

Servo Cabezal Para Perforado/Machueleado De Alta Velocidad Con Brida De Montaje

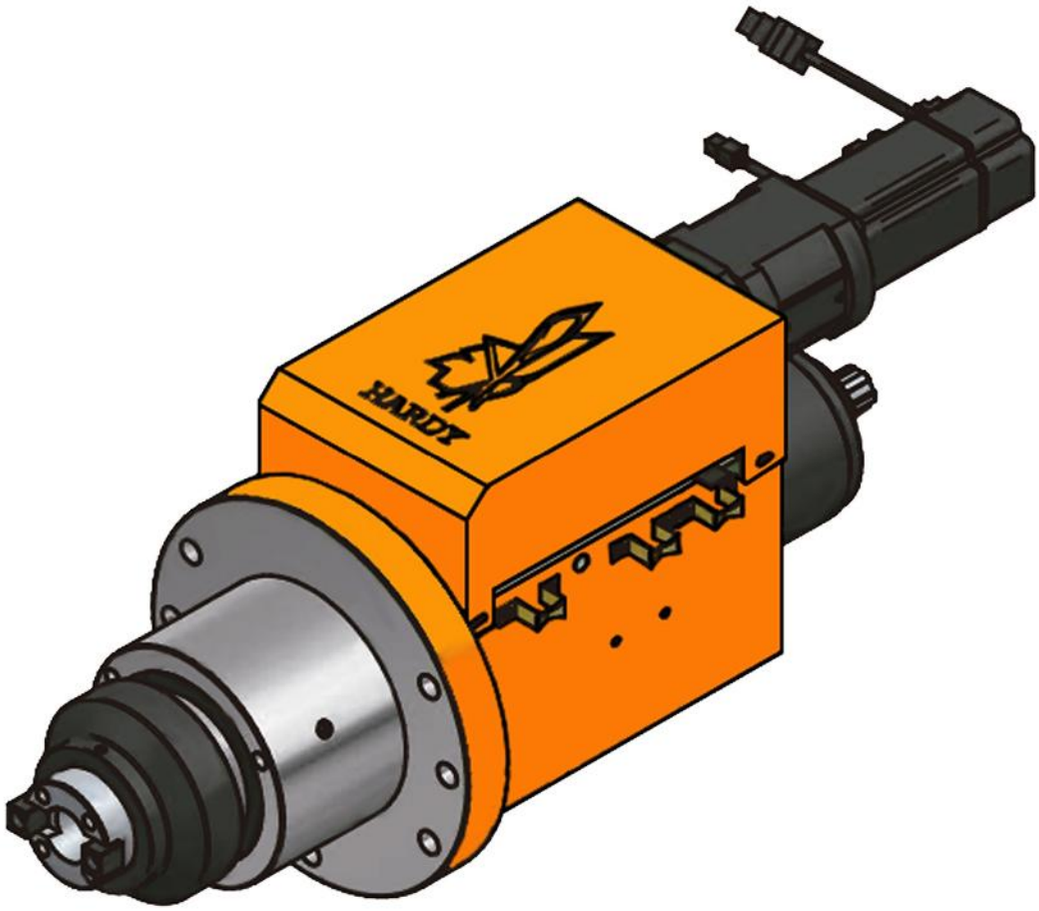

Características & Dimensiones

Modelo	SFSD11H-120M
Capacidad De Perforado *(S45C)*	*Ø 35*
Carrera Máxima	*120 mm.*
Velocidad Máxima *(r.p.m.)*	*4,000*
Potencia Del Motor	*3 H.p. x 4P*
Polea Del Husillo	*8M-64T*
Rodamientos Del Husillo	*7210 x 4*
Rodamientos De La Polea	*6015ZZ x 2*
Rodamientos Del Bloque De Rodamientos Del Tornillo Embalado	*7203 x 2*
Sellos Del Bloque De Rodamientos Del Tornillo Embalado	*TC24-40-8 x 1* *TC24-38-8 x 1*
Sellos De La Cubierta Frontal	*TC110-130-13 x 1*
O 'Ring De La Cubierta Frontal	*G85 x 1 | G110 x 1*
Sellos Del Husillo	*TC70-90-12 x 1*
O 'Ring Del Pistón	*P110 x 2*
Tipo Tornillo Embalado	*Ø25 x 5 x C5*

*** Todas las dimensiones están expresadas en milímetros.*
**** Redondez: ≤ 0.003 mm.*

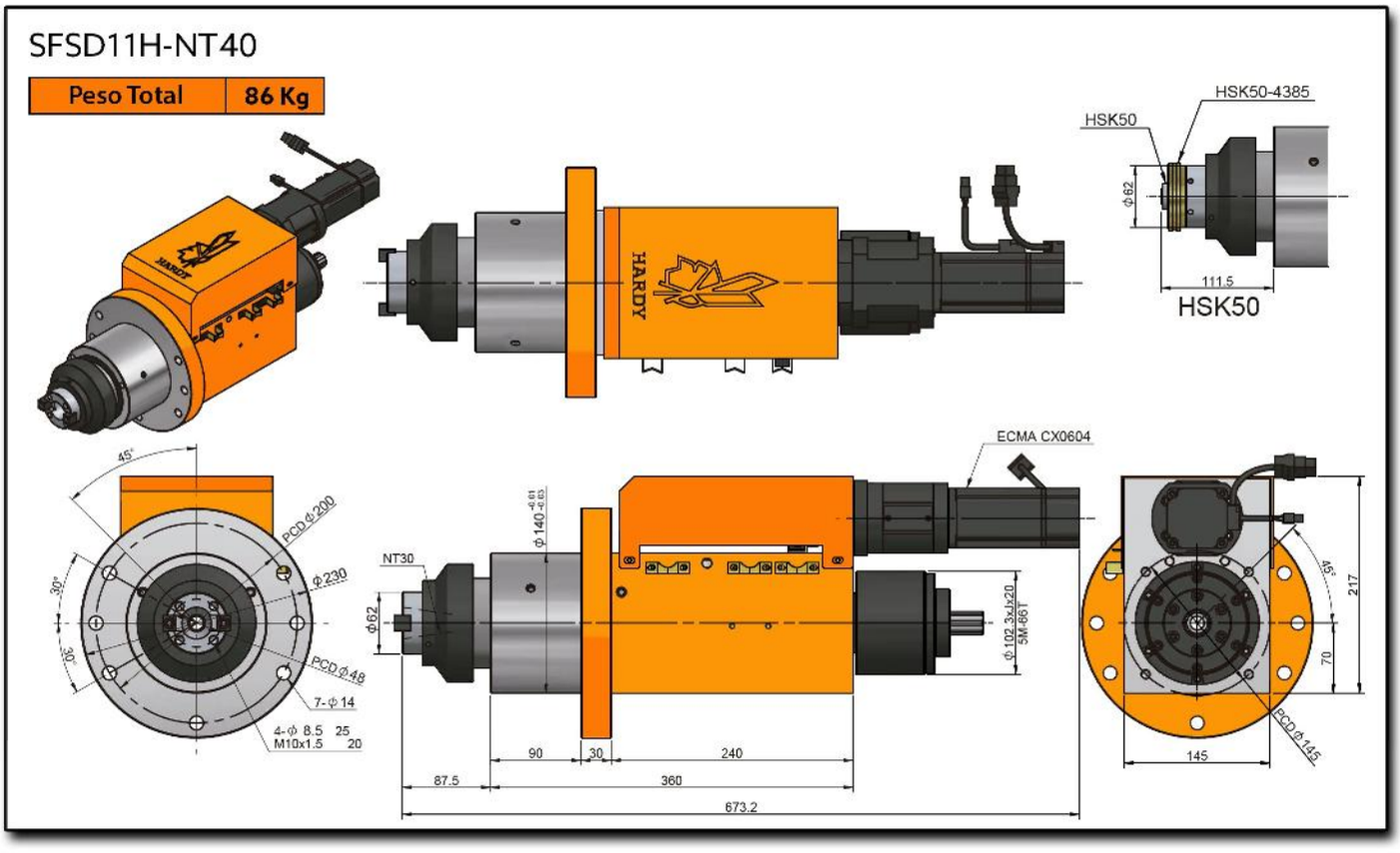
SFSD11H-NT40
Peso Total
86 Kg
HSK50
HSK50-4385
HSK50
ECMA CX0604
NT30
PCD ϕ200
ϕ230
PCD ϕ48
7- ϕ14
4- ϕ 8.5 25
M10x1.5 20
90
30
240
87.5
360
673.2
145
PCD ϕ145
217
70

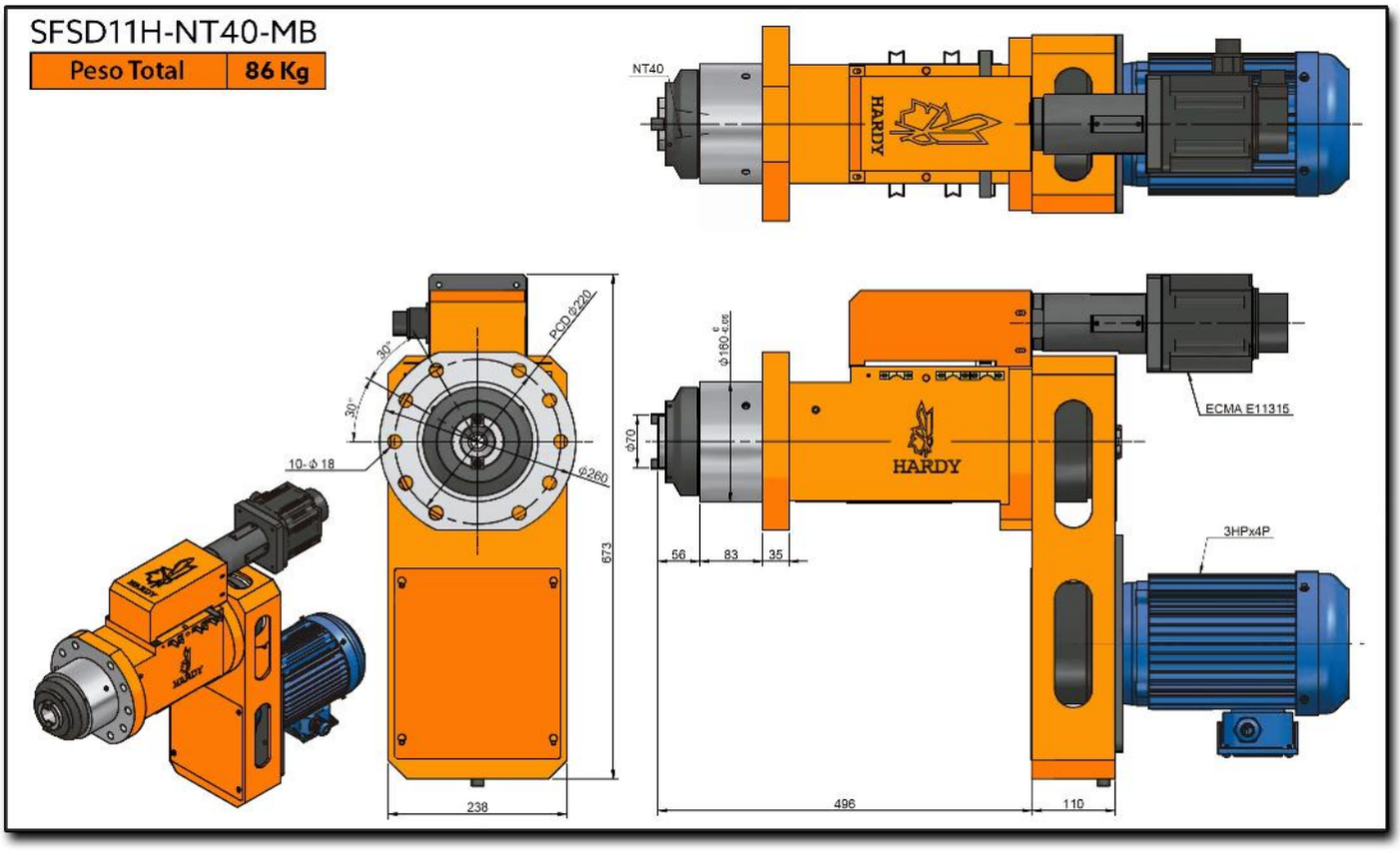
SFSD11H-NT40-MB
Peso Total
86 Kg
NT40
HARDY
PCD ϕ220
30°
30°
10-ϕ 18
ϕ260
673
238
ϕ160 g6
ϕ70
ECMA E11315
HARDY
3HPx4P
56
83
35
496
110

SFSD12-150

Servo Cabezal Para Perforado/Machueleado Con Brida De Montaje

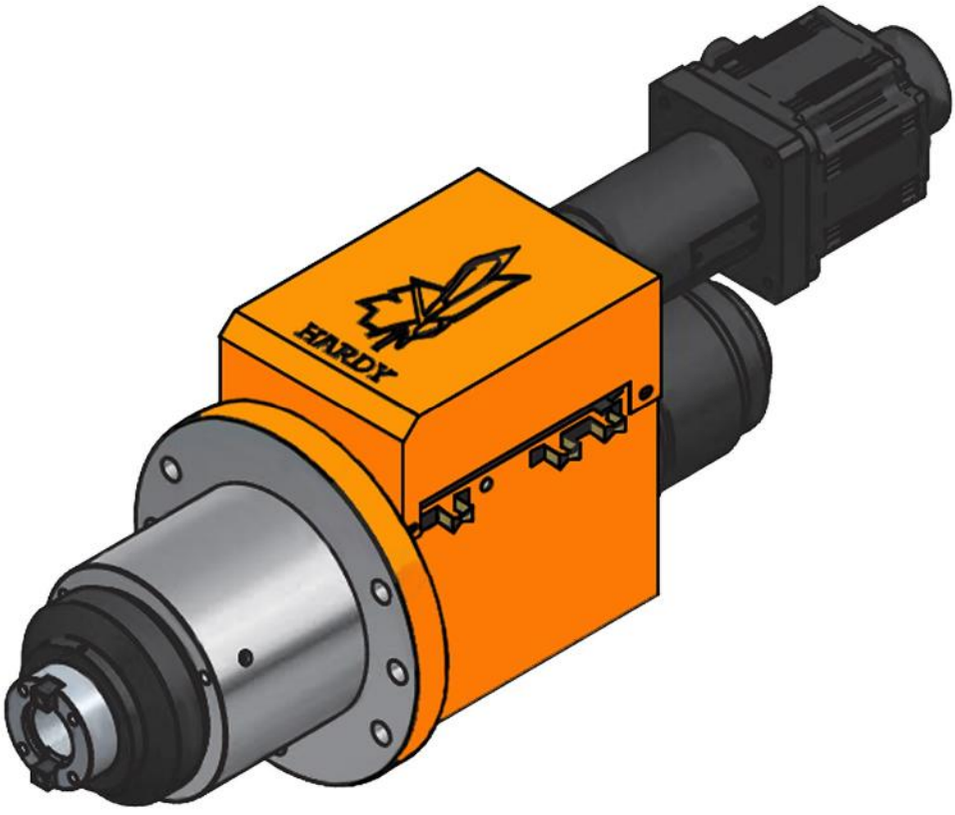

Características & Dimensiones

Modelo	SFSD12-150M
Capacidad De Perforado *(S45C)*	*Ø 35*
Carrera Máxima	*150 mm.*
Velocidad Máxima *(r.p.m.)*	*2,000*
Potencia Del Motor	*3 H.p. x 4P*
Polea Del Husillo	*8M-54T | Ø133.6 x J x 25*
Rodamientos Del Husillo	*6011Z x 1 | 6009Z x 1* *32011 x 1 | 32009 x 1*
Rodamientos De La Polea	*6211ZZ x 2*
Rodamientos Del Bloque De Rodamientos Del Tornillo Embalado	*7204 x 2*
Sellos Del Bloque De Rodamientos Del Tornillo Embalado	*TC26-42-8 x 1* *TC24-42-8 x 1*
Sellos De La Cubierta Frontal	*TC120-145-12 x 1*
O 'Ring De La Cubierta Frontal	*G120 x 1 | G85 x 1*
Sellos Del Husillo	*TC75-90-12 x 1*
O 'Ring Del Pistón	*P120 x 2*
Tipo Tornillo Embalado	*Ø25 x 5 x C5*

** *Todas las dimensiones están expresadas en milímetros.*
*** *Redondez: ≤ 0.003 mm.*

SFSD12-NT40-MB
SFSD12-HSK63-MB

Peso Total	156 Kg

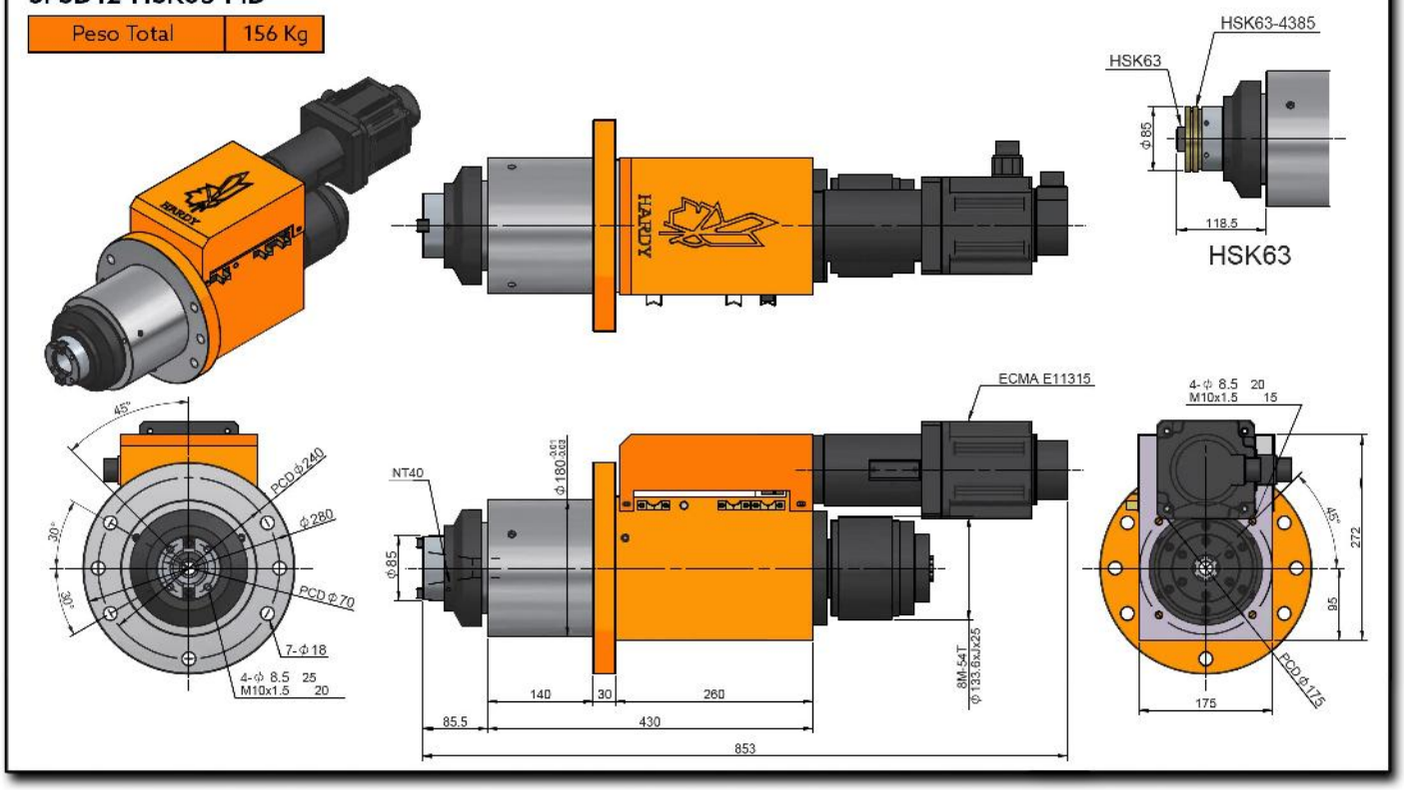

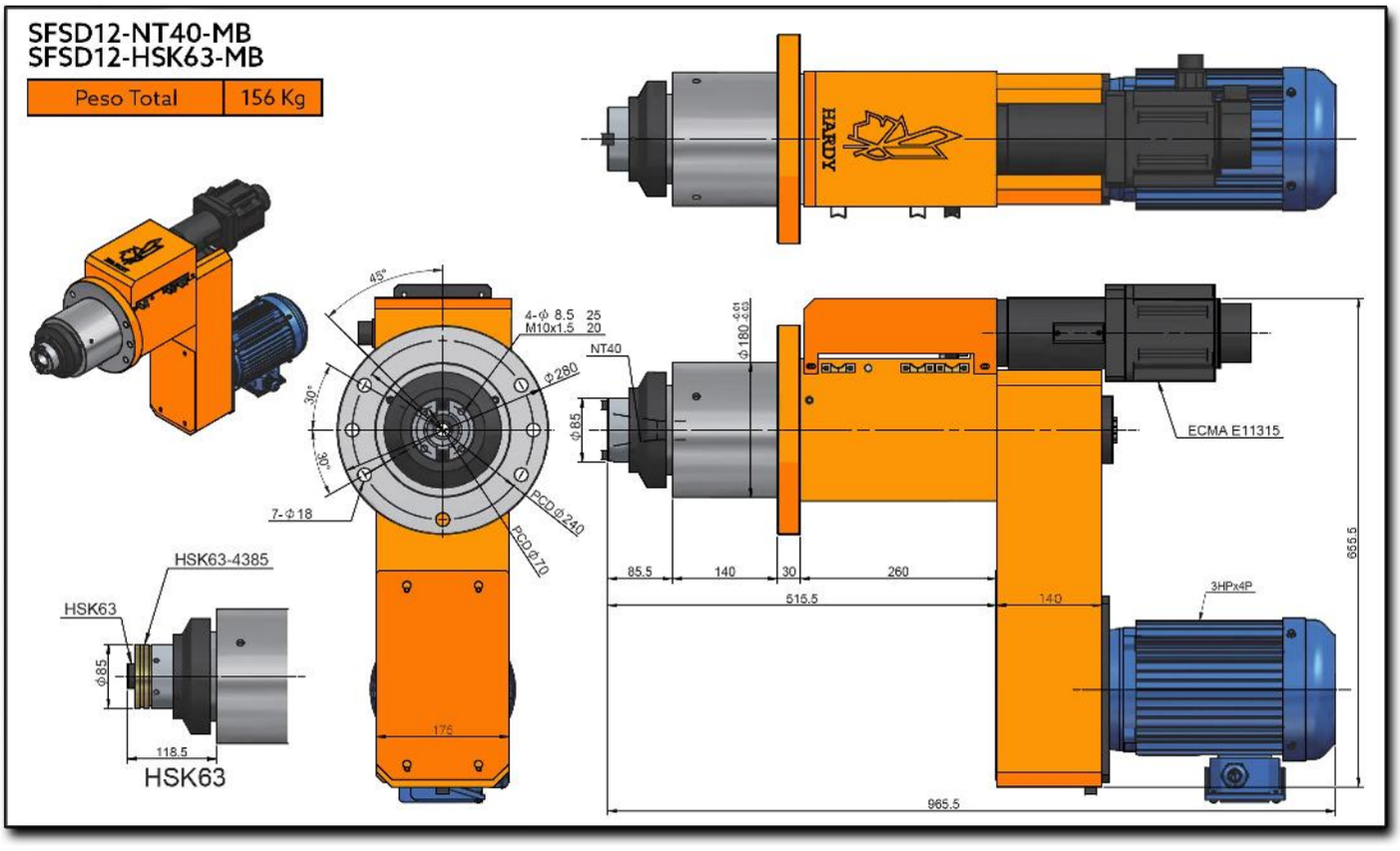
SFSD12-NT40-MB
SFSD12-HSK63-MB
Peso Total
156 Kg
HARDY
45°
30°
30°
4-Φ 8.5 25
M10x1.5 20
Φ280
NT40
7-Φ18
PCD Φ240
PCD Φ70
Φ180 -0.01 -0.03
Φ85
ECMA E11315
85.5
140
30
260
515.5
140
3HPx4P
655.5
965.5
HSK63-4385
HSK63
Φ85
118.5
HSK63
175

SFSD12H-150

Servo Cabezal Para Perforado/Machueleado De Alta Velocidad Con Brida De Montaje

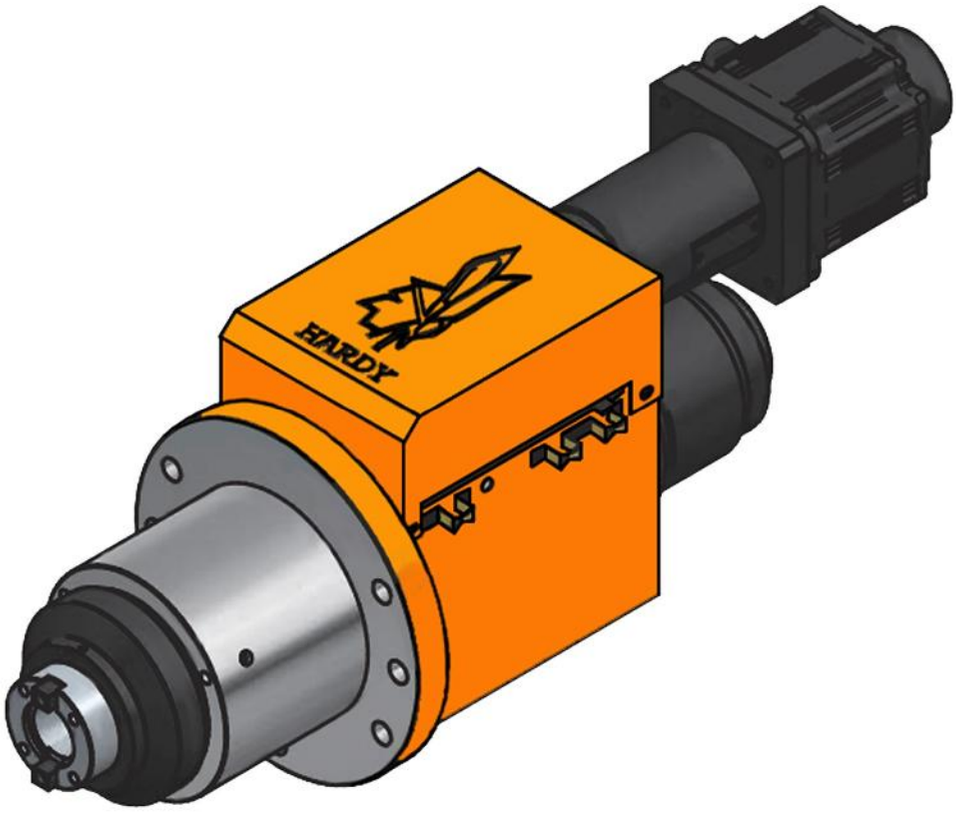

Características & Dimensiones

Modelo	SFSD12H-150M
Capacidad De Perforado *(S45C)*	*Ø 35*
Carrera Máxima	*150 mm.*
Velocidad Máxima *(r.p.m.)*	*6,000*
Potencia Del Motor	*3 H.p. x 4P*
Polea Del Husillo	*8M-54T | Ø133.6 x J x 25*
Rodamientos Del Husillo	*7011 x 2* *7009 x 2*
Rodamientos De La Polea	*6211ZZ x 2*
Rodamientos Del Bloque De Rodamientos Del Tornillo Embalado	*7204 x 2*
Sellos Del Bloque De Rodamientos Del Tornillo Embalado	*TC26-42-8 x 1* *TC24-42-8 x 1*
Sellos De La Cubierta Frontal	*TC120-145-12 x 1*
O 'Ring De La Cubierta Frontal	*G120 x 1 | G85 x 1*
Sellos Del Husillo	*TC75-90-12 x 1*
O 'Ring Del Pistón	*P120 x 2*
Tipo Tornillo Embalado	*Ø25 x 5 x C5*

*** Todas las dimensiones están expresadas en milímetros.*
**** Redondez: ≤ 0.003 mm.*

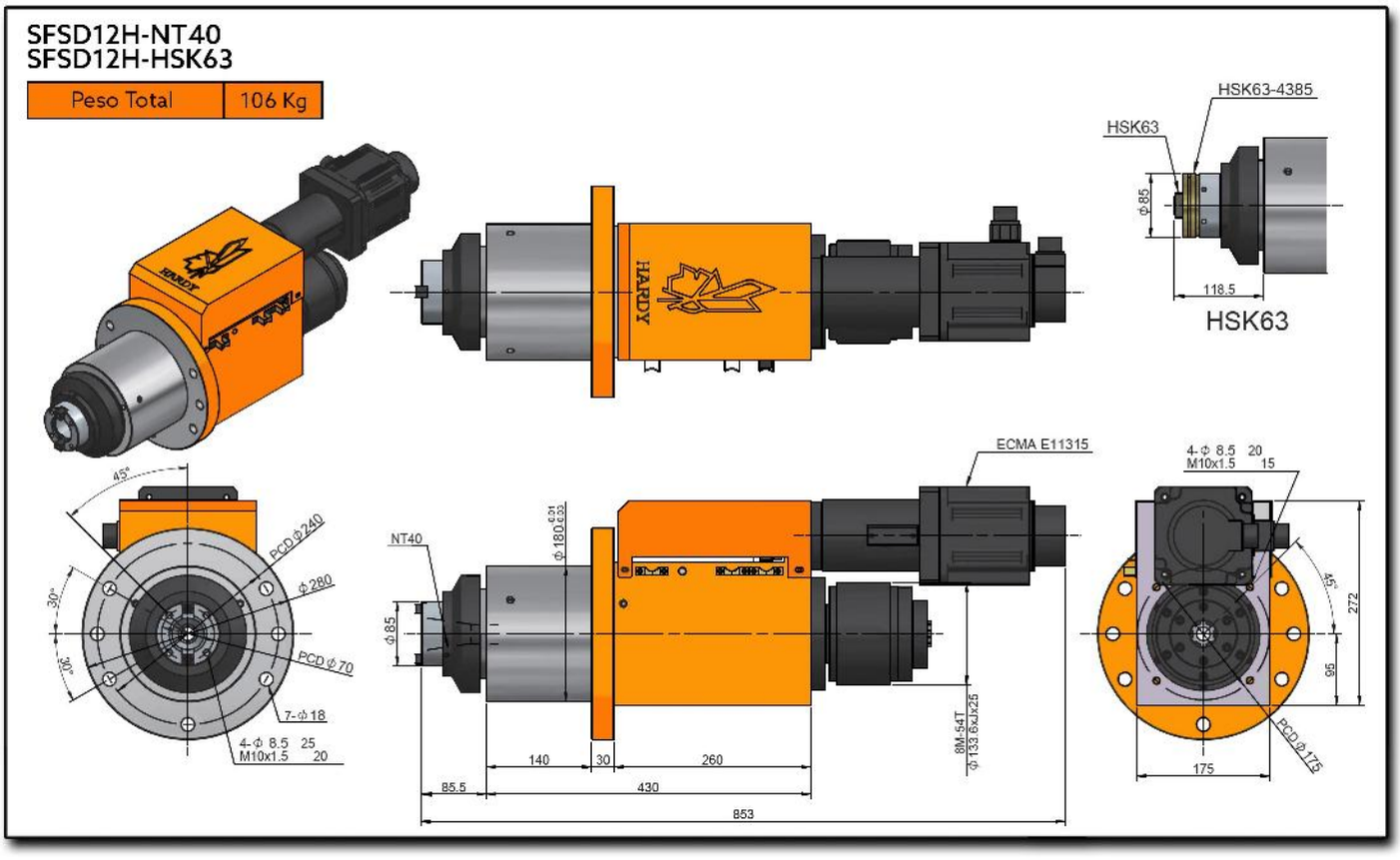
SFSD12H-NT40
SFSD12H-HSK63
Peso Total
106 Kg
HSK63-4385
HSK63
Φ85
118.5
HSK63
HARDY
45°
30°
30°
PCD Φ240
Φ280
PCD Φ70
7-Φ18
4-Φ 8.5 25
M10x1.5 20
ECMA E11315
NT40
Φ180 +0.21 +0.03
Φ85
8M-54T
Φ133.6xJx25
140
30
260
85.5
430
853
4-Φ 8.5 20
M10x1.5 15
45°
272
95
PCD Φ175
175

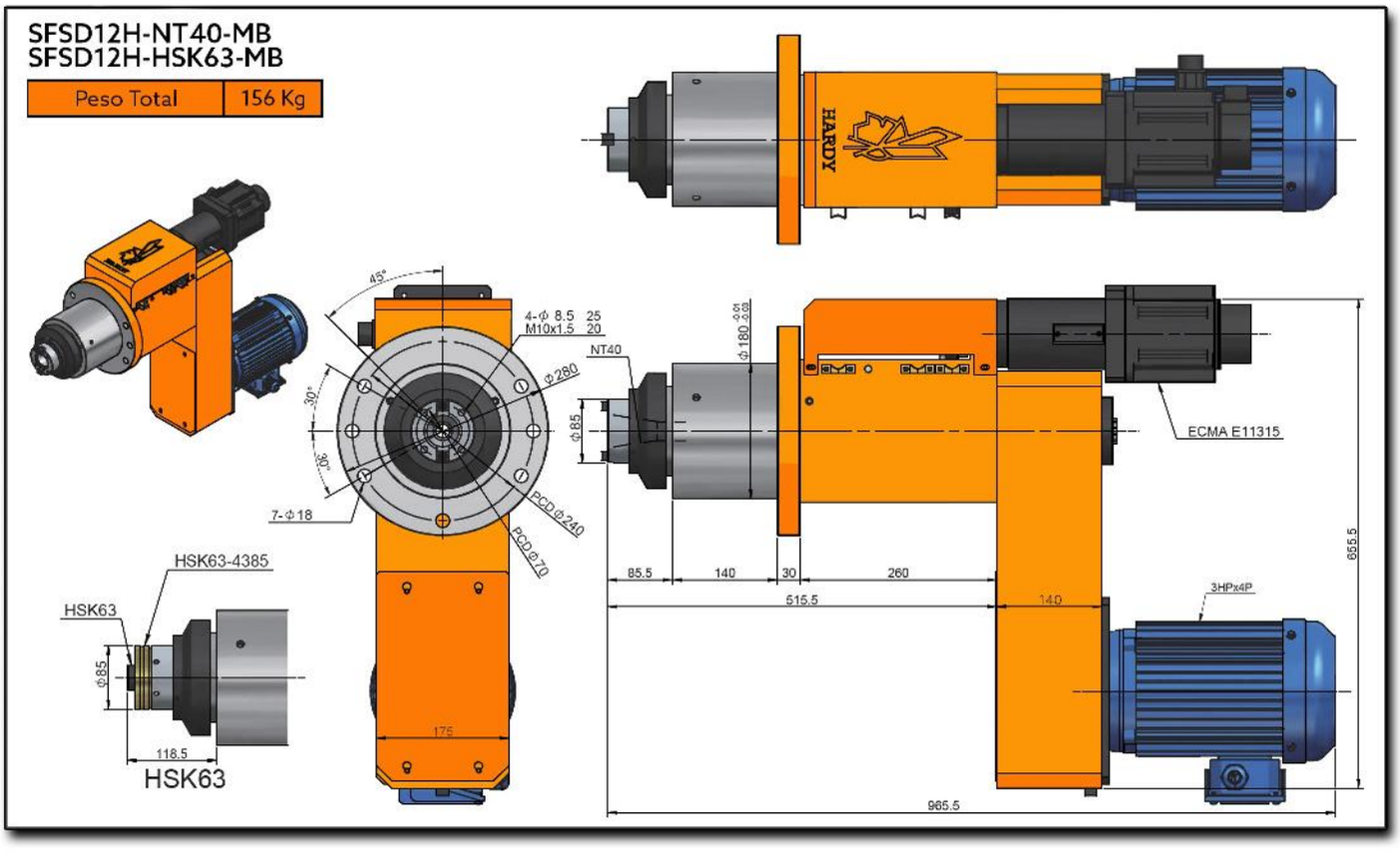
SFSD12H-NT40-MB
SFSD12H-HSK63-MB
Peso Total
156 Kg
HARDY
45°
30°
30°
4-Φ 8.5 25
M10x1.5 20
NT40
Φ280
7-Φ18
PCD Φ240
PCD Φ70
Φ180 -0.01 -0.03
Φ85
ECMA E11315
85.5
140
30
260
515.5
140
655.5
3HPx4P
965.5
175
HSK63-4385
HSK63
Φ85
118.5
HSK63

SFSD15-150

Servo Cabezal Para Perforado/Machueleado Con Brida De Montaje

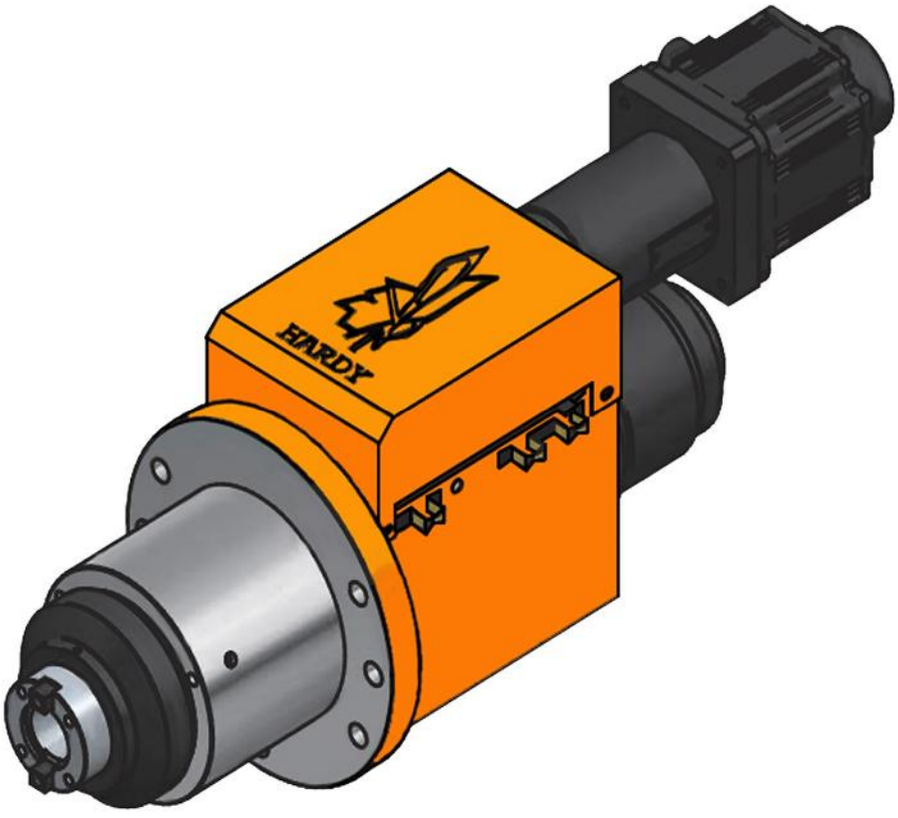

Características & Dimensiones

Modelo	SFSD15-150M
Capacidad De Perforado *(S45C)*	*Ø50*
Carrera Máxima	*150 mm.*
Velocidad Máxima *(r.p.m.)*	*1,600*
Potencia Del Motor	*5 H.p. x 4P*
Polea Del Husillo	*8M-62T | Ø156.5 x J x 25*
Rodamientos Del Husillo	*6014Z x 1 | 6012Z x 1* *32014 x 1 | 32012 x 1*
Rodamientos De La Polea	*6213ZZ x 2*
Rodamientos Del Bloque De Rodamientos Del Tornillo Embalado	*7205 x 2*
Sellos Del Bloque De Rodamientos Del Tornillo Embalado	*TC30-50-10 x 2*
Sellos De La Cubierta Frontal	*TC150-180-14 x 1*
O 'Ring De La Cubierta Frontal	*G120 x 1 / G150 x 1*
Sellos Del Husillo	*TC90-110-12 x 1*
O 'Ring Del Pistón	*P150 x 2*
Tipo Tornillo Embalado	*Ø32 x 5 x C5*

*** Todas las dimensiones están expresadas en milímetros.*
**** Redondez: ≤ 0.003 mm.*

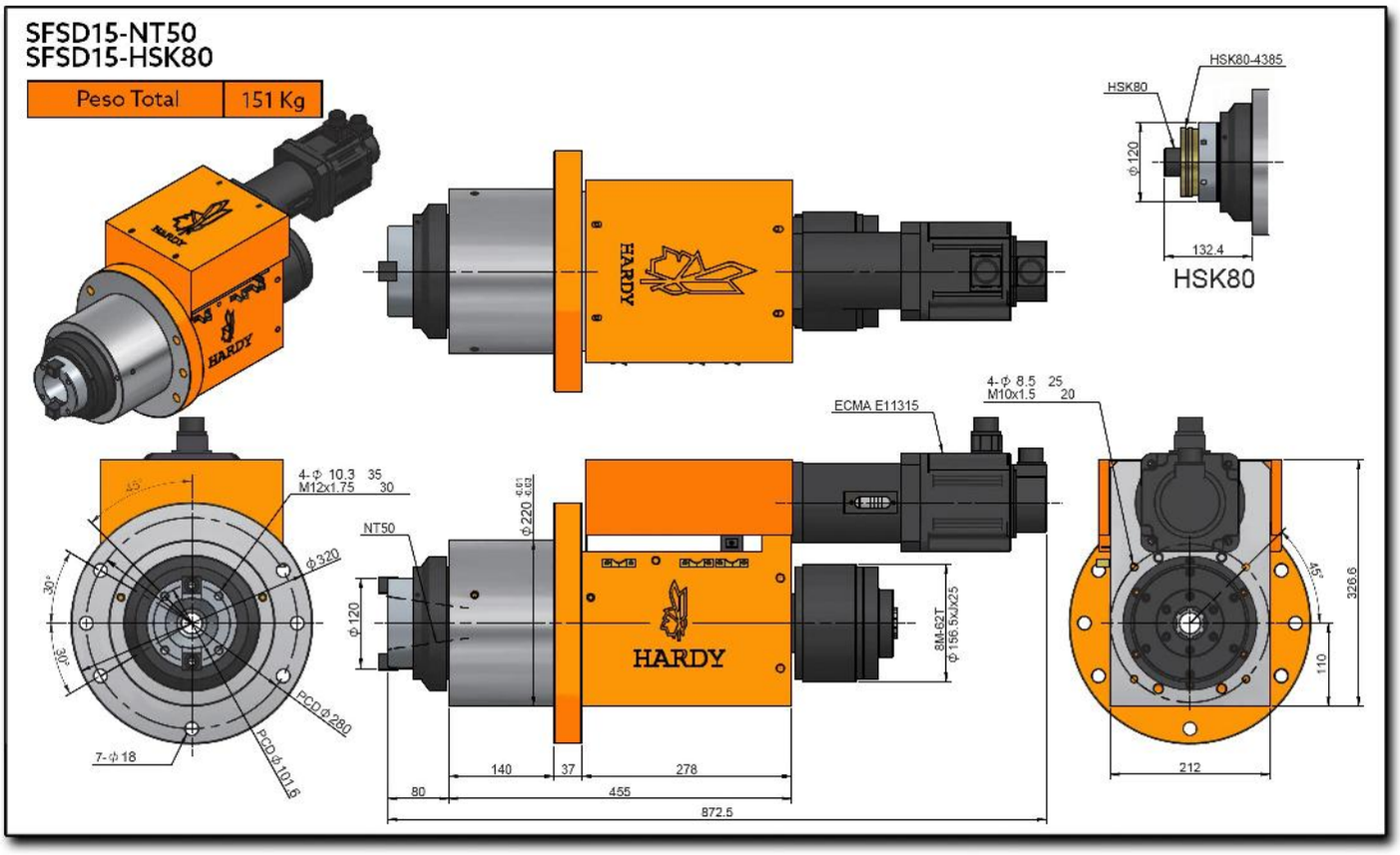
SFSD15-NT50
SFSD15-HSK80
Peso Total
151 Kg
HSK80-4385
HSK80
ϕ120
132.4
HSK80
HARDY
4-ϕ 10.3 35
M12x1.75 30
ϕ320
30°
30°
PCD ϕ280
PCD ϕ101.6
7-ϕ18
NT50
ϕ220
ϕ120
HARDY
ECMA E11315
8M-62T
ϕ156.5xJx25
4-ϕ 8.5 25
M10x1.5 20
45°
326.6
110
212
140
37
278
80
455
872.5

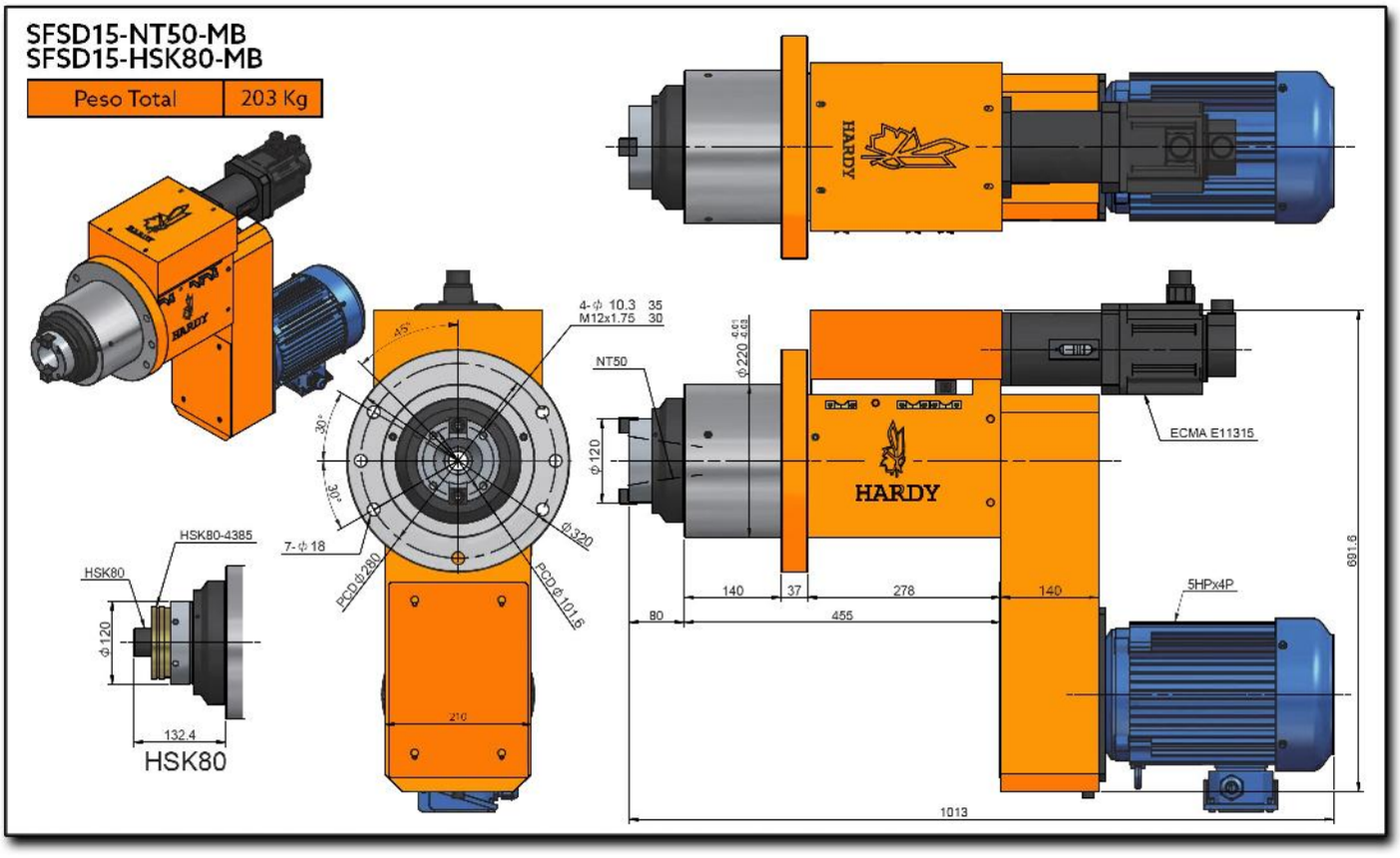
SFSD15-NT50-MB
SFSD15-HSK80-MB
Peso Total
203 Kg
HARDY
4-φ 10.3 35
M12x1.75 30
45°
30°
30°
7-φ18
PCD φ280
φ320
PCD φ101.6
210
NT50
φ220 6.01 6.03
φ120
ECMA E11315
HARDY
HSK80-4385
HSK80
φ120
132.4
HSK80
140
37
278
140
80
455
5HPx4P
691.6
1013

SFSD15H-150

Servo Cabezal Para Perforado/Machueleado De Alta Velocidad Con Brida De Montaje

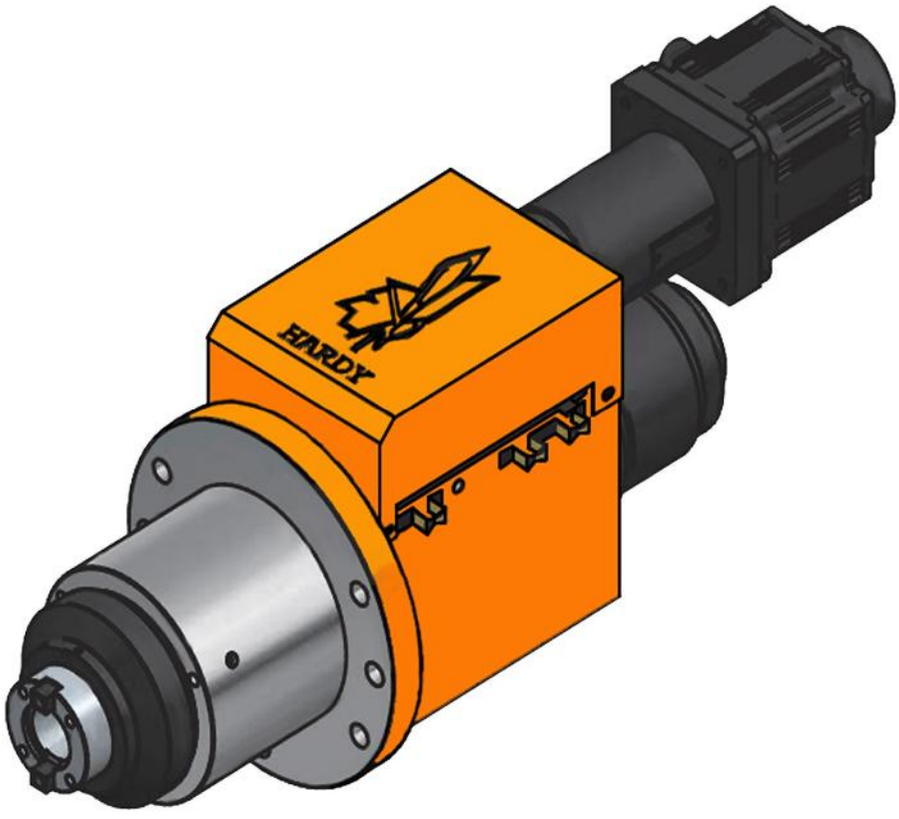

Características & Dimensiones

Modelo	SFSD15H-150M
Capacidad De Perforado *(S45C)*	*Ø50*
Carrera Máxima	*150 mm.*
Velocidad Máxima *(r.p.m.)*	*4,000*
Potencia Del Motor	*5 H.p. x 4P*
Polea Del Husillo	*8M-62T | Ø156.5 x J x 25*
Rodamientos Del Husillo	*7014 x 2* *7012 x 2*
Rodamientos De La Polea	*6213ZZ x 2*
Rodamientos Del Bloque De Rodamientos Del Tornillo Embalado	*7205 x 2*
Sellos Del Bloque De Rodamientos Del Tornillo Embalado	*TC30-50-10 x 2*
Sellos De La Cubierta Frontal	*TC150-180-14 x 1*
O 'Ring De La Cubierta Frontal	*G120 x 1 / G150 x 1*
Sellos Del Husillo	*TC90-110-12 x 1*
O 'Ring Del Pistón	*P150 x 2*
Tipo Tornillo Embalado	*Ø32 x 5 x C5*

** *Todas las dimensiones están expresadas en milímetros.*
*** *Redondez: ≤ 0.003 mm.*

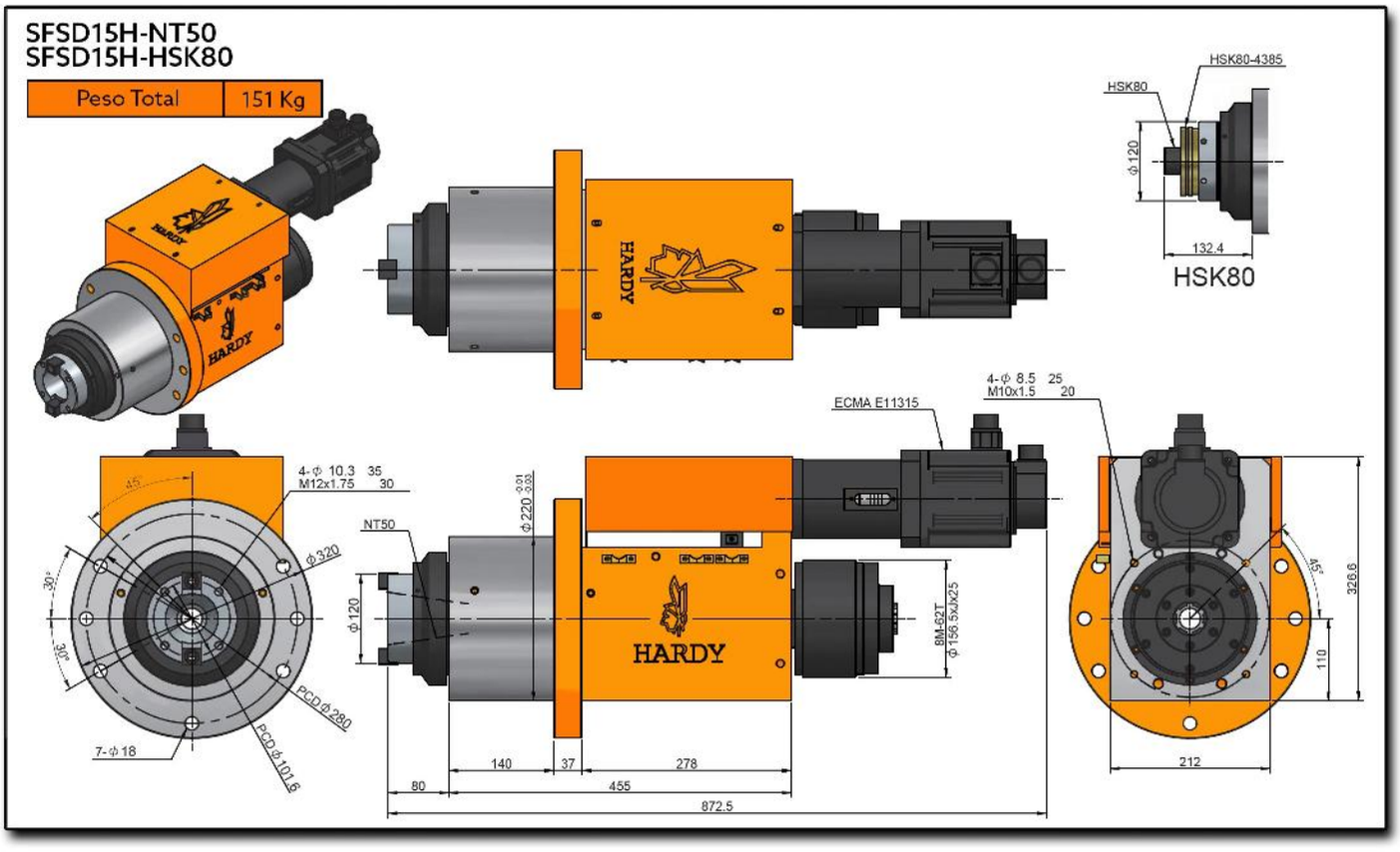
SFSD15H-NT50
SFSD15H-HSK80
Peso Total
151 Kg
HSK80-4385
HSK80
ϕ120
132.4
HSK80
HARDY
4-ϕ 10.3 35
M12x1.75 30
45°
30°
ϕ320
PCD ϕ280
PCD ϕ101.6
7-ϕ18
NT50
ϕ220 0.021 0.002
ϕ120
ECMA E11315
4-ϕ 8.5 25
M10x1.5 20
8M-62T
ϕ156.5xM25
140
37
278
80
455
872.5
45°
326.6
110
212

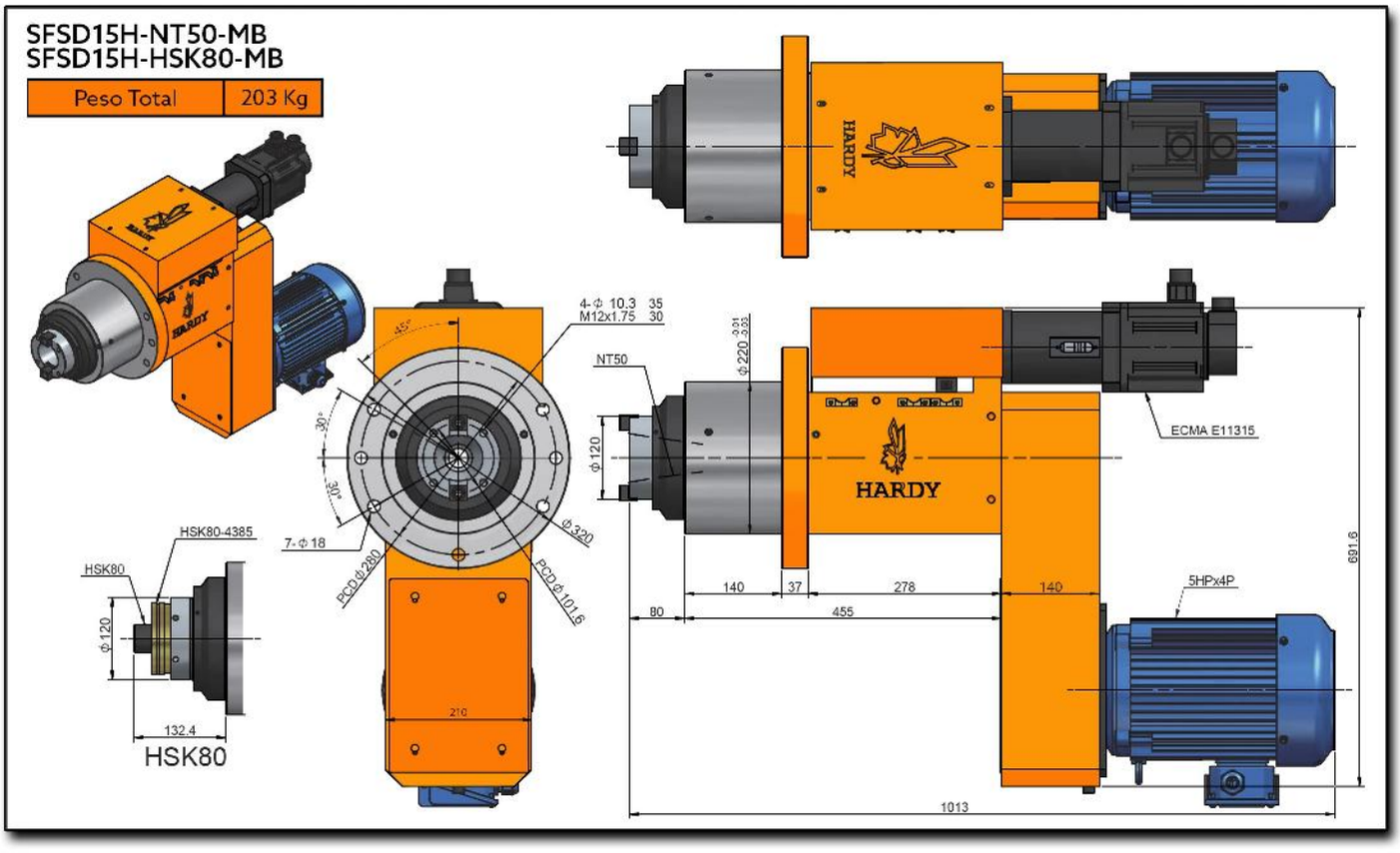
SFSD15H-NT50-MB
SFSD15H-HSK80-MB
Peso Total
203 Kg
HARDY
4-Φ 10.3 35
M12x1.75 30
NT50
Φ220 -0.01 -0.033
Φ120
ECMA E11315
HARDY
45°
30°
30°
7-Φ18
PCDΦ280
PCDΦ101.6
Φ320
HSK80-4385
HSK80
Φ120
132.4
HSK80
210
140
37
278
140
80
455
5HPx4P
691.6
1013

SERIE SSFDL

CABEZALES PARA MACHUELEADO/PERFORADO CON RIEL LINEAL TIPO BRIDA

SFSDL15-150

Servo Cabezal Para Machueleado Perforado Tipo Brida

Patente No. M581516

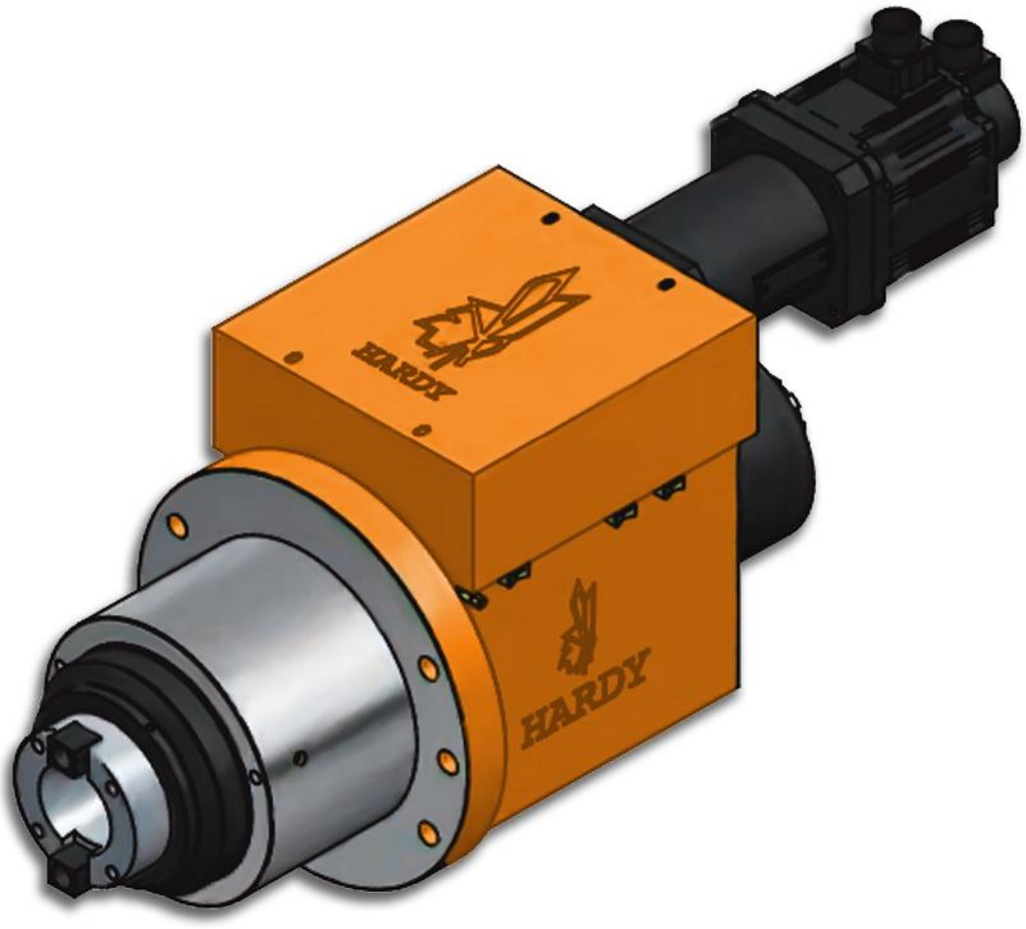

Características & Dimensiones

MODELO	SFSDL15-150
Capacidad Máxima De Perforado *(S45C)*	*Ø50*
Capacidad Máxima De Machueleado (S45C)	*M50*
Carrera Máxima Del Husillo	*150.00*
Velocidad Máxima Del Husillo (r.p.m.)	*1,600.00*
Potencia Máxima Del Equipo en 3 Fases	*5HP x 4P*
Polea Del Husillo	*6014Z x 1 | 6012Z x 1* *32014 x 1 | 32012 x 1*
Rodamientos Del Husillo	*6017ZZ x 2*
Rodamientos Del Block Del Tornillo Embalado	*7205 x 2*
Sellos Del Block Del Tornillo Embalado	*TC30-50-10 x 2*
Sello De La Cubierta Frontal	*TC150-180-14 x 1*
O-Ring De La Cubierta Frontal	*G120 x 1 | G150 x 1*
Sellos Del Husillo	*TC90-110-12 x 1*
O-Ring Del Pistón	*P150 x 2*
Tornillo Embalado	*Ø32 x 5 x C5*

**** Redondez ≤ 0.003mm.*
***** Todas las dimensiones están indicadas en milímetros.*

SFSDL15H-NT50
SFSDL15H-HSK80

PESO TOTAL	151 Kg

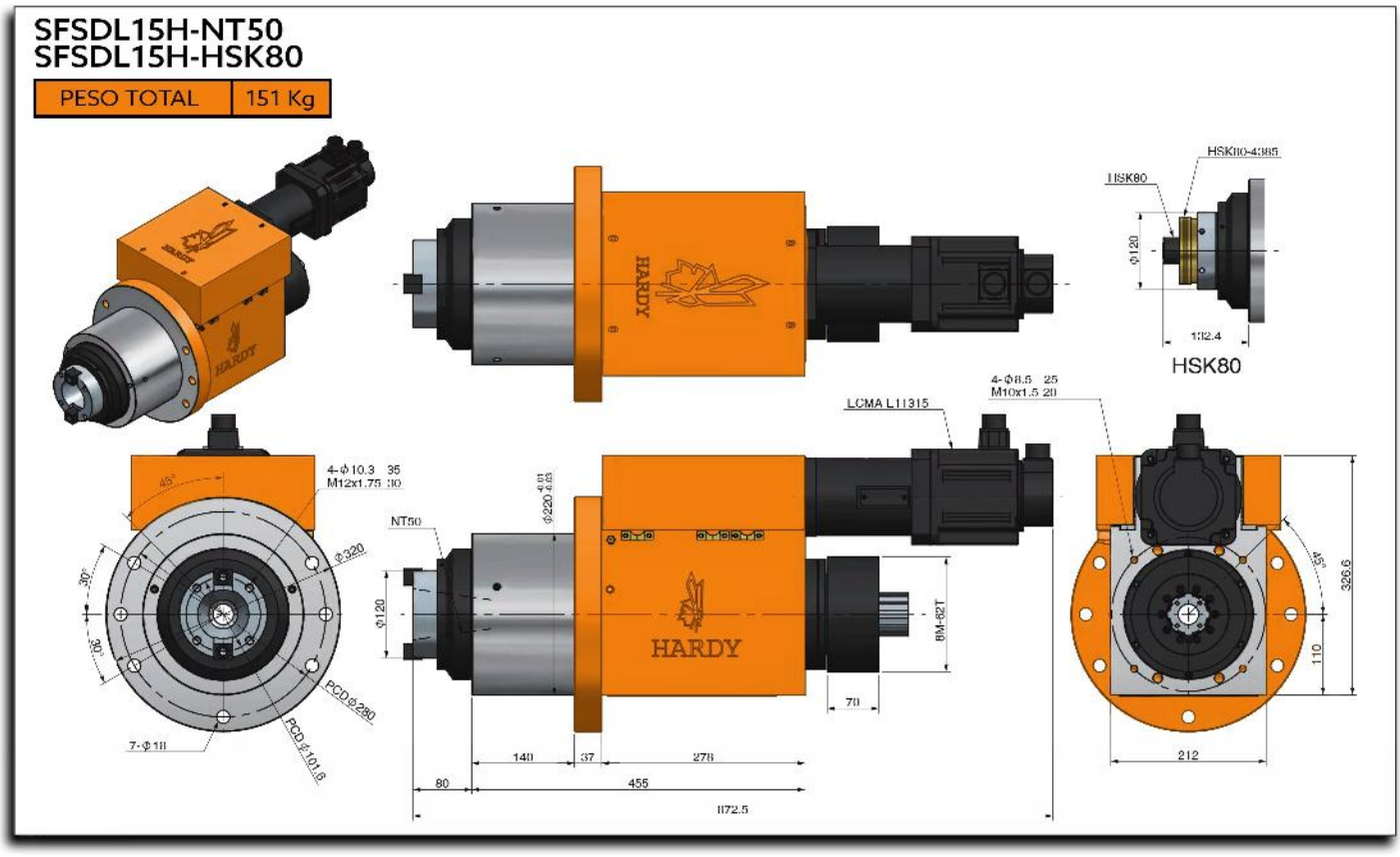

SFSDL15-NT50
SFSDL15-HSK80

PESO TOTAL	151 Kg

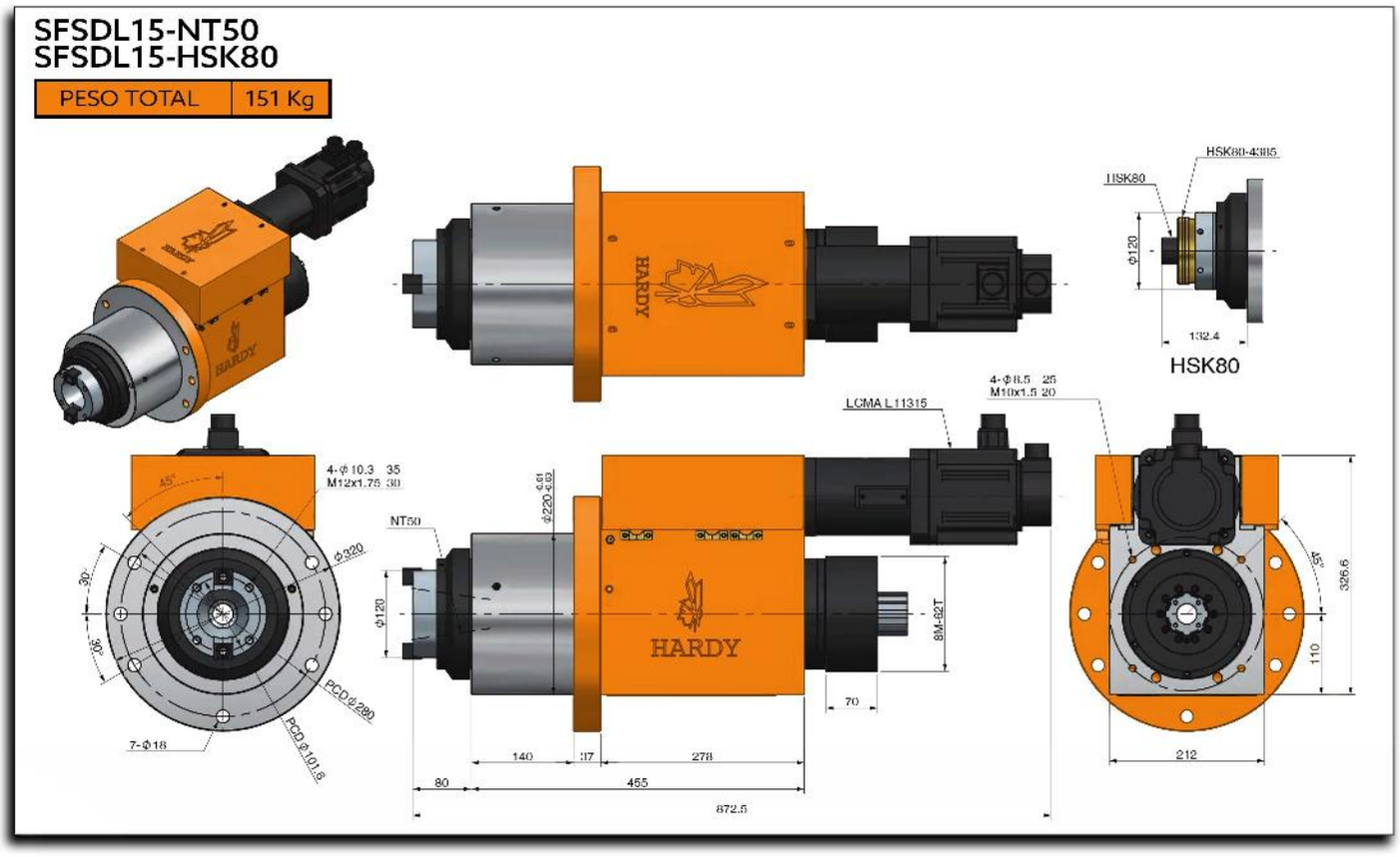

SFSDL15H-150

Servo Cabezal Para Machueleado / Perforado Tipo Brida De Alto Desempeño

Patente No. M581516

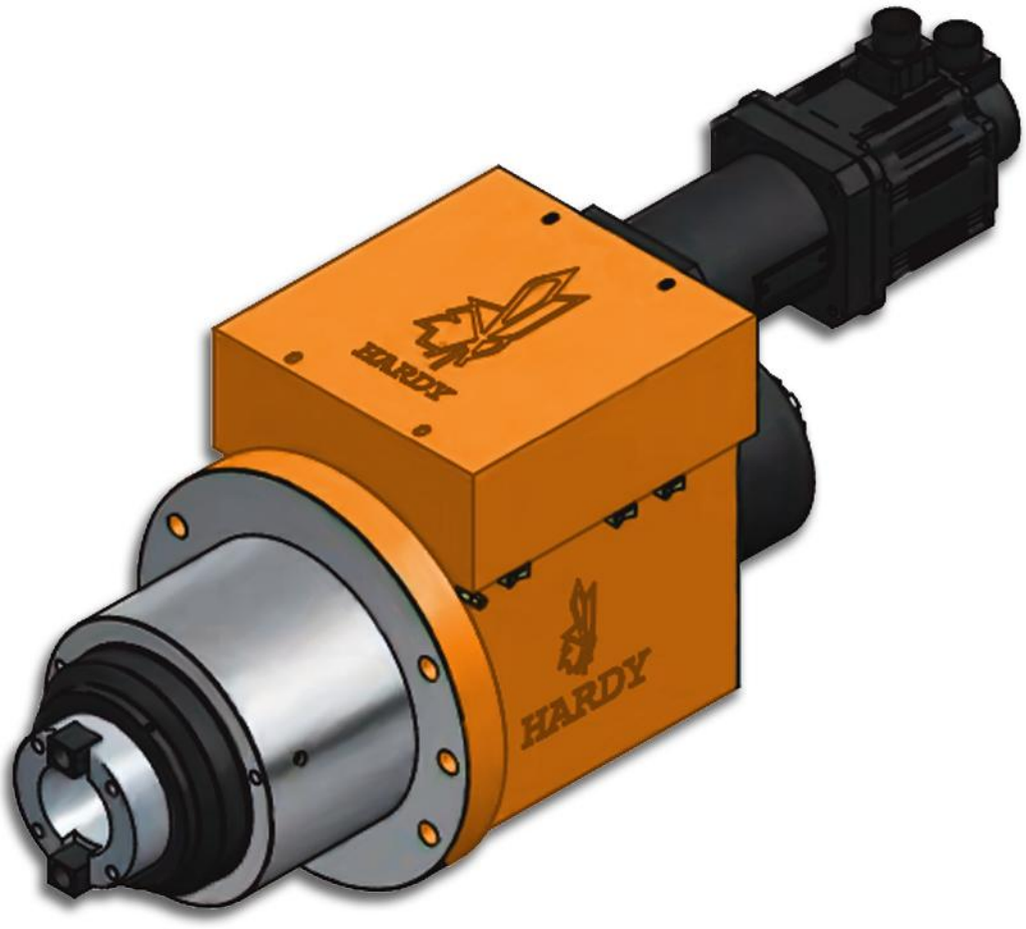

Características & Dimensiones

MODELO	SFSDL15H-150
Capacidad Máxima De Perforado *(S45C)*	*Ø50*
Capacidad Máxima De Machueleado (S45C)	*M50*
Carrera Máxima Del Husillo	*150.00*
Velocidad Máxima Del Husillo (r.p.m.)	*4,000.00*
Potencia Máxima Del Equipo en 3 Fases	*5HP x 4P*
Polea Del Husillo	*7014 x 2* *7012 x 2*
Rodamientos Del Husillo	*6017ZZ x 2*
Rodamientos Del Block Del Tornillo Embalado	*7205 x 2*
Sellos Del Block Del Tornillo Embalado	*TC30-50-10 x 2*
Sello De La Cubierta Frontal	*TC150-180-14 x 1*
O-Ring De La Cubierta Frontal	*G120 x 1 | G150 x 1*
Sellos Del Husillo	*TC90-110-12 x 1*
O-Ring Del Pistón	*P150 x 2*
Tornillo Embalado	*Ø32 x 5 x C5*

**** Redondez ≤ 0.003mm.*
***** Todas las dimensiones están indicadas en milímetros.*

SFSDL15-NT50-MB
SFSDL15-HSK80-MB

PESO TOTAL	203 Kg

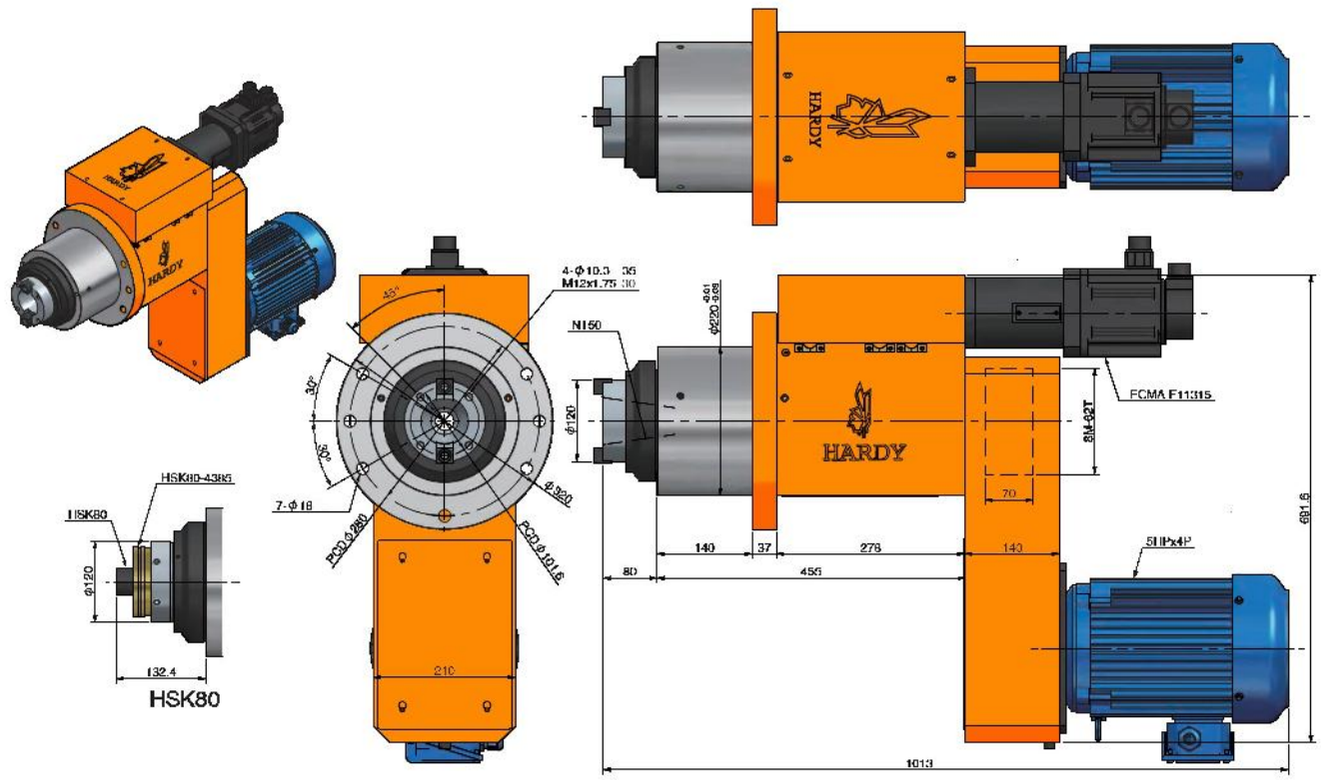

SFSDL15H-NT50-MB
SFSDL15H-HSK80-MB

PESO TOTAL	203 Kg

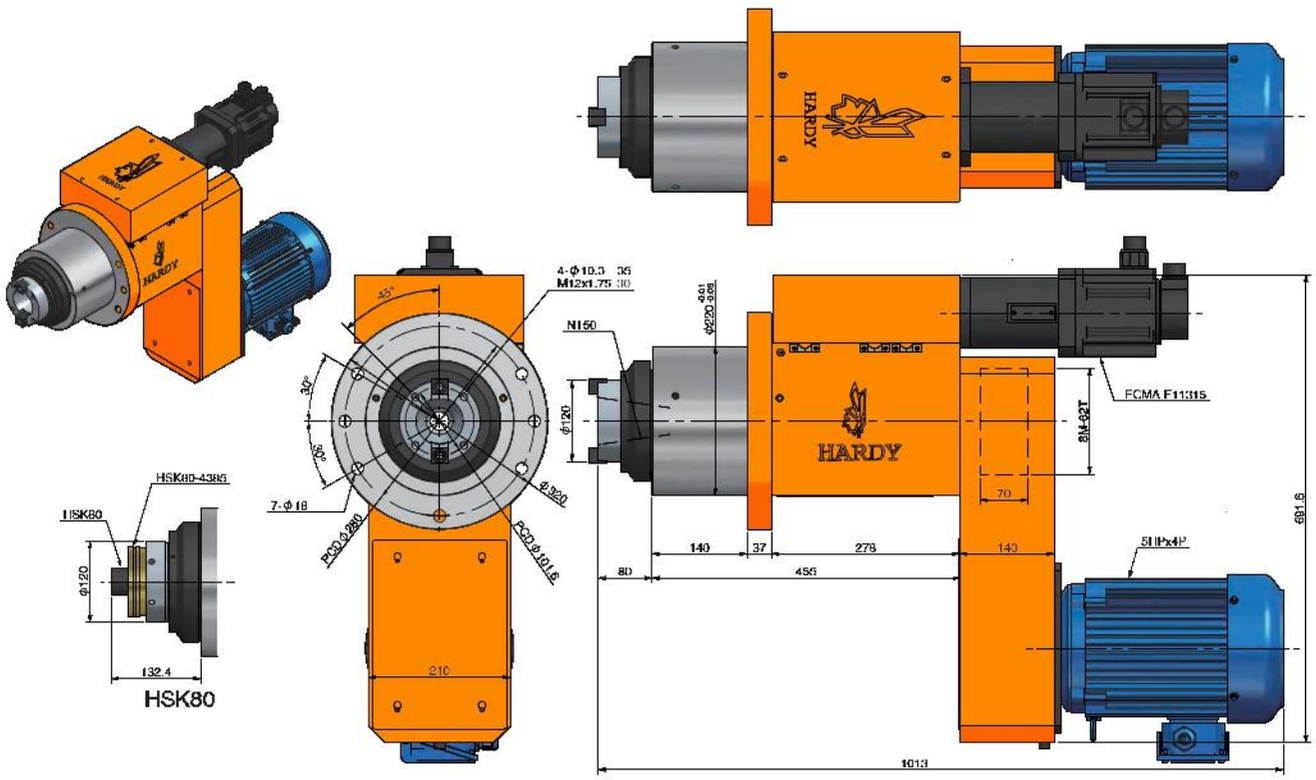

SERIE SFST

SERVO CABEZALES PARA MACHUELEADO TIPO BRIDA CON TRASMISIÓN POR TORNILLO PATRÓN

SFST06-65

Cabezal Para Machueleado Tipo Brida Con Transmisión De Tornillo Patrón

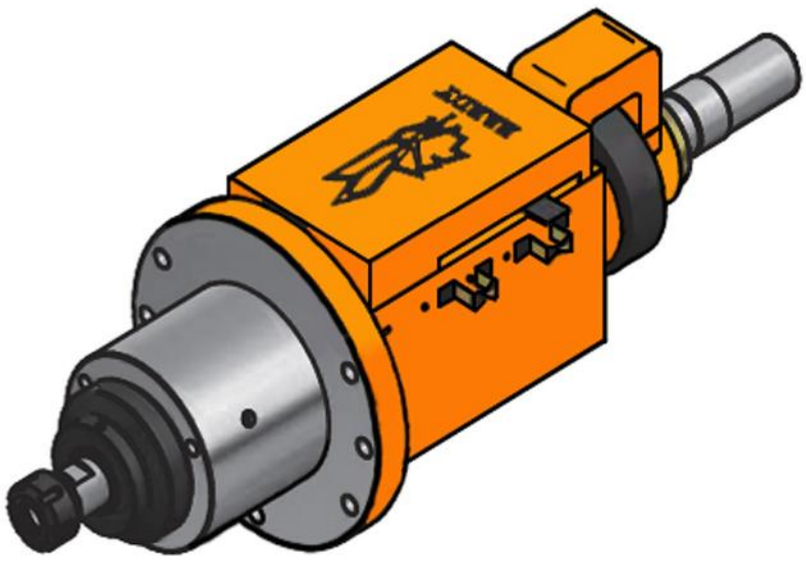

Características & Dimensiones

Modelo	SFST06-65
Capacidad De Machueleado *(S45C)*	*M12*
Carrera Máxima	*65 mm.*
Velocidad Máxima *(r.p.m.)*	*0.4 ~ 2.0 mm*
Potencia Del Motor *En 3 Fases*	*1 Hp x 4P*
Polea Del Husillo	*8M x 42T*
Rodamientos Del Husillo	*6006Z x 1 | 6005Z x 1* *32006 x 1 | 32005 x 1*
Rodamientos De la Polea	*6006ZZ x 3*
Sello De La Cubierta Frontal	*TC70-90-12 x 1*
O'Rings De La Cubierta Frontal	*G40 x 1*
Sello Del Pistón	*TC45-60-7 x 1*
O'Rings Del Pistón	*P70 x 2*

**** Redondez: ≤ 0.003 mm.*
*** Todas las dimensiones están expresadas en milímetros.*

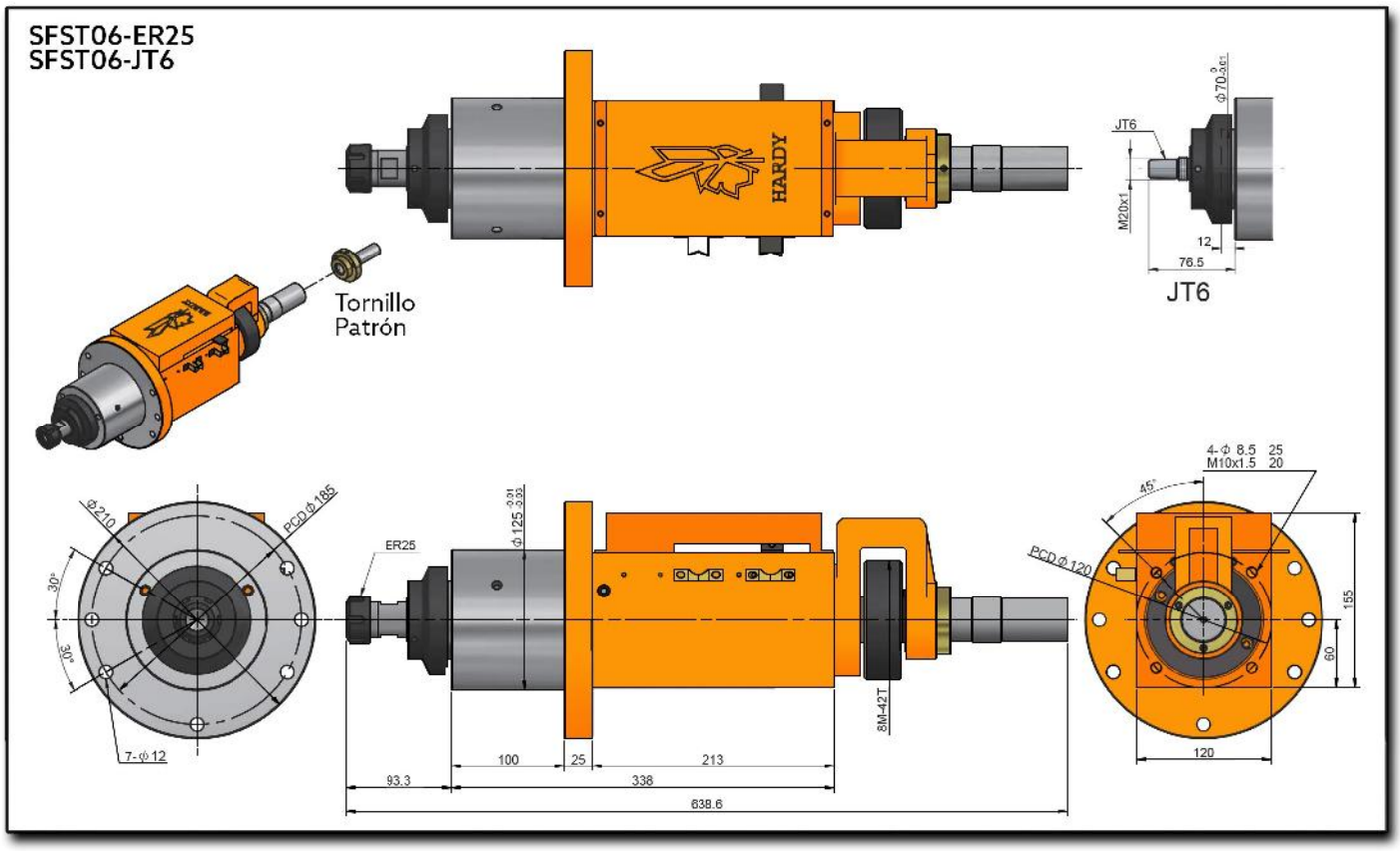
SFST06-ER25
SFST06-JT6
HARDY
Tornillo
Patrón
JT6
M20x1
12
76.5
JT6
Ø210
PCD Ø186
30°
30°
7-Ø12
ER25
Ø125
100
25
213
93.3
338
638.6
8M-42T
4-Ø 8.5 25
M10x1.5 20
45°
PCD Ø120
155
60
120

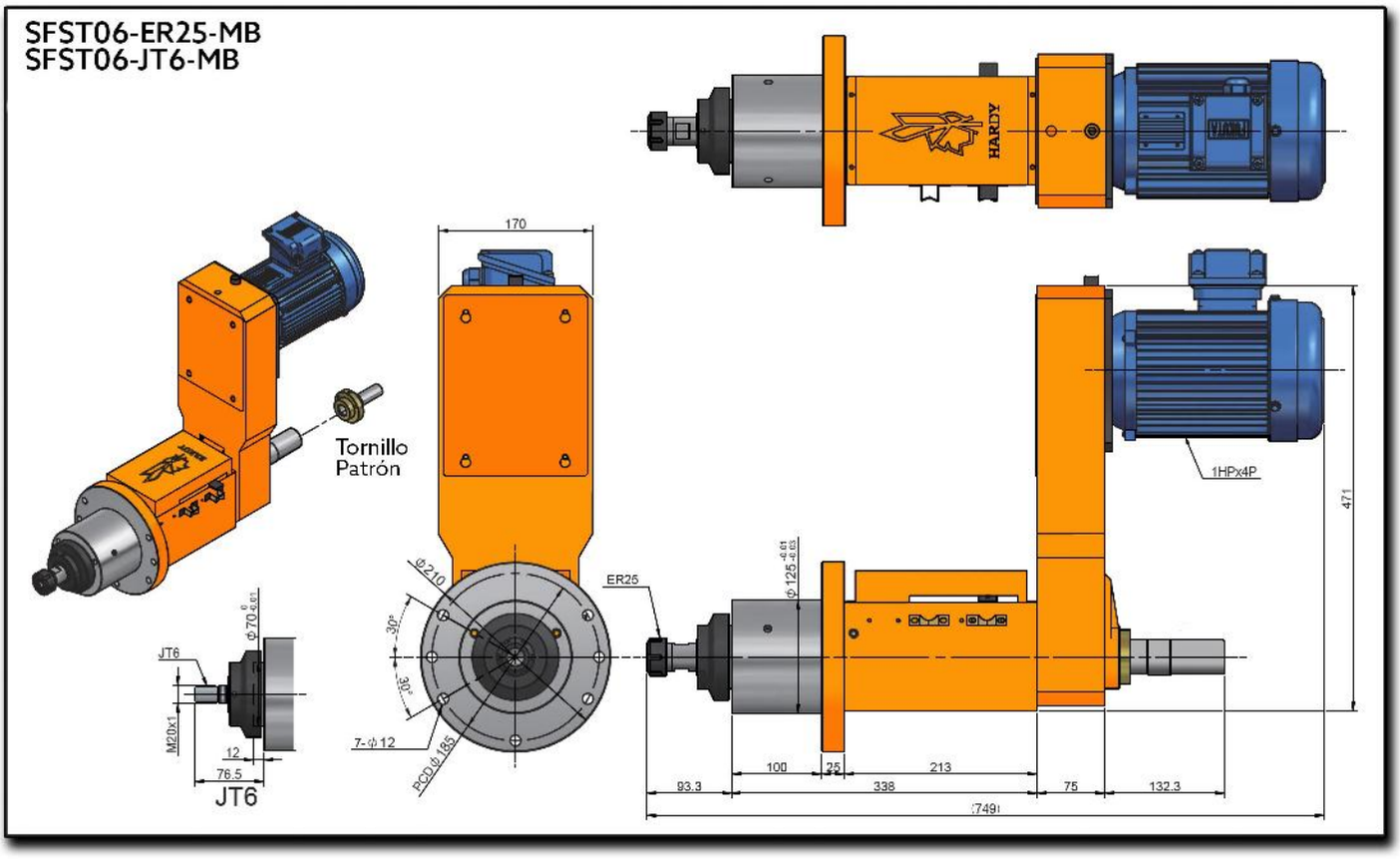
SFST06-ER25-MB
SFST06-JT6-MB
HARDY
Tornillo
Patrón
170
1HPx4P
471
ER25
Φ125 -0.01 -0.03
Φ210
30°
30°
7-Φ12
PCDΦ185
JT6
Φ70 0 -0.01
M20x1
12
76.5
JT6
100
25
213
93.3
338
75
132.3
749

SFST09-85

Cabezal Para Machueleado Tipo Brida Con Transmisión De Tornillo Patrón

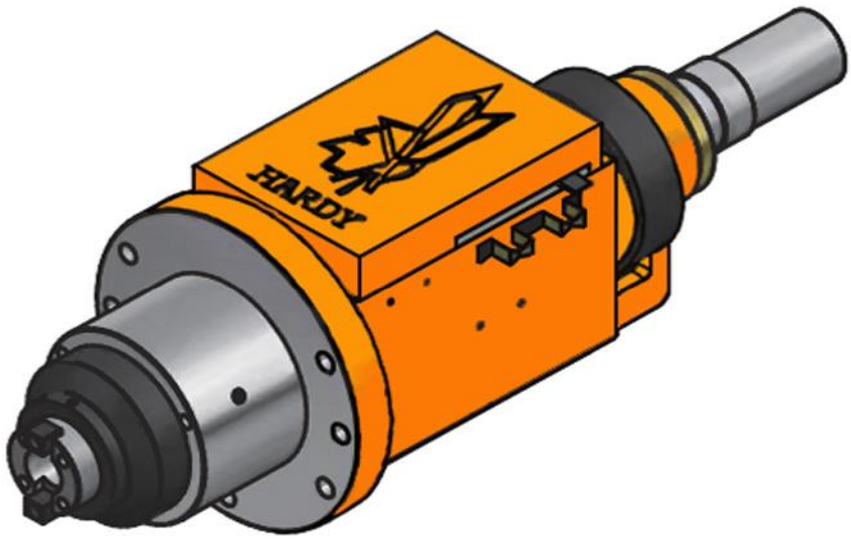

Características & Dimensiones

Modelo	SFST09-85M
Capacidad De Machueleado *(S45C)*	***M30***
Carrera Máxima	***85 mm.***
Velocidad Máxima *(r.p.m.)*	***0.7 ~ 2.5 mm.***
Potencia Del Motor *En 3 Fases*	***2 Hp x 4P***
Polea Del Husillo	***8M x 52T***
Rodamientos Del Husillo	***6007Z x 1 | 6006Z x 1*** ***32007 x 1 | 32006 x 1***
Rodamientos De la Polea	***6010ZZ x 3***
Sello De La Cubierta Frontal	***TC90-110-12 x 1***
O'Rings De La Cubierta Frontal	***G90 x 1 | G62 x 1***
Sello Del Pistón	***TC50-65-8 x 1***
O'Rings Del Pistón	***P90 x 2***

**** Redondez: ≤ 0.003 mm.*
*** Todas las dimensiones están expresadas en milímetros.*

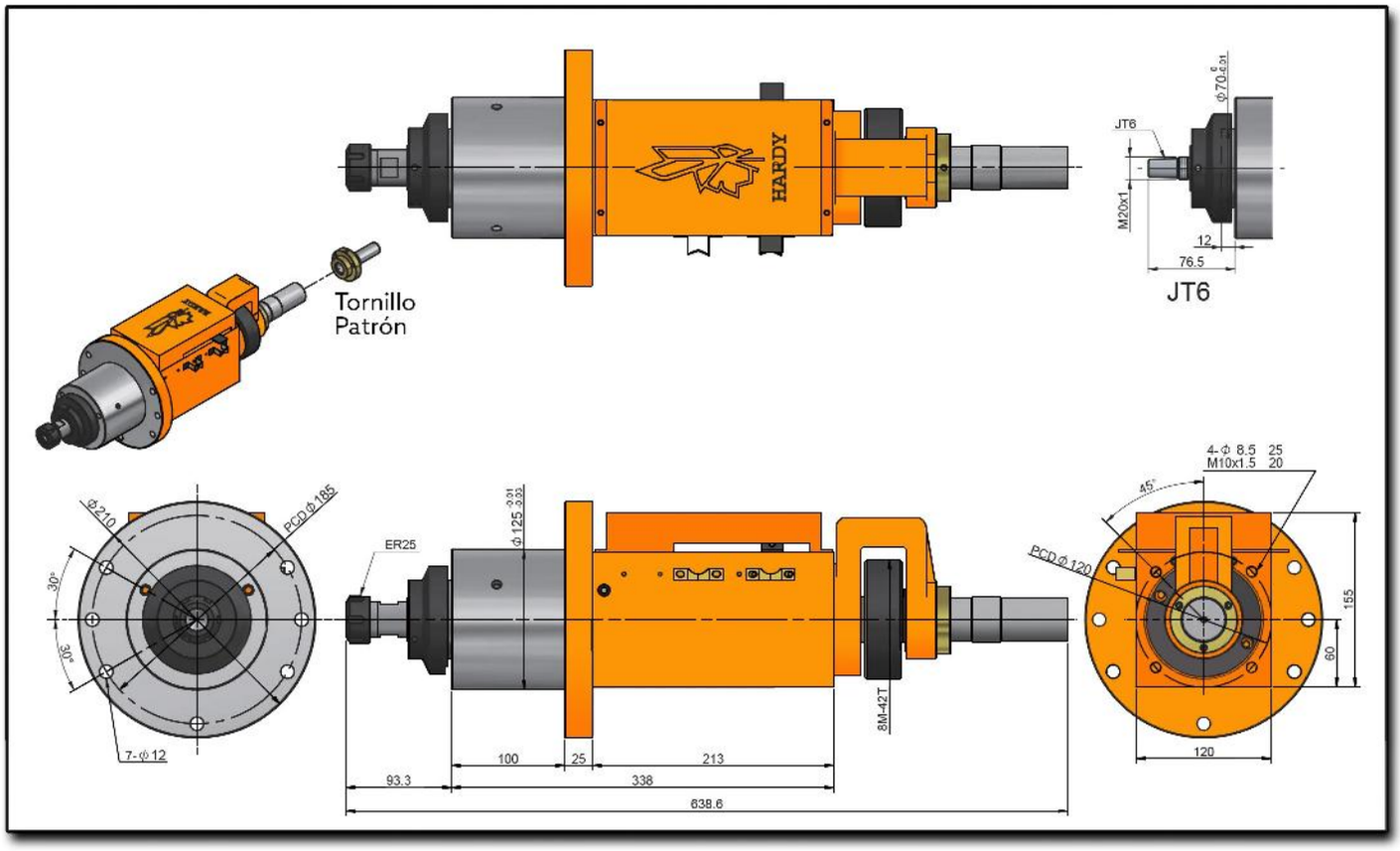
HARDY
Tornillo
Patrón
JT6
M20x1
12
76.5
JT6
Ø210
PCD Ø185
30°
30°
7-Ø12
ER25
Ø125
100
25
213
93.3
338
638.6
8M-42T
4-Ø 8.5 25
M10x1.5 20
45°
PCD Ø120
155
60
120

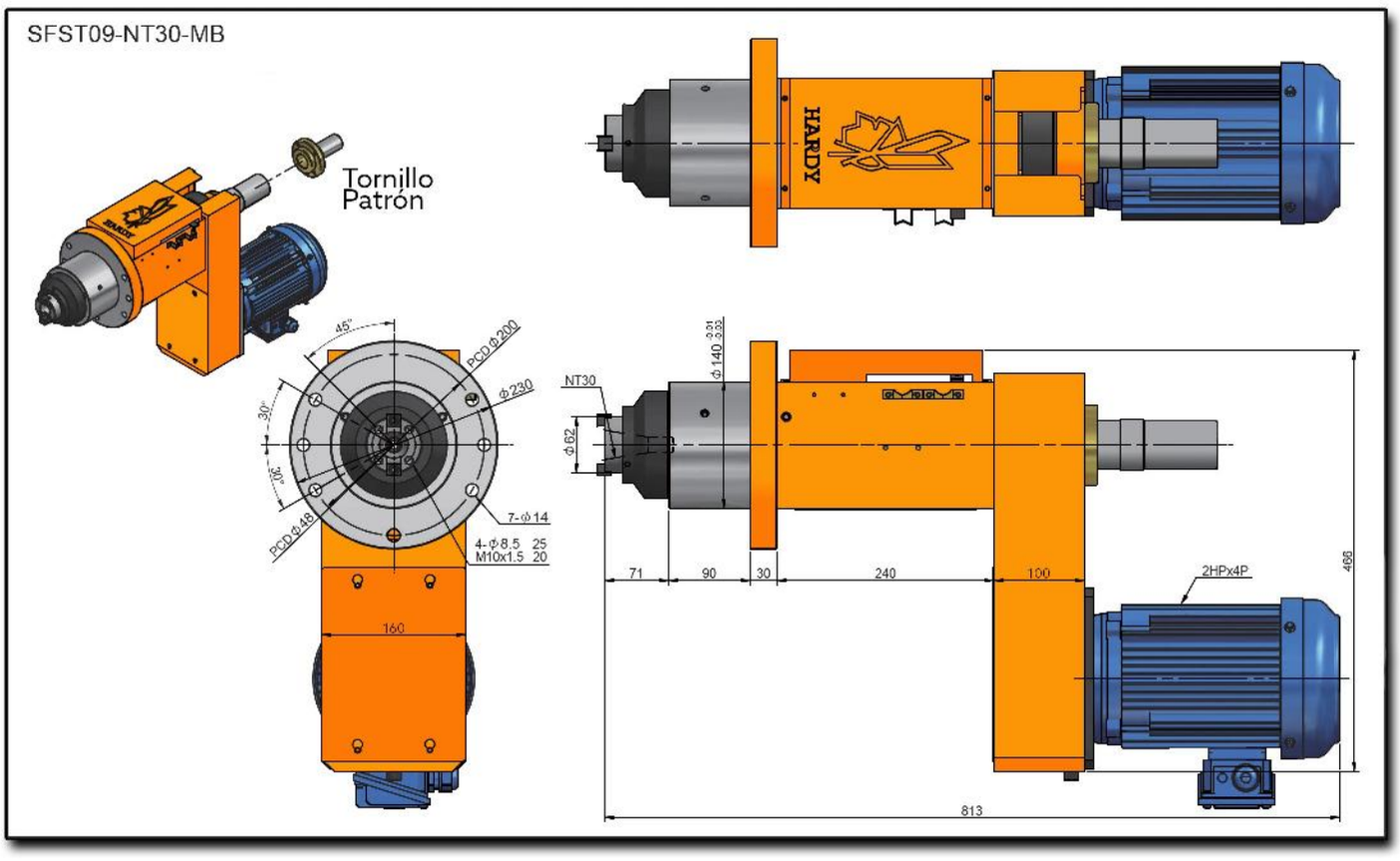
SFST09-NT30-MB
Tornillo
Patrón
HARDY
45°
30°
30°
PCD Φ200
Φ230
PCD Φ48
7-Φ14
4-Φ8.5 25
M10x1.5 20
160
NT30
Φ140 0.01 0.033
Φ62
71
90
30
240
100
2HPx4P
466
813

SFST11-90

Cabezal Para Machueleado Tipo Brida Con Transmisión De Tornillo Patrón

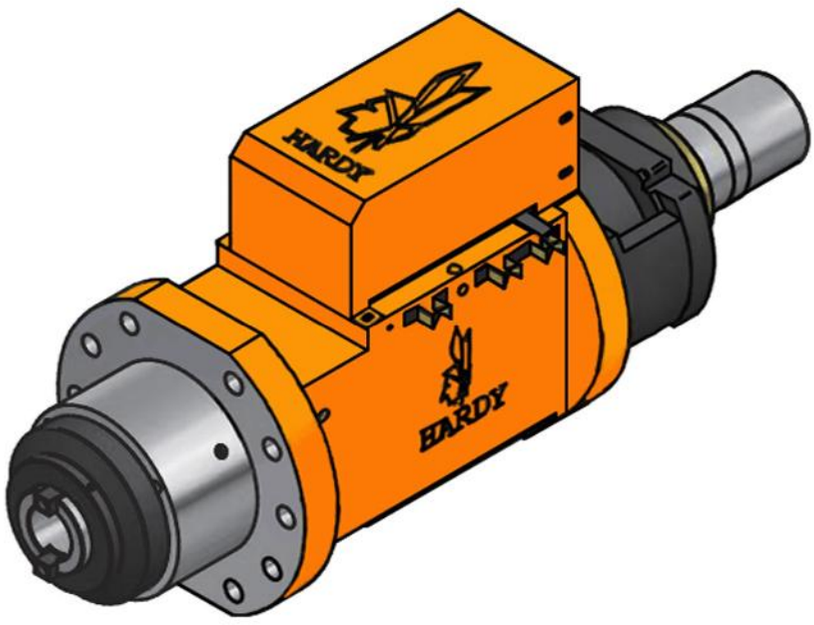

Características & Dimensiones

Modelo	SFST11-90M
Capacidad De Machueleado *(S45C)*	*M32*
Carrera Máxima	*90 mm.*
Velocidad Máxima *(r.p.m.)*	*0.8 ~ 3.0 mm.*
Potencia Del Motor *En 3 Fases*	*3 Hp x 4P*
Polea Del Husillo	*8M x 56T*
Rodamientos Del Husillo	*6210ZZ x 3*
Rodamientos De la Polea	*6013ZZ x 1 | 6015ZZ x 1*
Sello De La Cubierta Frontal	*TC110-130-13 x 1*
O'Rings De La Cubierta Frontal	*G70 x 1 | G110 x 1*
Sello Del Pistón	*TC70-90-12 x 1*
O'Rings Del Pistón	*P110 x 2*

**** Redondez: ≤ 0.003 mm.*
*** Todos las dimensiones están expresados en milímetros.*

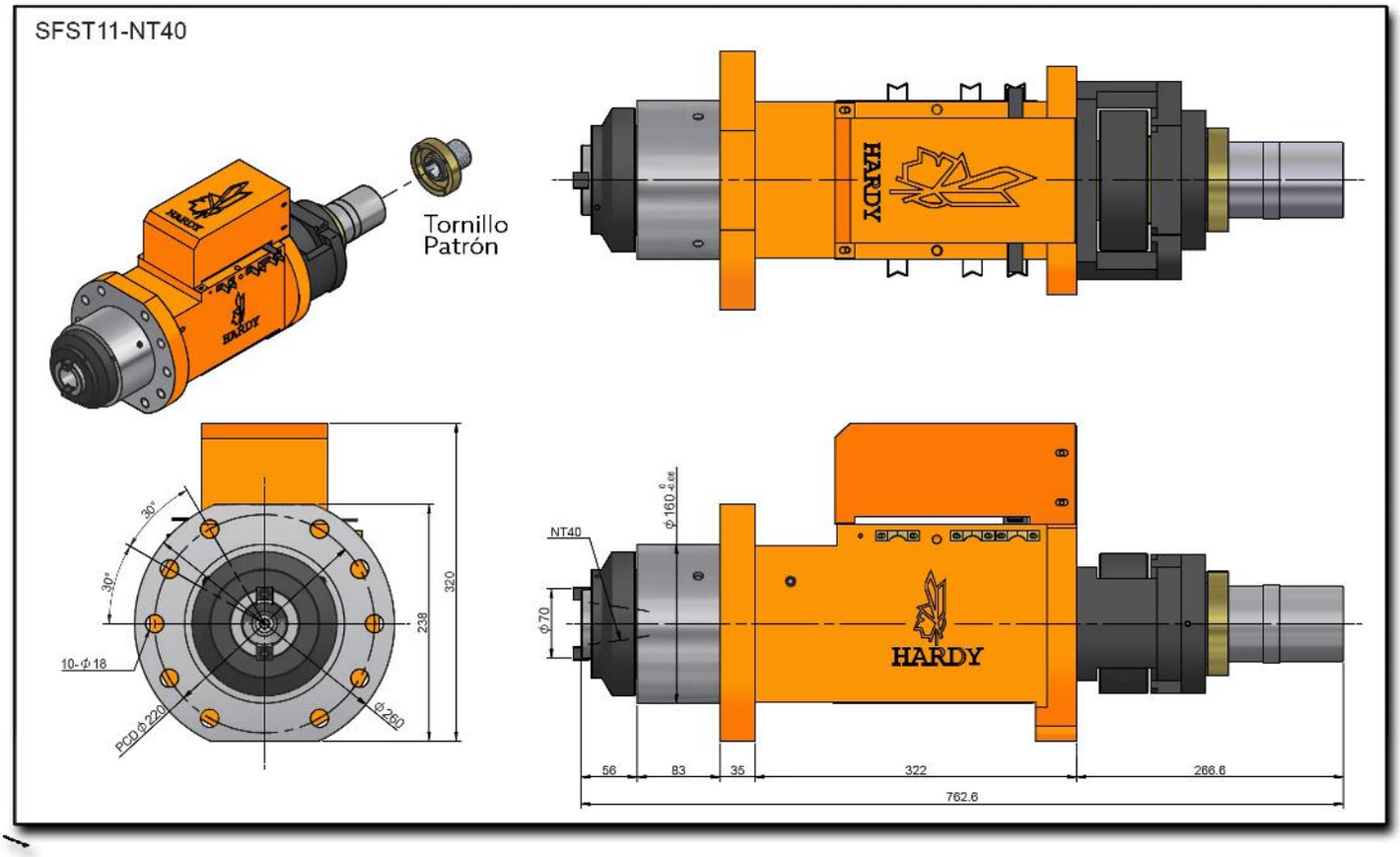
SFST11-NT40
Tornillo
Patrón
HARDY
30°
30°
320
238
10-Φ18
PCD Φ220
Φ260
NT40
Φ160
Φ70
HARDY
56
83
35
322
266.6
762.6

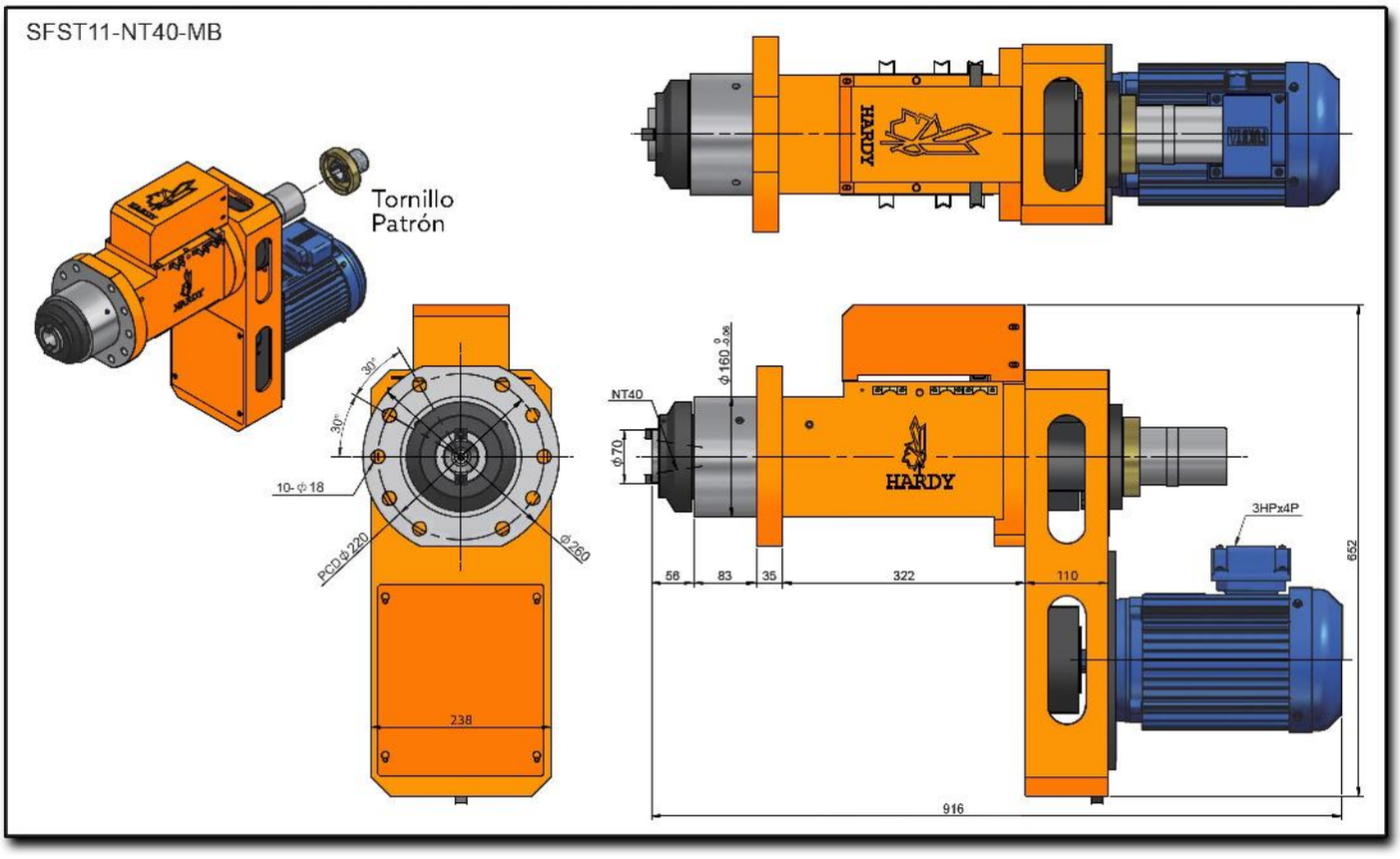
SFST11-NT40-MB
Tornillo
Patrón
HARDY
30°
30°
10-φ18
PCD φ220
φ260
238
NT40
φ160 0 -0.05
φ70
HARDY
3HPx4P
56
83
35
322
110
652
916

SFST12-90

Cabezal Para Machueleado Tipo Brida Con Transmisión De Tornillo Patrón

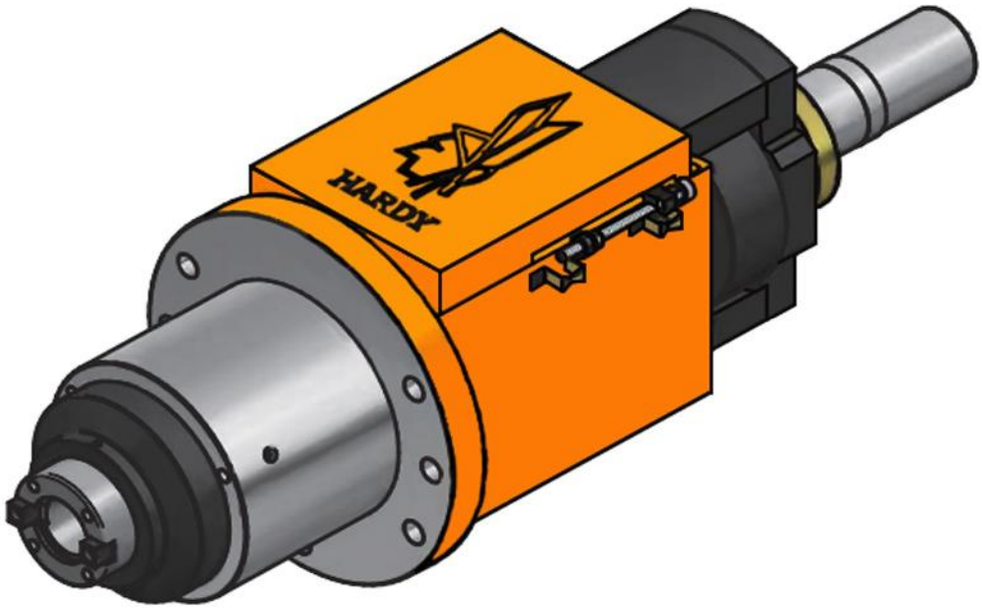

Características & Dimensiones

Modelo	SFST12-90M
Capacidad De Machueleado *(S45C)*	*M45*
Carrera Máxima	*90 mm.*
Velocidad Máxima *(r.p.m.)*	*0.8 ~ 3.0 mm.*
Potencia Del Motor *En 3 Fases*	*3 Hp x 4P*
Polea Del Husillo	*8M x 62T*
Rodamientos Del Husillo	*6011Z x 1 | 6009Z x 1* *32011 x 1 | 32009 x 1*
Rodamientos De la Polea	*6211ZZ x 2*
Sello De La Cubierta Frontal	*TC120-145-12 x 1*
O'Rings De La Cubierta Frontal	*G120 x 1 | G85 x 1*
Sello Del Pistón	*TC75-90-12 x 1*
O'Rings Del Pistón	*P120 x 2*

**** Redondez: ≤ 0.003 mm.*
*** Todas las dimensiones están expresadas en milímetros.*

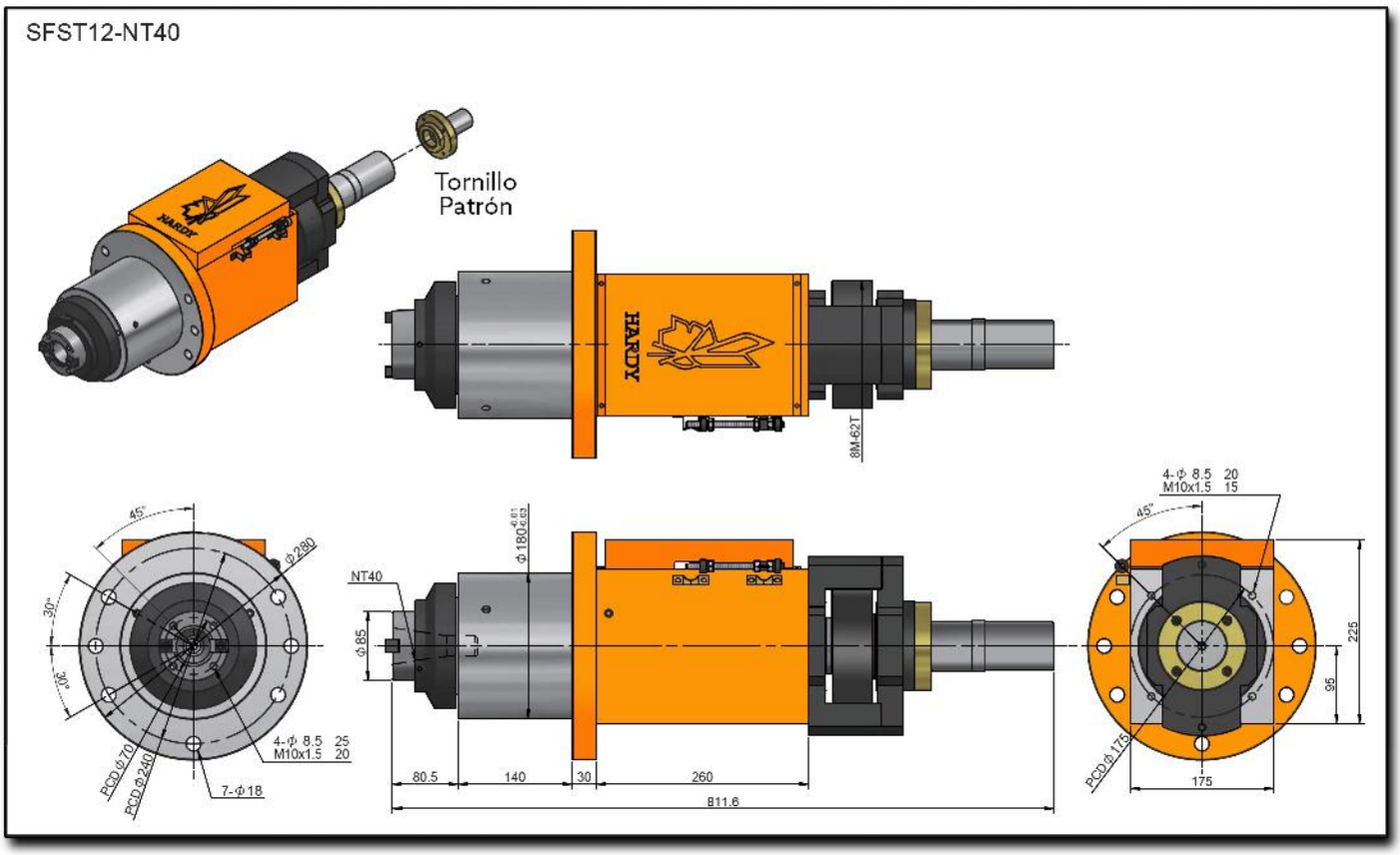
SFST12-NT40
Tornillo
Patrón
HARDY
8M-62T
45°
30°
Φ280
4-Φ 8.5 25
M10x1.5 20
PCD Φ70
PCD Φ240
7-Φ18
NT40
Φ180
Φ85
80.5
140
30
260
811.6
4-Φ 8.5 20
M10x1.5 15
225
96
PCD Φ175
175

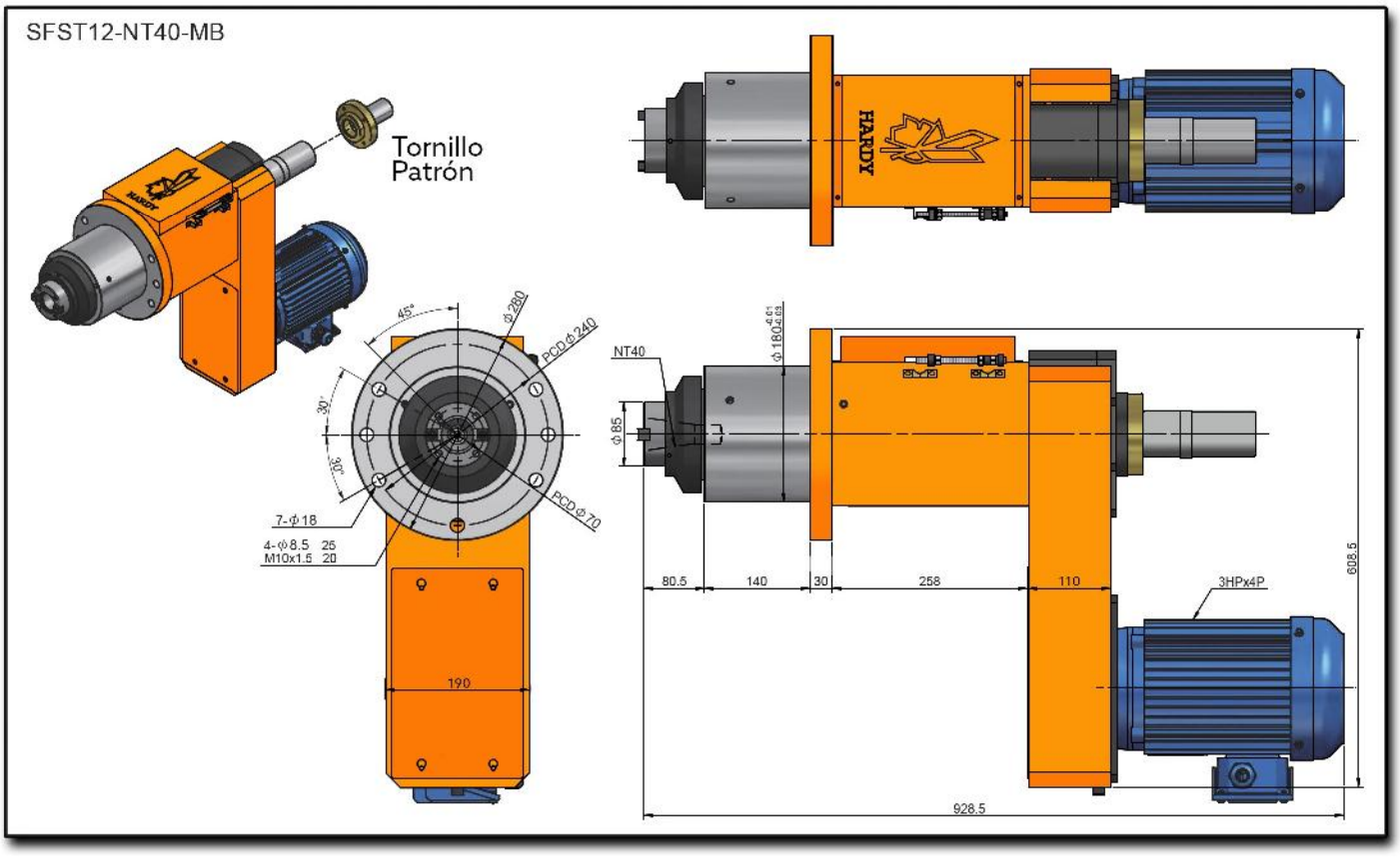
SFST12-NT40-MB
Tornillo
Patrón
HARDY
45°
Φ280
PCD Φ240
30°
30°
PCD Φ70
7-Φ18
4-Φ8.5 25
M10x1.5 20
190
NT40
Φ180 -0.01 -0.03
Φ85
80.5
140
30
258
110
3HPx4P
608.5
928.5

SFST15-120

Cabezal Para Machueleado Tipo Brida Con Transmisión De Tornillo Patrón

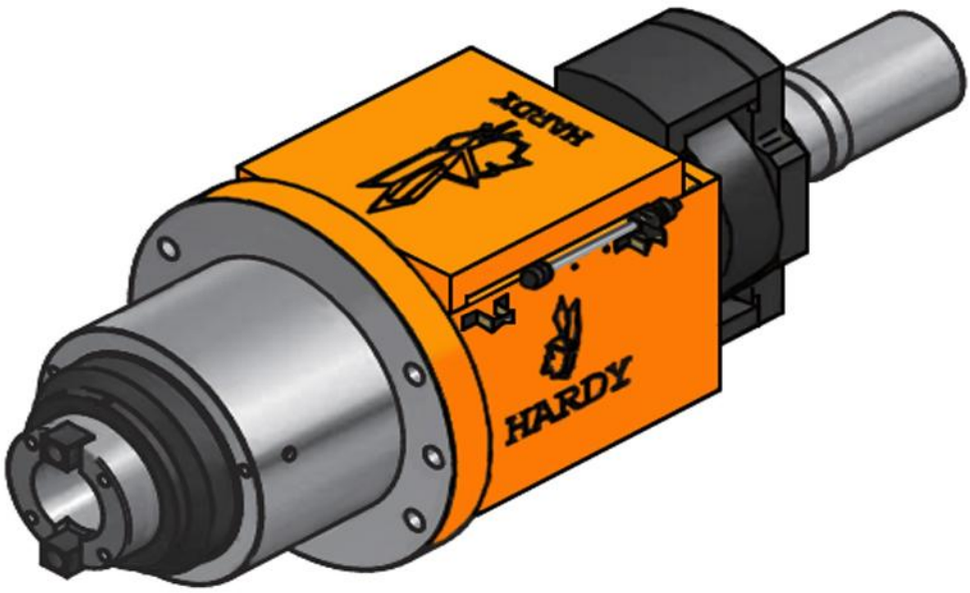

Características & Dimensiones

Modelo	SFST15-120
Capacidad De Machueleado *(S45C)*	***M50***
Carrera Máxima	***150 mm.***
Velocidad Máxima *(r.p.m.)*	***0.8 ~ 30 mm.***
Potencia Del Motor *En 3 Fases*	***5 Hp x 4P***
Polea Del Husillo	***8M x 72T***
Rodamientos Del Husillo	***6014Z x 1 | 6012Z x 1*** ***32014 x 1 | 32012 x 1***
Rodamientos De la Polea	***6010ZZ x 3***
Sello De La Cubierta Frontal	***TC150-180-14 x 1***
O'Rings De La Cubierta Frontal	***G120 x 1 | G150x1***
Sello Del Pistón	***TC90-100-12 x 1***
O'Rings Del Pistón	***P150 x 2***

**** Redondez: ≤ 0.003 mm.*
*** Todos las dimensiones están expresados en milimetros.*

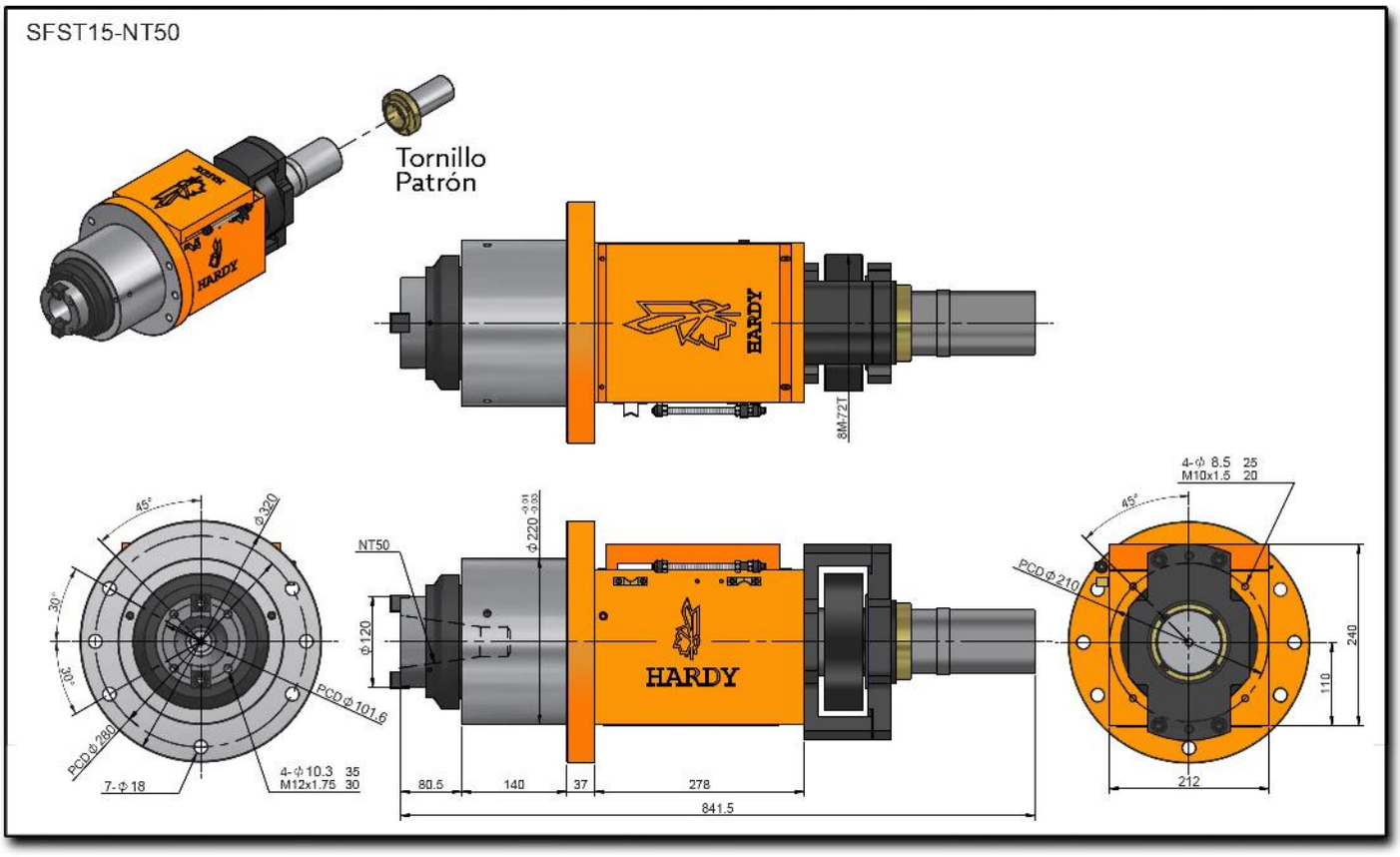
SFST15-NT50
Tornillo
Patrón
HARDY
8M-72T
45°
Φ320
30°
30°
PCD Φ260
PCD Φ101.6
7-Φ18
4-Φ10.3 35
M12x1.75 30
NT50
Φ220 -0.01 -0.03
Φ120
HARDY
80.5
140
37
278
841.5
4-Φ 8.5 25
M10x1.5 20
45°
PCD Φ210
240
110
212

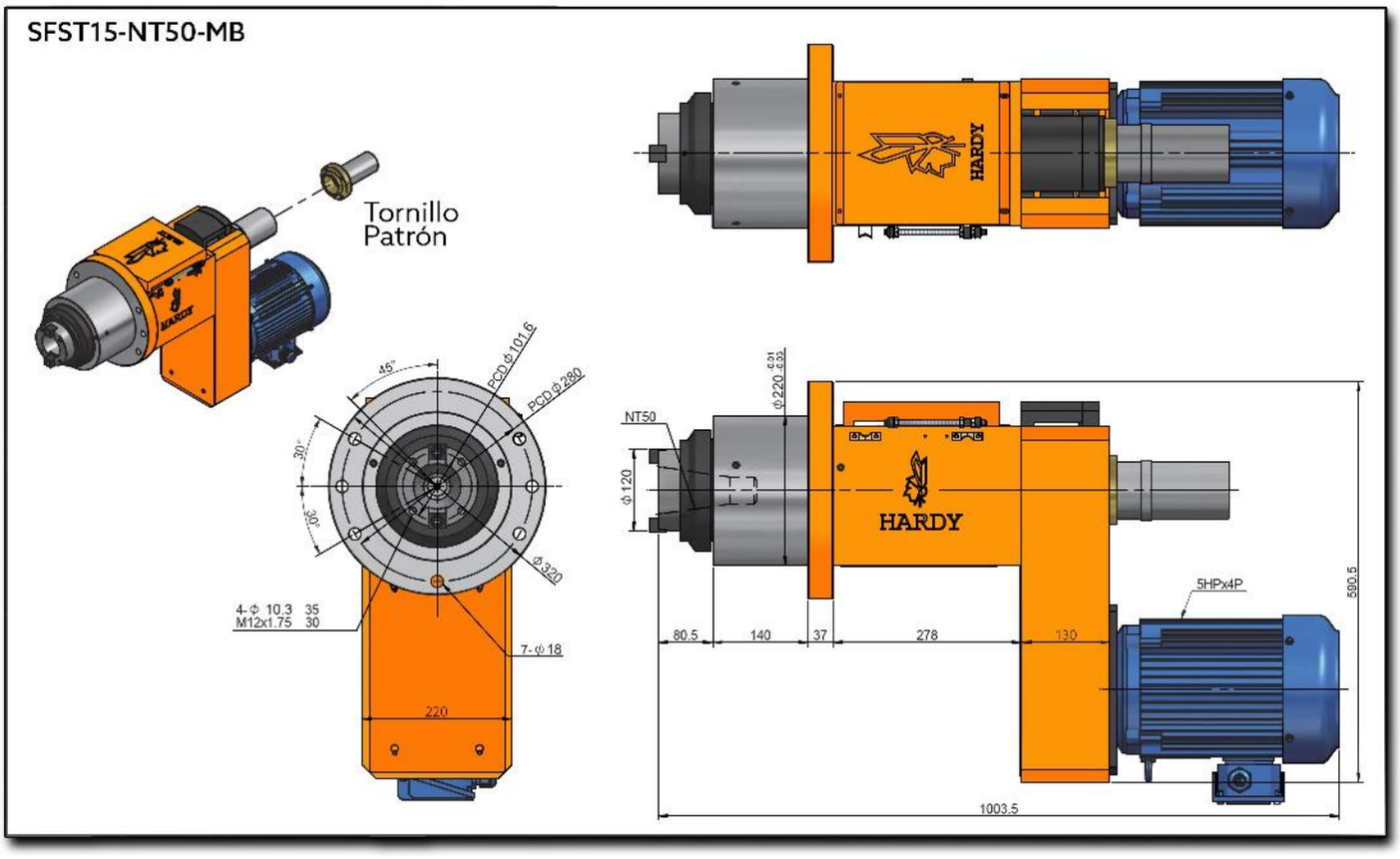
SFST15-NT50-MB
Tornillo
Patrón
HARDY
45°
30°
30°
PCD Φ 101.6
PCD Φ 280
Φ320
4-Φ 10.3 35
M12x1.75 30
7-Φ18
220
NT50
Φ220 0.01 -0.02
Φ120
HARDY
5HPx4P
590.5
80.5
140
37
278
130
1003.5

SERIE SFSTL

SERVO CABEZALES PARA MACHUELEADO TIPO BRIDA CON TRASMISIÓN POR TORNILLO PATRÓN

SFSTL15-120

Cabezal Para Machueleado Tipo Brida Con Transmisión De Tornillo Patrón

Patente No. M581516

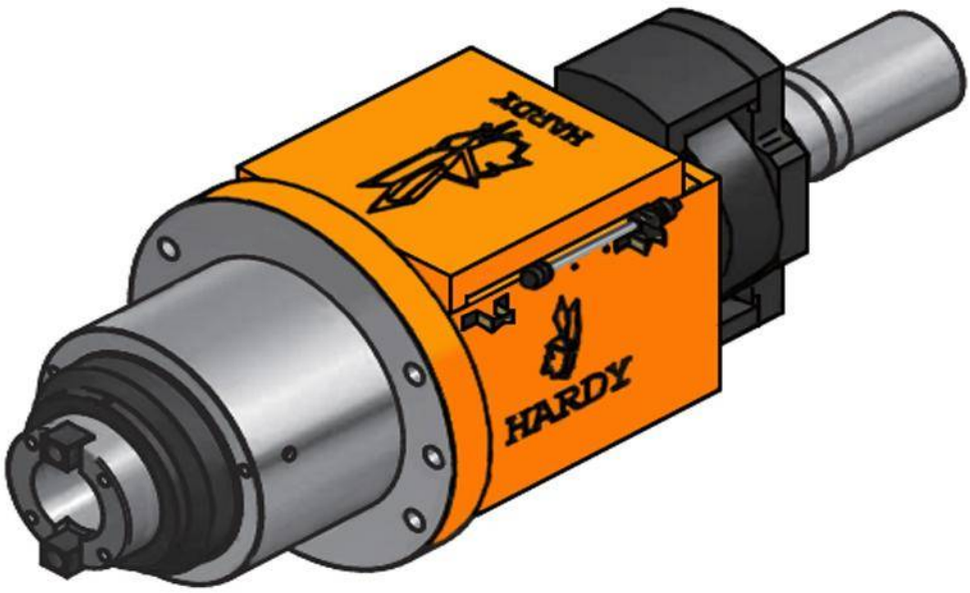

Características & Dimensiones

Modelo	SFST15L-120
Capacidad De Machueleado *(S45C)*	***M50***
Carrera Máxima	***120 mm.***
Velocidad Máxima *(r.p.m.)*	***0.8 ~ 30 mm.***
Potencia Del Motor *En 3 Fases*	***5 Hp x 4P***
Polea Del Husillo	***8M x 72T***
Rodamientos Del Husillo	***6014Z x 1 | 6012Z x 1*** ***32014 x 1 | 32012 x 1***
Rodamientos De la Polea	***6010ZZ x 3***
Sello De La Cubierta Frontal	***TC150-180-14 x 1***
O'Rings De La Cubierta Frontal	***G120 x 1 | G150x1***
Sello Del Pistón	***TC90-100-12 x 1***
O'Rings Del Pistón	***P150 x 2***

**** Redondez: ≤ 0.003 mm.*
*** Todas las dimensiones están expresadas en milímetros.*

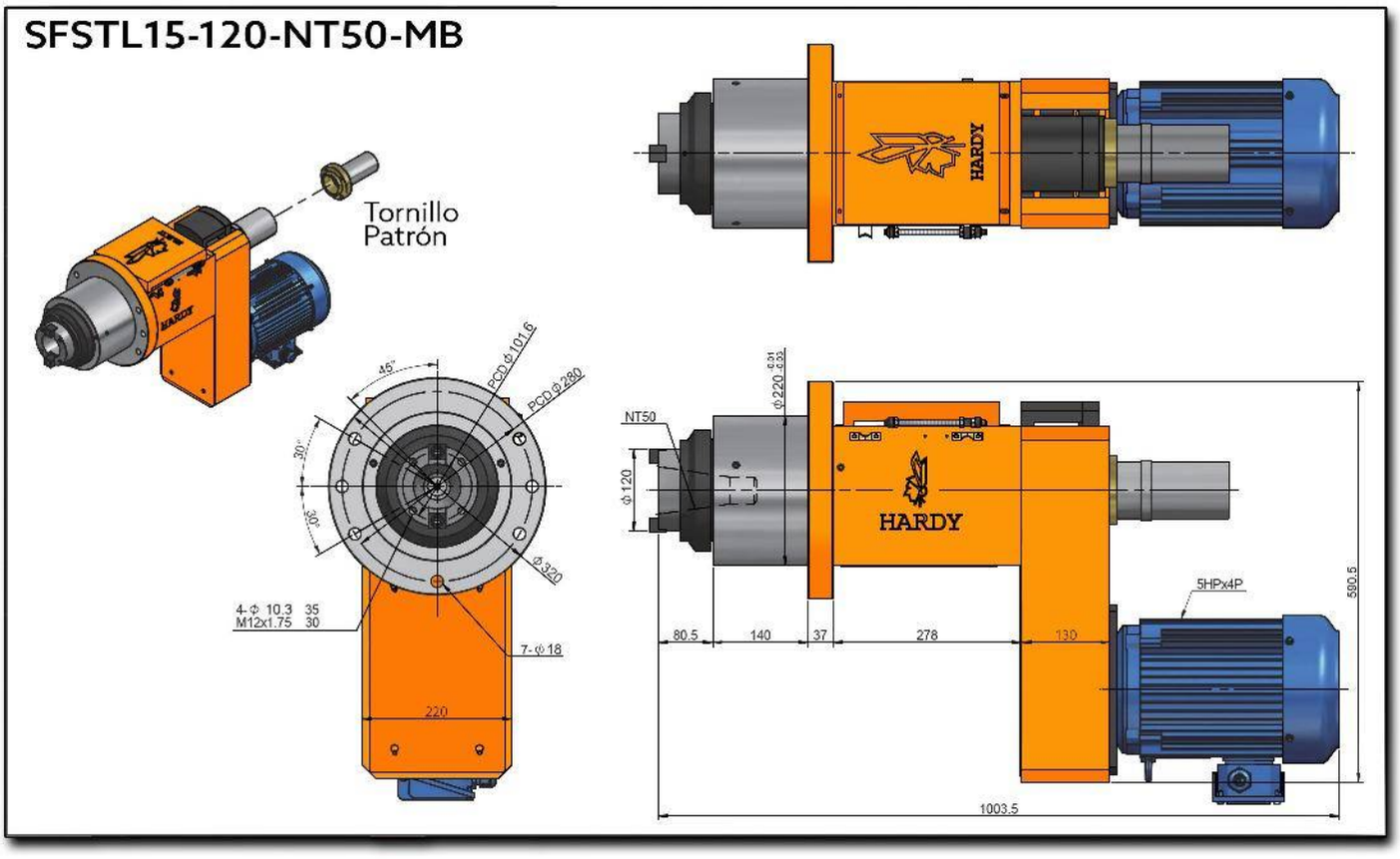
SFSTL15-120-NT50-MB
Tornillo
Patrón
HARDY
45°
30°
30°
PCD Φ 101.6
PCD Φ 280
Φ 320
4- Φ 10.3 35
M12x1.75 30
7- Φ 18
220
NT50
Φ 120
Φ 220 0.01 -0.02
HARDY
5HPx4P
80.5
140
37
278
130
590.5
1003.5

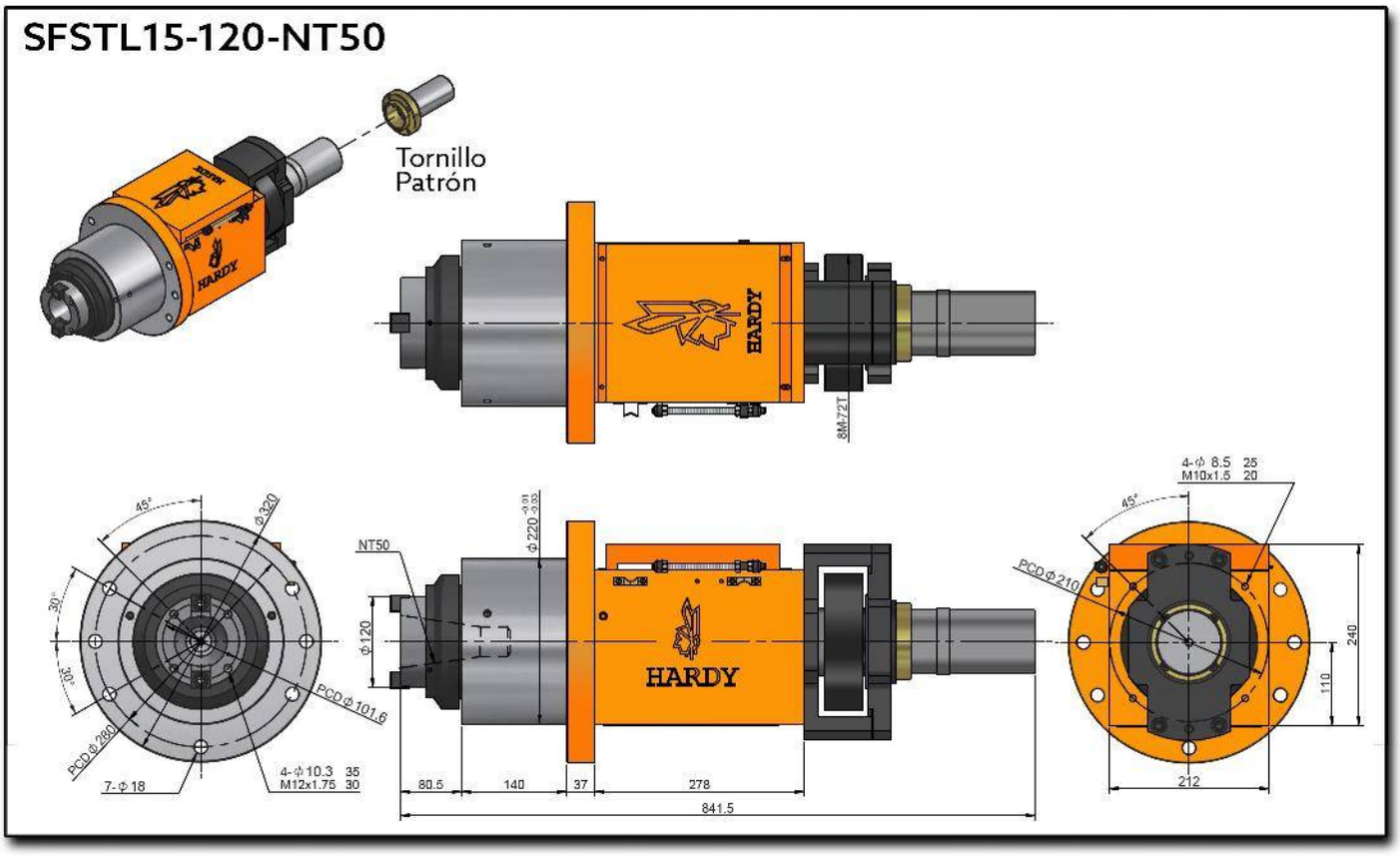
SFSTL15-120-NT50
Tornillo
Patrón
HARDY
8M-72T
45°
Φ320
30°
30°
PCD Φ260
PCD Φ101.6
7-Φ18
4-Φ10.3 35
M12x1.75 30
NT50
Φ220 -0.01 -0.03
Φ120
HARDY
80.5
140
37
278
841.5
4-Φ 8.5 25
M10x1.5 20
45°
PCD Φ210
240
110
212

SERIE SM

HUSILLOS COMPACTOS PARA FRESADO/MANDRILADO CON SERVO MOTOR INTEGRADO

SM45-NT30

Servo Husillo Para Compacto Para Fresado/Mandrilado

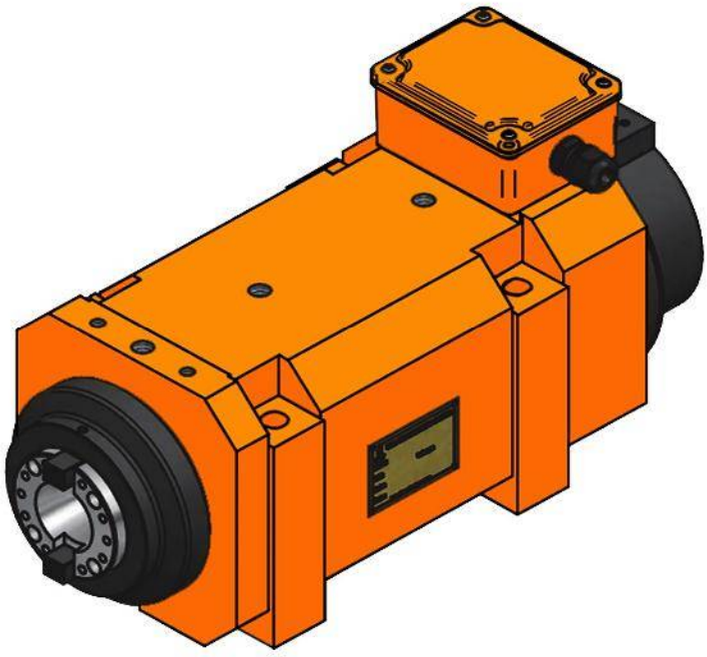

台灣精品 2017
TAIWAN EXCELLENCE

Características & Dimensiones

Modelo	SM45
Herramienta Del Husillo	*NT30*
Velocidad Máxima (r.p.m.)	*2,500*
Rodamientos	*6009 | 32009* *6007 | 32007*
Voltaje	*220Volts / 380 Volts*
Corriente	*6.60 Amp. / 3.80 Amp.*
Frecuencia	*84.00 Hz.*
Potencia Del Servo Motor	*1.50 Kw.*
Medio De Enfriamiento	*Enfriamiento Por Aceite*

** Todas las dimensiones estan dadas en milimetros.*
*** Auto enfriador de aceite no incluido.*
**** Redondez: ≤ 0.003 mm.*
***** Driver incluido.*

SM45-NT30

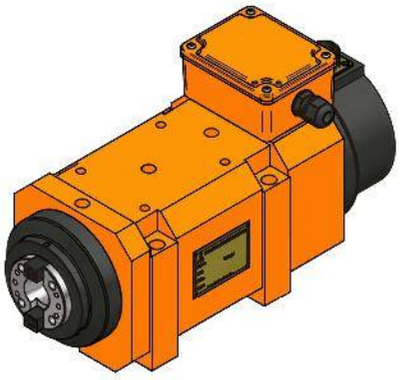

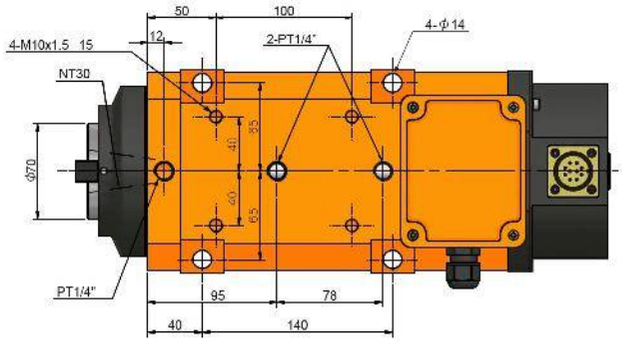
50
100
12
4-M10x1.5 15
2-PT1/4"
4-φ14
NT30
φ70
35
40
40
65
PT1/4"
95
78
40
140

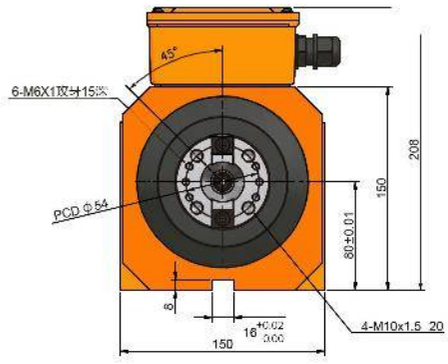
45°
6-M6X1
PCD φ54
208
150
80±0.01
8
16
150
4-M10x1.5 20

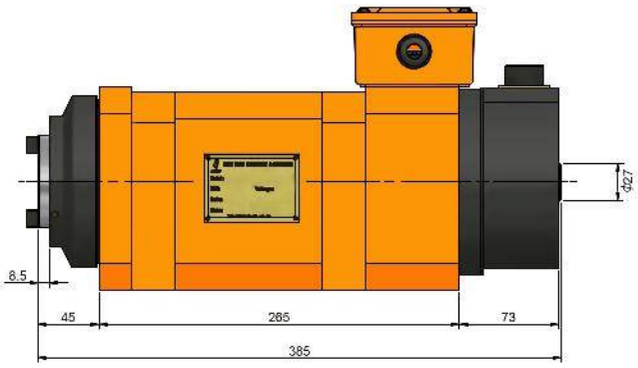
φ27
8.5
45
265
73
385

SM45H-NT30

Servo Husillo Compacto Para Fresado/Mandrilado De Alta Velocidad

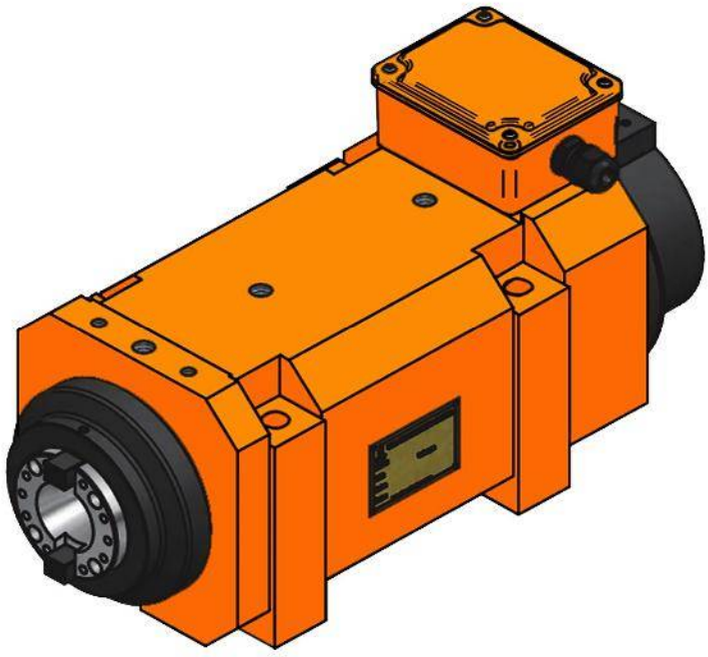

台灣精品 2017
TAIWAN EXCELLENCE

Características & Dimensiones

Modelo	SM45H
Herramienta Del Husillo	*NT30*
Velocidad Máxima (r.p.m.)	*8,000*
Rodamientos	*7009 x 2* *7007 X 2*
Voltaje	*220Volts / 380 Volts*
Corriente	*5.40 Amp. / 3.20 Amp.*
Frecuencia	*267*
Potencia Del Servo Motor	*1.50 Kw.*
Medio De Enfriamiento	*Enfriamiento Por Aceite*

** Todas las dimensiones estan dadas en milimetros.*
*** Auto enfriador de aceite no incluido.*
**** Redondez: ≤ 0.003 mm.*
***** Driver incluido.*

SM45H-NT30

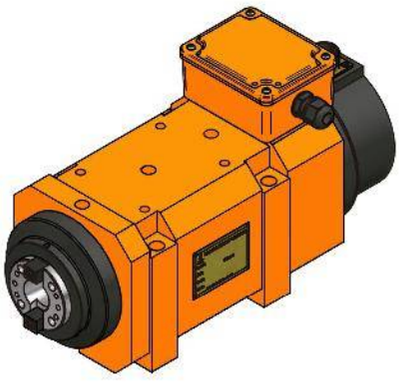

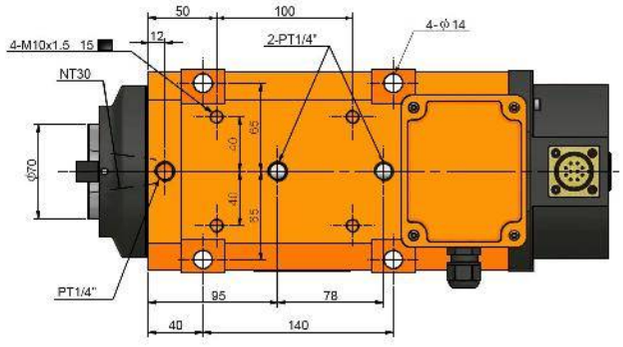
50
100
4-M10x1.5 15
12
2-PT1/4"
4-φ14
NT30
φ70
65
40
35
PT1/4"
95
78
40
140

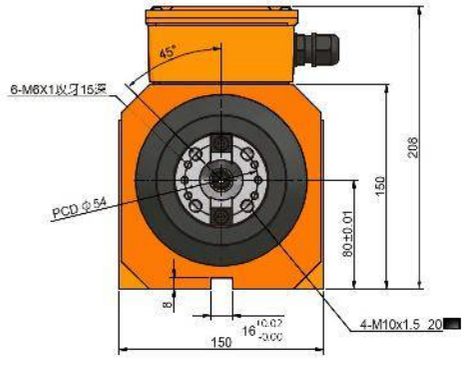
45°
6-M6X1 15
PCD φ54
208
150
80±0.01
8
16
150
4-M10x1.5 20

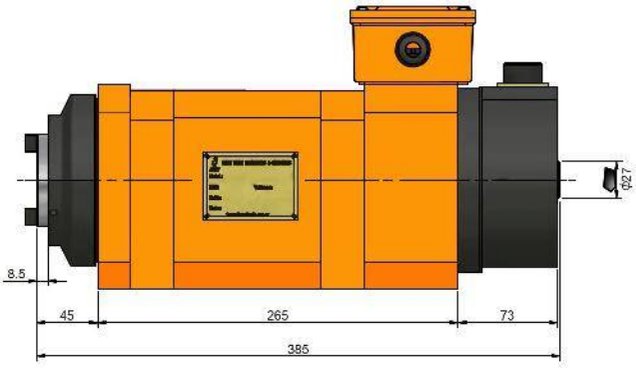
φ27
8.5
45
265
73
385

SM55-NT40

Servo Husillo Compacto Para Fresado/Mandrilado

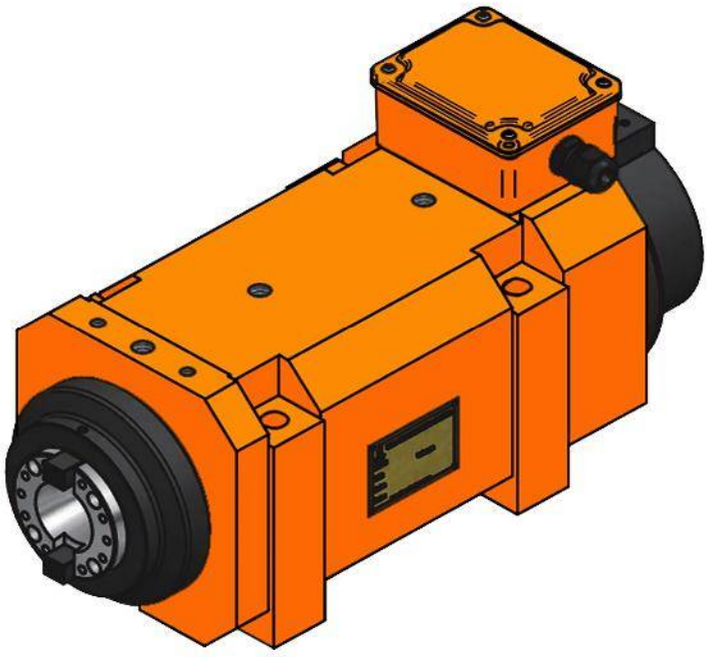

台灣精品 2017
TAIWAN EXCELLENCE

Características & Dimensiones

Modelo	SM45
Herramienta Del Husillo	*NT30*
Velocidad Máxima (r.p.m.)	*2,500*
Rodamientos	*6009 | 32009* *6007 | 32007*
Voltaje	*220Volts / 380 Volts*
Corriente	*6.60 Amp. / 3.80 Amp.*
Frecuencia	*84.00 Hz.*
Potencia Del Servo Motor	*1.50 Kw.*
Medio De Enfriamiento	*Enfriamiento Por Aceite*

** Todas las dimensiones estan dadas en milimetros.*
*** Auto enfriador de aceite no incluido.*
**** Redondez: ≤ 0.003 mm.*
***** Driver incluido.*

SM55-NT40

Peso Total	69 Kg

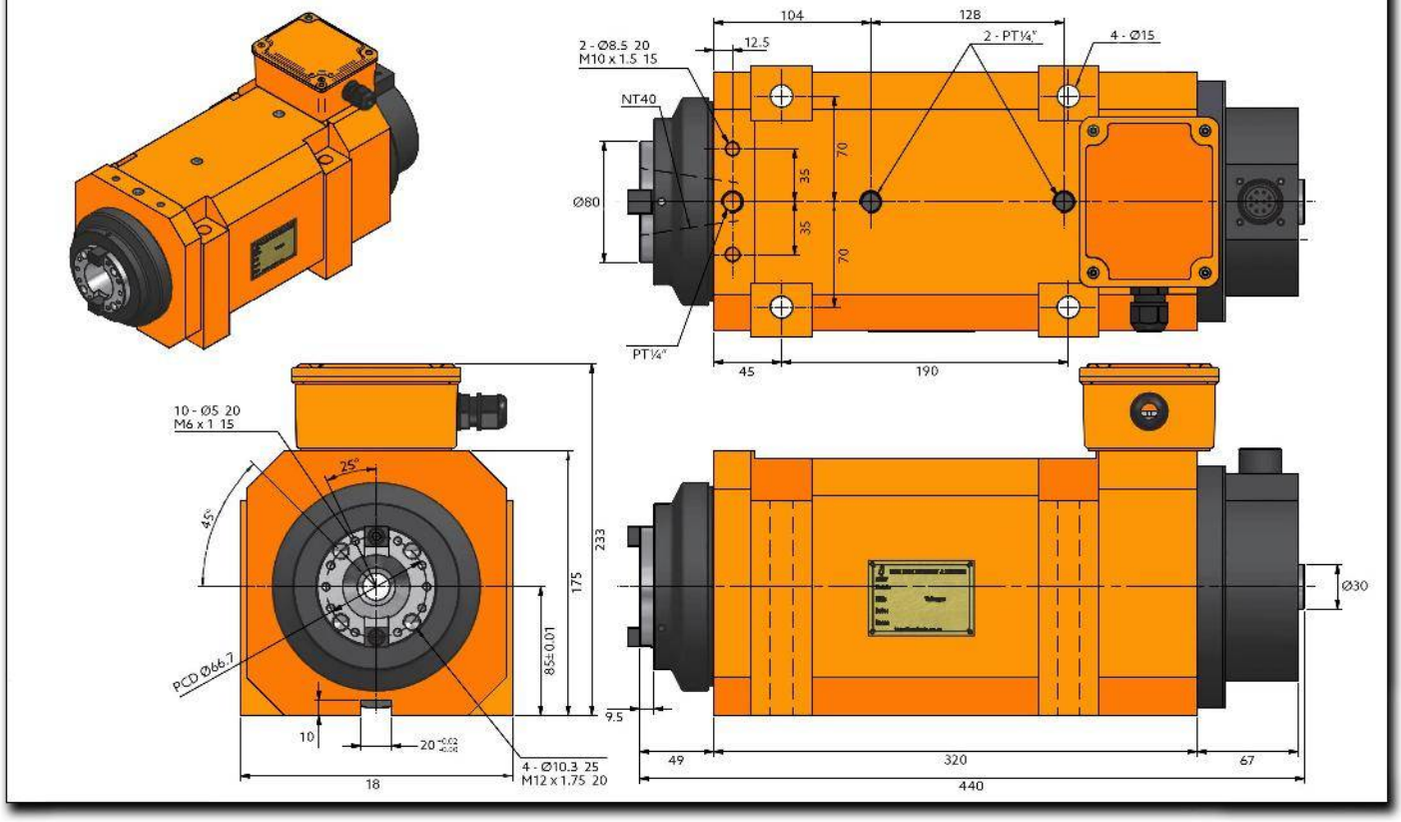

SM55H-NT40

Servo Husillo Compacto Para Fresado/Mandrilado De Alta Velocidad

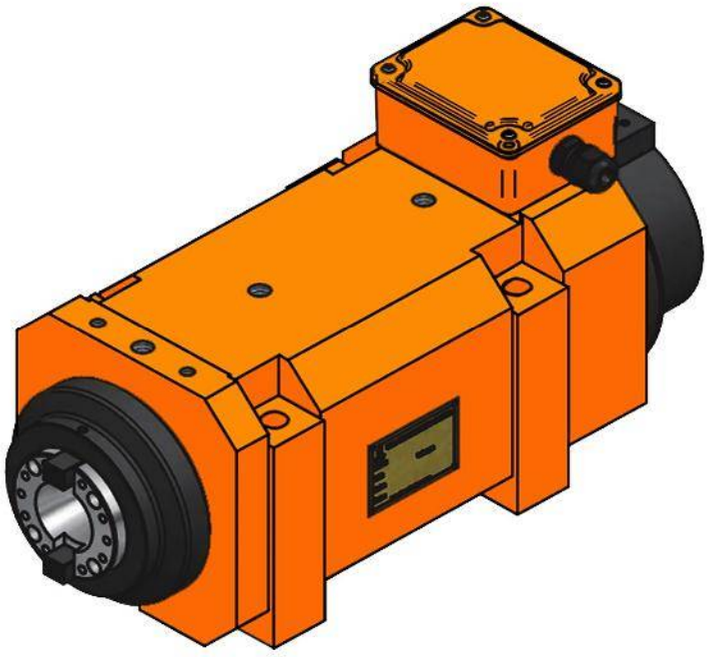

台灣精品 2017
TAIWAN EXCELLENCE

Características & Dimensiones

Modelo	SM55H
Herramienta Del Husillo	*NT40*
Velocidad Máxima (r.p.m.)	*6,000*
Rodamientos	*7011 x 2* *7008 x 2*
Voltaje	*220Volts / 380 Volts*
Corriente	*8.00 Amp. / 4.60 Amp.*
Frecuencia	*200.00 Hz.*
Potencia Del Servo Motor	*2.20 Kw.*
Medio De Enfriamiento	*Enfriamiento Por Aceite*

** Todas las dimensiones estan dadas en milimetros.*
*** Auto enfriador de aceite no incluido.*
**** Redondez: ≤ 0.003 mm.*
***** Driver incluido.*

SM55H-NT40

Peso Total	69 Kg

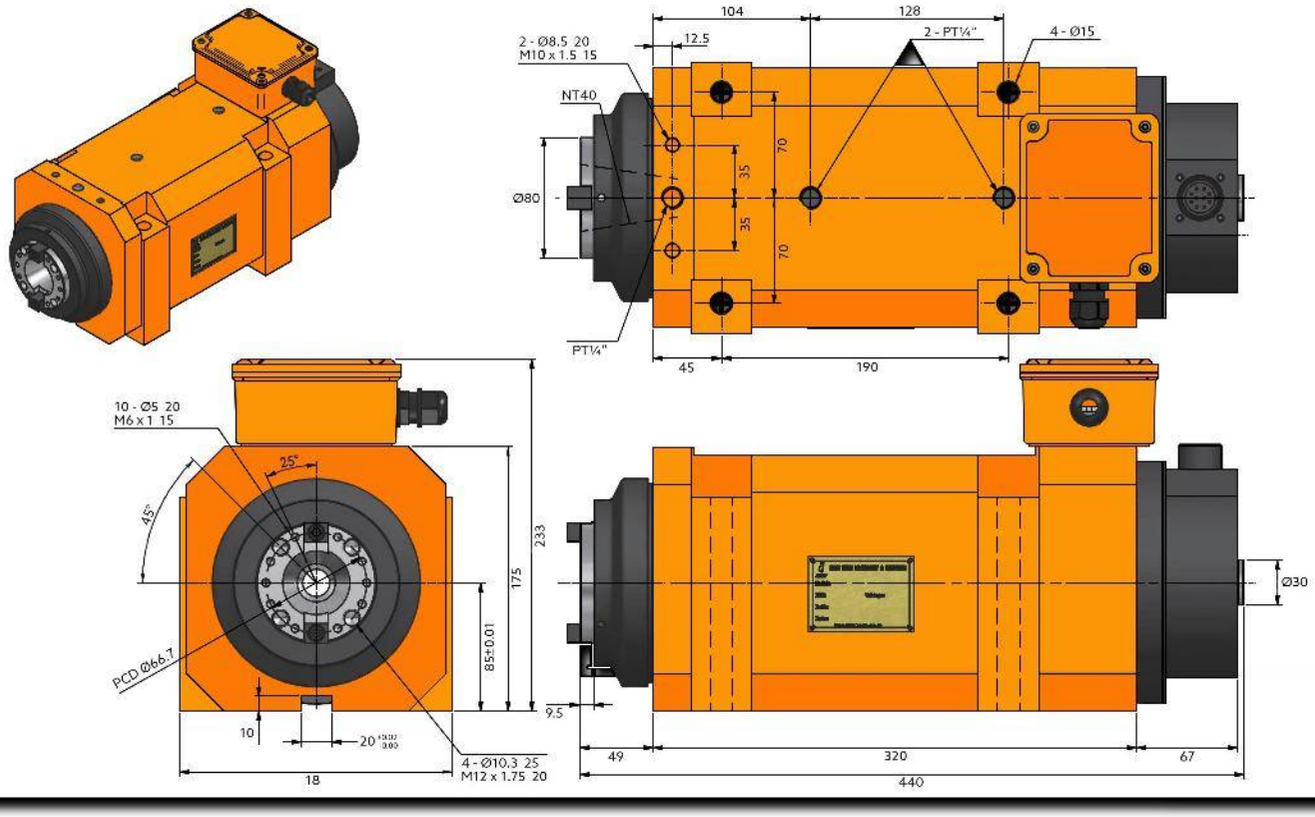

SM80-NT50

Servo Husillo Para Compacto Para Fresado/Mandrilado

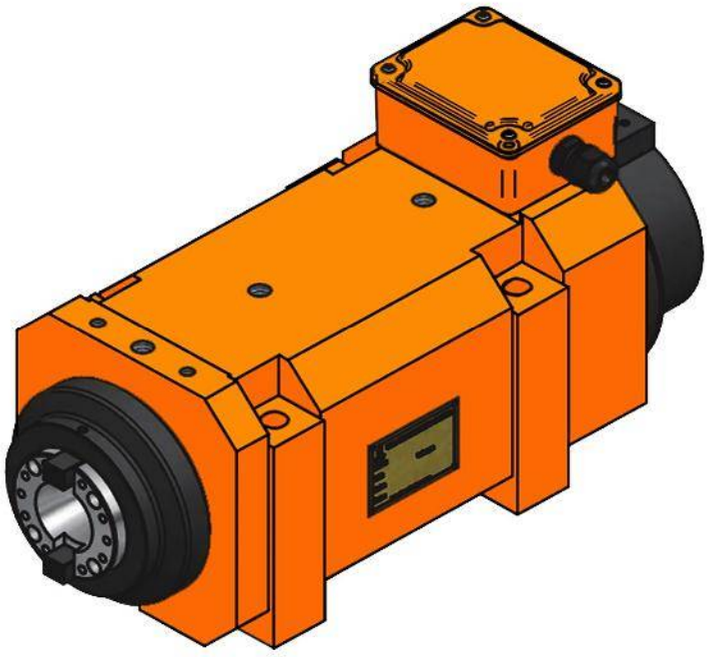

台灣精品 2017
TAIWAN EXCELLENCE

Características & Dimensiones

Modelo	SM80
Herramienta Del Husillo	*NT50*
Velocidad Máxima (r.p.m.)	*1,500*
Rodamientos	*32211 x 1 / 6211Z x 1* *32218 x 1 / 6218Z x 1*
Voltaje	*220Volts / 380 Volts*
Corriente	*13.30 Amp. / 7.70 Amp.*
Frecuencia	*40 Hz.*
Potencia Del Servo Motor	*3.7 Kw.*
Medio De Enfriamiento	*Enfriamiento Por Aceite*

** Todas las dimensiones estan dadas en milimetros.*
*** Auto enfriador de aceite no incluido.*
**** Redondez: ≤ 0.003 mm.*
***** Driver incluido.*

SM80-NT50

Peso Total	69 Kg

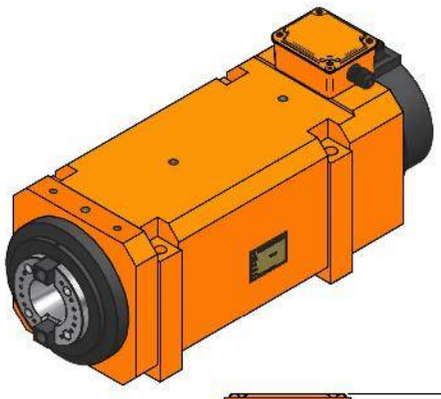

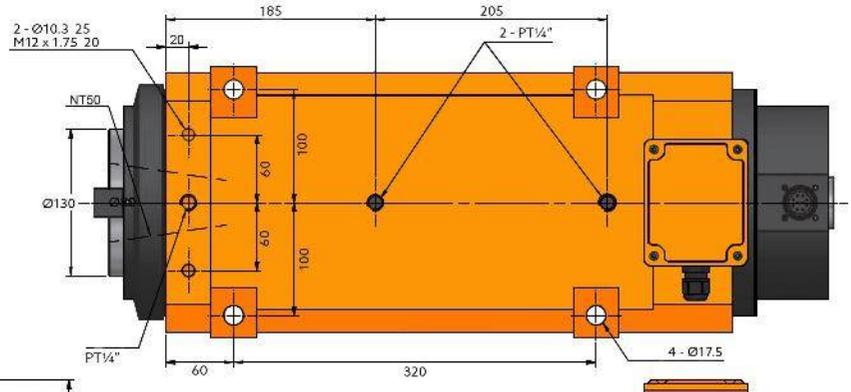

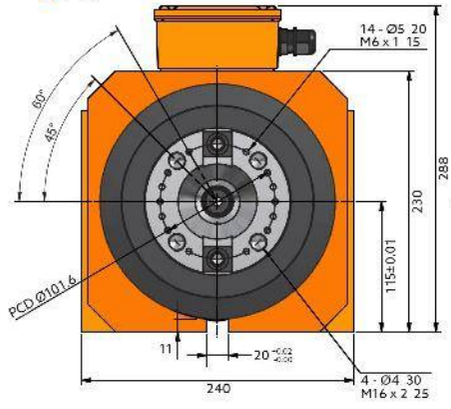

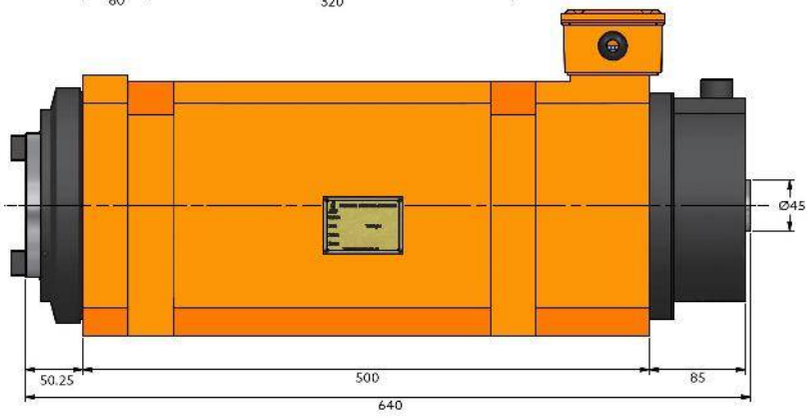

SM80H-NT50

Servo Husillo Compacto Para Fresado/Mandrilado

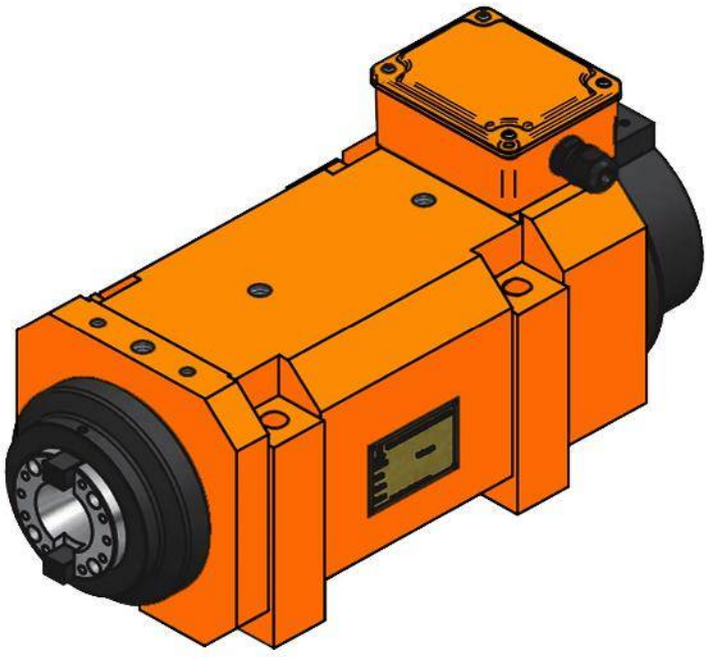

台灣精品 2017
TAIWAN EXCELLENCE

Características & Dimensiones

Modelo	SM80H
Herramienta Del Husillo	*NT50*
Velocidad Máxima (r.p.m.)	*2,500*
Rodamientos	*7211 x 2* *7218 x 2*
Voltaje	*220Volts / 380 Volts*
Corriente	*13.10 Amp. / 7.50 Amp.*
Frecuencia	*83.30 Hz.*
Potencia Del Servo Motor	*3.70 Kw.*
Medio De Enfriamiento	*Enfriamiento Por Aceite*

** Todas las dimensiones estan dadas en milimetros.*
*** Auto enfriador de aceite no incluido.*
**** Redondez: ≤ 0.003 mm.*
***** Driver incluido.*

SM80H-NT50

Peso Total	69 Kg

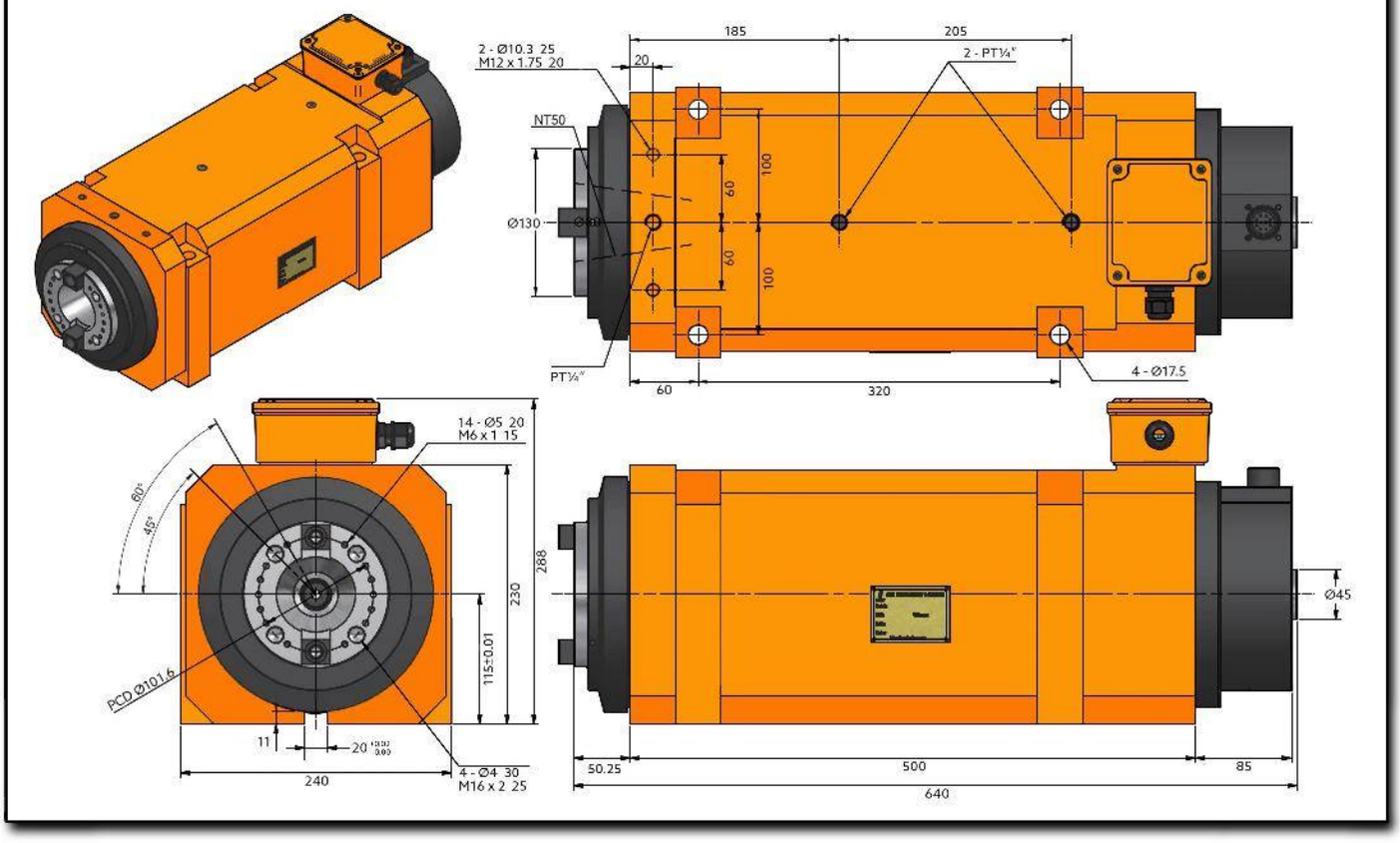

SERIE SR

HUSILLOS PARA FRESADO/MANDRILADO (CON CARCASA REDONDA)

SR35

Cabezal Para Fresado / Mandrilado

(Con Carcasa Redonda)

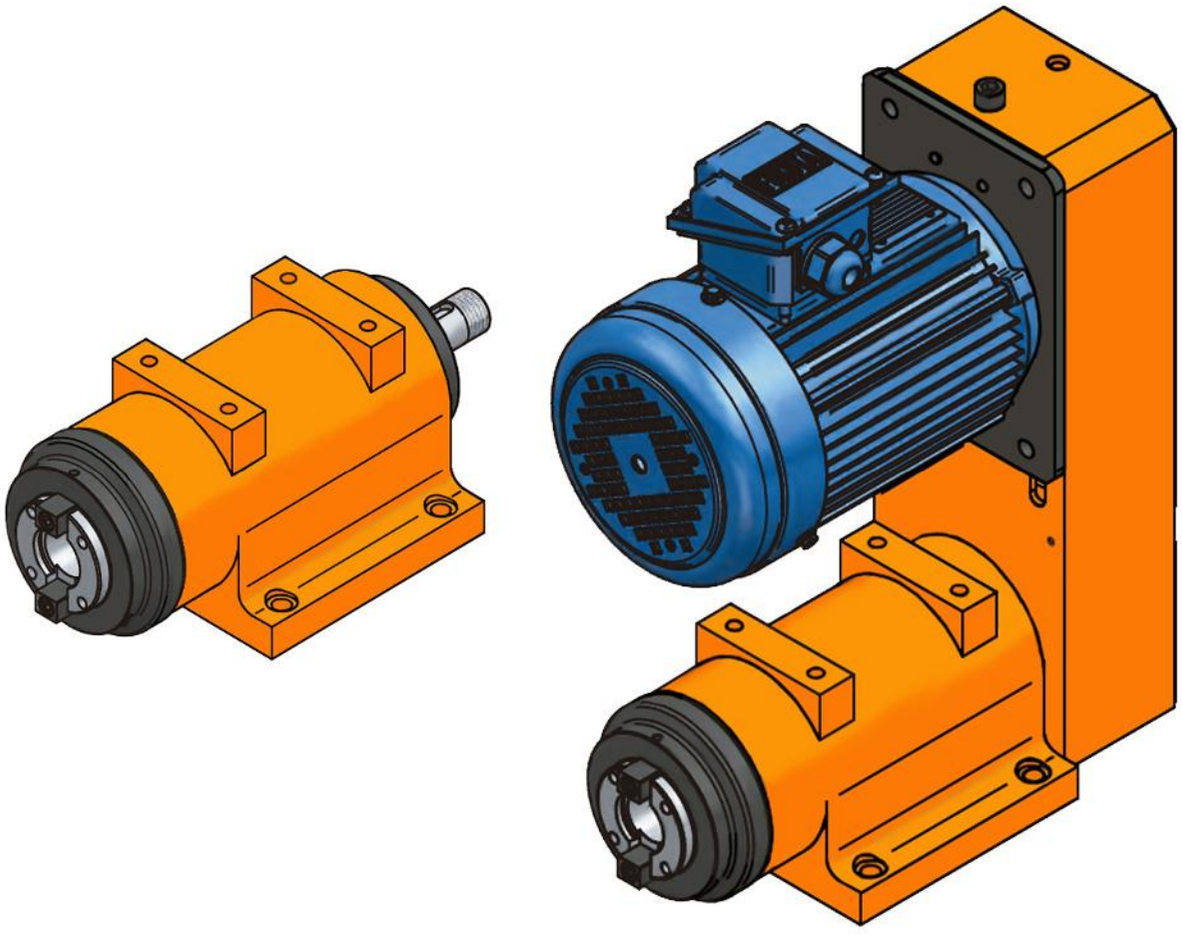

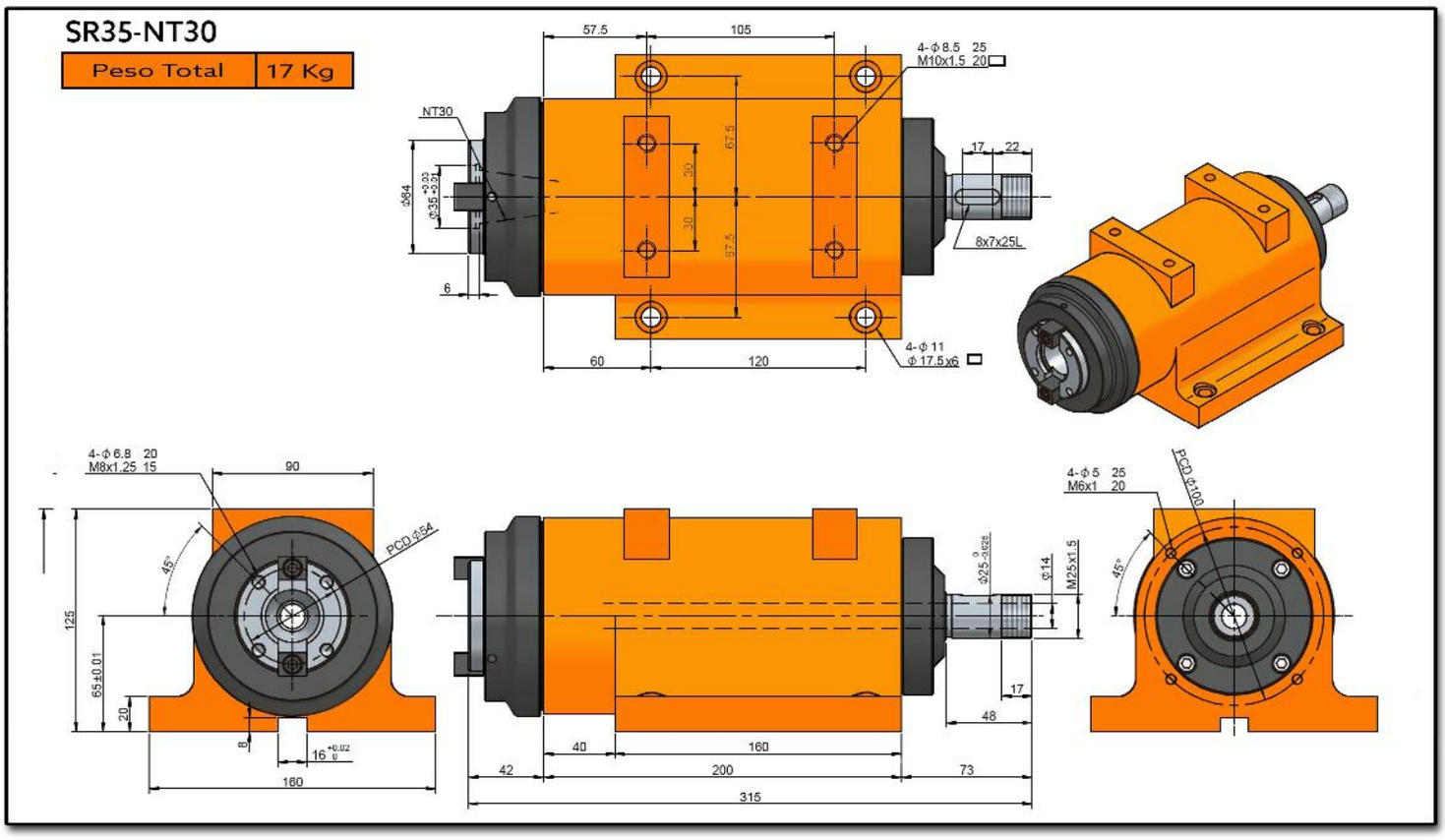
SR35-NT30
Peso Total
17 Kg
57.5
105
4-φ8.5 25
M10x1.5 20
NT30
67.5
30
30
37.5
17
22
8x7x25L
6
60
120
4-φ11
φ17.5x6
4-φ6.8 20
M8x1.25 15
90
PCD φ54
45°
125
65±0.01
20
160
40
160
42
200
73
315
48
17
φ14
M25x1.5
4-φ5 25
M6x1 20
PCD φ100
45°

Características & Dimensiones

Modelo	SR35
Modelo Del Husillo	*NT30*
Velocidad Máxima De Giro (r.p.m.)	*3,000.00*
Rodamientos Del Husillo	*7207 x 2 | 7206 x 2* *32206 x 1 | 6206Z x 1*
Potencia Máxima del Motor (A 3 Fases)	*2 H.P.*
Incremento De Temperatura	*Dentro De 20° C.*

**** Redondez ≤ 0.003 mm.*
**** Todas las dimensiones están dadas en milimetros.*

SR35-NT30-MF

Peso Total	43 Kg

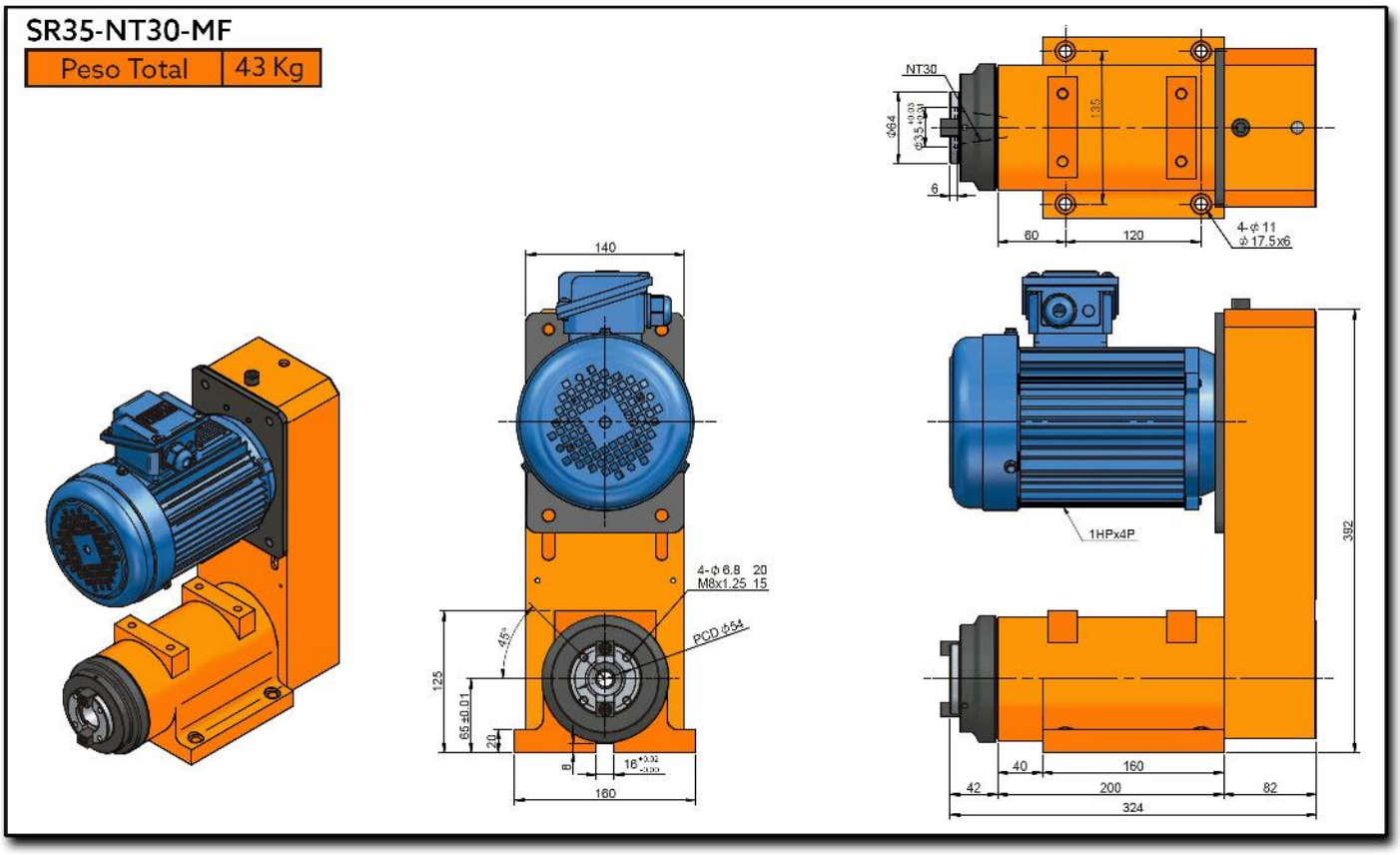

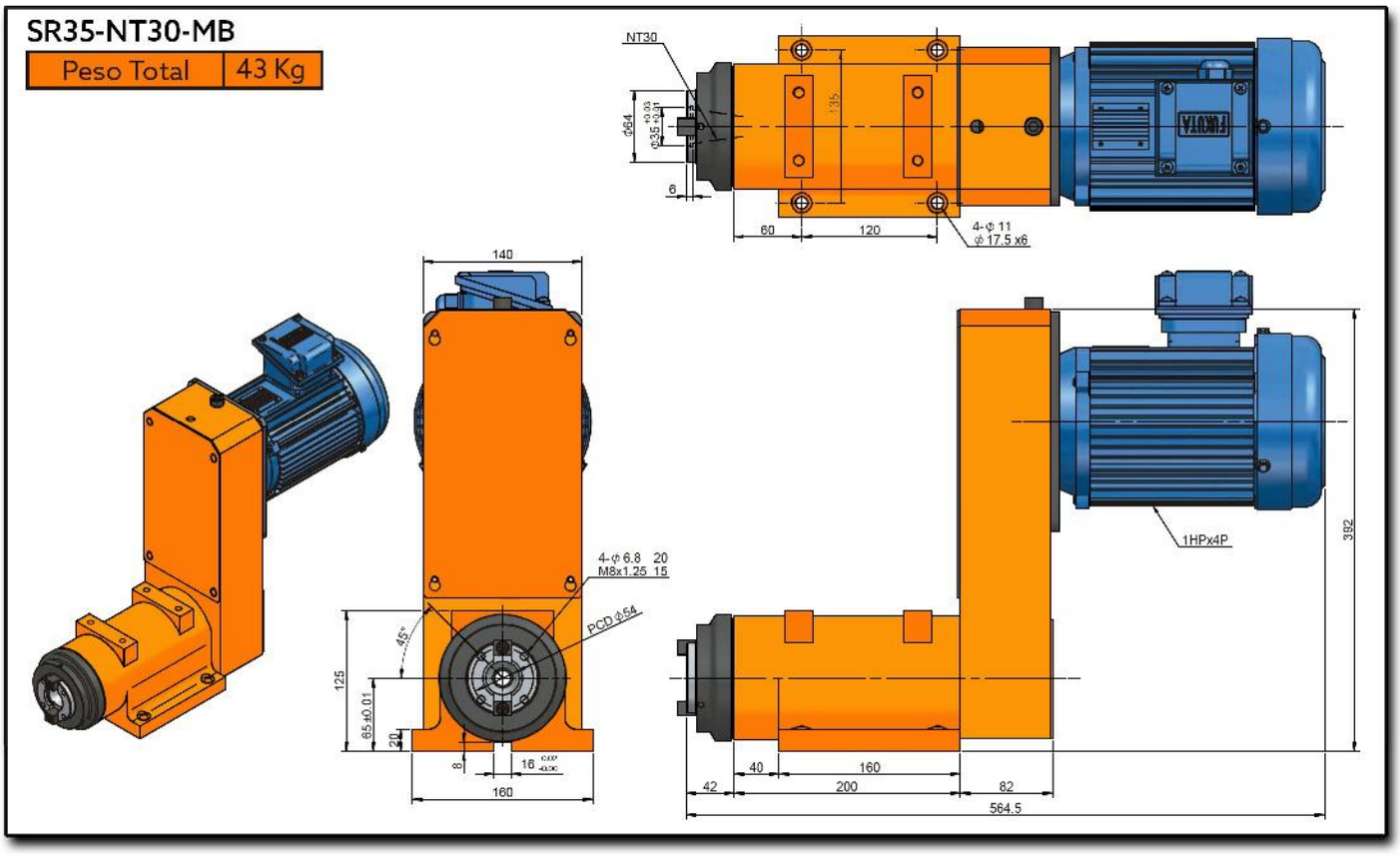
SR35-NT30-MB
Peso Total
43 Kg
NT30
135
60
120
4-φ 11
φ 17.5 x6
140
4-φ 6.8 20
M8x1.25 15
PCD φ64
45°
125
65 ±0.01
20
8
16
160
1HPx4P
392
40
160
42
200
82
564.5

SR35H

Cabezal Para Fresado / Mandrilado De Alta Velocidad

(Con Carcasa Redonda)

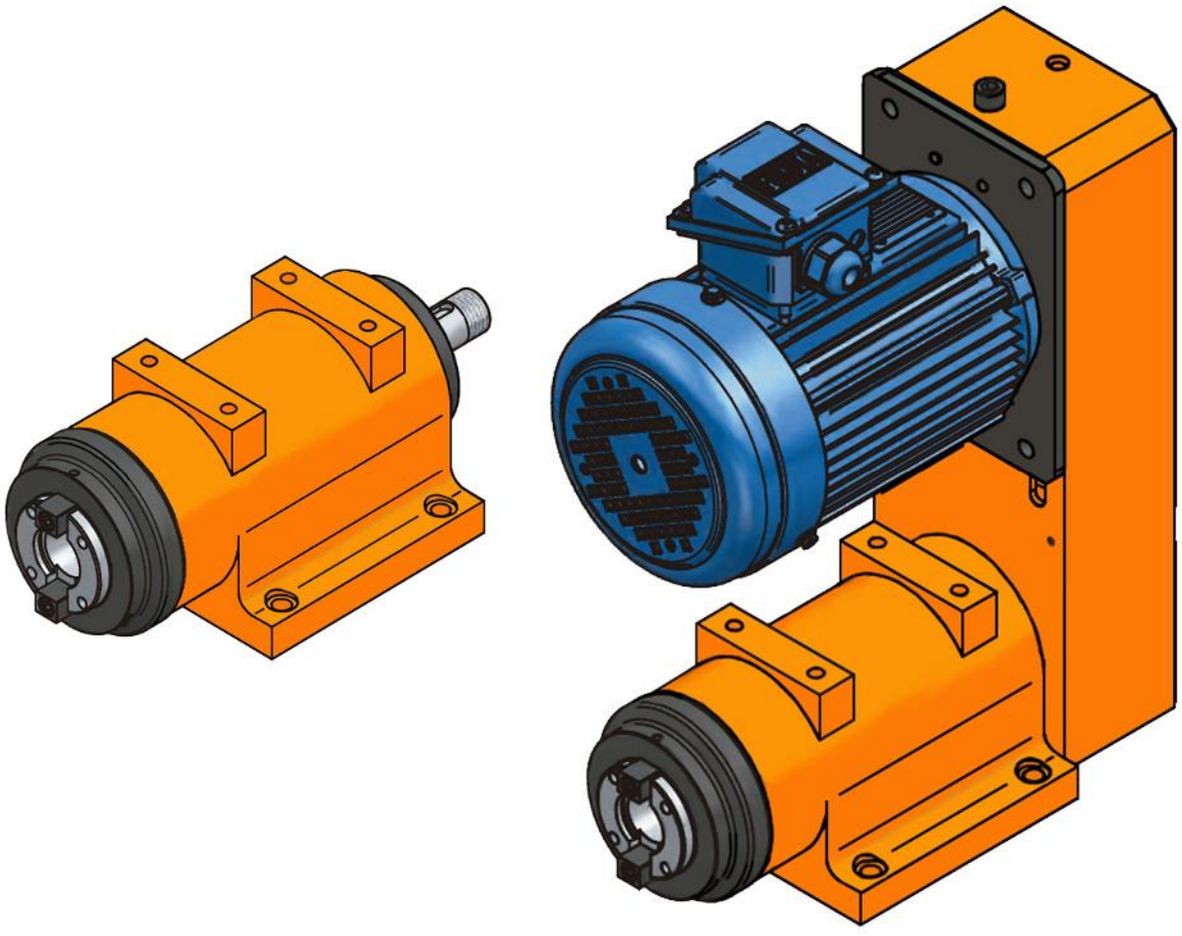

SR35-NT30

Peso Total	17 Kg

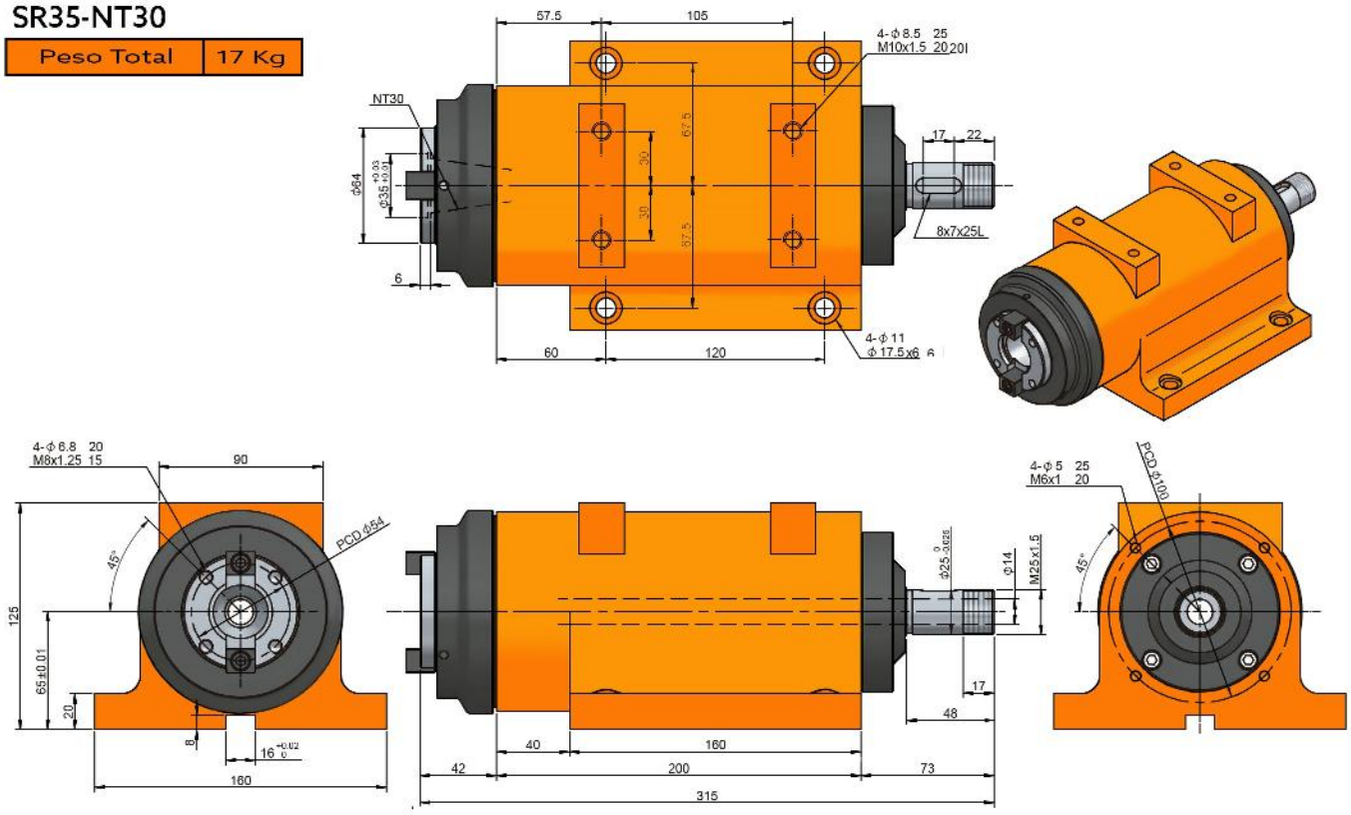

Características & Dimensiones

Modelo	SR35H
Modelo Del Husillo	*NT30*
Velocidad Máxima De Giro (r.p.m.)	*10,000.00*
Rodamientos Del Husillo	*7207 x 2 7206 x 2*
Potencia Máxima del Motor (A 3 Fases)	*2 H.P.*
Incremento De Temperatura	*Dentro De 20° C.*

*** Redondez ≤ 0.003 mm.
*** Todas las dimensiones están dadas en milímetros.

SR35H-NT30-MF

Peso Total	43 Kg

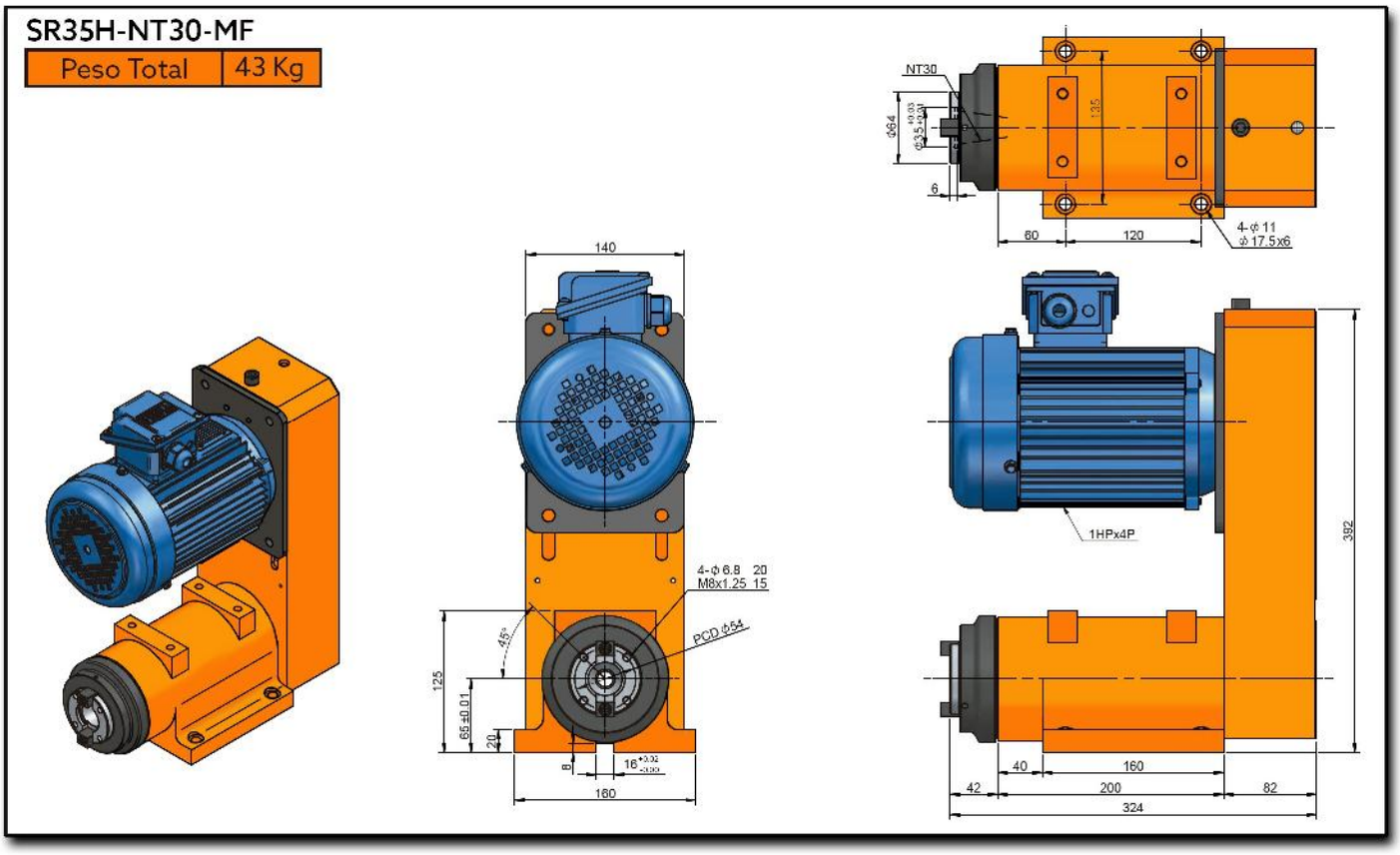

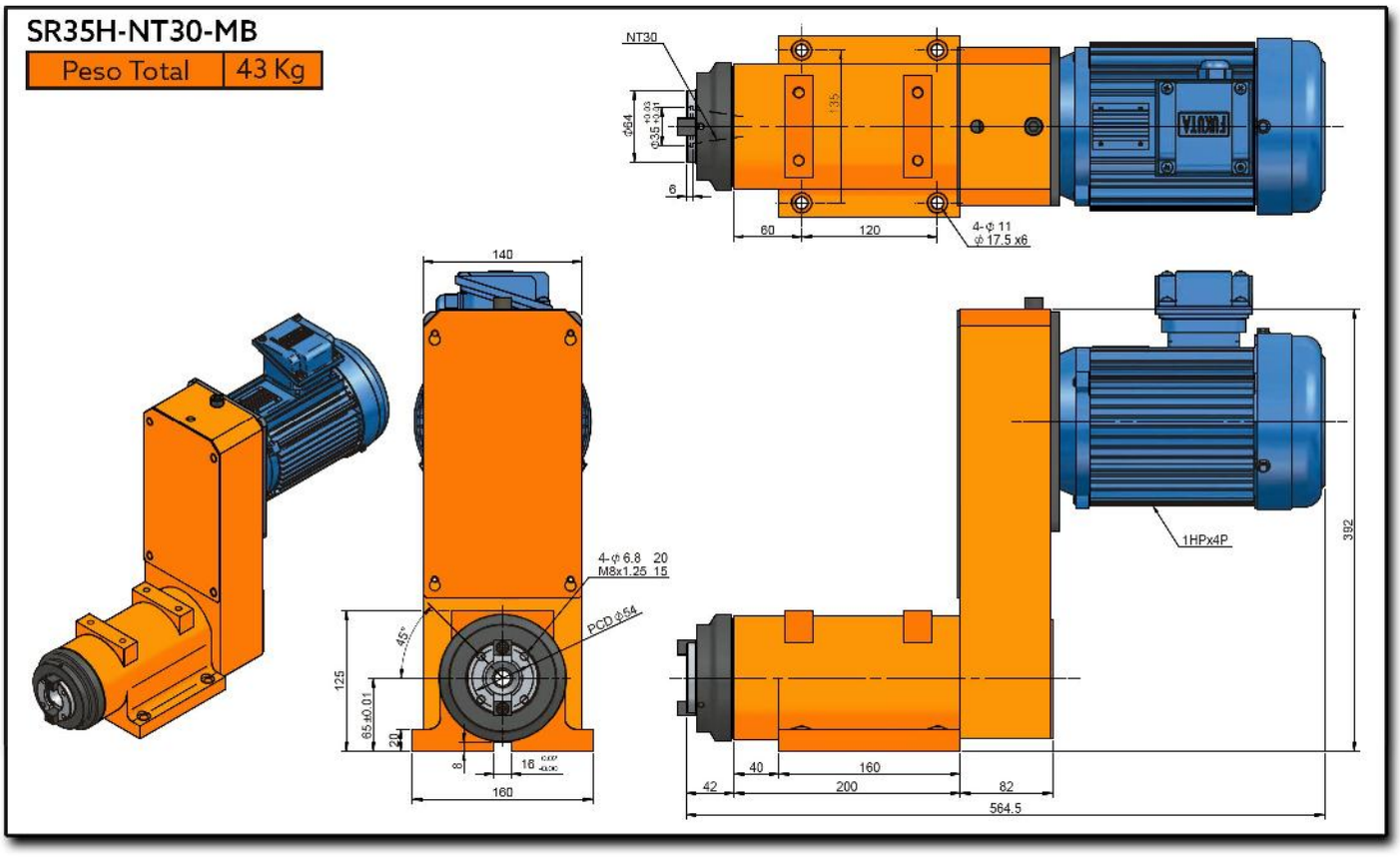
SR35H-NT30-MB
Peso Total
43 Kg
NT30
135
60
120
4-φ 11
φ 17.5 x6
140
4-φ 6.8 20
M8x1.25 15
PCD φ64
45°
125
65 ±0.01
20
8
16
160
1HPx4P
392
40
160
42
200
82
564.5

SR45

Cabezal Para Fresado / Mandrilado

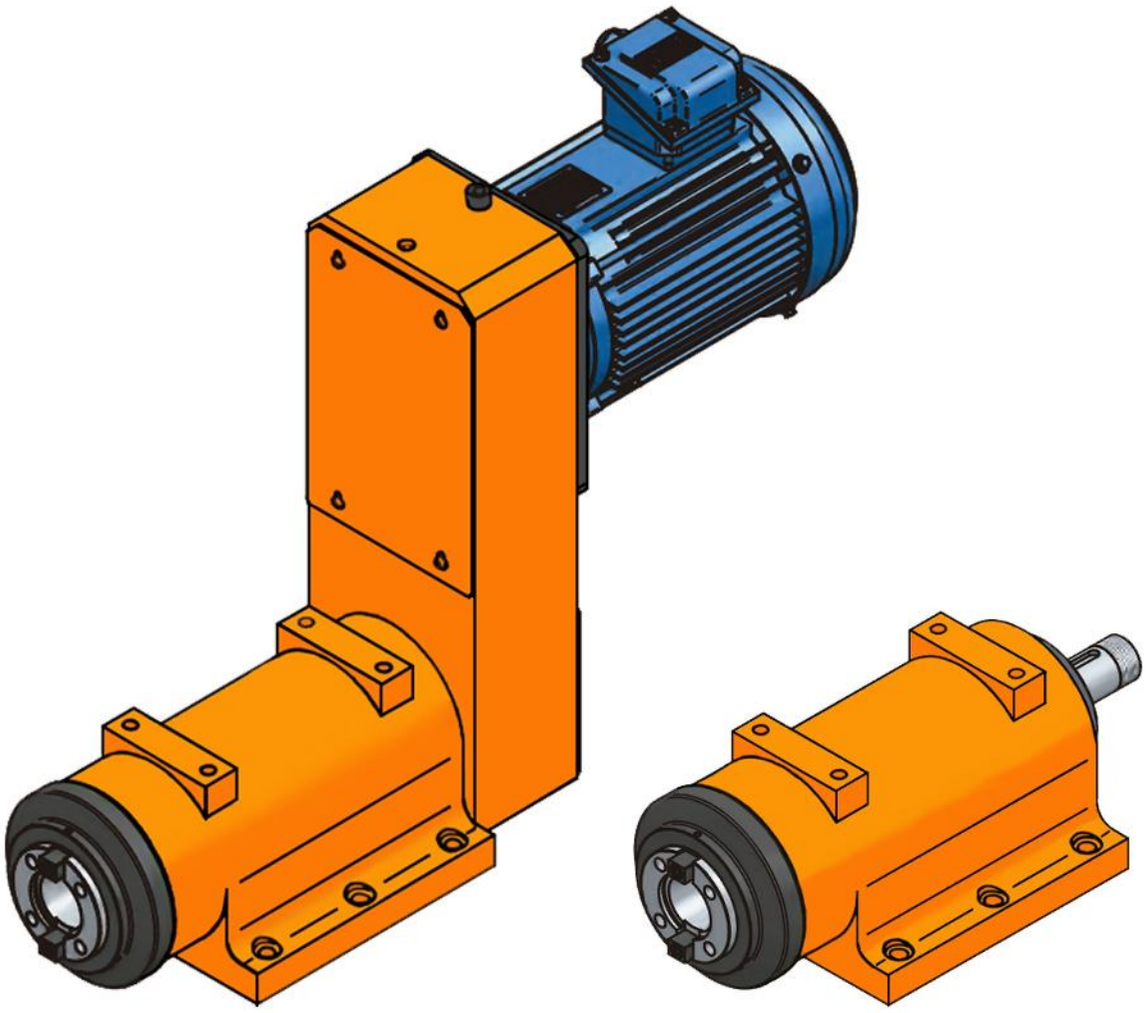

SR45-NT40

Peso Total	35 Kg

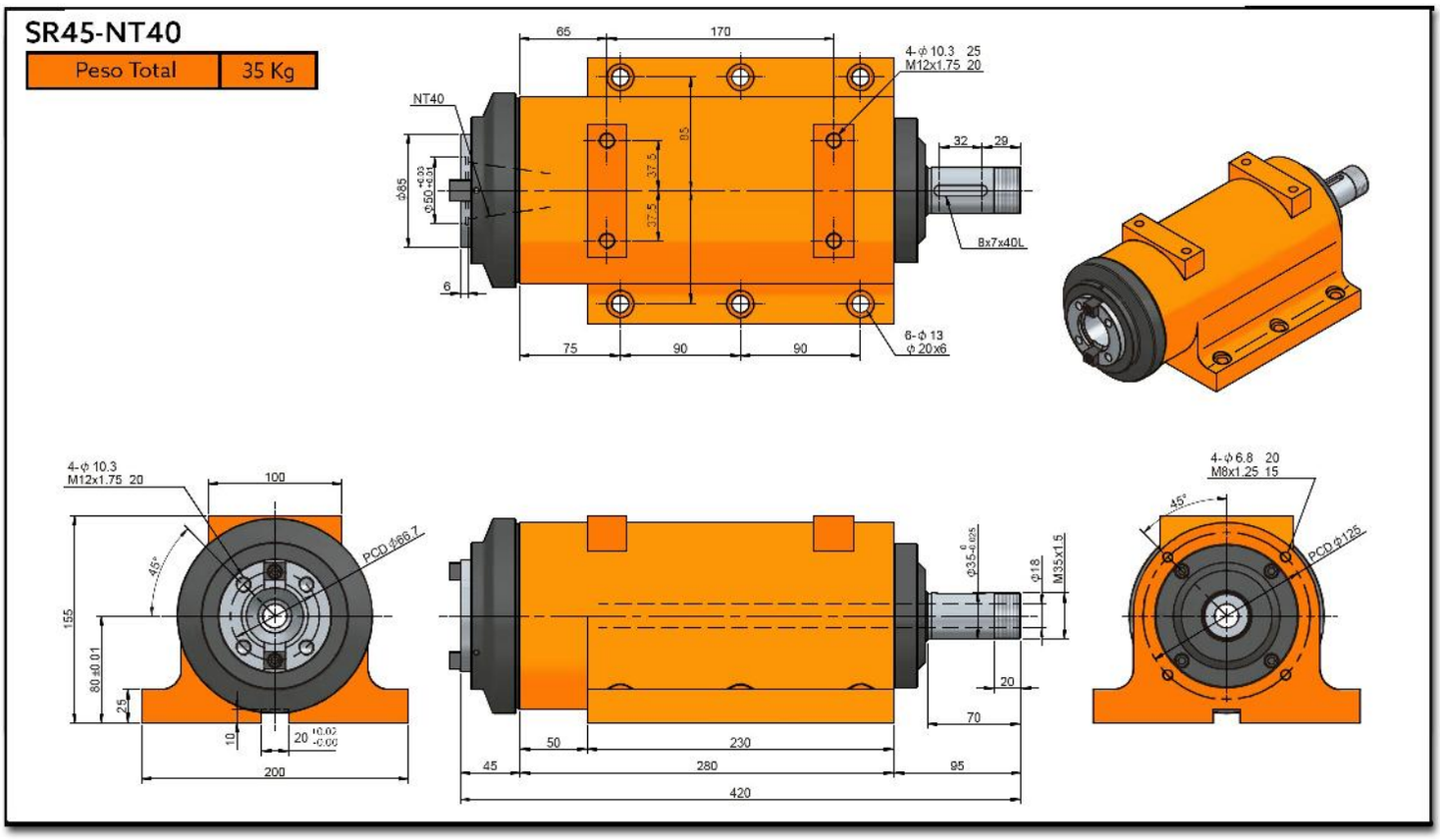

Características & Dimensiones

Modelo	SR45
Modelo Del Husillo	*NT40*
Velocidad Máxima De Giro (r.p.m.)	*2,000.00*
Rodamientos Del Husillo	*32209 x 1 | 7209 x 2* *32208 x 1 | 7208 x 2*
Potencia Máxima del Motor (A 3 Fases)	*3 H.P.*
Incremento De Temperatura	*Dentro De 20° C.*

**** Redondez ≤ 0.003 mm.*
**** Todas las dimensiones están dadas en milimetros.*

SR45-NT40-MF

Peso Total	72 Kg

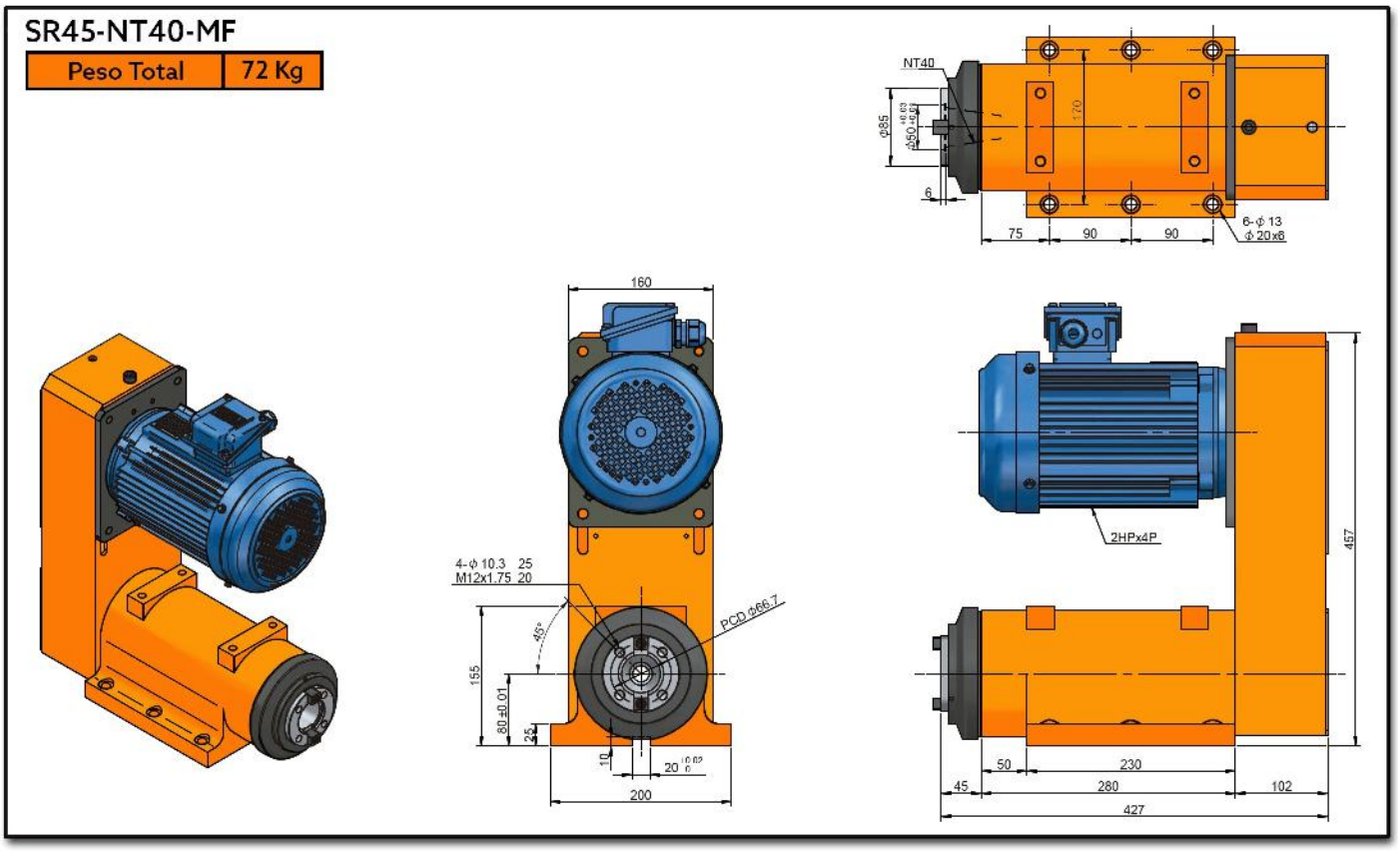

SR45-NT40-MB

Peso Total	72 Kg

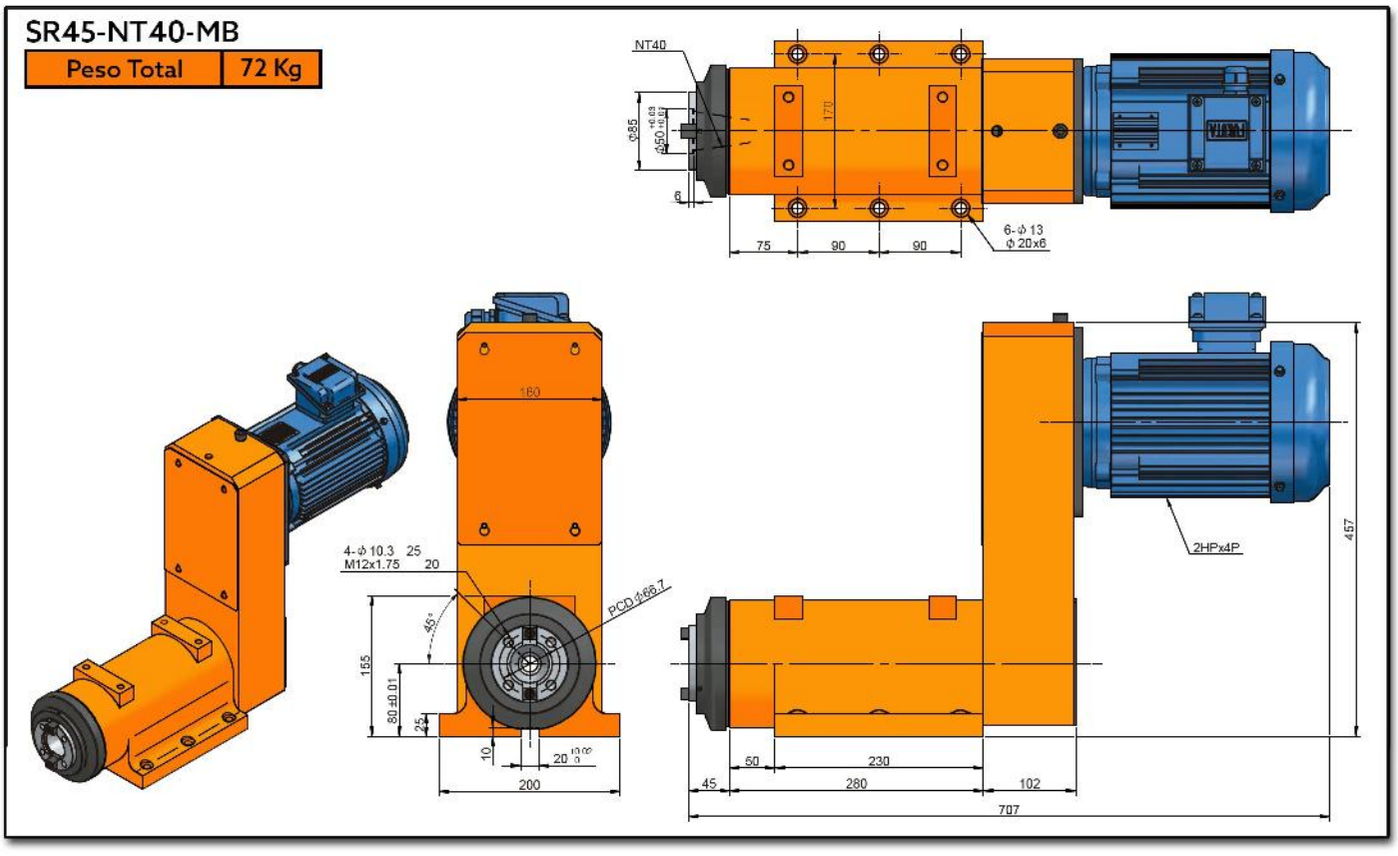

SR60

Cabezal Para Fresado/Mandrilado

(Con Carcasa Redonda)

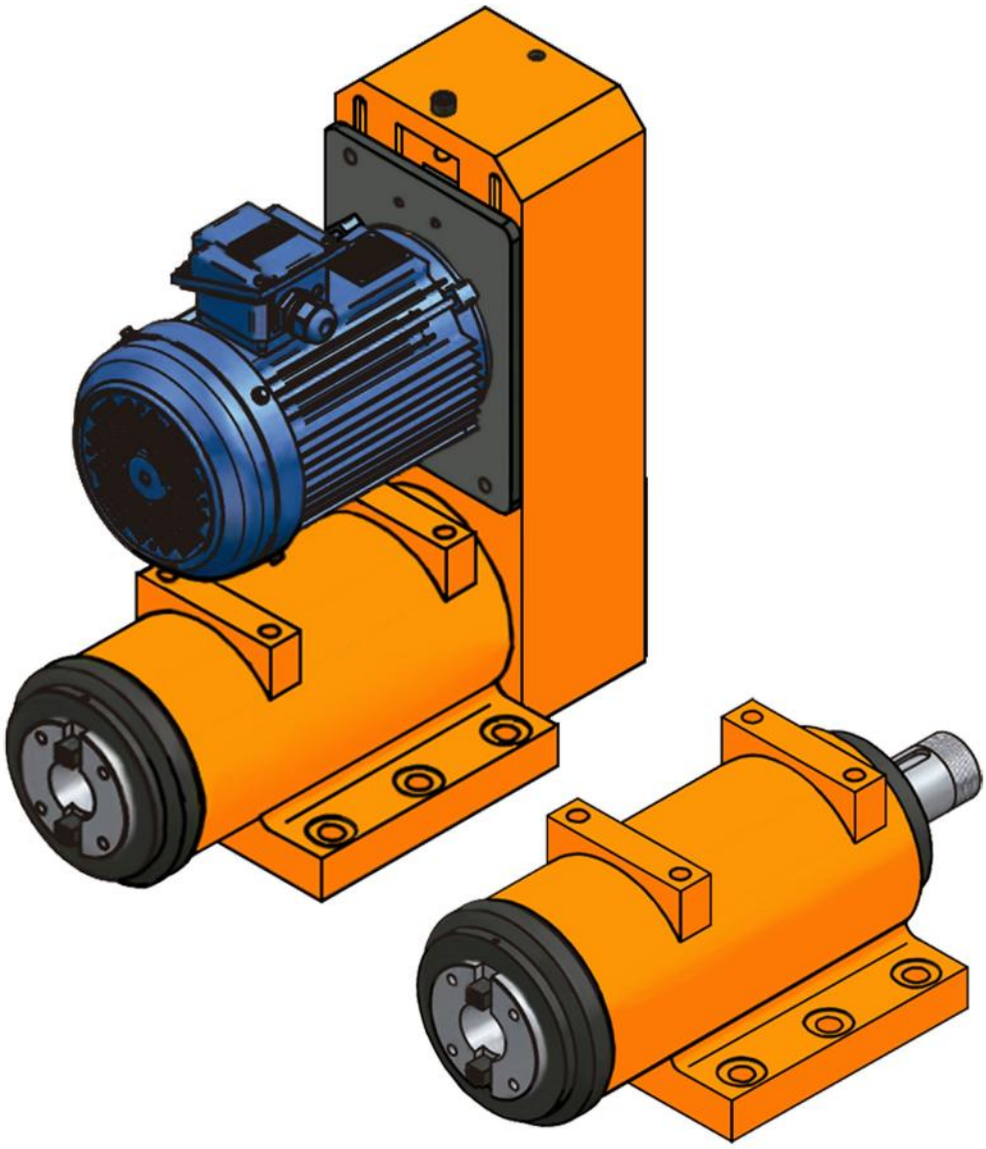

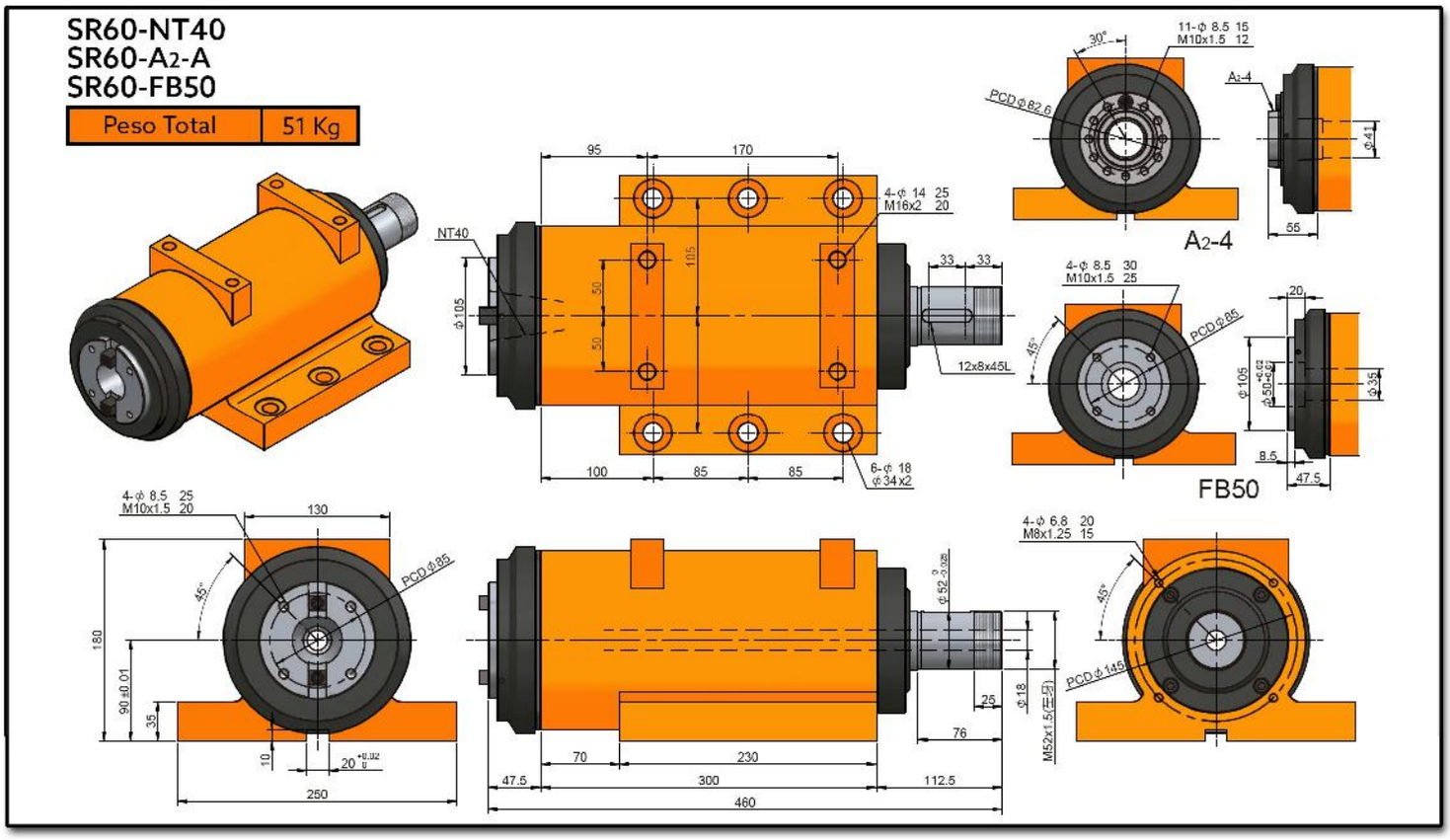
SR60-NT40
SR60-A2-A
SR60-FB50
Peso Total
51 Kg
NT40
A2-4
FB50
12x8x45L
PCD ϕ 82.6
PCD ϕ 85
PCD ϕ 145
4-ϕ 14 25
M16x2 20
6-ϕ 18
ϕ 34x2
11-ϕ 8.5 15
M10x1.5 12
4-ϕ 8.5 30
M10x1.5 25
4-ϕ 8.5 25
M10x1.5 20
4-ϕ 6.8 20
M8x1.25 15
M52x1.5(三号)
95
170
100
85
85
33
33
130
180
90±0.01
35
10
250
47.5
70
230
300
112.5
460
76
25
55
20
8.5
47.5
30°
45°

Características & Dimensiones

Modelo	SR60
Modelo Del Husillo	*NT40, A2-4 o FB50*
Velocidad Máxima De Giro (r.p.m.)	*1,800.00*
Rodamientos Del Husillo	*32211 | 6211z x 2* *32212 | 7212 x 2*
Potencia Máxima del Motor (A 3 Fases)	*5 H.P.*
Incremento De Temperatura	*Dentro De 20° C.*

**** Redondez ≤ 0.003 mm.*
**** Todas las dimensiones están dadas en milímetros.*

SR60-NT40-MF
SR60-A$_2$-4-MF
SR60-FB50-MF

Peso Total	93 Kg

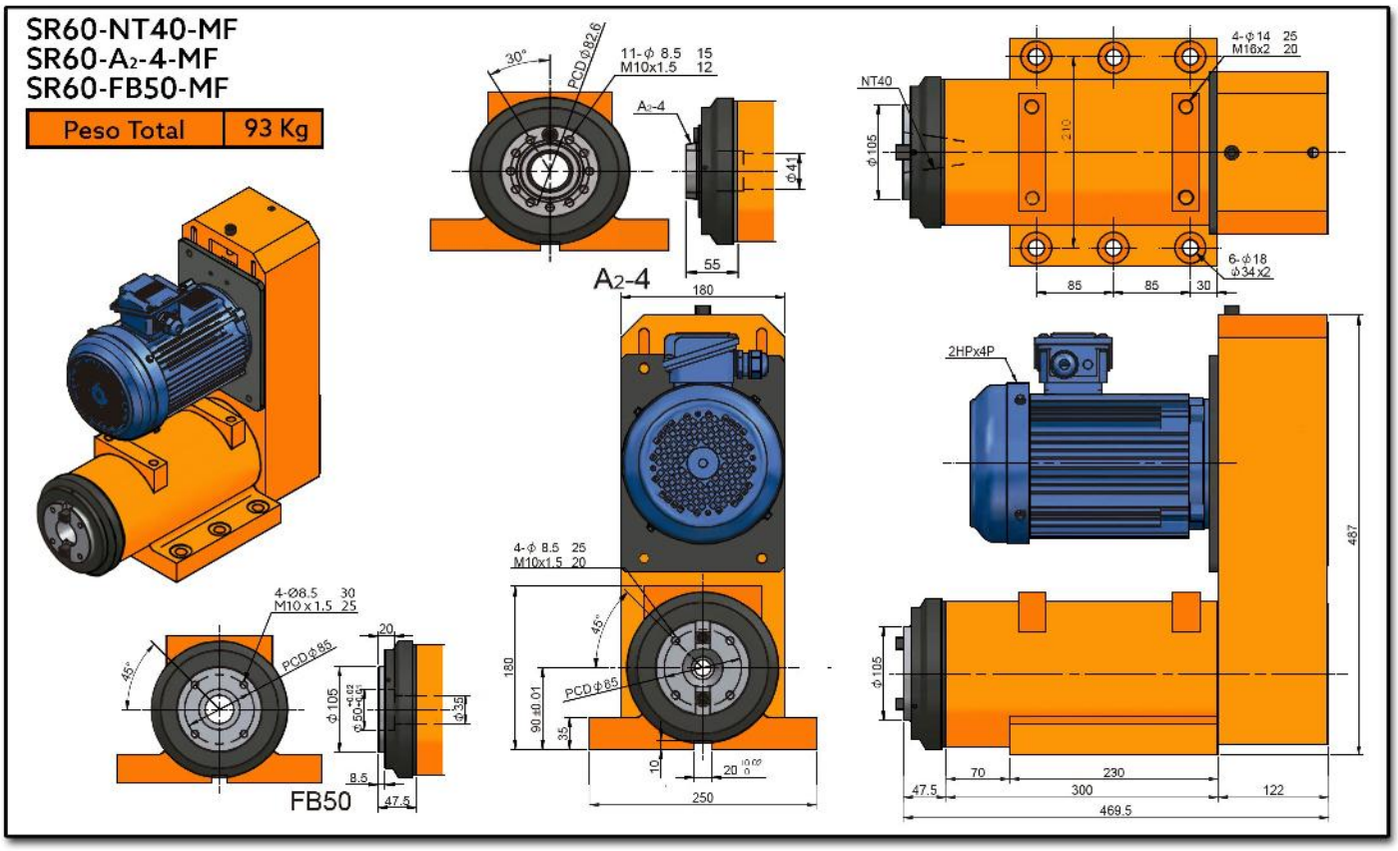

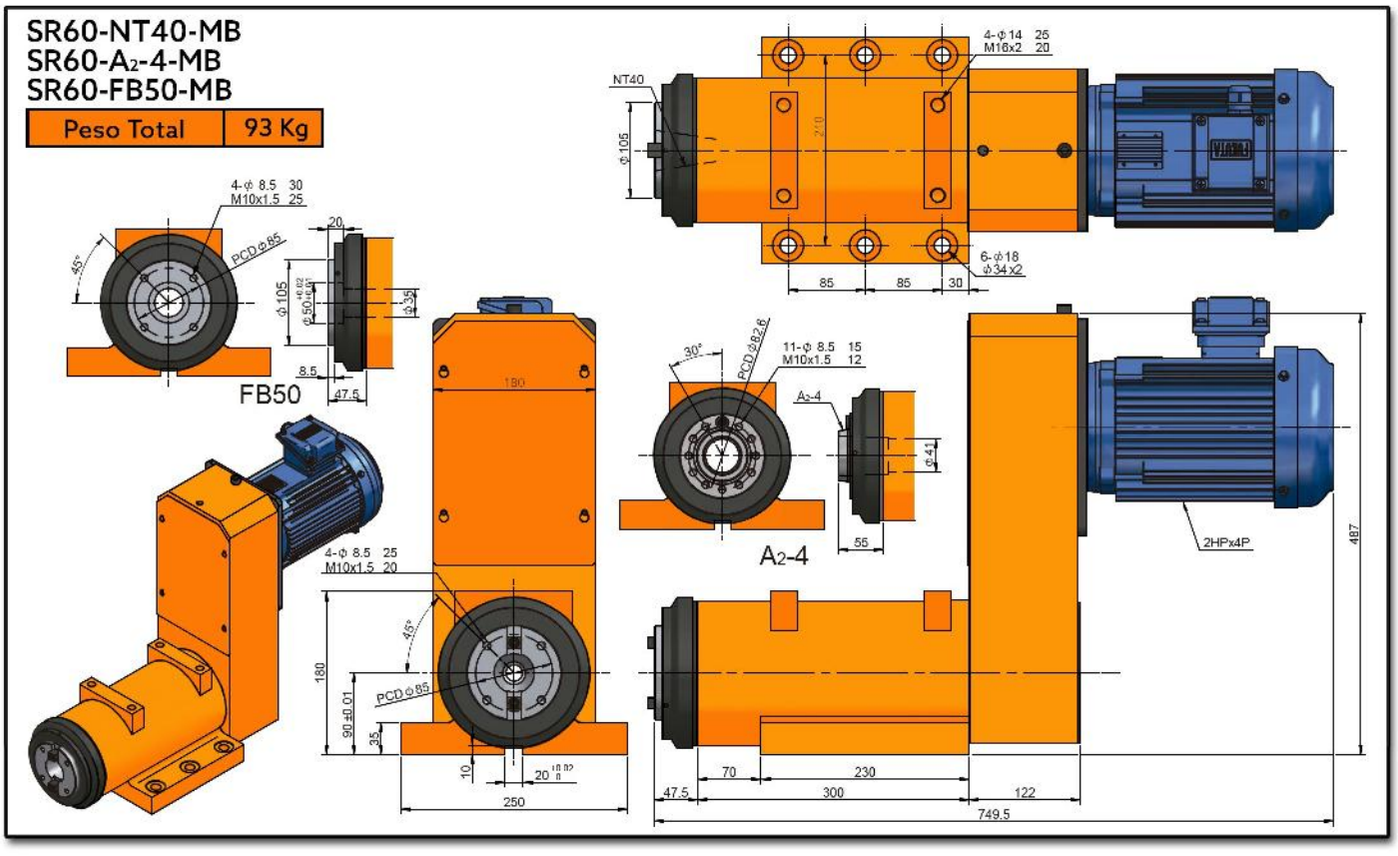
SR60-NT40-MB
SR60-A2-4-MB
SR60-FB50-MB
Peso Total
93 Kg
FB50
A2-4
NT40
2HPx4P
4-ϕ 8.5 30
M10x1.5 25
PCD ϕ85
4-ϕ 8.5 25
M10x1.5 20
4-ϕ 14 25
M16x2 20
6-ϕ 18
ϕ34x2
11-ϕ 8.5 15
M10x1.5 12
PCD ϕ82.6
ϕ105
ϕ35
ϕ41
45°
30°
20
8.5
47.5
180
90±0.01
35
10
250
85
30
55
70
230
300
122
749.5
487

SR60H

Cabezal De Alta Velocidad Para Fresado / Mandrilado

(Housing Redondo)

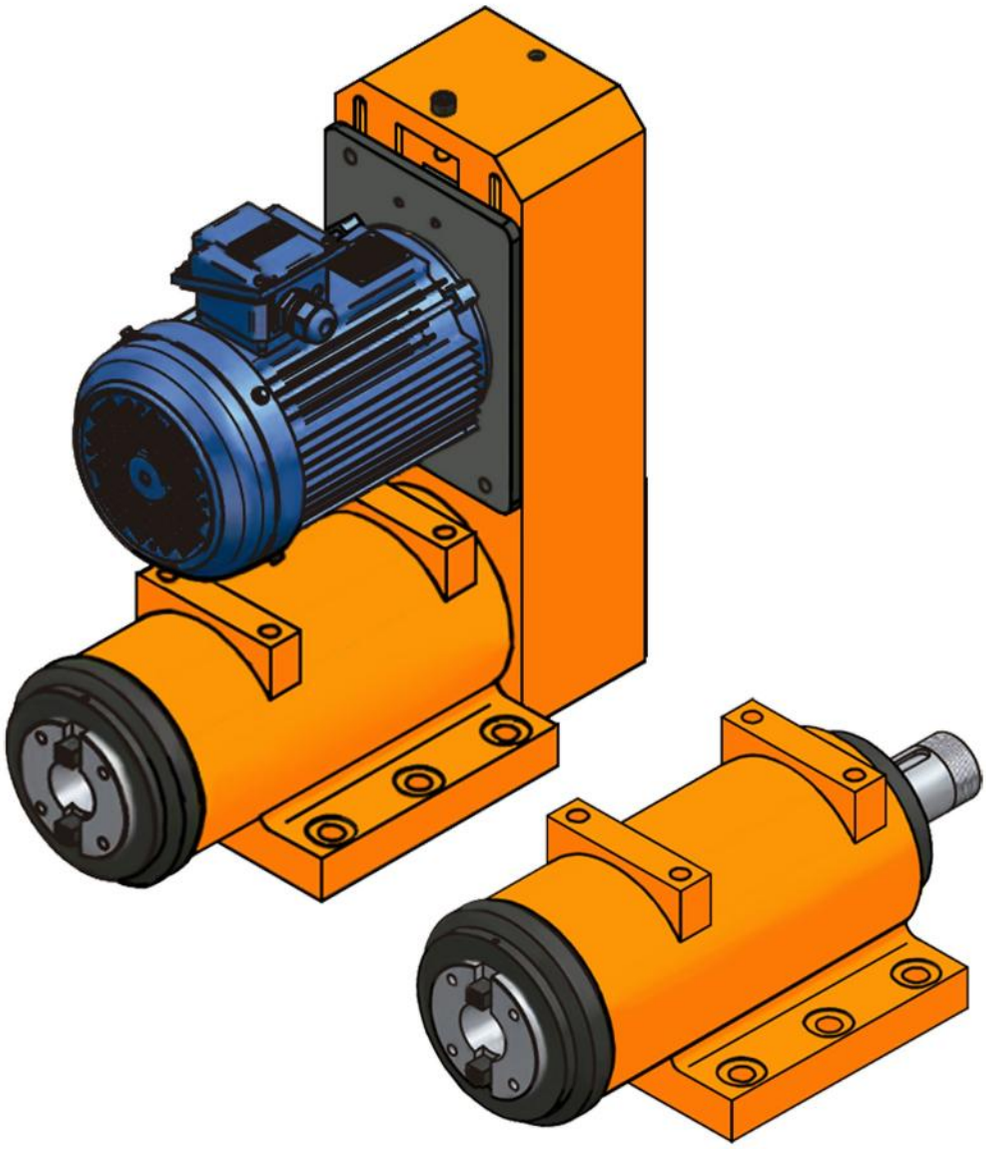

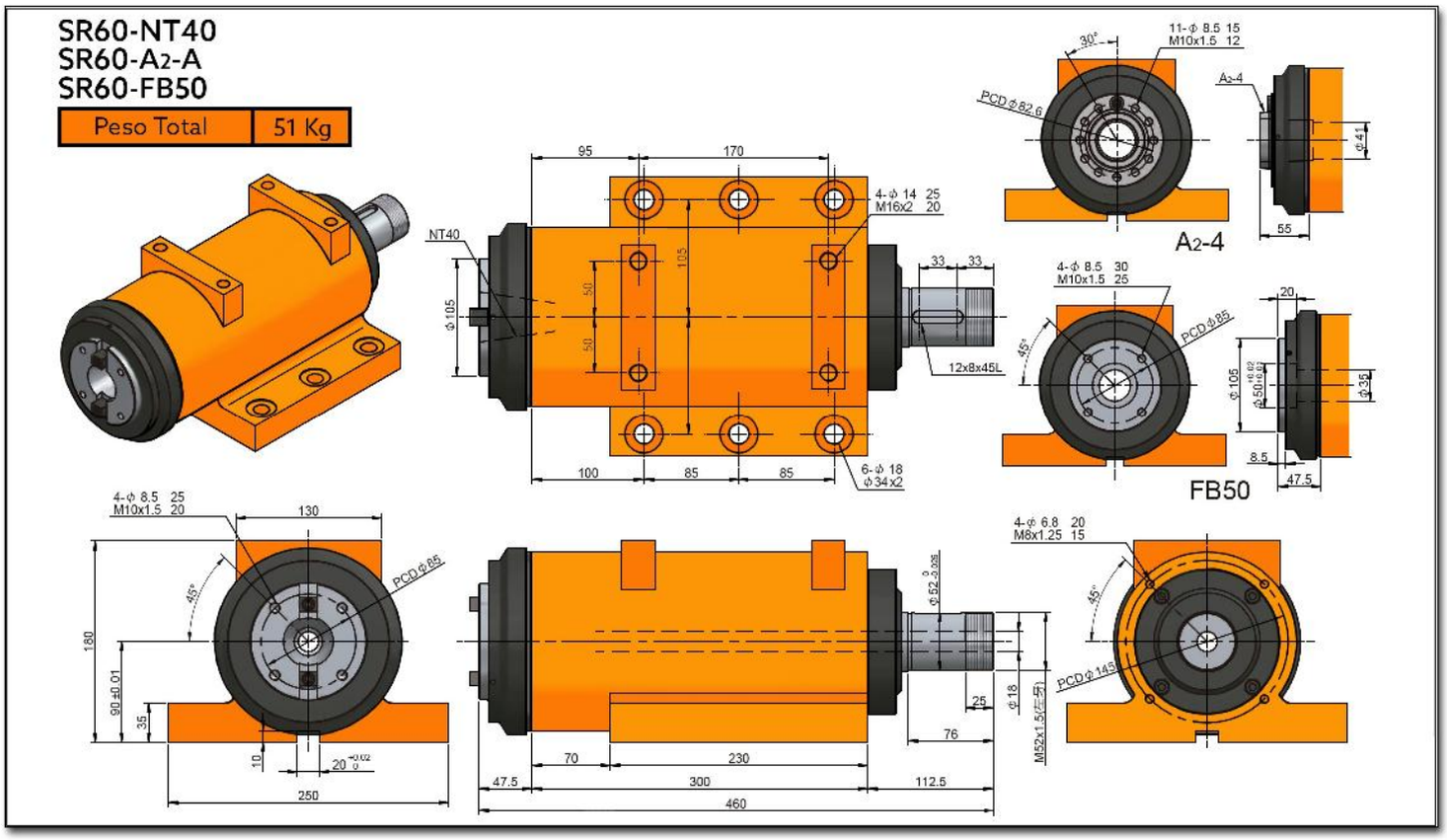
SR60-NT40
SR60-A2-A
SR60-FB50
Peso Total
51 Kg
NT40
A2-4
FB50
PCD φ82.6
PCD φ85
PCD φ145
12x8x45L
4-φ 14 25
M16x2 20
6-φ 18
φ34x2
11-φ 8.5 15
M10x1.5 12
4-φ 8.5 30
M10x1.5 25
4-φ 8.5 25
M10x1.5 20
4-φ 6.8 20
M8x1.25 15
M52x1.5
95
170
100
85
85
33
33
130
180
250
70
230
300
460
47.5
112.5
76
25
55
20
8.5
47.5
30°
45°

Características & Dimensiones

Modelo	SR60H
Modelo Del Husillo	*NT40, A2-4 o FB50*
Velocidad Máxima De Giro (r.p.m.)	*5,000.00*
Rodamientos Del Husillo	*7211 x 2* *7212 x 2*
Potencia Máxima del Motor (A 3 Fases)	*5 H.P.*
Incremento De Temperatura	*Dentro De 20° C.*

**** Redondez ≤ 0.003 mm.*
**** Todas los dimensiones están dadas en milimetros.*

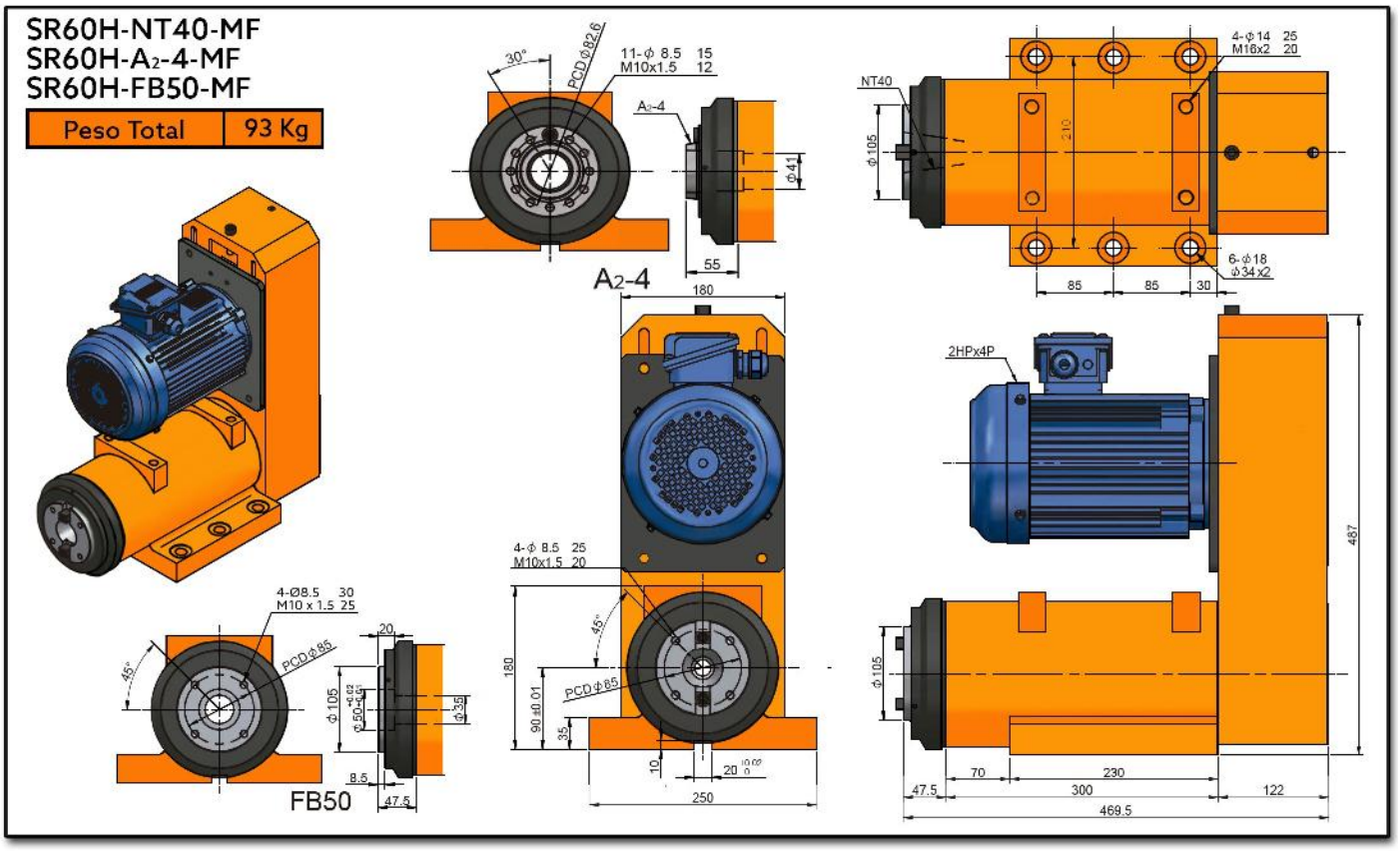
SR60H-NT40-MF
SR60H-A2-4-MF
SR60H-FB50-MF
Peso Total
93 Kg
30°
PCD Φ82.6
11-Φ 8.5 15
M10x1.5 12
A2-4
Φ41
55
A2-4
180
4-Φ 8.5 25
M10x1.5 20
45°
PCD Φ85
180
90 ±0.01
35
10
20
250
4-Φ14 25
M16x2 20
NT40
Φ105
210
6-Φ18
Φ34x2
85
85
30
2HPx4P
487
Φ105
70
230
47.5
300
122
469.5
4-Ø8.5 30
M10 x 1.5 25
45°
PCD Φ85
20
Φ105
Φ50
Φ35
8.5
47.5
FB50

SR60H-NT40-MB
SR60H-A2-4-MB
SR60H-FB50-MB

Peso Total	93 Kg

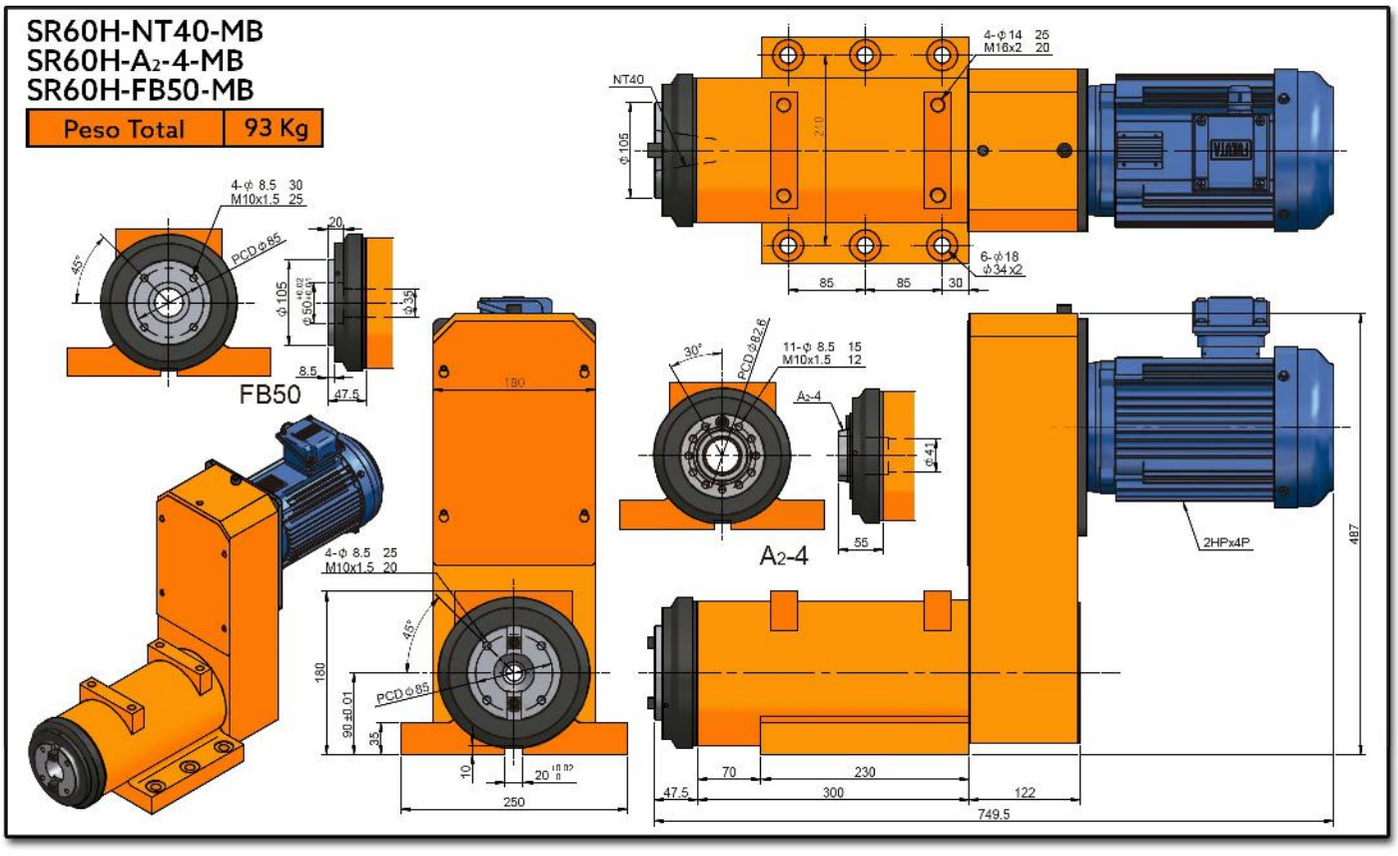

SR80
Cabezal Para Fresado/Mandrilado
(Housing Redondo)

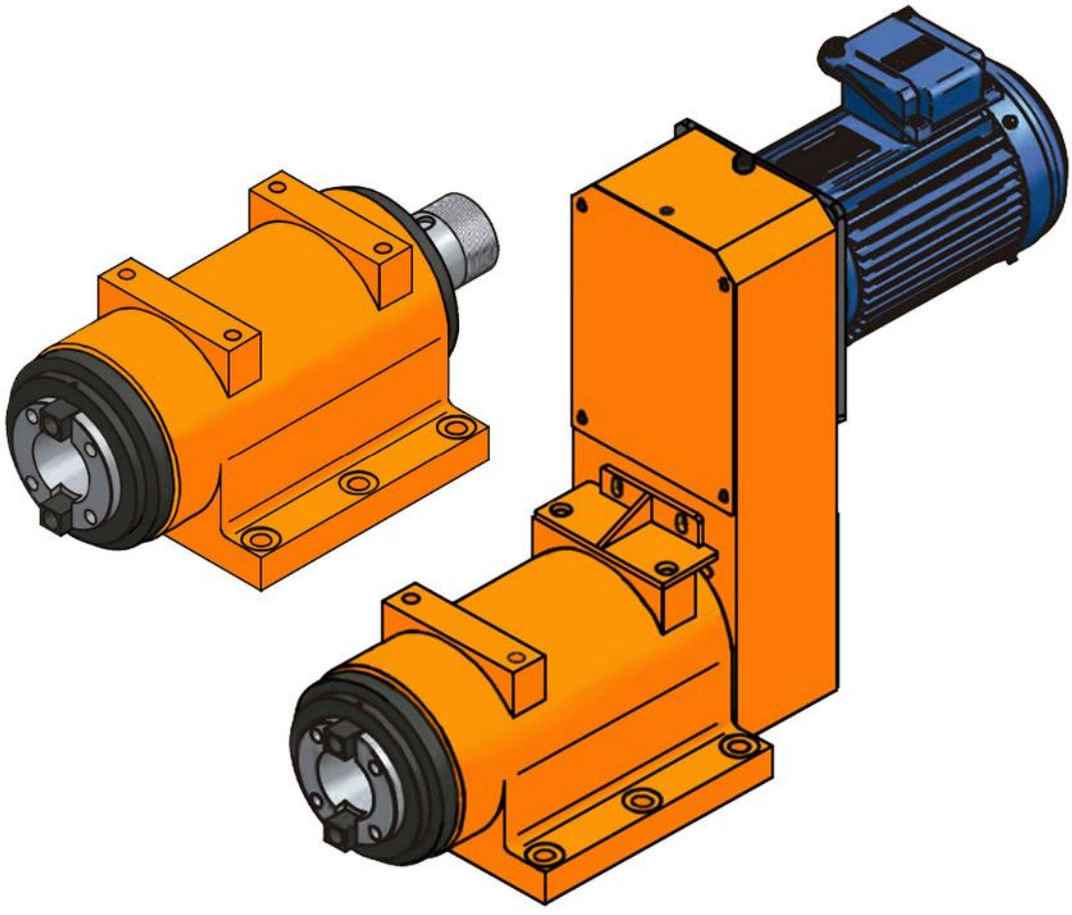

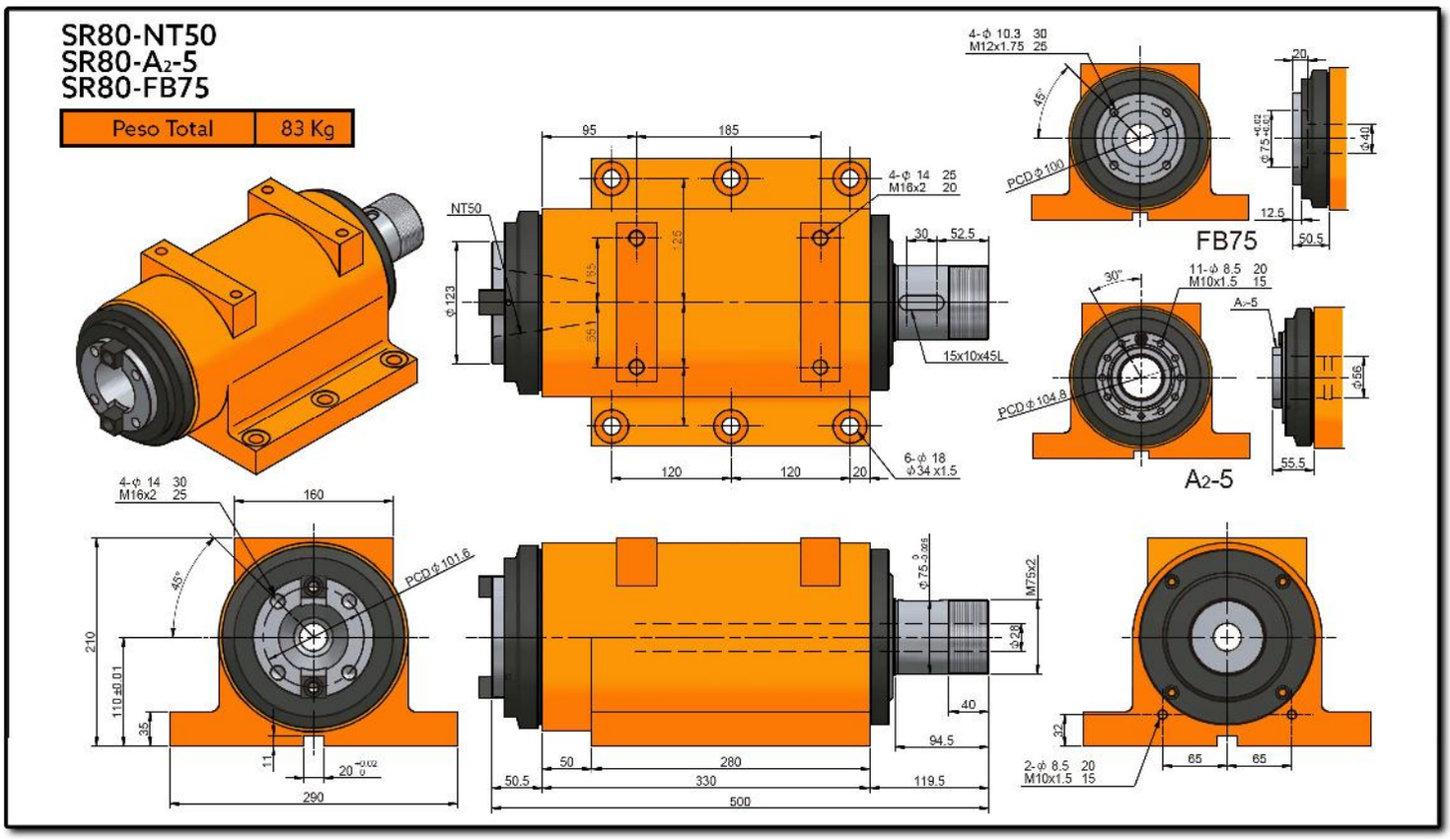
SR80-NT50
SR80-A2-5
SR80-FB75
Peso Total
83 Kg
NT50
95
185
4-φ 14 25
M16x2 20
30
52.5
15x10x45L
6-φ 18
φ34 x1.5
120
120
20
φ123
125
4-φ 10.3 30
M12x1.75 25
45°
PCD φ100
FB75
20
φ75 +0.02 +0.06
φ40
12.6
50.5
11-φ 8.5 20
M10x1.5 15
30°
A2-5
PCD φ104.8
φ56
55.5
4-φ 14 30
M16x2 25
160
PCD φ101.6
210
110±0.01
35
11
290
φ75 0 -0.025
M75x2
φ28
40
94.5
50
280
50.5
330
119.5
500
32
2-φ 8.5 20
M10x1.5 15
65
65

Características & Dimensiones

Modelo	SR80
Modelo Del Husillo	*NT50, A $_2$-5 o FB75*
Velocidad Máxima De Giro (r.p.m.)	*1,200.00*
Rodamientos Del Husillo	*32116 x 2* *6216Z x 2*
Potencia Máxima del Motor (A 3 Fases)	*7.5 H.P.*
Incremento De Temperatura	*Dentro De 20° C.*

**** Redondez ≤ 0.003 mm.*
**** Todas las dimensiones están dadas en milímetros.*

SR80-NT50-MF
SR80-A2-5-MF
SR80-FB75-MF

Peso Total	133 Kg

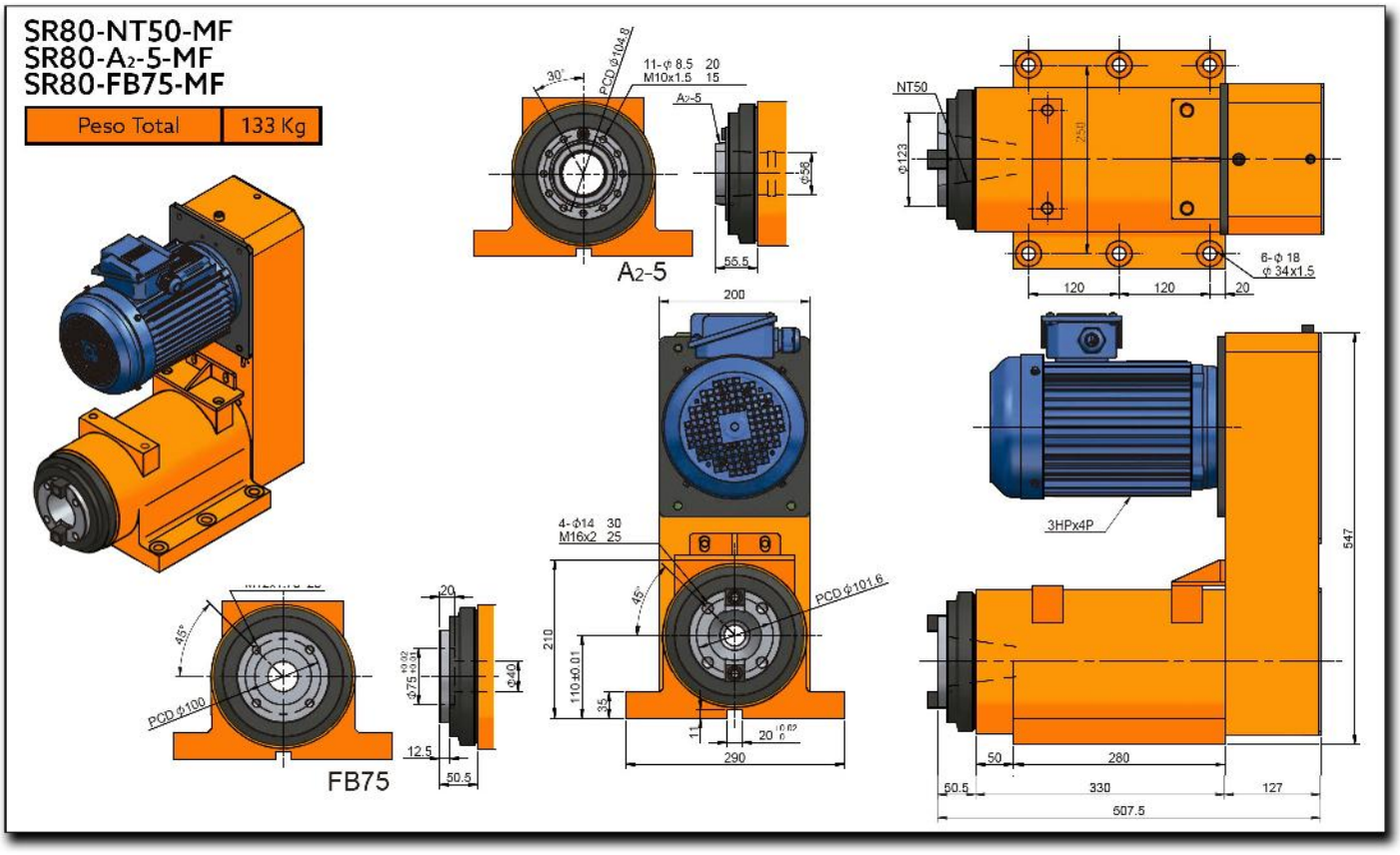

SR80-NT50-MB
SR80-A2-5-MB
SR80-FB75-MB

Peso Total	133 Kg

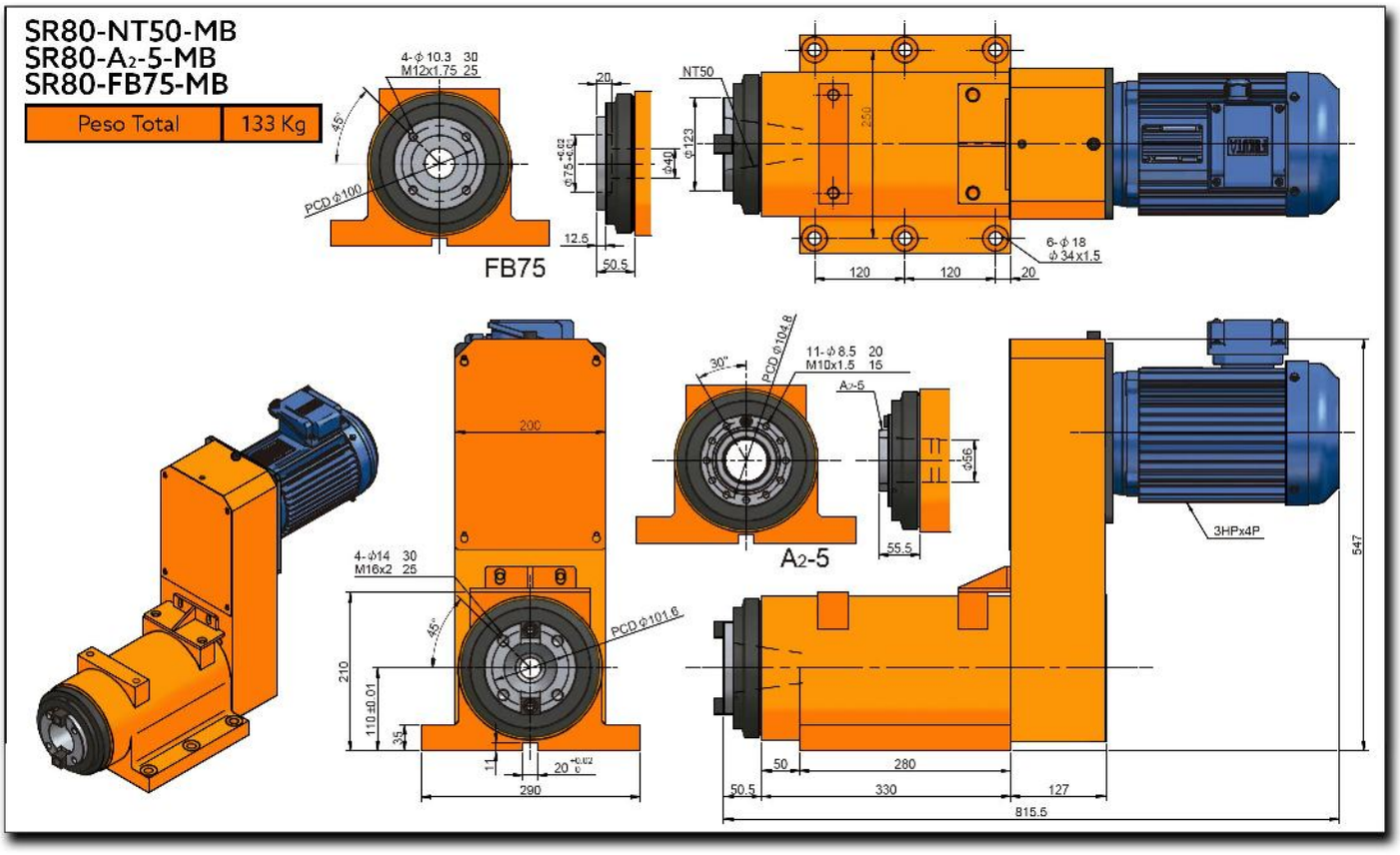

SR80H

Cabezal De Alta Velocidad Para Fresado/Mandrilado

(Housing Redondo)

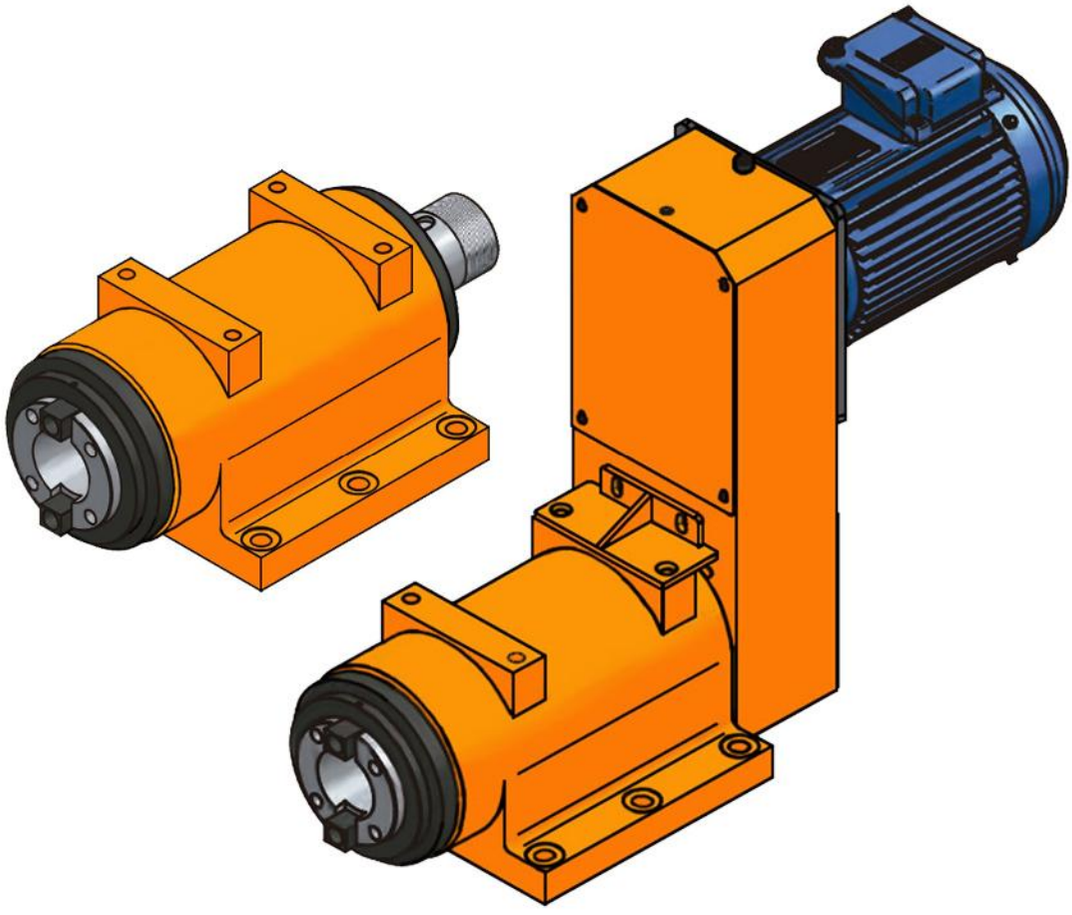

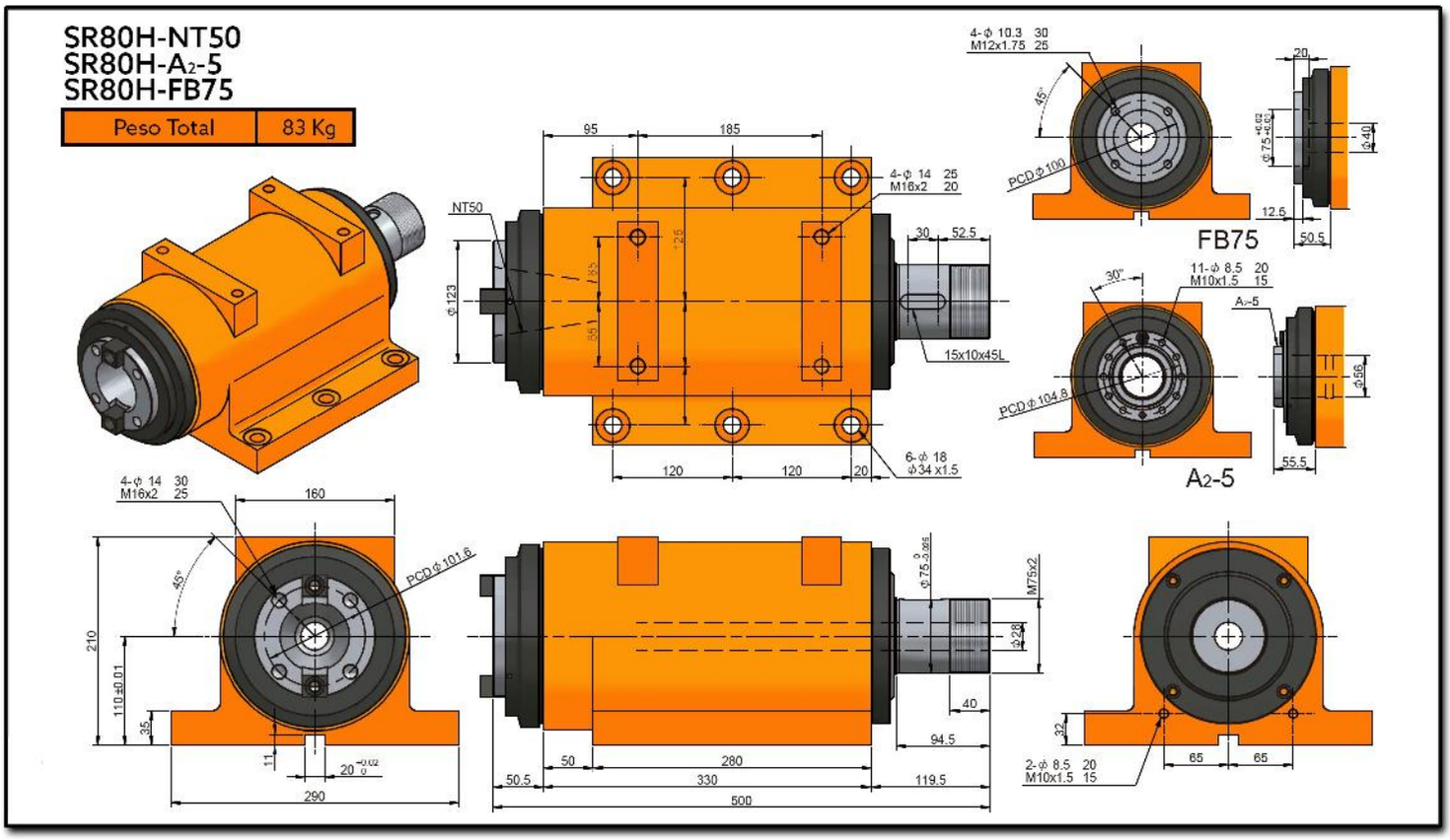
SR80H-NT50
SR80H-A2-5
SR80H-FB75
Peso Total
83 Kg
NT50
FB75
A2-5
4-ϕ 10.3 30
M12x1.75 25
PCD ϕ 100
11-ϕ 8.5 20
M10x1.5 15
PCD ϕ 104.8
4-ϕ 14 25
M16x2 20
15x10x45L
6-ϕ 18
ϕ 34 x1.5
4-ϕ 14 30
M16x2 25
PCD ϕ 101.6
M75x2
2-ϕ 8.5 20
M10x1.5 15

Características & Dimensiones

Modelo	SR80H
Modelo Del Husillo	*NT50, A $_2$-5 o FB75*
Velocidad Máxima De Giro (r.p.m.)	*3,000.00*
Rodamientos Del Husillo	*7216 x 4*
Potencia Máxima del Motor (A 3 Fases)	*7.5 H.P.*
Incremento De Temperatura	*Dentro De 20° C.*

**** Redondez ≤ 0.003 mm.*
**** Todas los dimensiones están dadas en milimetros.*

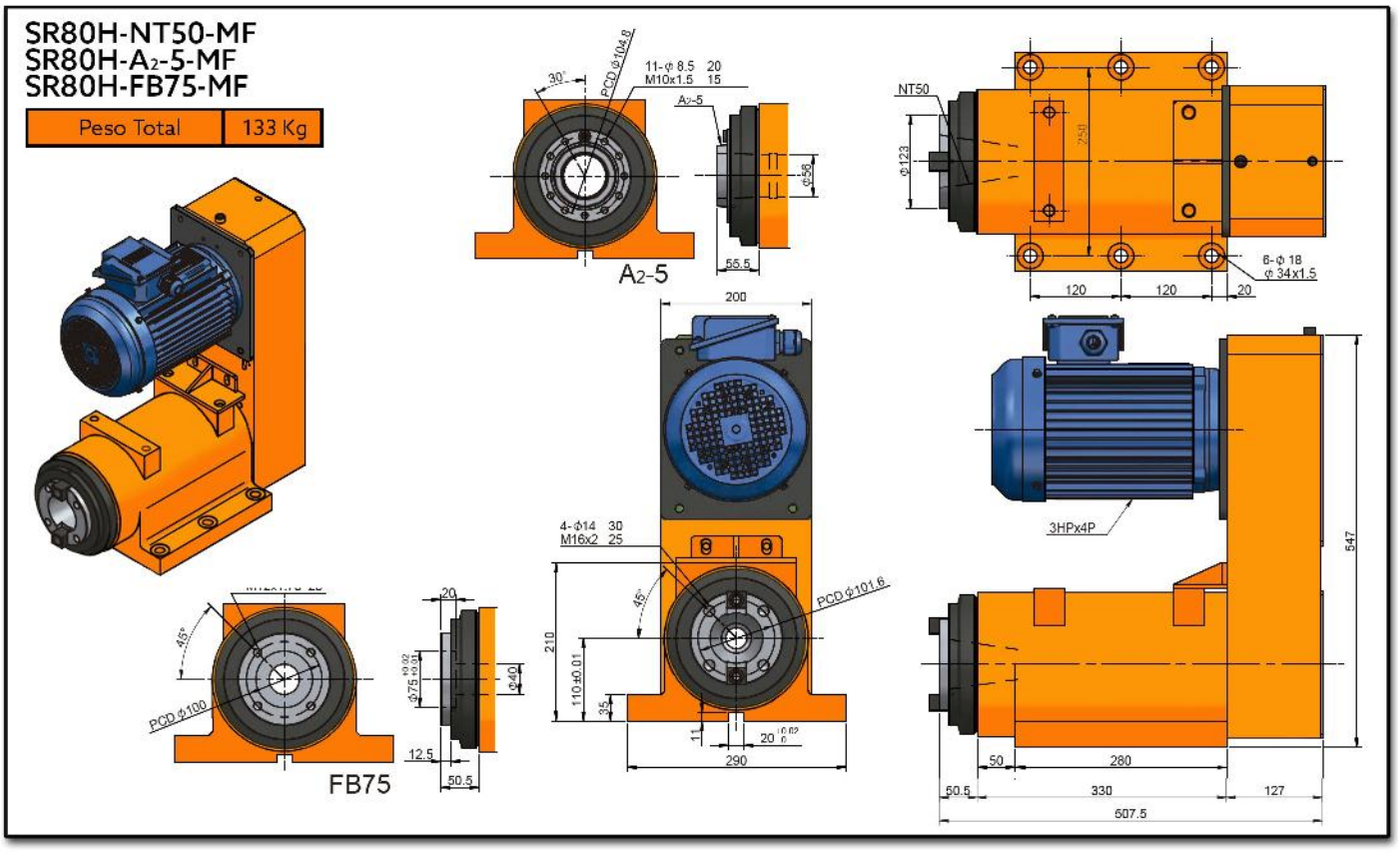
SR80H-NT50-MF
SR80H-A2-5-MF
SR80H-FB75-MF
Peso Total
133 Kg
A2-5
FB75
NT50
3HPx4P
PCD ϕ104.8
PCD ϕ101.6
PCD ϕ100
11-ϕ 8.5 20
M10x1.5 15
4-ϕ14 30
M16x2 25
6-ϕ 18
ϕ 34x1.5
200
290
280
330
507.5
547
120
120
20
50
50.5
127
210
110±0.01
55.5
12.5
50.5
45°
30°

SR80H-NT50-MB
SR80H-A2-5-MB
SR80H-FB75-MB

Peso Total	133 Kg

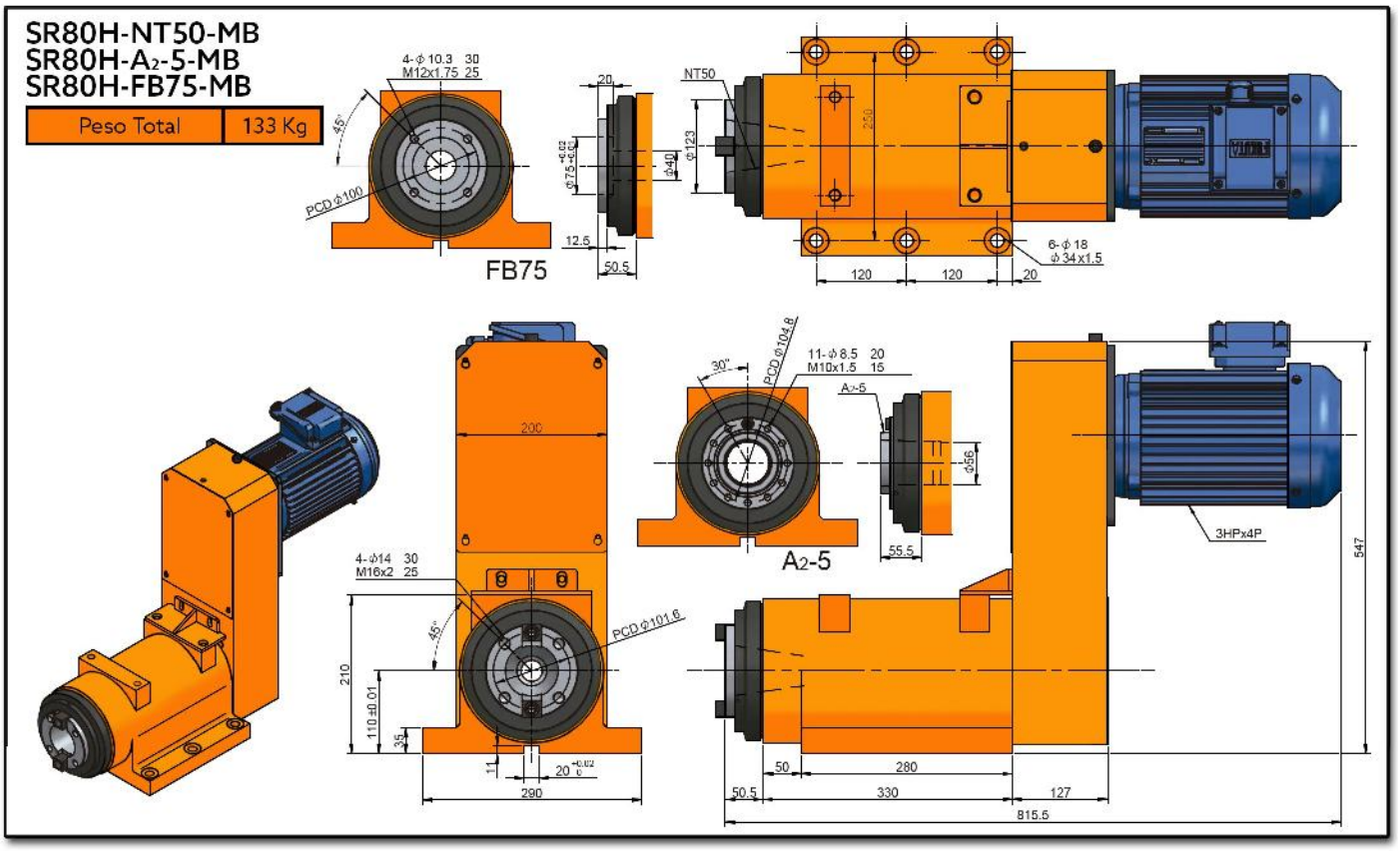

SERIE SRR

CABEZALES PARA FRESADO MADRILADO DE ALTO DESEMPEÑO

SRR-35

Cabezal Para Fresado/Mandrilado De Alto Desempeño

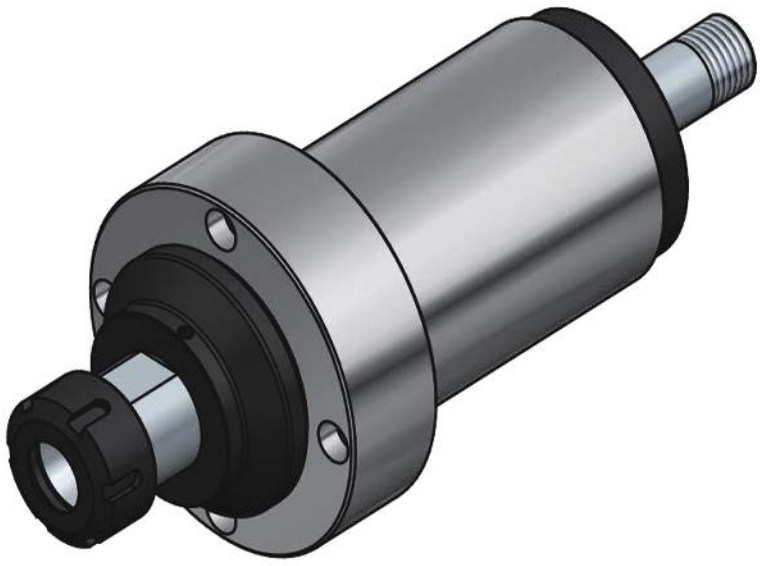

Características & Dimensiones

Modelo	SRR35
Modelo Del Husillo	*MT3 ó ER32*
Velocidad Máxima (r.p.m.)	*3,000*
Rodamientos Del Husillo	*32007 / 6007Z* *32006 / 6006Z*
Potencia Del Motor En 3 Fases	*Hasta 1 H.p.*
Incremento De Temperatura	*Dentro De 20°C*

**** Redondez: ≤ 0.003 mm.*
***** Todas las dimensiones estan dadas en milimetros.*

SRR35-ER32

Peso Total	10 Kg

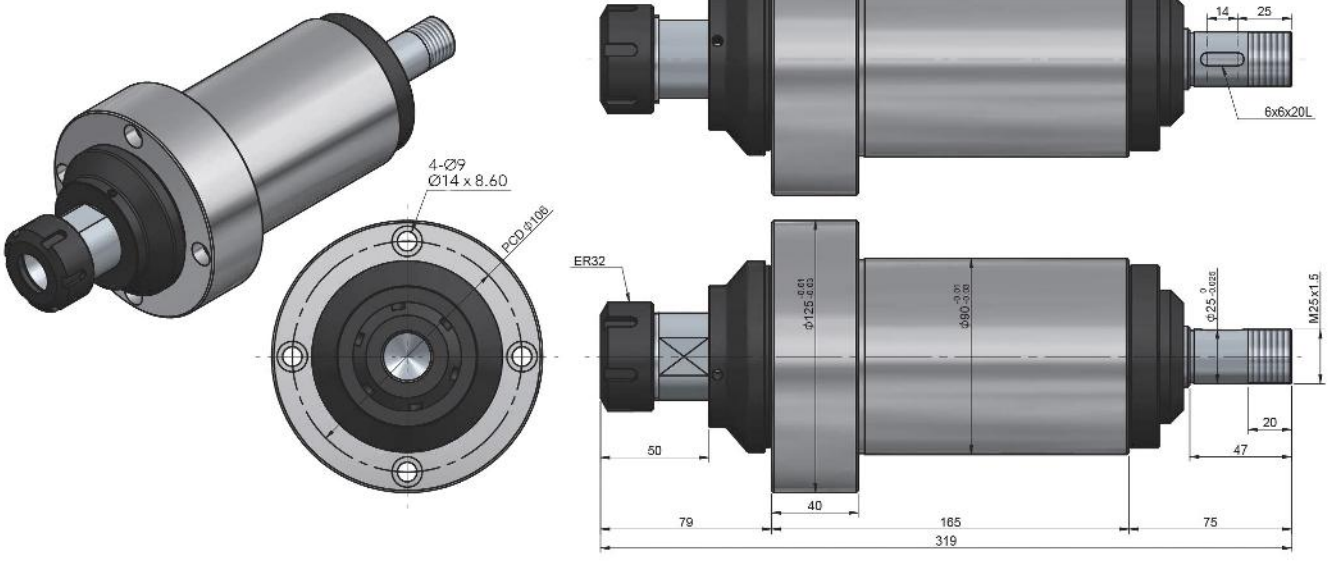

SRR35-MT3

Peso Total	10 Kg

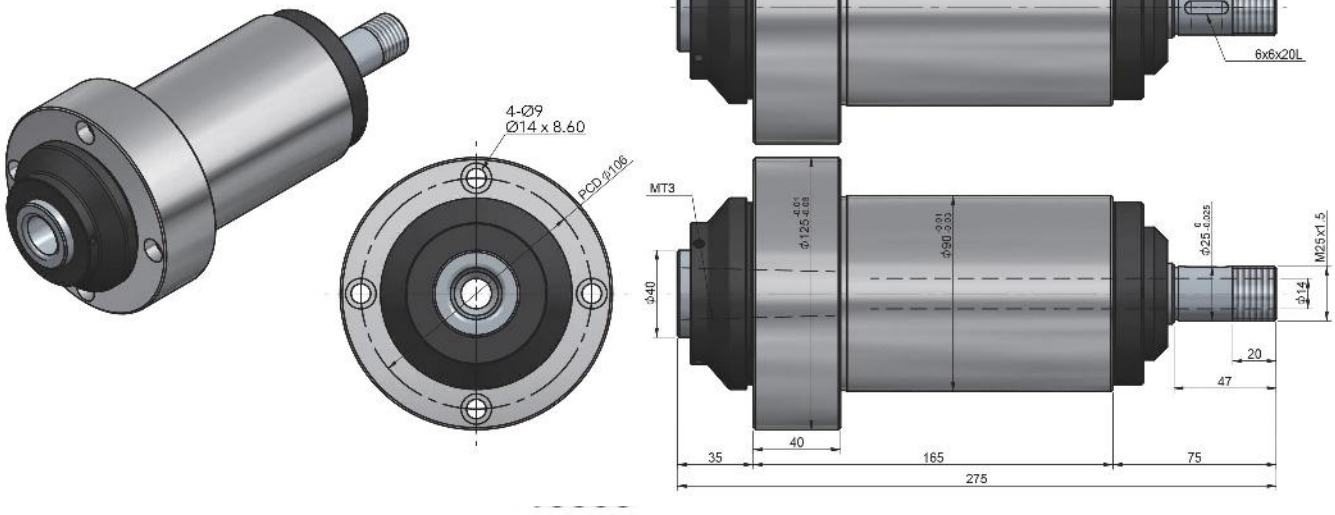

SRR-35H

Cabezal Para Fresado/Mandrilado De Alto Desempeño

(Alta Velocidad)

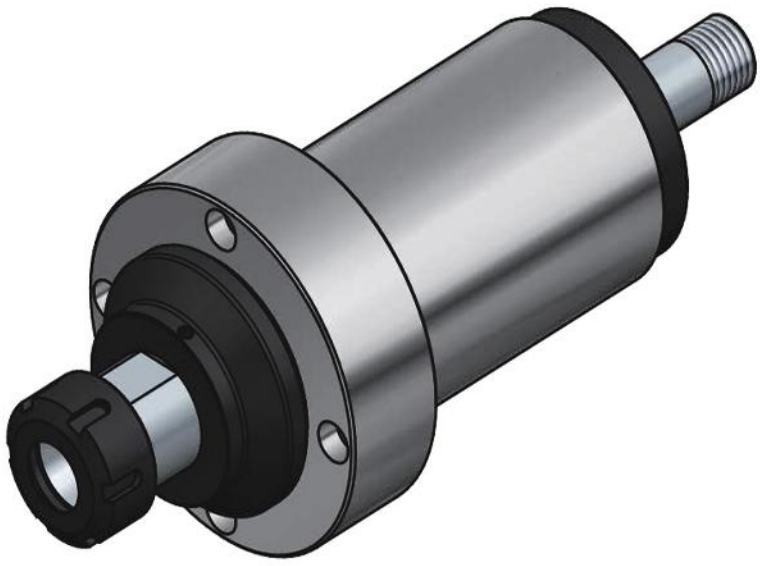

Características & Dimensiones

Modelo	SRR35H
Modelo Del Husillo	*MT3 ó ER32*
Velocidad Máxima (r.p.m.)	*10,000*
Rodamientos Del Husillo	*7007 x 2* *7006 x 2*
Potencia Del Motor En 3 Fases	*Hasta 1 H.p.*
Incremento De Temperatura	*Dentro De 20°C*

**** Redondez: ≤ 0.003 mm.*
***** Todas las dimensiones estan dadas en milimetros.*

SRR35H-ER32

Peso Total	10 Kg

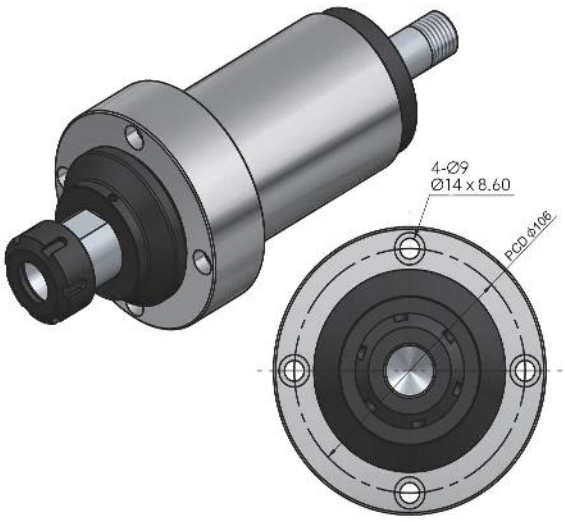

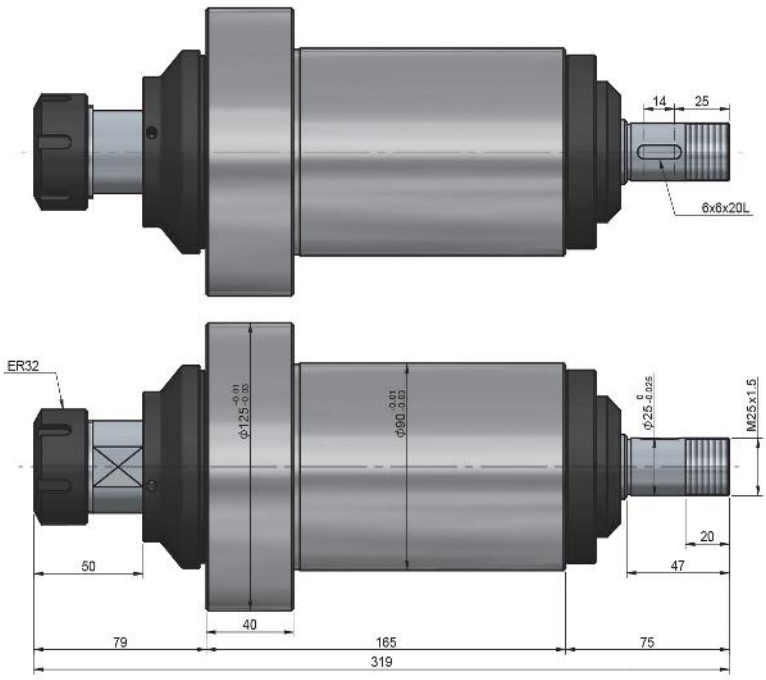

SRRH35-MT3

Peso Total	10 Kg

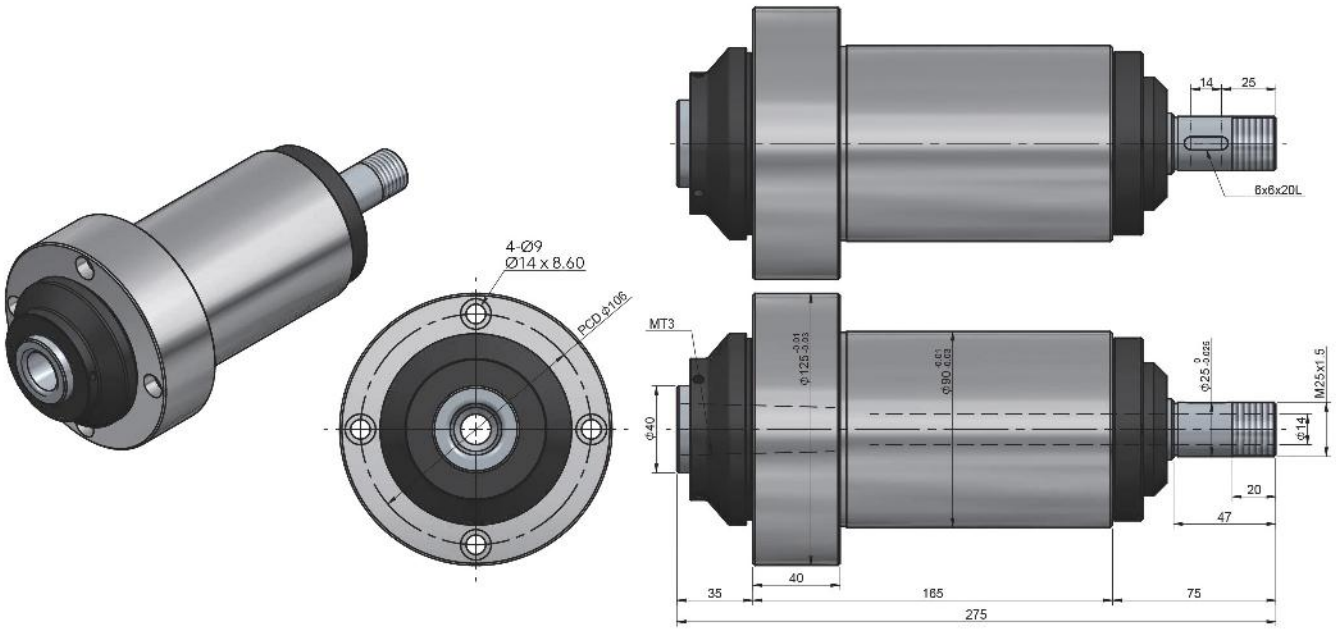

SRR-45

Cabezal Para Fresado/Mandrilado De Alto Desempeño

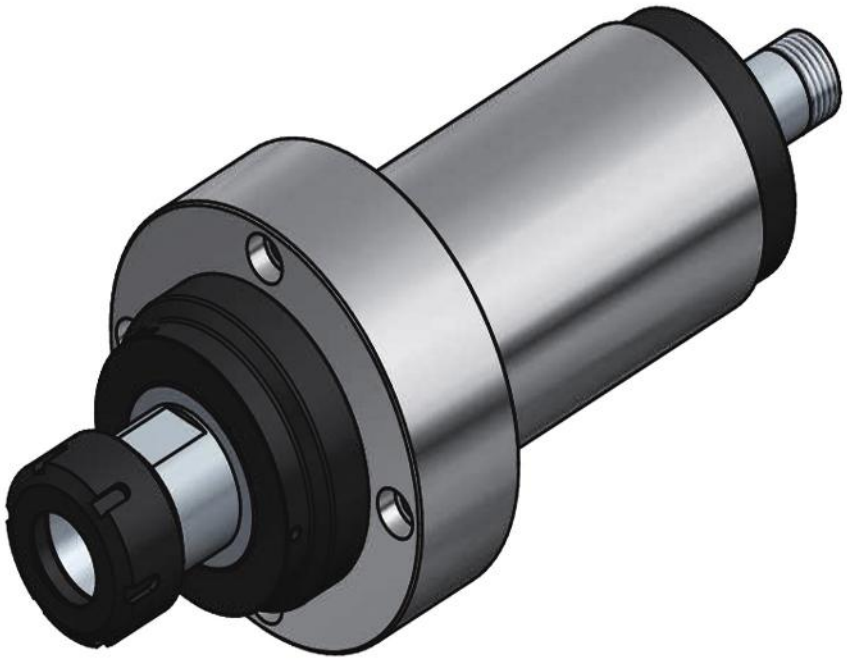

Características & Dimensiones

Modelo	SRR45
Modelo Del Husillo	*NT30 ó ER40*
Velocidad Máxima (r.p.m.)	*2,500*
Rodamientos Del Husillo	*32009 / 6009Z* *32008 / 6008Z*
Potencia Del Motor En 3 Fases	*Hasta 2 H.p.*
Incremento De Temperatura	*Dentro De 20°C*

**** Redondez: ≤ 0.003 mm.*
***** Todas las dimensiones estan dadas en milimetros.*

SRR45-ER40

Peso Total	17 Kg

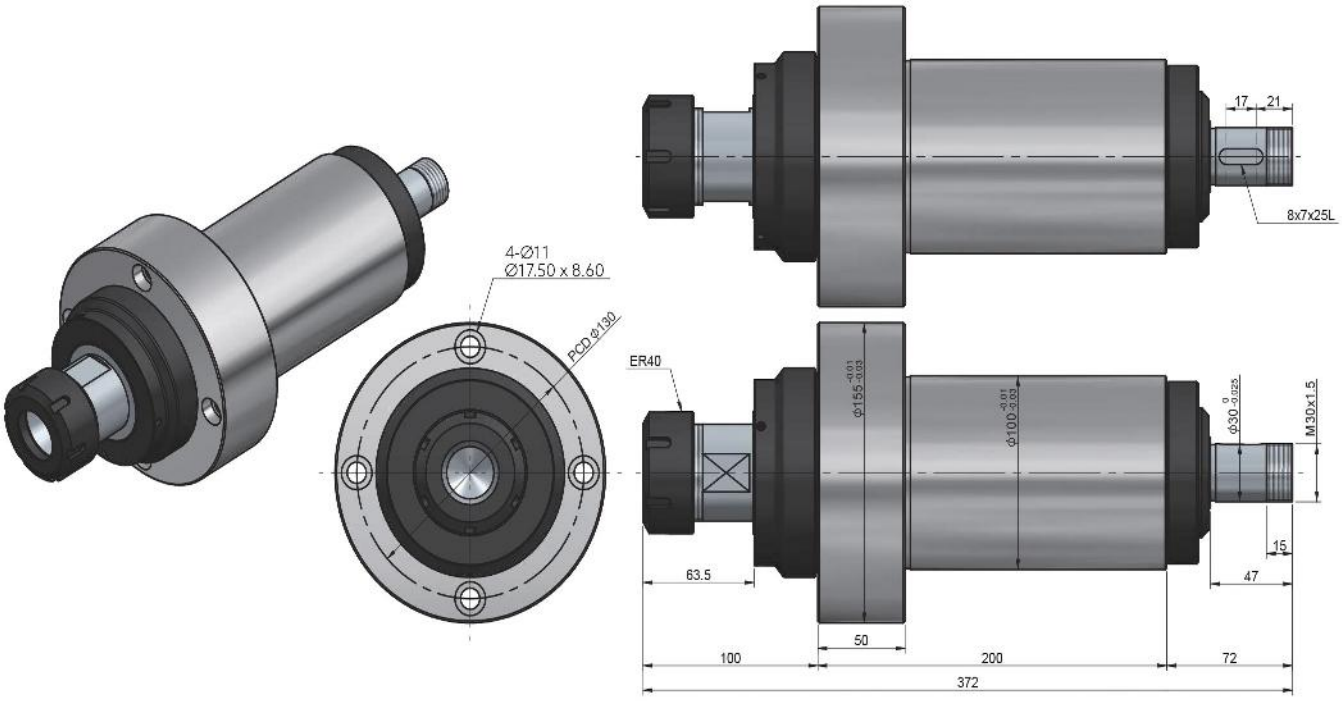

SRR45-NT30

Peso Total	18 Kg

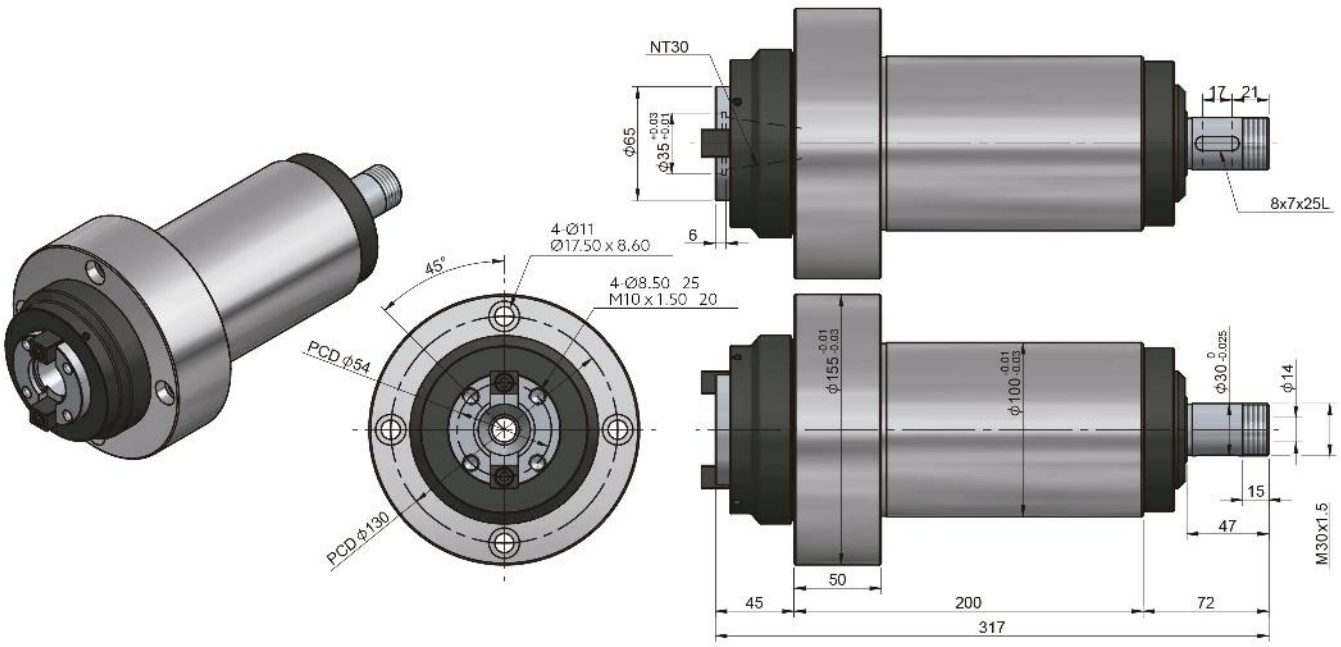

SRR-45H

Cabezal Para Fresado/Mandrilado De Alto Desempeño

(Alta Velocidad)

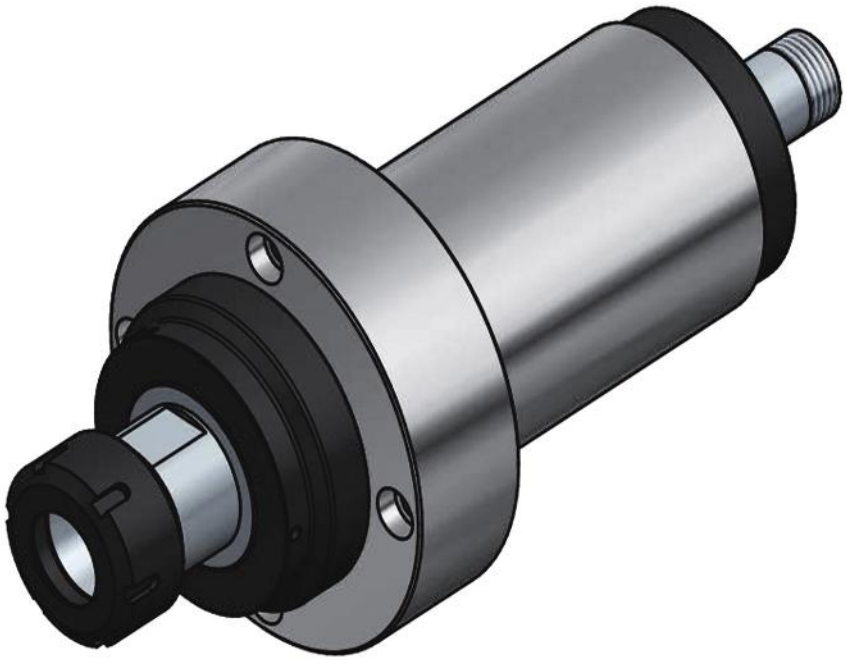

Características & Dimensiones

Modelo	SRR45H
Modelo Del Husillo	*NT30 ó ER40*
Velocidad Máxima (r.p.m.)	*8,000*
Rodamientos Del Husillo	*7009 x 2* *7008 x 2*
Potencia Del Motor En 3 Fases	*Hasta 2 H.p.*
Incremento De Temperatura	*Dentro De 20°C*

**** Redondez: ≤ 0.003 mm.*
***** Todas las dimensiones estan dadas en milimetros.*

SRR45H-ER40

Peso Total	17 Kg

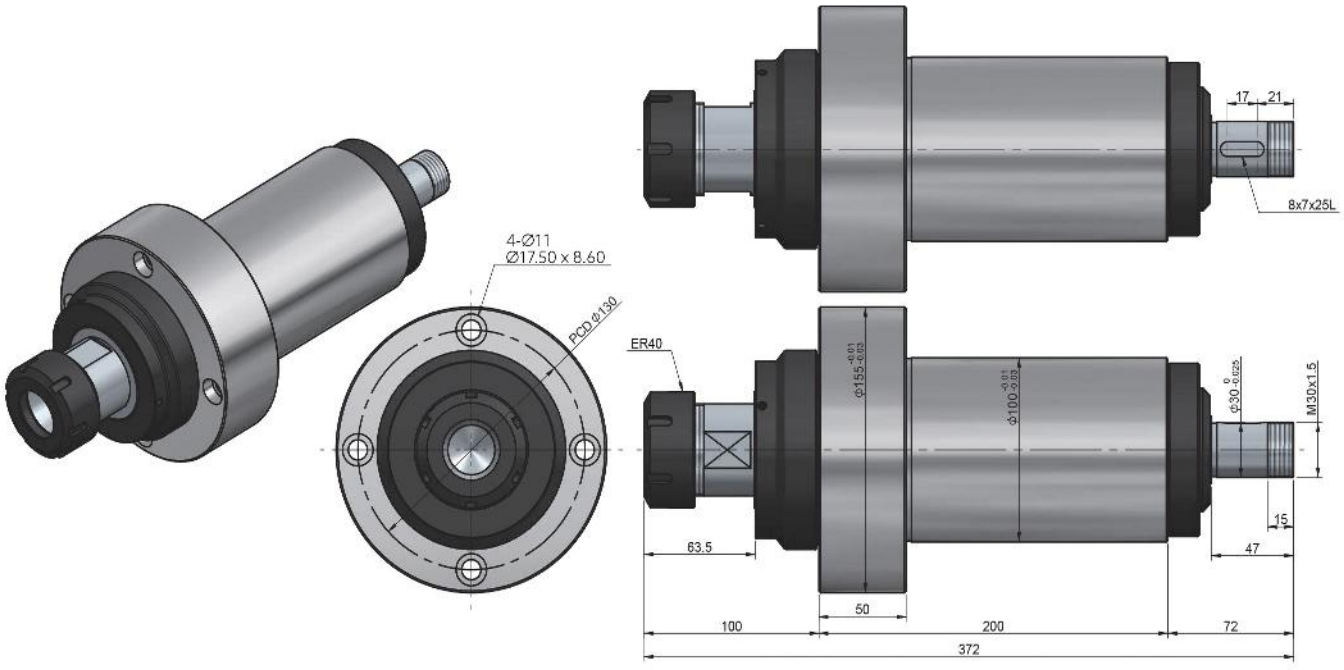

SRR45H-NT30

Peso Total	18 Kg

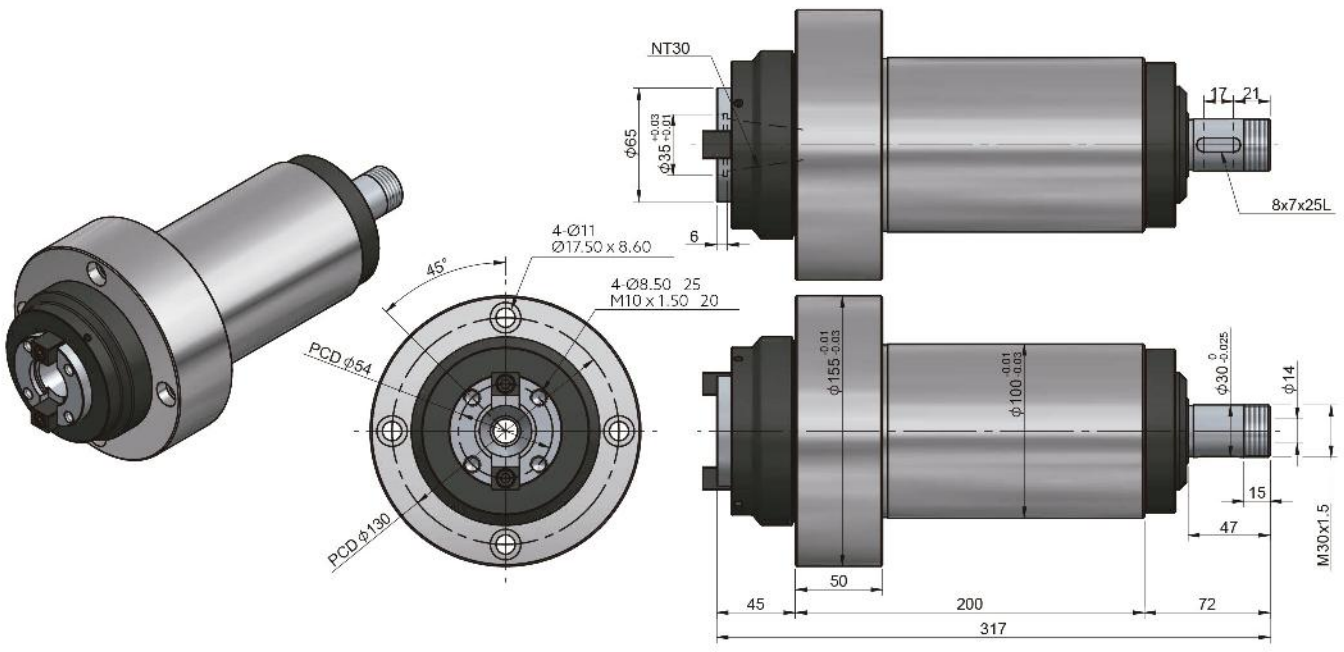

SRR-55

Cabezal Para Fresado/Mandrilado De Alto Desempeño

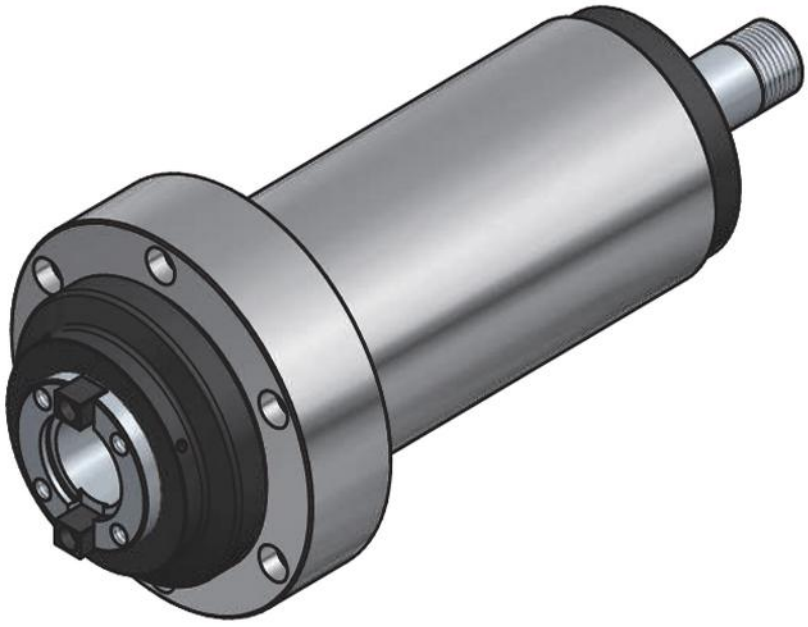

Características & Dimensiones

Modelo	SRR55
Modelo Del Husillo	*NT40 ó MT4*
Velocidad Máxima (r.p.m.)	*2,000*
Rodamientos Del Husillo	*32011 / 6011Z* *32010 / 6010Z*
Potencia Del Motor En 3 Fases	*Hasta 3 H.p.*
Incremento De Temperatura	*Dentro De 20°C*

**** Redondez: ≤ 0.003 mm.*
***** Todas las dimensiones estan dadas en milimetros.*

SRR55-MT4

Peso Total	31 Kg

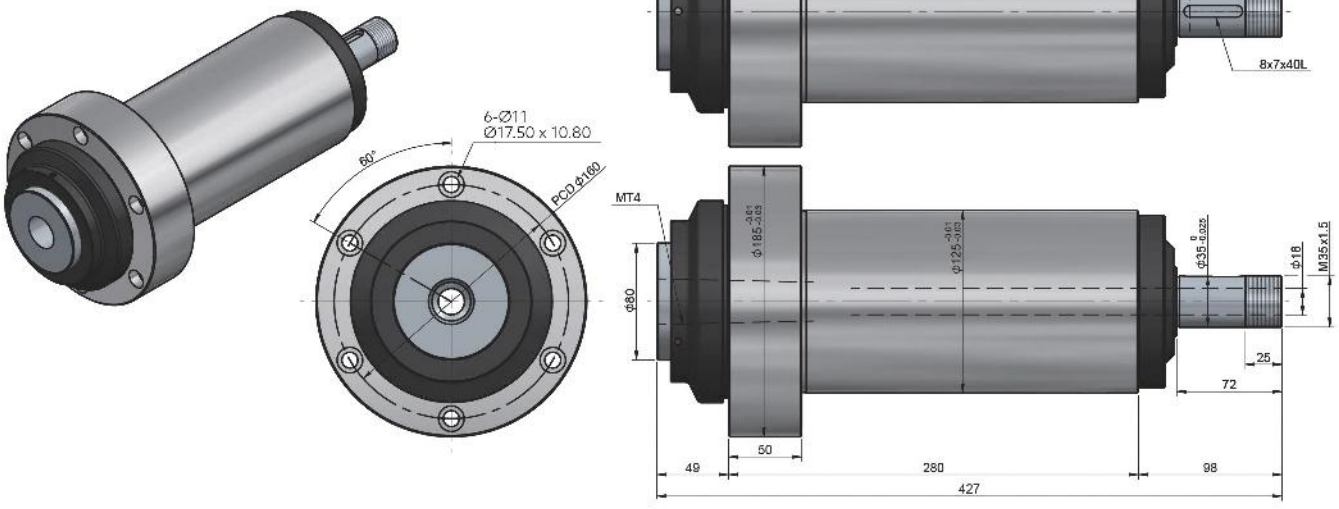

SRR55-NT40

Peso Total	31 Kg

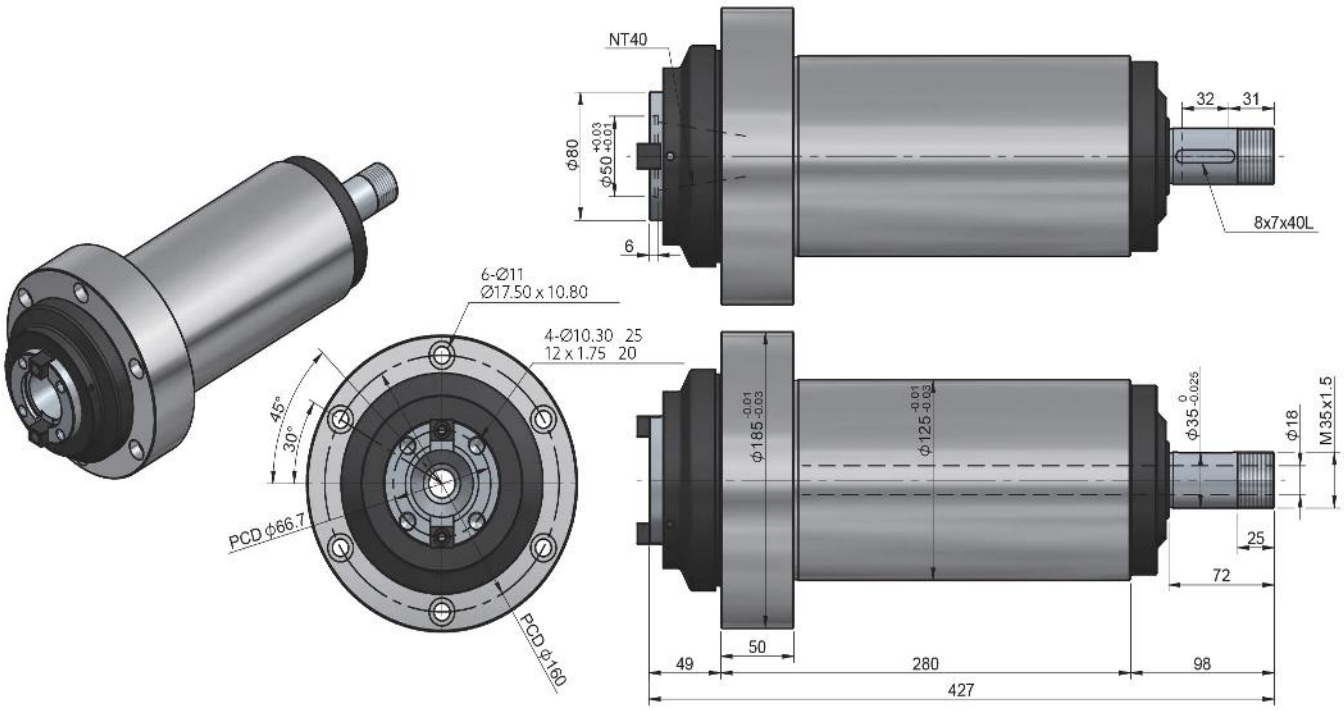

SRR-55H

Cabezal Para Fresado/Mandrilado De Alto Desempeño

(Alta Velocidad)

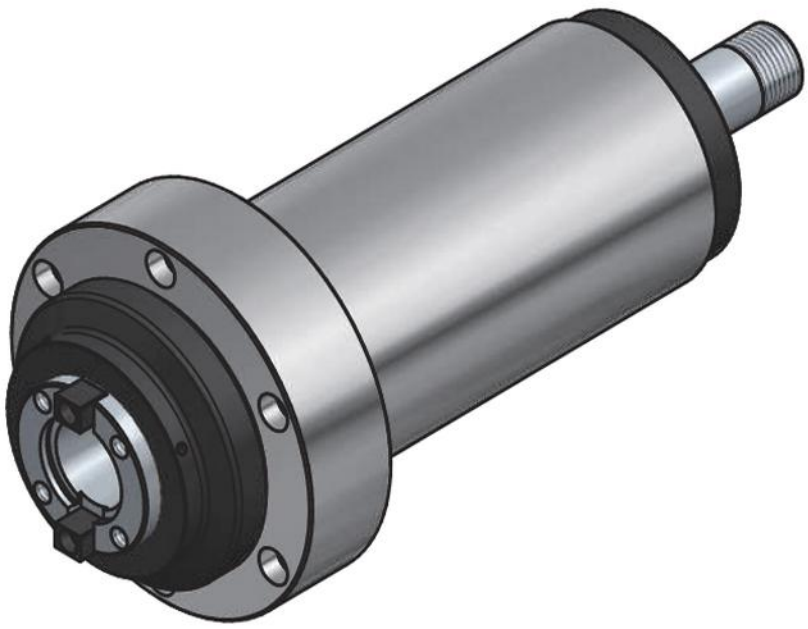

Características & Dimensiones

Modelo	SRR55H
Modelo Del Husillo	*NT40 ó MT4*
Velocidad Máxima (r.p.m.)	*6,000*
Rodamientos Del Husillo	*7011 x 2* *7010 x 2*
Potencia Del Motor En 3 Fases	*Hasta 3 H.p.*
Incremento De Temperatura	*Dentro De 20°C*

**** Redondez: ≤ 0.003 mm.*
***** Todas las dimensiones estan dadas en milimetros.*

SRR55H-NT40

Peso Total	31 Kg

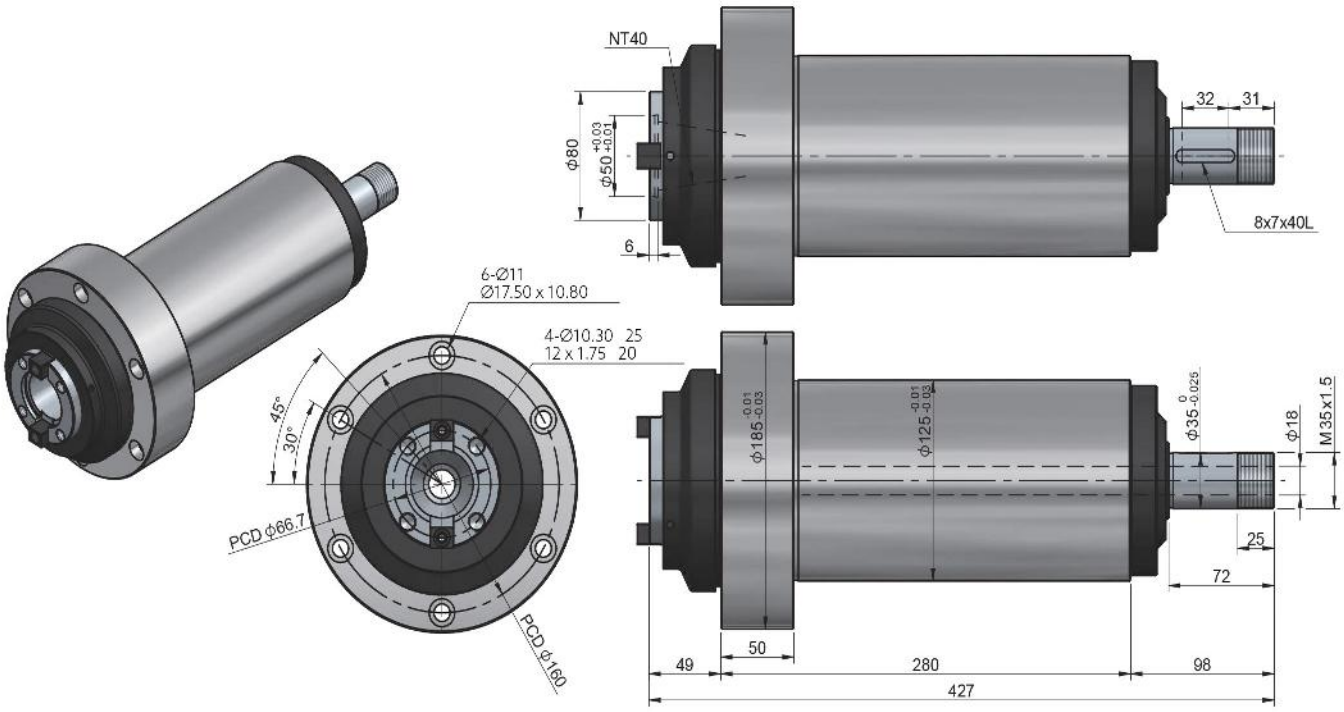

SRR55H-MT4

Peso Total	31 Kg

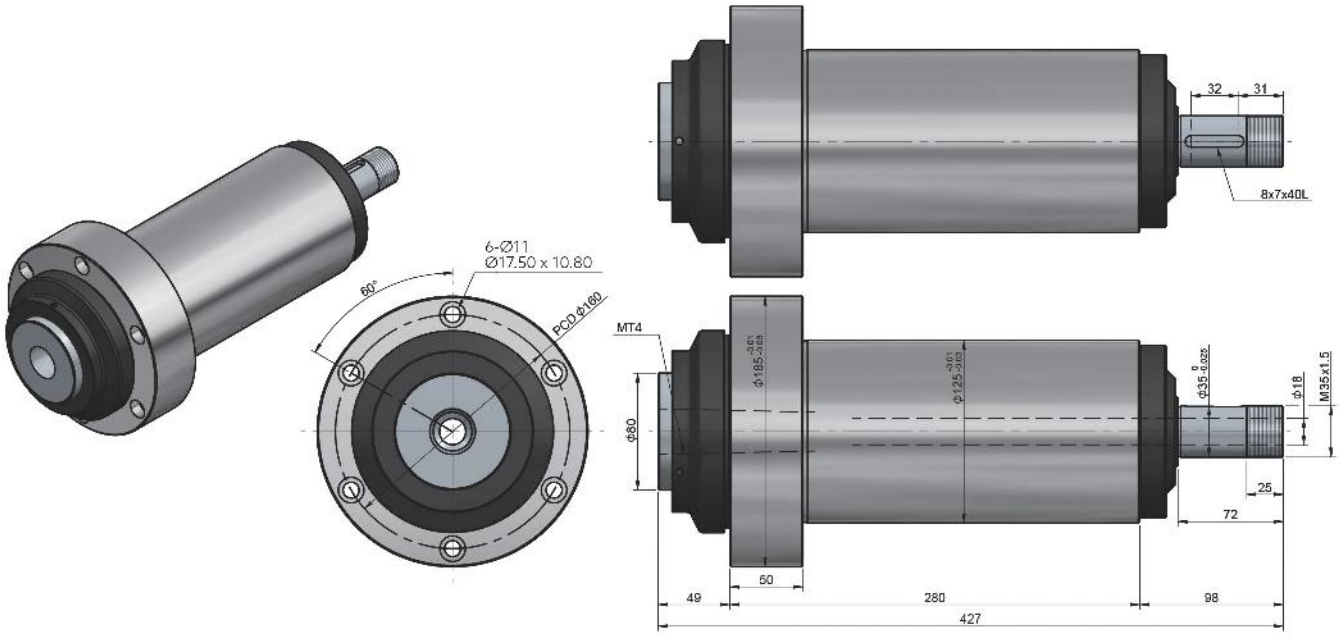

SRR-60

Cabezal Para Fresado/Mandrilado De Alto Desempeño

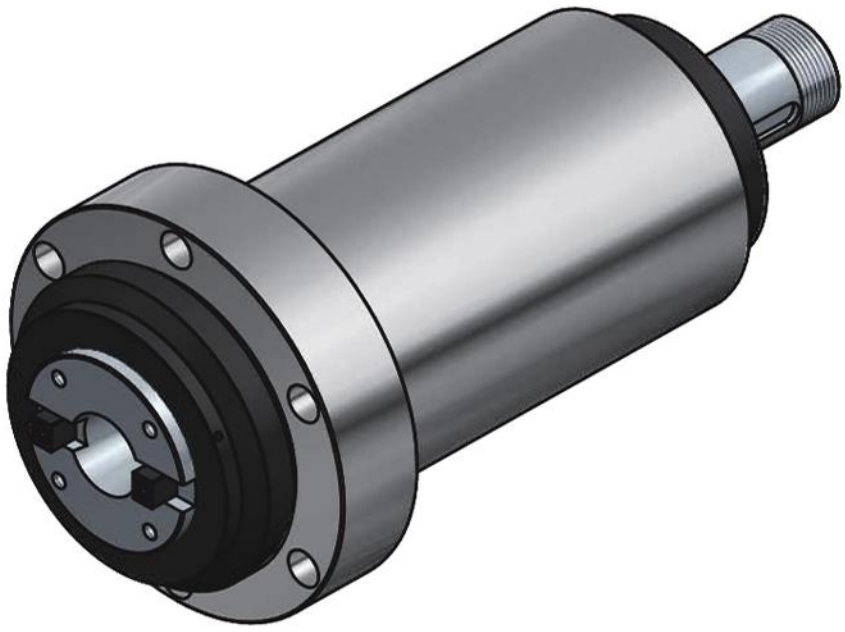

Características & Dimensiones

Modelo	SRR60
Modelo Del Husillo	*NT40, A_2-4 ó FB50*
Velocidad Máxima (r.p.m.)	*1,800*
Rodamientos Del Husillo	*32211 / 6211Z* *32212 / 6212Z*
Potencia Del Motor En 3 Fases	*Hasta 5 H.p.*
Incremento De Temperatura	*Dentro De 20°C*

**** Redondez: ≤ 0.003 mm.*
***** Todas las dimensiones estan dadas en milimetros.*

SRR60-NT40
SRR60-FB50
SRR60-A_2-4

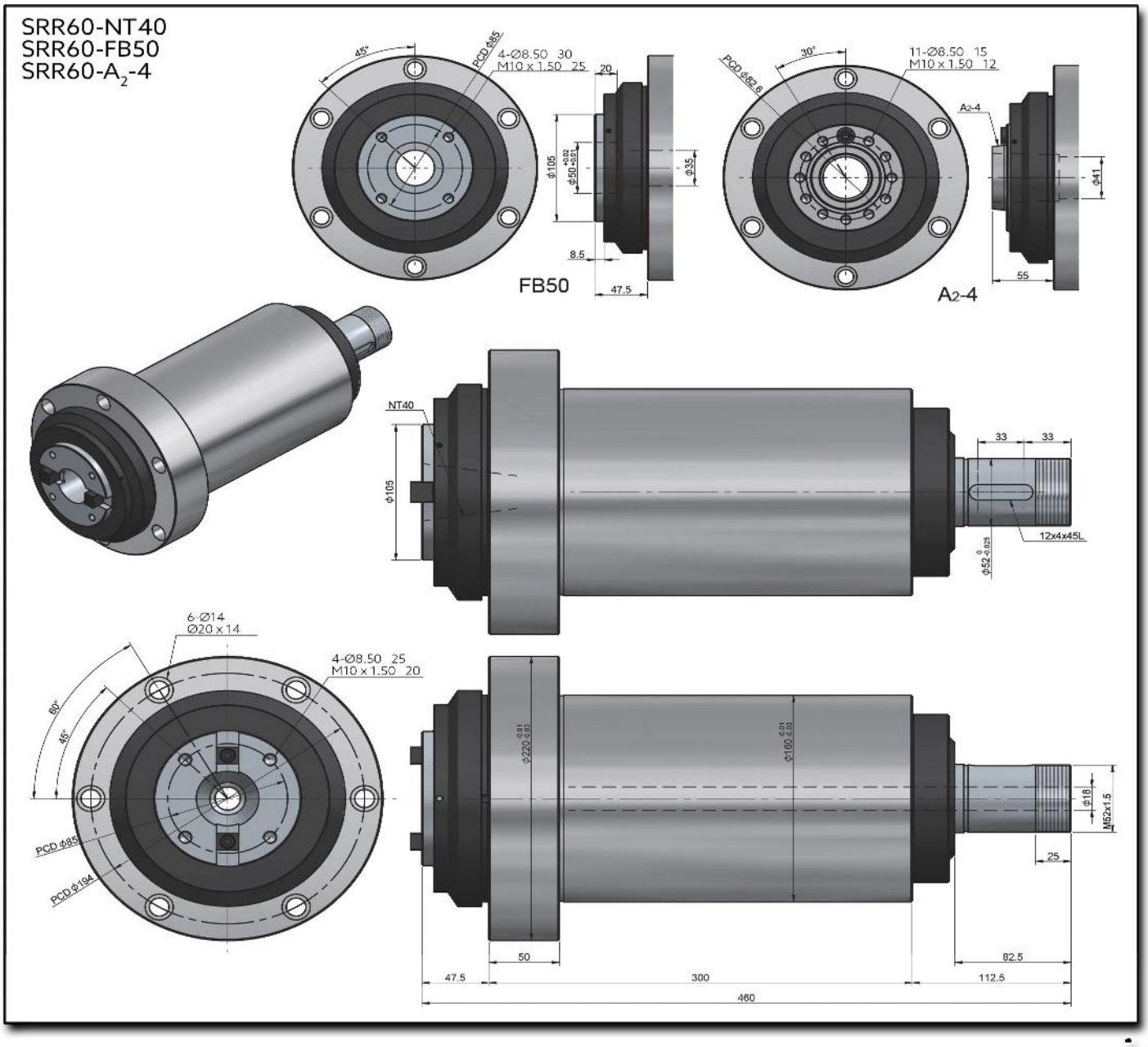

SRR-60H

Cabezal Para Fresado/Mandrilado De Alto Desempeño

(Alta Velocidad)

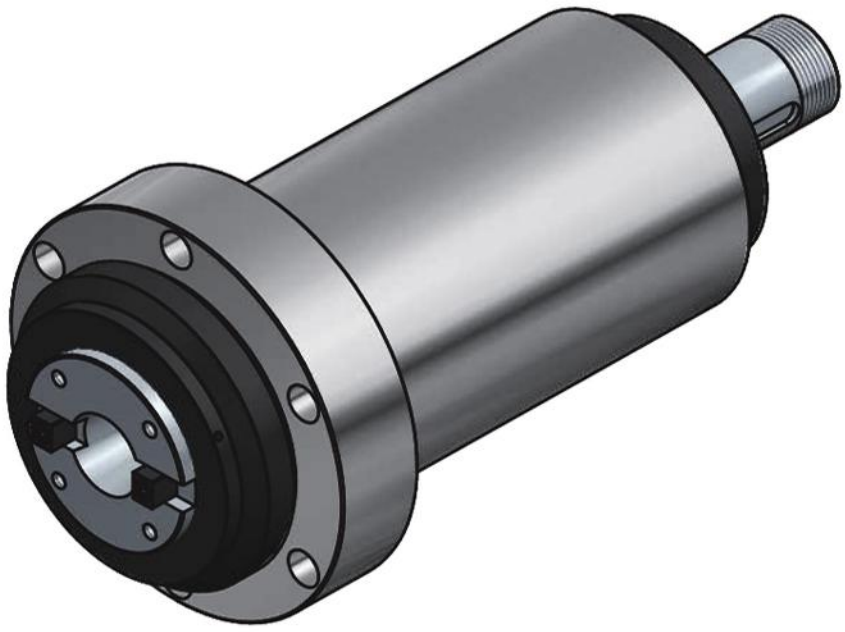

Características & Dimensiones

Modelo	SRR60H
Modelo Del Husillo	*NT40, A_2-4 ó FB50*
Velocidad Máxima (r.p.m.)	*5,000*
Rodamientos Del Husillo	*7211 x 2* *7212 x 2*
Potencia Del Motor En 3 Fases	*Hasta 5 H.p.*
Incremento De Temperatura	*Dentro De 20°C*

**** Redondez: ≤ 0.003 mm.*
***** Todas las dimensiones estan dadas en milimetros.*

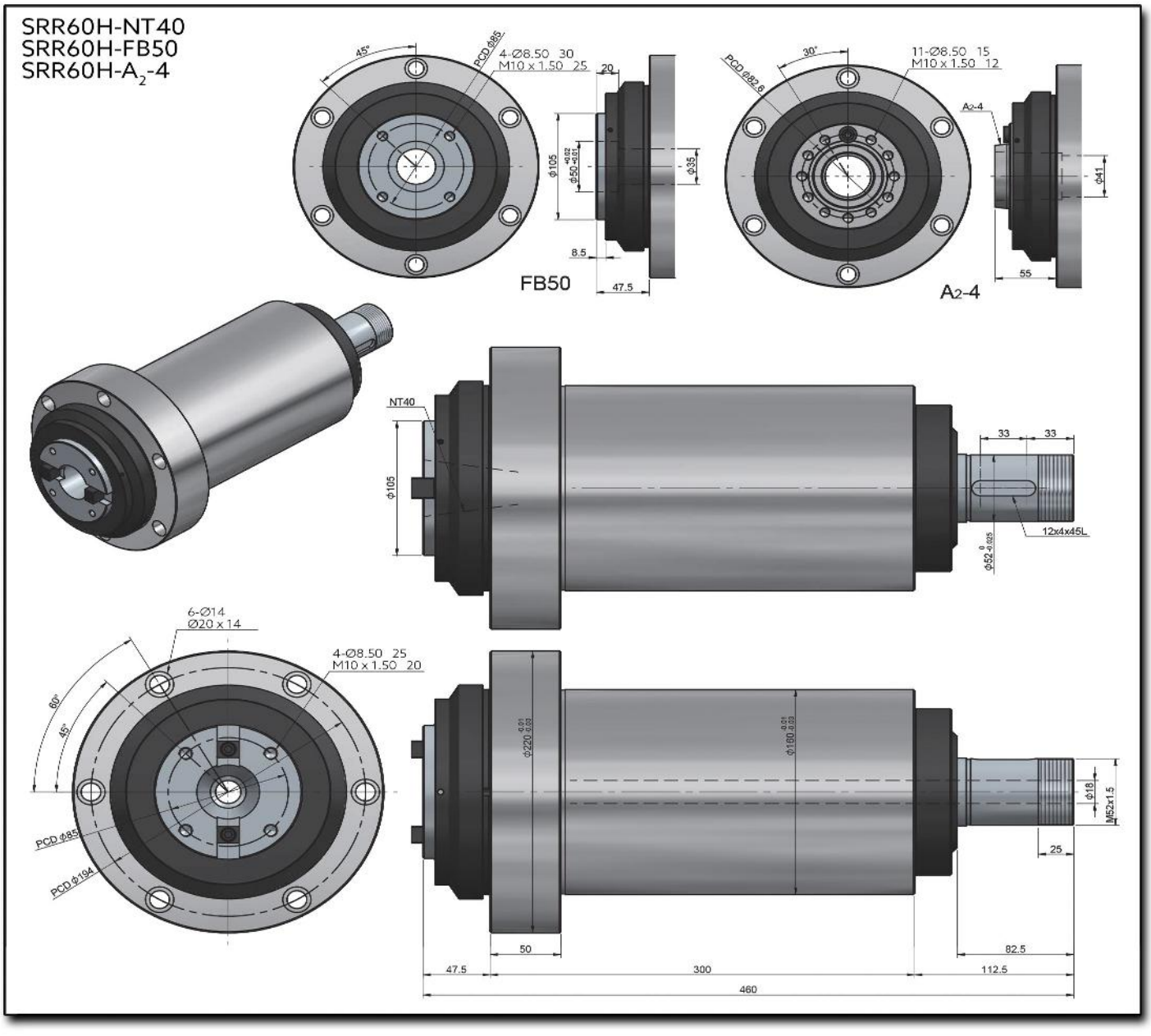
SRR60H-NT40
SRR60H-FB50
SRR60H-A2-4
45°
PCD Ø85
4-Ø8.50 30
M10 x 1.50 25
20
Φ105
Ø50 +0.02 +0.01
Φ35
8.5
47.5
FB50
30°
PCD Ø82.6
11-Ø8.50 15
M10 x 1.50 12
A2-4
Φ41
55
A2-4
NT40
Φ105
33
33
12x4x45L
Ø52 0 -0.025
6-Ø14
Ø20 x 14
4-Ø8.50 25
M10 x 1.50 20
60°
45°
PCD Φ85
PCD Φ194
Ø220 0.01 -0.03
Ø160 0.01 -0.03
Φ18
M52x1.5
25
50
82.5
47.5
300
112.5
460

SRR-75

Cabezal Para Fresado/Mandrilado De Alto Desempeño

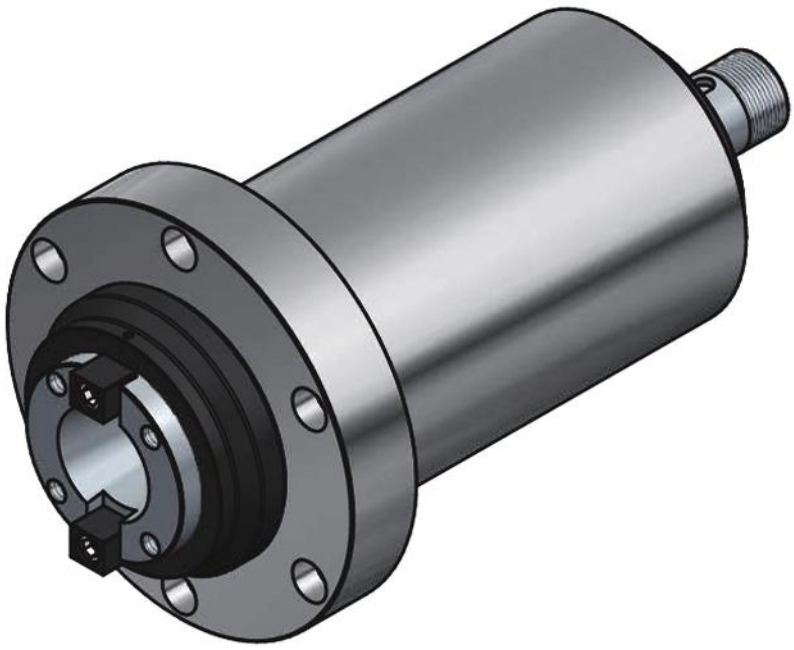

Características & Dimensiones

Modelo	SRR75
Modelo Del Husillo	*NT50 ó FB75*
Velocidad Máxima (r.p.m.)	*1,600*
Rodamientos Del Husillo	*32015 / 6015Z* *32014 / 6014Z*
Potencia Del Motor En 3 Fases	*Hasta 5 H.p.*
Incremento De Temperatura	*Dentro De 20°C*

**** Redondez: ≤ 0.003 mm.*
***** Todas las dimensiones estan dadas en milimetros.*

SRR75-NT50

Peso Total	78 Kg

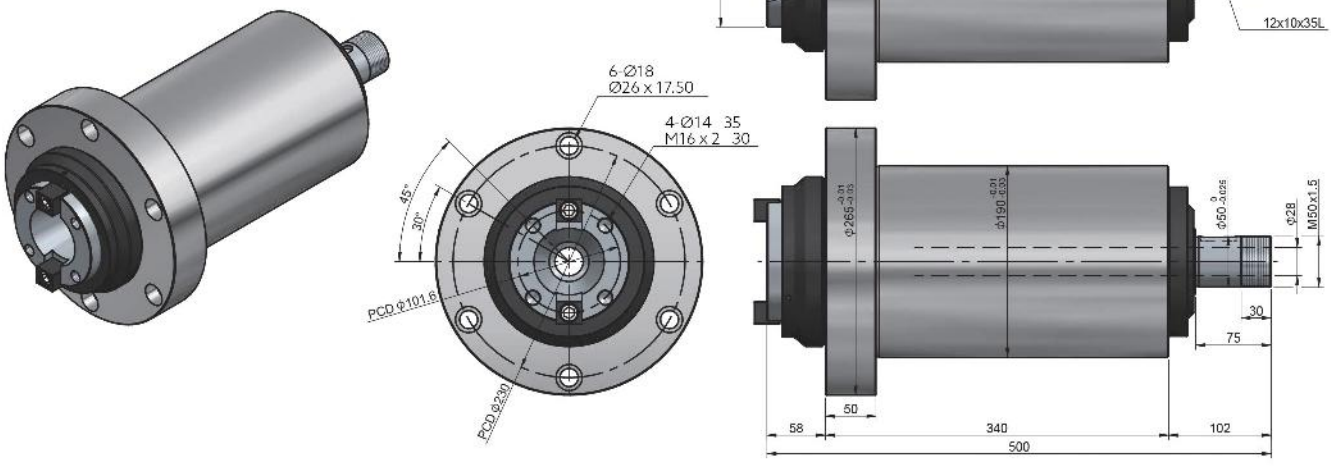

SRR75-FB75

PESO TOTAL	78 Kg

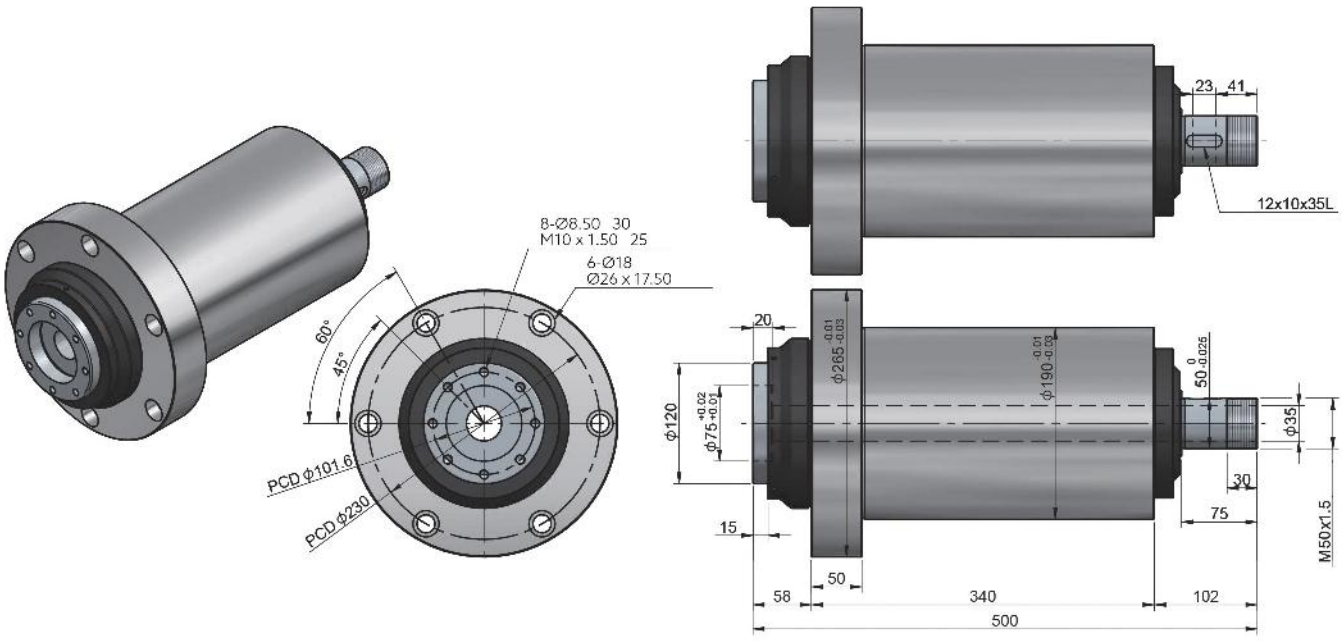

SRR-75H

Cabezal Para Fresado/Mandrilado De Alto Desempeño

(Alta Velocidad)

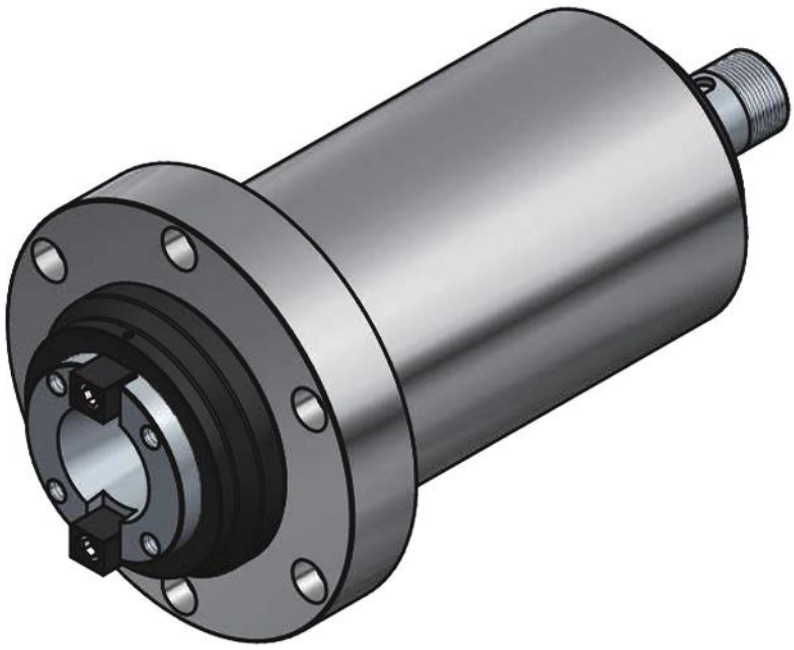

Características & Dimensiones

Modelo	SRR75H
Modelo Del Husillo	*NT50 ó FB75*
Velocidad Máxima (r.p.m.)	*4,000*
Rodamientos Del Husillo	*7015 x 2* *7014 x 2*
Potencia Del Motor En 3 Fases	*Hasta 5 H.p.*
Incremento De Temperatura	*Dentro De 20°C*

**** Redondez: ≤ 0.003 mm.*
***** Todas las dimensiones estan dadas en milimetros.*

SRR75H-FB75

Peso Total	78 Kg

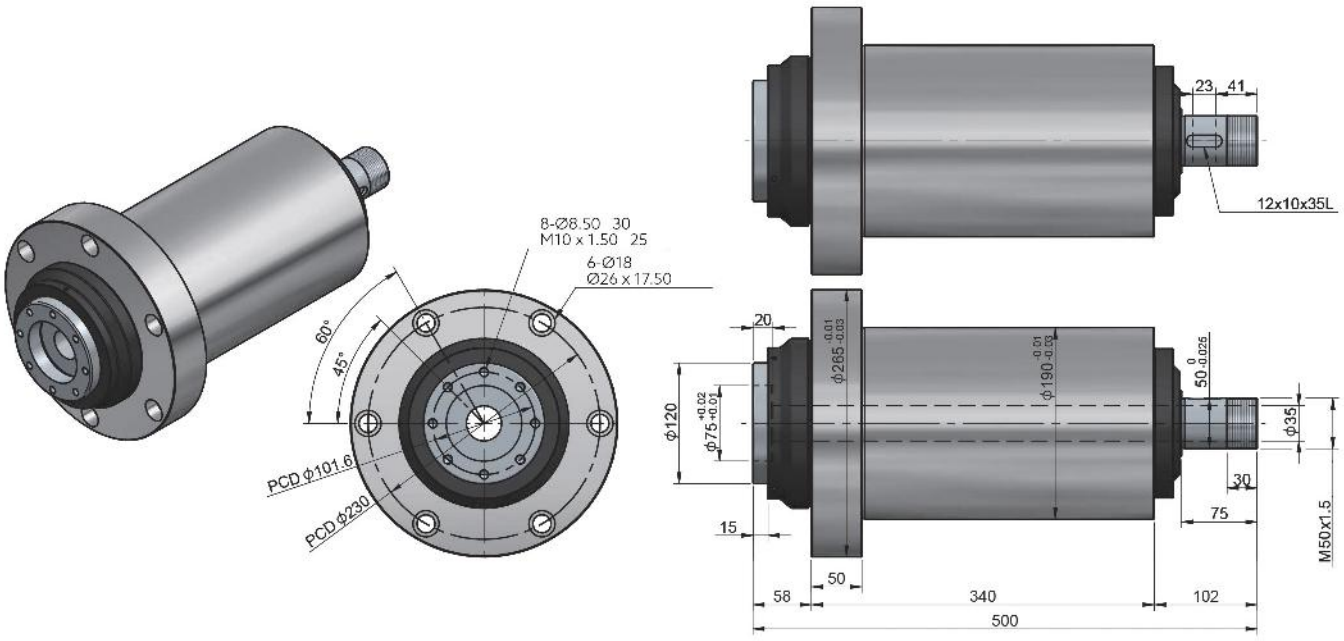

SRR75-NT50

Peso Total	78 Kg

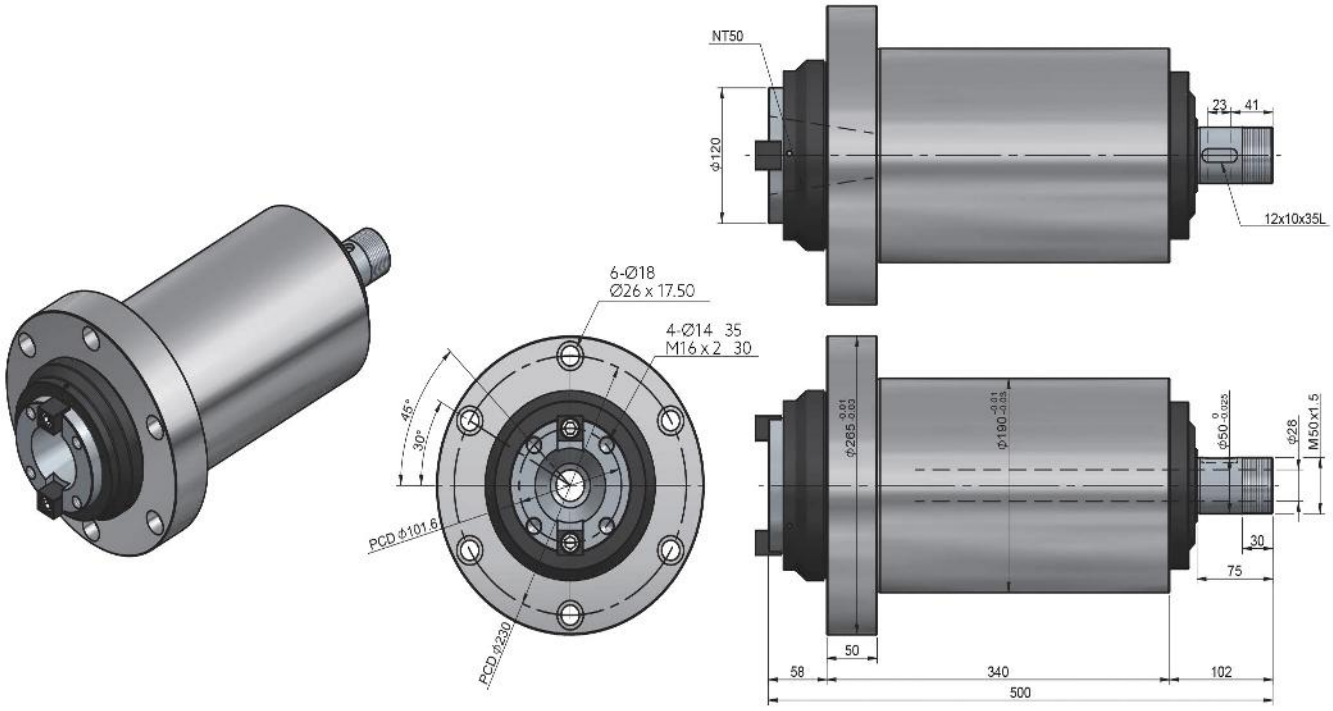

SRR-80

Cabezal Para Fresado/Mandrilado De Alto Desempeño

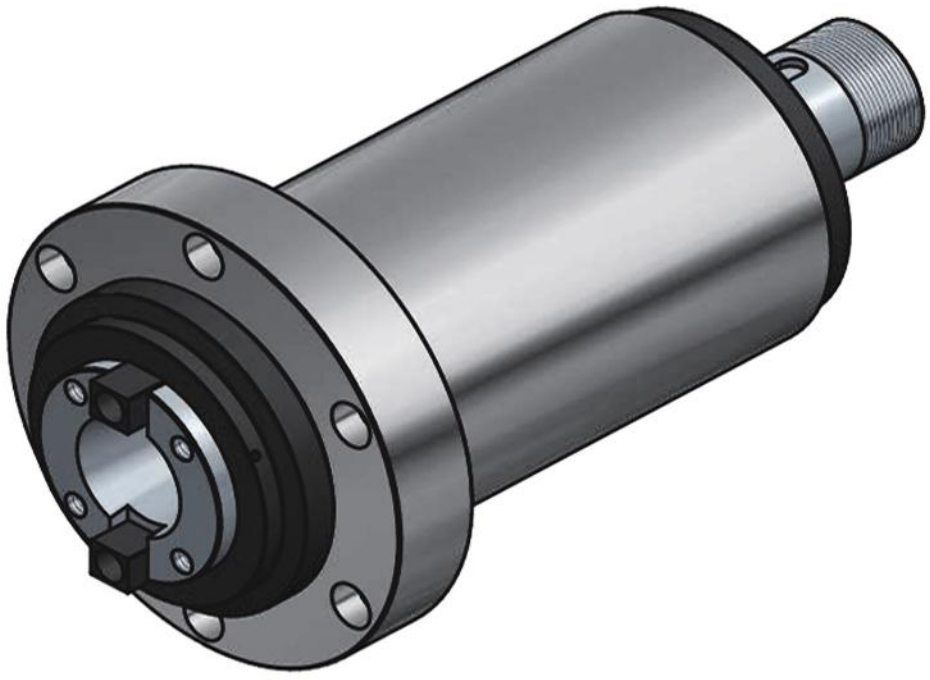

Características & Dimensiones

Modelo	SRR80
Modelo Del Husillo	*NT50, A_2-5 ó FB75*
Velocidad Máxima (r.p.m.)	*1,200*
Rodamientos Del Husillo	*32216 x 2* *6216Z x 2*
Potencia Del Motor En 3 Fases	*Hasta 7.5 H.p.*
Incremento De Temperatura	*Dentro De 20°C*

**** Redondez: ≤ 0.003 mm.*
***** Todas las dimensiones estan dadas en milimetros.*

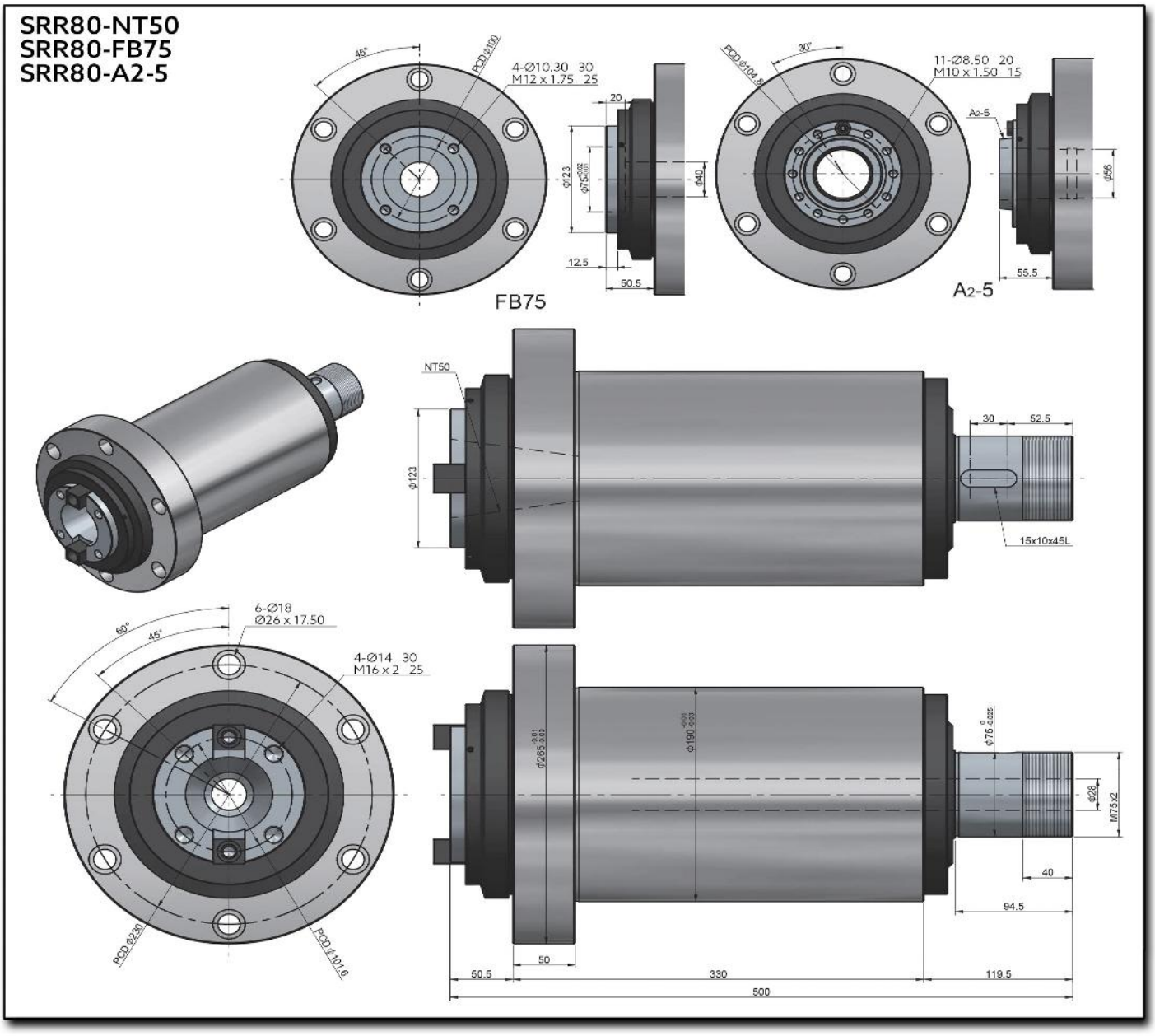
SRR80-NT50
SRR80-FB75
SRR80-A2-5
45°
PCD Ø100
4-Ø10.30 30
M12 x 1.75 25
20
Ø123
Ø40
12.5
50.5
FB75
PCD Ø104.8
30°
11-Ø8.50 20
M10 x 1.50 15
A2-5
Ø56
55.5
A2-5
NT50
Ø123
30
52.5
15x10x45L
60°
45°
6-Ø18
Ø26 x 17.50
4-Ø14 30
M16 x 2 25
PCD Ø230
PCD Ø101.6
Ø28
M75x2
40
94.5
50
50.5
330
119.5
500

SRR-80H

Cabezal Para Fresado/Mandrilado De Alto Desempeño

(Alta Velocidad)

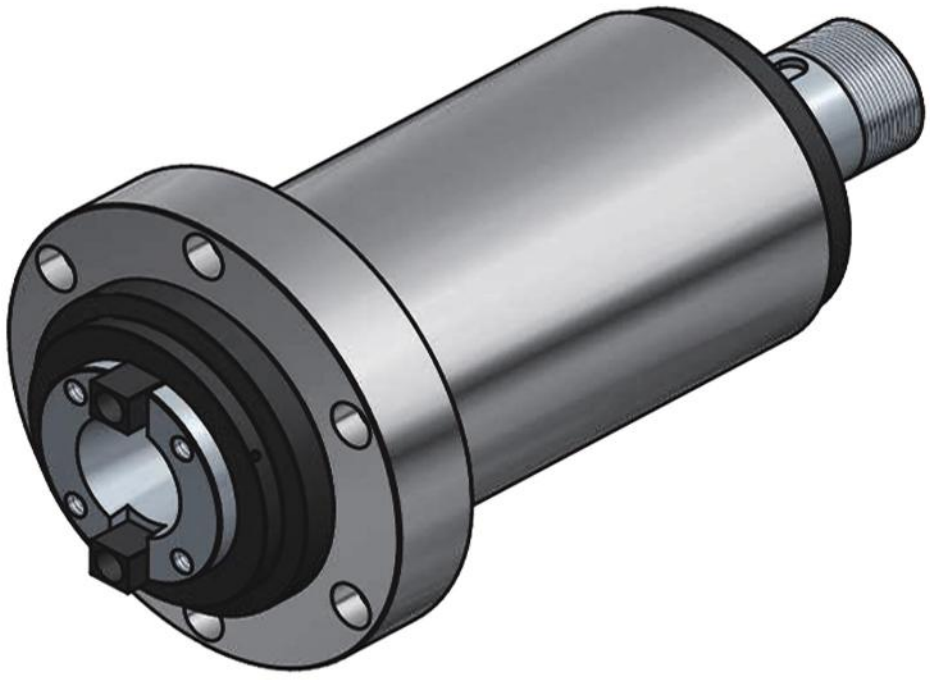

Características & Dimensiones

Modelo	SRR80H
Modelo Del Husillo	*NT50, A_2-5 ó FB75*
Velocidad Máxima (r.p.m.)	*3,000*
Rodamientos Del Husillo	*7216 x 4*
Potencia Del Motor En 3 Fases	*Hasta 7.5 H.p.*
Incremento De Temperatura	*Dentro De 20°C*

**** Redondez: ≤ 0.003 mm.*
***** Todas las dimensiones estan dadas en milimetros.*

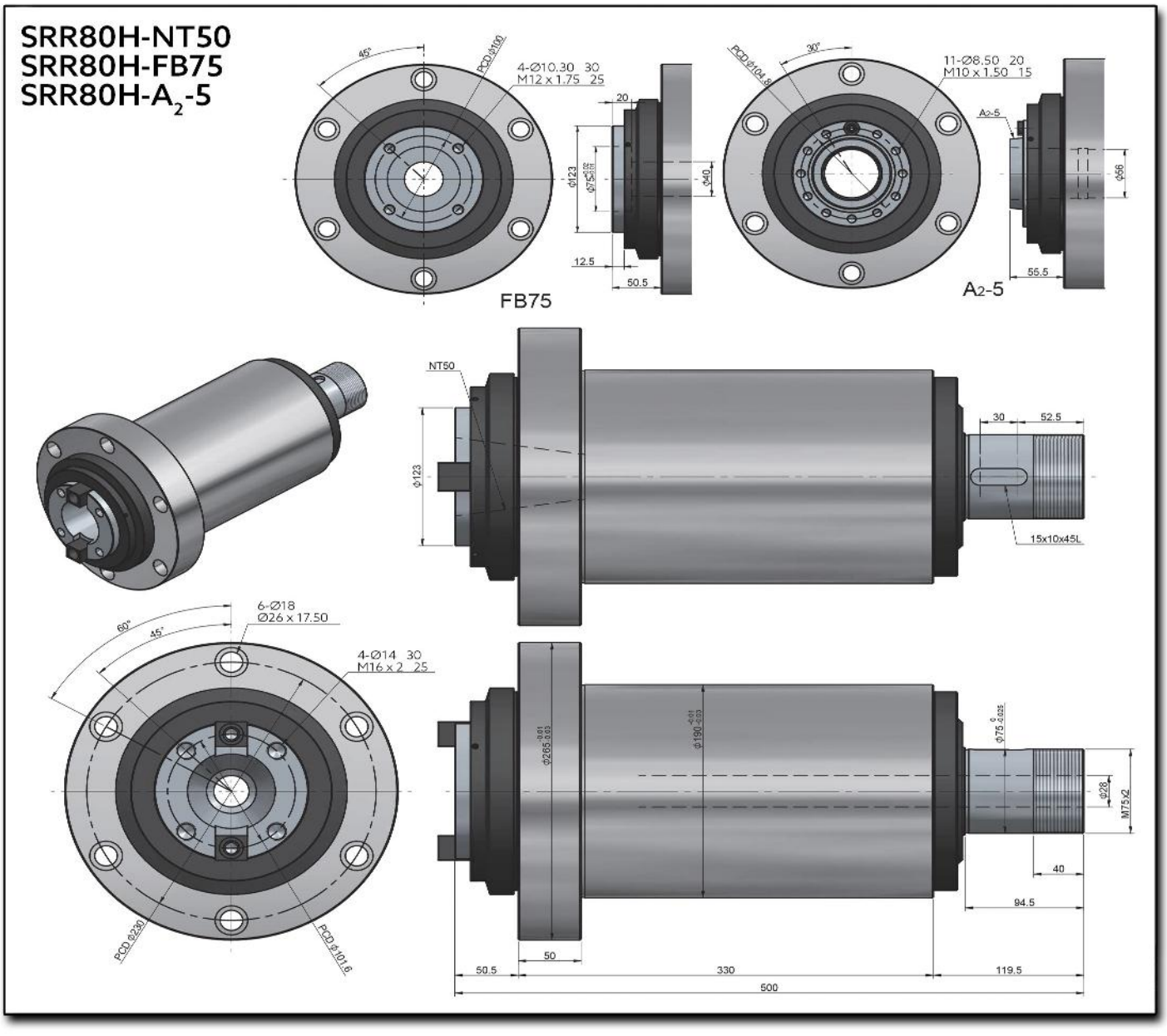
SRR80H-NT50
SRR80H-FB75
SRR80H-A2-5
45°
PCD Ø100
4-Ø10.30 30
M12 x 1.75 25
20
Ø123
Ø75
Ø40
12.5
50.5
FB75
PCD Ø104.5
30°
11-Ø8.50 20
M10 x 1.50 15
A2-5
Ø66
55.5
A2-5
NT50
Ø123
30
52.5
15x10x45L
60°
45°
6-Ø18
Ø26 x 17.50
4-Ø14 30
M16 x 2 25
PCD Ø230
PCD Ø101.6
Ø265
Ø190
Ø75
Ø28
M75x2
40
94.5
50
50.5
330
119.5
500

SERIE SSD

SERVO CABEZALES PARA MACHUELEADO/PERFORADO

SSD03-60

Servo Cabezal Para Machueleado/Perforado

Patente No. M446677

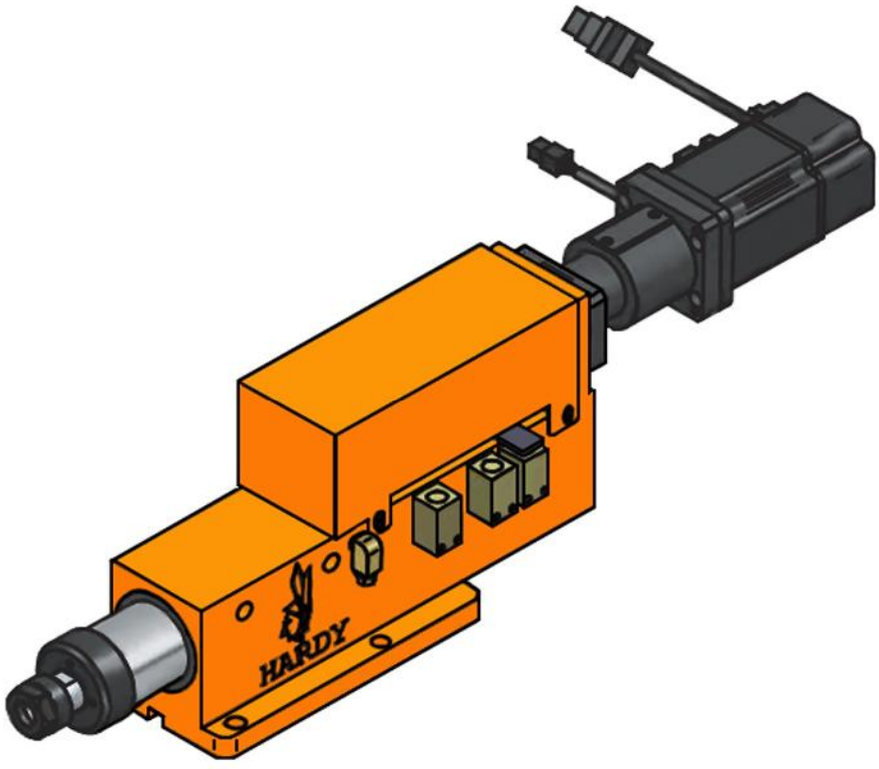

Características & Dimensiones

Modelo	SSD03-60
Capacidad De Perforado	*Ø 6*
Carrera Máxima	*60 mm.*
Velocidad Máxima (r.p.m.)	*10,000*
Potencia Del Motor En 3 Fases	*½ Hp x 2P*
Polea Del Husillo	*5J - 200*
Rodamientos Del Husillo	*6002ZZ x 4*
Rodamientos De la Polea	*60002ZZ x 3*
Rodamientos Del Bloque Del Tornillo Embalado	*7001 x 2*
Sellos Del Bloque Del Tornillo Embalado	*TC15-24-5 x 1, TC18-30-6 x 1*
Sello De La Cubierta Frontal	*TC45-55-8 x 1*
Sellos Del Husillo	*TC22-30-7 x 1*
Tornillo Embalado	*Ø 16 x 5 x C5*

**** Redondez: ≤ 0.003 mm.*
***** Todas las dimensiones estan dadas en milimetros.*

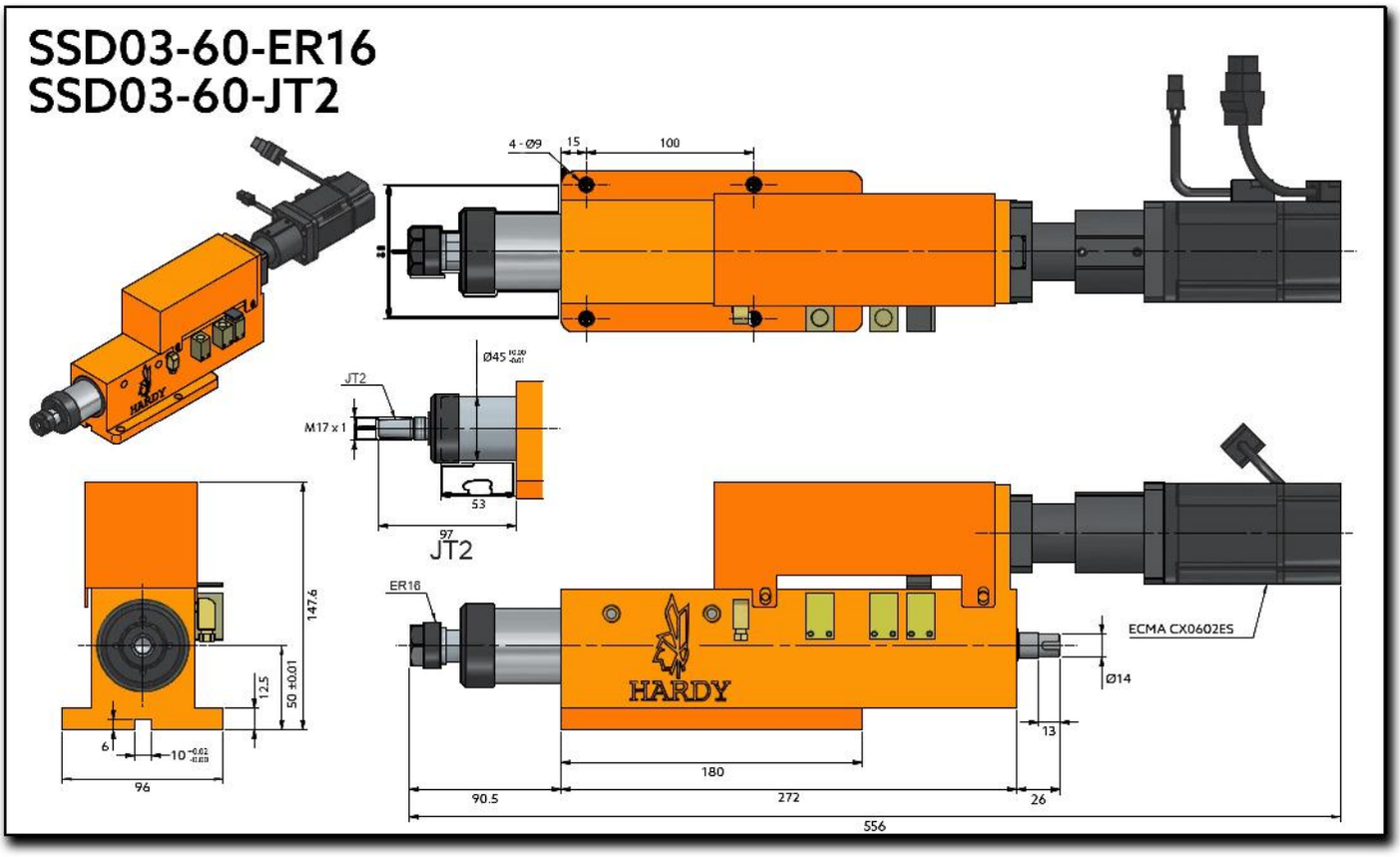
SSD03-60-ER16
SSD03-60-JT2
4 - Ø9
15
100
Ø45
JT2
M17 x 1
53
97
JT2
ER16
HARDY
ECMA CX0602ES
Ø14
13
180
90.5
272
26
556
147.6
12.5
50 ±0.01
6
10
96

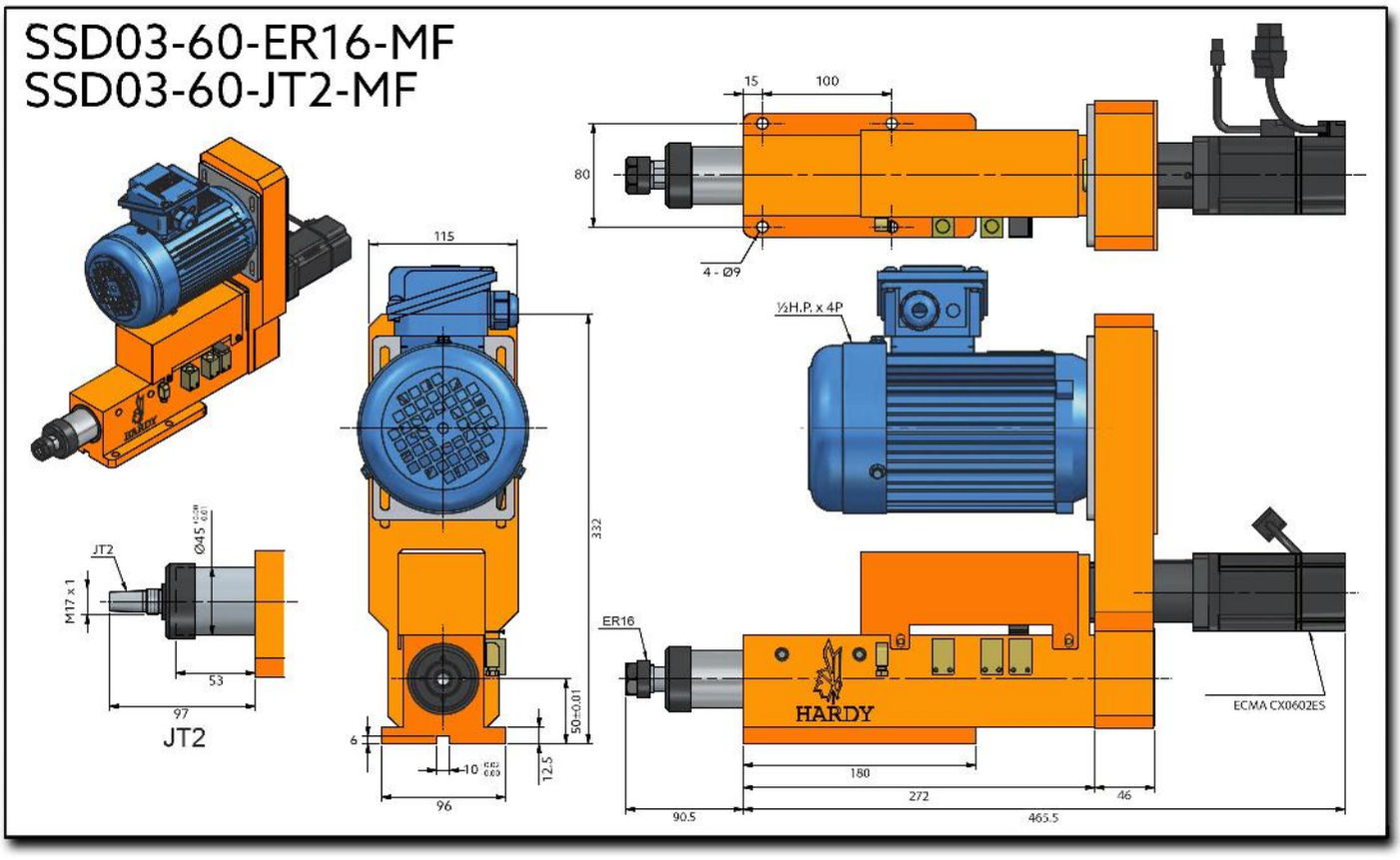
SSD03-60-ER16-MF
SSD03-60-JT2-MF
15
100
80
4 - Ø9
115
½H.P. x 4P
332
JT2
M17 x 1
53
97
JT2
6
10
12.5
96
50-0.01
ER16
HARDY
ECMA CX0602ES
180
272
46
90.5
465.5

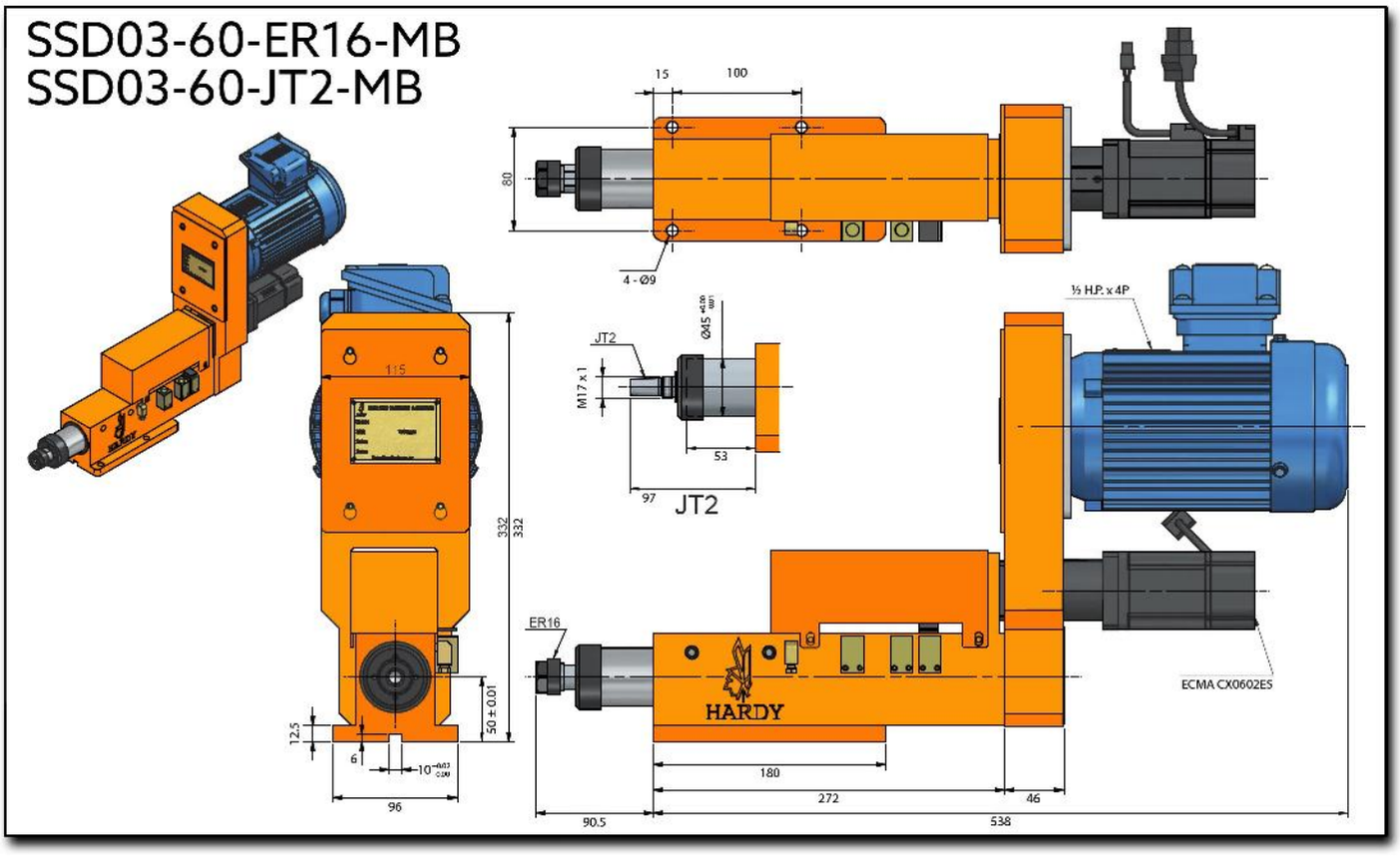
SSD03-60-ER16-MB
SSD03-60-JT2-MB
15
100
80
4 - Ø9
JT2
M17 x 1
53
97
JT2
½ H.P. x 4P
115
332
332
50 ± 0.01
12.5
6
96
ER16
HARDY
180
272
46
90.5
538
ECMA CX0602ES

SSD03-80

Servo Cabezal Para Machueleado/Perforado

Patente No. M446677

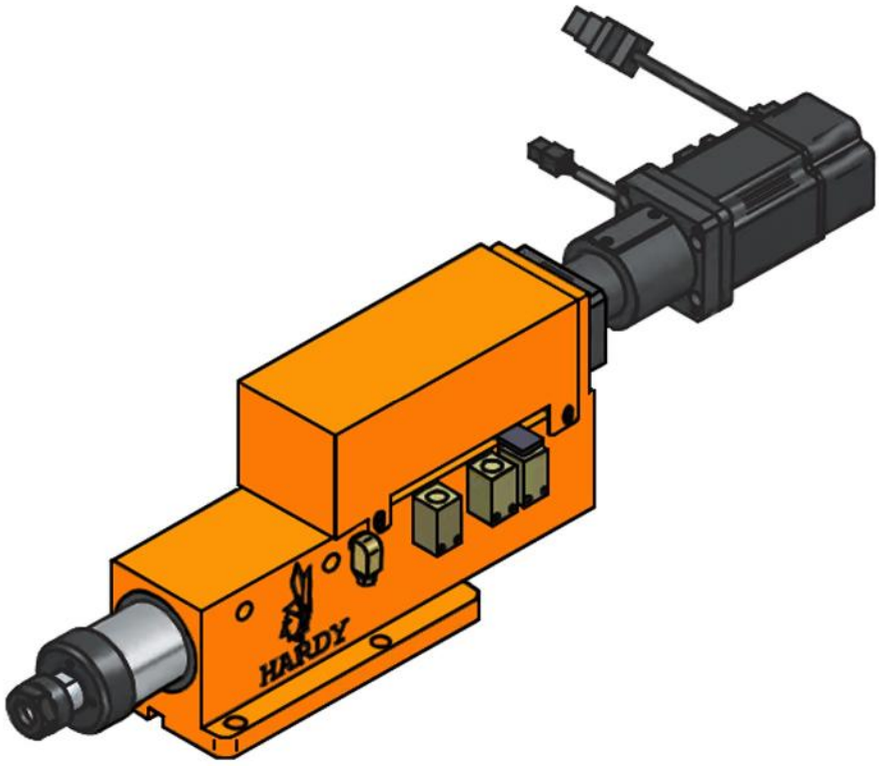

Características & Dimensiones

Modelo	SSD03-80
Capacidad De Perforado	*Ø 6*
Carrera Máxima	*80 mm.*
Velocidad Máxima (r.p.m.)	*10,000*
Potencia Del Motor En 3 Fases	*½ Hp x 2P*
Polea Del Husillo	*5J - 200*
Rodamientos Del Husillo	*6002ZZ x 4*
Rodamientos De la Polea	*60002ZZ x 3*
Rodamientos Del Bloque Del Tornillo Embalado	*7001 x 2*
Sellos Del Bloque Del Tornillo Embalado	*TC15-24-5 x 1, TC18-30-6 x 1*
Sello De La Cubierta Frontal	*TC45-55-8 x 1*
Sellos Del Husillo	*TC22-30-7 x 1*
Tornillo Embalado	*Ø 16 x 5 x C5*

**** Redondez: ≤ 0.003 mm.*
***** Todas las dimensiones estan dadas en milimetros.*

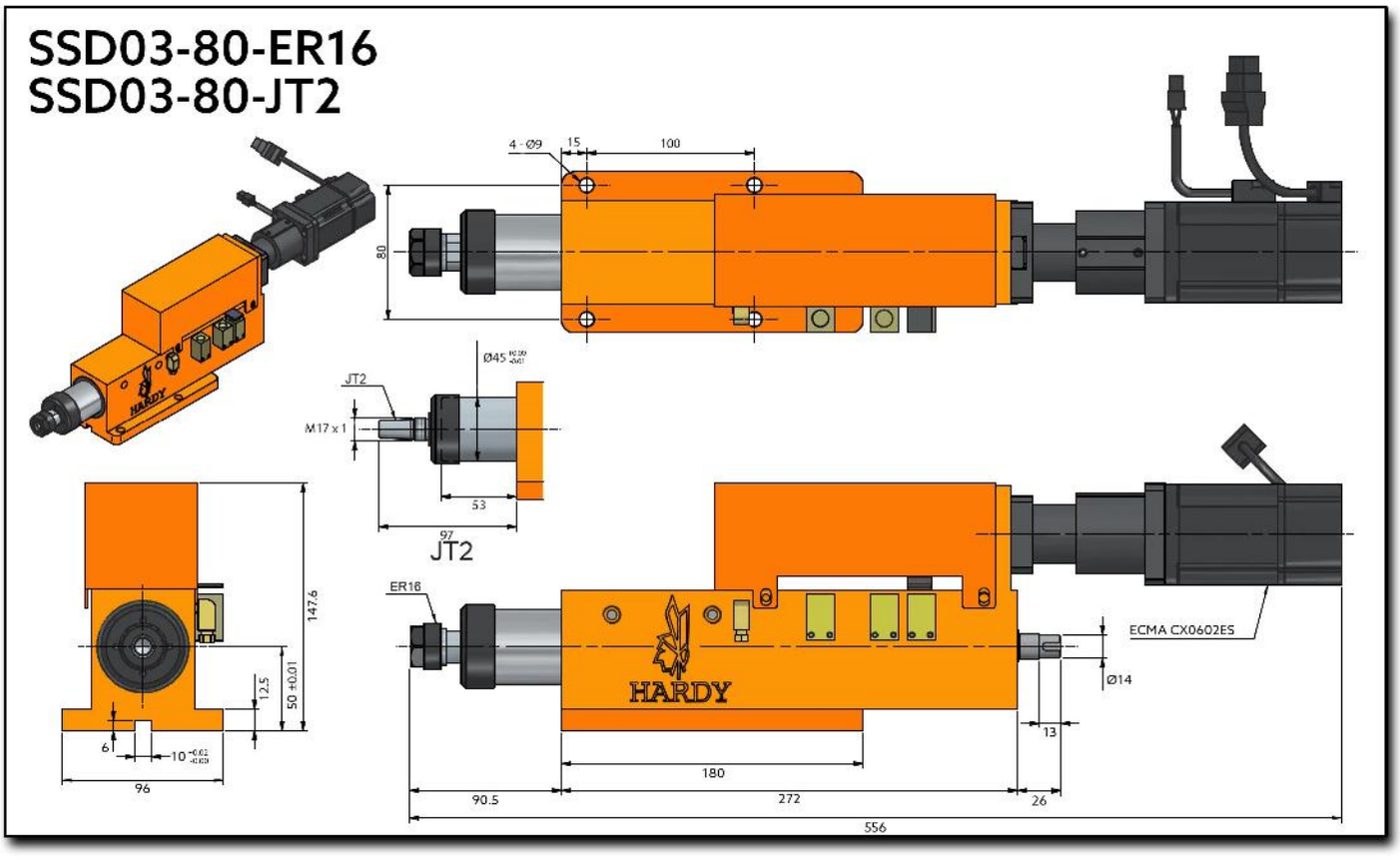
SSD03-80-ER16
SSD03-80-JT2
4 - Ø9
15
100
80
Ø45
JT2
M17 x 1
53
97
JT2
147.6
12.5
50 +0.01
6
10
96
ER16
HARDY
ECMA CX0602ES
Ø14
13
180
90.5
272
26
556

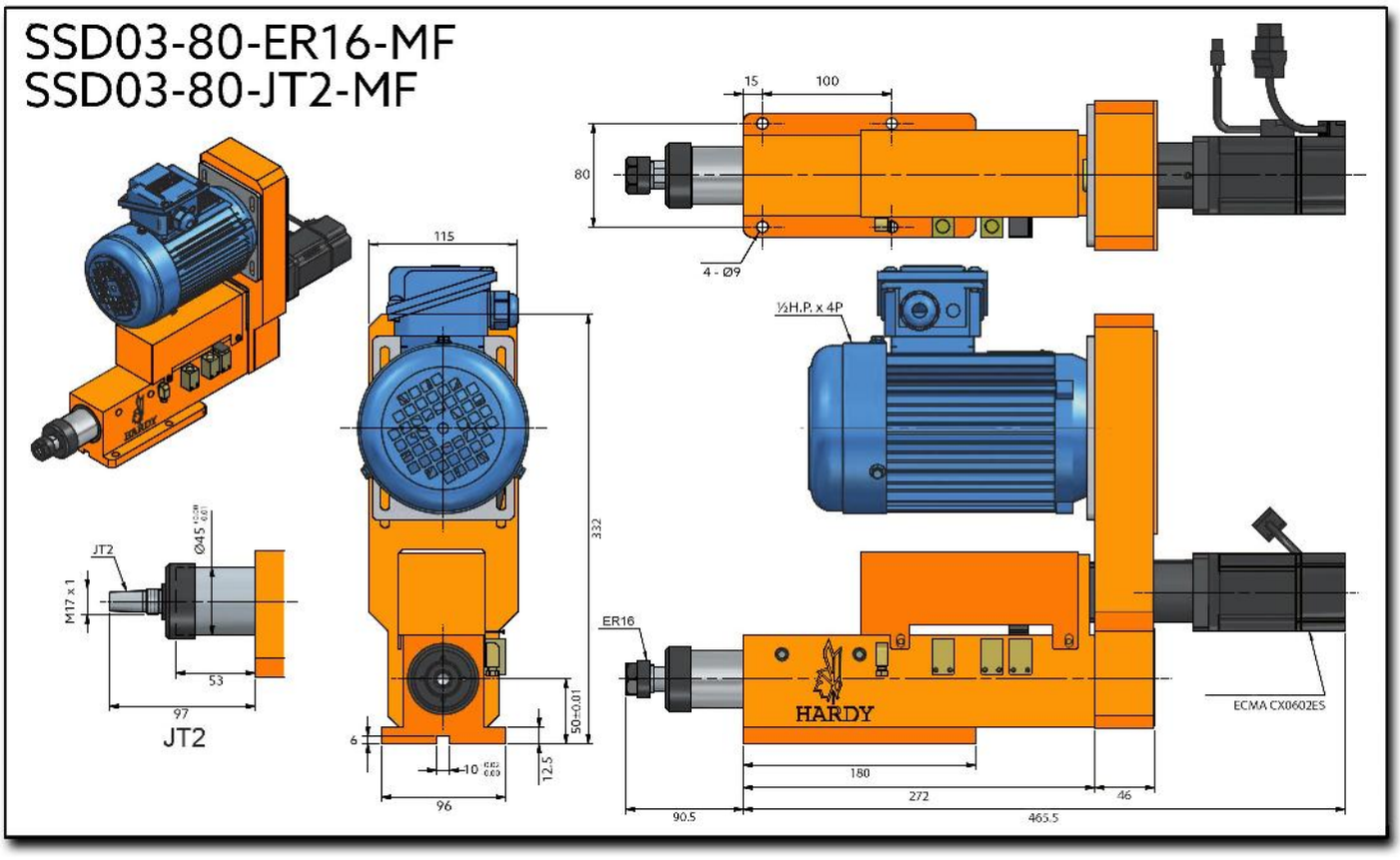
SSD03-80-ER16-MF
SSD03-80-JT2-MF
15
100
80
4 - Ø9
115
½H.P. x 4P
332
JT2
M17 x 1
53
97
JT2
6
10
12.5
96
50-0.01
ER16
HARDY
ECMA CX0602ES
180
272
46
90.5
465.5

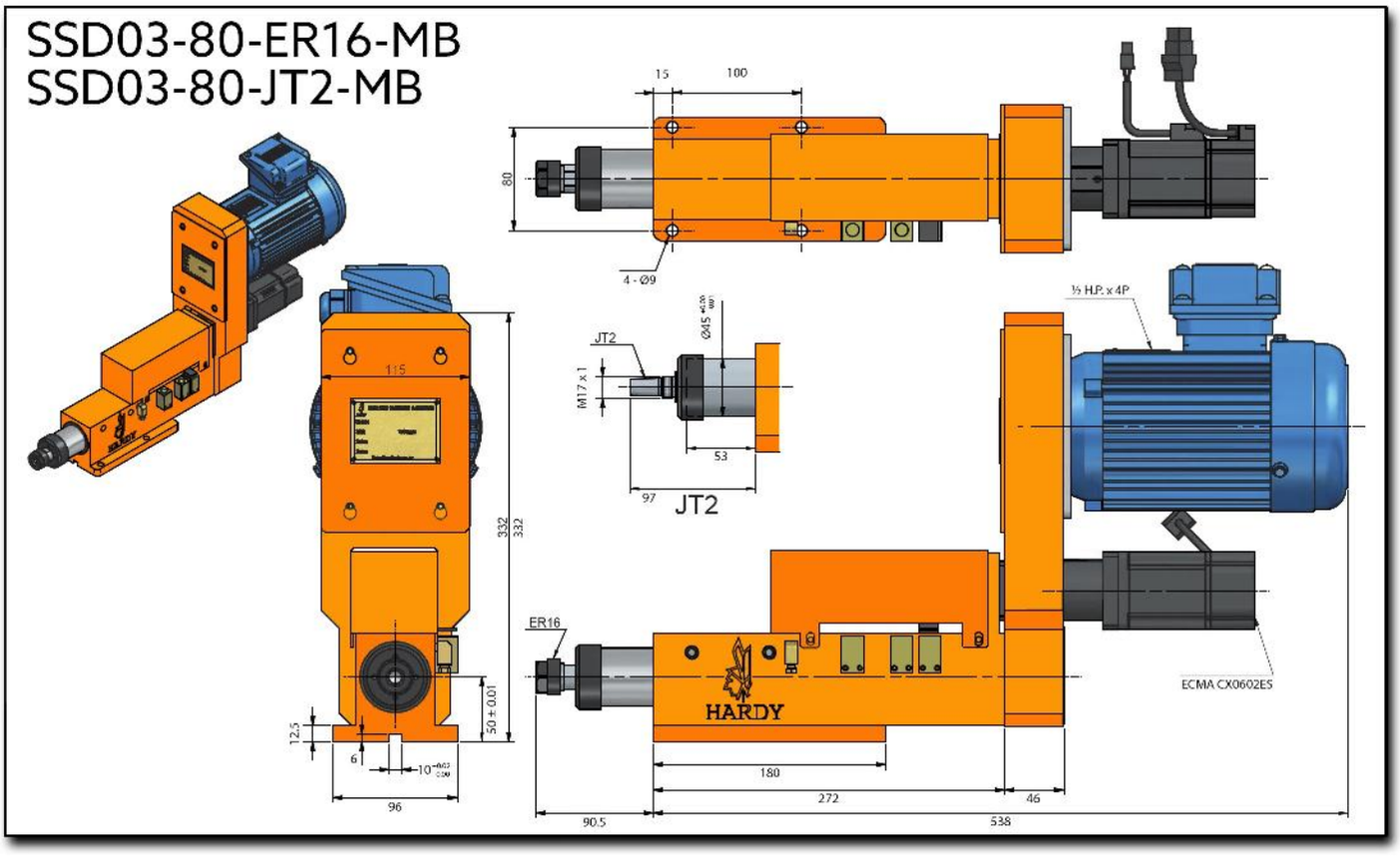
SSD03-80-ER16-MB
SSD03-80-JT2-MB
15
100
80
4 - Ø9
JT2
M17 x 1
53
97
JT2
½ H.P. x 4P
115
332
332
50 ± 0.01
12.5
6
96
ER16
HARDY
ECMA CX0602ES
180
272
46
90.5
538

SSD05-85

Servo Cabezal Para Machueleado / Perforado

Patente No. M446677

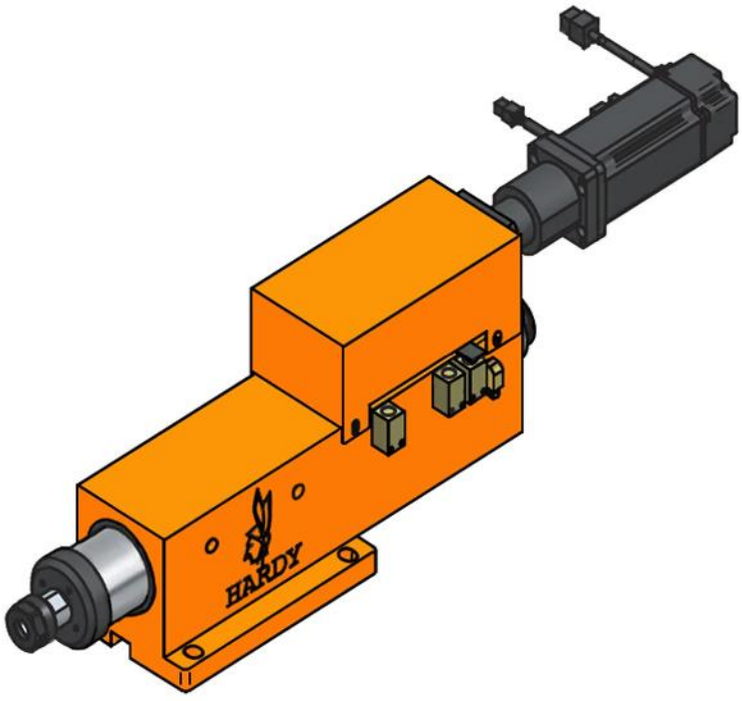

Características & Dimensiones

Modelo	SSD05
Capacidad De Perforado	*Ø 13*
Carrera Máxima	*85 mm.*
Velocidad Máxima (r.p.m.)	*5,000*
Potencia Del Motor En 3 Fases	*1 Hp x 2P*
Polea Del Husillo	*5M - 615*
Rodamientos Del Husillo	*6004ZZ x 4*
Rodamientos De la Polea	*60004ZZ x 3*
Rodamientos Del Bloque Del Tornillo Embalado	*7001 x 2*
Sellos Del Bloque Del Tornillo Embalado	*TC15-24-5 x 1, TC18-30-6 x 1*
Sello De La Cubierta Frontal	*TC60-70-10 x 1*
Sellos Del Husillo	*DH-28-36-6 | 4.5 x 1*
Tornillo Embalado	*Ø 16 x 5 x C5*

**** Redondez: ≤ 0.003 mm.*
***** Todas las dimensiones estan dadas en milimetros.*

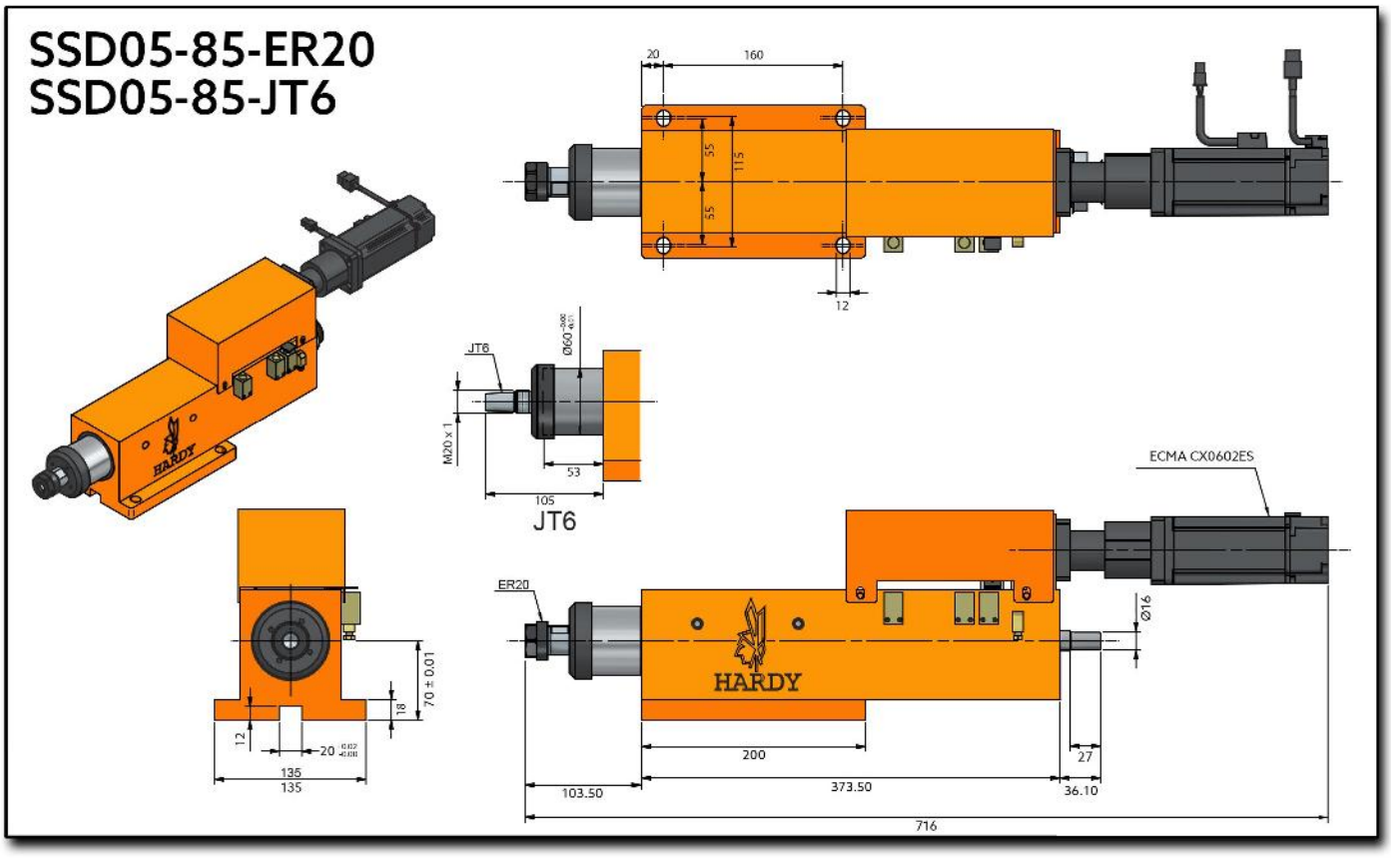
SSD05-85-ER20
SSD05-85-JT6
20
160
55
115
55
12
JT6
Ø60
M20 x 1
53
105
JT6
ECMA CX0602ES
ER20
HARDY
Ø16
200
27
103.50
373.50
36.10
716
70 ± 0.01
18
12
20
135
135

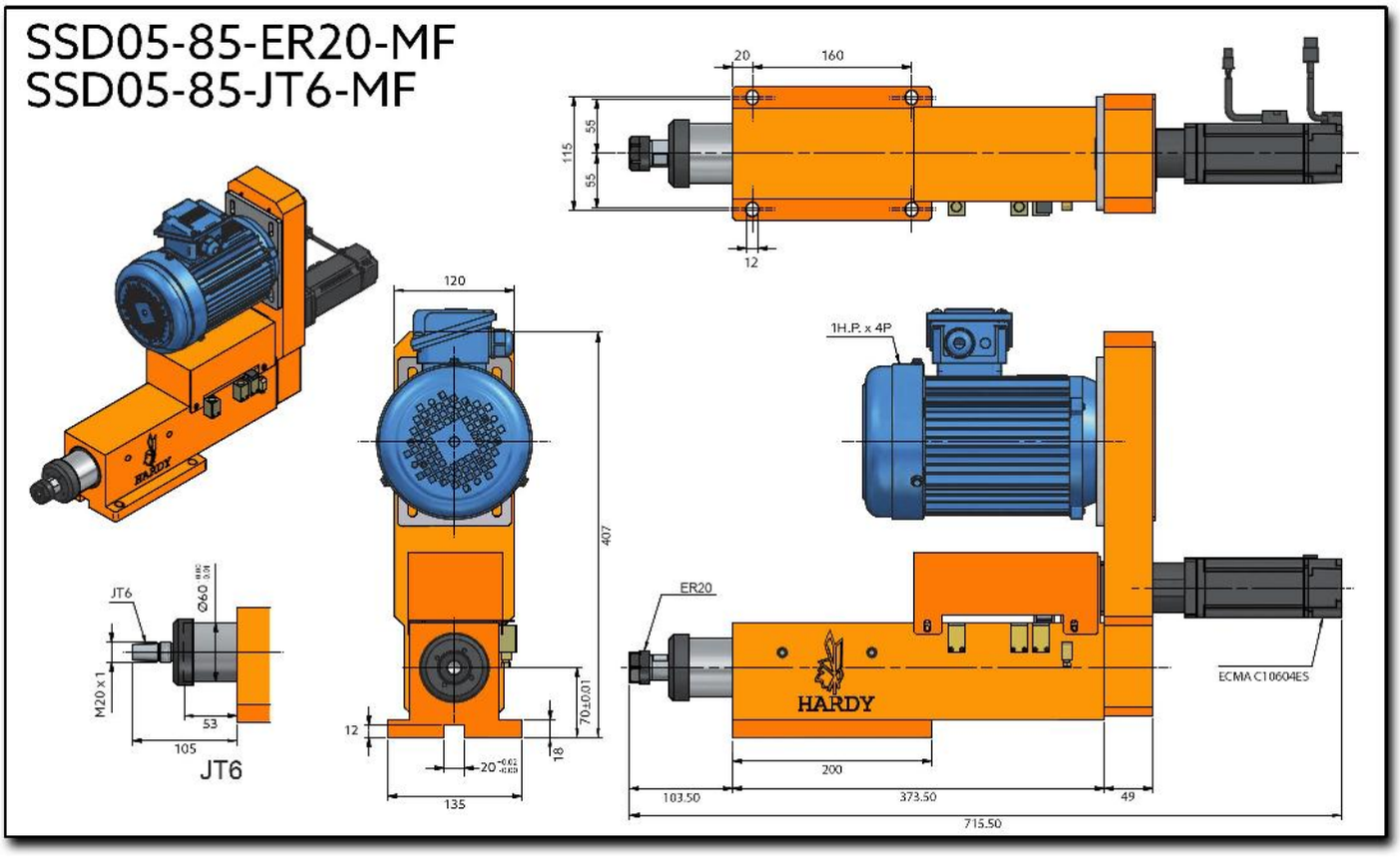
SSD05-85-ER20-MF
SSD05-85-JT6-MF
20
160
115
55
55
12
120
407
1H.P. x 4P
ER20
HARDY
ECMA C10604ES
JT6
Ø60
M20 x 1
53
105
JT6
12
70±0.01
18
20
135
200
103.50
373.50
49
715.50

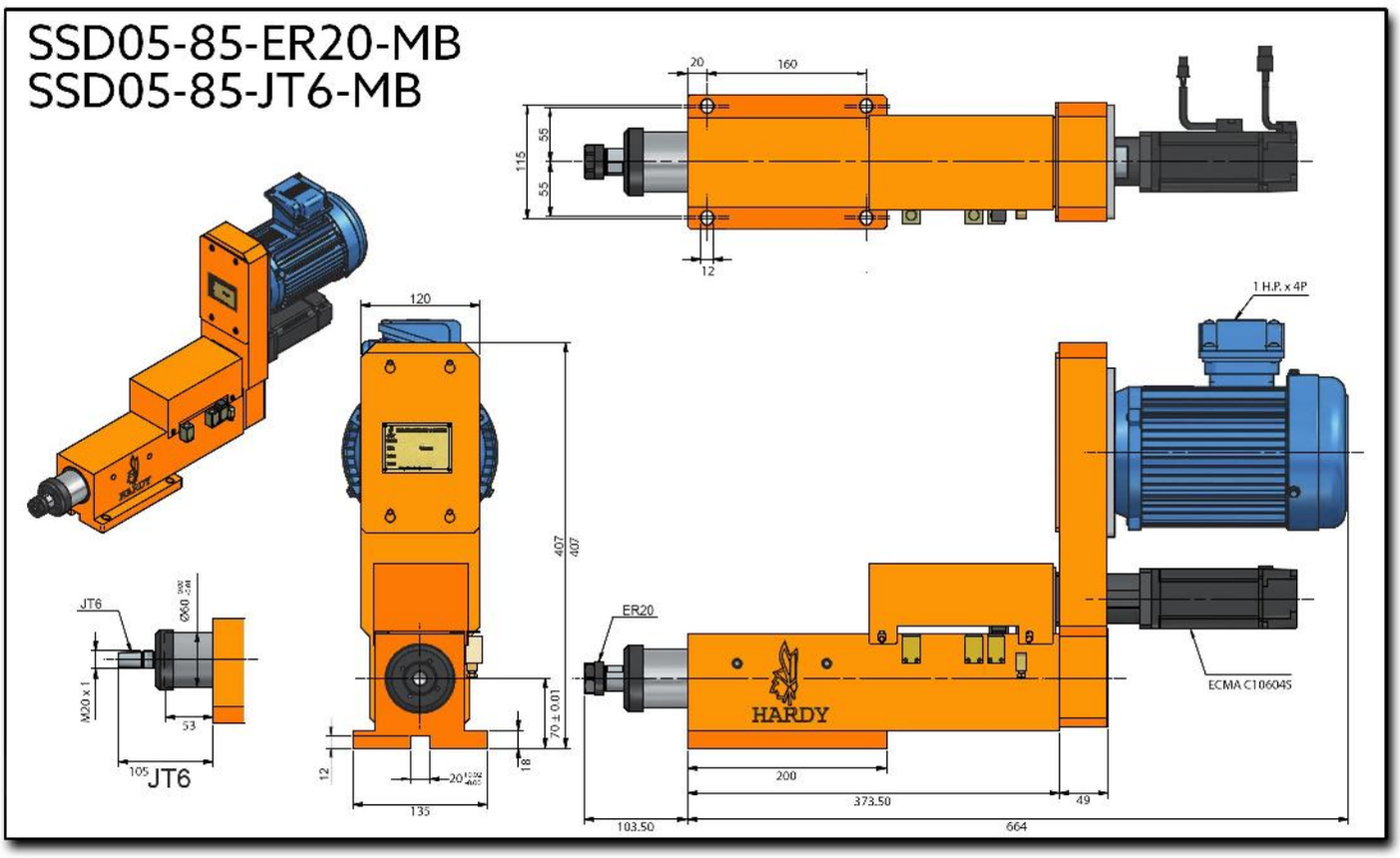
SSD05-85-ER20-MB
SSD05-85-JT6-MB
20
160
115
55
55
12
120
1 H.P. x 4P
407
407
JT6
M20 x 1
53
105
JT6
12
135
70 ± 0.01
18
ER20
HARDY
ECMA C106045
200
373.50
49
103.50
664

SSD06-100

Husillo Con Servo Para Machueleado/Perforado

Patente No. M446677

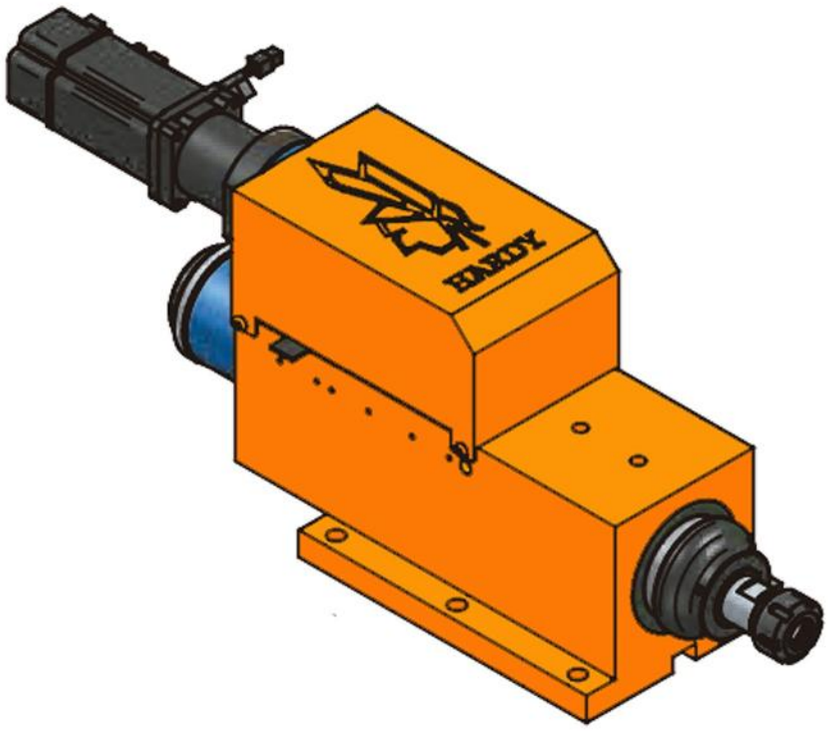

Características & Dimensiones

Modelo	SSD06
Capacidad De Perforado	*Ø16*
Carrera Máxima	*100 mm.*
Velocidad Máxima (r.p.m.)	*3,500*
Potencia Del Motor En 3 Fases	*1 Hp x 2P*
Polea Del Husillo	*5M-50T, Ø78.50 x J x 15*
Rodamientos Del Husillo	*7006 x 2* *7005 x 2*
Rodamientos De la Polea	*6908ZZ x 2*
Rodamientos Del Bloque Del Tornillo Embalado	*7203 x 2*
Sellos Del Bloque Del Tornillo Embalado	*TC24-38-8 x 1 | TC24-40-8 x 1*
O'Ring De La Cubierta Frontal	*TC70-90-12 x 1*
Sello Del Pistón	*TC45-60-7 x 1*
Tornillo Embalado	*Ø20 x 5 x C5*

**** Redondez: ≤ 0.003 mm.*
***** Todas las dimensiones estan dadas en milimetros.*

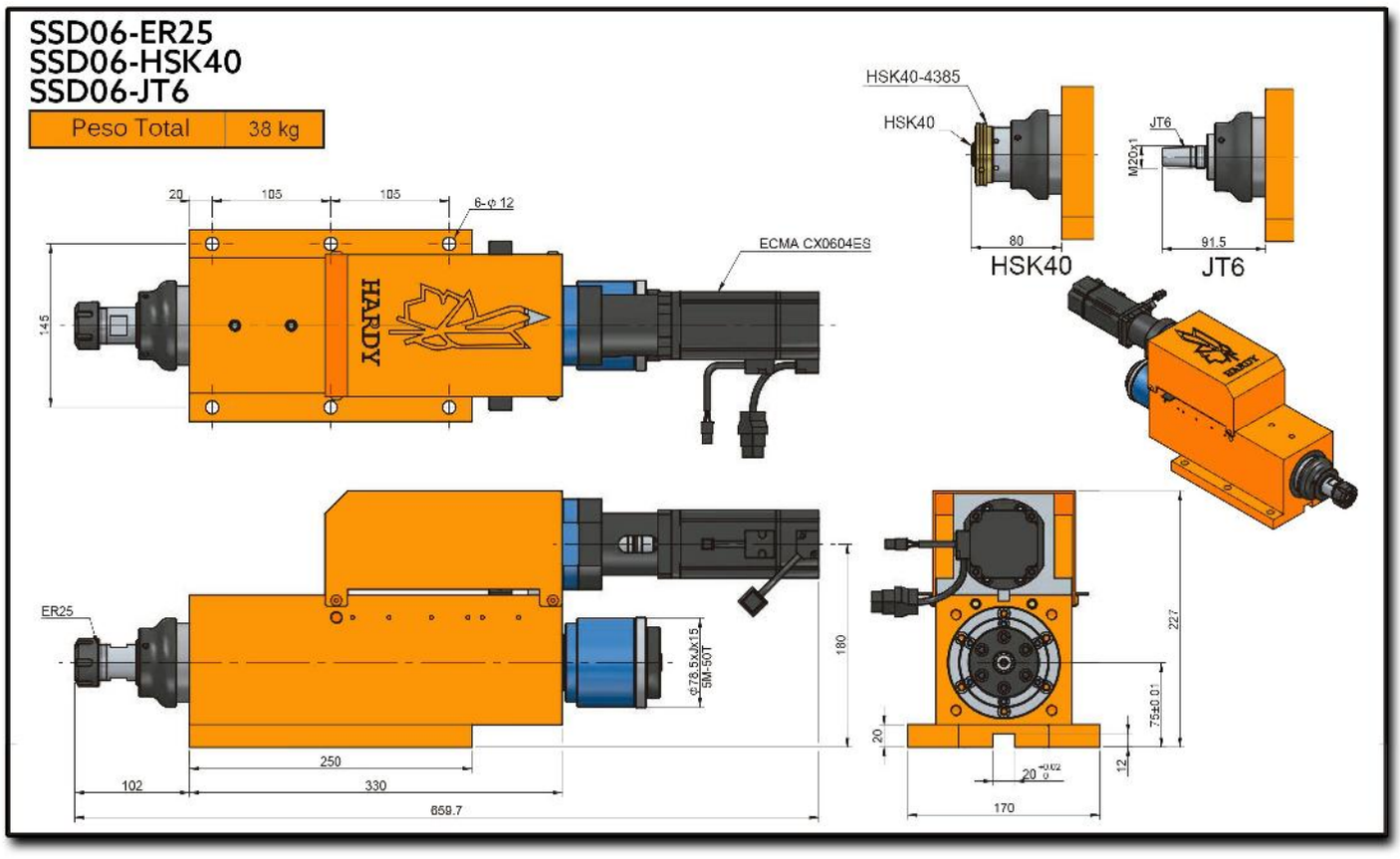
SSD06-ER25
SSD06-HSK40
SSD06-JT6
Peso Total
38 kg
HSK40-4385
HSK40
JT6
M20x1
80
91.5
HSK40
JT6
20
105
105
6-φ12
ECMA CX0604ES
145
HARDY
ER25
Ø78.5xJK15
5M-50T
180
250
102
330
659.7
227
75±0.01
20
12
170

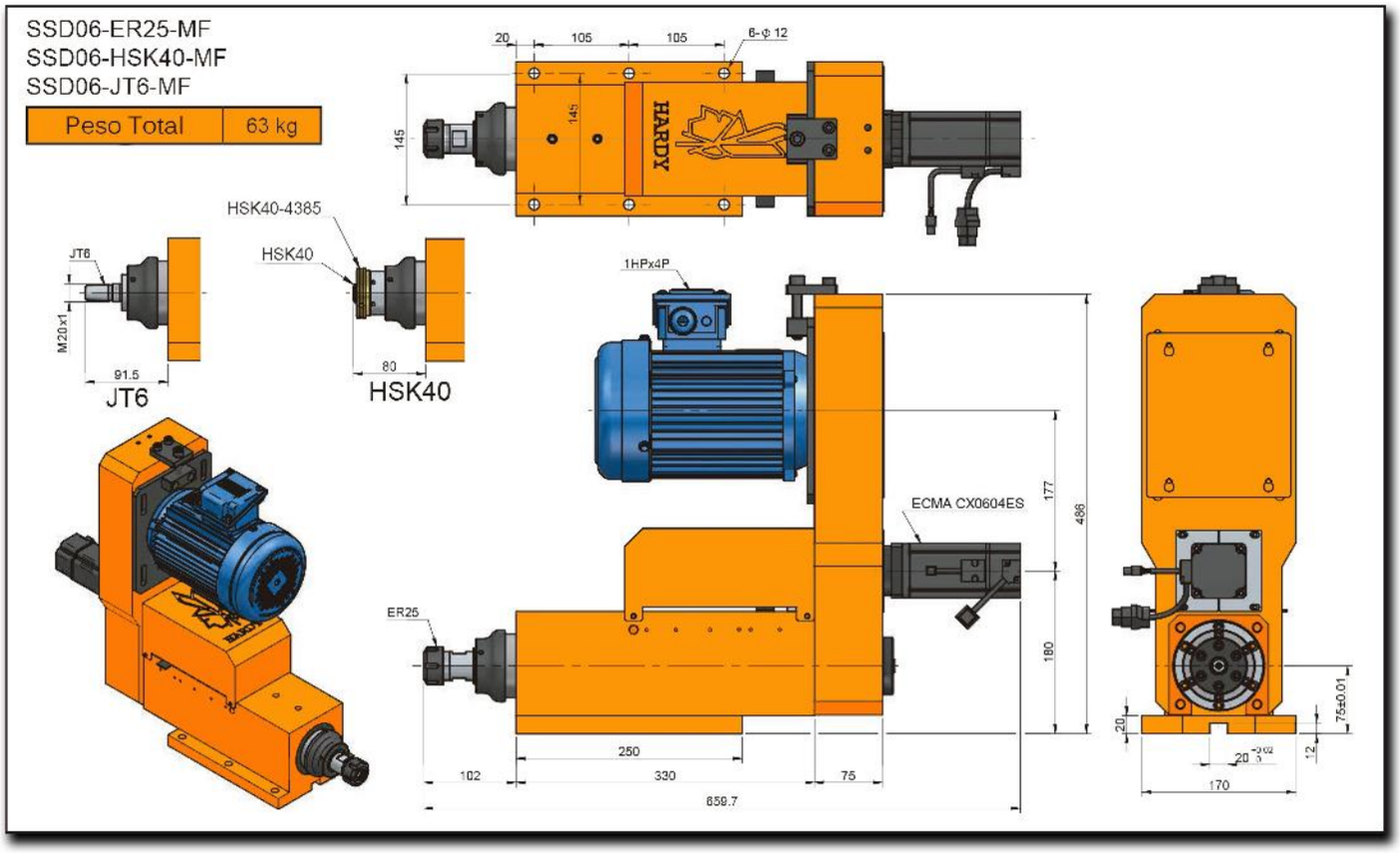
SSD06-ER25-MF
SSD06-HSK40-MF
SSD06-JT6-MF
Peso Total
63 kg
HARDY
HSK40-4385
JT6
HSK40
M20x1
91.5
80
1HPx4P
ECMA CX0604ES
ER25
177
486
180
250
102
330
75
659.7
20
170
75±0.01
12

SSD06-ER25-MB
SSD06-HSK40-MB
SSD06-JT6-MB

Peso Total	63 kg

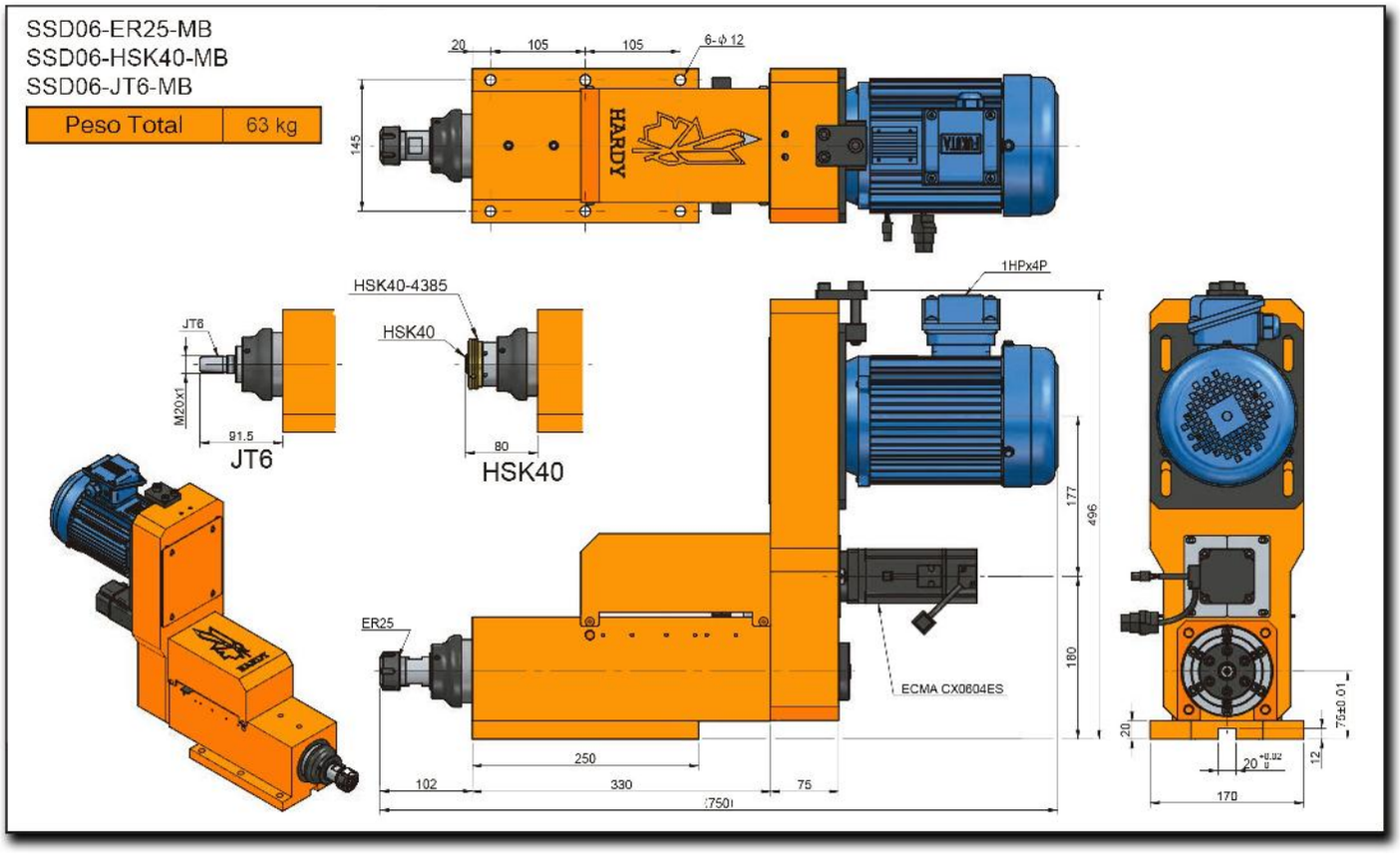

SSD06H-100

Husillo Con Servo Para Machueleado/Perforado De Alta Velocidad

Patente No. M446677

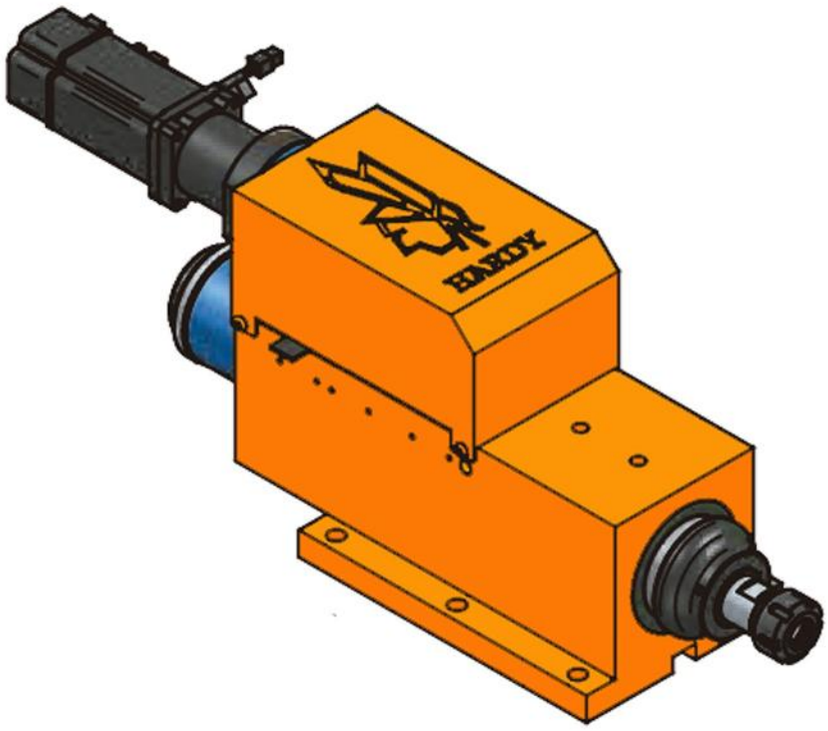

Características & Dimensiones

Modelo	SSD06H
Capacidad De Perforado	*Ø16*
Carrera Máxima	*100 mm.*
Velocidad Máxima (r.p.m.)	*10,000*
Potencia Del Motor En 3 Fases	*1 Hp x 2P*
Polea Del Husillo	*5M-50T, Ø78.50 x J x 15*
Rodamientos Del Husillo	*7006 x 2* *7005 x 2*
Rodamientos De la Polea	*6908ZZ x 2*
Rodamientos Del Bloque Del Tornillo Embalado	*7203 x 2*
Sellos Del Bloque Del Tornillo Embalado	*TC24-38-8 x 1 | TC24-40-8 x 1*
Sello De La Cubierta Frontal	*TC70-90-12 x 1*
O'Ring De La Cubierta Frontal	*G40 x 1 | G48 (HSK40)*
Sello Del Pistón	*TC45-60-7 x 1*

**** Redondez: ≤ 0.003 mm.*
***** Todas las dimensiones estan dadas en milimetros.*

SSDH06-ER25
SSDH06-HSK40
SSDH06-JT6

Peso Total	38 kg

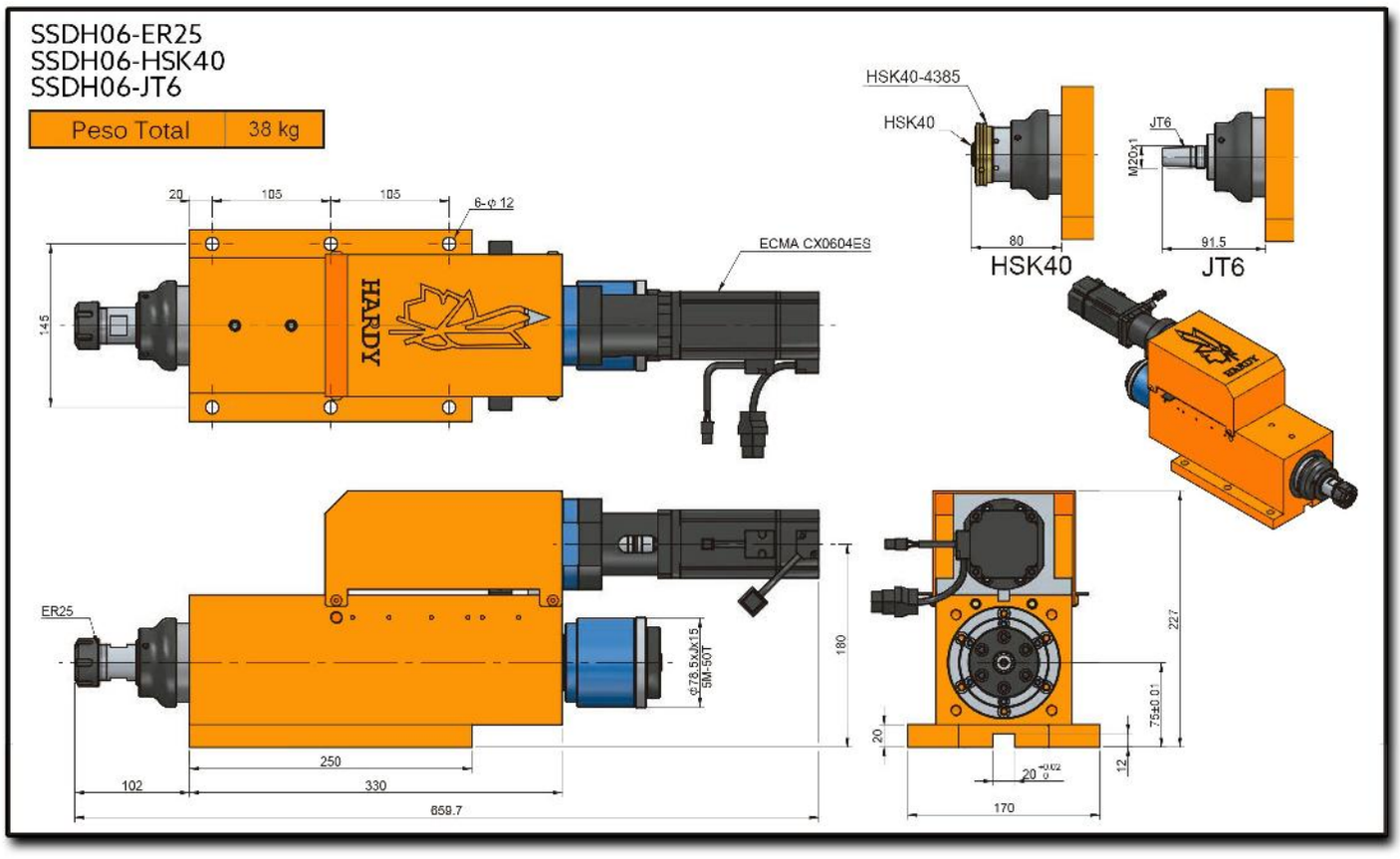

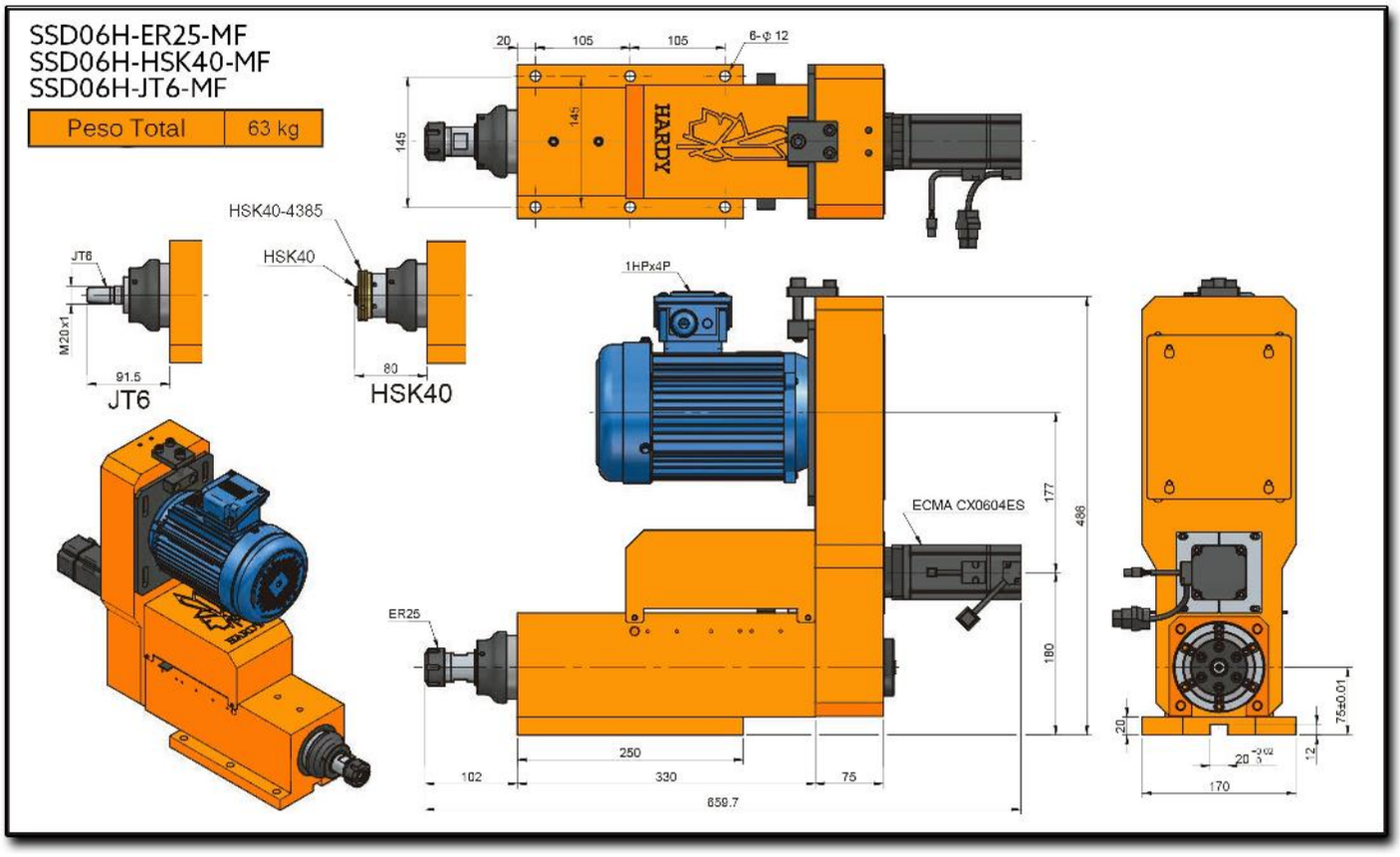
SSD06H-ER25-MF
SSD06H-HSK40-MF
SSD06H-JT6-MF
Peso Total
63 kg
HARDY
HSK40-4385
JT6
HSK40
M20x1
91.5
80
1HPx4P
ECMA CX0604ES
ER25
177
486
180
250
102
330
75
659.7
20
170
75±0.01
12

SSD06H-ER25-MB
SSD06H-HSK40-MB
SSD06H-JT6-MB

Peso Total	63 kg

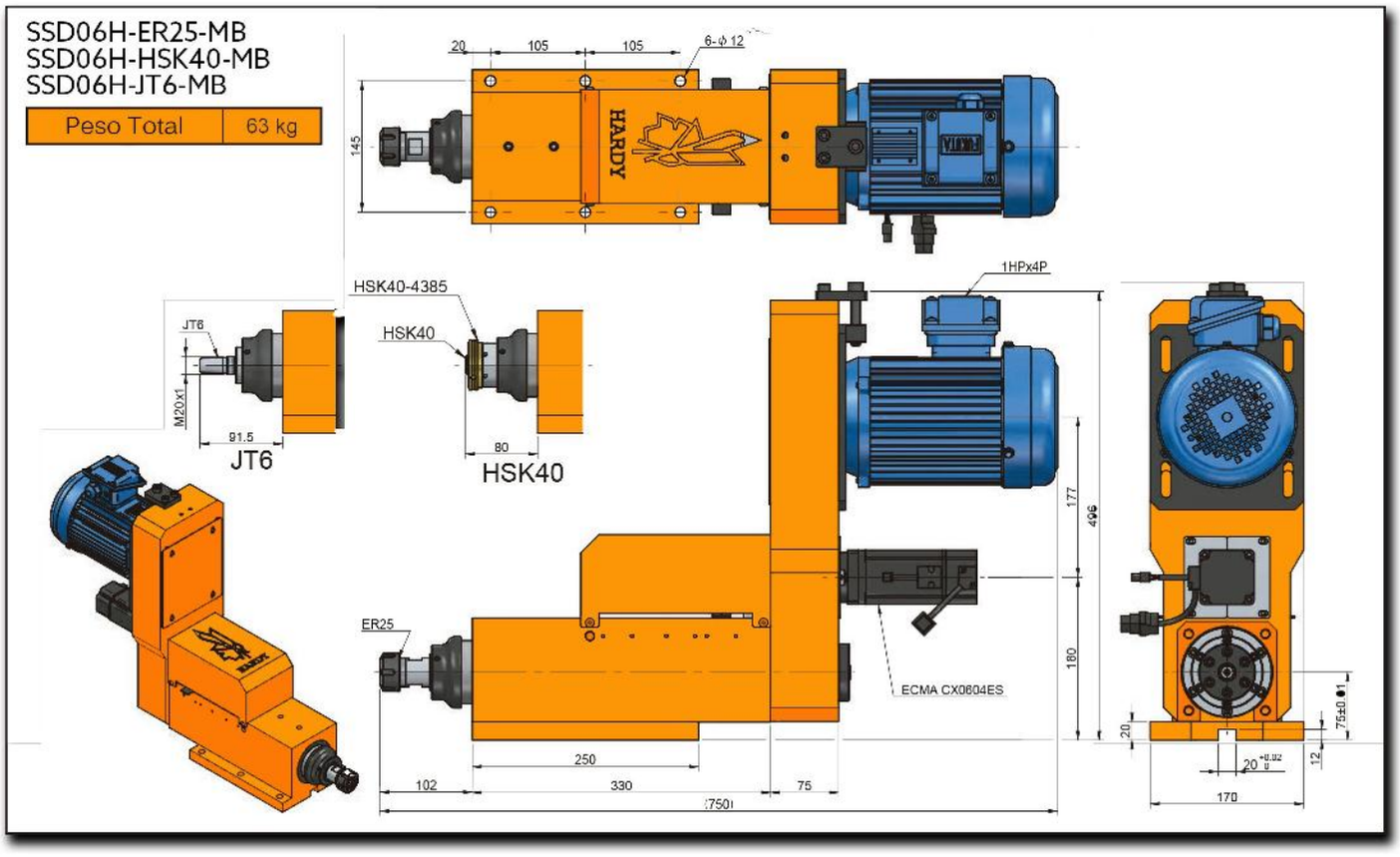

SSD09-120

Servo Cabezal Para Machueleado/Perforado

Patente No. M446677

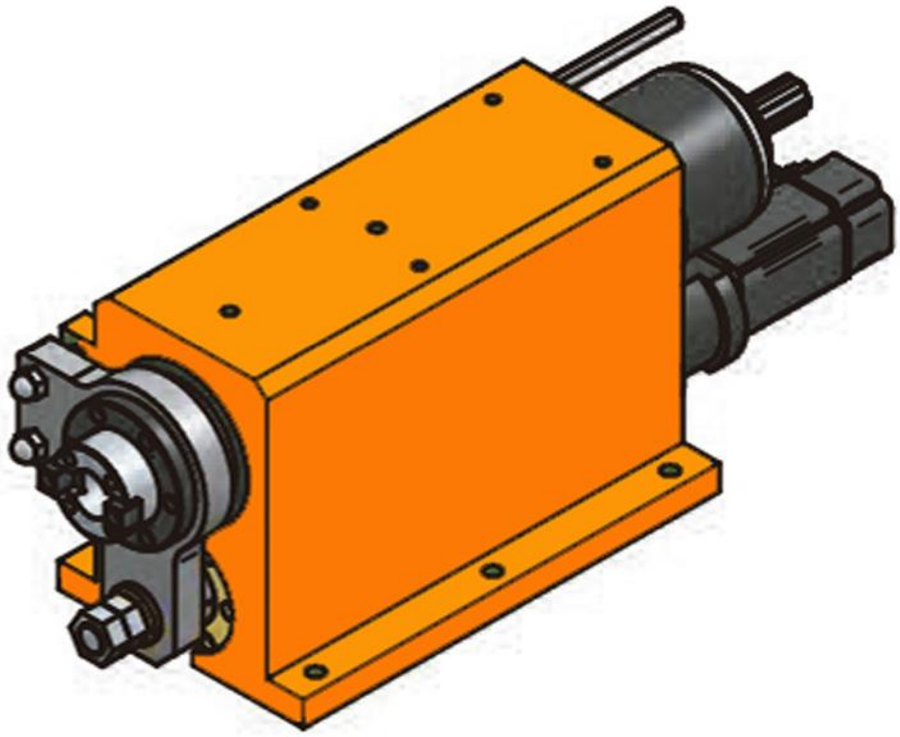

Características & Dimensiones

Modelo	SSD09
Capacidad De Perforado	*Ø25*
Carrera Máxima	*120 mm.*
Velocidad Máxima (r.p.m.)	*3,000*
Potencia Del Motor En 3 Fases	*2 Hp x 4P*
Polea Del Husillo	*5M-66T, Ø102.30 x J x 20*
Rodamientos Del Husillo	*6007Z x 1 | 6006Z x 1* *32007Z x 1 | 32006 x 1*
Rodamientos De la Polea	*6010ZZ x 2*
Rodamientos Del Bloque Del Tornillo Embalado	*7203 x 2*
Sellos Del Bloque Del Tornillo Embalado	*TC24-38-8 x 1 | TC24-40-8 x 1*
Sello De La Cubierta Frontal	*TC90-110-12 x 1*
Sello Del Pistón	*TC50-65-8 x 1*
Tornillo Embalado	*Ø20 x 5 x C5*

**** Redondez: ≤ 0.003 mm.*
***** Todas las dimensiones estan dadas en milimetros.*

SSD09-NT30
SSD09-HSK50

Peso Total	72 kg

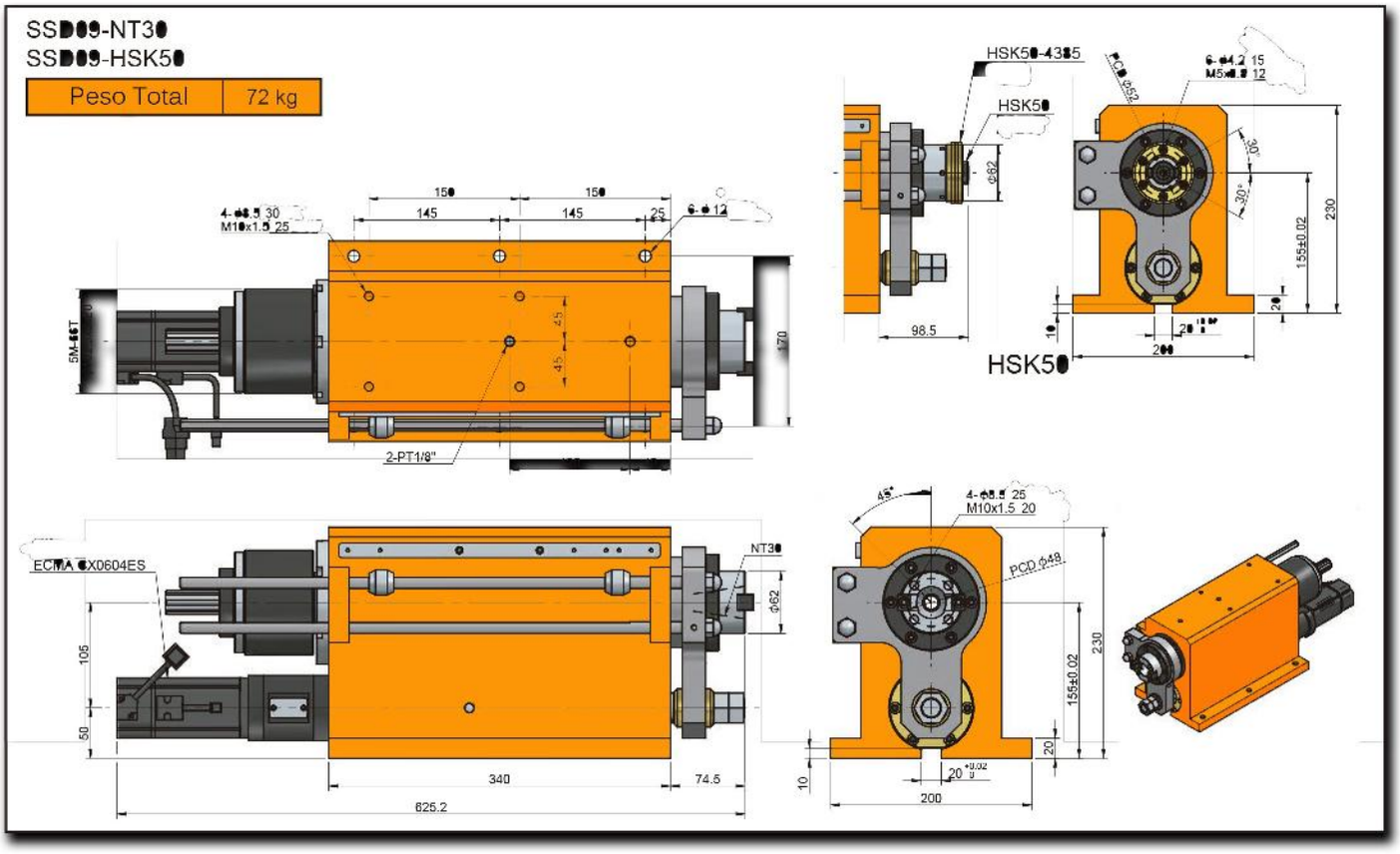

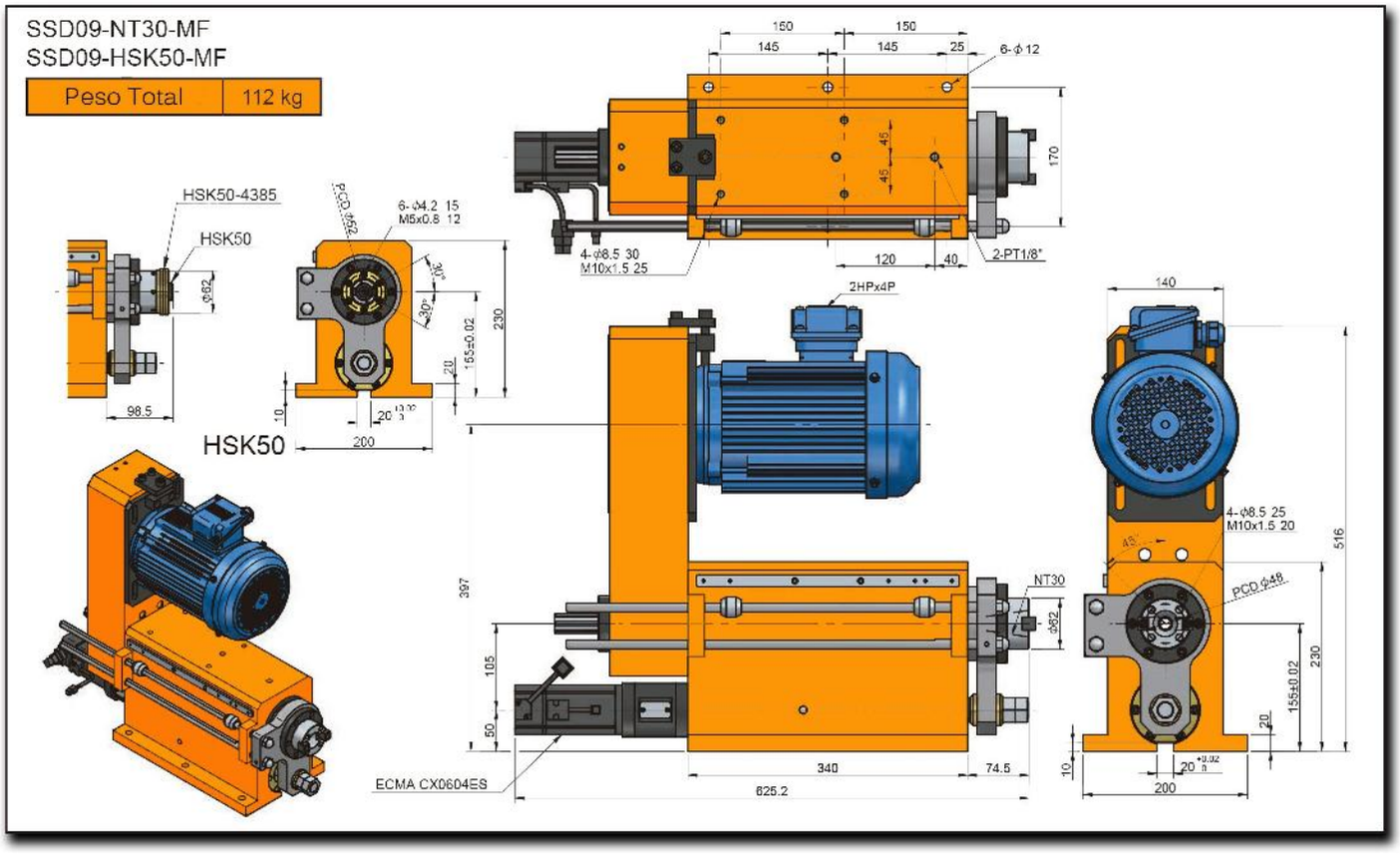
SSD09-NT30-MF
SSD09-HSK50-MF
Peso Total
112 kg
HSK50-4385
HSK50
HSK50
6-Φ4.2 15
M5x0.8 12
PCD Φ52
4-Φ8.5 30
M10x1.5 25
6-Φ 12
2-PT1/8"
2HPx4P
NT30
ECMA CX0604ES
4-Φ8.5 25
M10x1.5 20
PCD Φ48
150
145
25
170
120
40
140
98.5
200
230
155±0.02
397
105
50
340
74.5
625.2
516
20
10

SSD09-NT30-MB
SSD09-HSK50-MB

Peso Total	112 kg

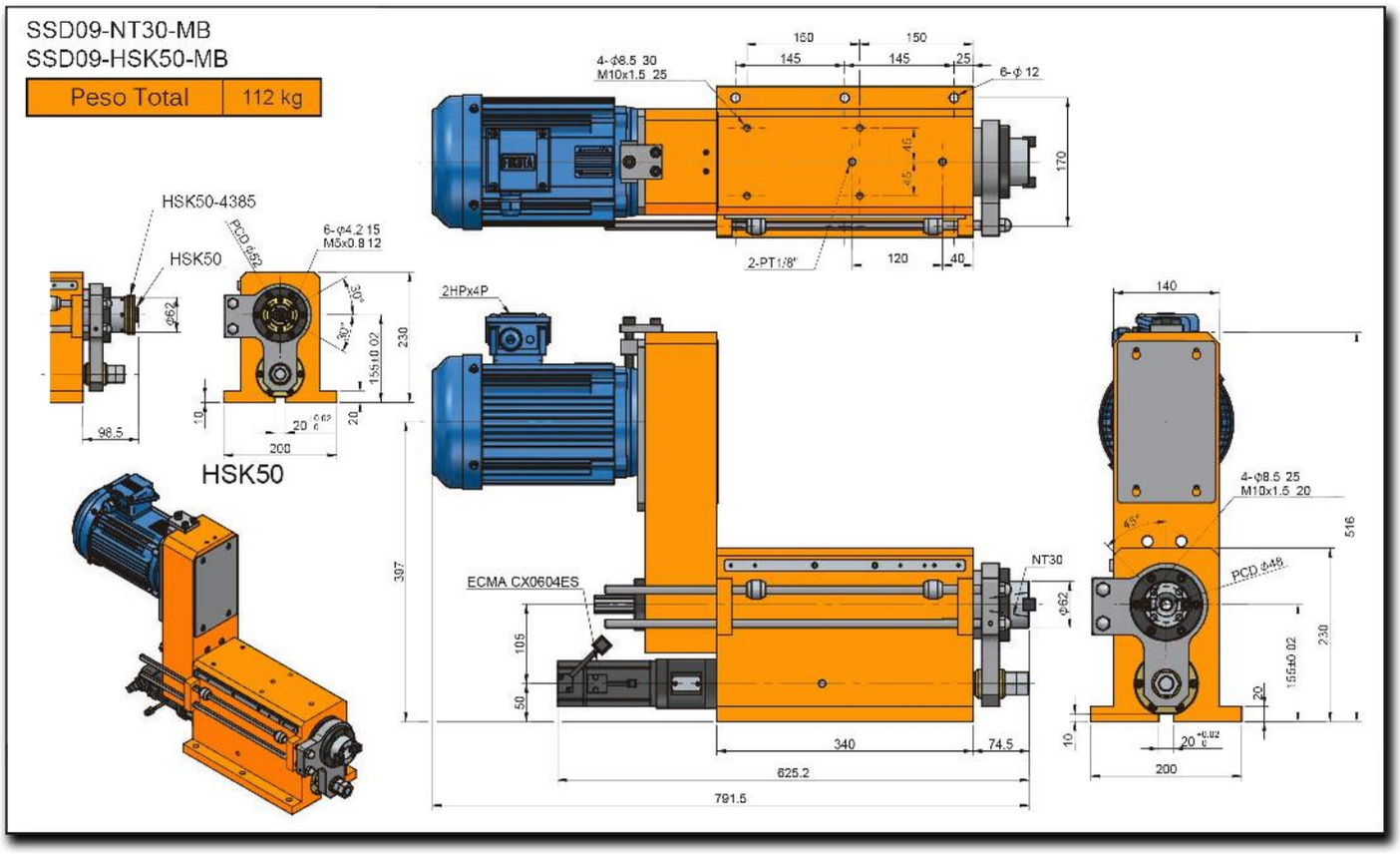

SSD09H-120

Servo Cabezal Para Machueleado/Perforado De Alta Velocidad

Patente No. M446677

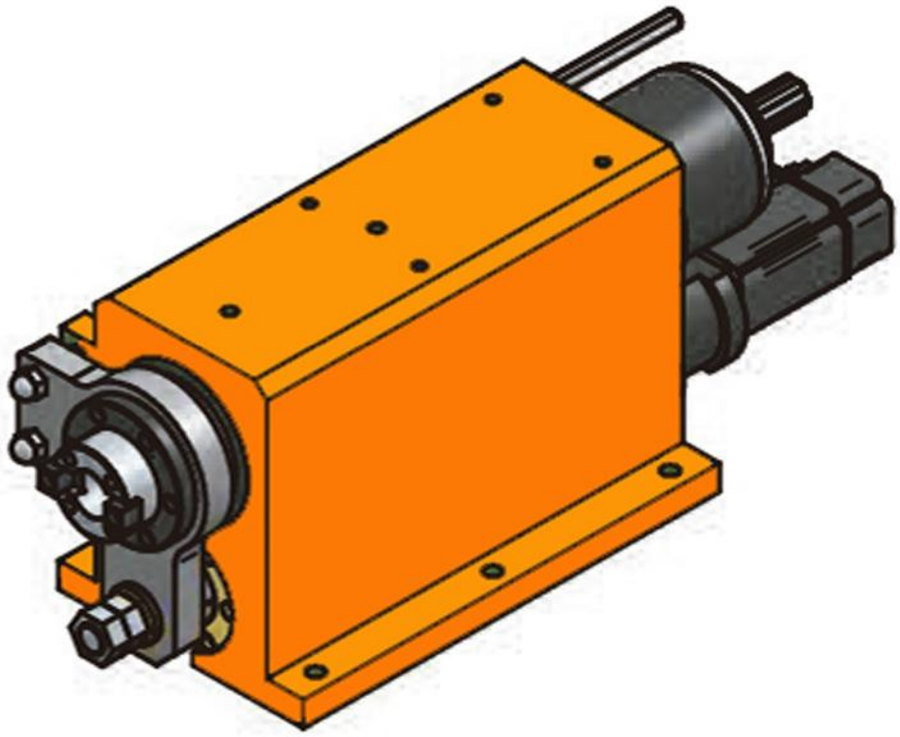

Características & Dimensiones

Modelo	SSD09H
Capacidad De Perforado	*Ø25*
Carrera Máxima	*120 mm.*
Velocidad Máxima (r.p.m.)	*8,000*
Potencia Del Motor En 3 Fases	*2 Hp x 4P*
Polea Del Husillo	*5M-66T, Ø102.30 x J x 20*
Rodamientos Del Husillo	*7007 x 2* *7006 x 2*
Rodamientos De la Polea	*6010ZZ x 2*
Rodamientos Del Bloque Del Tornillo Embalado	*7203 x 2*
Sellos Del Bloque Del Tornillo Embalado	*TC24-38-8 x 1 | TC24-40-8 x 1*
Sello De La Cubierta Frontal	*TC90-110-12 x 1*
Sello Del Pistón	*TC50-65-8 x 1*
Tornillo Embalado	*Ø20 x 5 x C5*

**** Redondez: ≤ 0.003 mm.*
***** Todas las dimensiones estan dadas en milimetros.*

SSD09H-NT30
SSD09H-HSK50

Peso Total	72 kg

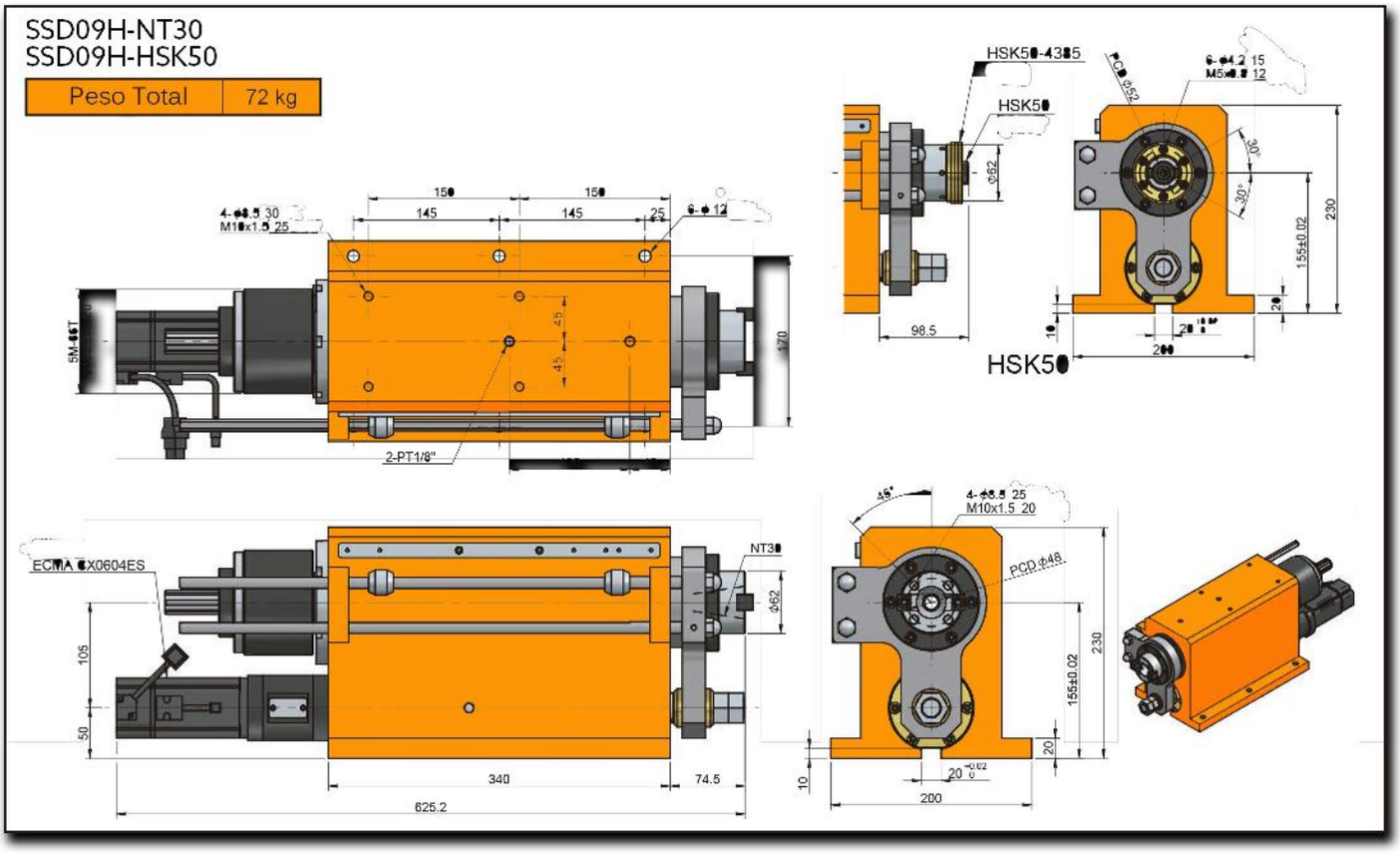

SSD09H-NT30-MF
SSD09H-HSK50-MF

Peso Total	112 kg

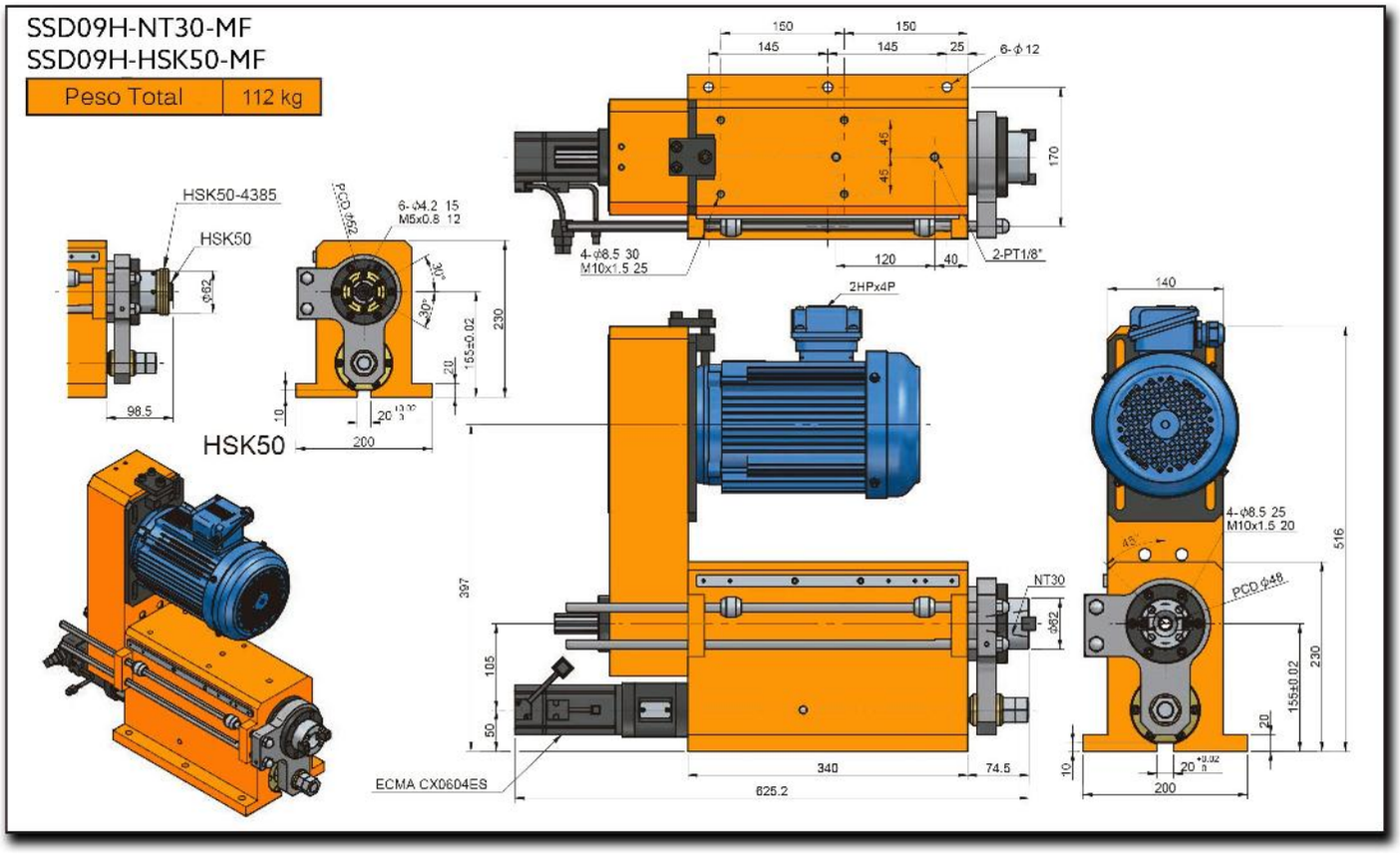

SSD09H-NT30-MB
SSD09H-HSK50-MB

Peso Total	112 kg

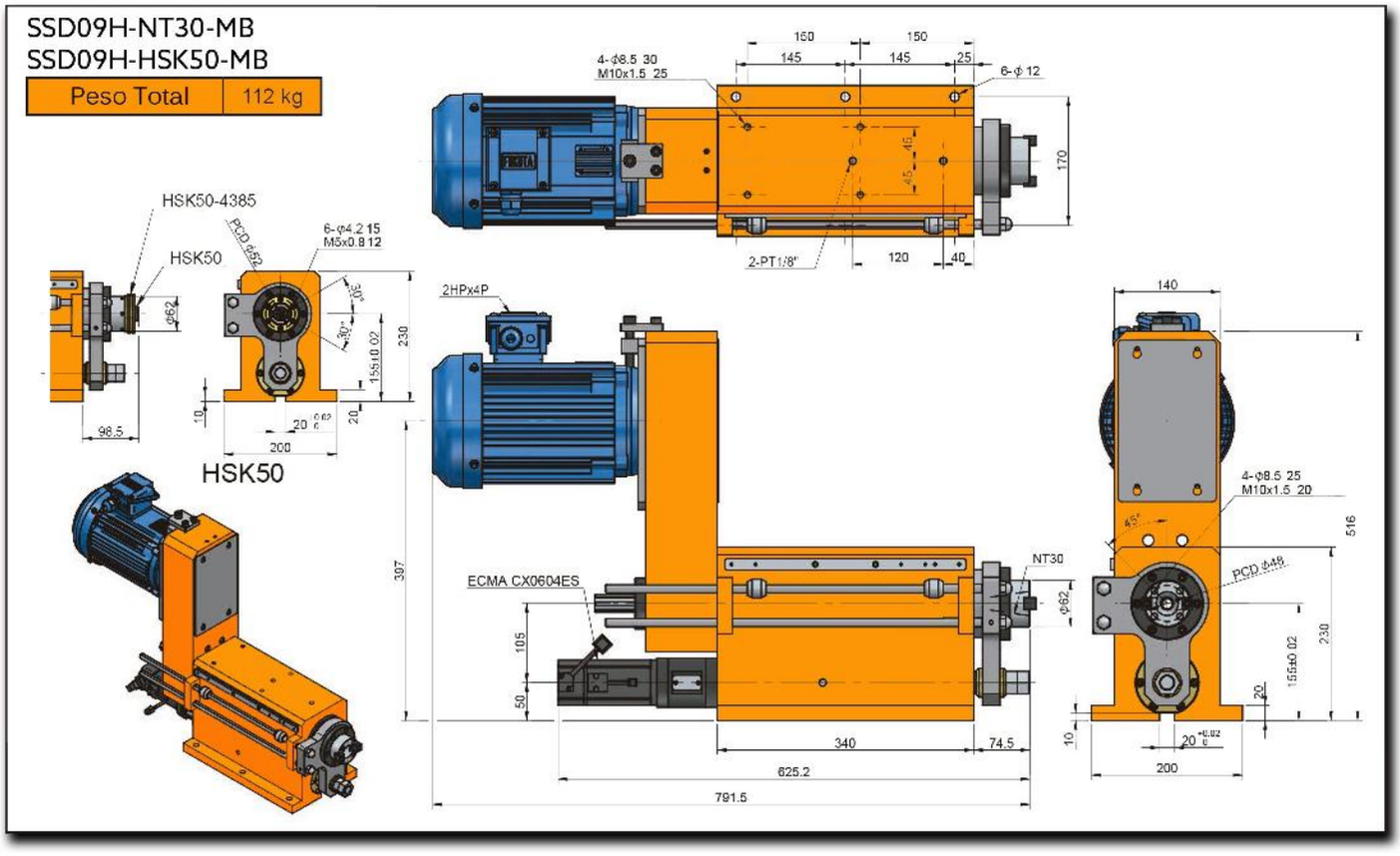

SSD12-150

Servo Cabezal Para Machueleado/Perforado

Patente No. M446677

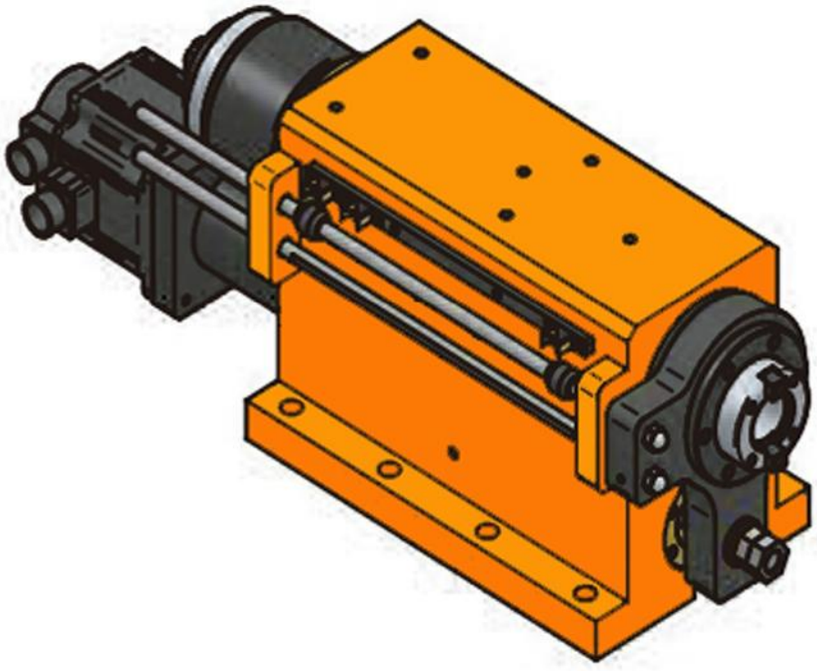

Características & Dimensiones

Modelo	SSD12
Capacidad De Perforado	*Ø35*
Carrera Máxima	*150 mm.*
Velocidad Máxima (r.p.m.)	*2,000*
Potencia Del Motor En 3 Fases	*3 Hp x 4P*
Polea Del Husillo	*8M-54T, Ø133.60 x J x 25*
Rodamientos Del Husillo	*6011Z x 1 | 6009Z x 1* *32011 x 1 | 32009 x 1*
Rodamientos De la Polea	*3211ZZ x 2*
Rodamientos Del Bloque Del Tornillo Embalado	*7204 x 2*
Sellos Del Bloque Del Tornillo Embalado	*TC26-42-8 x 2*
Sello De La Cubierta Frontal	*TC120-145-12 x 1*
Sello Del Pistón	*TC75-90-12 x 1*
Tornillo Embalado	*Ø25 x 5 x C5*

**** Redondez: ≤ 0.003 mm.*
***** Todas las dimensiones estan dadas en milimetros.*

SSD12-NT40
SSD12-HSK63

Peso Total	136 kg

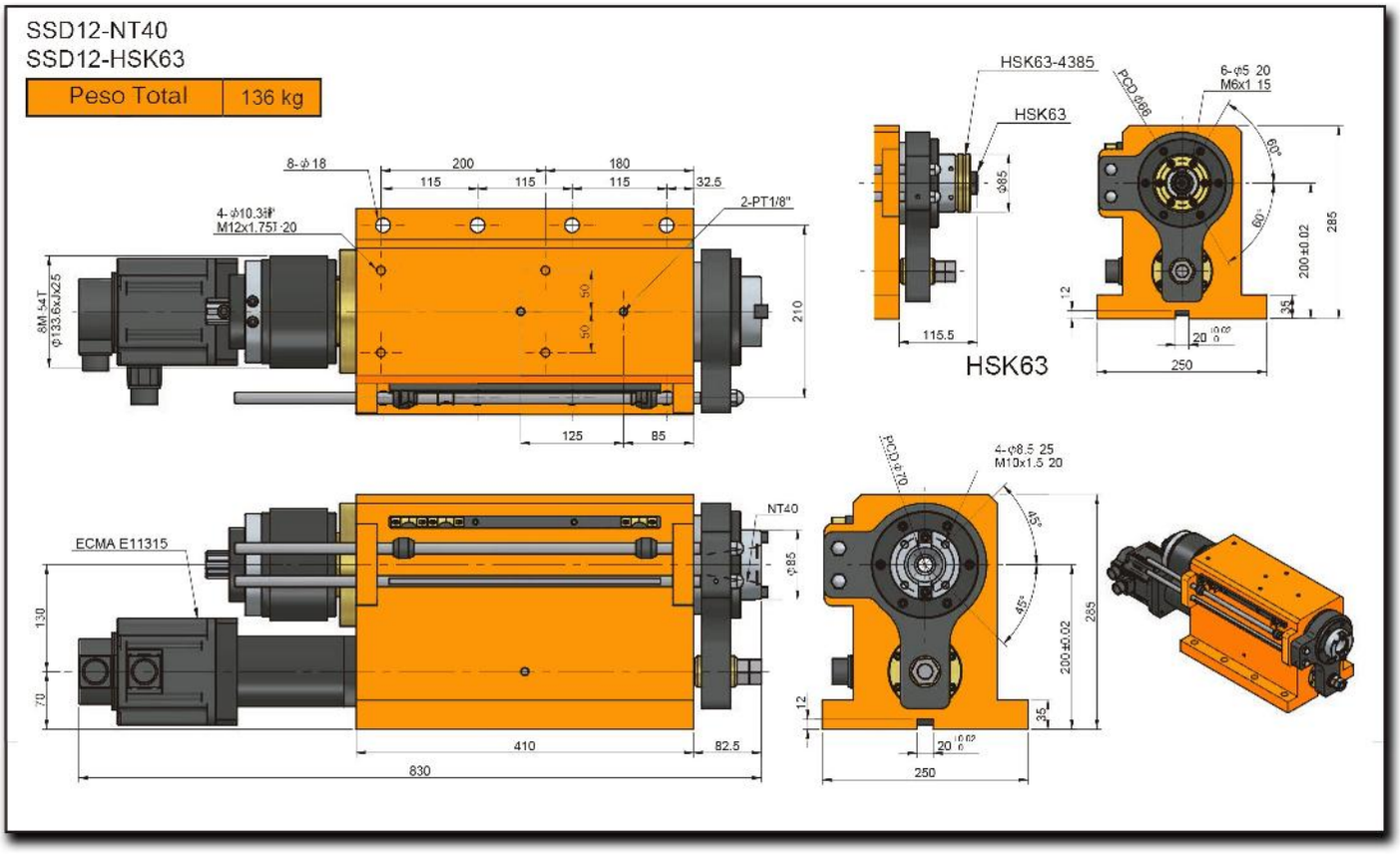

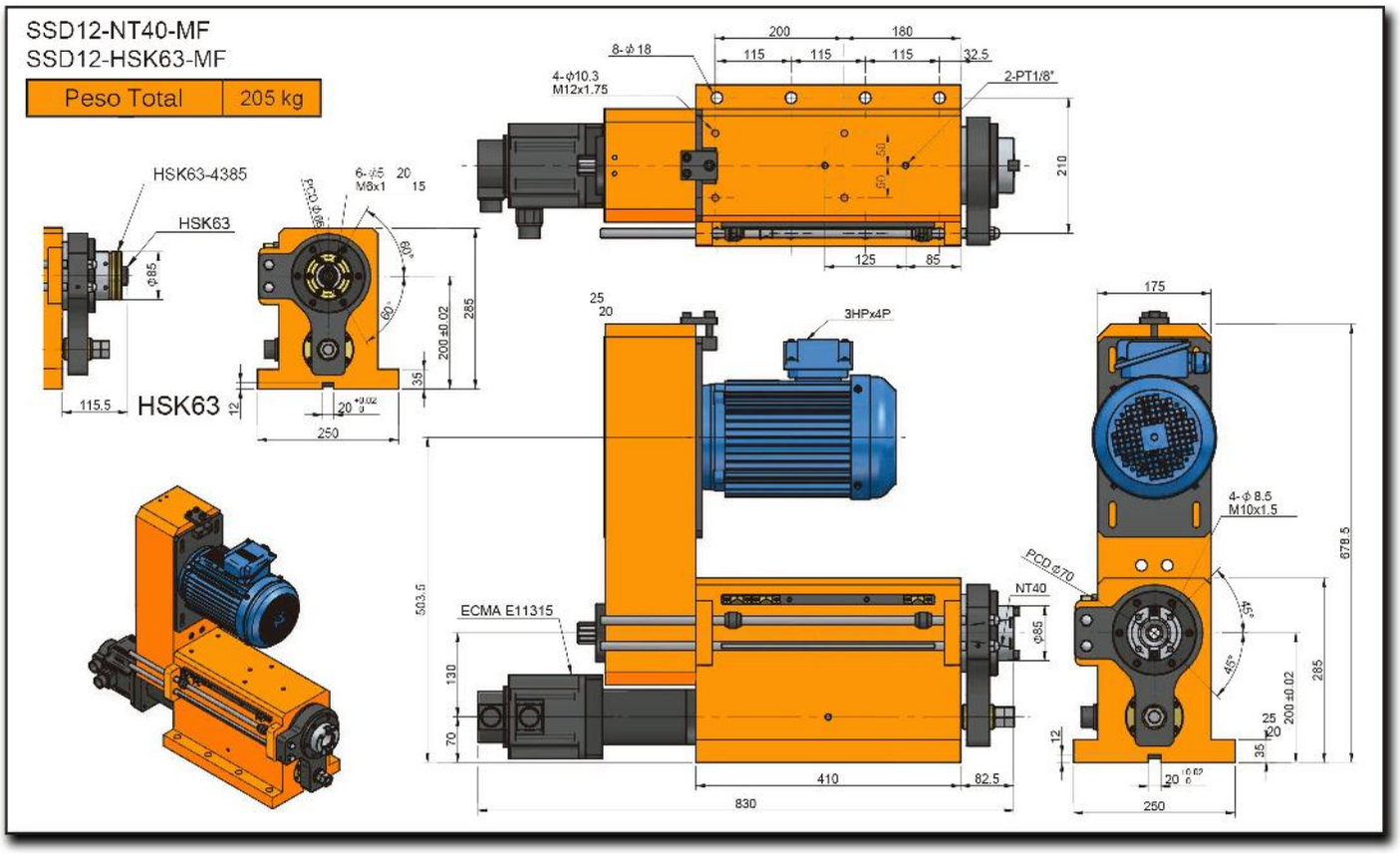
SSD12-NT40-MF
SSD12-HSK63-MF
Peso Total
205 kg
HSK63-4385
HSK63
HSK63
8-ϕ18
4-ϕ10.3
M12x1.75
2-PT1/8"
3HPx4P
ECMA E11315
NT40
PCD ϕ70
4-ϕ8.5
M10x1.5
200
180
115
115
115
32.5
210
125
85
175
678.5
285
200±0.02
250
410
82.5
830
503.5
130
70
115.5
12
35
ϕ85

SSD12-NT40-MB
SSD12-HSK63-MB

Peso Total	205 kg

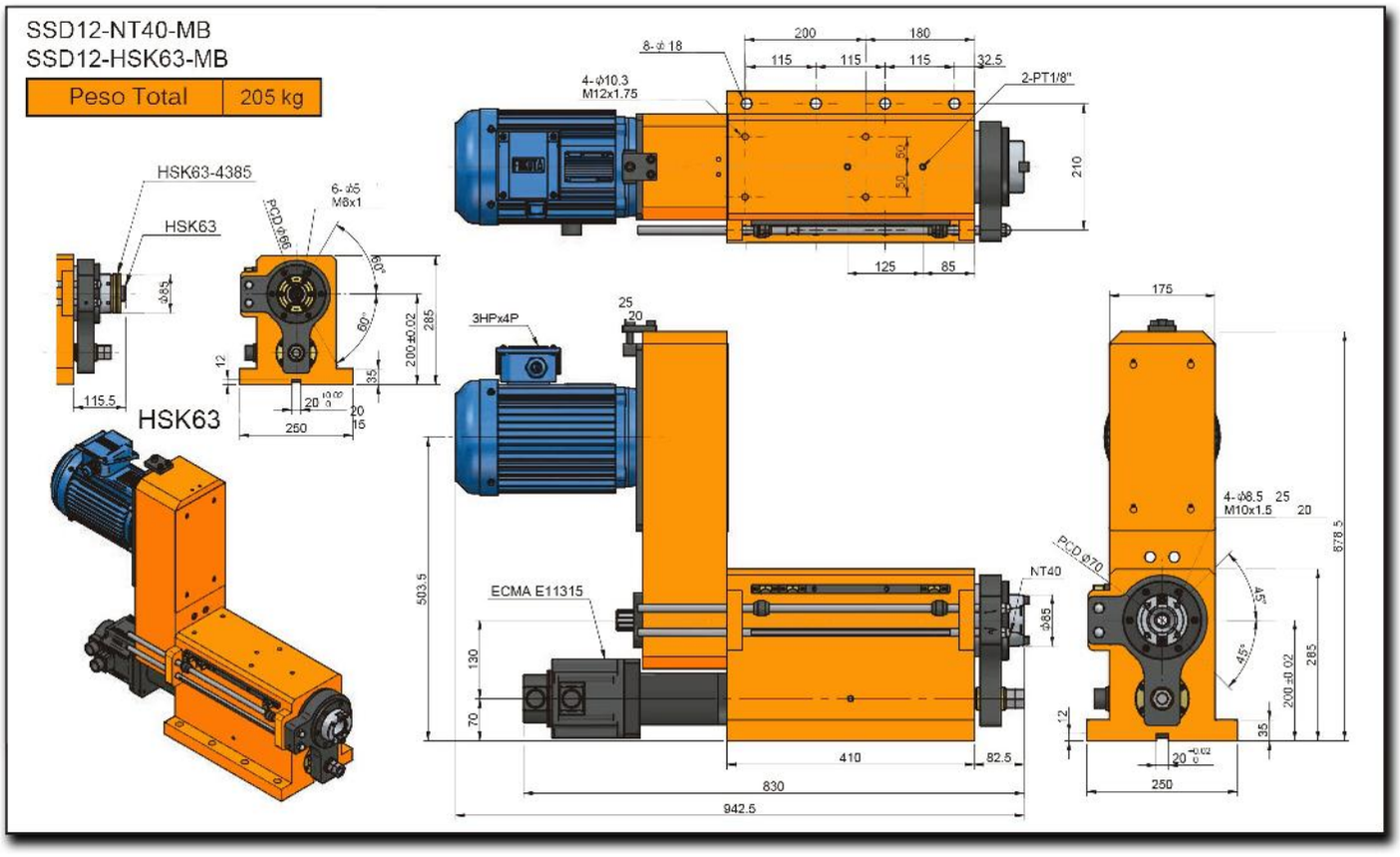

SSD12H-150

Servo Cabezal Para Machueleado/Perforado De Alta Velocidad

Patente No. M446677

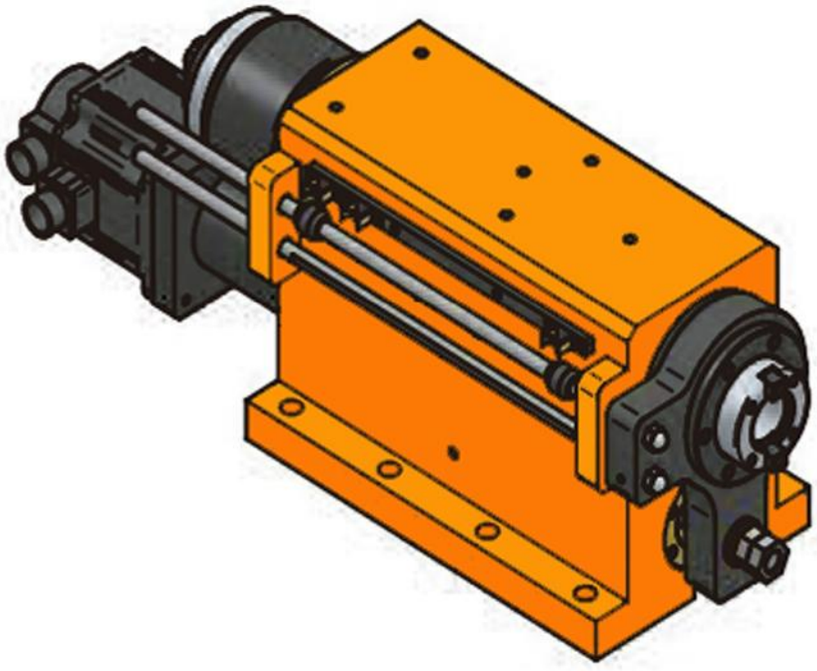

Características & Dimensiones

Modelo	SSD12H
Capacidad De Perforado	*Ø35*
Carrera Máxima	*150 mm.*
Velocidad Máxima (r.p.m.)	*6,000*
Potencia Del Motor En 3 Fases	*3 Hp x 4P*
Polea Del Husillo	*8M-54T, Ø133.60 x J x 25*
Rodamientos Del Husillo	*7011 x 2* *7009 x 2*
Rodamientos De la Polea	*3211ZZ x 2*
Rodamientos Del Bloque Del Tornillo Embalado	*7204 x 2*
Sellos Del Bloque Del Tornillo Embalado	*TC26-42-8 x 2*
Sello De La Cubierta Frontal	*TC120-145-12 x 1*
Sello Del Pistón	*TC75-90-12 x 1*
Tornillo Embalado	*Ø25 x 5 x C5*

**** Redondez: ≤ 0.003 mm.*
***** Todas las dimensiones estan dadas en milimetros.*

SSD12H-NT40
SSD12H-HSK63

Peso Total	136 kg

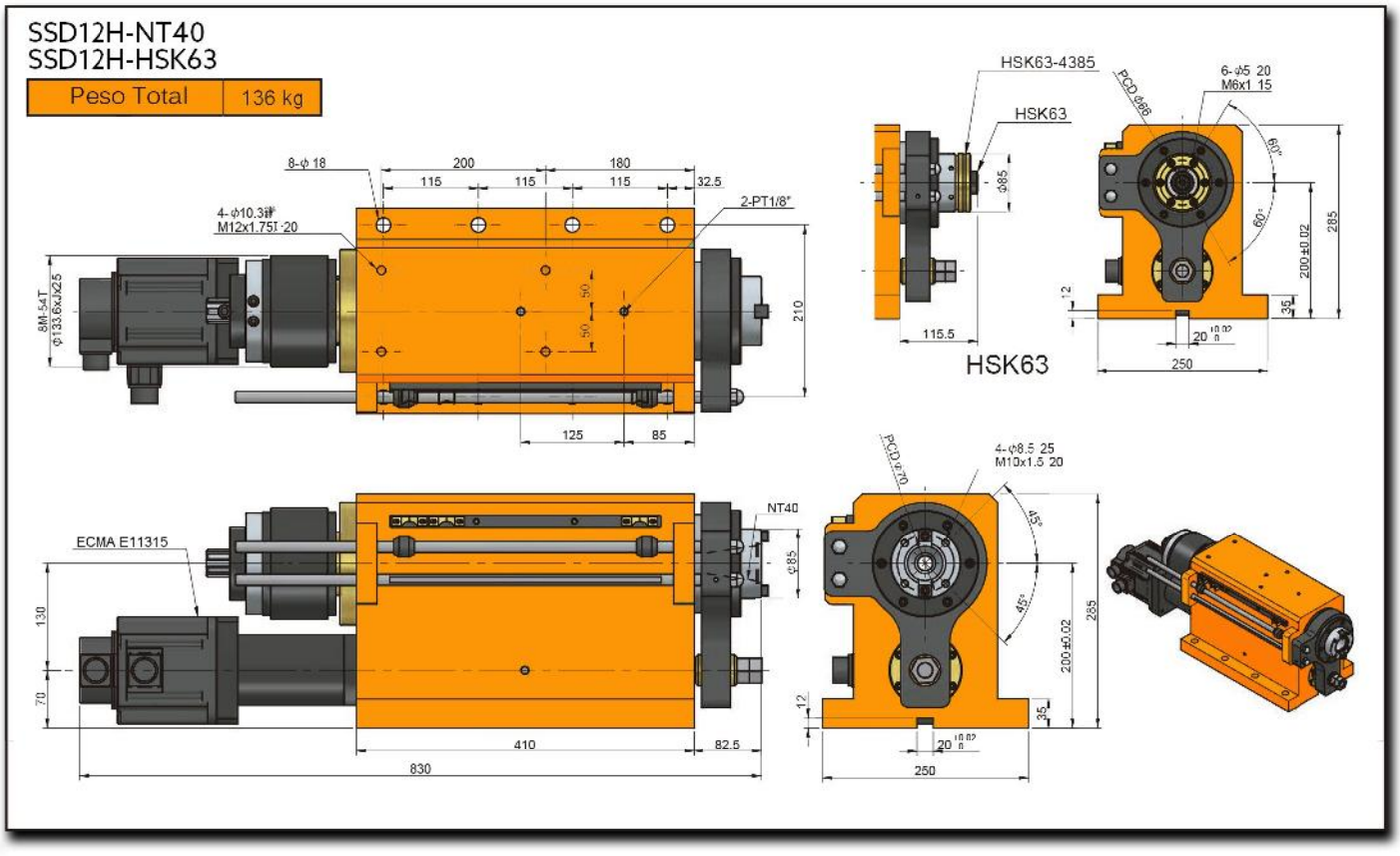

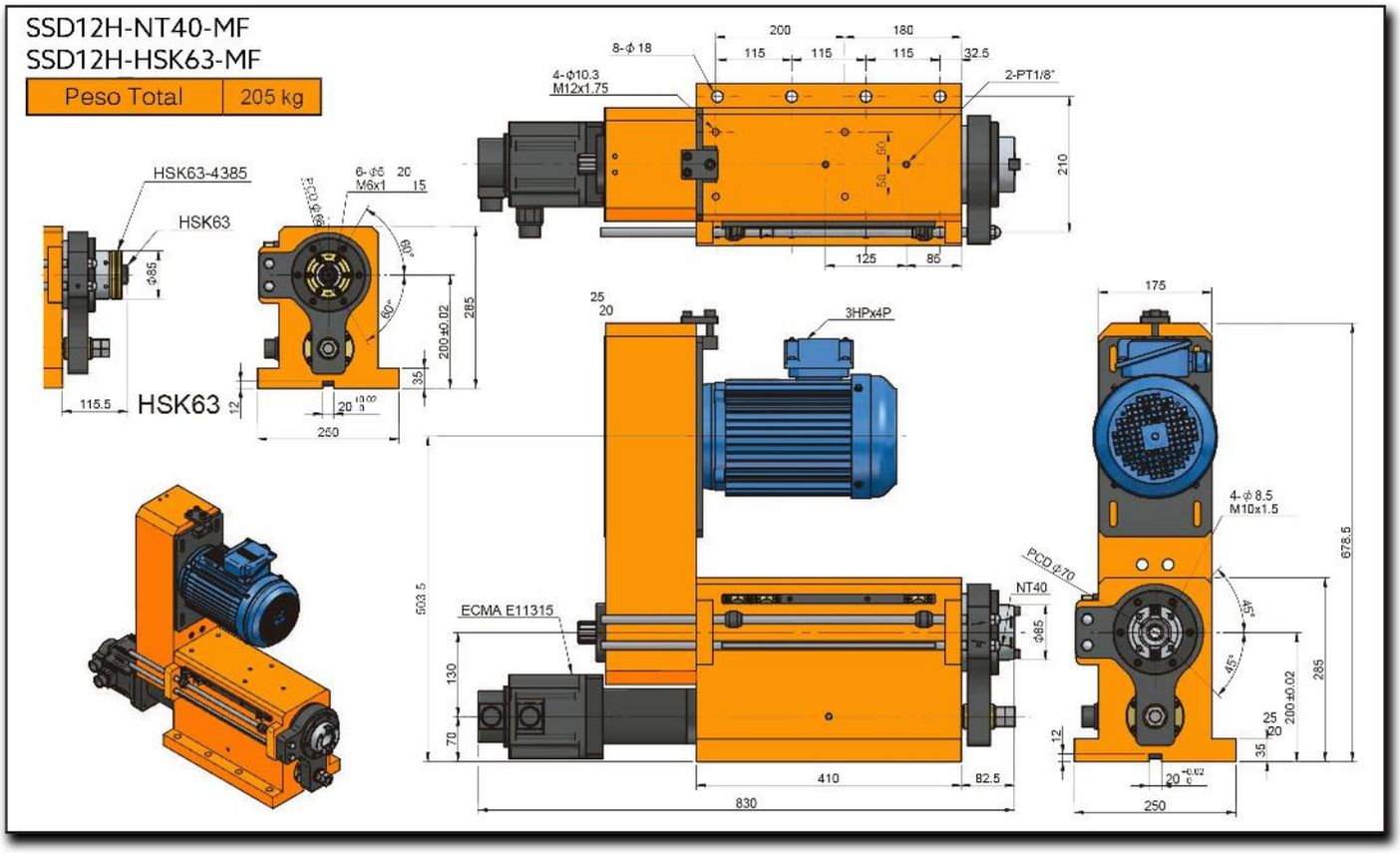
SSD12H-NT40-MF
SSD12H-HSK63-MF
Peso Total
205 kg
HSK63-4385
HSK63
HSK63
8-ϕ 18
4-ϕ10.3
M12x1.75
2-PT1/8"
3HPx4P
ECMA E11315
NT40
PCD ϕ70
4-ϕ 8.5
M10x1.5
200
180
115
115
115
32.5
210
125
85
175
678.5
285
200±0.02
250
410
82.5
830
503.5
130
70
115.5
12
35
ϕ85

SSD12H-NT40-MB
SSD12H-HSK63-MB

Peso Total	205 kg

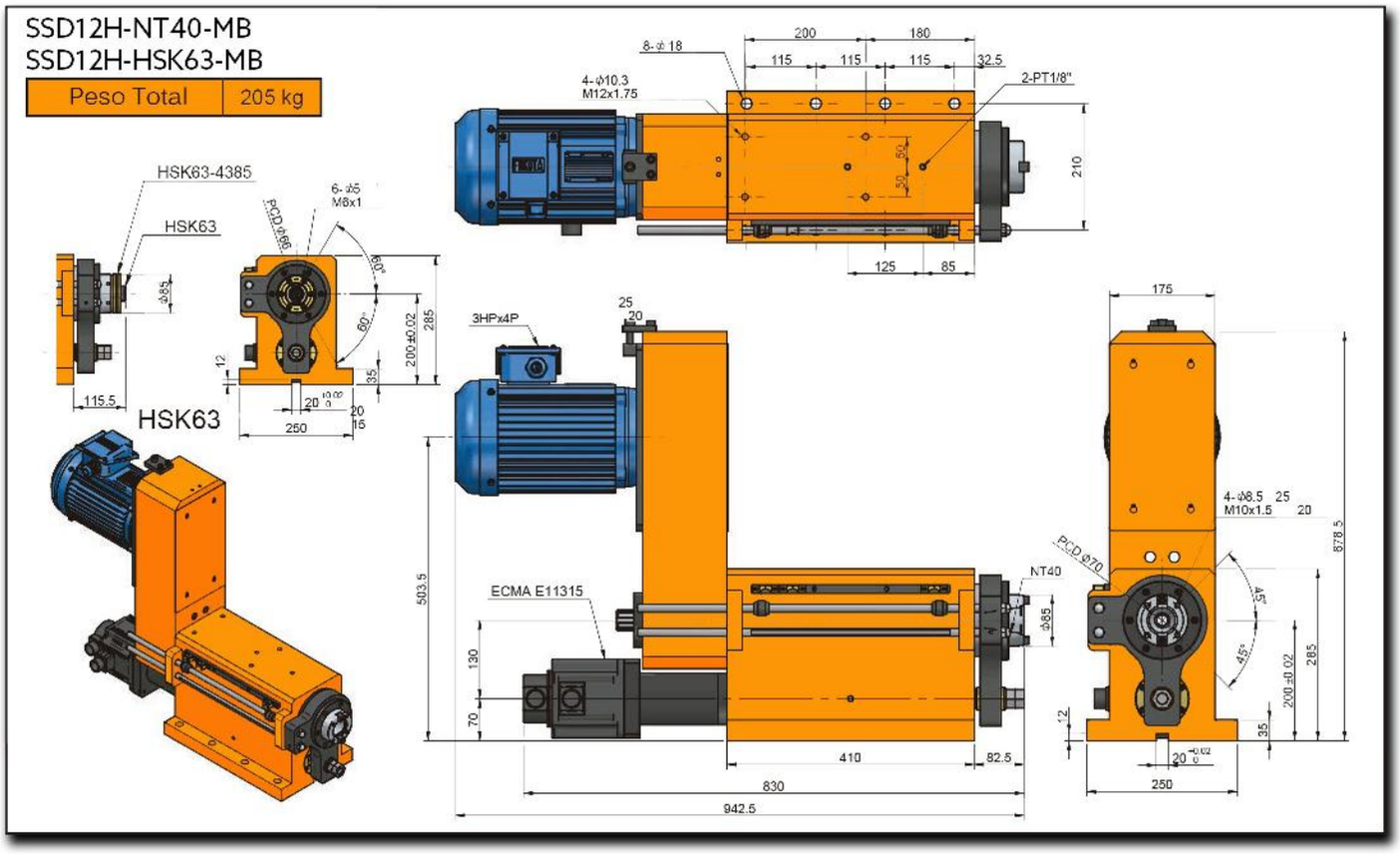

SSD15-150

Servo Cabezal Para Machueleado/Perforado

Patente No. M446677

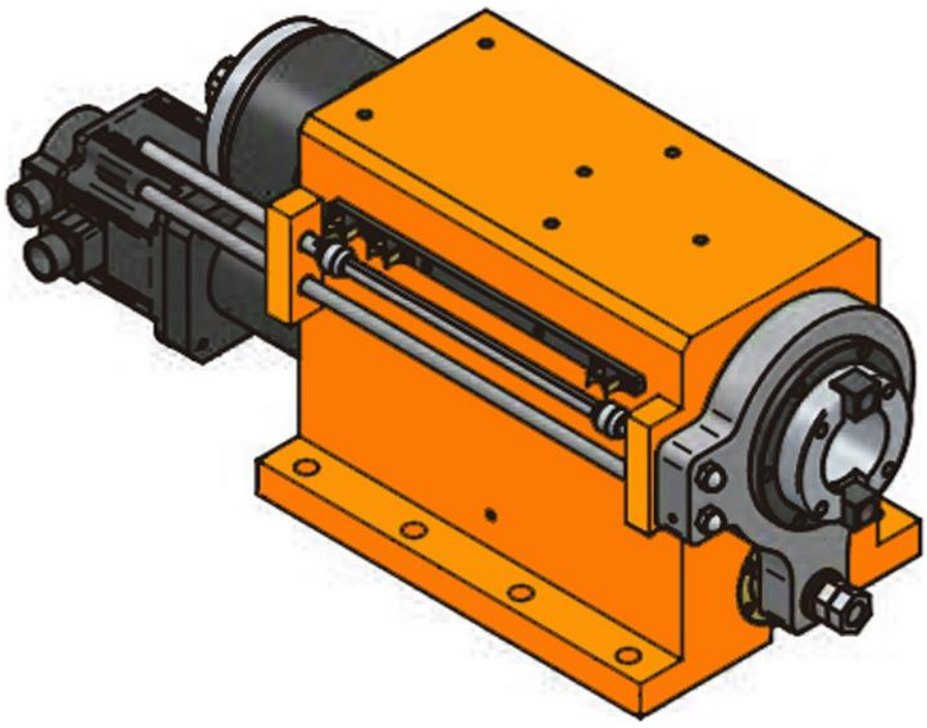

Características & Dimensiones

Modelo	SSD15
Capacidad De Perforado	*Ø50*
Carrera Máxima	*150 mm.*
Velocidad Máxima (r.p.m.)	*1,600*
Potencia Del Motor En 3 Fases	*5 Hp x 4P*
Polea Del Husillo	*8M-62T, Ø156.50 x J x 25*
Rodamientos Del Husillo	*6014Z x 1 | 6012Z x 1* *32014 x 1 | 32012 x 1*
Rodamientos De la Polea	*6213ZZ x 2*
Rodamientos Del Bloque Del Tornillo Embalado	*7205 x 2*
Sellos Del Bloque Del Tornillo Embalado	*TC30-50-10 x 2*
Sello De La Cubierta Frontal	*TC150-180-14 x 1*
Sello Del Pistón	*TC90-110-12 x 1*
Tornillo Embalado	*Ø32 x 5 x C5*

**** Redondez: ≤ 0.003 mm.*
***** Todas las dimensiones estan dadas en milimetros.*

SSD15-NT50
SSD15-HSK80

Peso Total	188 kg

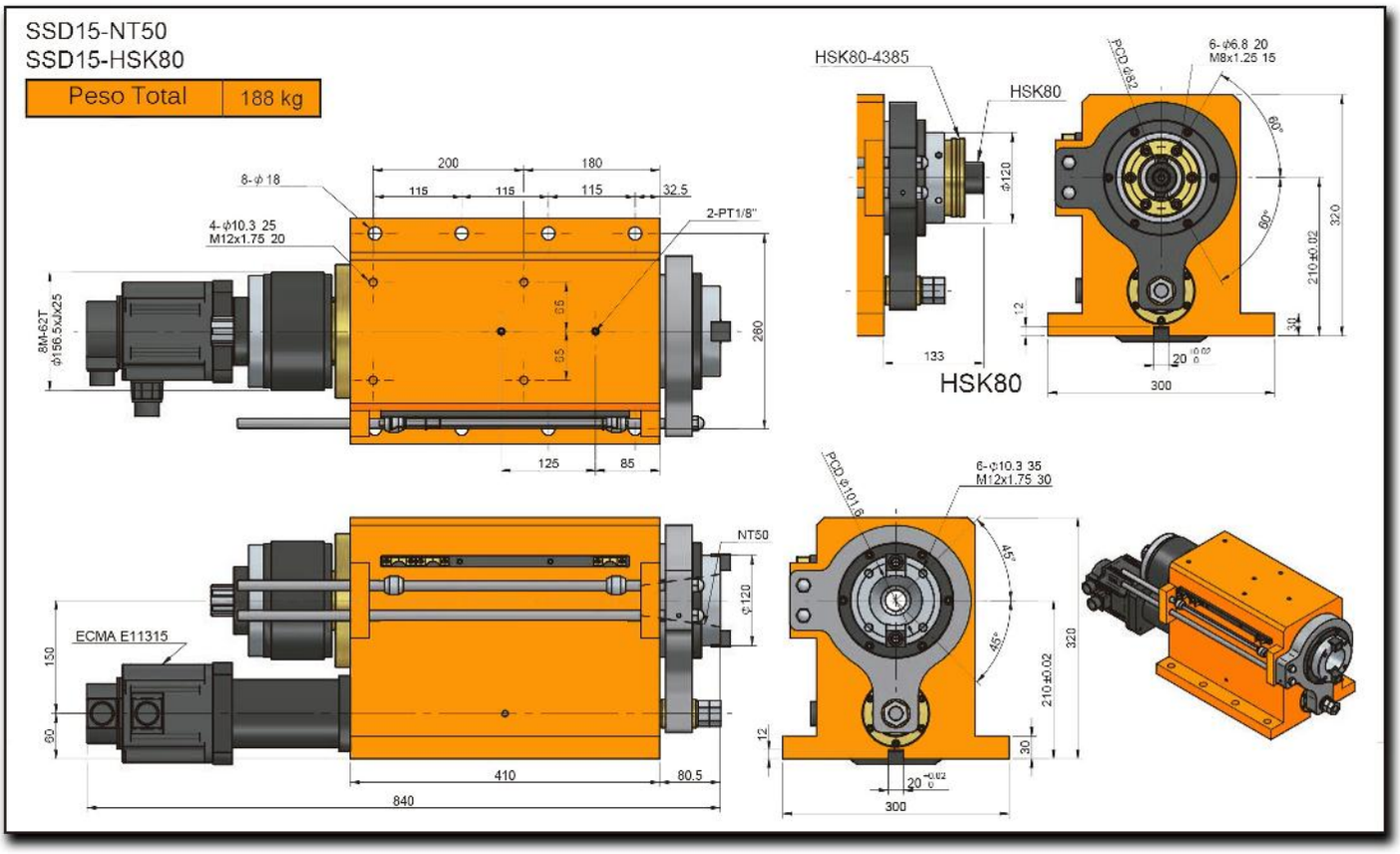

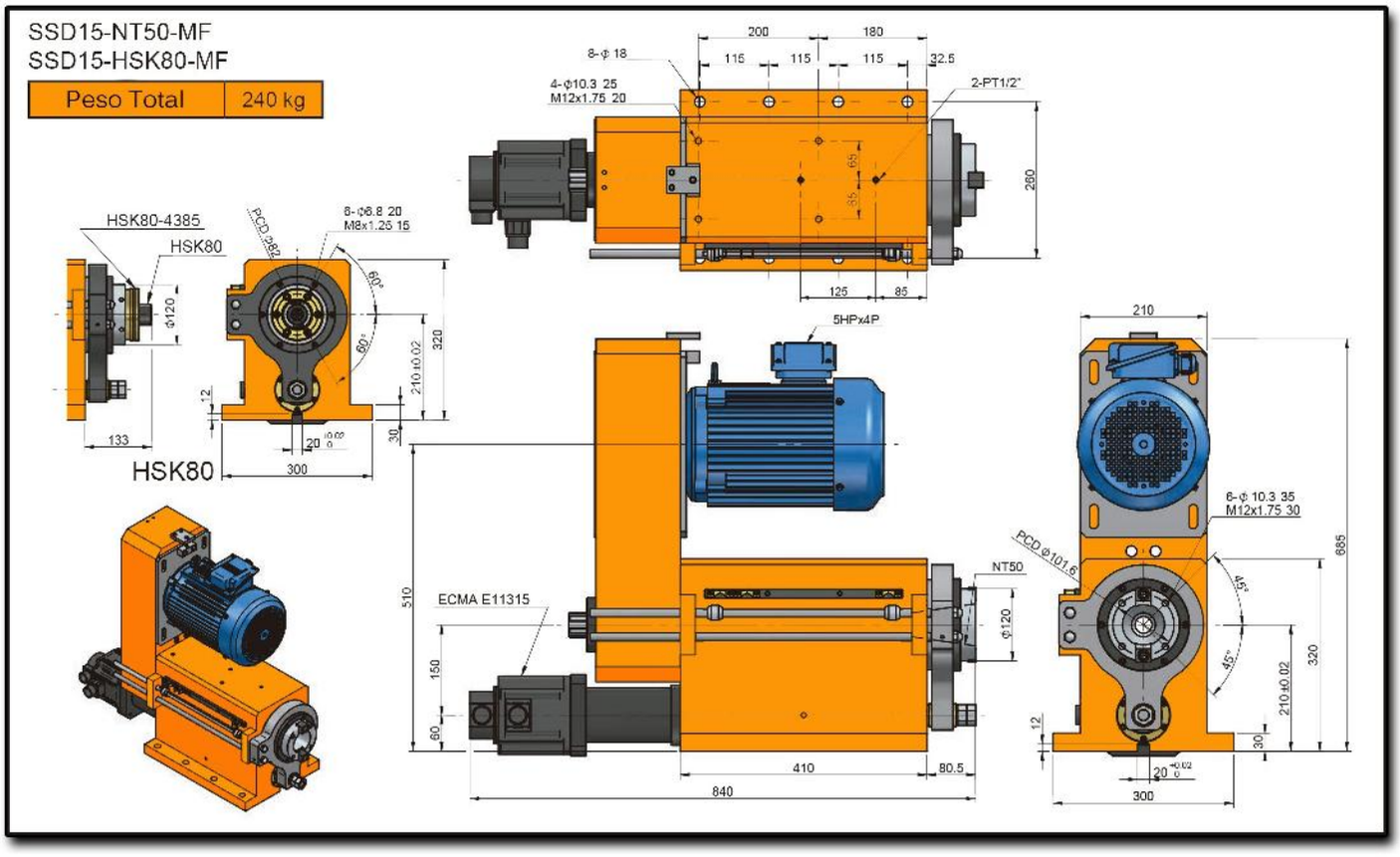
SSD15-NT50-MF
SSD15-HSK80-MF
Peso Total
240 kg
HSK80-4385
HSK80
PCD 282
8-φ6.8 20
M8x1.25 15
HSK80
8-φ 18
4-φ10.3 25
M12x1.75 20
2-PT1/2"
5HPx4P
ECMA E11315
NT50
PCD φ101.6
6-φ 10.3 35
M12x1.75 30
200
180
115
115
115
32.5
260
125
85
210
685
320
210±0.02
300
510
150
60
410
80.5
840
133
12
30
45°
60°

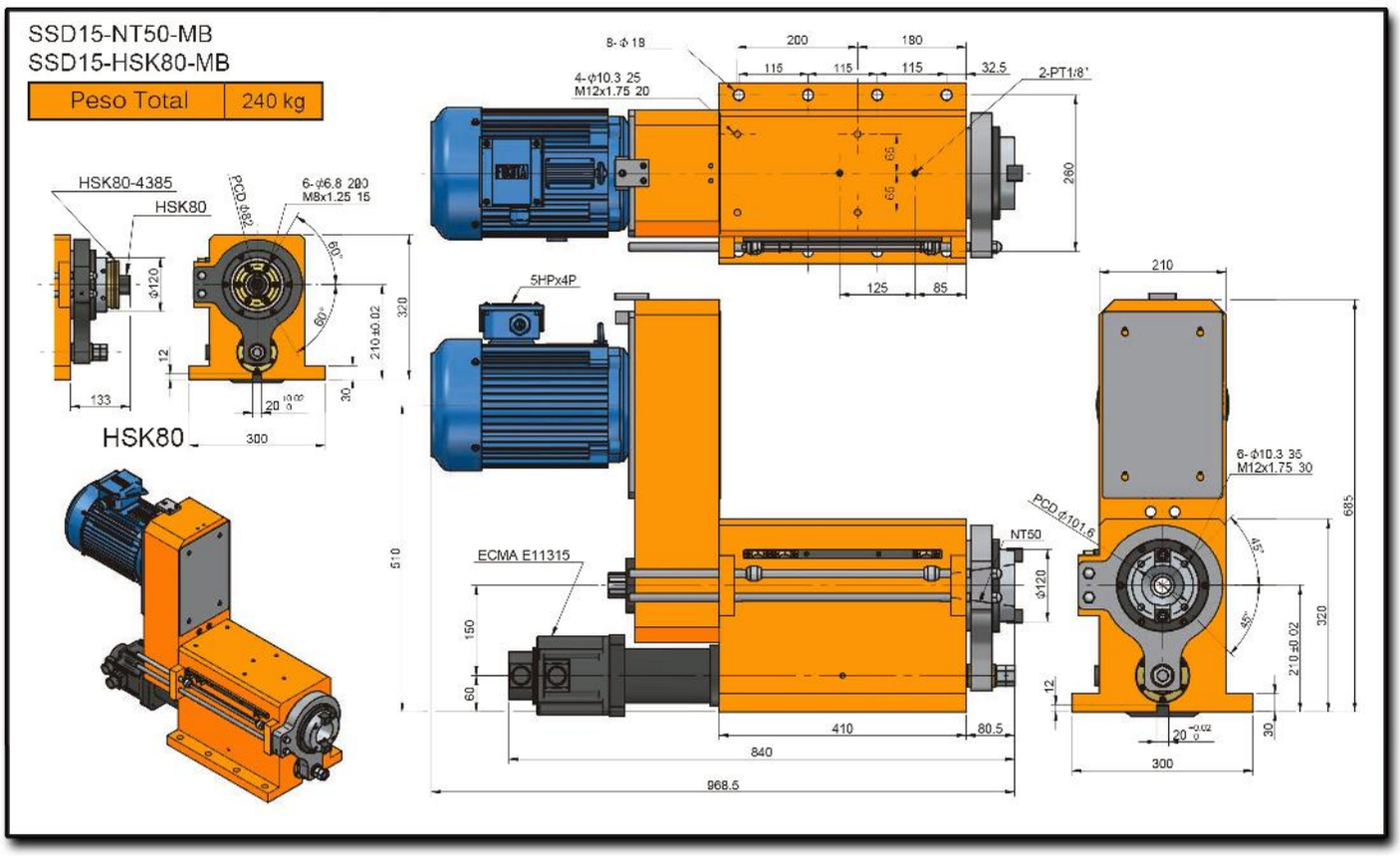
SSD15-NT50-MB
SSD15-HSK80-MB
Peso Total
240 kg
HSK80-4385
HSK80
PCD ϕ82
6-ϕ6.8 20
M8x1.25 15
HSK80
8-ϕ18
4-ϕ10.3 25
M12x1.75 20
2-PT1/8'
5HPx4P
ECMA E11315
NT50
PCD ϕ101.6
6-ϕ10.3 35
M12x1.75 30
200
180
115
115
115
32.5
260
125
85
210
685
320
210±0.02
510
150
60
410
80.5
840
968.5
300
133
12
30
20

SSD15H-150

Servo Cabezal Para Machueleado/Perforado De Alta Velocidad

Patente No. M446677

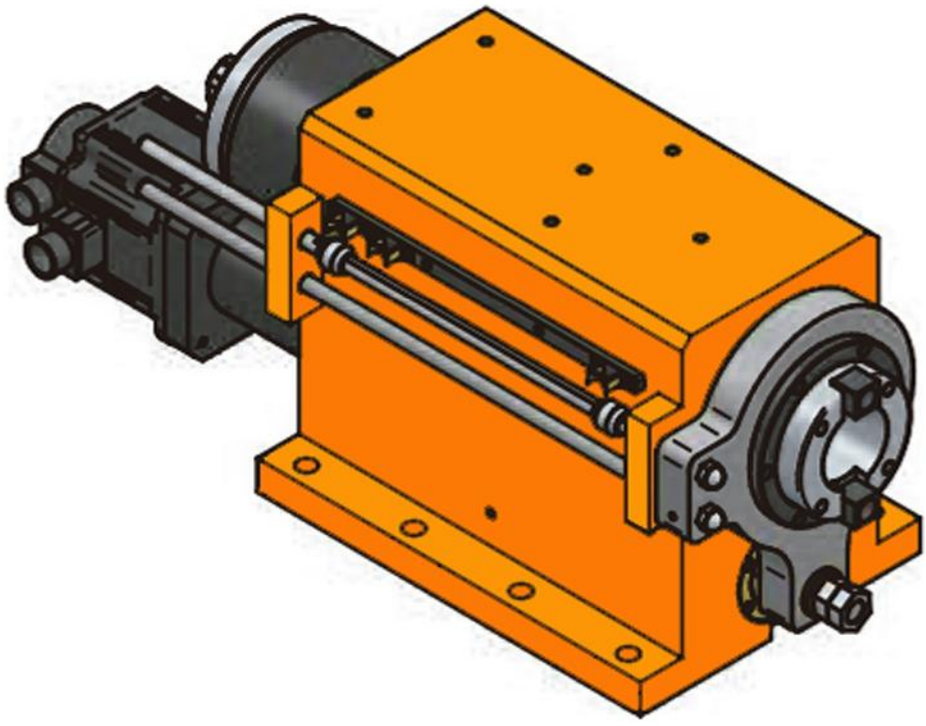

Características & Dimensiones

Modelo	SSD15H
Capacidad De Perforado	*Ø50*
Carrera Máxima	*150 mm.*
Velocidad Máxima (r.p.m.)	*4,000*
Potencia Del Motor En 3 Fases	*5 Hp x 4P*
Polea Del Husillo	*8M-62T, Ø156.50 x J x 25*
Rodamientos Del Husillo	*7014 x 2* *7012 x 2*
Rodamientos De la Polea	*6213ZZ x 2*
Rodamientos Del Bloque Del Tornillo Embalado	*7205 x 2*
Sellos Del Bloque Del Tornillo Embalado	*TC30-50-10 x 2*
Sello De La Cubierta Frontal	*TC150-180-14 x 1*
Sello Del Pistón	*TC90-110-12 x 1*
Tornillo Embalado	*Ø32 x 5 x C5*

**** Redondez: ≤ 0.003 mm.*
***** Todas las dimensiones estan dadas en milimetros.*

SSD15-NT50
SSD15-HSK80

Peso Total	188 kg

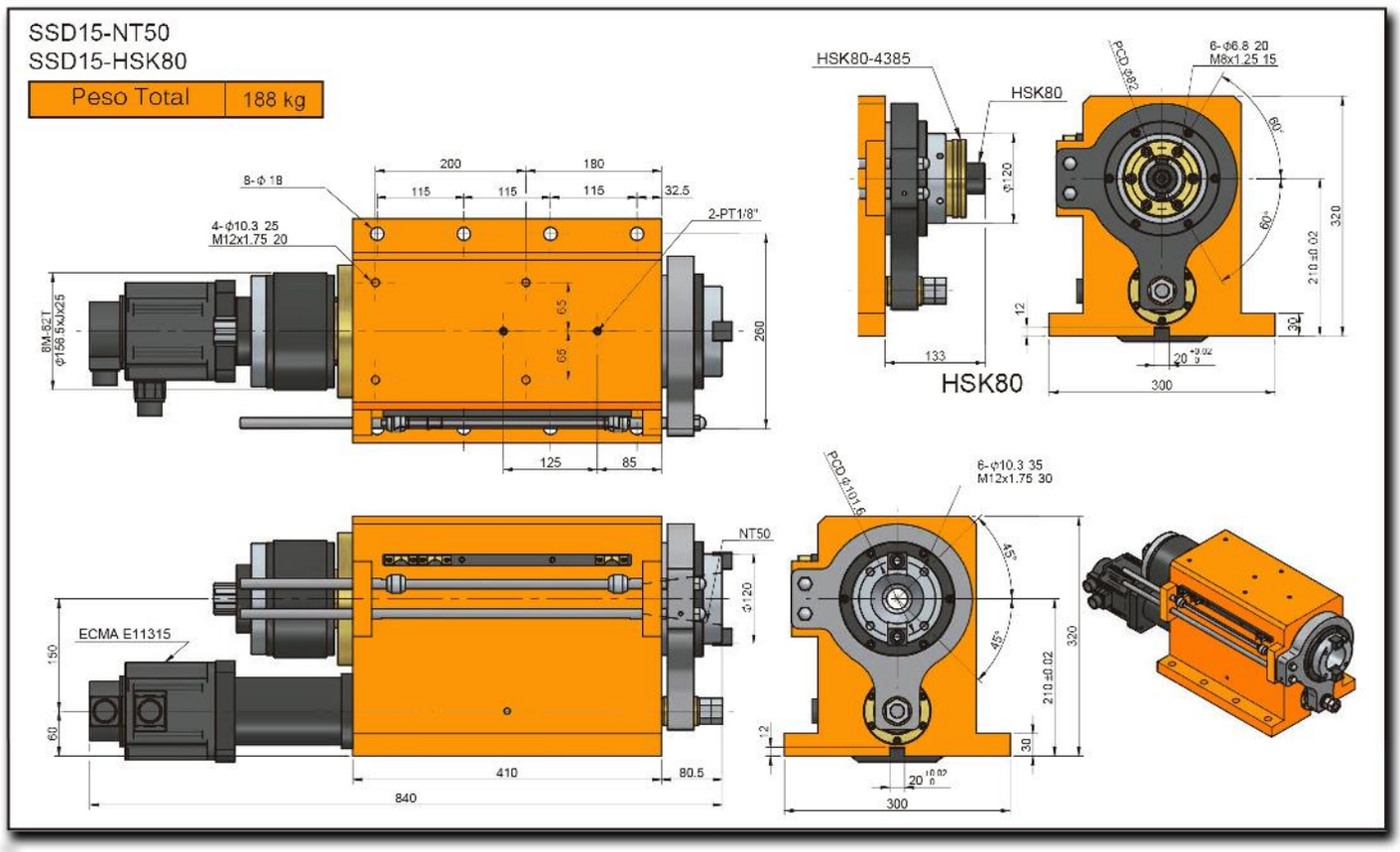

SSD15-NT50-MF
SSD15H-HSK80-MF

Peso Total	240 kg

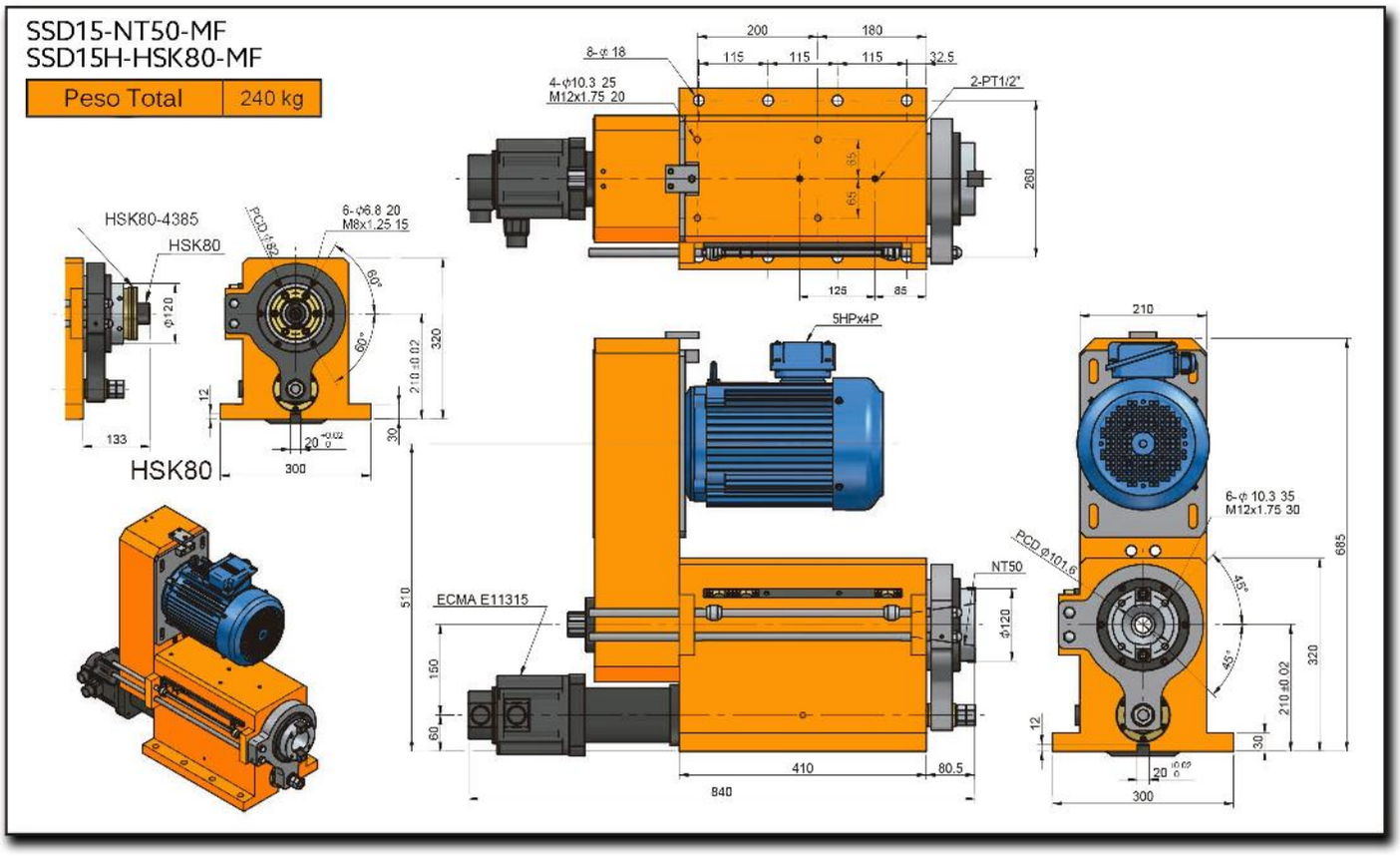

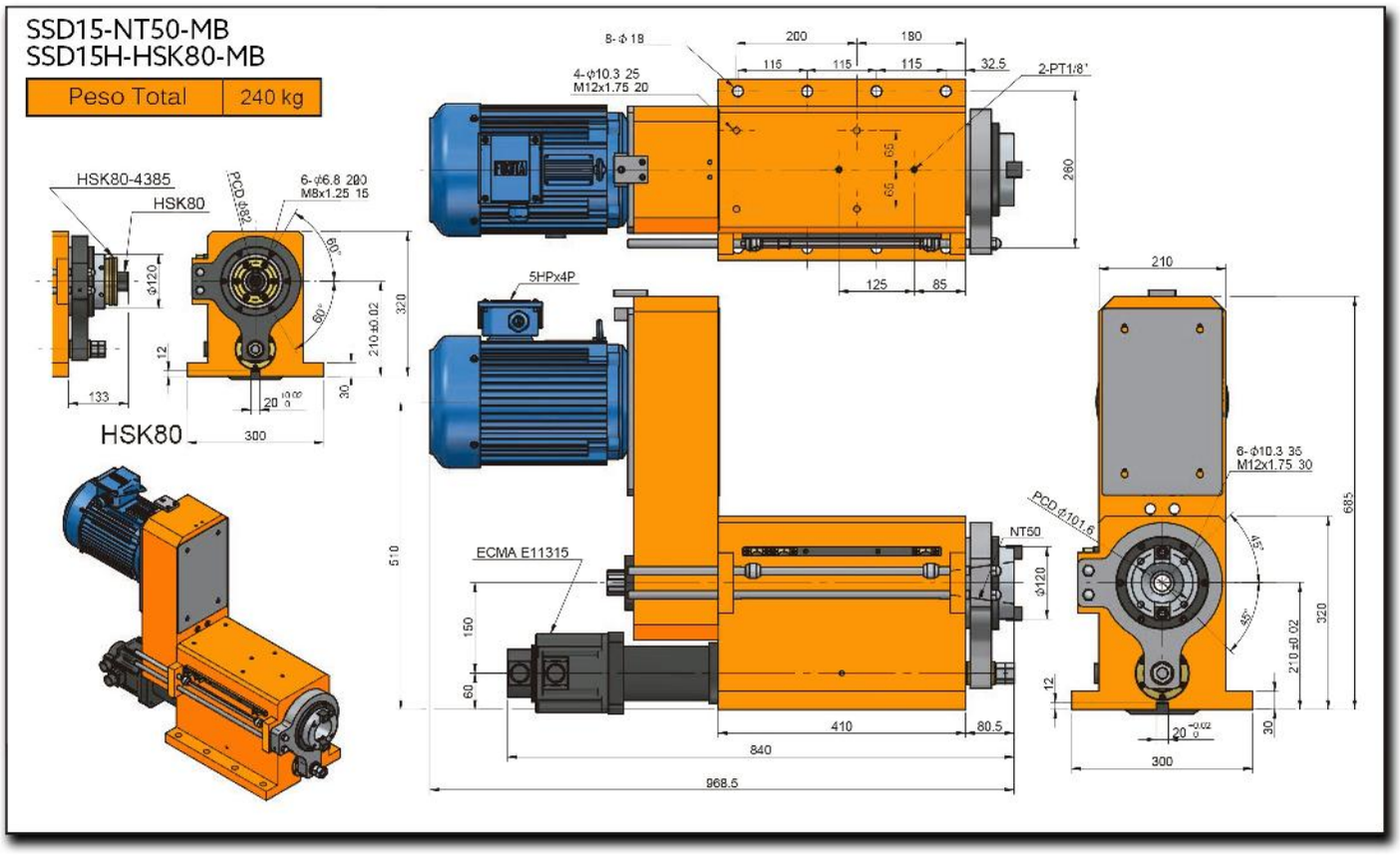
SSD15-NT50-MB
SSD15H-HSK80-MB
Peso Total
240 kg
HSK80-4385
HSK80
PCD ϕ82
6-ϕ6.8 200
M8x1.25 15
HSK80
8-ϕ18
4-ϕ10.3 25
M12x1.75 20
2-PT1/8'
5HPx4P
ECMA E11315
NT50
PCD ϕ101.6
6-ϕ10.3 35
M12x1.75 30
200
180
115
115
115
32.5
260
125
85
210
685
320
210±0.02
510
150
60
410
80.5
840
968.5
300
133
12
30
ϕ120
60°
45°

SERIE SSFC

CABEZALES PARA MACHUELEADO/PERFORADO CON SISTEMA AUTOMÁTICO DE HERRAMENTALES TIPO BRIDA

SSFC11-120M-BT40

Cabezal Para Machueleado/Perforado Con Sistema De Cambio Automático De Herramentales Tipo Brida

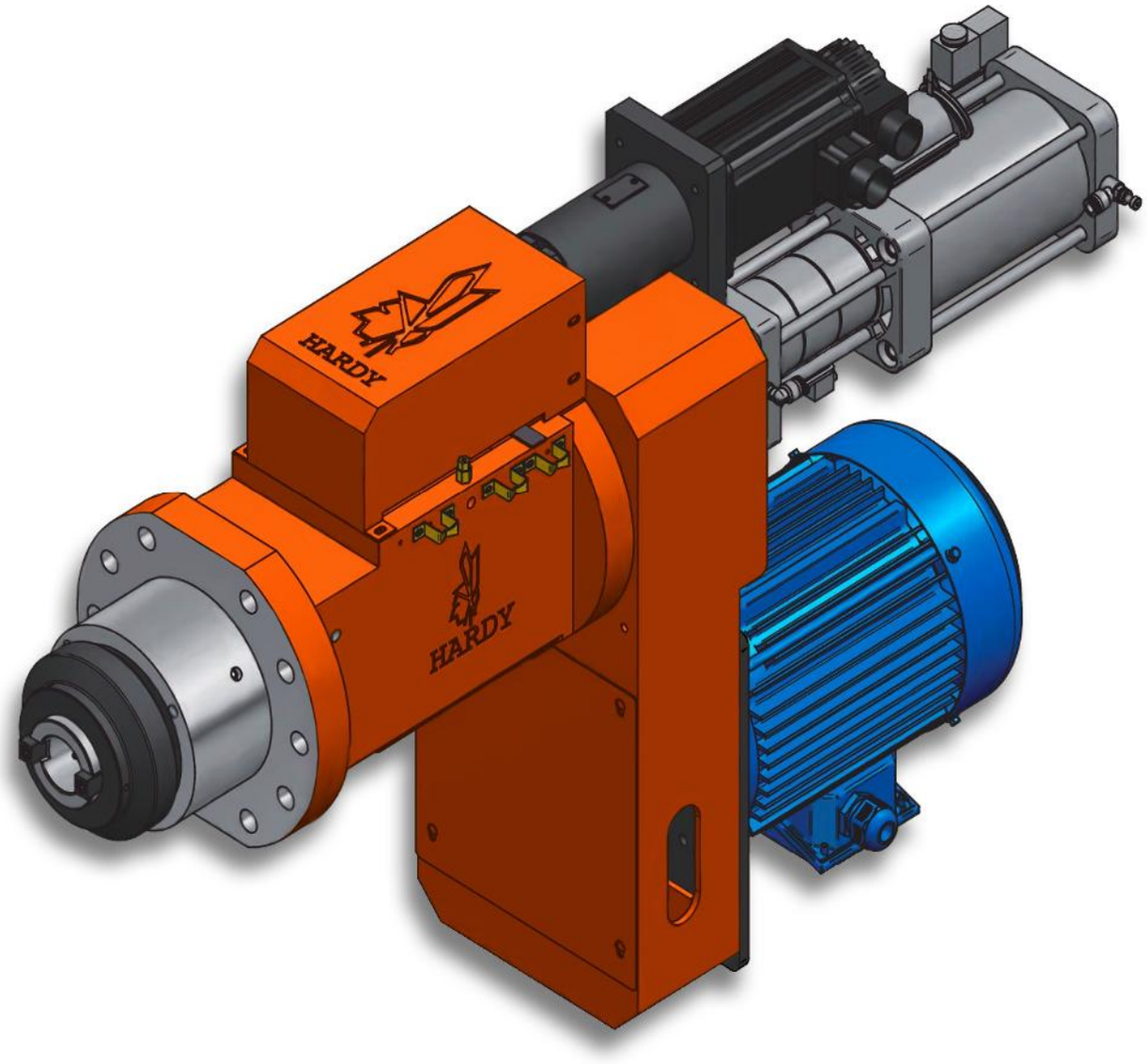

Características & Dimensiones

Modelo	SSFC11H-120M
Capacidad Máxima De Perforado	*Ø35*
Tipo De Husillo Utilizado	*BT-40*
Carrera Máxima	*120.00*
Velocidad Máxima (r.p.m.)	*6,000.00*
Potencia Máxima Del Motor En 3 Fases	*3 H.P. x 4P (2.2Kw)*
Motor Opcional En 3 Fases	*5 H.P. x 4P (3.7Kw)*
Polea Del Husillo	*8M-64T*
Rodamientos Del Husillo	*6210ZZ x 2 | 30210 x 2*
Rodamientos De la Polea	*6015ZZ x 2*
Sellos De La Cubierta Frontal	*TC110-130-13 x 1*
Sellos Del Husillo	*TC75-90-12 x 1*
O-Rings Del Pistón	*P110 x 2*
O-Rings De La Cubierta Frontal	*G85 x 1 | G110 x 1*

**** Redondez: ≤ 0.003 mm.*
***** Todas las dimensiones están dadas en milímetros.*

SSFC11H-120M-BT40

Cabezal Para Machueleado/Perforado Con Sistema De Cambio Automático De Herramentales Tipo Brida De Alta Velocidad

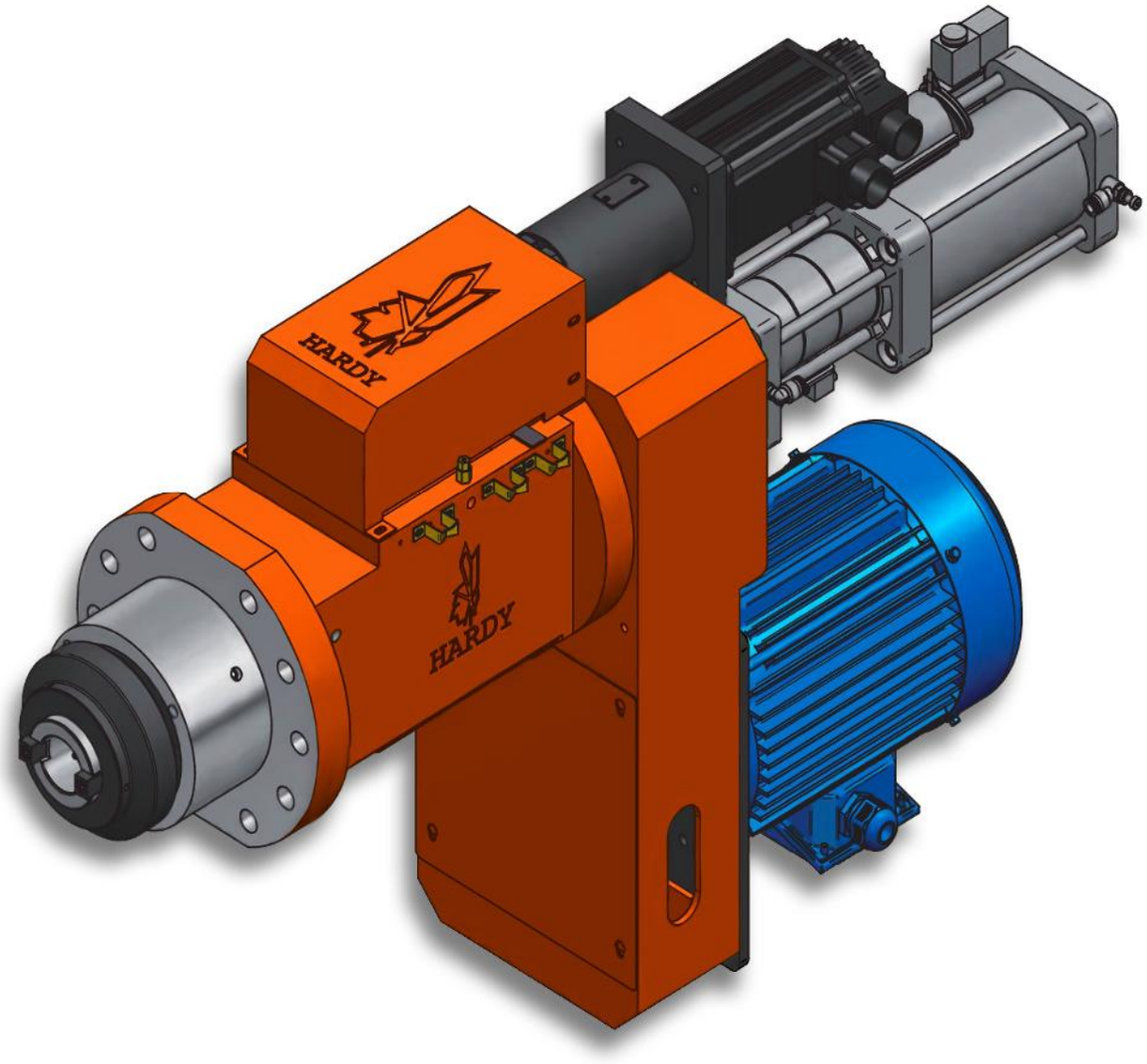

Características & Dimensiones

Modelo	SSFC11-120M
Capacidad Máxima De Perforado	*Ø35*
Tipo De Husillo Utilizado	*BT-40*
Carrera Máxima	*120.00*
Velocidad Máxima (r.p.m.)	*2,200.00*
Potencia Máxima Del Motor En 3 Fases	*3 H.P. x 4P (2.2Kw)*
Motor Opcional En 3 Fases	*5 H.P. x 4P (3.7Kw)*
Polea Del Husillo	*8M-64T*
Rodamientos Del Husillo	*6210ZZ x 2 | 30210 x 2*
Rodamientos De la Polea	*6015ZZ x 2*
Sellos De La Cubierta Frontal	*TC110-130-13 x 1*
Sellos Del Husillo	*TC75-90-12 x 1*
O-Rings Del Pistón	*P110 x 2*
O-Rings De La Cubierta Frontal	*G85 x 1 | G110 x 1*

**** Redondez: ≤ 0.003 mm.*
***** Todas las dimensiones están dadas en milímetros.*

SERIE SSFD

CABEZALES PARA MACHUELEADO/PERFORADO TIPO BRIDA

SSFD11-120

Servo Cabezal Para Refrentado Tipo Brida

Patente No. M510810

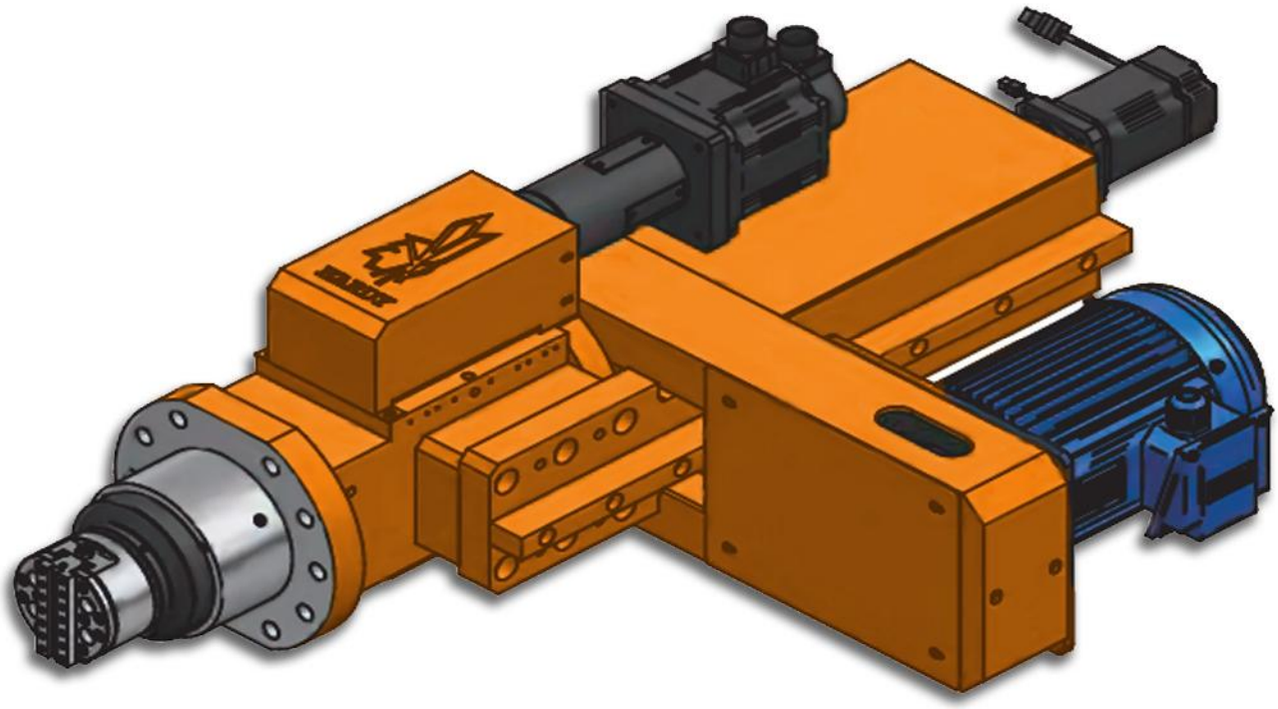

Características & Dimensiones

MODELO	SSFD11-120M-FB45
Carrera Máxima	*120*
Velocidad Máxima Del Husillo (r.p.m.)	*1,600.00*
Potencia Máxima Del Equipo en 3 Fases	*3 H.P. X 4P*
Polea Del Husillo	*8M-64T x 56.5W*
Rodamientos Del Husillo	*6210ZZ x 2 | 30210 x 2*
Rodamientos De La Polea	*6015ZZ x 2*
Sellos De La Cubierta Frontal	*TC110-130-13 x 1*
Sellos Del Husillo	*TC75-90-12 x 1*
O-Rings Del Pistón	*P110 x 2*
O-Rings De La Cubierta Frontal	*G85 x 1 | G110 x 1*
Tornillo Embalado De Alimentación Del Husillo	*Ø25 x5 x C5*
Tornillo Embalado De La Corredera De Refrentado	*Ø20 x 5 x C5*
Rodamientos De La Caja De Rodamientos Del Tornillo Embalado	*7203 x 4*
Sellos De La Caja De Rodamientos Del Tornillo Embalado	*TC20-40-8 x 1 | TC24-40-8 x 1* *TC24-38-8 x 2*
Rodamientos De La Cabeza De Refrentado	*7207 x 2 | 7203 x 2*
Sellos De La Cabeza De Refrentado	*TC45-70-8 x 1 | TC24-40-8 x 1 | TC24-38-8 x 1*
Caabezal De Refremntado De Corredera Sencilla	*FA-408*
Carrera De La Corredera De Refrentado	*8.00 mm*

** Auto repetibilidor de la corredera ≤ 0.005 mm.
*** Redondez ≤ 0.003mm.
**** Todos las dimensiones están indicados en milimetros.

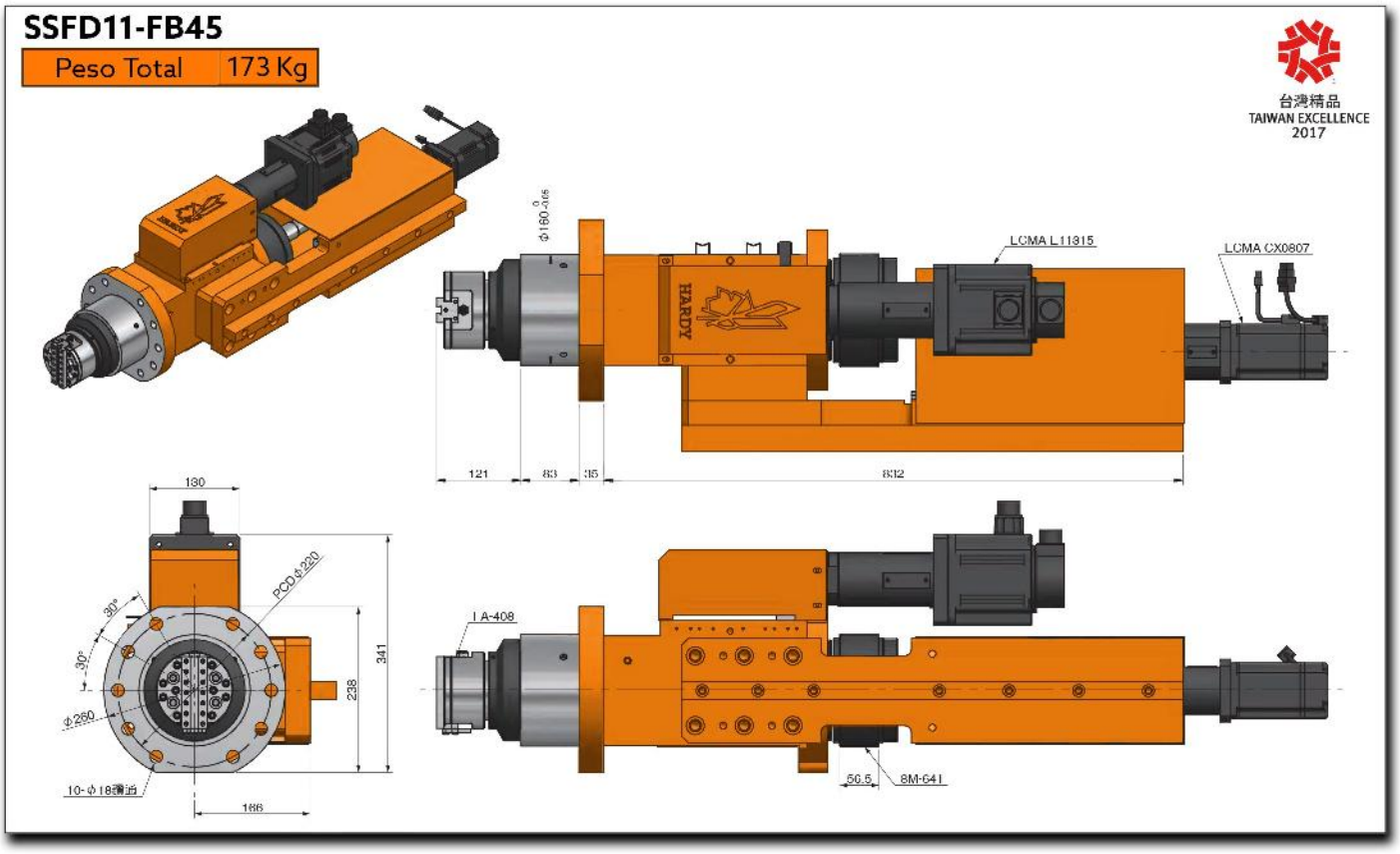
SSFD11-FB45
Peso Total 173 Kg
台灣精品
TAIWAN EXCELLENCE
2017
LCMA L11315
LCMA CX0807
HARDY
121
83
35
832
130
PCD Φ220
30°
30°
Φ260
341
238
10-Φ18貫通
166
I A-408
50.5
8M-64I

SSFD11-FB48-MB

Peso Total	215 Kg

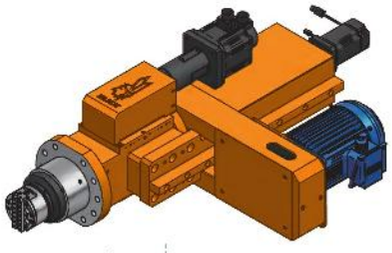

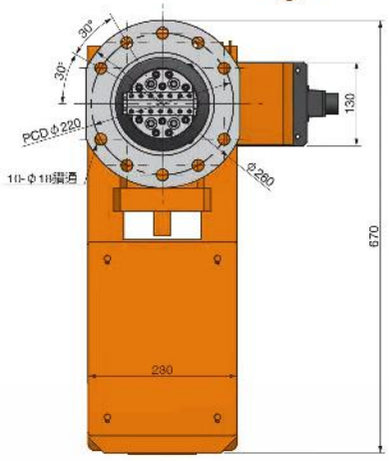

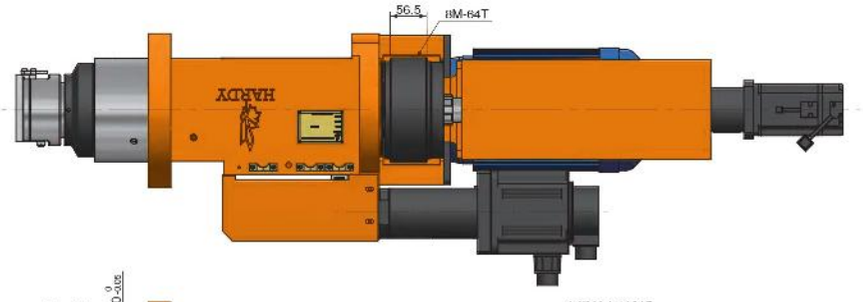

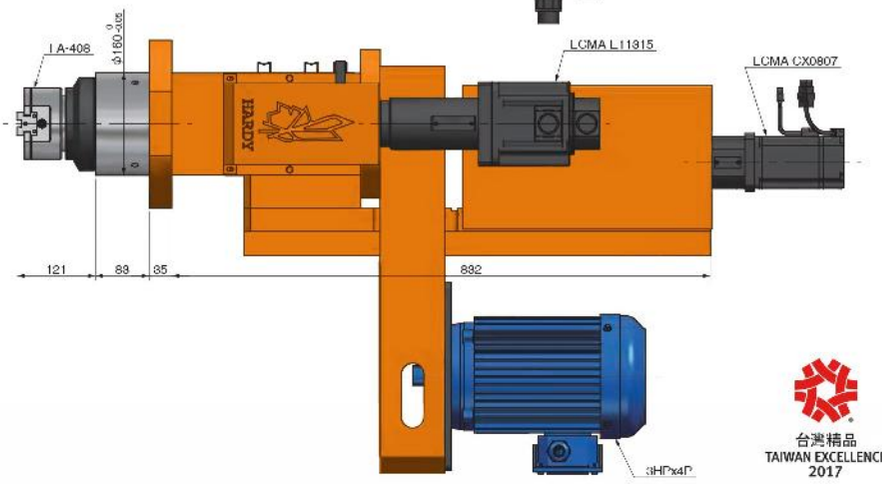

台灣精品
TAIWAN EXCELLENCE
2017

SERIE SSFDL

CABEZALES PARA MACHUELEADO/PERFORADO CON RIEL LINEAL TIPO BRIDA

SSFDL11-120MK

Cabezal Para Machueleado/Perforado Con Riel Lineal Tipo Brida

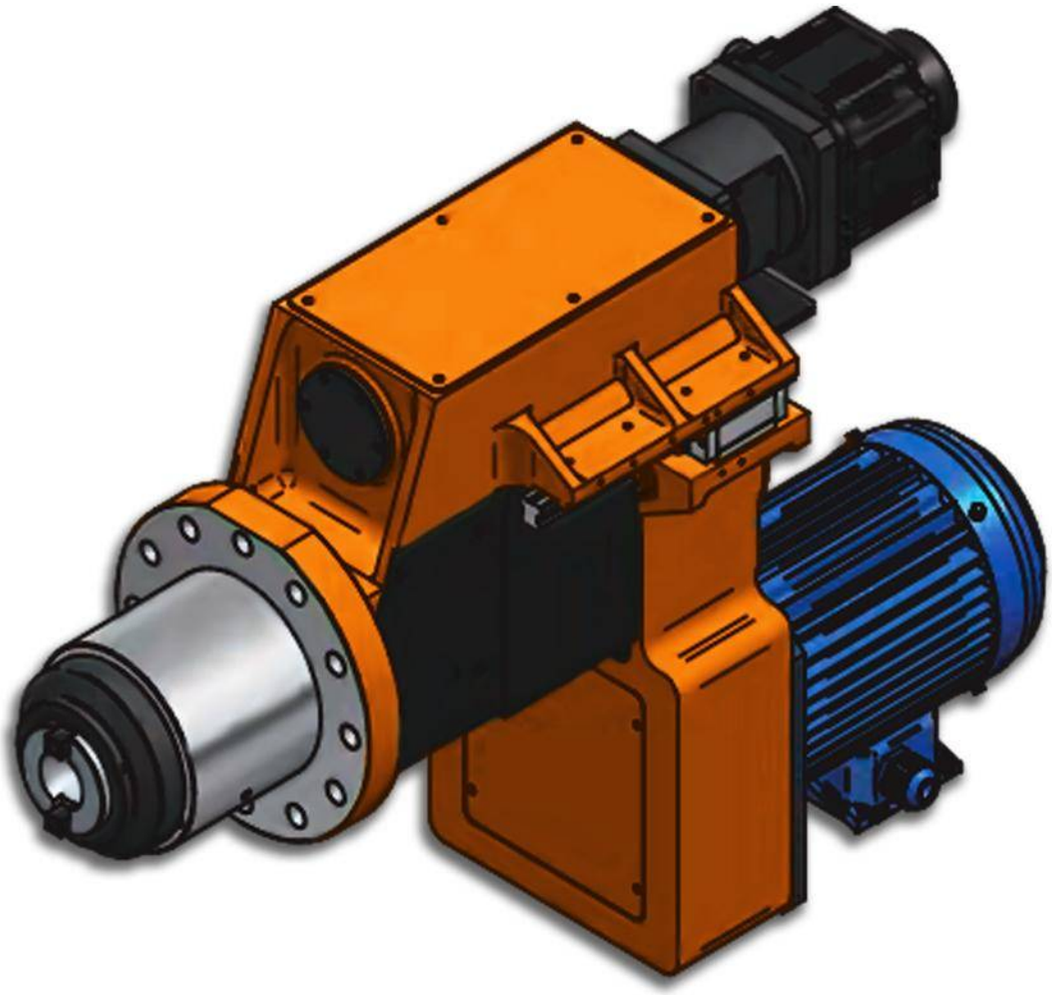

Características & Dimensiones

MODELO	SSFDL11-120MK-NT40
Capacidad Máxima De Perforado *(S45C)*	***Ø35***
Capacidad Máxima De Machueleado (S45C)	***M35***
Carrera Máxima Del Husillo	***120.00***
Velocidad Máxima Del Husillo (r.p.m.)	***1,800.00***
Potencia Máxima Del Equipo en 3 Fases	***3HP x 49***
Polea Del Husillo	***8M-50T x 62W***
Rodamientos Del Husillo	***6210Z x 2 | 30210 x 2***
Rodamientos Del Block Del Tornillo Embalado	***7205 x 2***
Sellos Del Block Del Tornillo Embalado	***TC32-48-8 x 1***
Sello De La Cubierta Frontal	***TC110-130-13 x 1***
O-Ring De La Cubierta Frontal	***G85 x 1 | G110 x 1***
Sellos Del Husillo	***TC75-90-12 x 1***
O-Ring Del Pistón	***P110 x 2***
Tornillo Embalado	***Ø32 x 5 x C5***

**** Redondez ≤ 0.003mm.*
***** Todas las dimensiones están indicadas en milímetros.*

SSFDL11-120MK-NT40

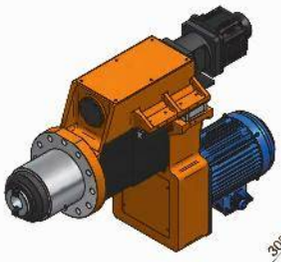

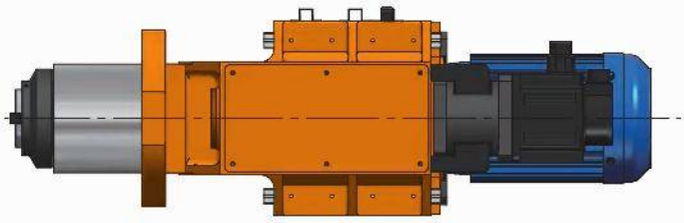

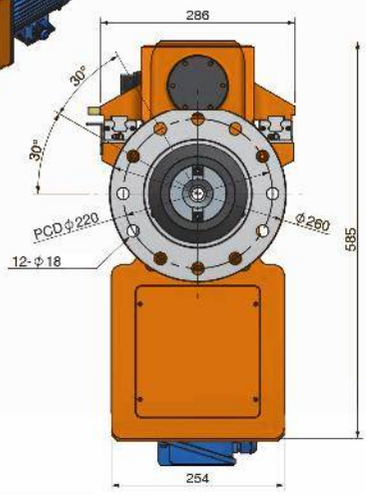

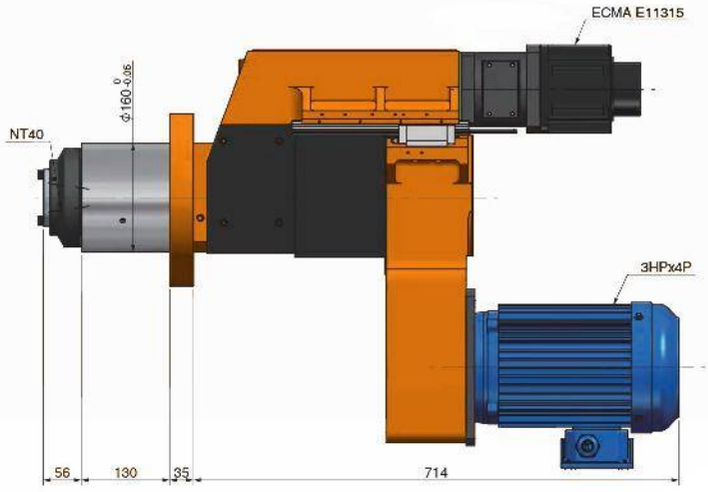

SSFDL11H-120MK

Cabezal Para Machueleado/Perforado De Alto Desempeño Con Riel Lineal Tipo Brida

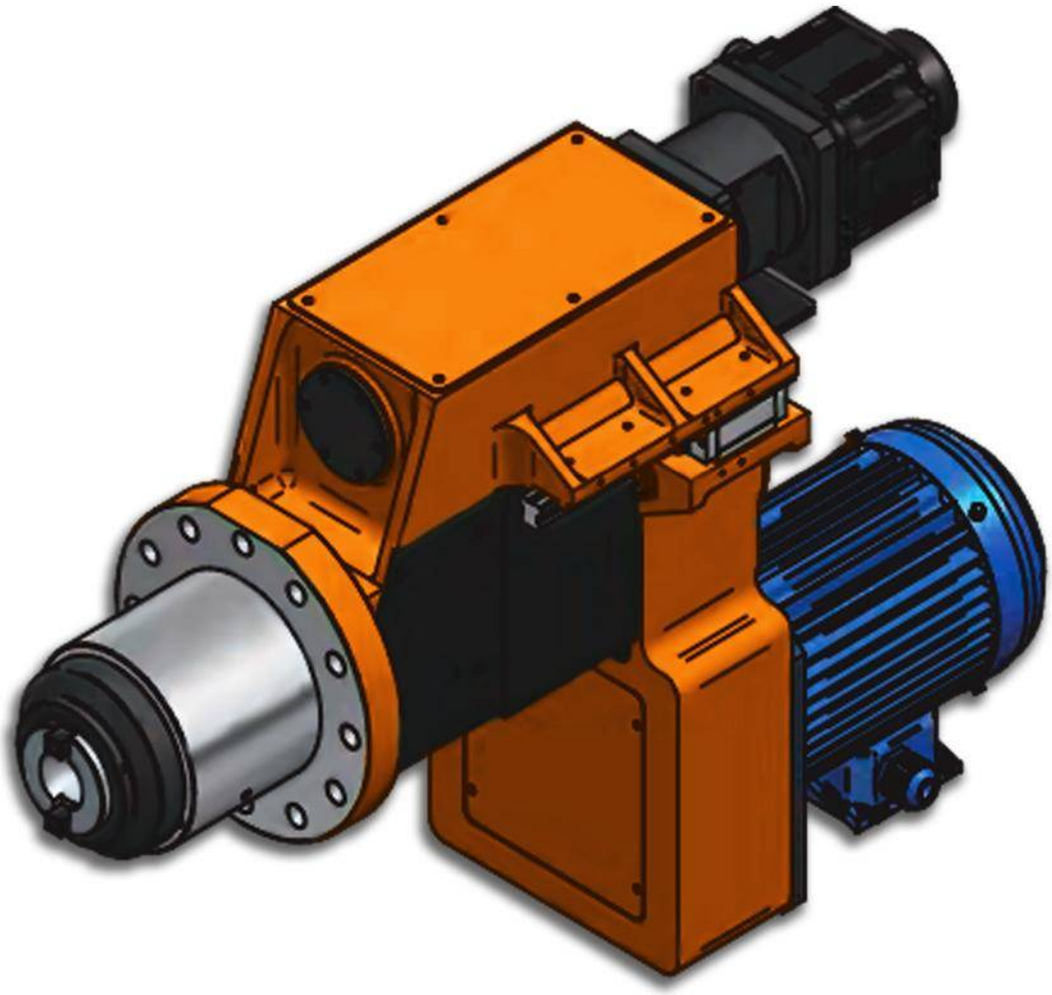

Características & Dimensiones

MODELO	SSFDL11H-120MK-NT40
Capacidad Máxima De Perforado *(S45C)*	***Ø35***
Capacidad Máxima De Machueleado (S45C)	***M35***
Carrera Máxima Del Husillo	***120.00***
Velocidad Máxima Del Husillo (r.p.m.)	***4,000.00***
Potencia Máxima Del Equipo en 3 Fases	***3HP x 49***
Polea Del Husillo	***8M-50T x 62W***
Rodamientos Del Husillo	***7210 x 4***
Rodamientos Del Block Del Tornillo Embalado	***7205 x 2***
Sellos Del Block Del Tornillo Embalado	***TC32-48-8 x 1***
Sello De La Cubierta Frontal	***TC110-130-13 x 1***
O-Ring De La Cubierta Frontal	***G85 x 1 | G110 x 1***
Sellos Del Husillo	***TC75-90-12 x 1***
O-Ring Del Pistón	***P110 x 2***
Tornillo Embalado	***Ø32 x 5 x C5***

**** Redondez ≤ 0.003mm.*
***** Todas las dimensiones están indicadas en milímetros.*

SSFDL11H-120MK-NT40

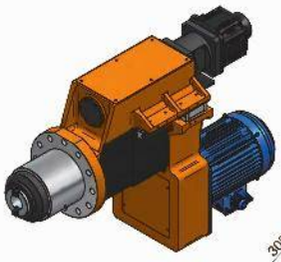

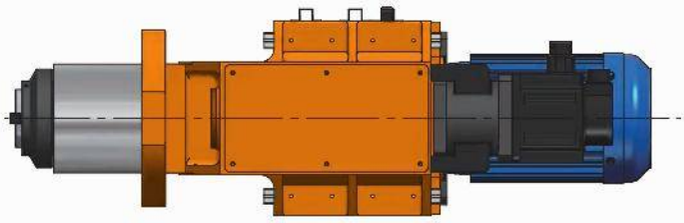

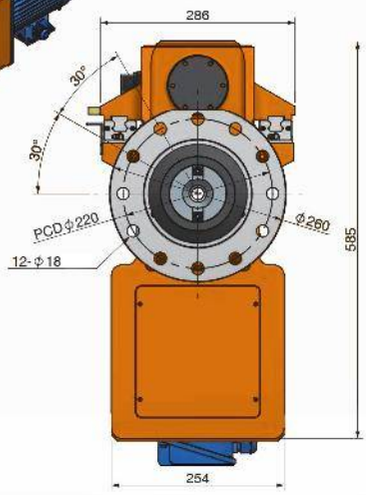

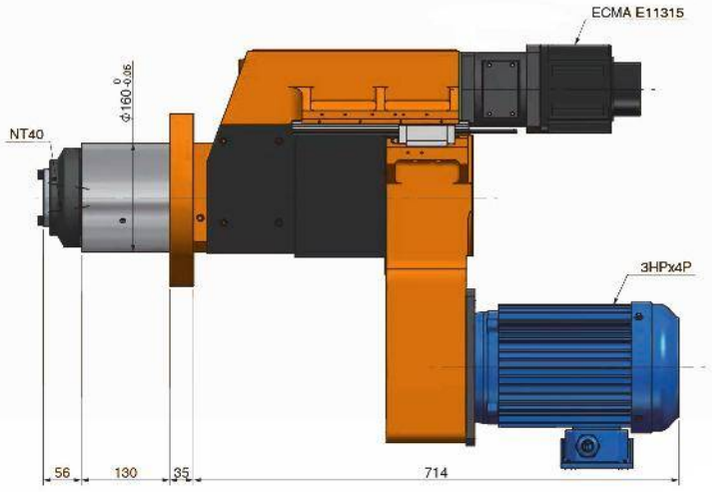

SERIE
S - SR REFRENTADOS

HUSILLOS
PARA
REFRENTADO

S60-A_2-4 FA-408

Servo Cabezal
Para Refrentado

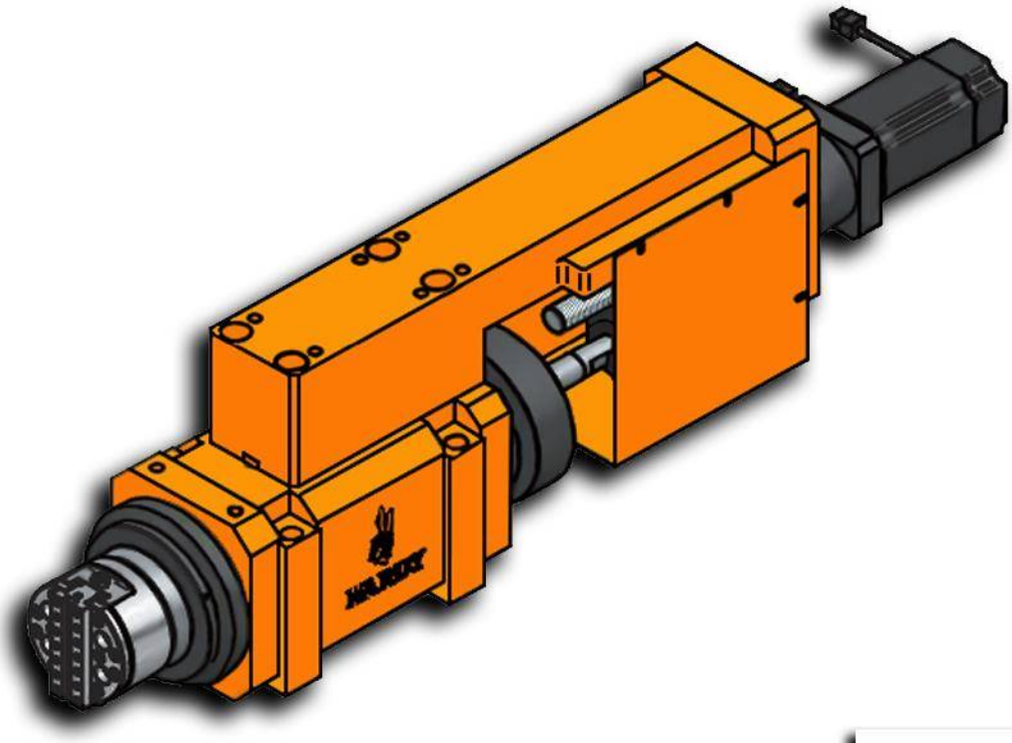

台灣精品 2017
TAIWAN EXCELLENCE

Características & Dimensiones

Modelo	S60-A_2-4
Velocidad Máxima (r.p.m.)	*1,600*
Potencia Del Motor En 3 Fases	*2 H.p. x 4*
Polea Del Husillo	*8M - 60T*
Rodamientos De la Polea	*32211 x 1 / 6211Z x 1* *32212 x 1 / 6212Z x 1*
Rodamientos Del Bloque Del Tornillo Embalado	*7204 x 2*
Sellos Del Bloque Del Tornillo Embalado	*TC26 - 42 - 8 x 2*
Rodamientos De La Cabeza Refrentadora	*7204 x 4*
Modelo De La Cabeza Refrendadora Con Corredera Lateral Simple	*FA - 408*
Carrera De La Corredera De La Cabeza De Refrentado	*8 mm*

** *Redondez: ≤ 0.003 mm.*
*** *Auto Repetitividad De La Corredera ≤ 0.005 mm.*
**** *Todas las dimensiones están indicadas en milímetros.*

S60-A_2-4 FA-408

台灣精品2017
TAIWAN EXCELLENCE

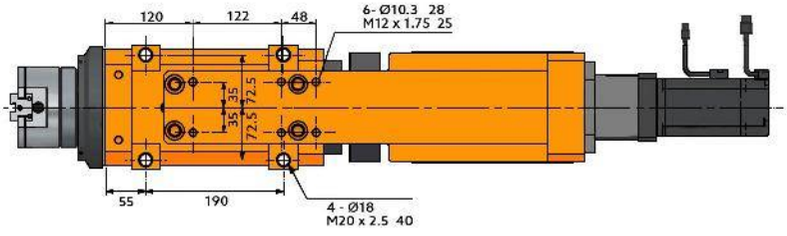

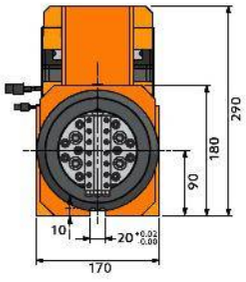

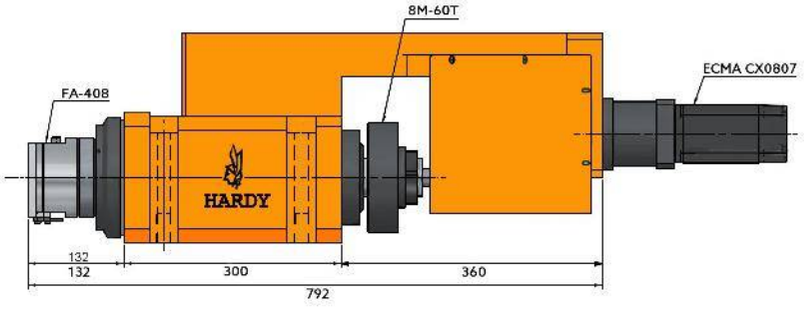

S60-A_2-4 FA-408

台灣精品2017
TAIWAN EXCELLENCE

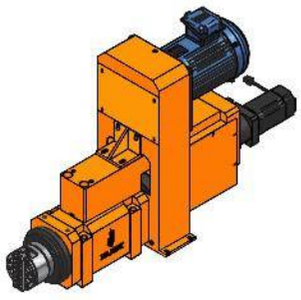

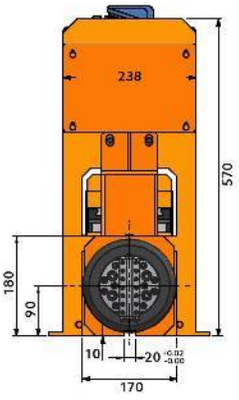

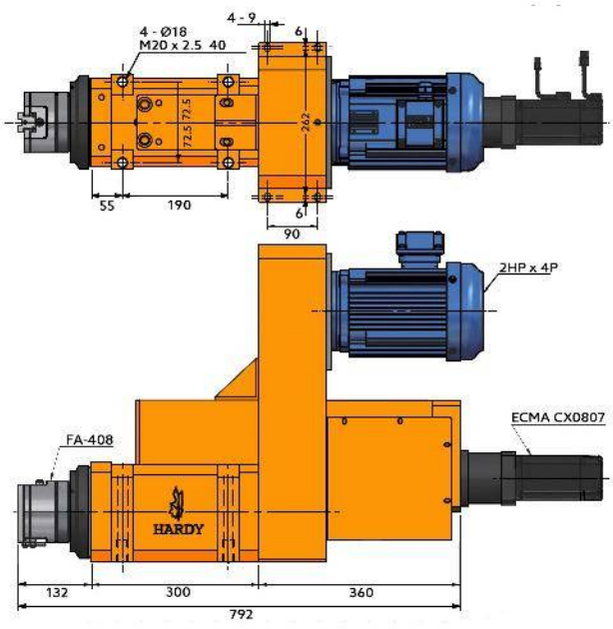

S60-A_2-4 FA-610

Servo Cabezal
Para Refrentado

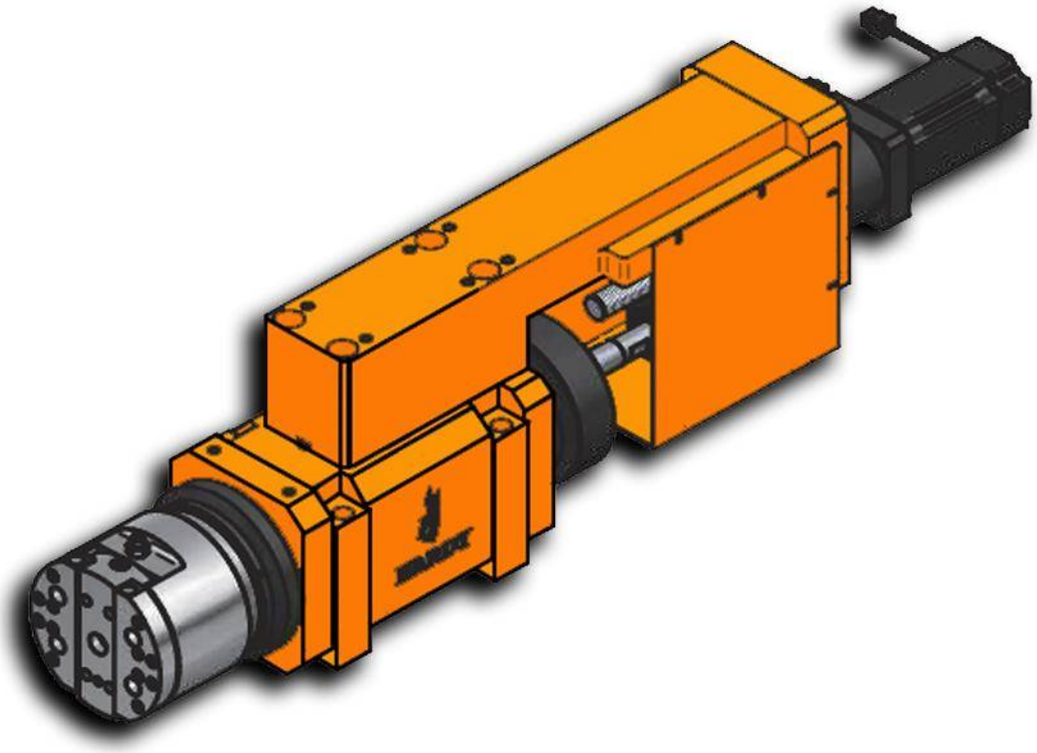

台灣精品 2017
TAIWAN EXCELLENCE

Características & Dimensiones

Modelo	S60-A_2-4
Velocidad Máxima (r.p.m.)	*1,200*
Potencia Del Motor En 3 Fases	*2 H.p. x 4*
Polea Del Husillo	*8M - 60T*
Rodamientos De la Polea	*32211 x 1 / 6211Z x 1* *32212 x 1 / 6212Z x 1*
Rodamientos Del Bloque Del Tornillo Embalado	*7204 x 2*
Sellos Del Bloque Del Tornillo Embalado	*TC26 - 42 - 8 x 2*
Rodamientos De La Cabeza Refrentadora	*7204 x 4*
Modelo De La Cabeza Refrentadora Con Corredera Lateral Simple	*FA - 610*
Carrera De La Corredera De La Cabeza De Refrentado	*10 mm.*

** *Redondez: ≤ 0.003 mm.*
*** *Auto Repetitividad De La Corredera ≤ 0.005 mm.*
**** *Todas las dimensiones están indicadas en milímetros.*

台灣精品 2017
TAIWAN EXCELLENCE

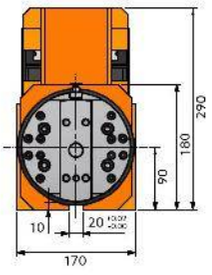

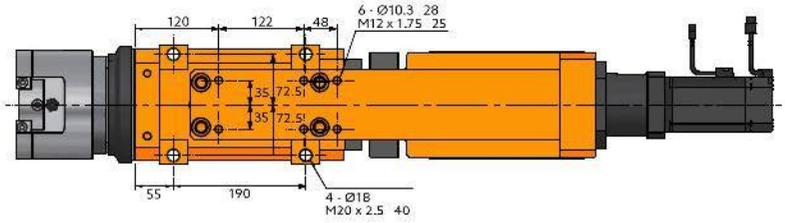

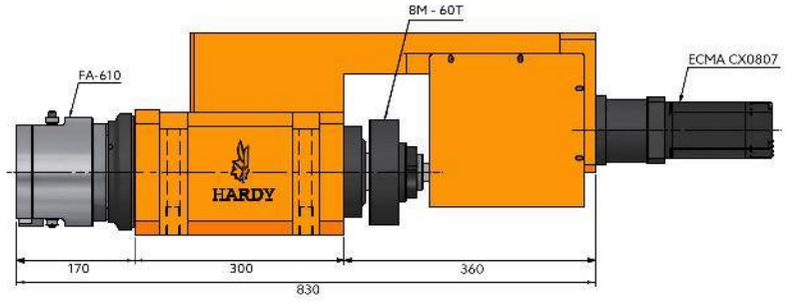

S60-A_2-4-FA-610-MB

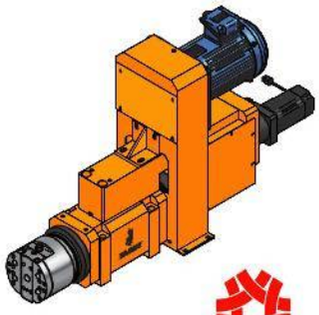

台灣精品 2017
TAIWAN EXCELLENCE

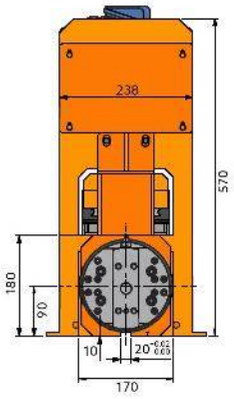

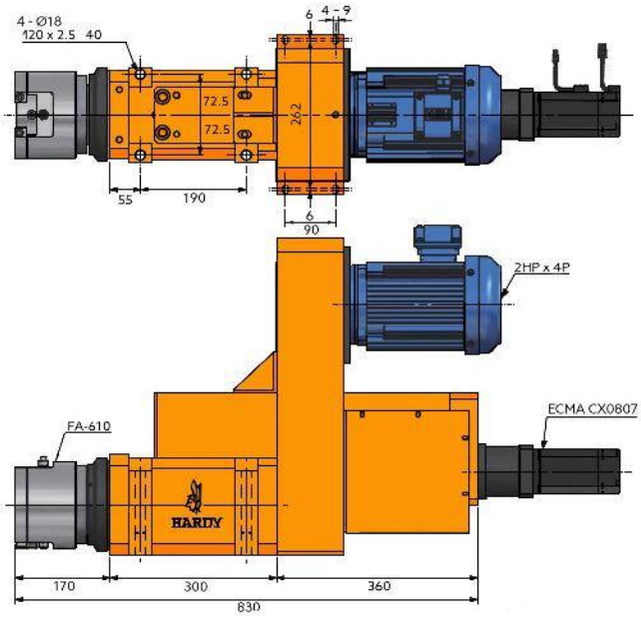

S80-A_2-5 FA-812

Servo Cabezal
Para Refrentado

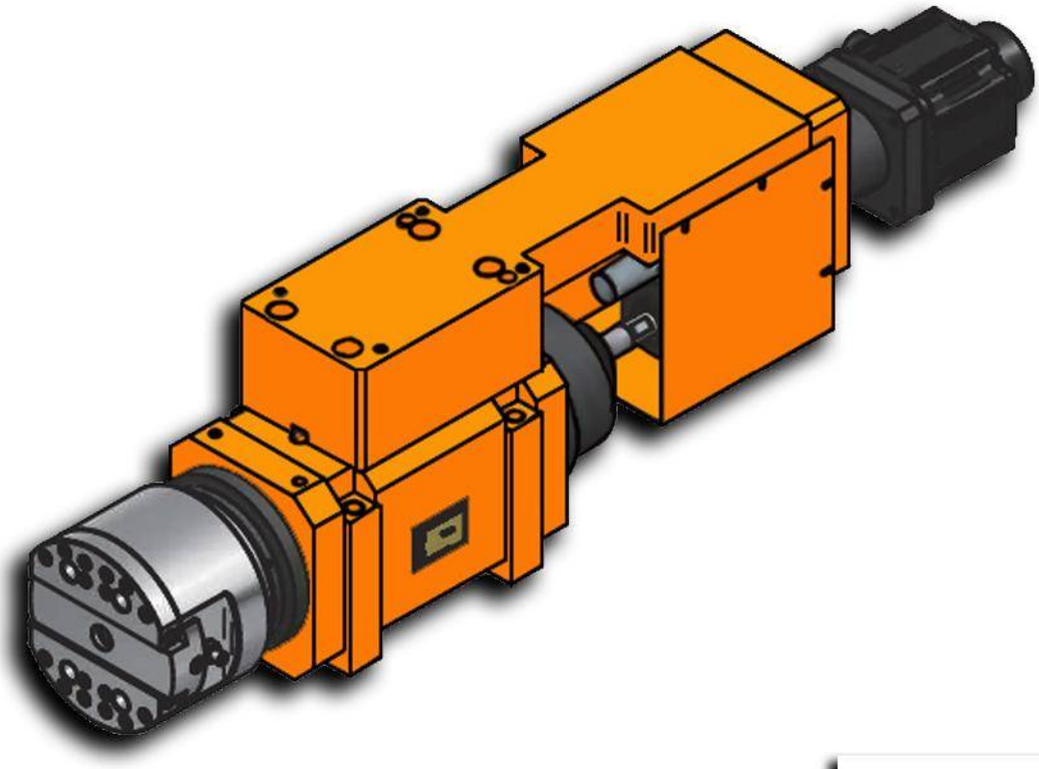

台灣精品 2017
TAIWAN EXCELLENCE

Características & Dimensiones

Modelo	SR80H-A_2-5
Velocidad Máxima (r.p.m.)	*800*
Potencia Del Motor En 3 Fases	*3 H.p. x 4*
Polea Del Husillo	*8M - 60T*
Rodamientos De la Polea	*32216 x 2 / 6216 x 2*
Rodamientos Del Bloque Del Tornillo Embalado	*7205 x 2*
Sellos Del Bloque Del Tornillo Embalado	*TC30-50-10 x 2*
Rodamientos De La Cabeza Refrentadora	*7204 x 4*
Modelo De La Cabeza Refrentadora Con Corredera Lateral Simple	*FA-812*
Carrera De La Corredera De La Cabeza De Refrentado	*12 mm.*

** Redondez: ≤ 0.003 mm.
*** Auto Repetitividad De La Corredera ≤ 0.005 mm.
**** Todas las dimensiones están indicadas en milímetros.

S80-A_2-5 FA-812

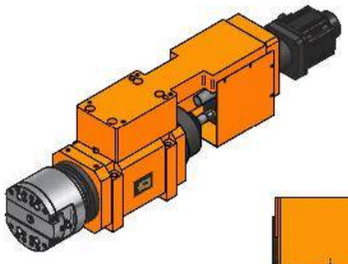

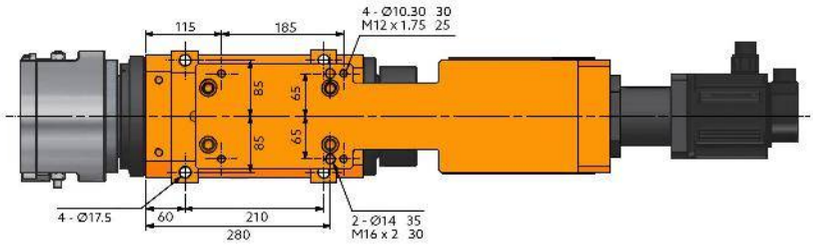

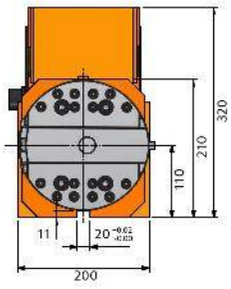

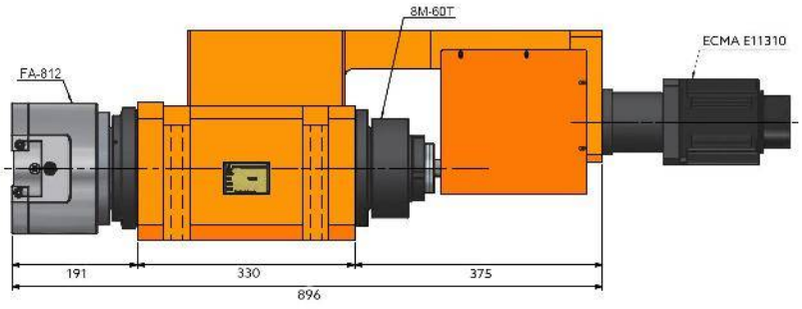

S80-A_2-5 FA-812-MB

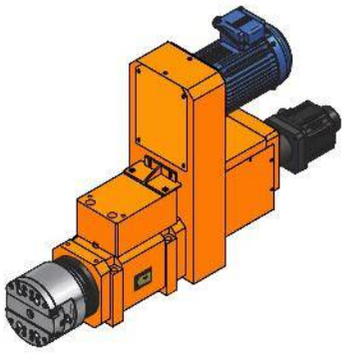

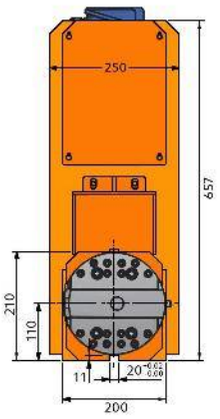

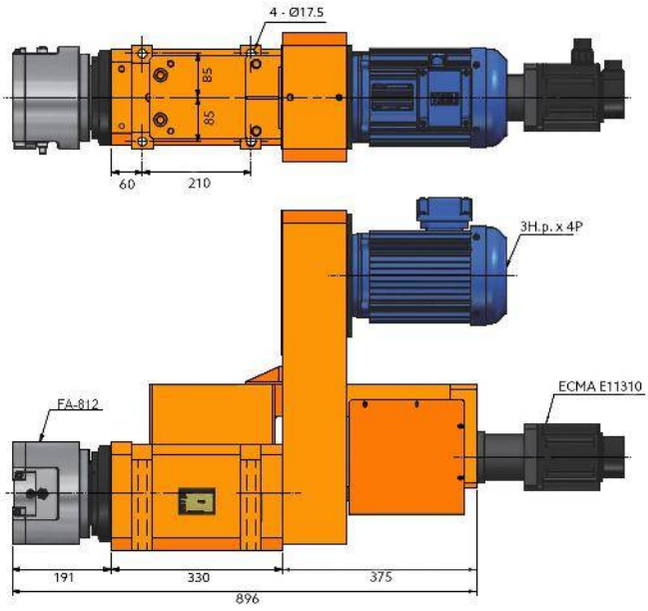

S80-A_2-5 FA-830

Servo Cabezal
Para Refrentado

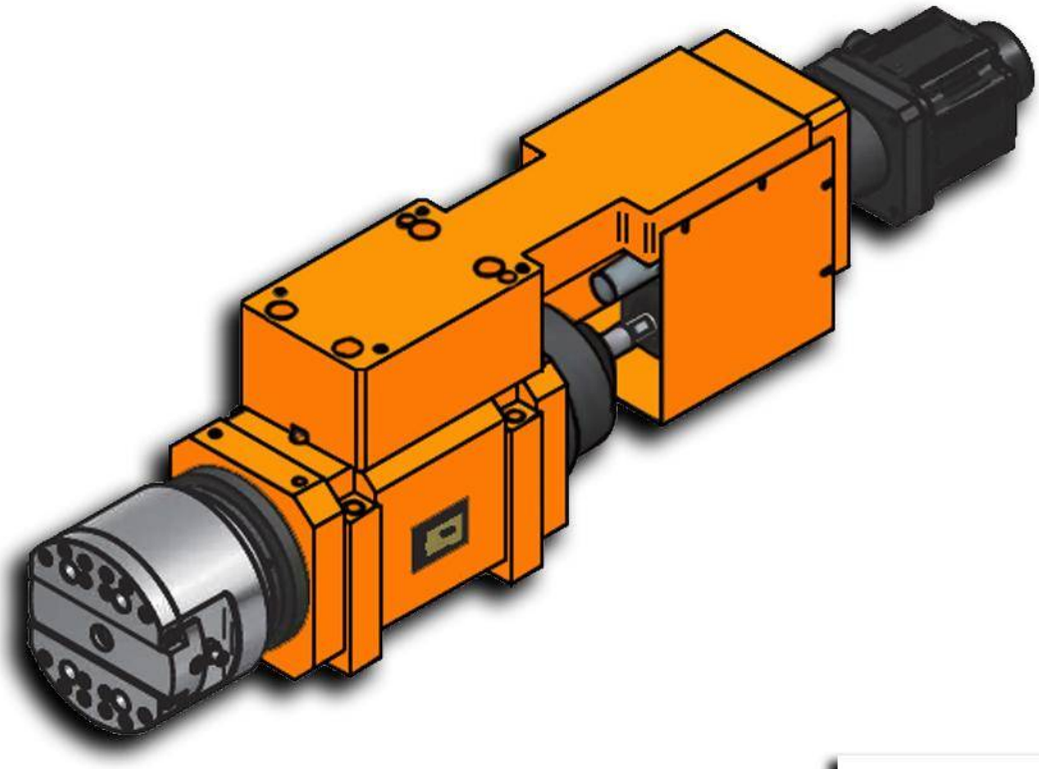

台灣精品 2017
TAIWAN EXCELLENCE

Características & Dimensiones

Modelo	S80-A_2-5
Velocidad Máxima (r.p.m.)	*1,200*
Potencia Del Motor En 3 Fases	*3 H.p. x 4*
Polea Del Husillo	*8M - 60T*
Rodamientos De la Polea	*32216 x 2 / 6216 x 2*
Rodamientos Del Bloque Del Tornillo Embalado	*7205 x 2*
Sellos Del Bloque Del Tornillo Embalado	*TC30-50-10 x 2*
Rodamientos De La Cabeza Refrentadora	*7204 x 4*
Modelo De La Cabeza Refrentadora Con Corredera Lateral Simple	*FA-830*
Carrera De La Corredera De La Cabeza De Refrentado	*30 mm.*

** Redondez: ≤ 0.003 mm.
*** Auto Repetitividad De La Corredera ≤ 0.005 mm.
**** Todas las dimensiones están indicadas en milímetros.

S80-A_2-5 FA-830

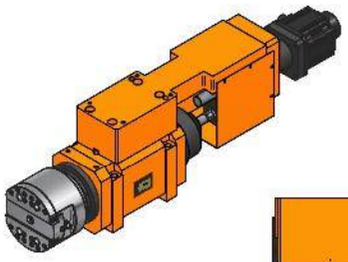

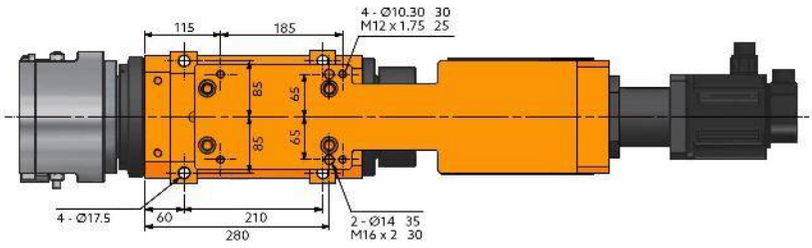

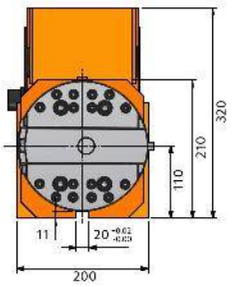

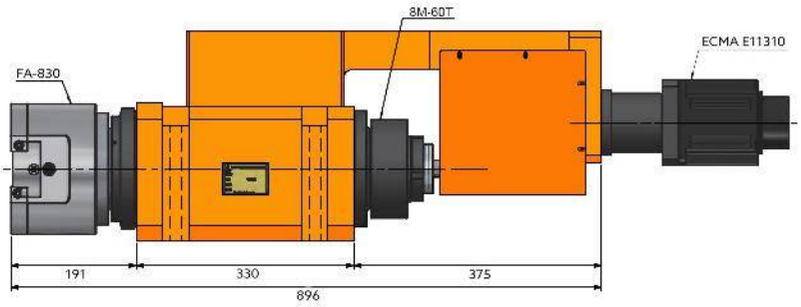

S80-A_2-5 FA-830-MB

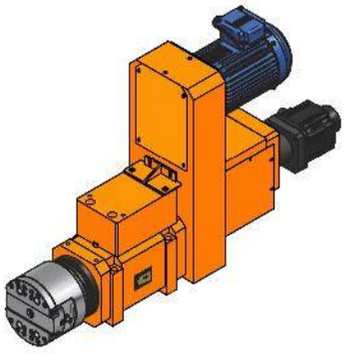

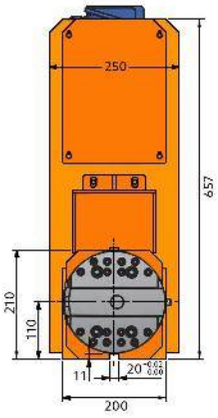

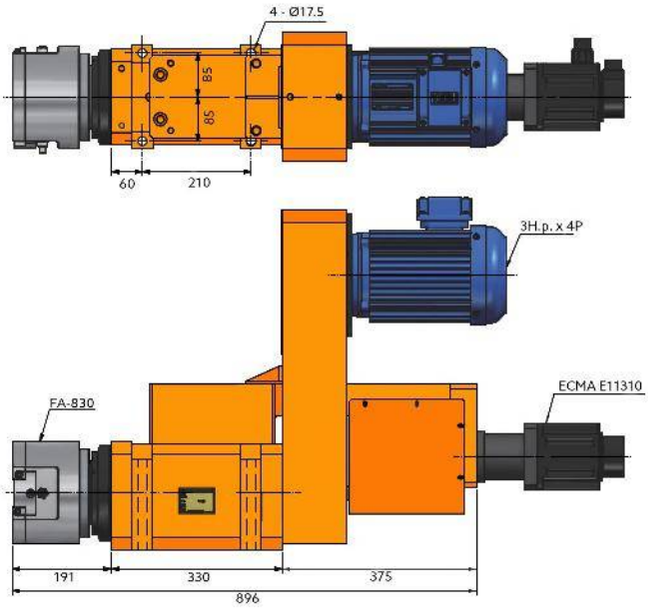

S80-A_2-5 FD-880

Servo Cabezal
Para Refrentado

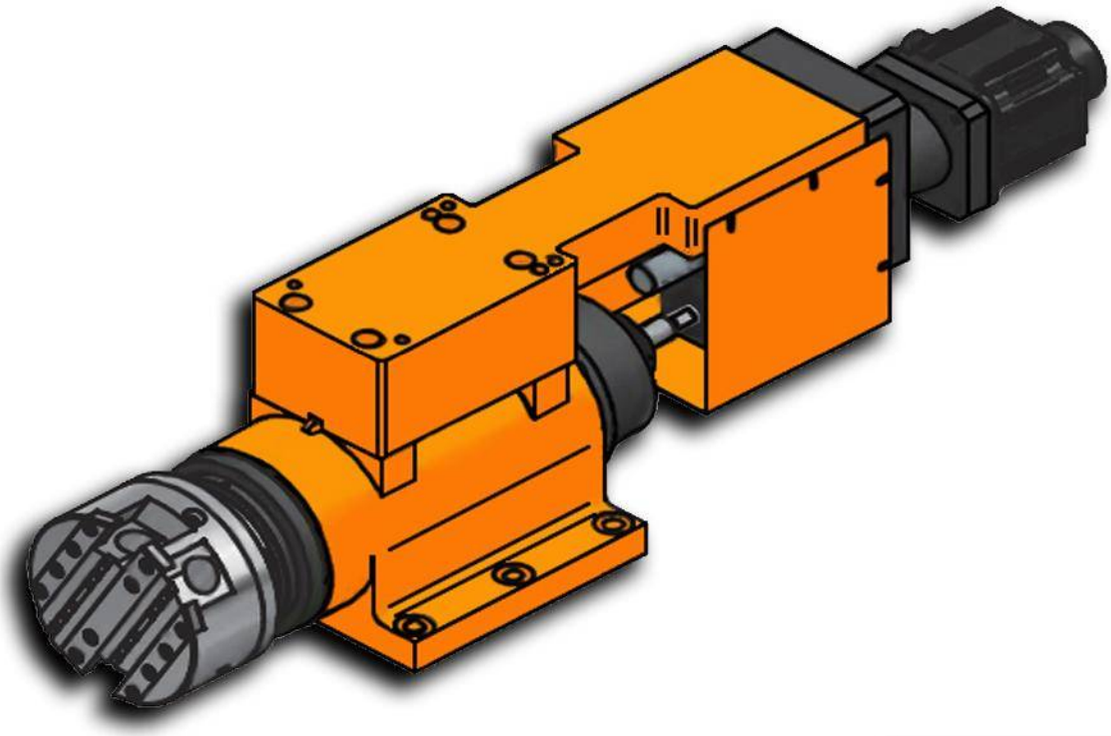

台灣精品 2017
TAIWAN EXCELLENCE

Características & Dimensiones

Modelo	S80-A_2-5
Velocidad Máxima (r.p.m.)	*1,200*
Potencia Del Motor En 3 Fases	*3 H.p. x 4*
Polea Del Husillo	*8M - 60T*
Rodamientos De la Polea	*32216 x 2 / 6216 x 2*
Rodamientos Del Bloque Del Tornillo Embalado	*7205 x 2*
Sellos Del Bloque Del Tornillo Embalado	*TC30-50-10 x 2*
Rodamientos De La Cabeza Refrentadora	*7204 x 4*
Modelo De La Cabeza Refrentadora Con Corredera Lateral Simple	*FD-880*
Carrera De La Corredera De La Cabeza De Refrentado	*80 mm.*

** Redondez: ≤ 0.003 mm.
*** Auto Repetitividad De La Corredera ≤ 0.005 mm.
**** Todas las dimensiones están indicadas en milímetros.

S80-A_2-5 FD-880

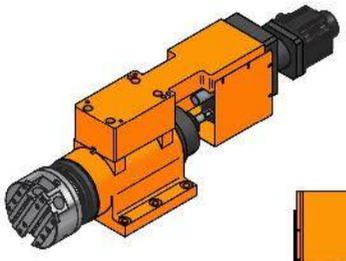

台灣精品 2017
TAIWAN EXCELLENCE

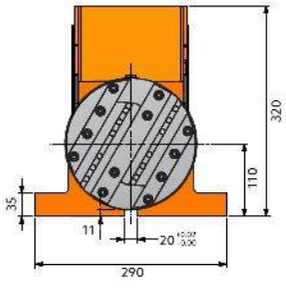

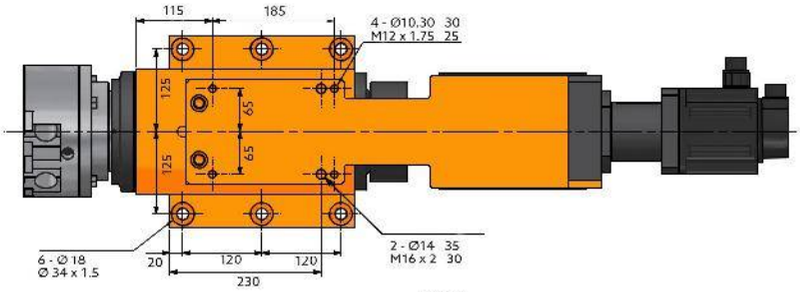

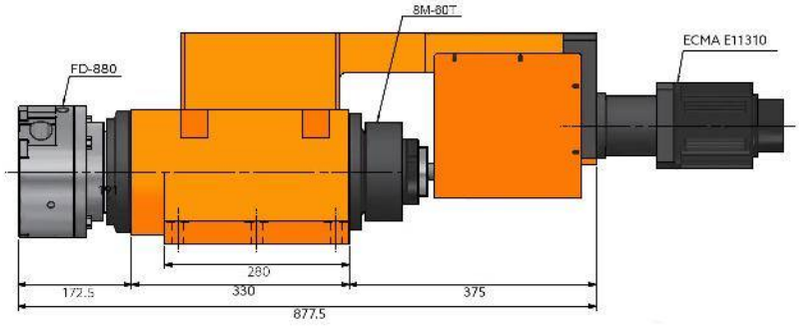

S80-A_2-5 FD-880-MB

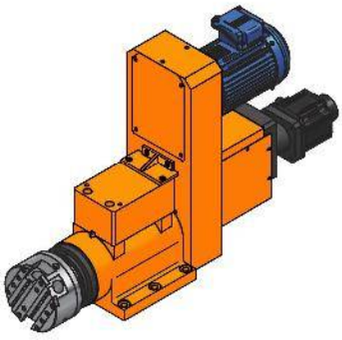

台灣精品2017
TAIWAN EXCELLENCE

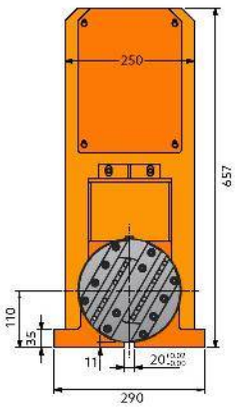

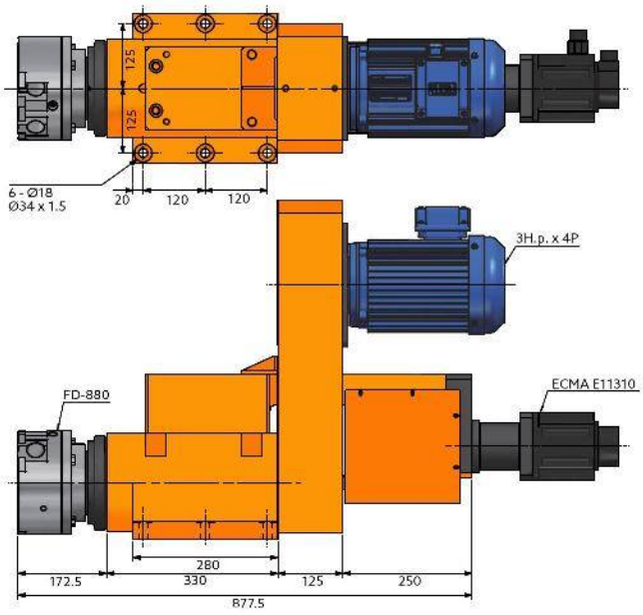

SR60-A_2-4 FA-408

Servo Cabezal
Para Refrentado

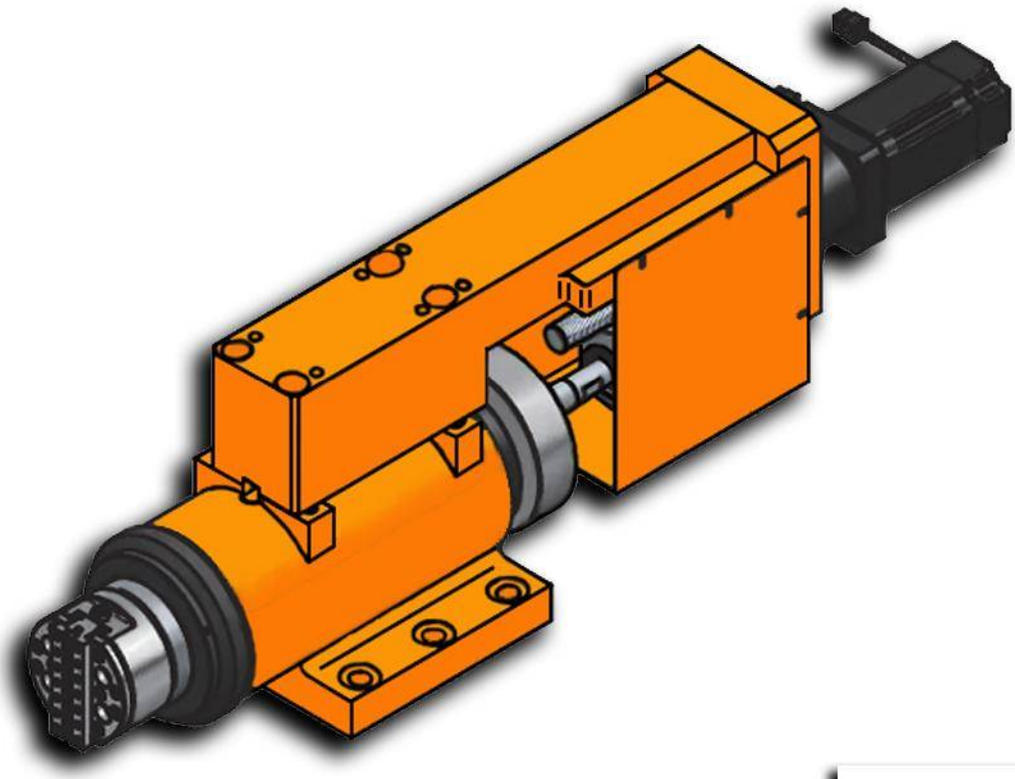

台灣精品 2017
TAIWAN EXCELLENCE

Características & Dimensiones

Modelo	SR60-A_2-4
Velocidad Máxima (r.p.m.)	*1,600*
Potencia Del Motor En 3 Fases	*2 H.p. x 4*
Polea Del Husillo	*8M - 60T*
Rodamientos De la Polea	*32211 x 1 / 6211Z x 1* *32212 x 1 / 6212Z x 1*
Rodamientos Del Bloque Del Tornillo Embalado	*7204 x 2*
Sellos Del Bloque Del Tornillo Embalado	*TC26 - 42 - 8 x 2*
Rodamientos De La Cabeza Refrentadora	*7204 x 4*
Modelo De La Cabeza Refrentadora Con Corredera Lateral Simple	*FA - 408*
Carrera De La Corredera De La Cabeza De Refrentado	*8 mm*

*** Redondez: ≤ 0.003 mm.*
**** Auto Repetitividad De La Corredera ≤ 0.005 mm.*
***** Todas las dimensiones están indicadas en milímetros.*

SR60-A_2-4 FA-408

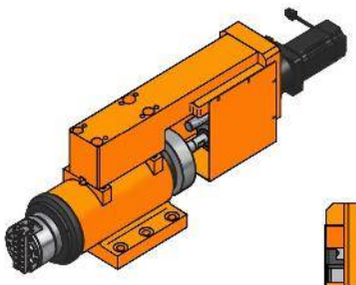

台灣精品 2017
TAIWAN EXCELLENCE

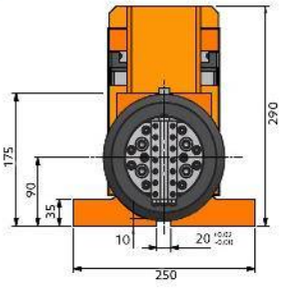

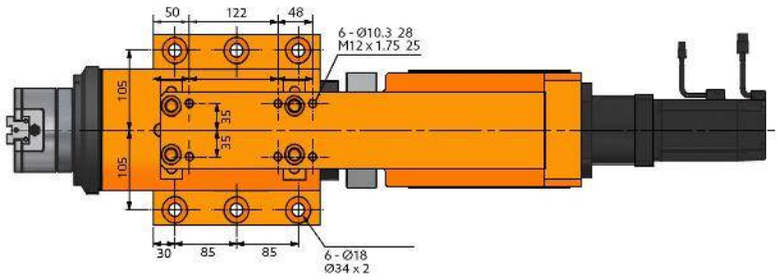

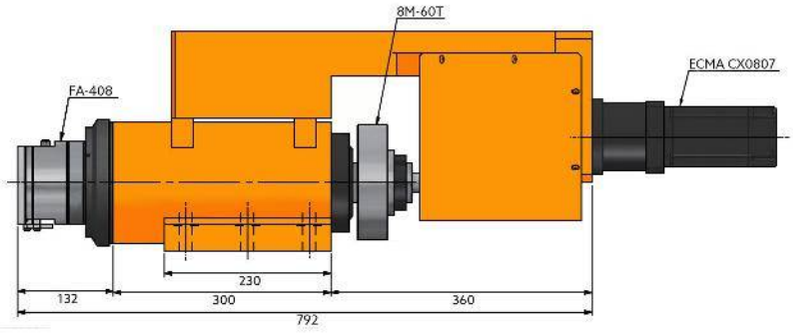

SR60-A_2-4 FA-408 MB

台灣精品 2017
TAIWAN EXCELLENCE

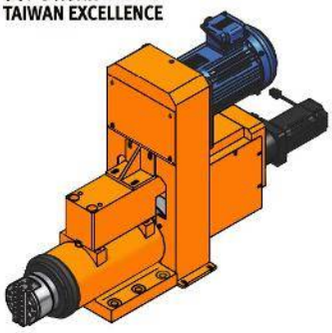

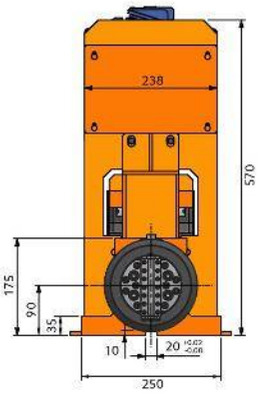

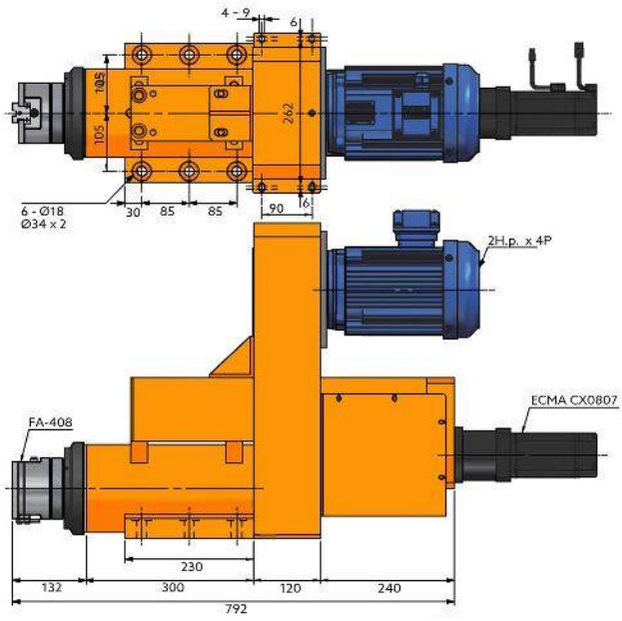

SR60-A_2-4 FA-610

Servo Cabezal
Para Refrentado

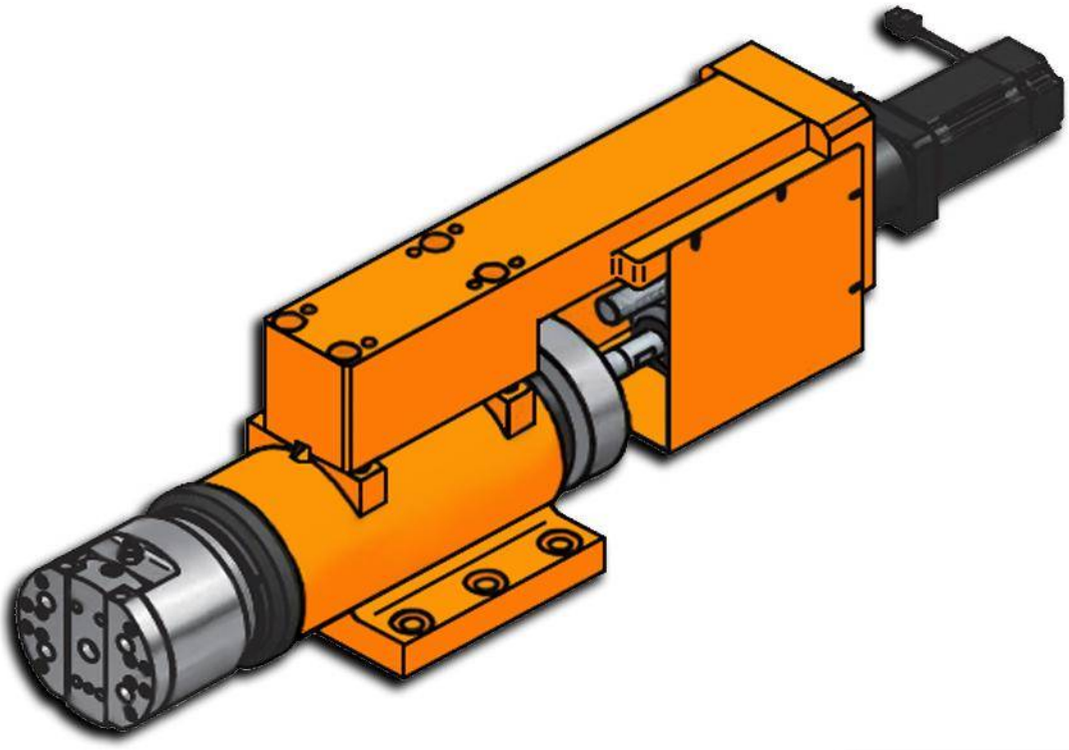

台灣精品 2017
TAIWAN EXCELLENCE

Características & Dimensiones

Modelo	SR60-A_2-4
Velocidad Máxima (r.p.m.)	*1,200*
Potencia Del Motor En 3 Fases	*2 H.p. x 4*
Polea Del Husillo	*8M - 60T*
Rodamientos De la Polea	*32211 x 1 / 6211Z x 1* *32212 x 1 / 6212Z x 1*
Rodamientos Del Bloque Del Tornillo Embalado	*7204 x 2*
Sellos Del Bloque Del Tornillo Embalado	*TC26 - 42 - 8 x 2*
Rodamientos De La Cabeza Refrentadora	*7204 x 4*
Modelo De La Cabeza Refrentadora Con Corredera Lateral Simple	*FA - 610*
Carrera De La Corredera De La Cabeza De Refrentado	*10 mm.*

** *Redondez: ≤ 0.003 mm.*
*** *Auto Repetitividad De La Corredera ≤ 0.005 mm.*
**** *Todas las dimensiones están indicadas en milímetros.*

SR60-A_2-4 FA-610

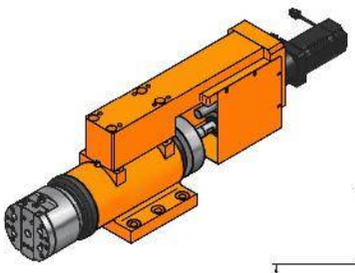

台灣精品 2017
TAIWAN EXCELLENCE

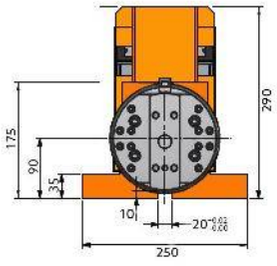

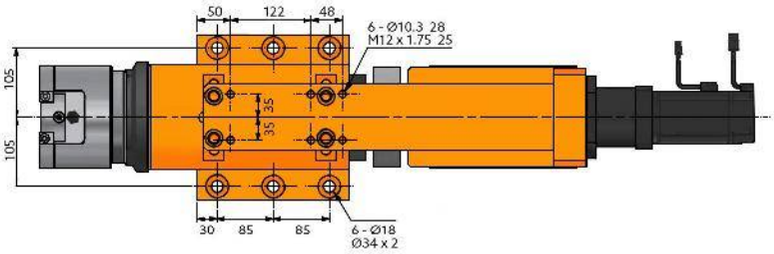

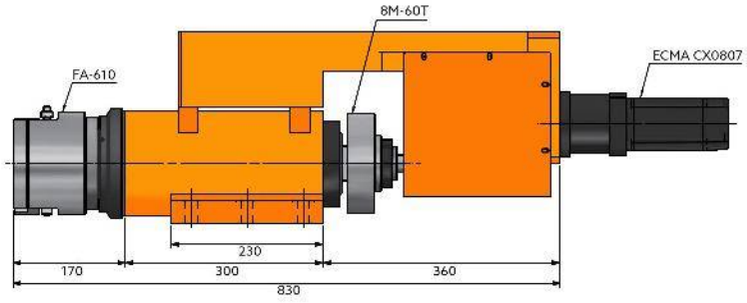

SR60-A_2-4 FA-610 MB

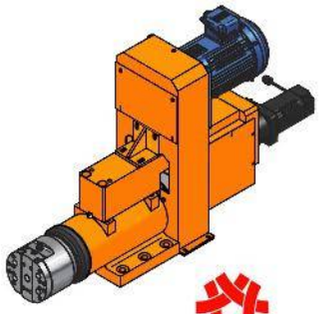

台灣精品2017
TAIWAN EXCELLENCE

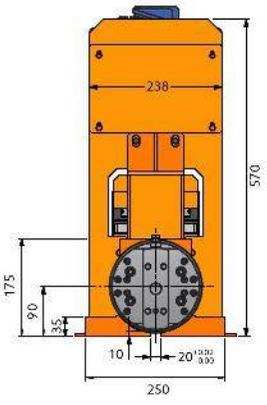

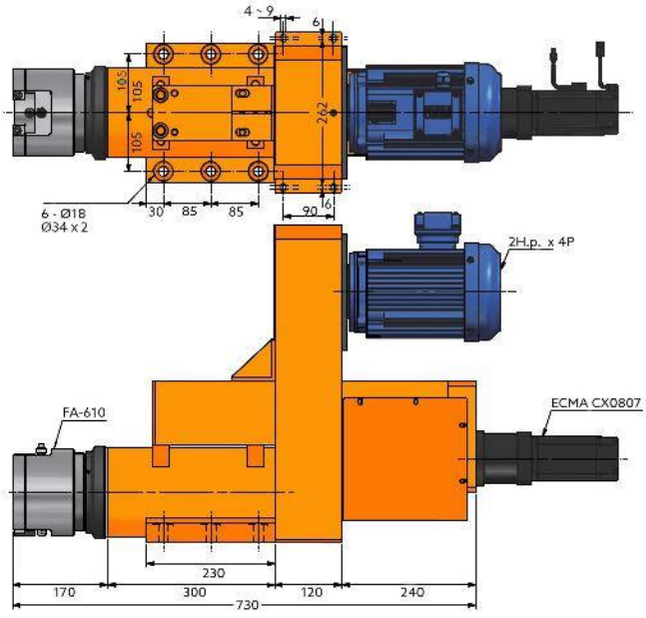

SR80-A_2-5 FA-812

Servo Cabezal
Para Refrentado

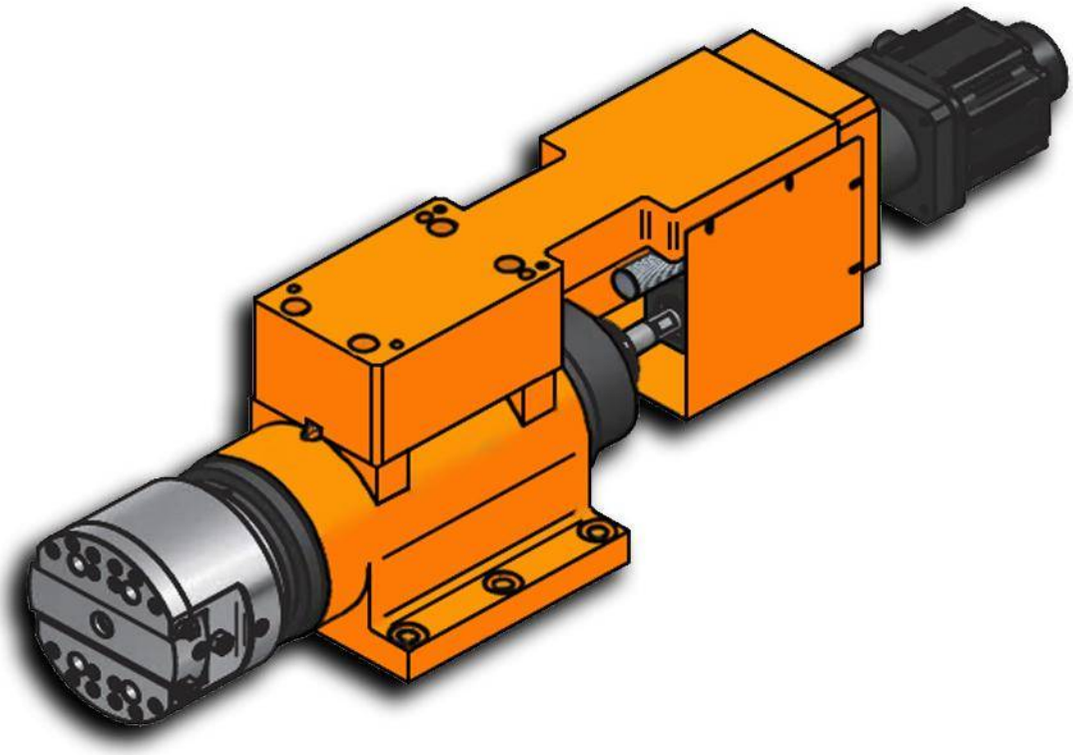

台灣精品 2017
TAIWAN EXCELLENCE

Características & Dimensiones

Modelo	SR80H-A_2-5
Velocidad Máxima (r.p.m.)	*800*
Potencia Del Motor En 3 Fases	*3 H.p. x 4*
Polea Del Husillo	*8M - 60T*
Rodamientos De la Polea	*32216 X 2 | 6216Z x 2*
Rodamientos Del Bloque Del Tornillo Embalado	*7205 x 2*
Sellos Del Bloque Del Tornillo Embalado	*TC30-50-10 x 2*
Rodamientos De La Cabeza Refrentadora	*7204 x 4*
Modelo De La Cabeza Refrentadora Con Corredera Lateral Simple	*FD-812*
Carrera De La Corredera De La Cabeza De Refrentado	*12 mm.*

** Redondez: ≤ 0.003 mm.
*** Auto Repetitividad De La Corredera ≤ 0.005 mm.
**** Todas las dimensiones están indicadas en milímetros.

SR80-A_2-5 FA-812

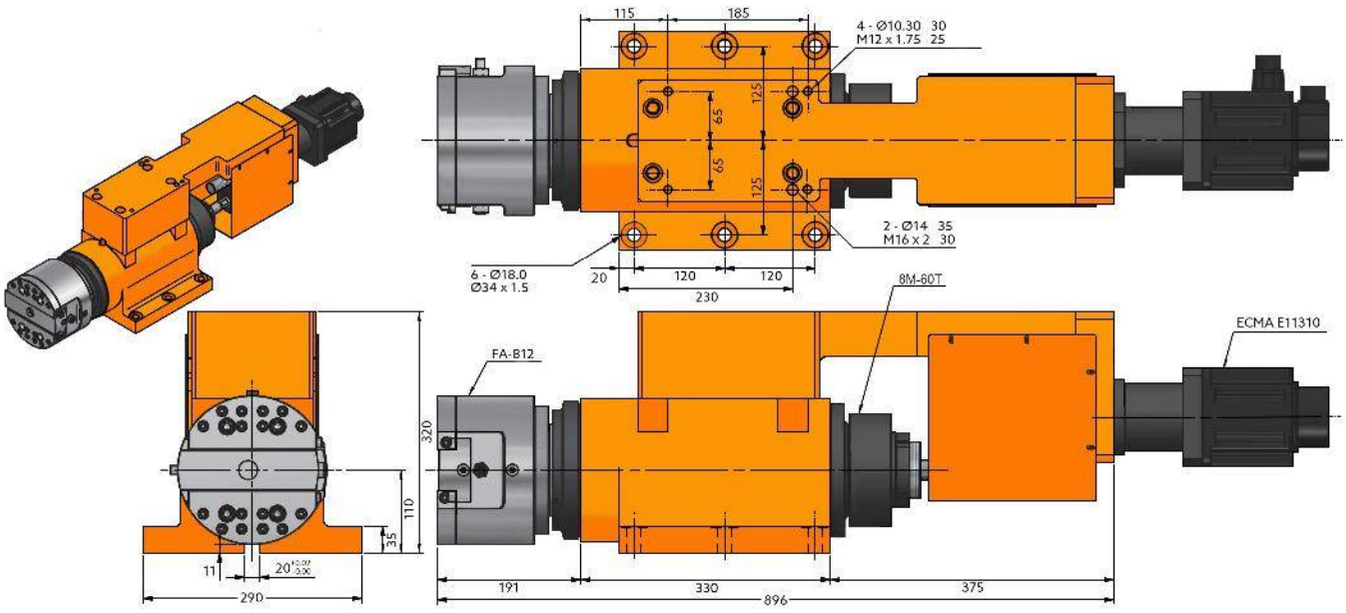

SR80-A_2-5 FA-812-MB

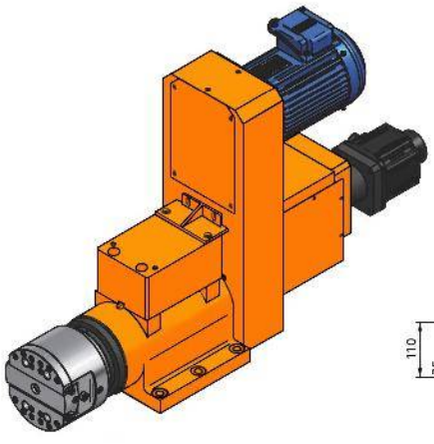

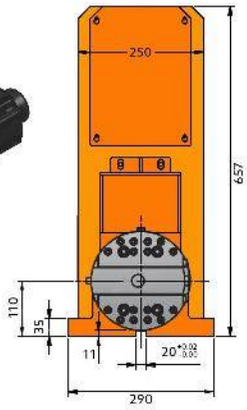

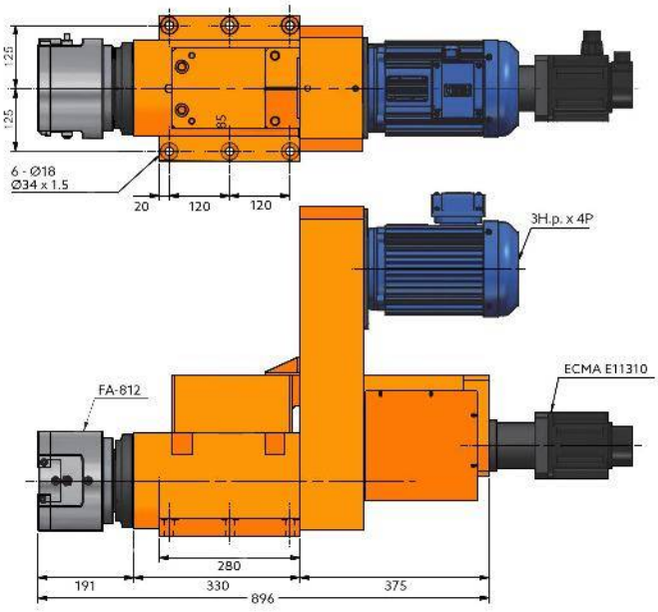

SR80-A_2-5 FA-830

Servo Cabezal
Para Refrentado

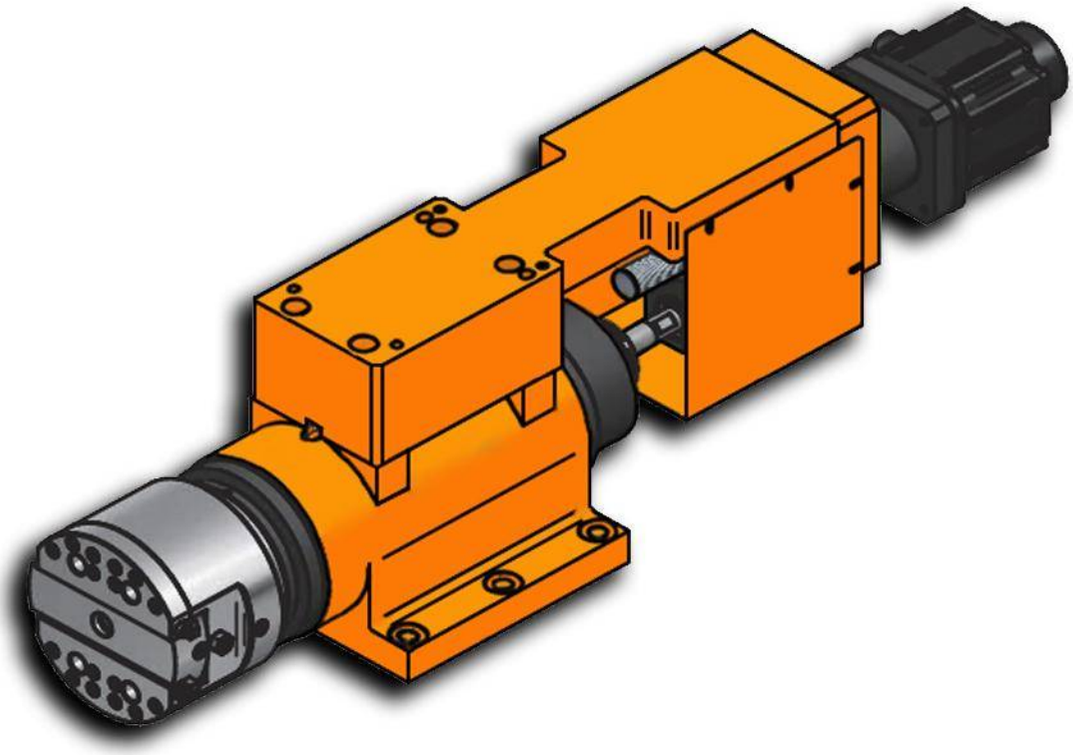

台灣精品 2017
TAIWAN EXCELLENCE

Características & Dimensiones

Modelo	SR80H-A_2-5
Velocidad Máxima (r.p.m.)	*2,500*
Potencia Del Motor En 3 Fases	*3 H.p. x 4*
Polea Del Husillo	*8M - 60T*
Rodamientos De la Polea	*7216 x 4*
Rodamientos Del Bloque Del Tornillo Embalado	*7205 x 2*
Sellos Del Bloque Del Tornillo Embalado	*TC30-50-10 x 2*
Rodamientos De La Cabeza Refrentadora	*7204 x 4*
Modelo De La Cabeza Refrentadora Con Corredera Lateral Simple	*FA-830*
Carrera De La Corredera De La Cabeza De Refrentado	*30 mm.*

** Redondez: ≤ 0.003 mm.
*** Auto Repetitividad De La Corredera ≤ 0.005 mm.
**** Todas las dimensiones están indicadas en milímetros.

SR80-A_2-5 FA-830

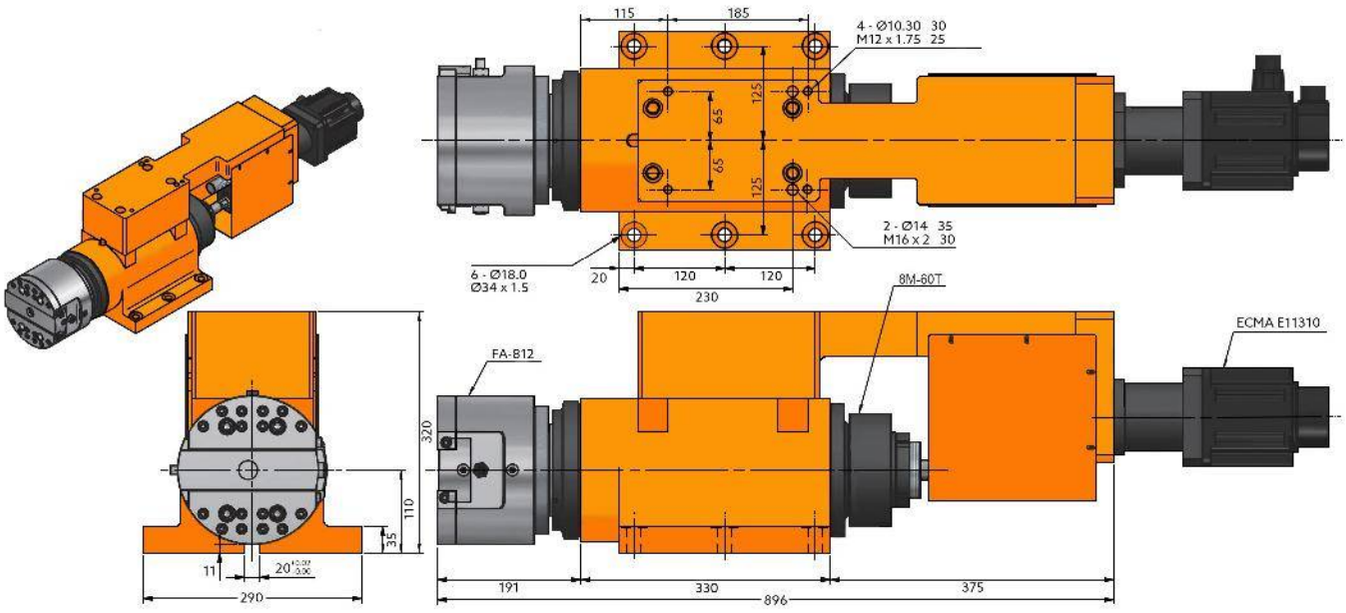

SR80-A_2-5 FA-830-MB

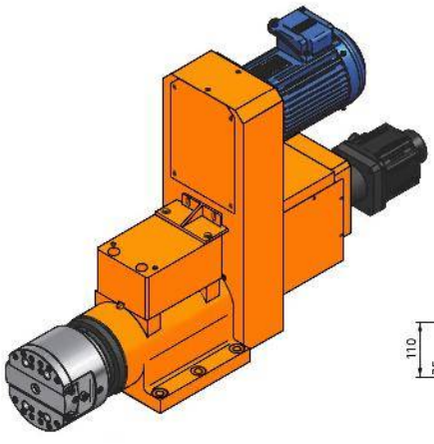

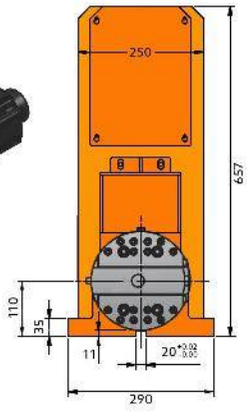

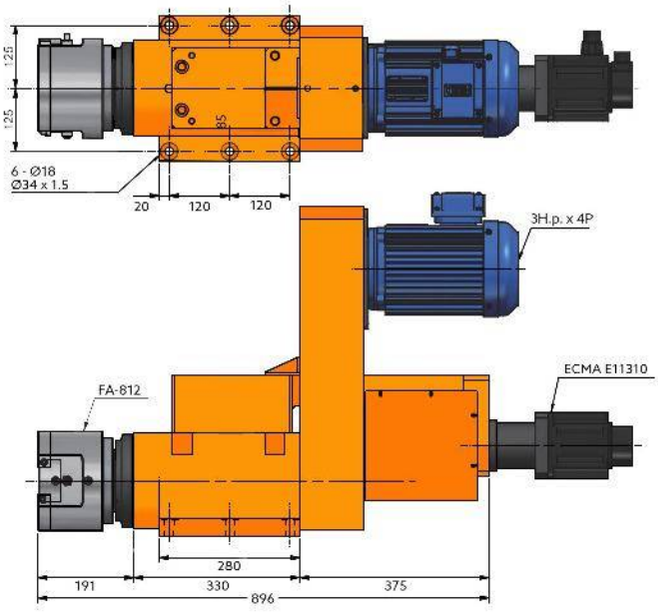

SR80-A_2-5 FD-880

Servo Cabezal
Para Refrentado

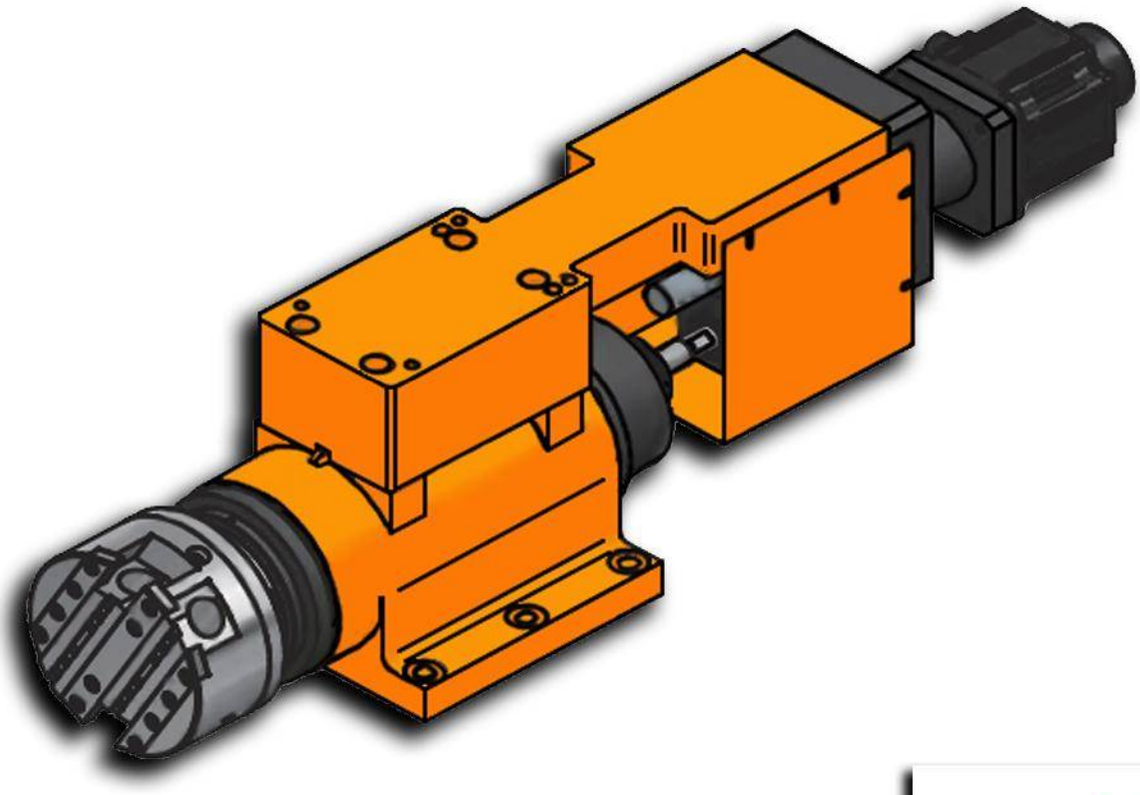

台灣精品 2017
TAIWAN EXCELLENCE

Características & Dimensiones

Modelo	SR80-A_2-5
Velocidad Máxima (r.p.m.)	*1,200*
Potencia Del Motor En 3 Fases	*3 H.p. x 4*
Polea Del Husillo	*8M - 60T*
Rodamientos De la Polea	*32216 X 2 | 6216Z x 2*
Rodamientos Del Bloque Del Tornillo Embalado	*7205 x 2*
Sellos Del Bloque Del Tornillo Embalado	*TC30-50-10 x 2*
Rodamientos De La Cabeza Refrentadora	*7204 x 4*
Modelo De La Cabeza Refrentadora Con Corredera Lateral Simple	*FD-880*
Carrera De La Corredera De La Cabeza De Refrentado	*80 mm.*

** Redondez: ≤ 0.003 mm.
*** Auto Repetitividad De La Corredera ≤ 0.005 mm.
**** Todas las dimensiones están indicadas en milímetros.

SR80-A_2-5 FD-880

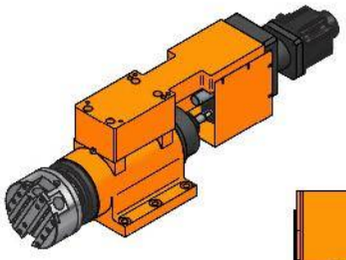

台灣精品 2017
TAIWAN EXCELLENCE

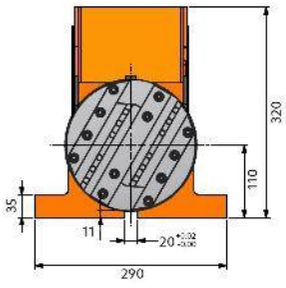

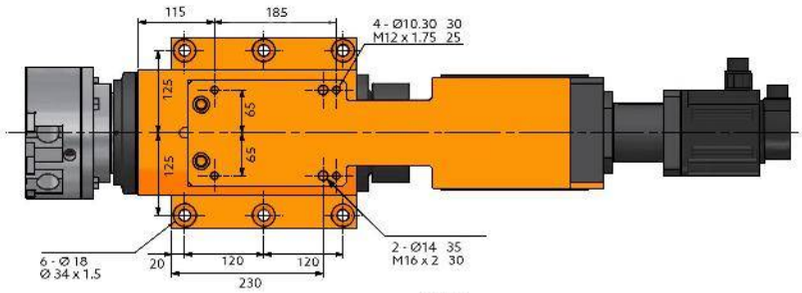

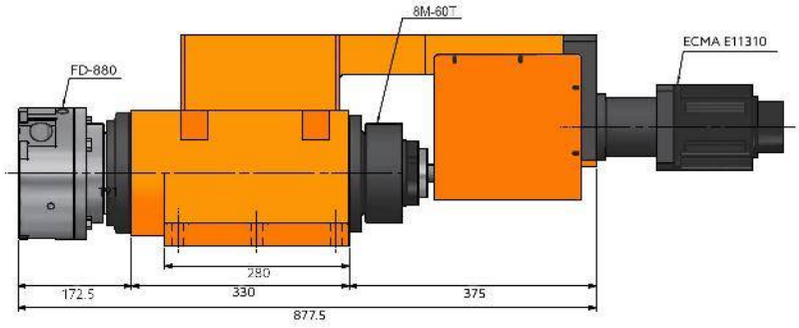

SR80-A_2-5 FD-880-MB

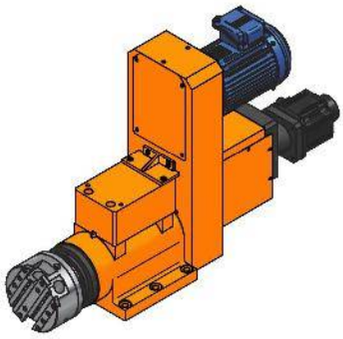

台灣精品2017
TAIWAN EXCELLENCE

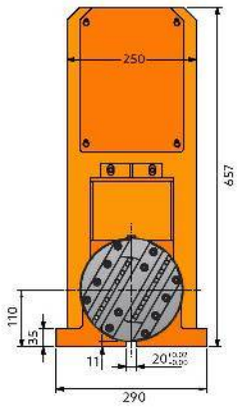

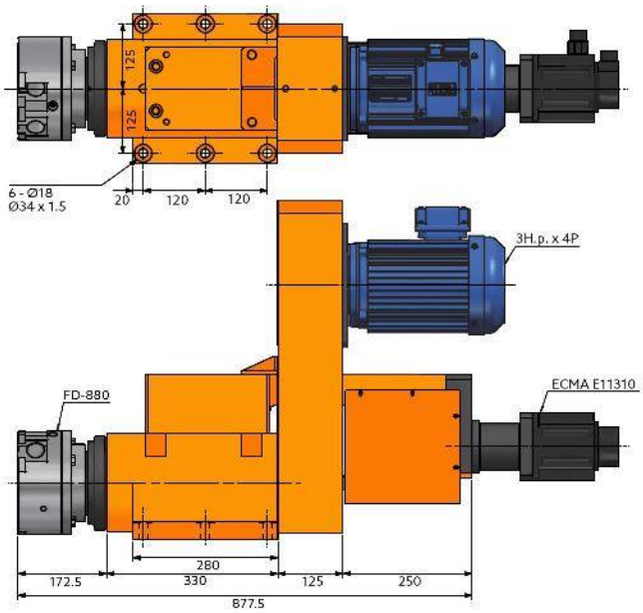

S80H-A_2-5 FA-812

Servo Cabezal Para Refrentado De Alta Velocidad

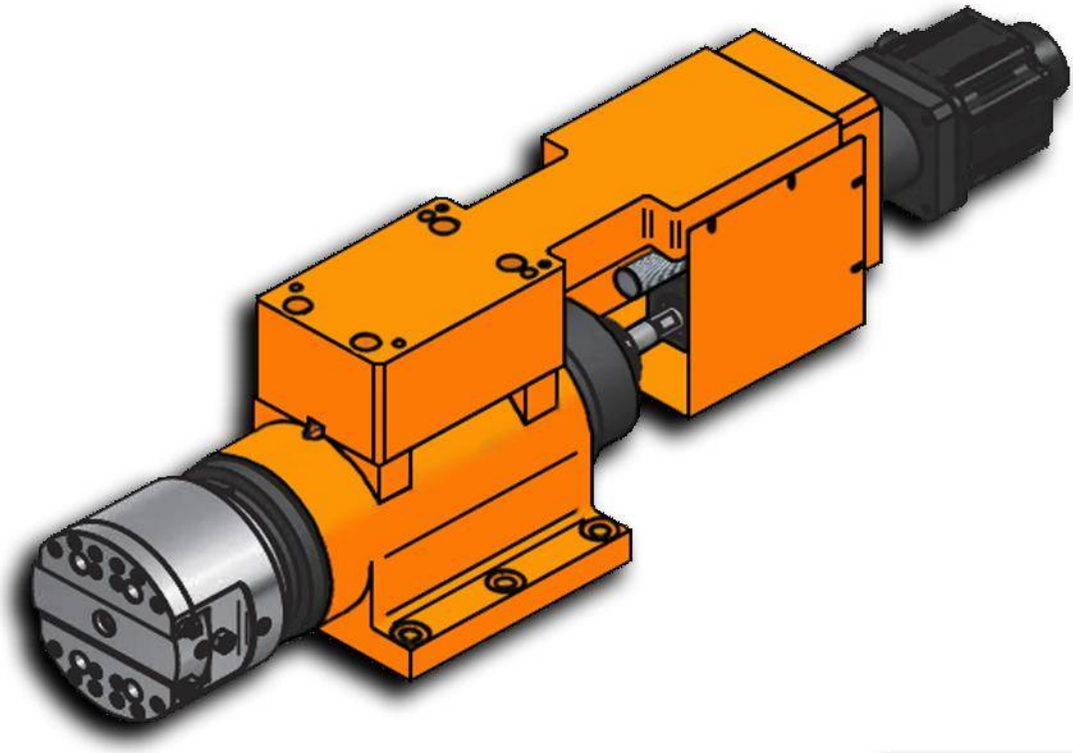

台灣精品 2017
TAIWAN EXCELLENCE

Características & Dimensiones

Modelo	S80H-A_2-5
Velocidad Máxima (r.p.m.)	*2,500*
Potencia Del Motor En 3 Fases	*3 H.p. x 4*
Polea Del Husillo	*8M - 60T*
Rodamientos De la Polea	*7216 x 4*
Rodamientos Del Bloque Del Tornillo Embalado	*7205 x 2*
Sellos Del Bloque Del Tornillo Embalado	*TC30-50-10 x 2*
Rodamientos De La Cabeza Refrentadora	*7204 x 4*
Modelo De La Cabeza Refrentadora Con Corredera Lateral Simple	*FA-812*
Carrera De La Corredera De La Cabeza De Refrentado	*12 mm.*

** Redondez: ≤ 0.003 mm.
*** Auto Repetitividad De La Corredera ≤ 0.005 mm.
**** Todas las dimensiones están indicadas en milímetros.

S80H-A_2-5 FA-812

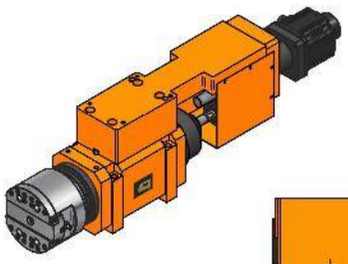

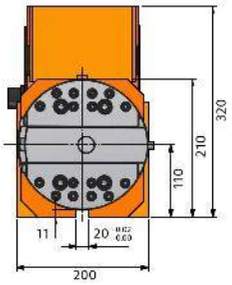

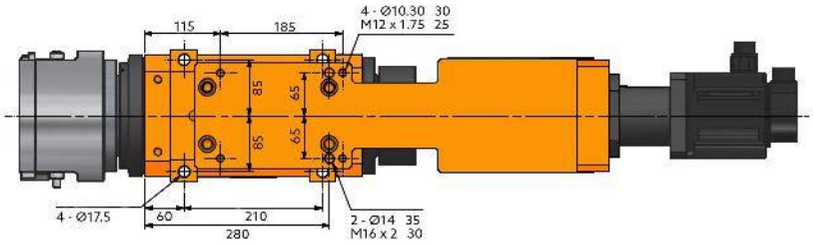

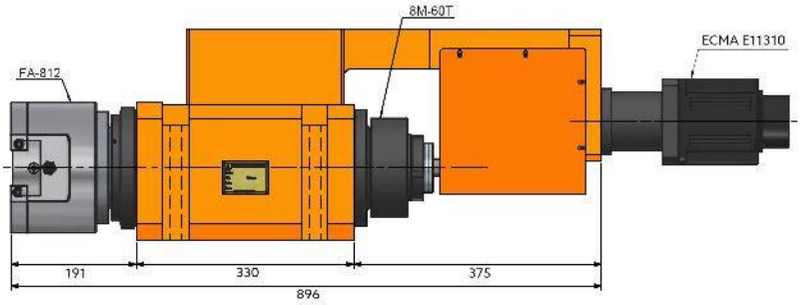

S80H-A_2-5 FA-812-MB

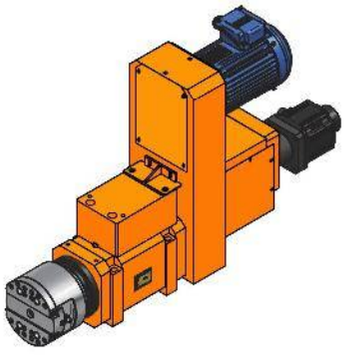

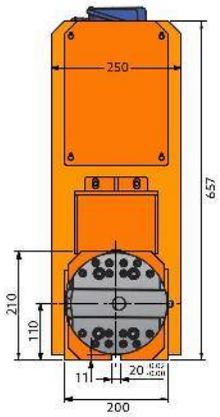

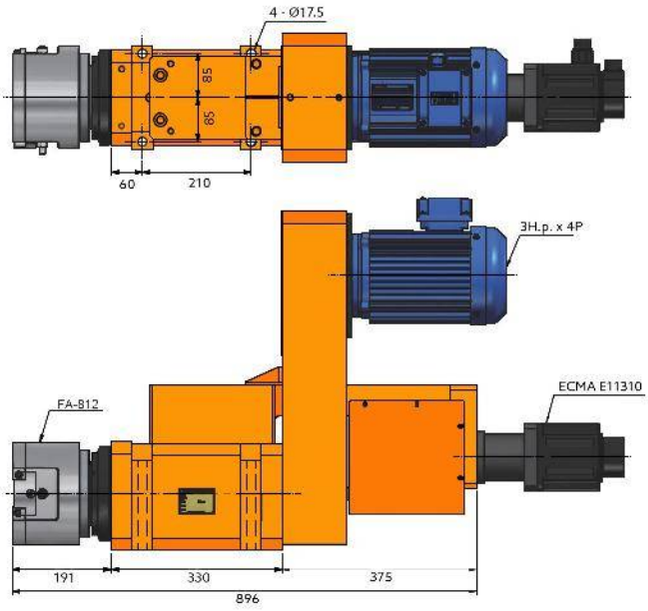

S80H-A_2-5 FA-830

Servo Cabezal Para Refrentado De Alta Velocidad

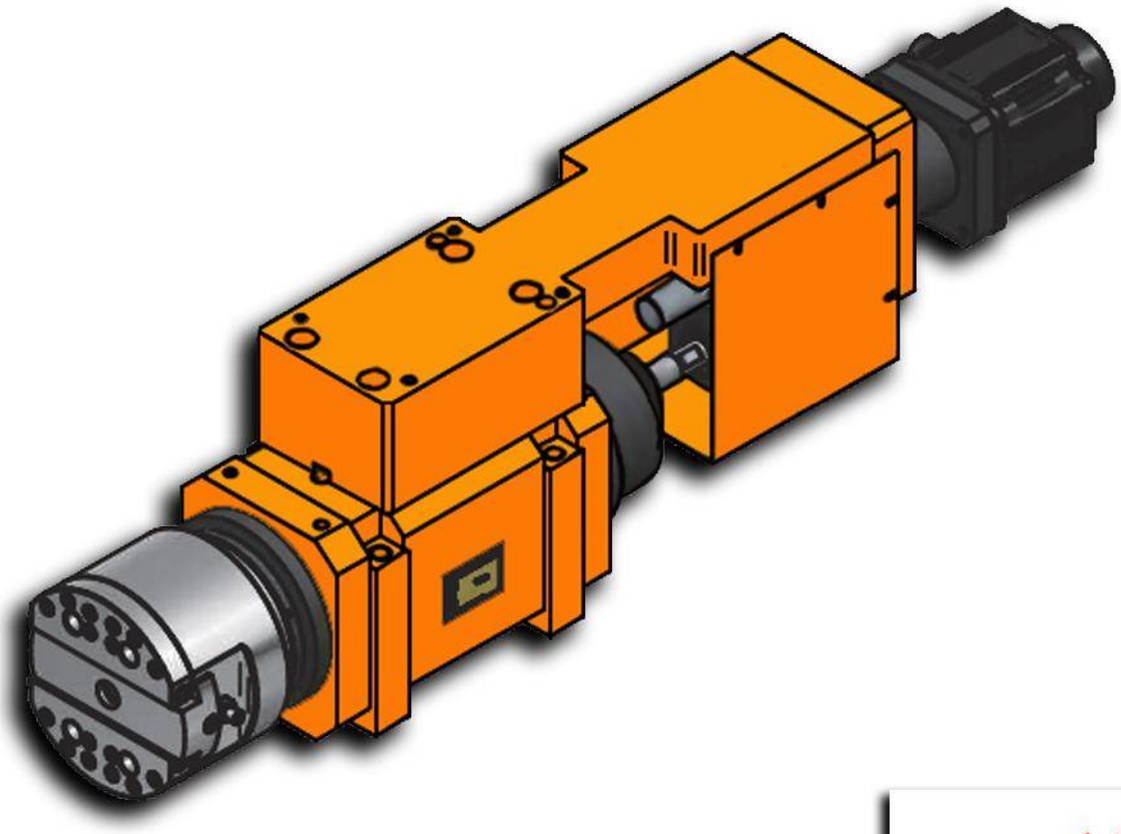

台灣精品 2017
TAIWAN EXCELLENCE

Características & Dimensiones

Modelo	S80H-A_2-5
Velocidad Máxima (r.p.m.)	*2,500*
Potencia Del Motor En 3 Fases	*3 H.p. x 4*
Polea Del Husillo	*8M - 60T*
Rodamientos De la Polea	*7216 x 4*
Rodamientos Del Bloque Del Tornillo Embalado	*7205 x 2*
Sellos Del Bloque Del Tornillo Embalado	*TC30-50-10 x 2*
Rodamientos De La Cabeza Refrentadora	*7204 x 4*
Modelo De La Cabeza Refrentadora Con Corredera Lateral Simple	*FA-830*
Carrera De La Corredera De La Cabeza De Refrentado	*30 mm.*

** Redondez: ≤ 0.003 mm.
*** Auto Repetitividad De La Corredera ≤ 0.005 mm.
**** Todas las dimensiones están indicadas en milímetros.

S80H-A_2-5 FA-830

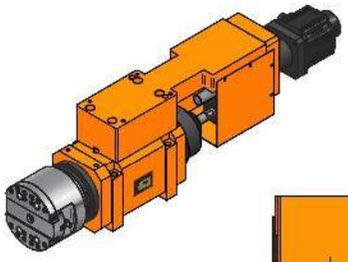

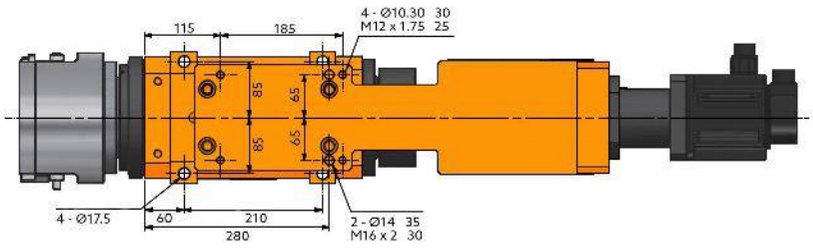

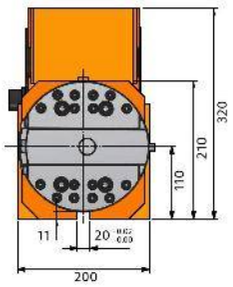

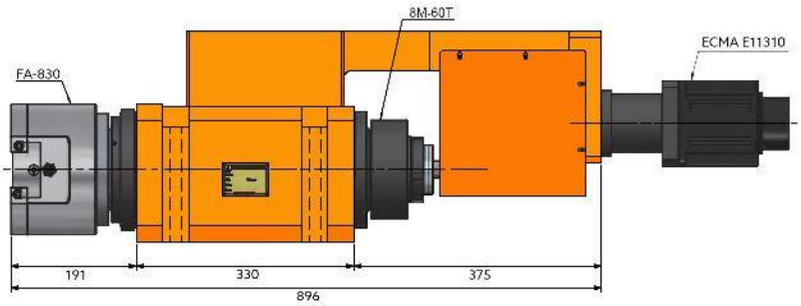

S80H-A_2-5 FA-830-MB

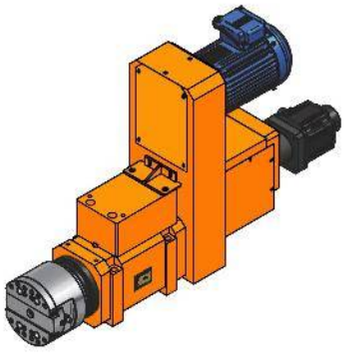

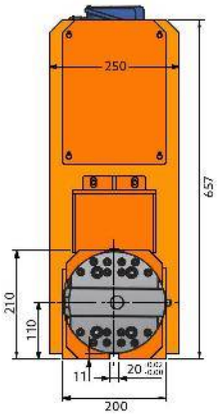

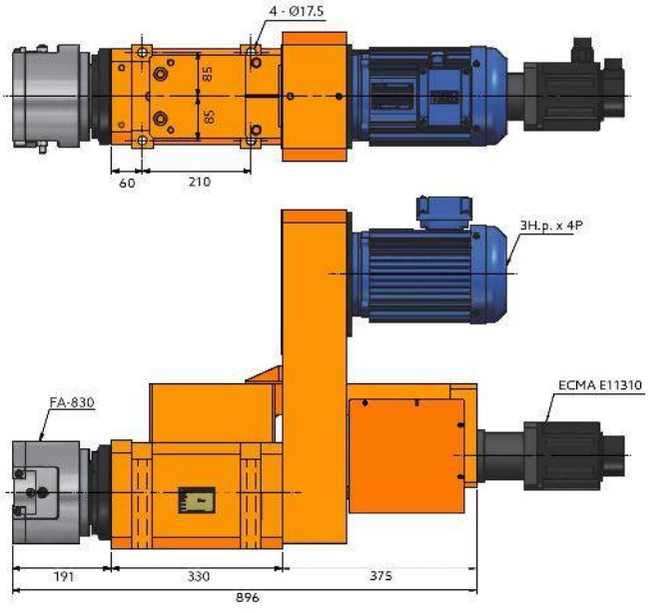

S80H-A_2-5 FA-880

Servo Cabezal Para Refrentado De Alta Velocidad

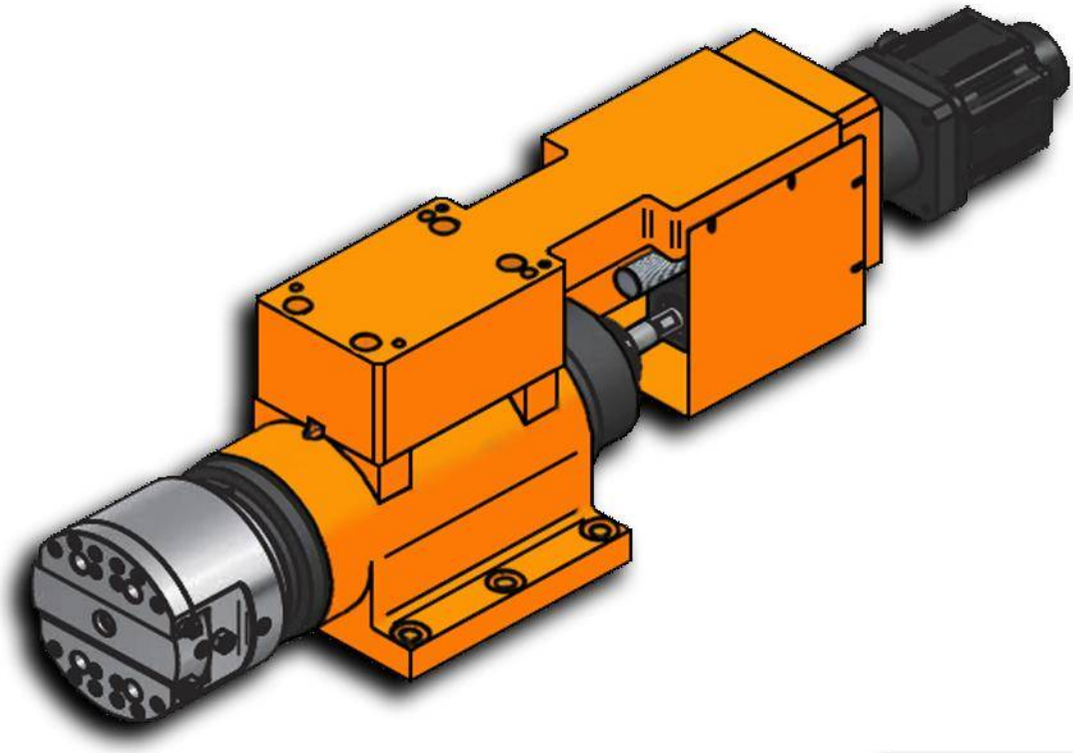

台灣精品 2017
TAIWAN EXCELLENCE

Características & Dimensiones

Modelo	S80H-A_2-5
Velocidad Máxima (r.p.m.)	*2,500*
Potencia Del Motor En 3 Fases	*3 H.p. x 4*
Polea Del Husillo	*8M - 60T*
Rodamientos De la Polea	*7216 x 4*
Rodamientos Del Bloque Del Tornillo Embalado	*7205 x 2*
Sellos Del Bloque Del Tornillo Embalado	*TC30-50-10 x 2*
Rodamientos De La Cabeza Refrentadora	*7204 x 4*
Modelo De La Cabeza Refrentadora Con Corredera Lateral Simple	*FD-880*
Carrera De La Corredera De La Cabeza De Refrentado	*80 mm.*

** Redondez: ≤ 0.003 mm.
*** Auto Repetitividad De La Corredera ≤ 0.005 mm.
**** Todas las dimensiones están indicadas en milímetros.

S80H-A_2-5 FD-880

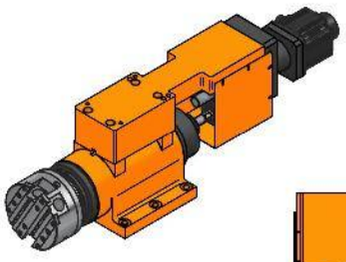

台灣精品 2017
TAIWAN EXCELLENCE

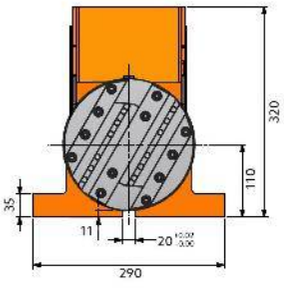

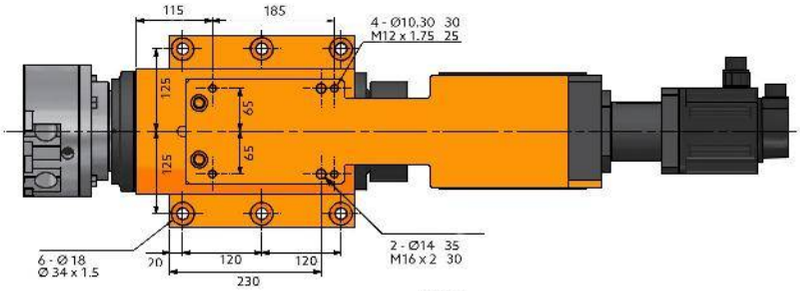

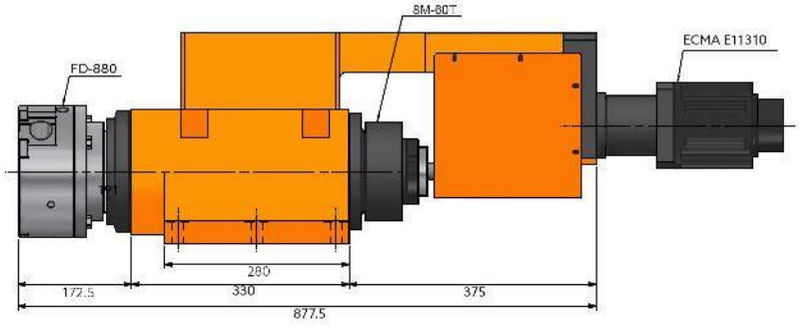

S80H-A_2-5 FD-880

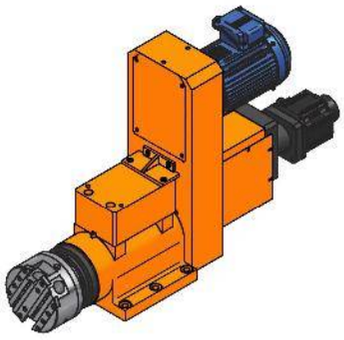

台灣精品2017
TAIWAN EXCELLENCE

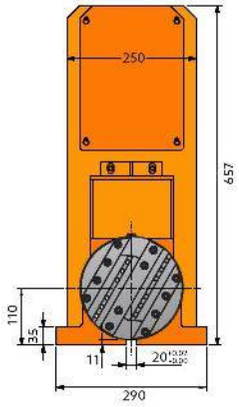

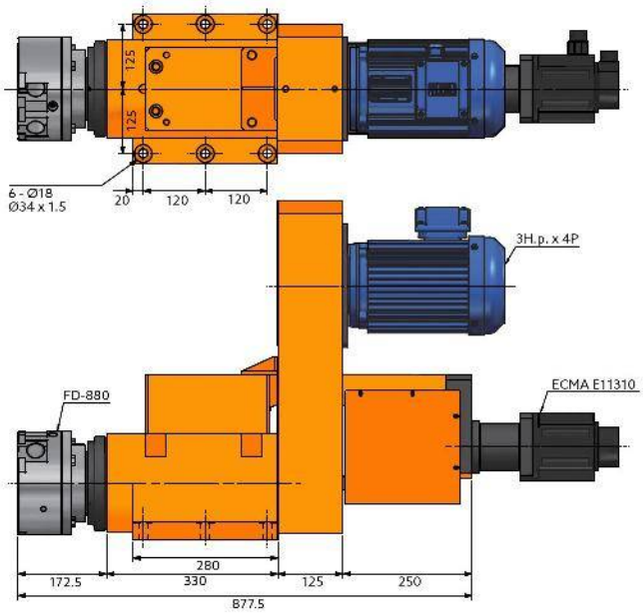

SR80H-A_2-5 FD-880

Servo Cabezal Para Refrentado De Alta Velocidad

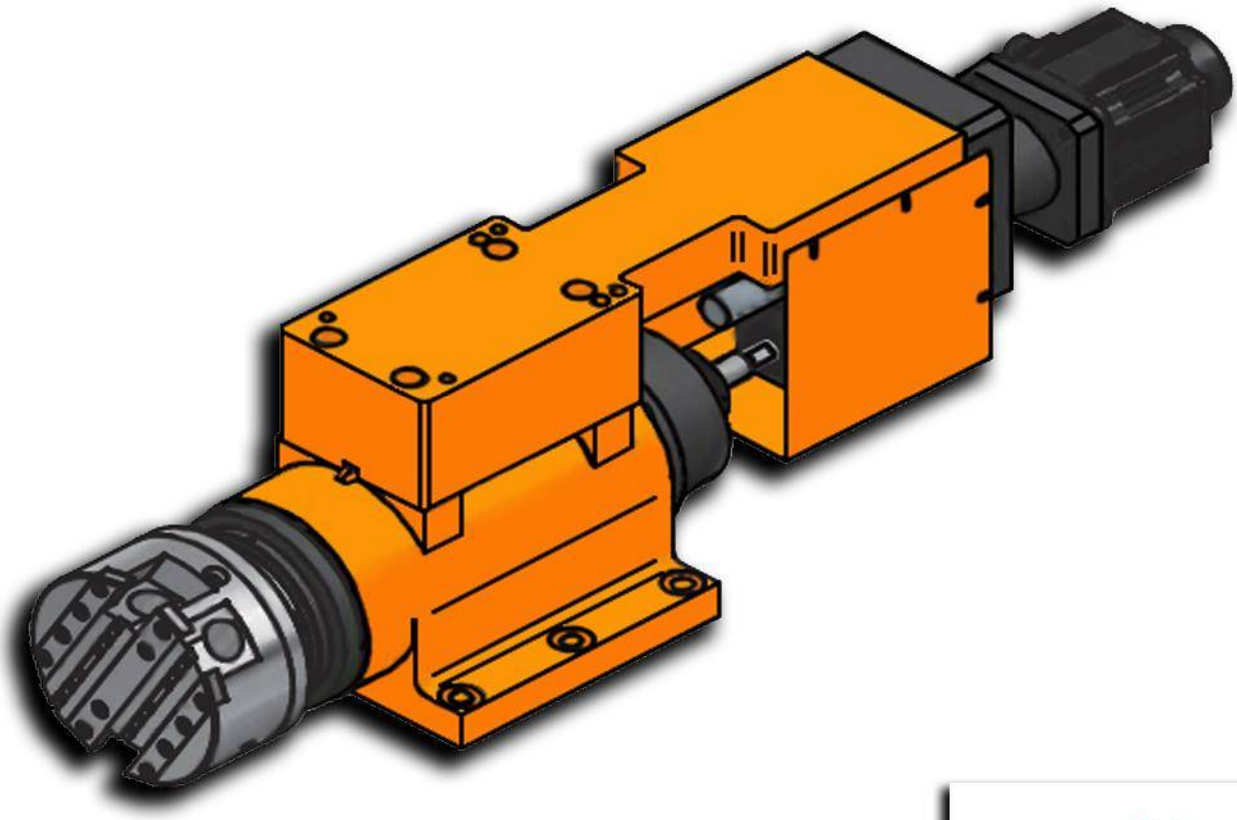

台灣精品 2017
TAIWAN EXCELLENCE

Características & Dimensiones

Modelo	SR80H-A_2-5
Velocidad Máxima (r.p.m.)	*2,500*
Potencia Del Motor En 3 Fases	*3 H.p. x 4*
Polea Del Husillo	*8M - 60T*
Rodamientos De la Polea	*7216 x 4*
Rodamientos Del Bloque Del Tornillo Embalado	*7205 x 2*
Sellos Del Bloque Del Tornillo Embalado	*TC30-50-10 x 2*
Rodamientos De La Cabeza Refrentadora	*7204 x 4*
Modelo De La Cabeza Refrentadora Con Corredera Lateral Simple	*FD-880*
Carrera De La Corredera De La Cabeza De Refrentado	*80 mm.*

*** Redondez: ≤ 0.003 mm.*
**** Auto Repetitividad De La Corredera ≤ 0.005 mm.*
***** Todas las dimensiones están indicadas en milímetros.*

SR80H-A_2-5 FD-880

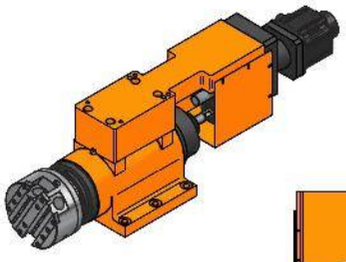

台灣精品 2017
TAIWAN EXCELLENCE

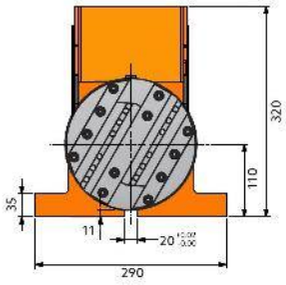

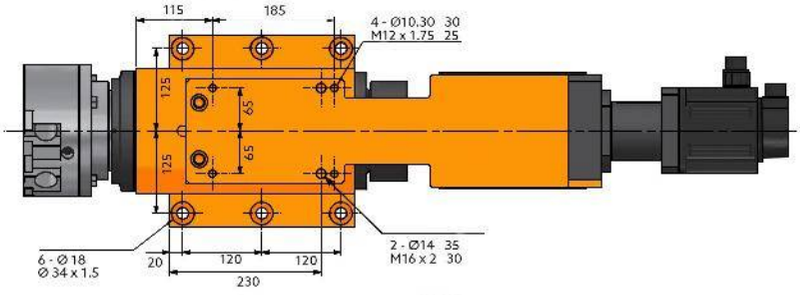

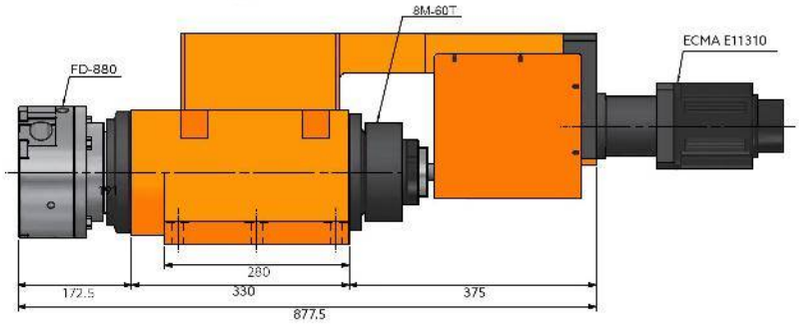

SR80H-A_2-5 FD-880-MB

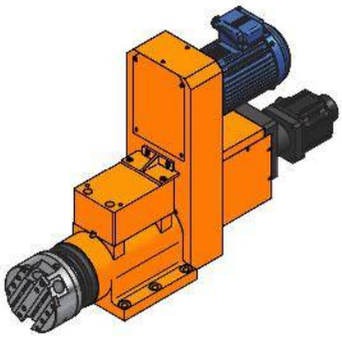

台灣精品 2017
TAIWAN EXCELLENCE

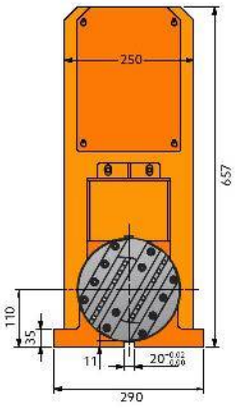

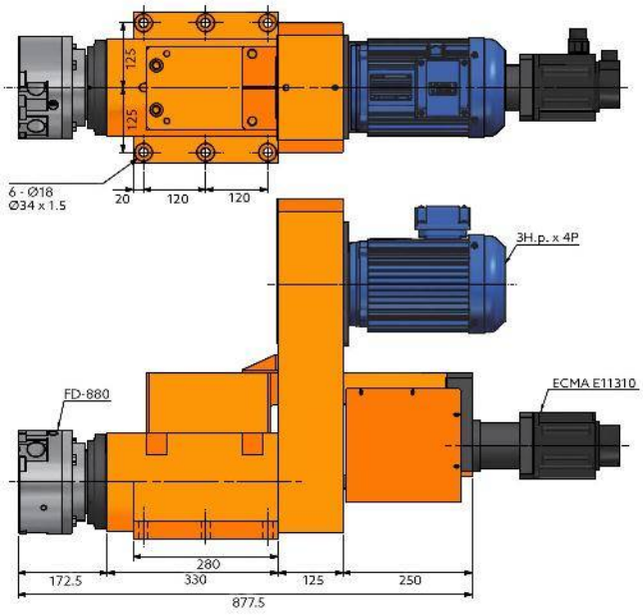

SERIE ST

CABEZALES PARA MACHUELEADO

ST0N-50M

Cabezal Para Machueleado

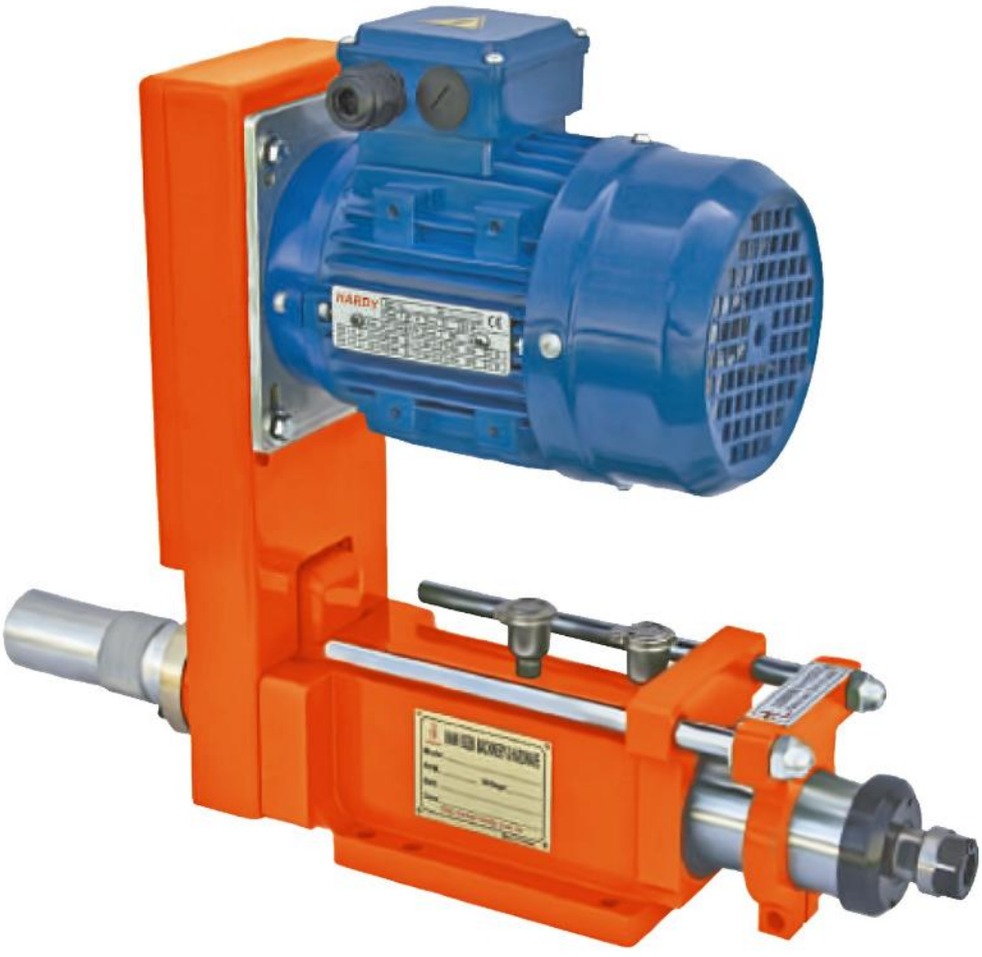

Características & Dimensiones

Modelo	ST0N-50M
Capacidad De Machueleado *(S45C)*	***M6***
Carrera Máxima	***50 mm.***
Capacidad De Paso De La Cuerda	***0.25 ~ 1.25mm***
Potencia Del Motor En 3 Fases	***½ H.p. (220/440 volts)***
Peso Neto *(Kg.)*	***20.00***
Rodamientos Del Husillo	***6004ZZ x 3***
Rodamientos De Las Poleas	***6906ZZ x 3***
Sellos Del Husillo	***TC25 x 42 x 8*** ***TC50 x 62 x 10***
Banda De Transmisión	***5J-240***

**** Redondez: ≤ 0.003 mm.*
***** Todas las dimensiones están indicadas en milímetros.*

ST0N-50M-ER16-FL / FR
ST0N-50M-JT1-FL / FR
ST0N-50M-JT2-FL / FR

Peso Total	23 kg

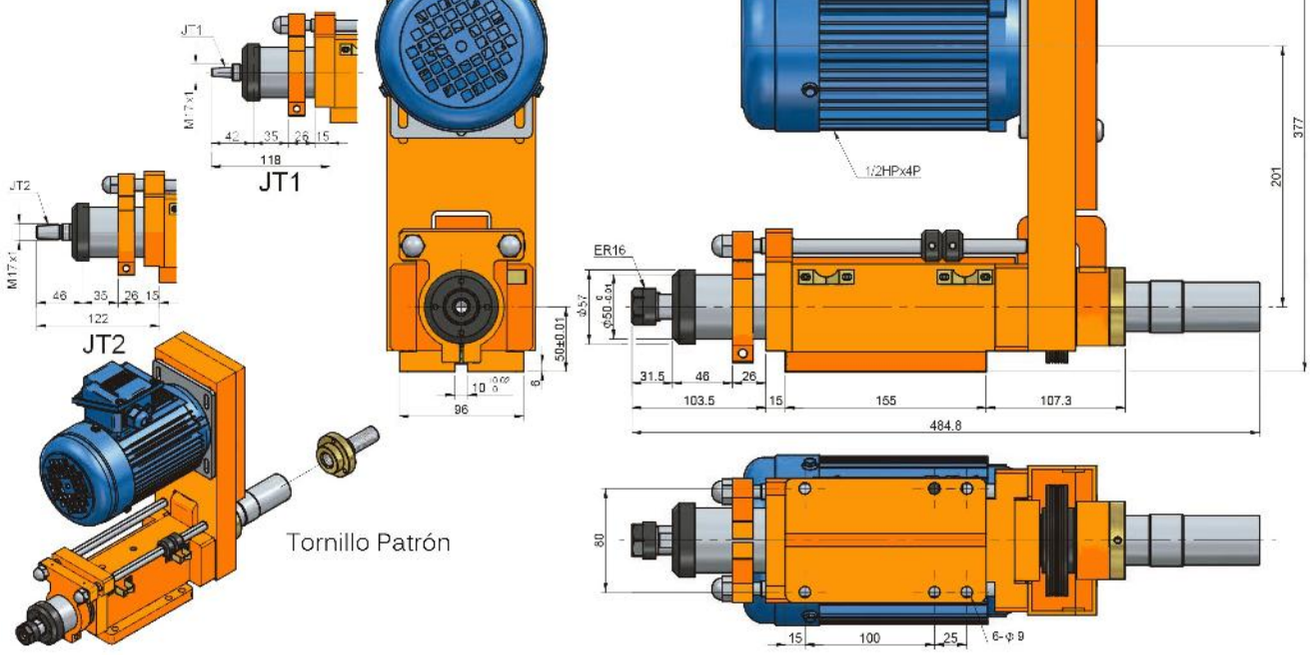

ST0N-50M-ER16-BL / BR
ST0N-50M-JT1-BL / BR
ST0N-50M-JT2-BL / BR

Peso Total	23 kg

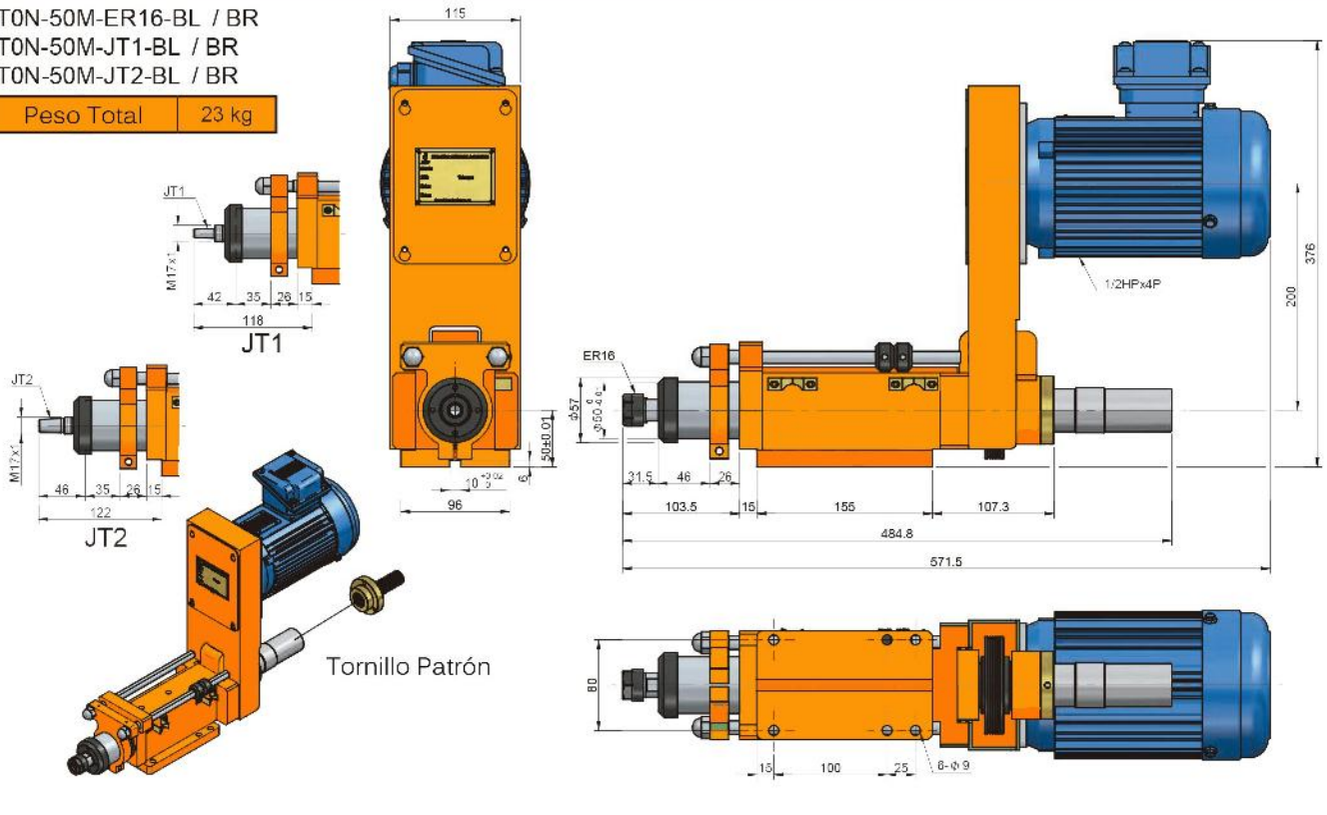

ST1N-65M
Cabezal Para Machueleado

Características & Dimensiones

Modelo	ST1N-65M
Capacidad De Machueleado (S45C)	*M12*
Carrera Máxima	*65 mm.*
Capacidad De Paso De La Cuerda	*0.4 ~ 2.0 mm*
Potencia Del Motor En 3 Fases	*1 H.p. (220/440 volts)*
Peso Neto (Kg.)	*42.00*
Rodamientos Del Husillo	*6004ZZ x 3*
Rodamientos De Las Poleas	*6006ZZ x 3*
Sellos Del Husillo	*TC25 x 42 x 8 | TC50 x 62 x 10*
Banda De Transmisión	*A25 x Ø125, 8M x 47T x 33W*

**** Redondez: ≤ 0.003 mm.*
***** Todos las dimensiones están indicadas en milímetros.*

ST1N-65M-ER20-AR
ST1N-65M-ER20-AL

Peso Total	42 kg

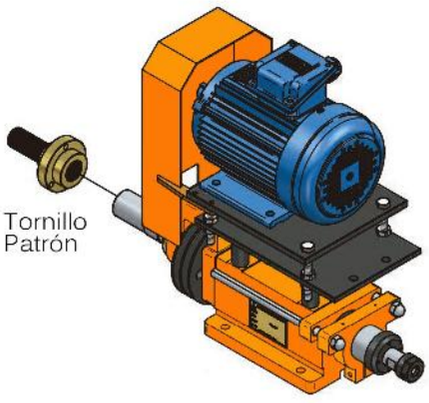

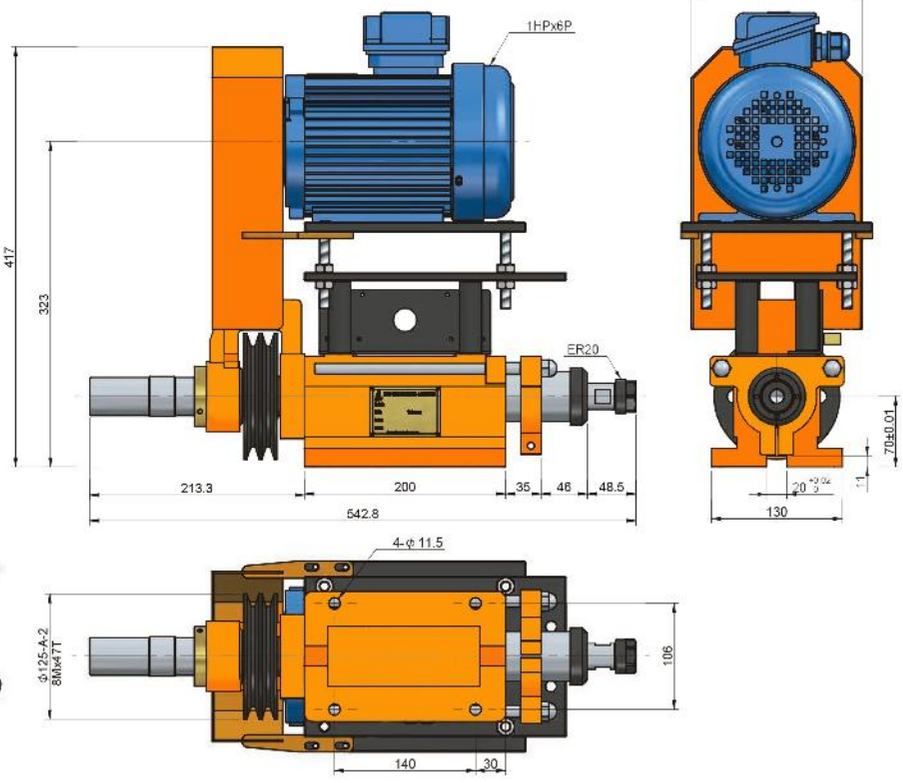

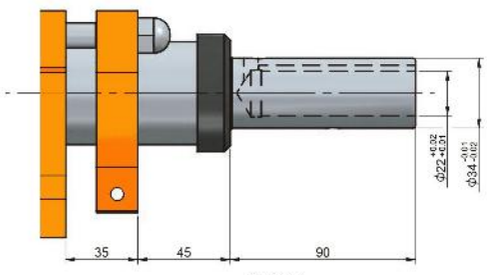

AS22

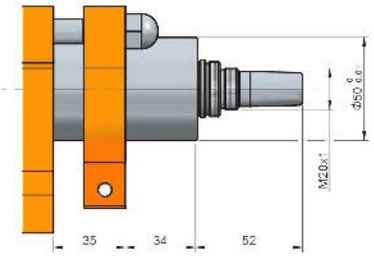

JT6

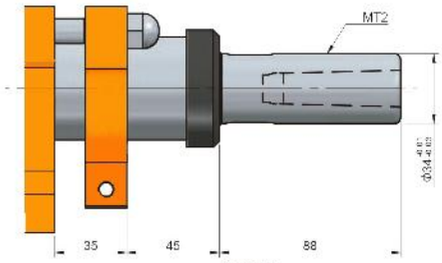

MT2

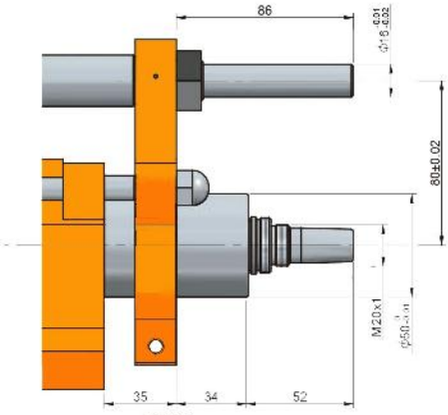

JT6S

ST2N-85M
Cabezal Para Machueleado

Características & Dimensiones

Model	ST2N-85M
Capacidad De Machueleado (S45C)	*M30*
Carrera Máxima	*85 mm (3.35")*
Capacidad De Paso De La Cuerda	*0.7 ~ 2.5 mm (0.028" ~ 0.098")*
Potencia Del Motor En 3 Fases	*2.00 H.p. (220/440 volts)*
Peso Neto (Kg.)	*88.00 Kg (194.00 lb.)*
Rodamientos Del Husillo	*6008ZZ x 3*
Rodamientos De Las Poleas	*6010ZZ x 2*
Sellos Del Husillo	*TC45 x 68 x 12* *TC75 x 95 x 13*
Banda De Transmisión	*A2 x Ø130* *8M x 58T x 34W*

**** Redondez: ≤ 0.003 mm.*
***** Todas las dimensiones están indicadas en milímetros.*

ST2N-85M-ER32-R-MF
ST2N-85M-ER32-L-MF

Peso Total	68 kg

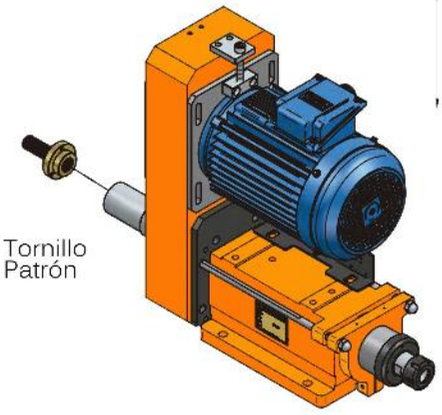

Tornillo
Patrón

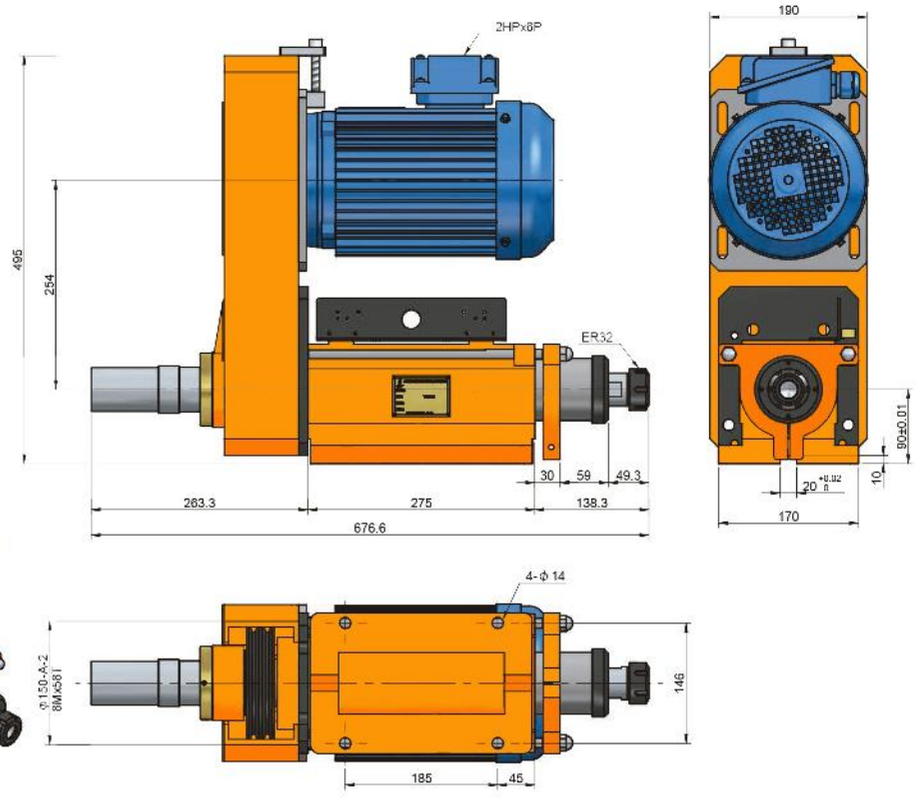

ST2N-85M-ER32-R-MB
ST2N-85M-ER32-L-MB

Peso Total	68 kg

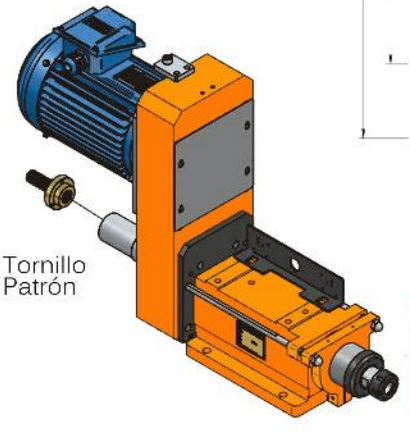

Tornillo
Patrón

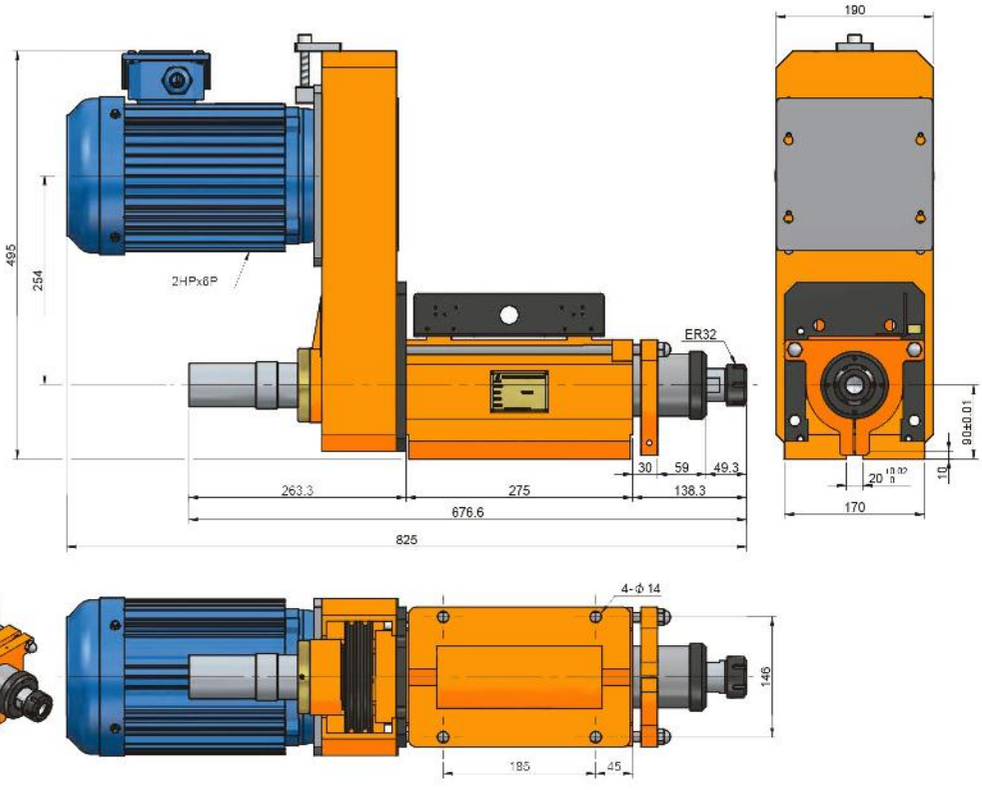

ST3N-90M
Cabezal Para Machueleado

Características & Dimensiones

Modelo	ST3N-90M
Capacidad De Machueleado (S45C)	*M45*
Carrera Máxima	*90 mm (3.54")*
Capacidad De Paso De La Cuerda	*0.8 ~ 3.0 mm (0.031" ~ 0.118")*
Potencia Del Motor En 3 Fases	*2.00 H.p. (220/440 volts)*
Peso Neto (Kg.)	*114.00 Kg (252 lb.)*
Rodamientos Del Husillo	*6210ZZ x 3*
Rodamientos De Las Poleas	*6212ZZ x 2*
Sellos Del Husillo	*TC60 x 90 x 10* *TC100 x 125 x 12* *TC70 x 92 x 10*
Banda De Transmisión	*8M x 481 x 40W* *RS40-2-30T*

**** Redondez: ≤ 0.003 mm.*

***** Todos las dimensiones están indicados en milímetros.*

ST3N-90M-MT4-AR
ST3N-90M-MT4-AL

Peso Total	108 kg

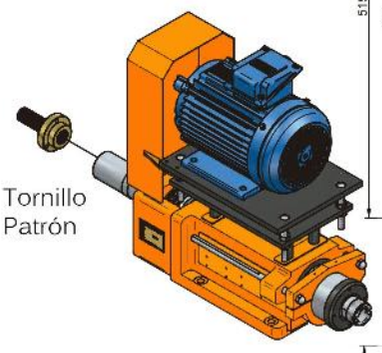

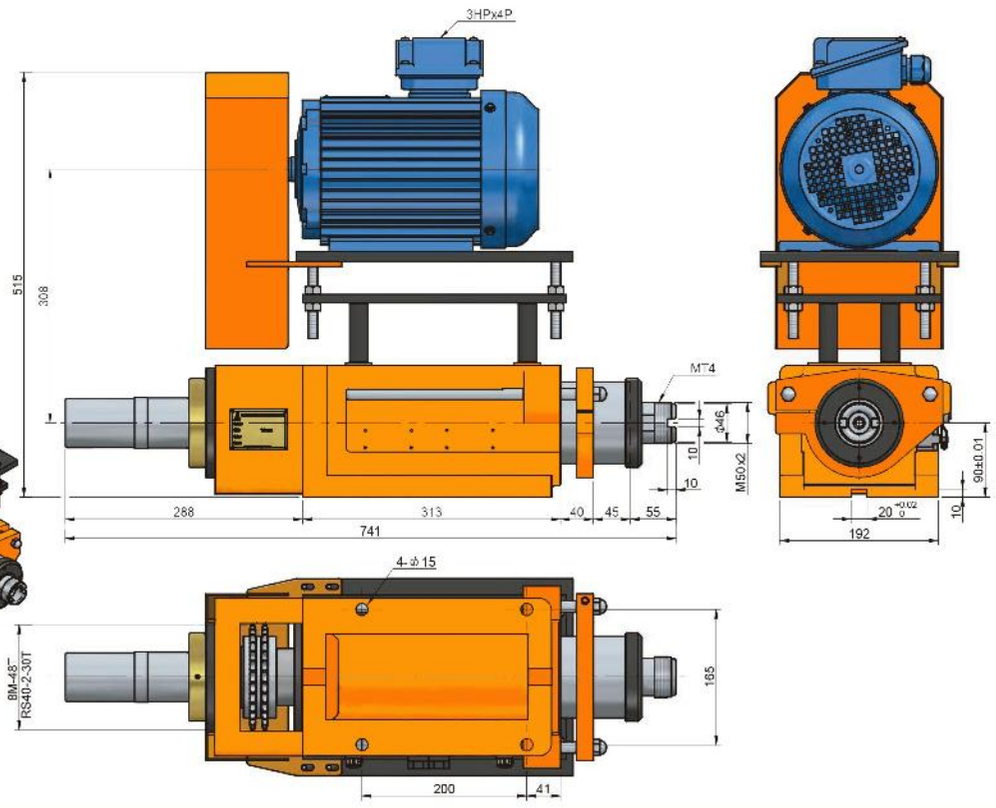

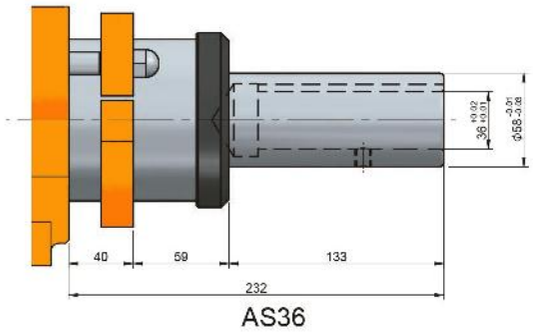

AS36

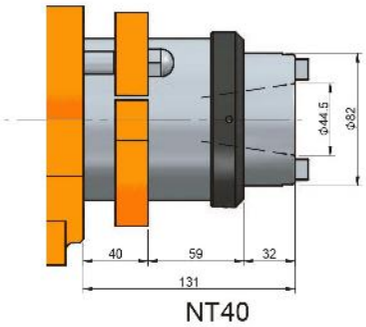

NT40

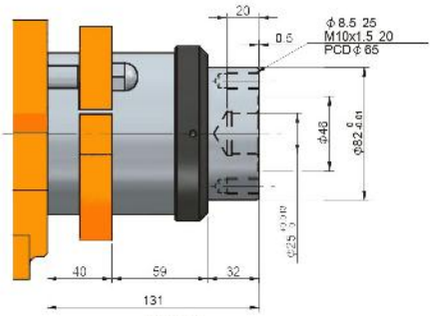

FB25

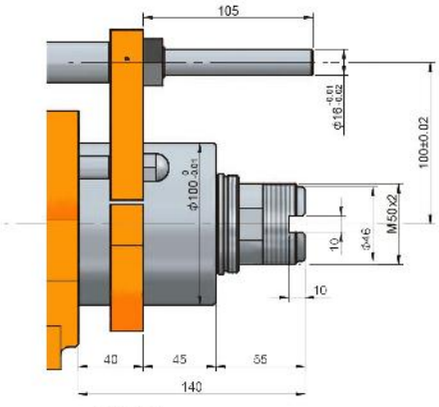

MT4S

SERIE ST & STD

CORREDERAS MANUALES CON TORNILLO GRADUADO

ST-75A

Corredera Manual Con Tornillo Patrón

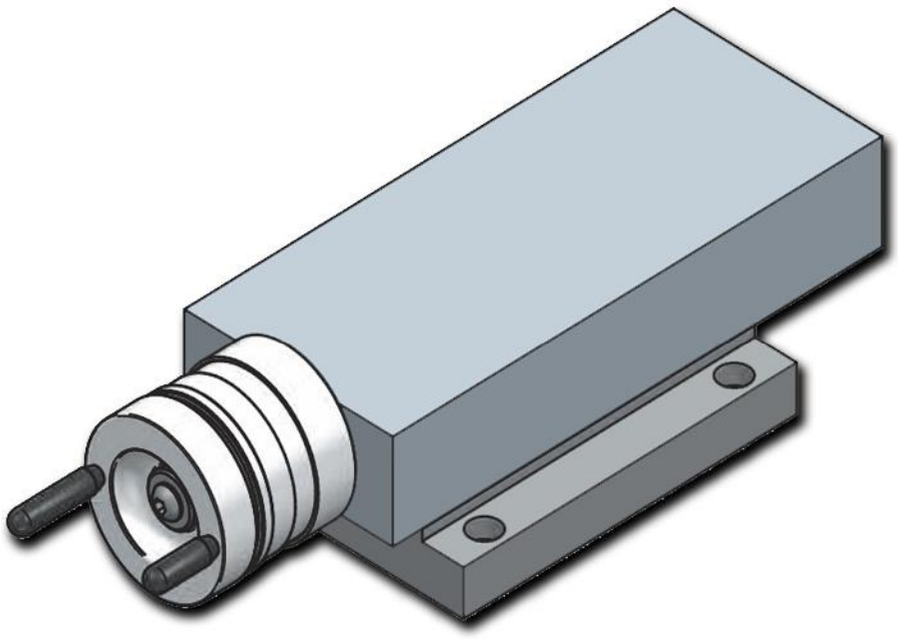

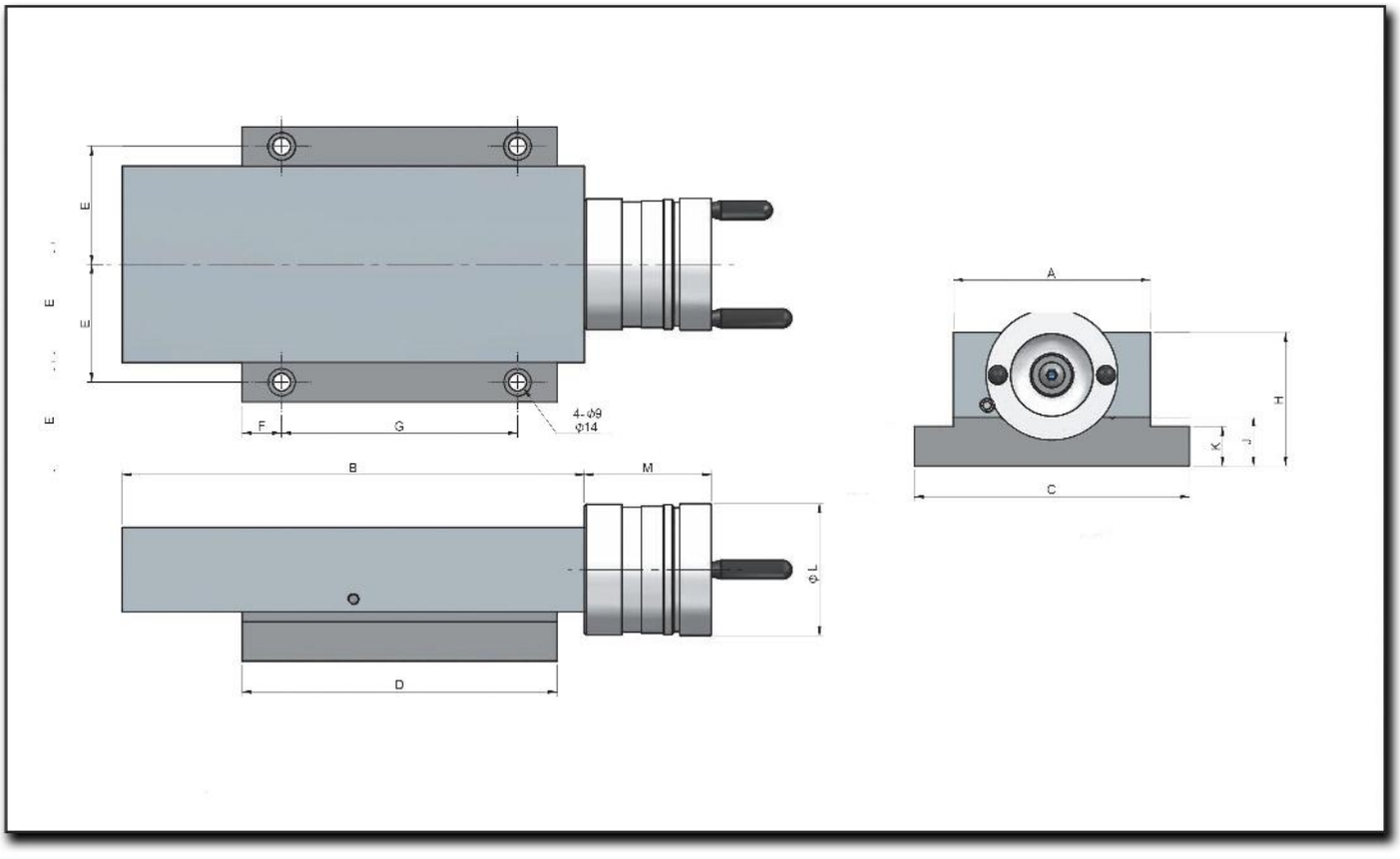
E
E
E
F
G
4-φ9
φ14
B
M
φL
D
A
H
K
J
C

Características & Dimensiones

Modelo	ST-75A
A x B	*75.00 x 180.00*
C x D	*105.00 x 155.00*
Carrera Máxima De La Corredera	*75.00*
E	*45.00*
F	*32.50*
G	*90.00*
H	*60.00*
J	*20.00*
K	*15.00*
L	*Ø59*
M	*61.50*
Tornillo Patrón	*2.0 x 0.02*
Peso Del Dispositivo (Kg)	*6.50*

**** Redondez: ≤ 0.003 mm.*
***** Todas las dimensiones están indicadas en milímetros.*

ST-100A

Corredera Manual Con Tornillo Patrón

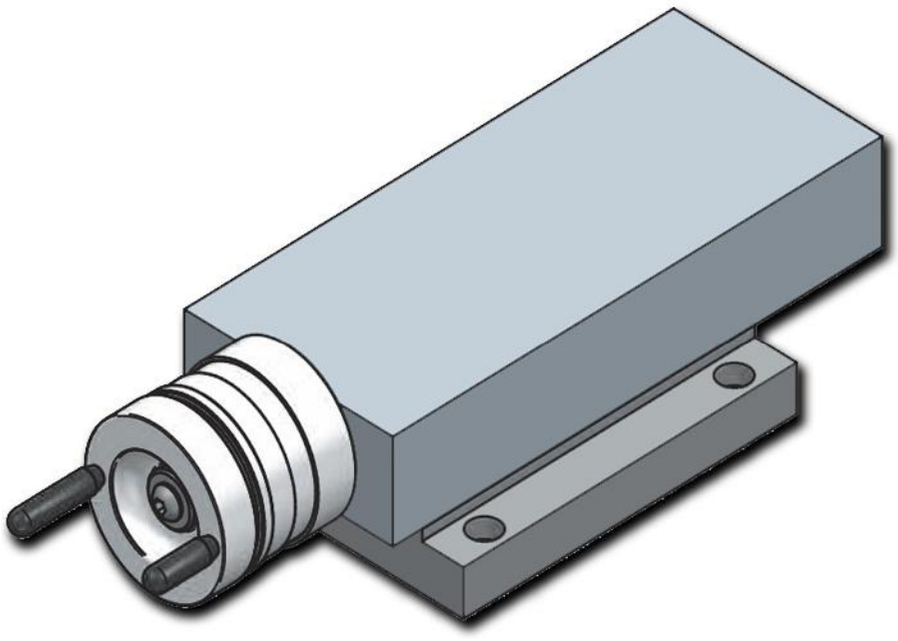

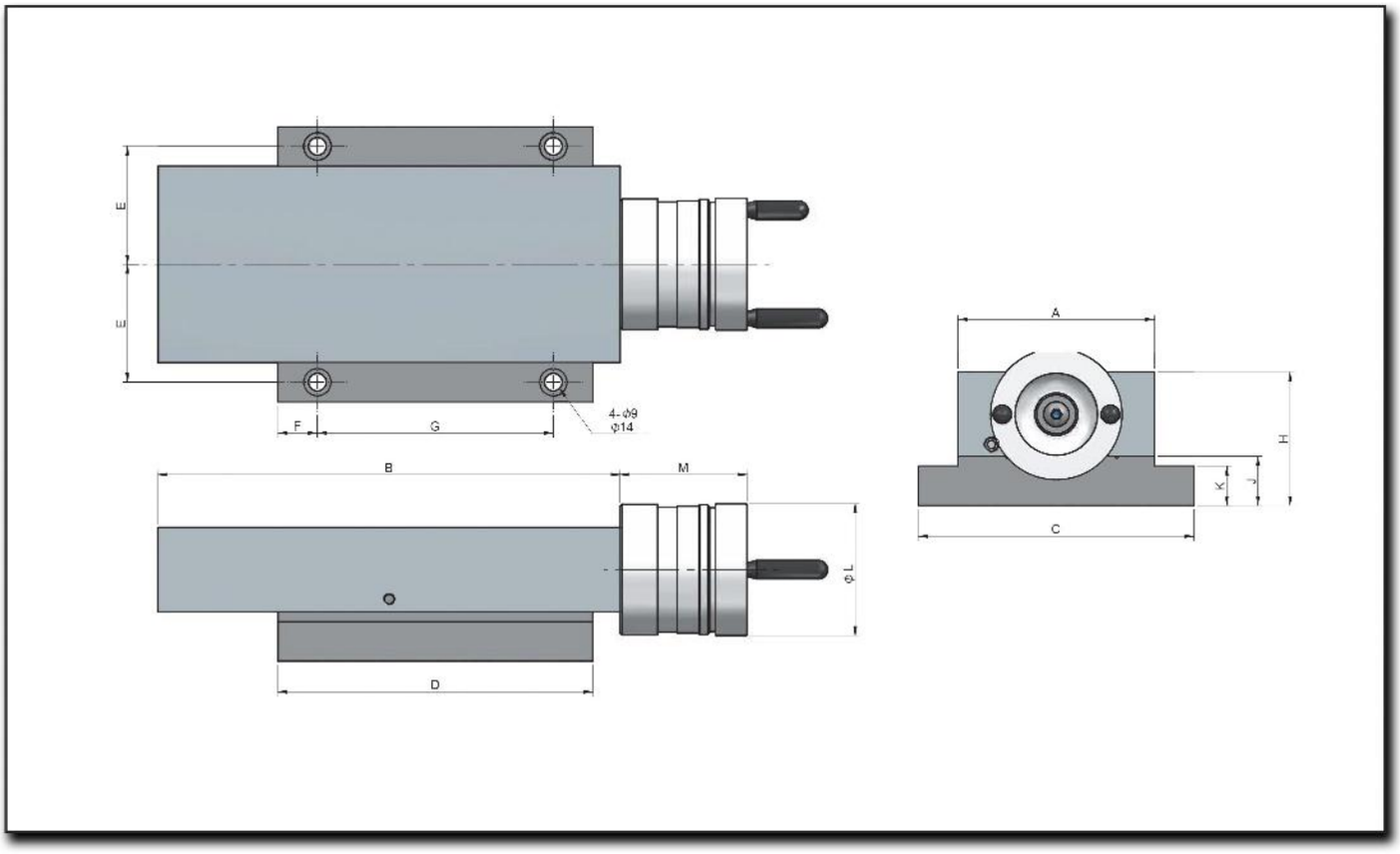
E
E
F
G
4-φ9
φ14
B
M
φL
D
A
H
K
J
C

Características & Dimensiones

Modelo	ST-100A
A x B	*100.00 x 235.00*
C x D	*140.00 x 160.00*
Carrera Máxima De La Corredera	*100.00*
E	*60.00*
F	*20.00*
G	*120.00*
H	*68.00*
J	*25.00*
K	*20.00*
L	*Ø67*
M	*65.50*
Tornillo Patrón	*2.0 x 0.02*
Peso Del Dispositivo (Kg)	*9.50*

**** Redondez: ≤ 0.003 mm.*
***** Todas las dimensiones están indicadas en milímetros.*

ST-1530A

Corredera Manual Con Tornillo Patrón

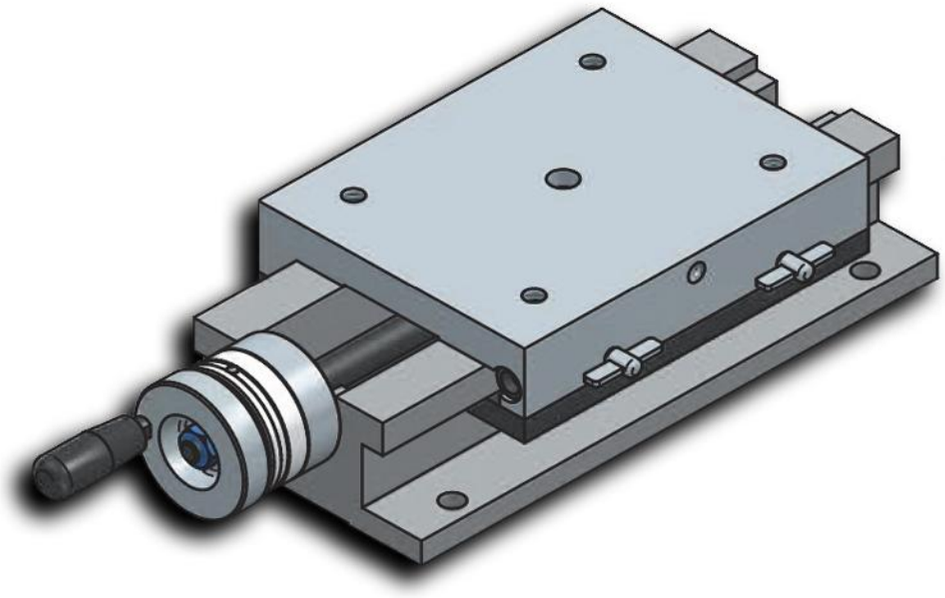

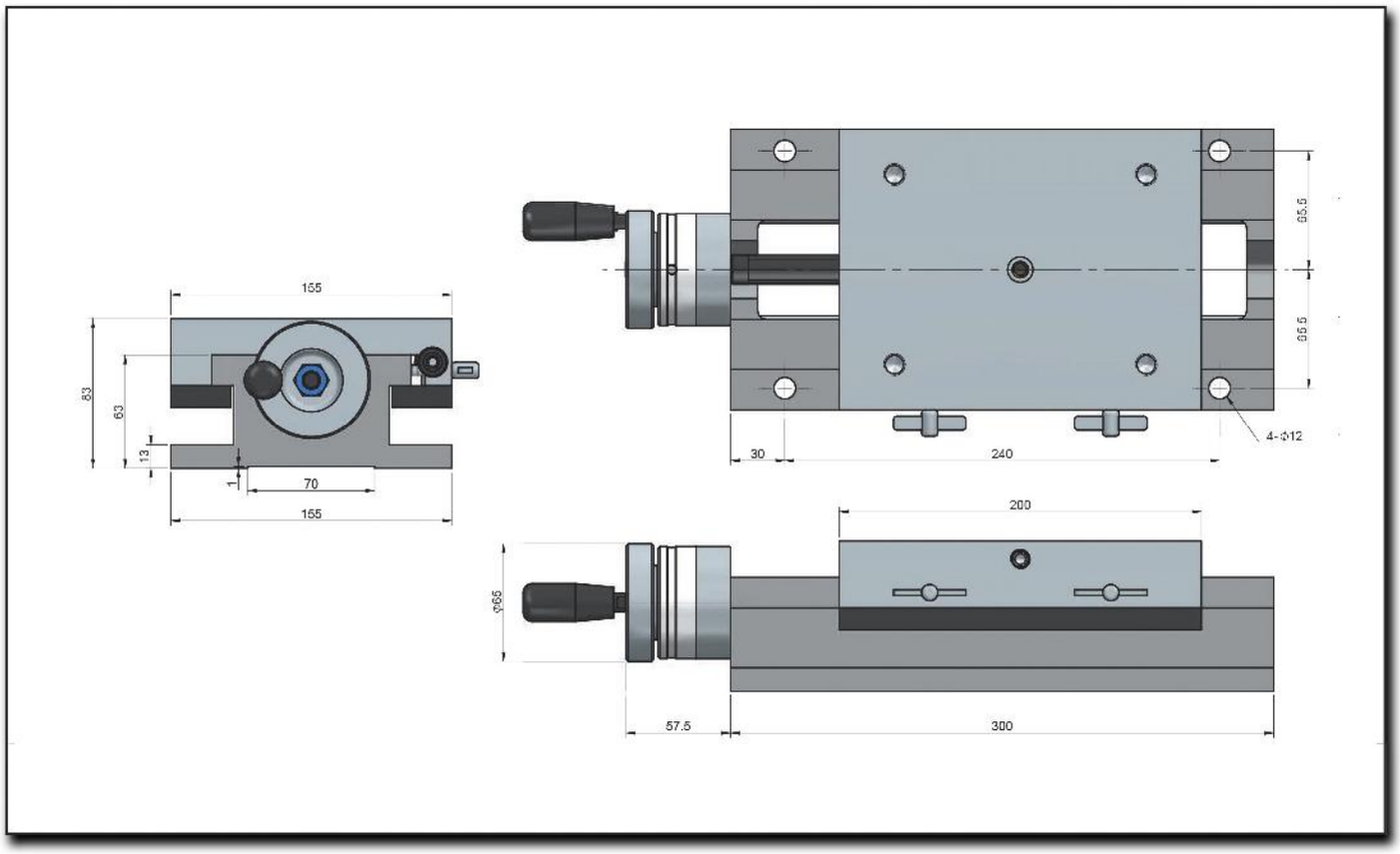
155
83
63
13
70
155
55.6
55.6
4-Ø12
30
240
200
Ø66
57.5
300

Características & Dimensiones

Modelo	ST-1530A
A x B	*155.00 x 200.00*
C x D	*155.00 x 300.00*
Carrera Máxima De La Corredera	*100.00*
Tornillo Patrón	*2.0 x 0.02*
Peso Del Dispositivo (Kg)	*16.00*

**** Redondez: ≤ 0.003 mm.*
***** Todas las dimensiones están indicadas en milímetros.*

ST-2040A

Corredera Manual Con Tornillo Patrón

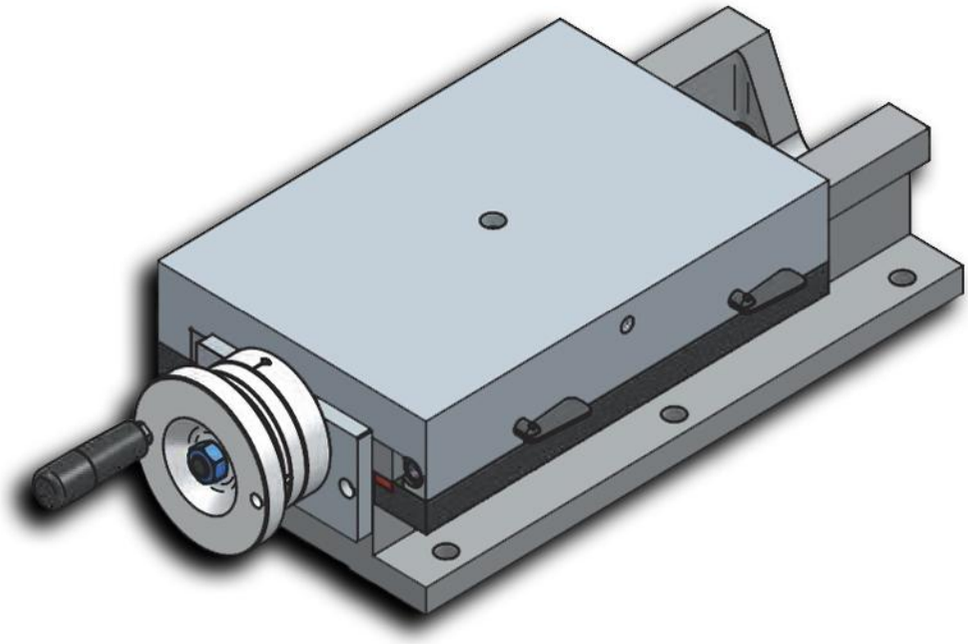

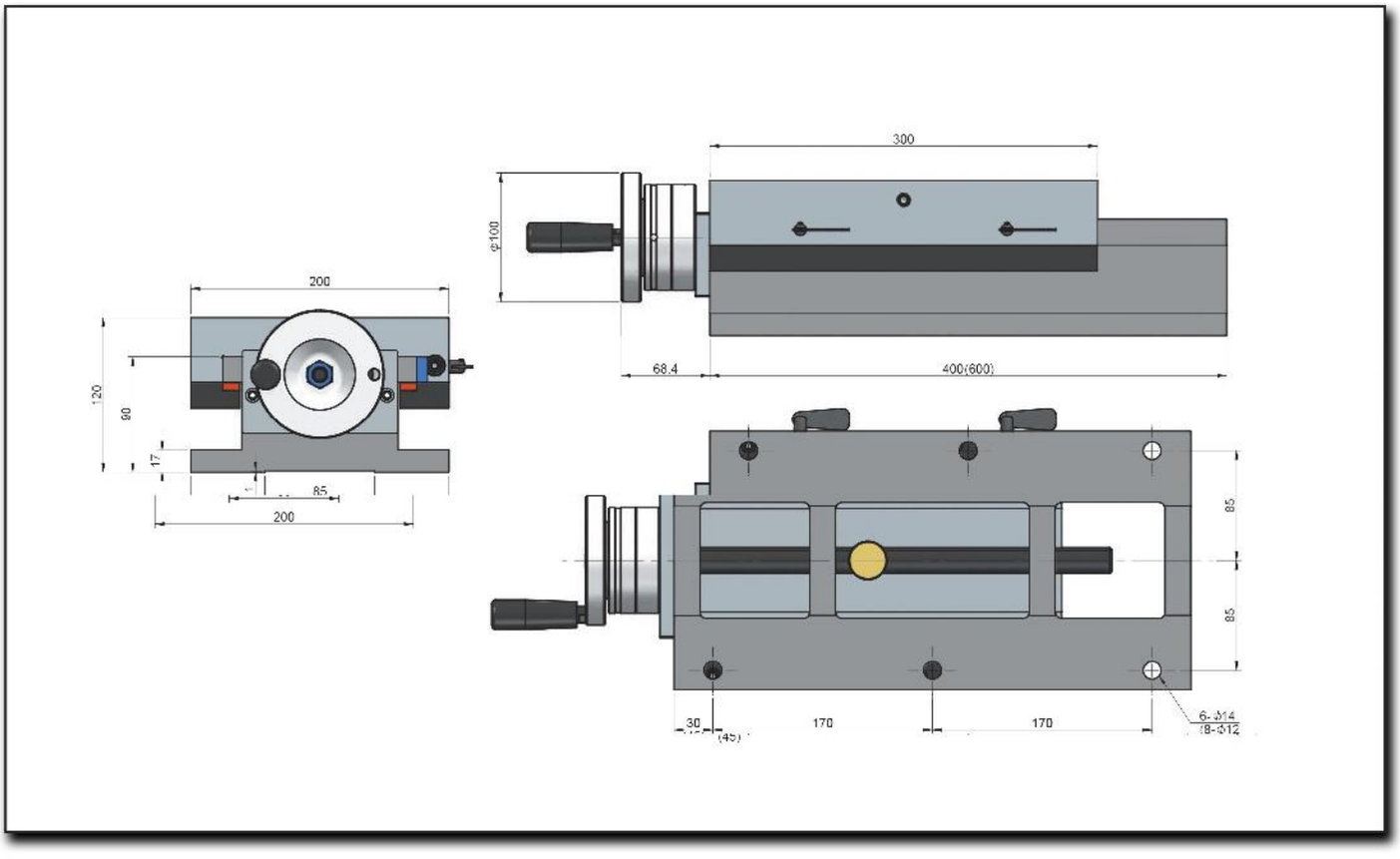
300
φ100
200
120
90
17
85
200
68.4
400(600)
85
85
30
170
170
6-Φ14
18-Φ12

Características & Dimensiones

Modelo	ST-2040A
A x B	*200.00 x 300.00*
C x D	*200.00 x 400.00*
Carrera Máxima De La Corredera	*100.00*
Tornillo Patrón	*4.0 x 0.02*
Peso Del Dispositivo (Kg)	*36.00*

**** Redondez: ≤ 0.003 mm.*
***** Todas las dimensiones están indicadas en milímetros.*

ST-2060A

Corredera Manual Con Tornillo Patrón

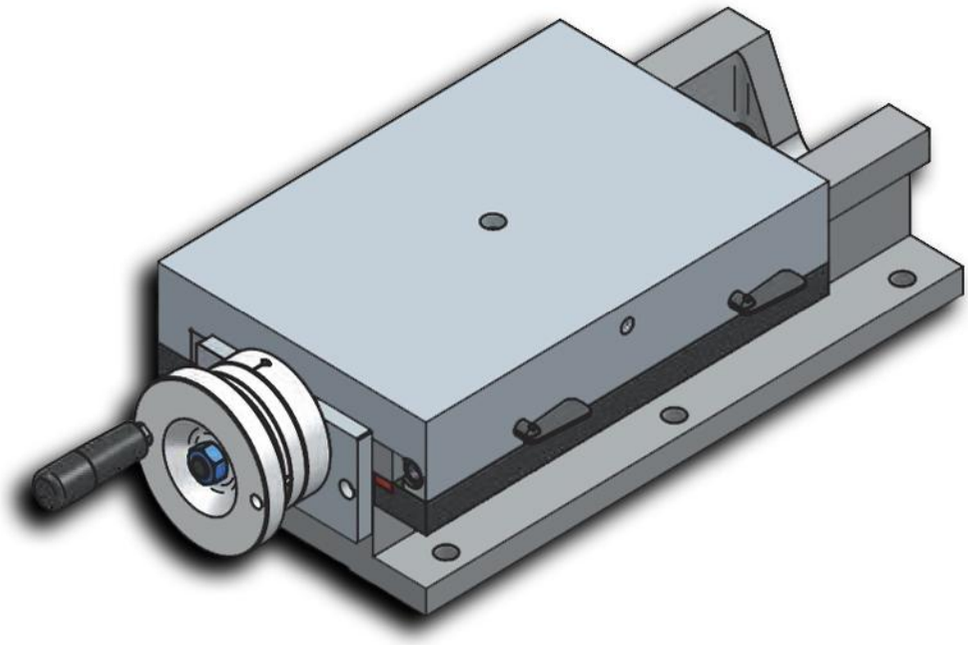

Características & Dimensiones

Modelo	ST-2060A
A x B	*200.00 x 300.00*
C x D	*200.00 x 600.00*
Carrera Máxima De La Corredera	*300.00*
Tornillo Patrón	*4.0 x 0.02*
Peso Del Dispositivo (Kg)	*47.00*

**** Redondez: ≤ 0.003 mm.*
***** Todas las dimensiones están indicadas en milímetros.*

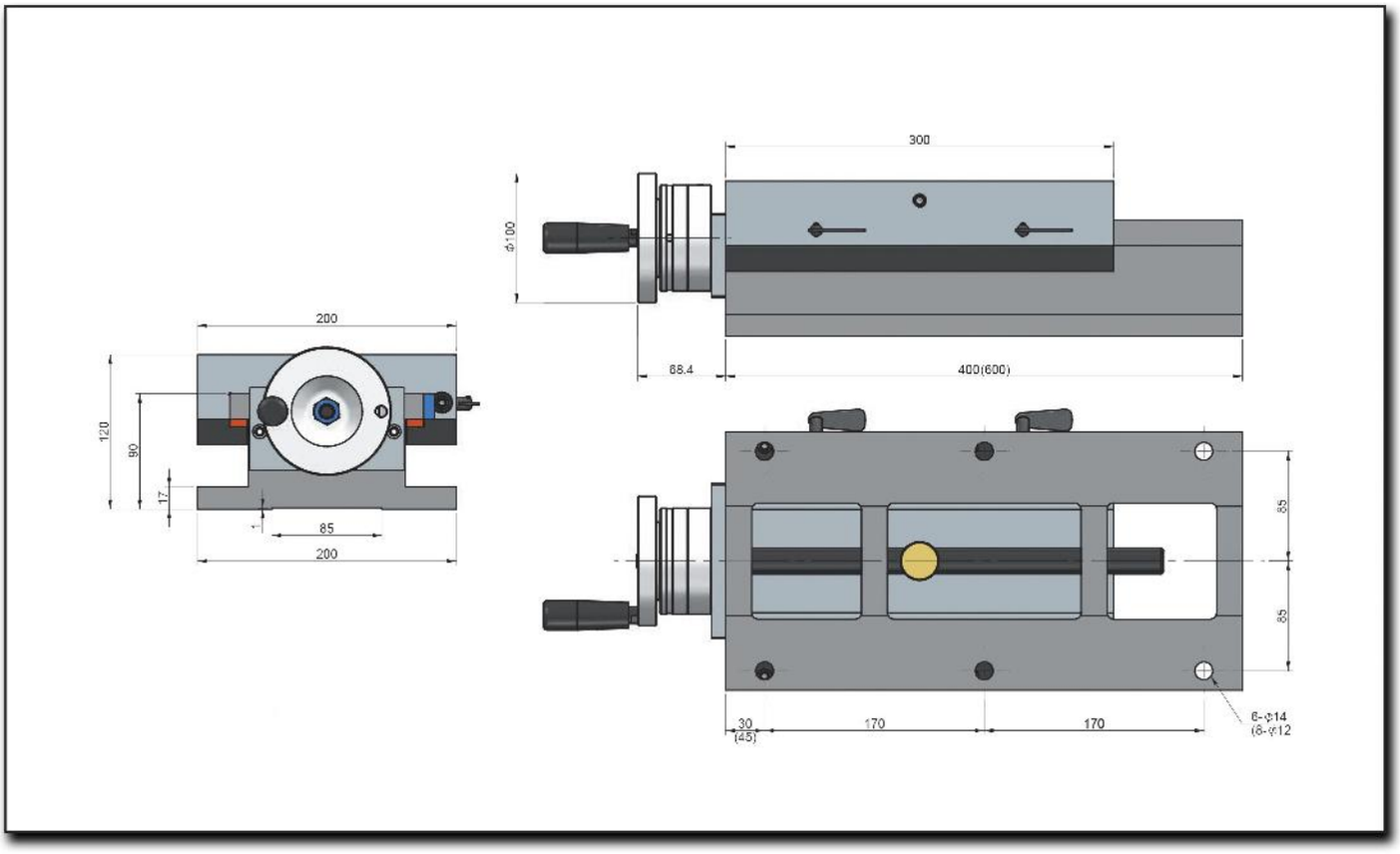
300
ϕ100
68.4
400(600)
200
120
90
17
85
200
85
85
30
(45)
170
170
6-ϕ14
(6-ϕ12

ST-3050A

Corredera Manual Con Tornillo Patrón

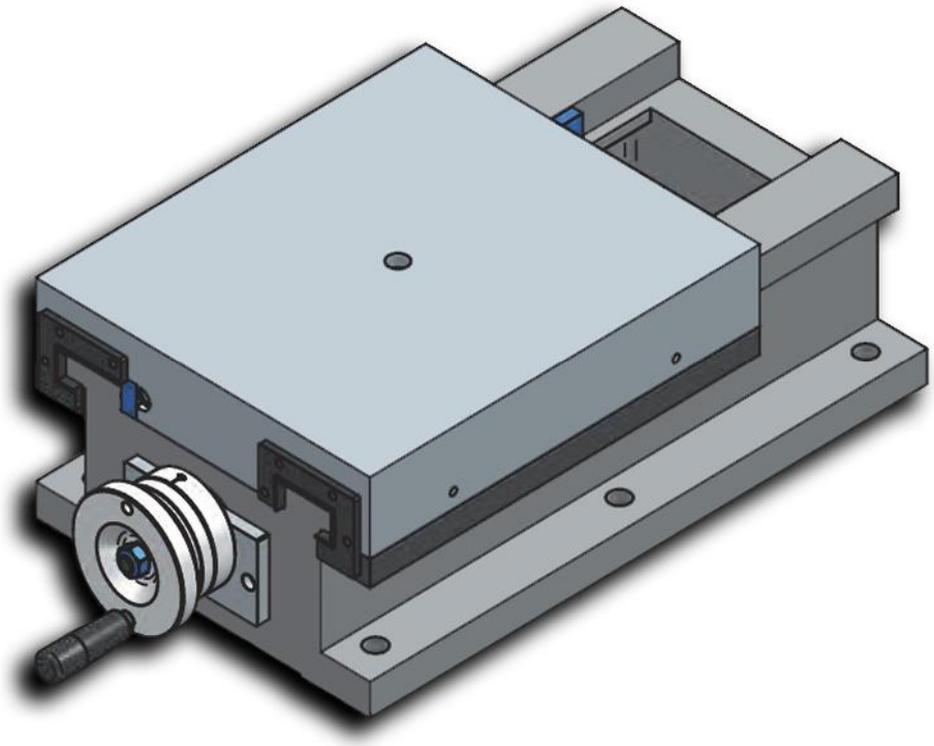

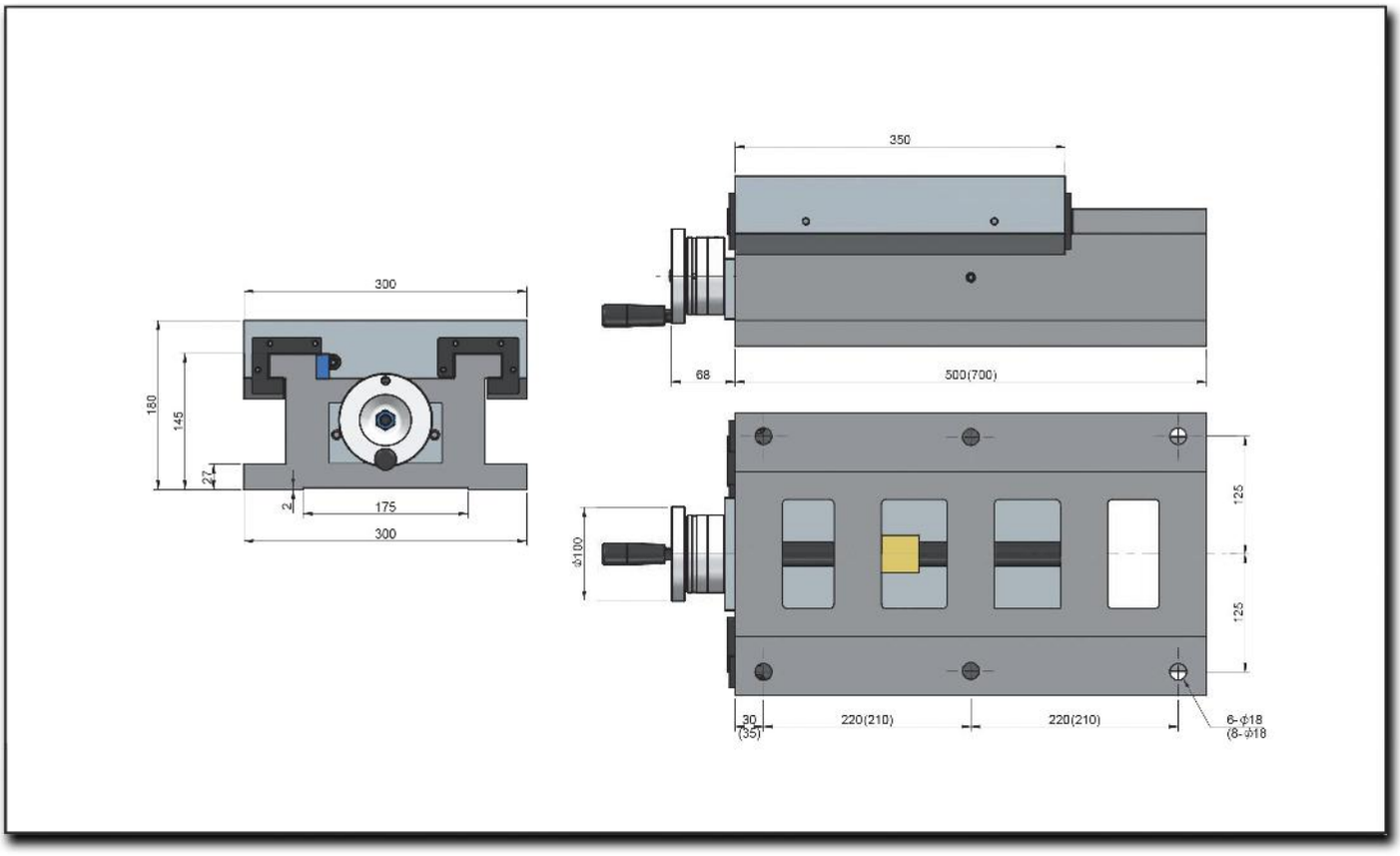
300
160
145
27
2
175
300
350
68
500(700)
125
125
Φ100
30
(35)
220(210)
220(210)
6-Φ18
(8-Φ18

Características & Dimensiones

Modelo	ST-3050A
A x B	*300.00 x 350.00*
C x D	*300.00 x 500.00*
Carrera Máxima De La Corredera	*150.00*
Tornillo Patrón	*4.0 x 0.02*
Peso Del Dispositivo (Kg)	*93.00*

**** Redondez: ≤ 0.003 mm.*
***** Todas las dimensiones están indicadas en milímetros.*

ST-3070A

Corredera Manual Con Tornillo Patrón

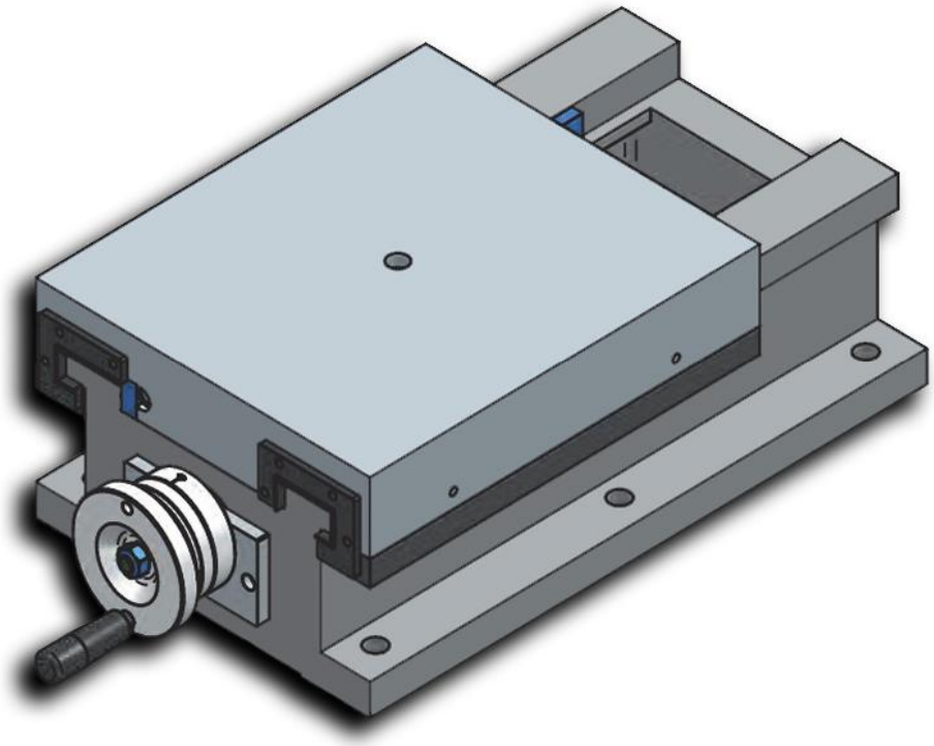

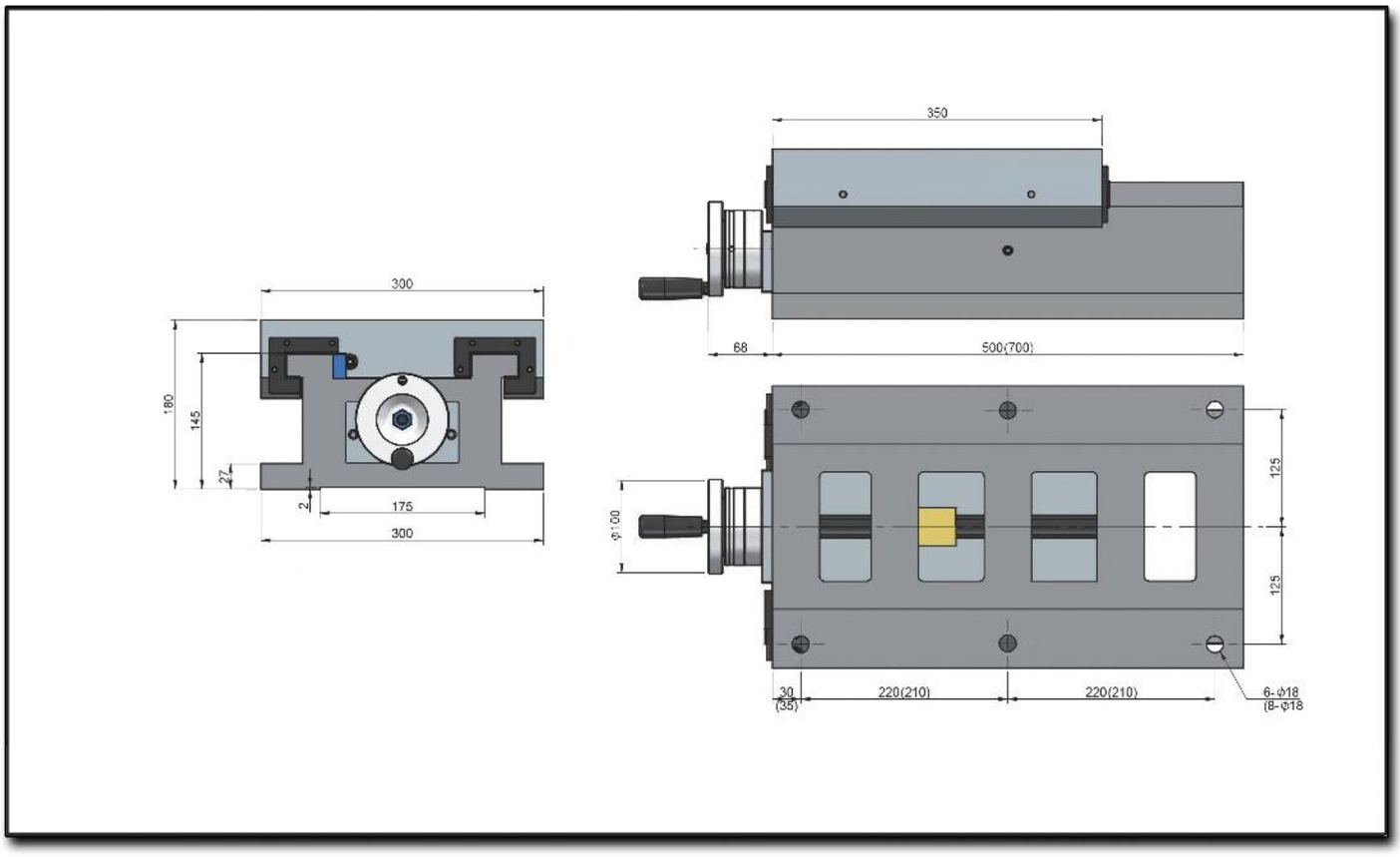
350
300
180
145
27
2
175
300
68
500(700)
125
125
Φ100
30
(35)
220(210)
220(210)
6-Φ18
(8-Φ18

Características & Dimensiones

Modelo	ST-3070A
A x B	*300.00 x 350.00*
C x D	*300.00 x 700.00*
Carrera Máxima De La Corredera	*350.00*
Tornillo Patrón	*4.0 x 0.02*
Peso Del Dispositivo (Kg)	*115.00*

**** Redondez: ≤ 0.003 mm.*

***** Todas las dimensiones están indicadas en milímetros.*

STD-1530

Corredera Manual Con Tornillo Patrón

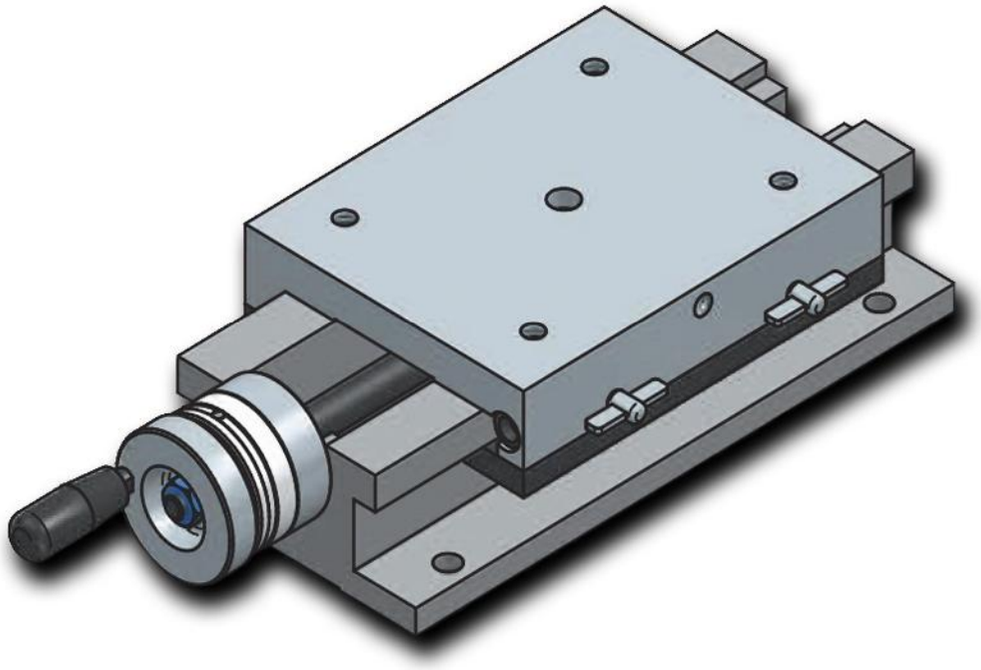

Características & Dimensiones

Modelo	STD-1530
A x B	*150.00 x 200.00*
C x D	*150.00 x 300.00*
Carrera Máxima De La Corredera	*100.00*
Tornillo Patrón	*2.0 x 0.01*
Peso Del Dispositivo (Kg)	*20.00*

**** Redondez: ≤ 0.003 mm.*
***** Todas las dimensiones están indicadas en milímetros.*

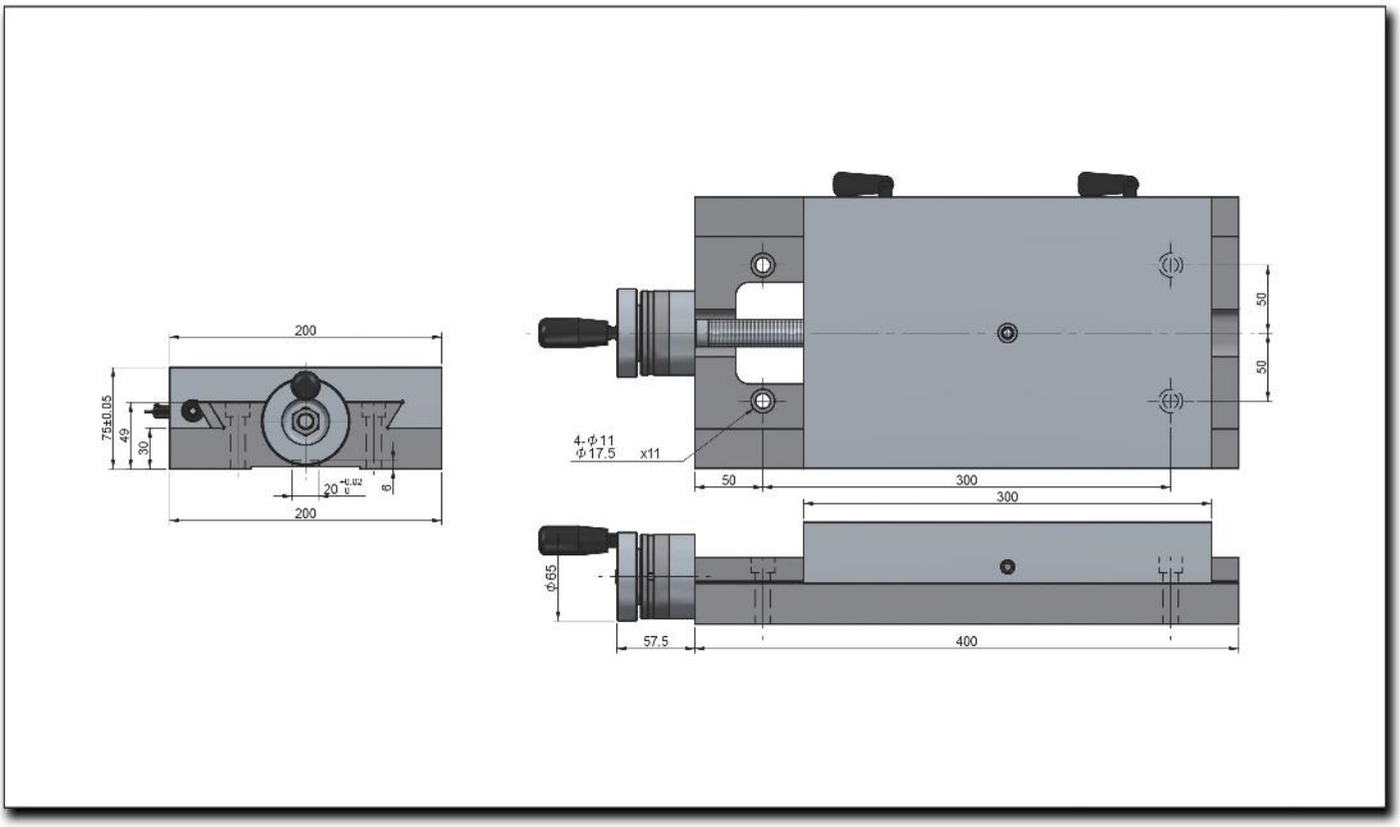
200
75±0.05
49
30
20
8
200
4-Φ11
Φ17.5 x11
50
50
50
300
300
Φ65
57.5
400

STD-2020

Corredera Manual Con Tornillo Patrón

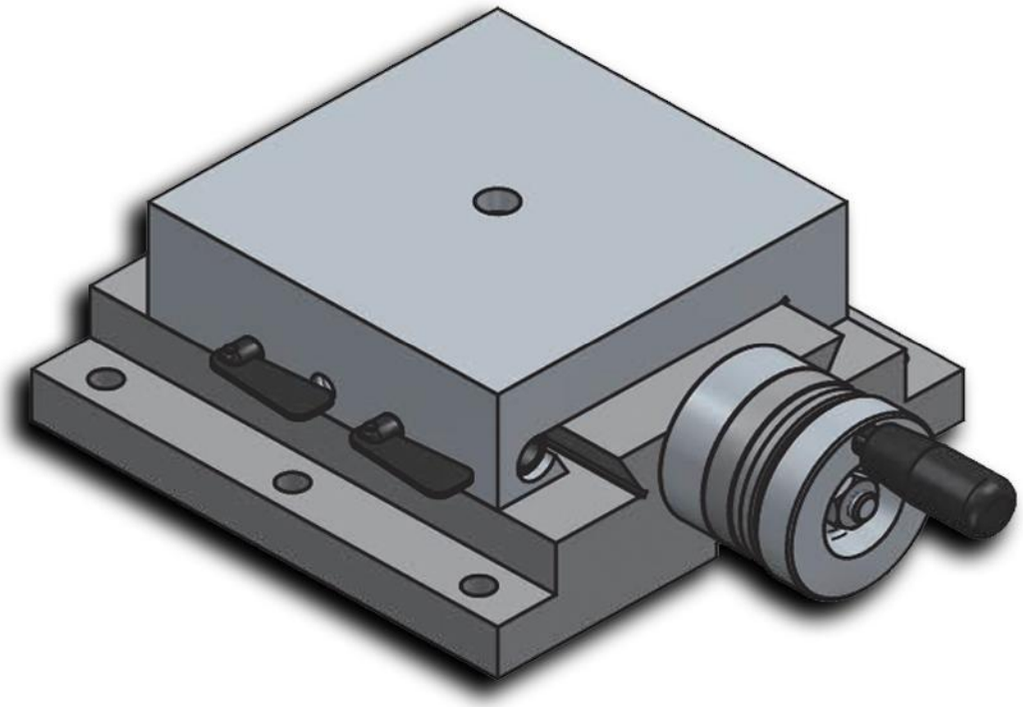

Características & Dimensiones

Modelo	STD-2020
A x B	*150.00 x 150.00*
C x D	*200.00 x 200.00*
Carrera Máxima De La Corredera	*50.00*
Tornillo Patrón	*2.0 x 0.01*
Peso Del Dispositivo (Kg)	*26.00*

**** Redondez: ≤ 0.003 mm.*
***** Todas las dimensiones están indicadas en milímetros.*

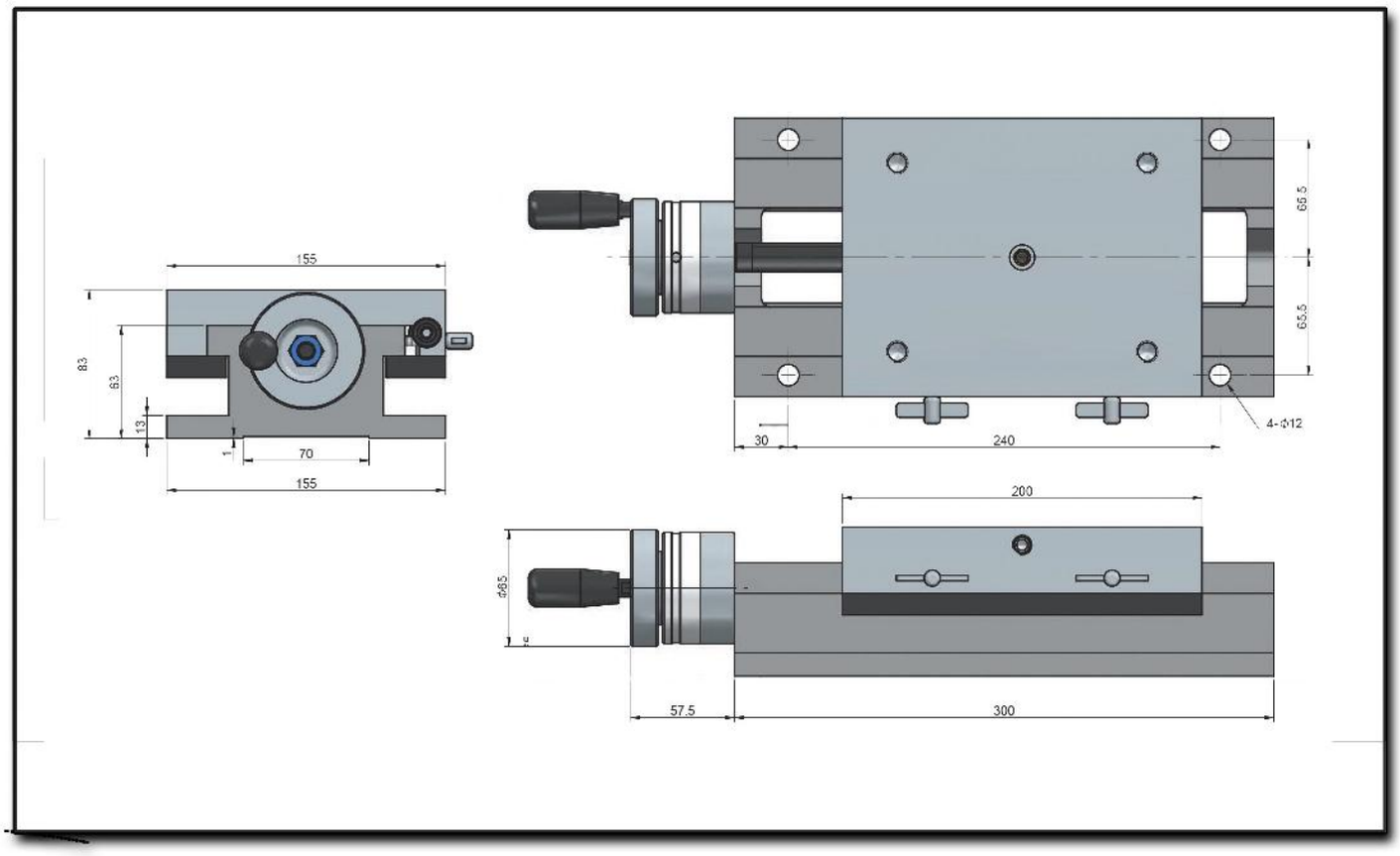
155
83
63
13
1
70
155
66.5
65.5
4-Φ12
30
240
200
Φ65
57.5
300

STD-2040

Corredera Manual Con Tornillo Patrón

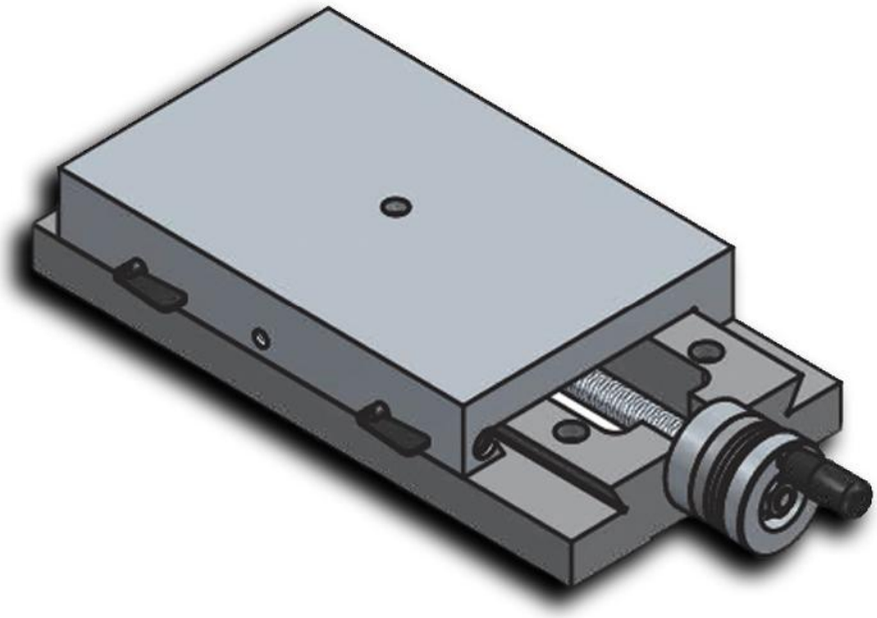

Características & Dimensiones

Modelo	STD-2040
A x B	*200.00 x 300.00*
C x D	*200.00 x 400.00*
Carrera Máxima De La Corredera	*100.00*
Tornillo Patrón	*4.00 x 0.02*
Peso Del Dispositivo (Kg)	*35.00*

**** Redondez: ≤ 0.003 mm.*
***** Todas las dimensiones están indicadas en milímetros.*

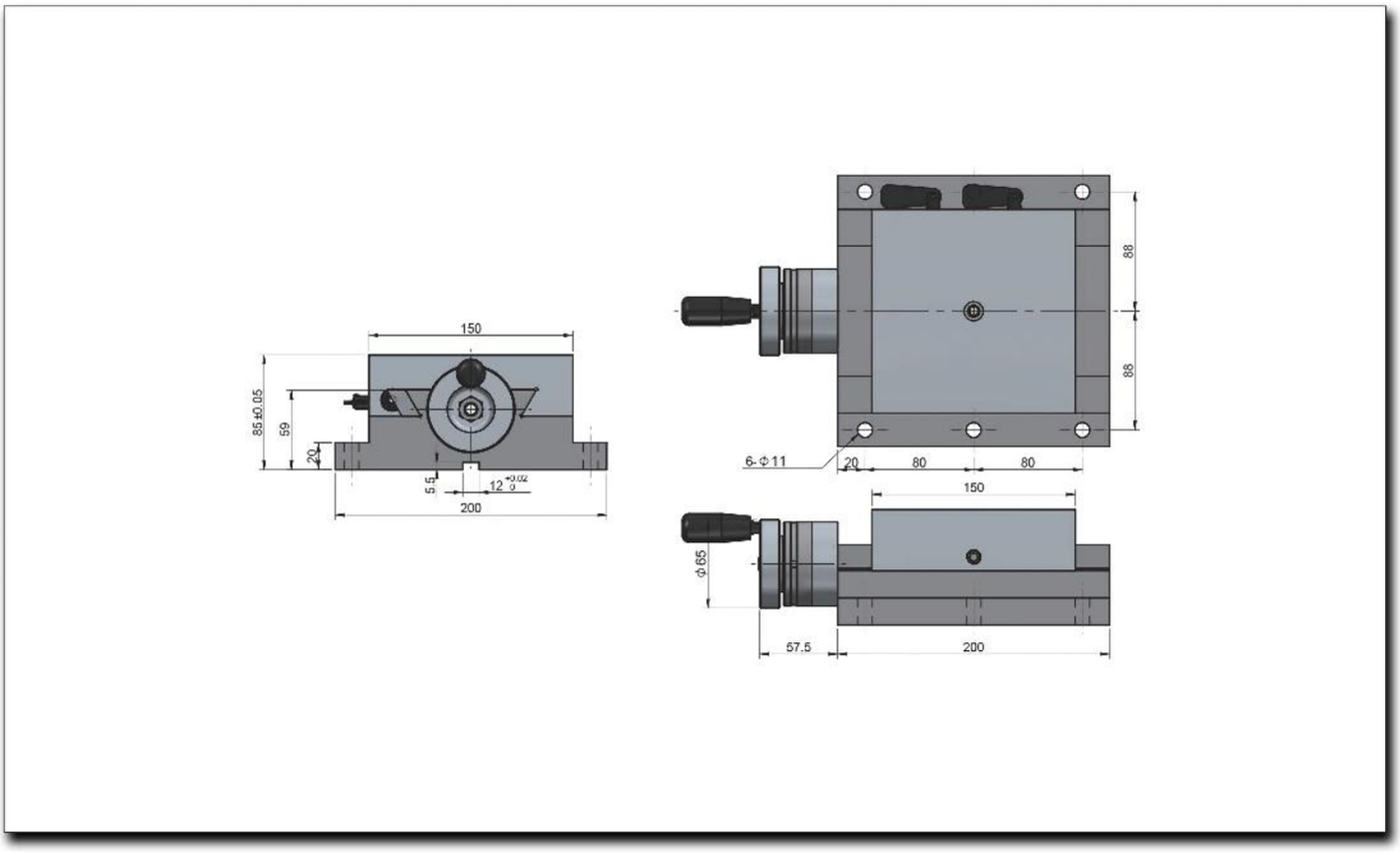
150
85±0.05
59
20
5.5
12
200
88
88
6-Φ11
20
80
80
150
Φ65
57.5
200

STD-3035

Corredera Manual Con Tornillo Patrón

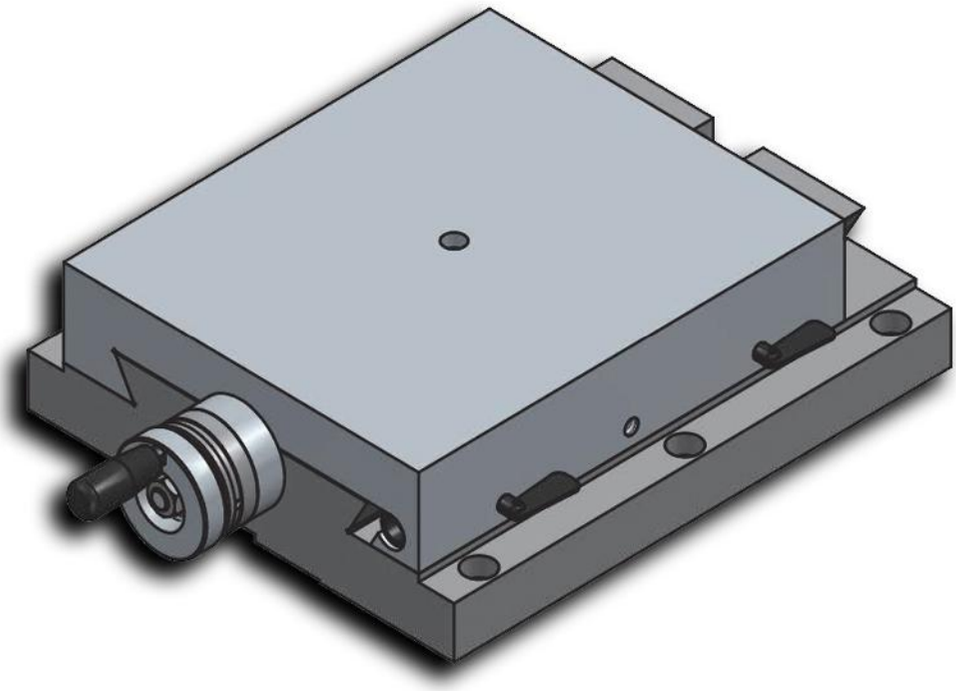

Características & Dimensiones

Modelo	STD-3035
A x B	*250.00 x 300.00*
C x D	*300.00 x 350.00*
Carrera Máxima De La Corredera	*50.00*
Tornillo Patrón	*4.00 x 0.02*
Peso Del Dispositivo (Kg)	*52.00*

**** Redondez: ≤ 0.003 mm.*
***** Todas las dimensiones están indicadas en milímetros.*

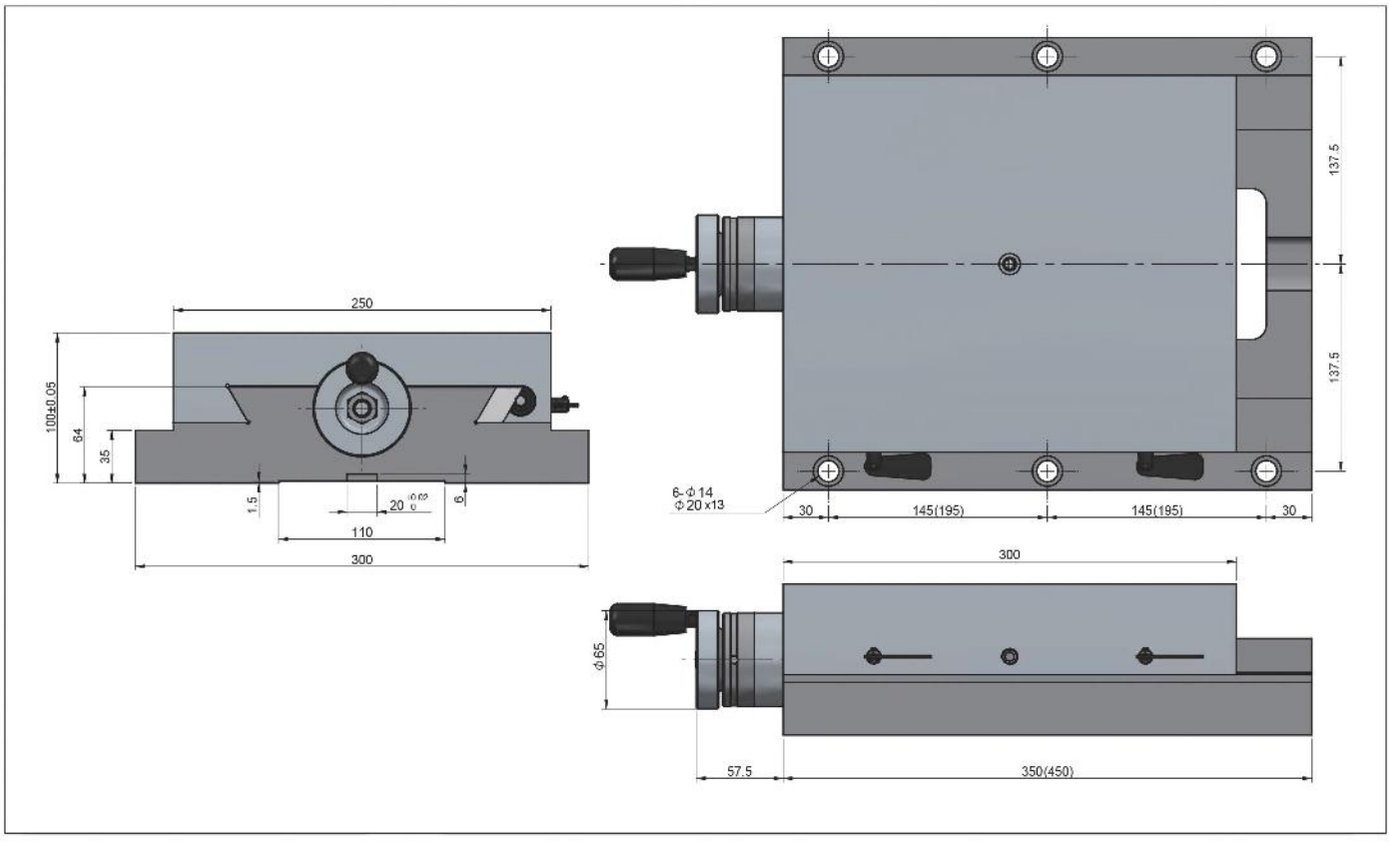
250
100±0.05
64
35
1.5
20 +0.03 0
6
110
300
6-Φ14
Φ20x13
30
145(195)
145(195)
30
137.5
137.5
300
Φ65
57.5
350(450)

STD-3045

Corredera Manual Con Tornillo Patrón

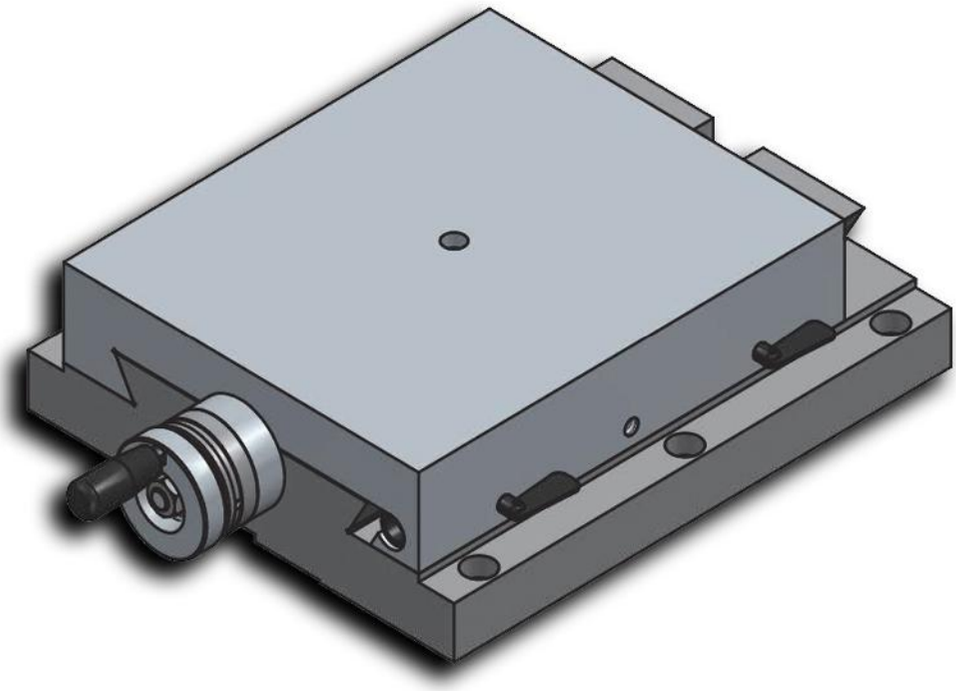

Características & Dimensiones

Modelo	STD-3045
A x B	*250.00 x 300.00*
C x D	*300.00 x 450.00*
Carrera Máxima De La Corredera	*150.00*
Tornillo Patrón	*4.00 x 0.02*
Peso Del Dispositivo (Kg)	*56.00*

**** Redondez: ≤ 0.003 mm.*
***** Todas las dimensiones están indicadas en milímetros.*

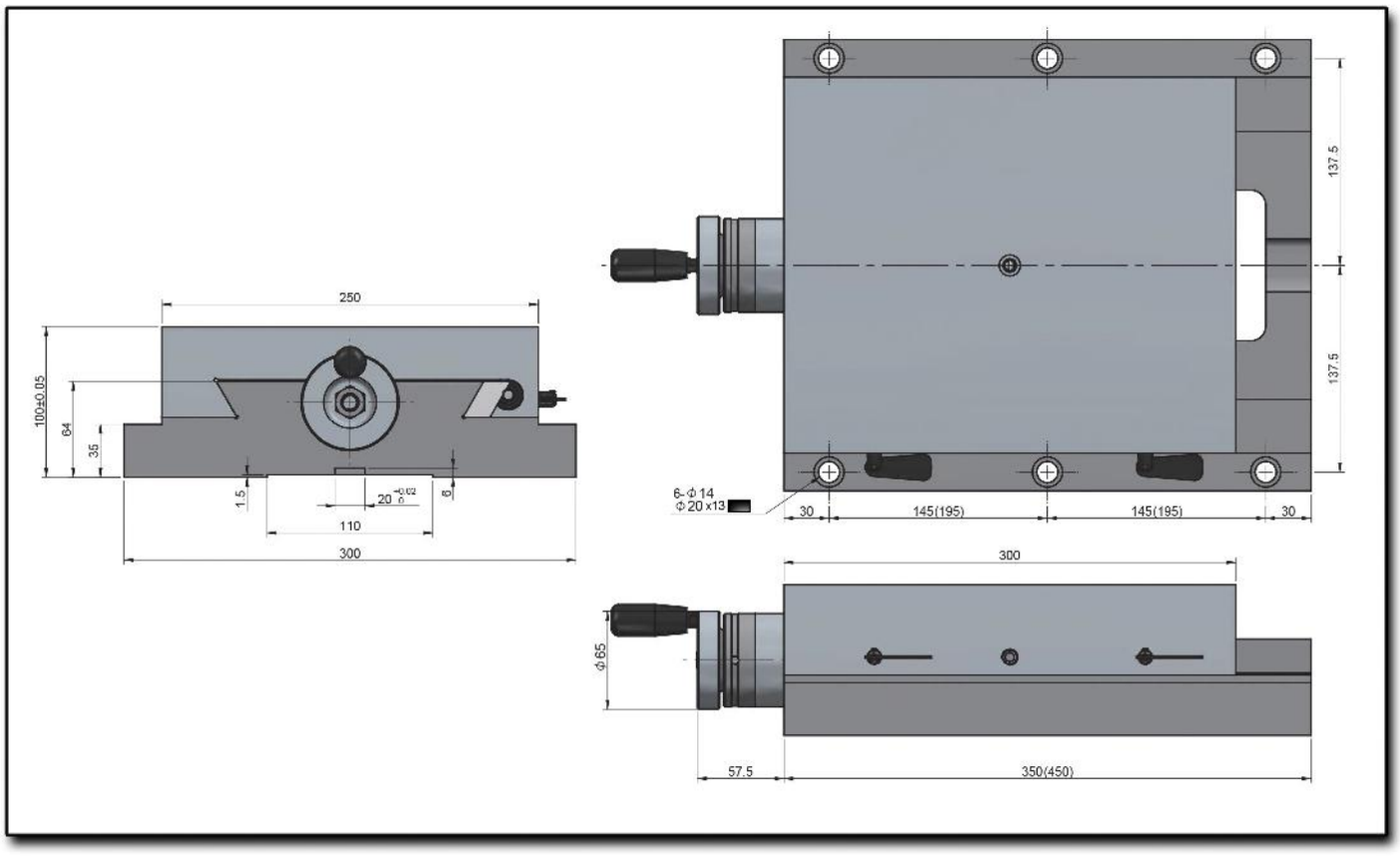
250
100±0.05
64
35
1.5
110
300
6-Φ 14
Φ 20 x13
30
145(195)
145(195)
30
137.5
137.5
300
Φ65
57.5
350(450)

STD-3650

Corredera Manual Con Tornillo Patrón

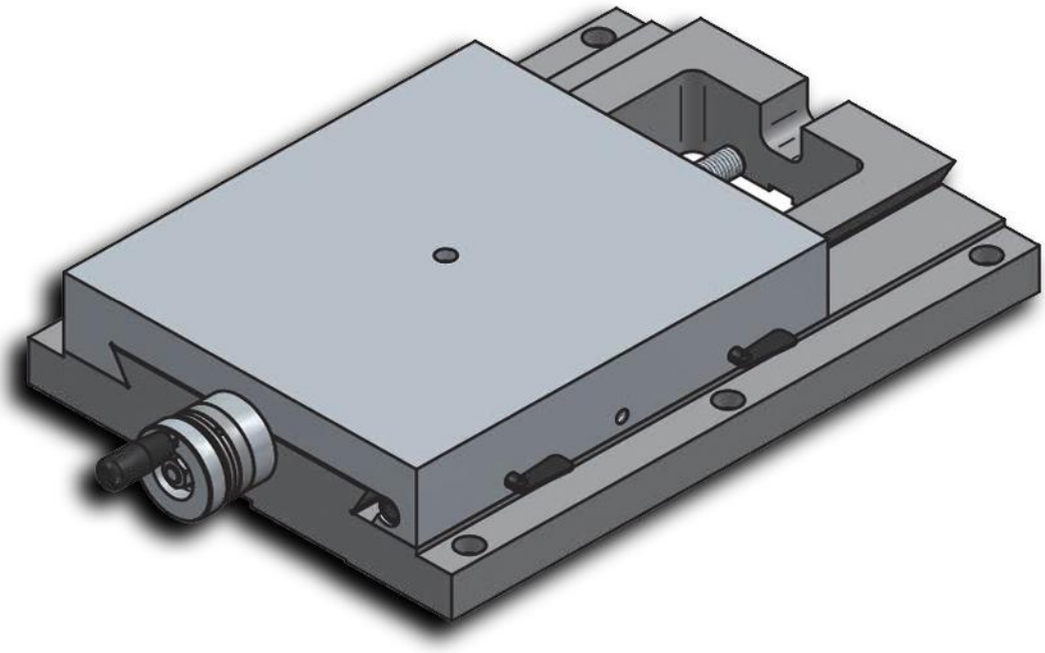

Características & Dimensiones

Modelo	STD-3650
A x B	*300.00 x 350.00*
C x D	*360.00 x 500.00*
Carrera Máxima De La Corredera	*150.00*
Tornillo Patrón	*4.00 x 0.02*
Peso Del Dispositivo (Kg)	*72.00*

**** Redondez: ≤ 0.003 mm.*
***** Todas las dimensiones están indicadas en milímetros.*

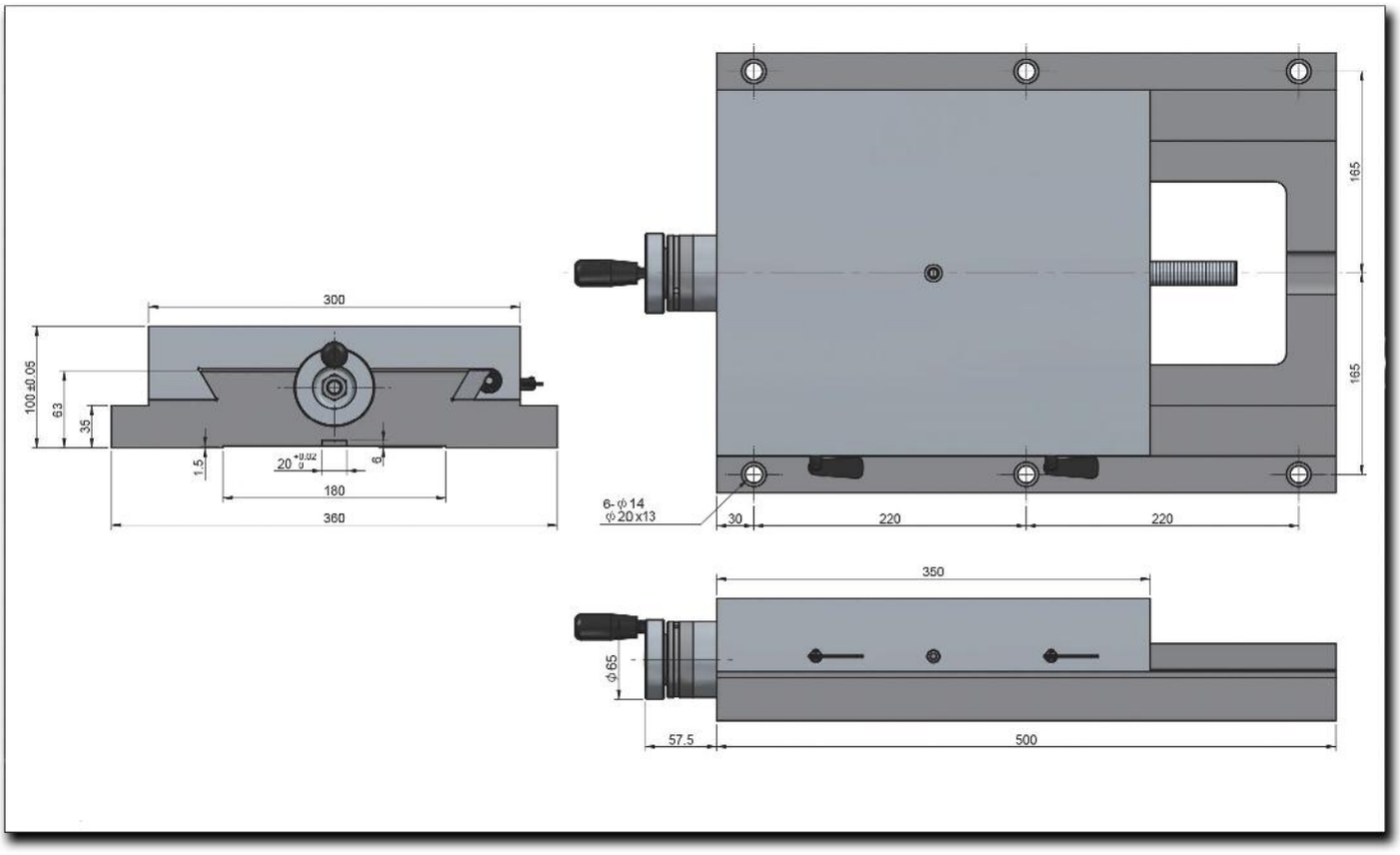
300
100±0.05
63
35
1.5
20 +0.02 0
6
180
360
6-φ14
φ20x13
30
220
220
165
165
350
φ65
57.5
500

SERIE VAH

CORREDERA VERTICAL HIDRÁULICA DE POTENCIA

VAH220-300/420
Corredera Vertical Hidráulica De Potencía

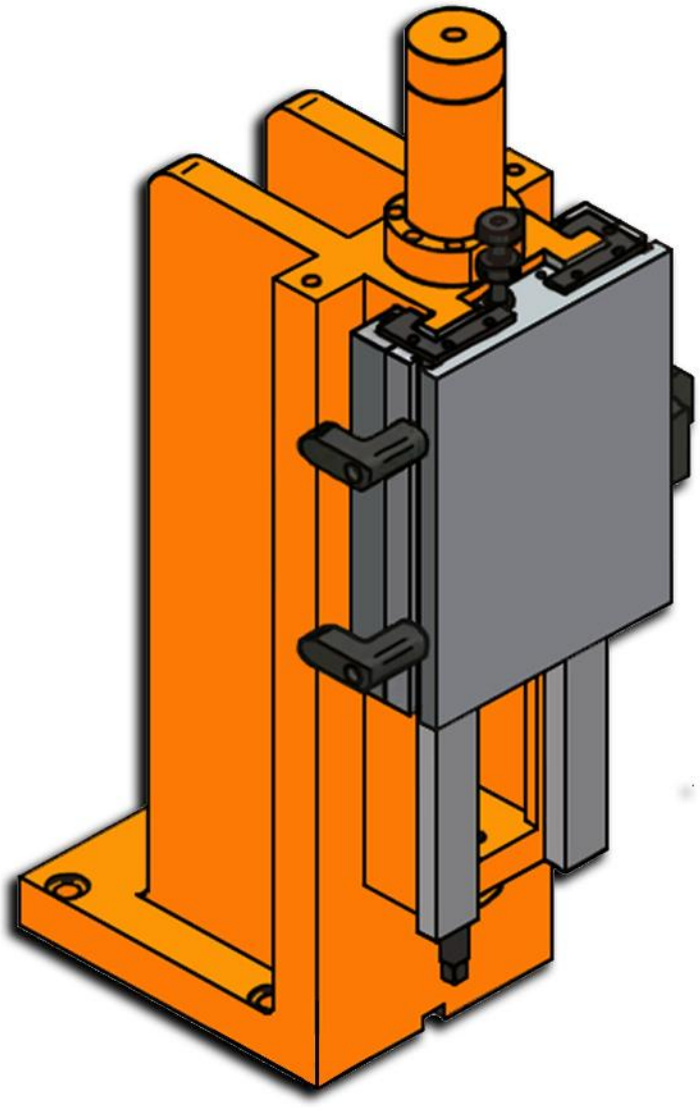

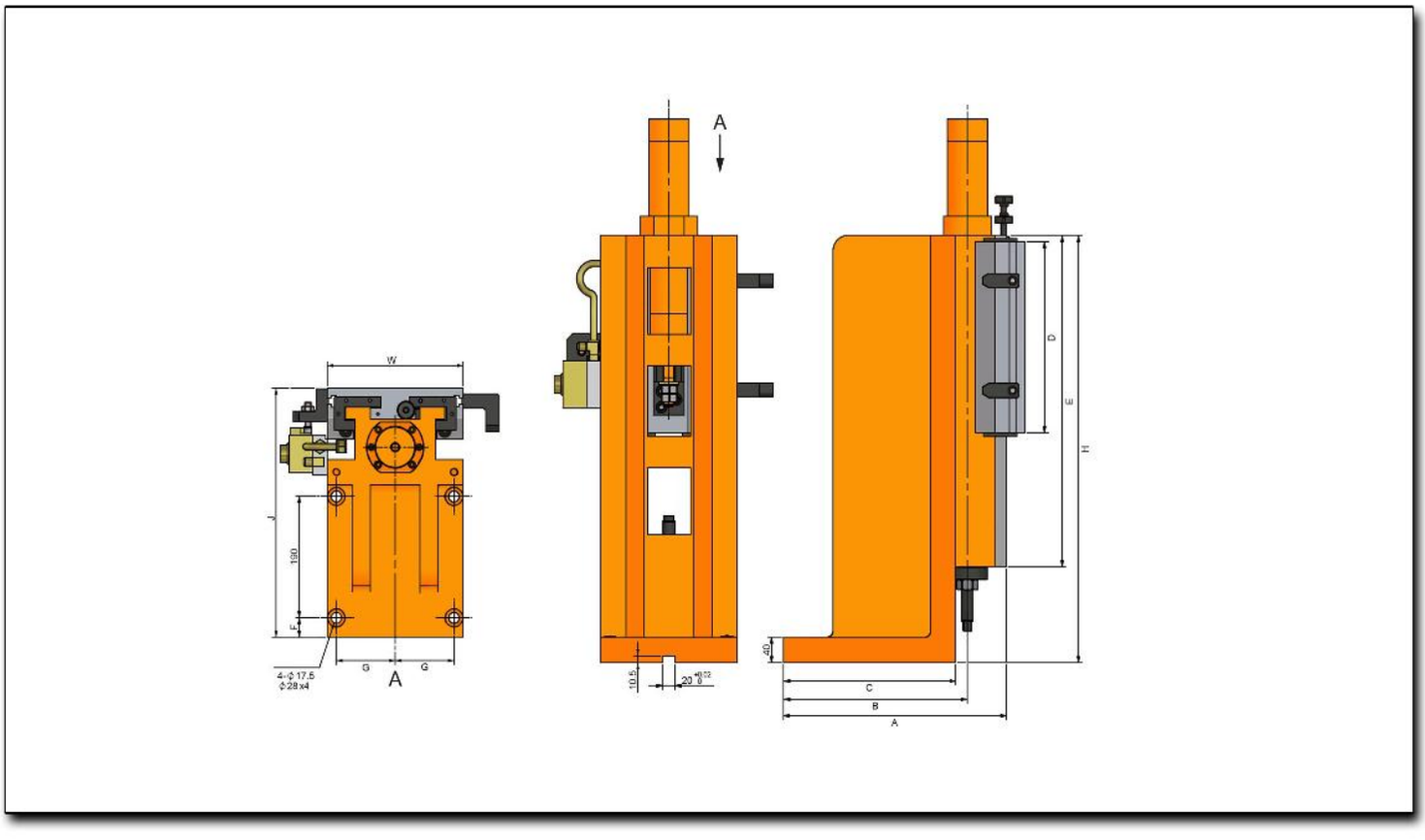
A
W
J
150
F
G
G
A
4-⌀17.5
⌀28x4
10.5
20 +0.12 0
60
D
E
H
C
B
A

Características & Dimensiones

Modelo	VAH220-300/420
C	*278.00*
D	*300.00*
E	*420.00*
F	*30.00*
G	*95.00*
J	*390.00*
W	*220.00*
H	*420.00*
Diámetro Del Pistón	*Ø50*
Carrera Máxima De La Mesa	*100.00*
Peso Total Del Dispositivo	*115.00*

**** Redondez ≤ 0.003 mm.*

***** Todas las dimensiones están indicadas en milímetros.*

VAH220-300/670

Corredera Vertical Hidráulica De Potencía

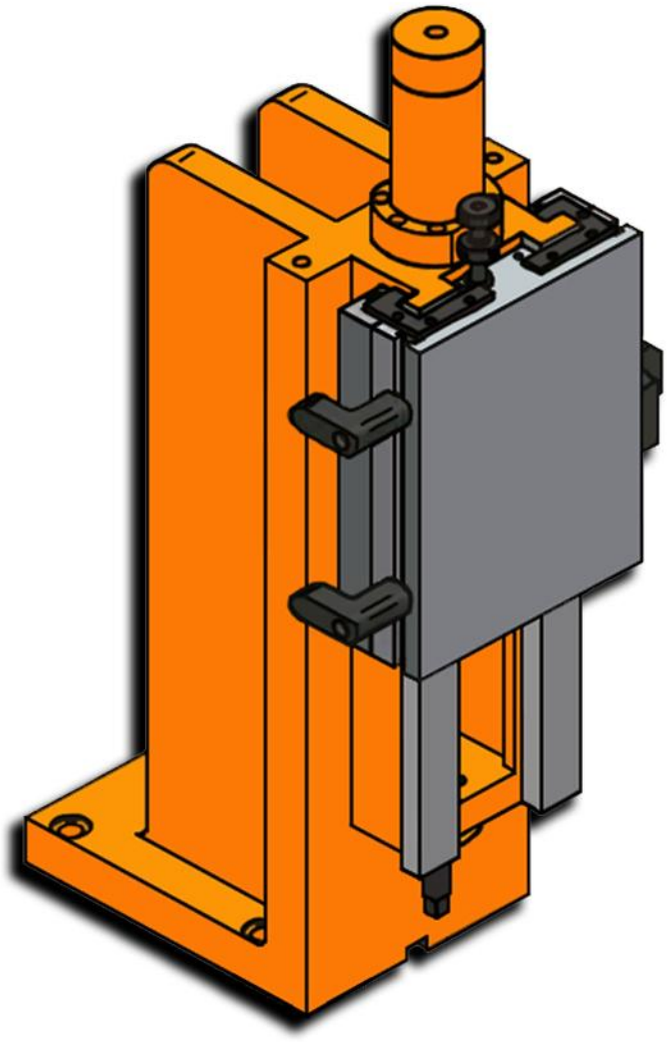

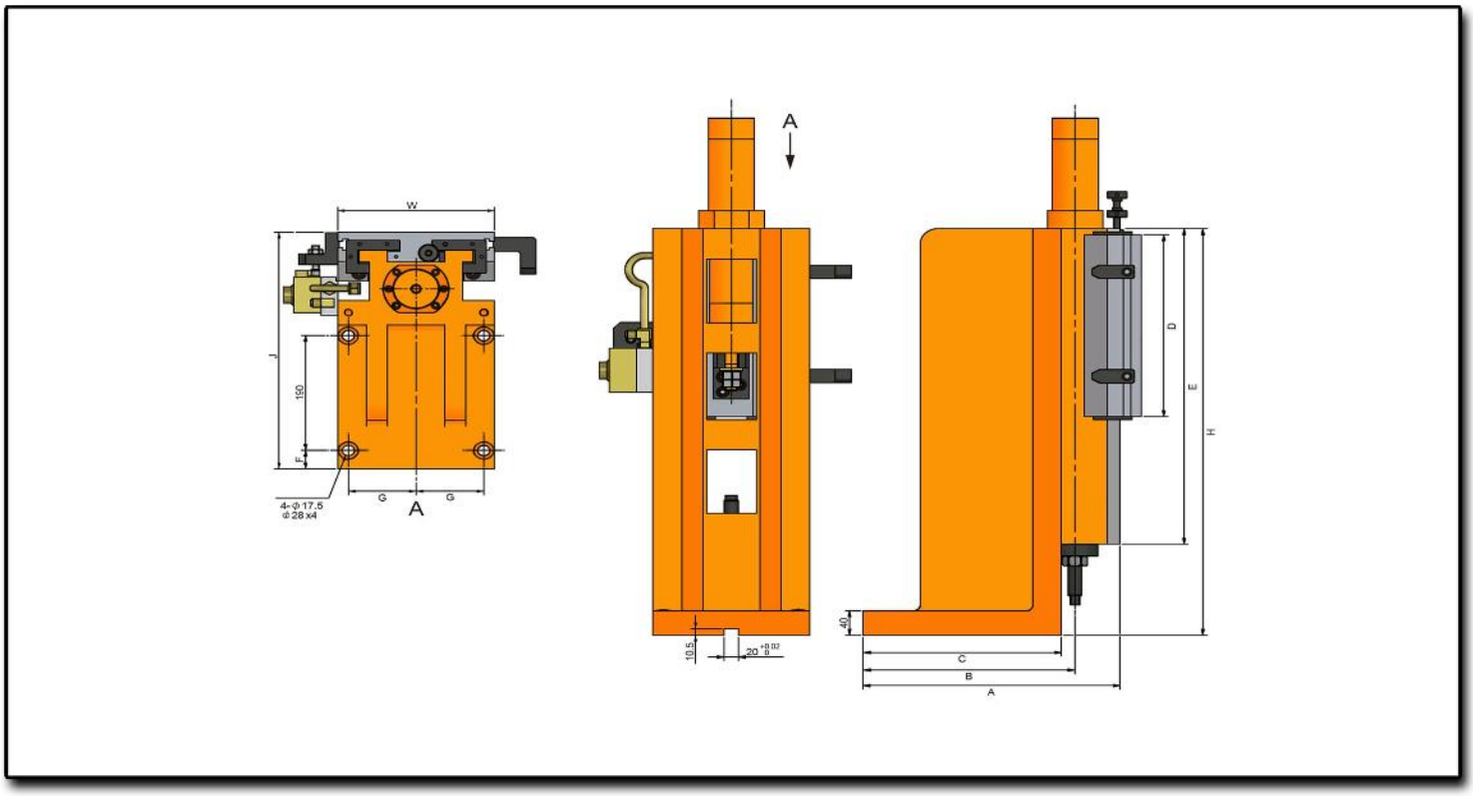
W
J
150
F
G
G
A
4-Φ17.5
Φ28x4
A
10.5
20 +0.02 0
40
C
B
A
D
E
H

Características & Dimensiones

Modelo	VAH220-300/670
A	*360.00*
B	*297.00*
C	*278.00*
D	*300.00*
E	*520.00*
F	*30.00*
G	*95.00*
J	*390.00*
W	*220.00*
H	*670.00*
Diametro Del Pistón	*Ø50*
Carrera Maxima De La Mesa	*200.00*
Peso Total Del Dispositivo	*147.00*

*** Redondez ≤ 0.003 mm.

**** Todos las dimensiones están indicados en milimetros.

VAH300-360/540

Corredera Hidráulica Vertical De Potencía

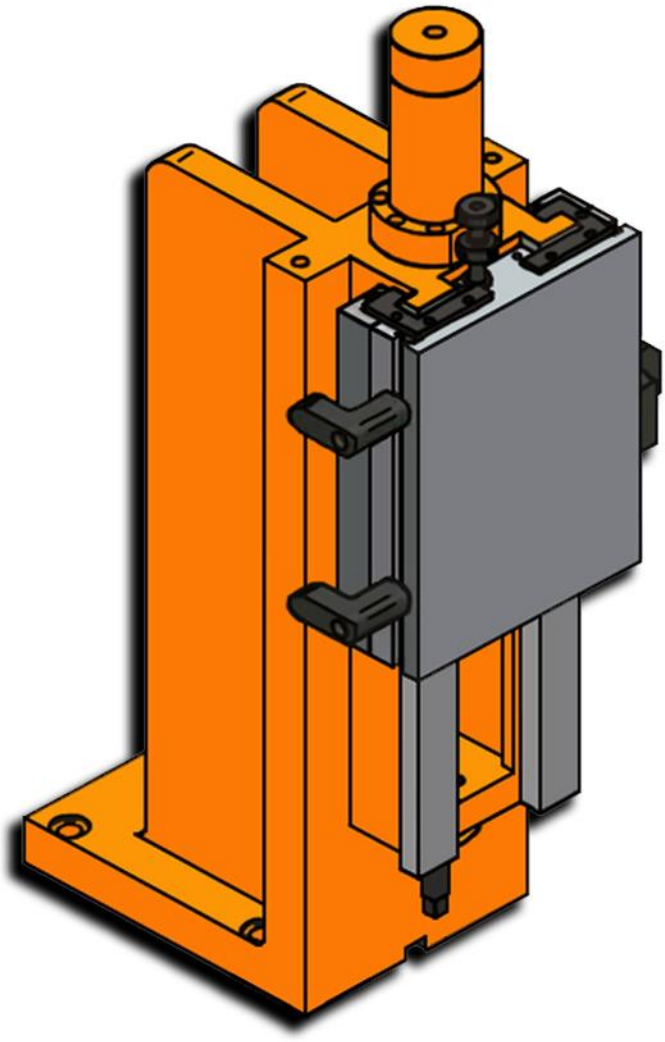

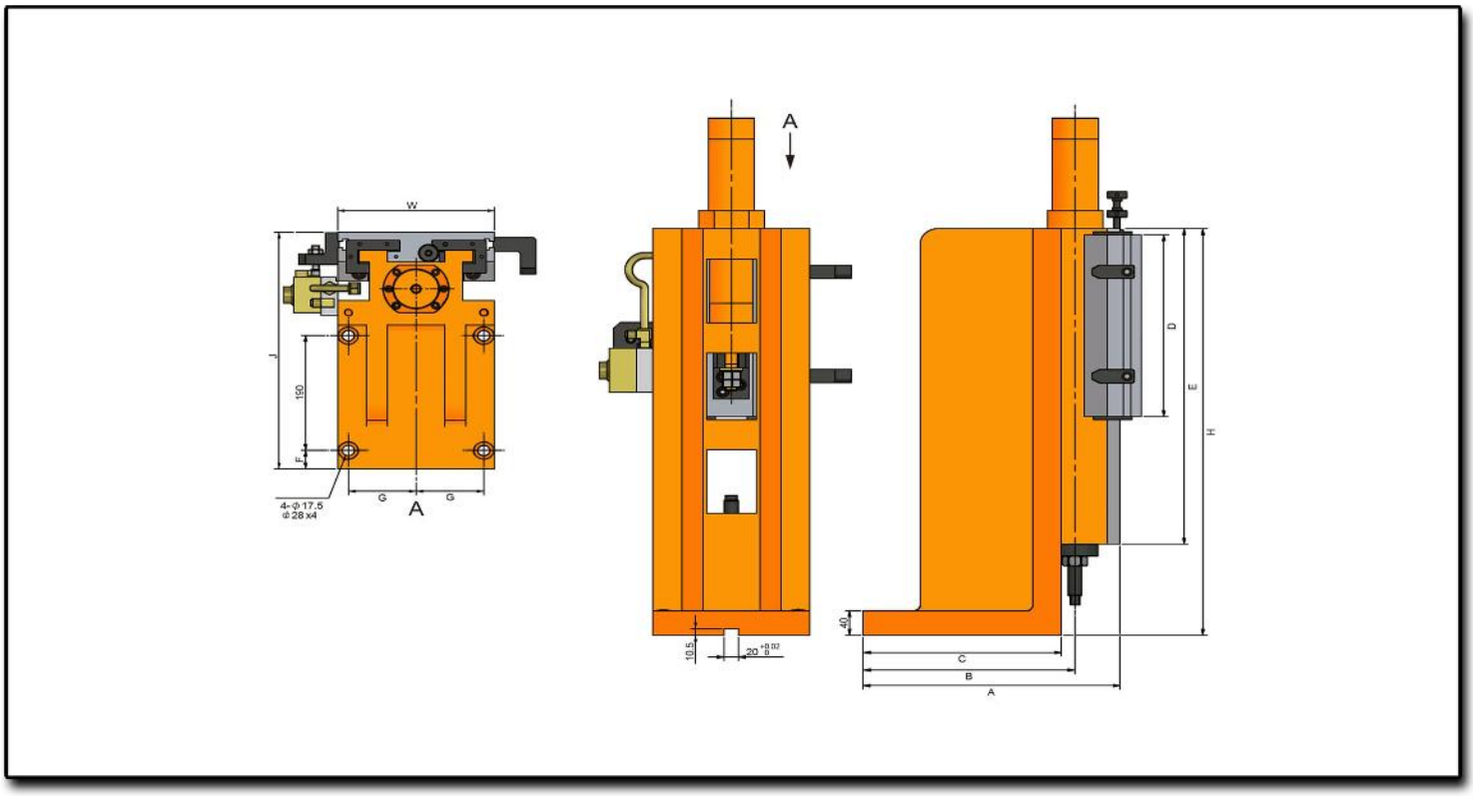
W
J
150
F
G
G
A
4-Φ17.5
Φ28x4
A
10.5
20 +0.02 0
40
C
B
A
D
E
H

Características & Dimensiones

Modelo	VAH300-360/540
A	*400.00*
B	*315.00*
C	*273.00*
D	*360.00*
E	*500.00*
F	*25.00*
G	*130.00*
J	*450.00*
W	*300.00*
H	*540.00*
Diametro Del Pistón	*Ø60*
Carrera Máxima De La Mesa	*120.00*
Peso Total Del Dispositivo	*194.00*

*** Redondez ≤ 0.003 mm.

**** Todas las dimensiones están indicadas en milímetros.

VAH300-360/720

Corredera Hidráulica Vertical De Potencía

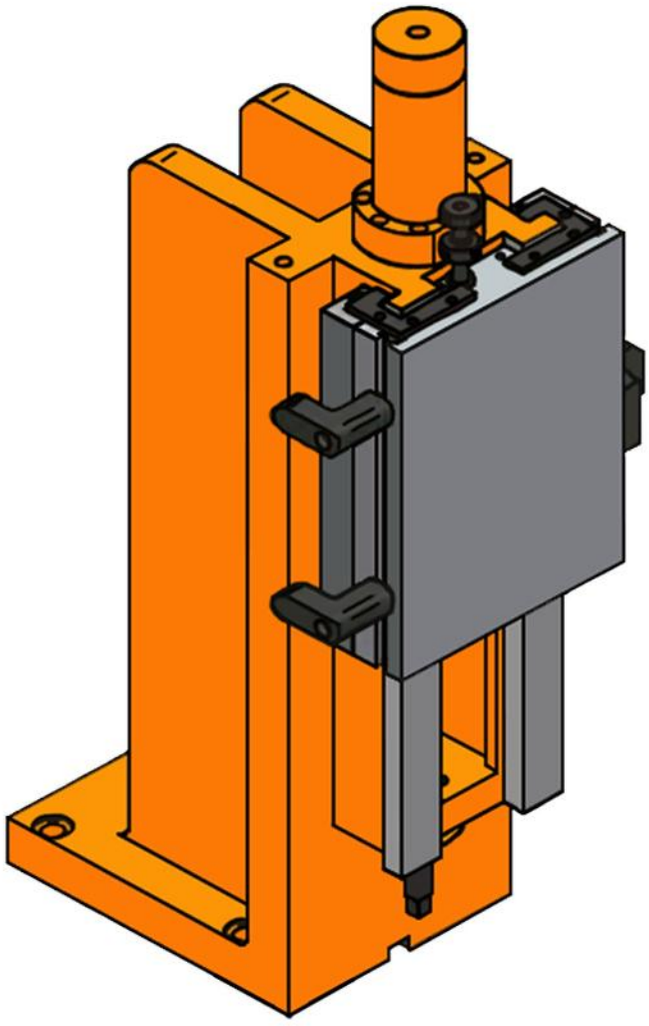

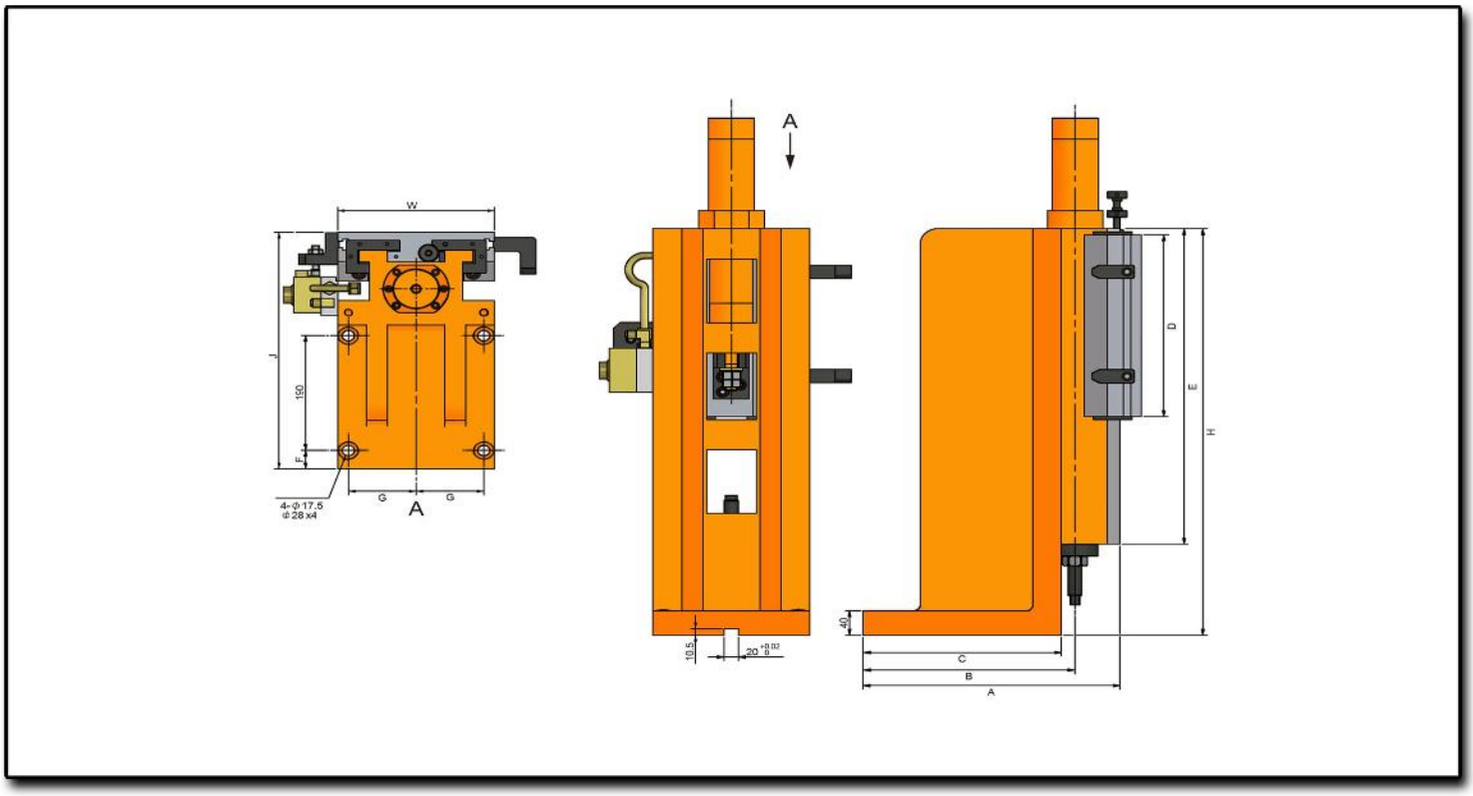
W
J
150
F
G
G
A
4-Φ17.5
Φ28x4
A
10.5
20 +0.02 0
40
C
B
A
D
E
H

Características & Dimensiones

Modelo	VAH300-360/720
A	*400.00*
B	*315.00*
C	*273.00*
D	*360.00*
E	*600.00*
F	*25.00*
G	*130.00*
J	*450.00*
W	*300.00*
H	*720.00*
Diametro Del Pistón	*Ø60*
Carrera Maxima De La Mesa	*220.00*
Peso Total Del Dispositivo	*240.00*

*** *Redondez ≤ 0.003 mm.*

**** *Todas las dimensiones están indicadas en milímetros.*

VAH360-360/920

Corredera Hidráulica Vertical De Potencía

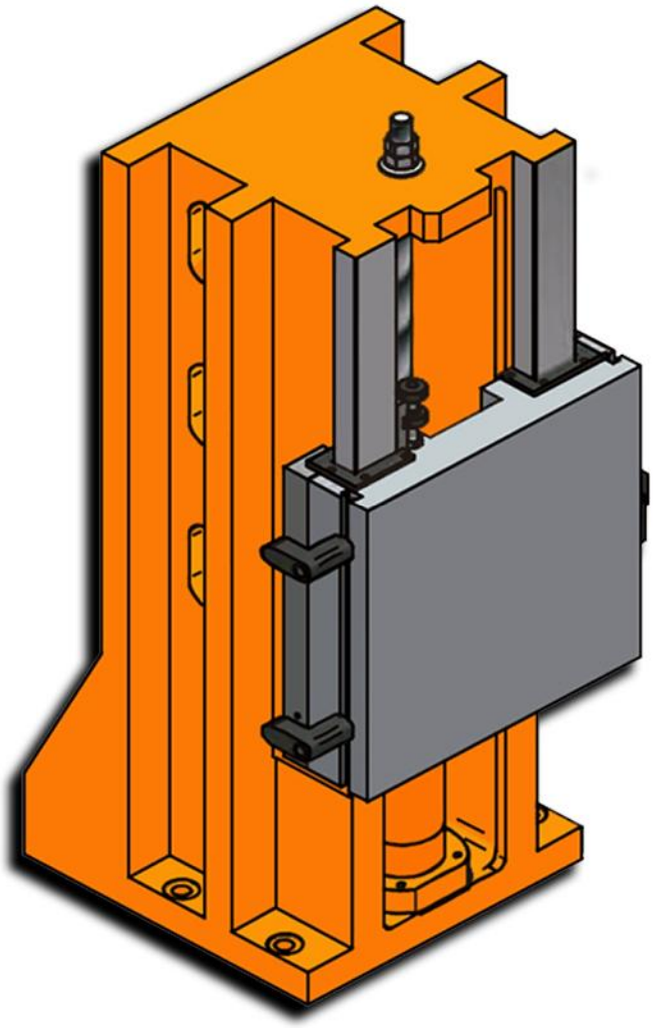

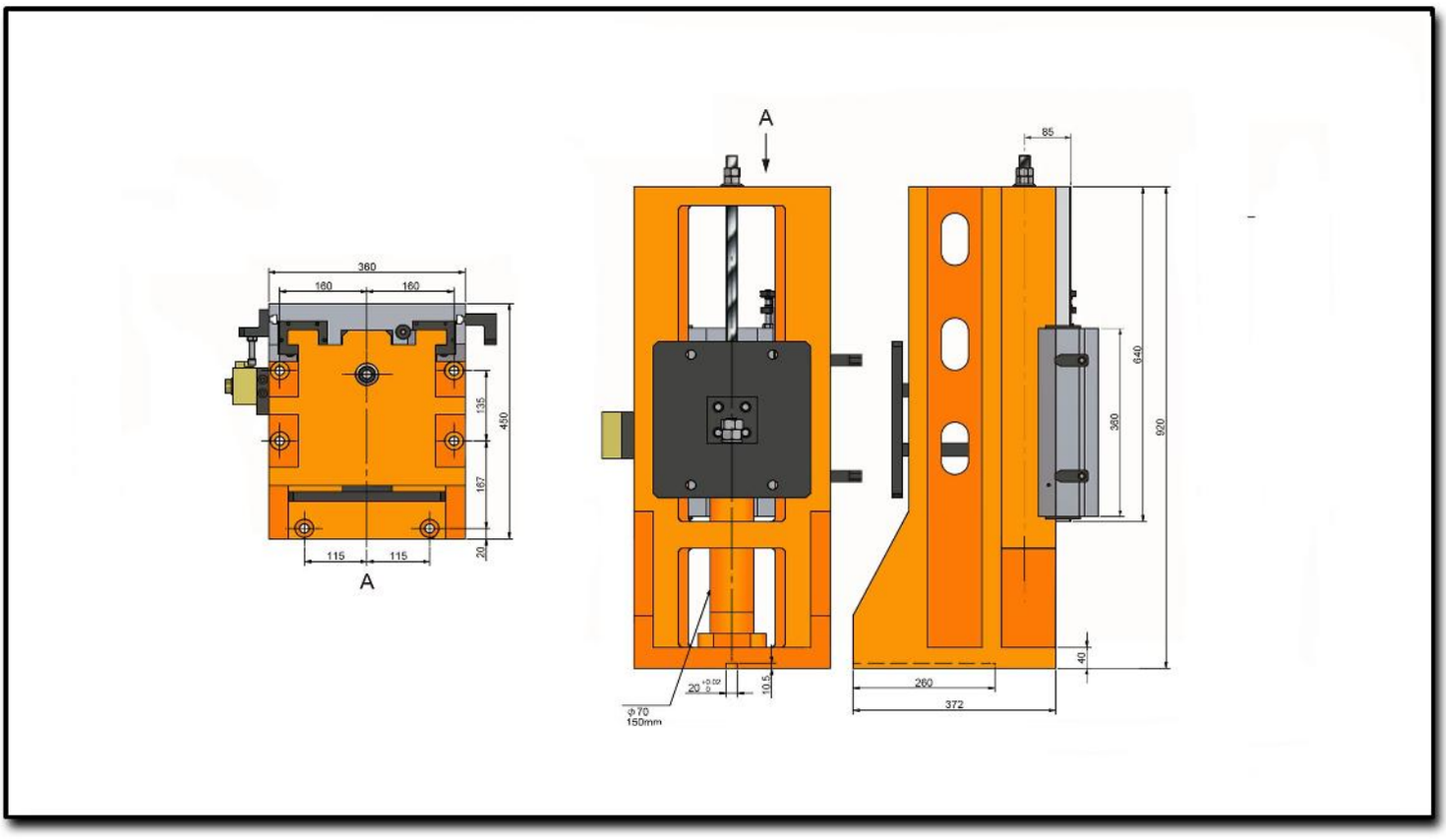
A
360
180
160
135
450
167
20
115
115
A
85
640
360
920
40
260
372
20 +0.02 0
10.5
ϕ 70
150mm

Características & Dimensiones

Modelo	VAH360-360/920
W	***360.00***
H	***920.00***
Diametro Del Pistón	***Ø70***
Carrera Máxima De La Mesa	***260.00***
Peso Total Del Dispositivo *(Kg)*	***289.00***

**** Redondez ≤ 0.003 mm.*
***** Todas las dimensiones están indicadas en milímetros.*

SERIE VAP

CORREDERA VERTICAL CON PLATAFORMA

VAP-100

Corredera Vertical Con Plataforma

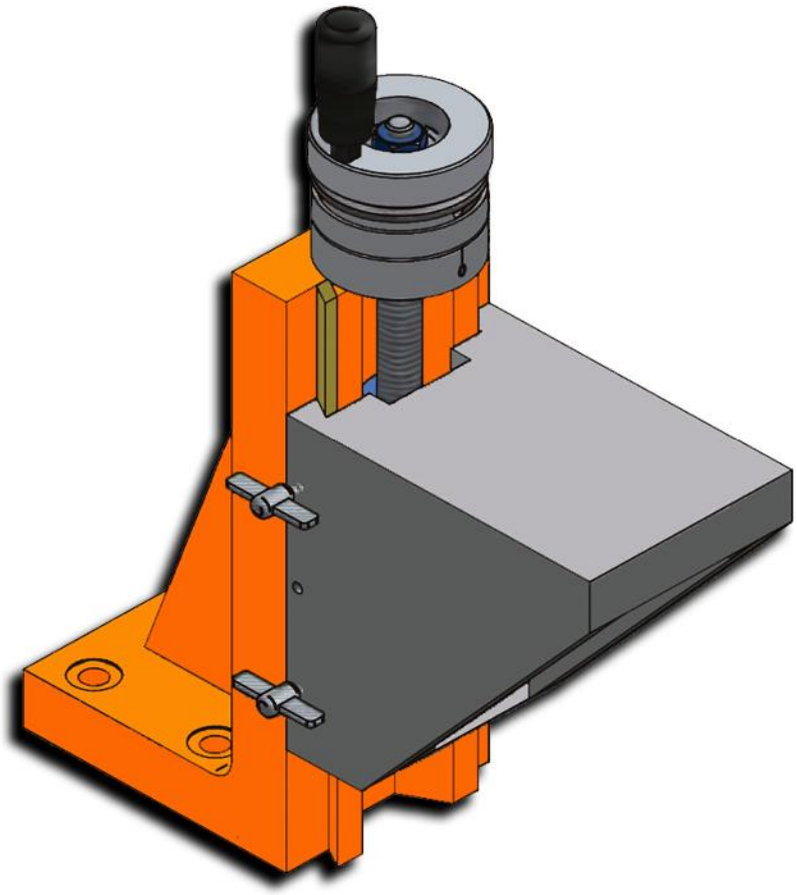

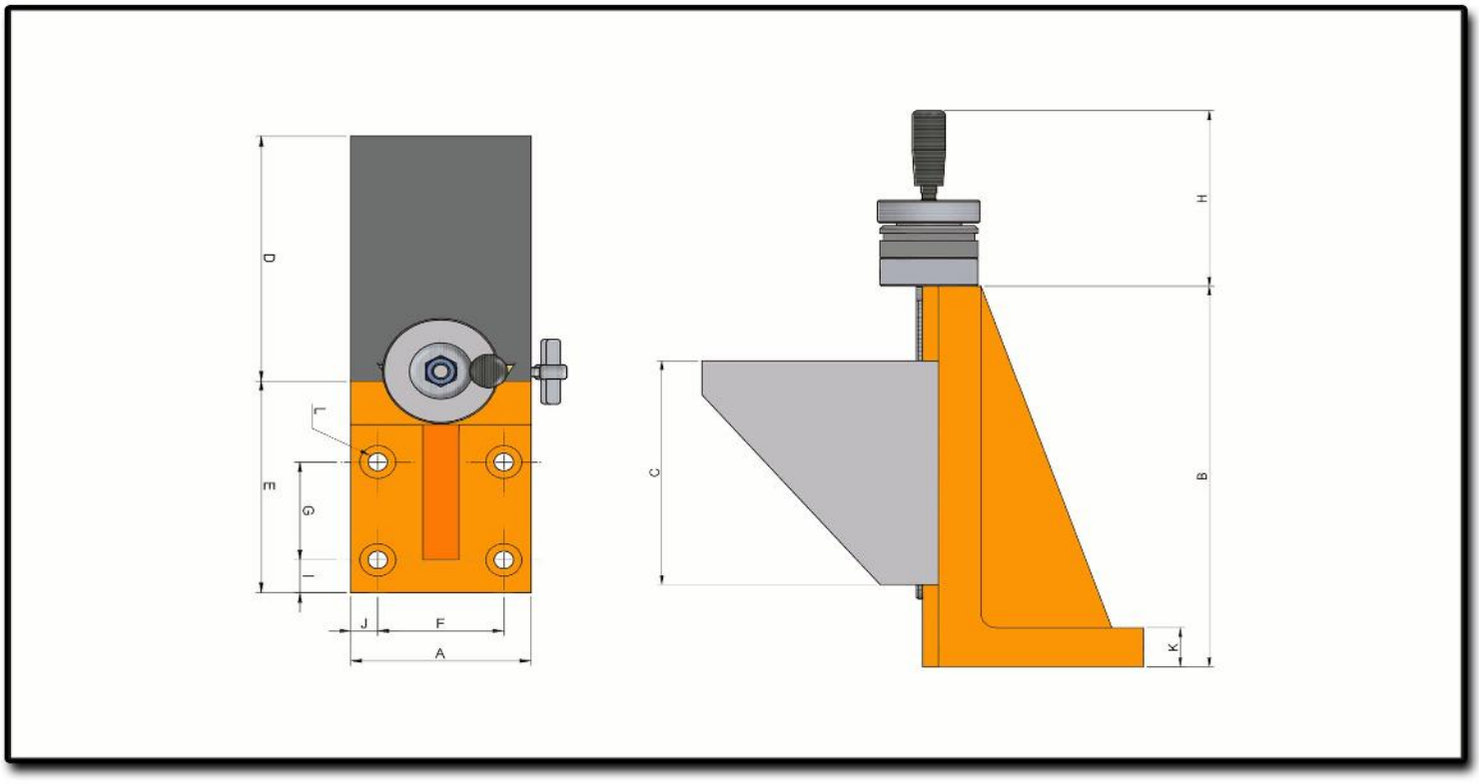
D
E
G
I
L
J
F
A
H
C
B
K

Características & Dimensiones

Modelo	VAP-100
A	*100.00*
B	*255.00*
C	*150.00*
D	*150.00*
E	*130.00*
F	*70.00*
G	*60.00*
H	*117.00*
I	*20.00*
J	*15.00*
K	*26.00*
L	*Ø4.00 - 11.00 | 20.00 x 1.00*
Peso Total Del Dispositivo *(Kg)*	*15.00*

**** *Todas las dimensiones están indicadas en milímetros.*

VAP-150
Corredera Vertical Con Plataforma

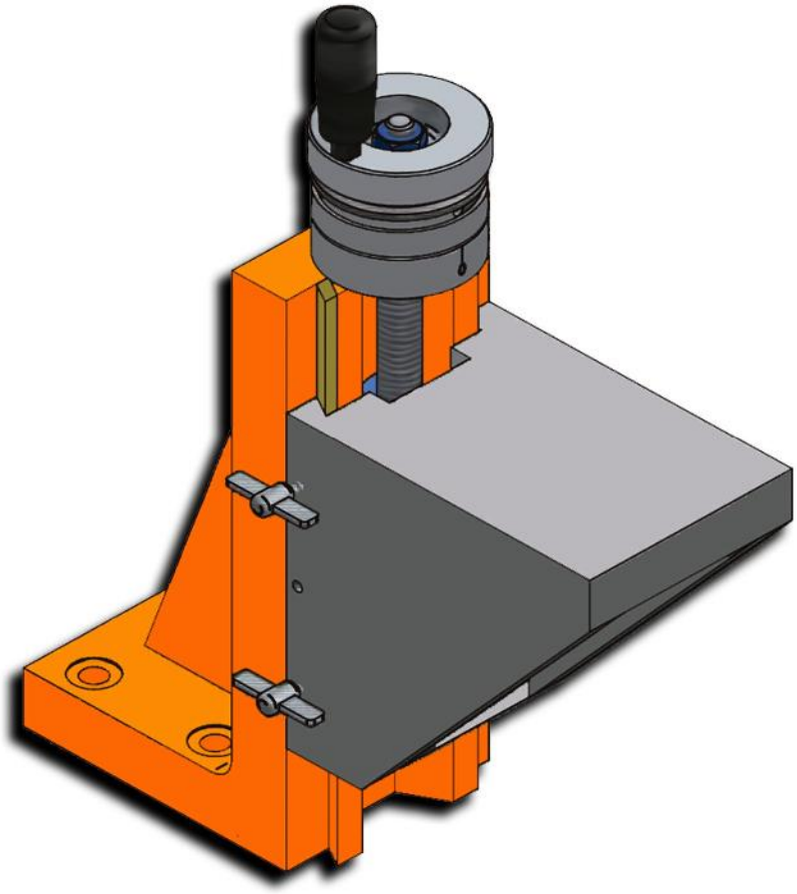

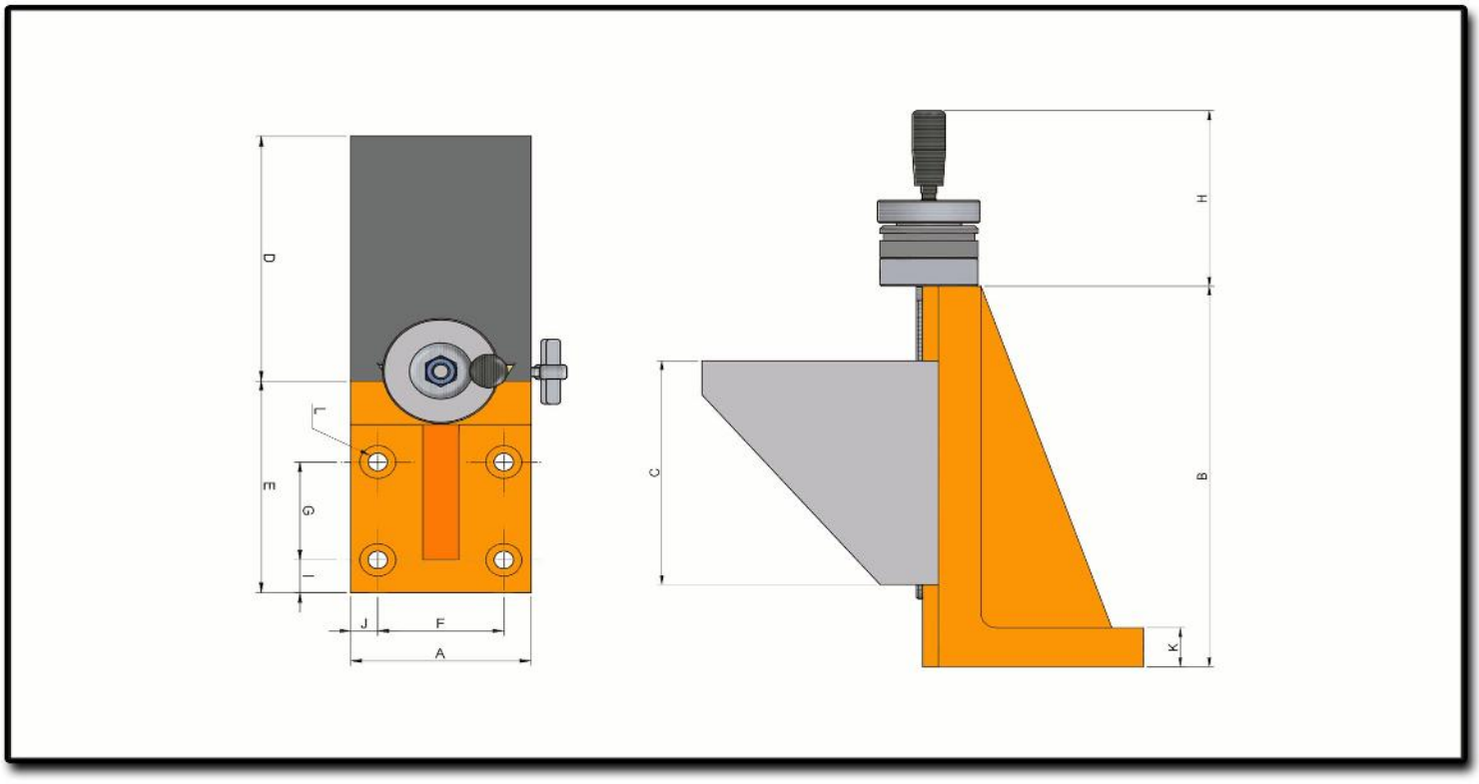
D
E
G
I
L
J
F
A
H
C
B
K

Características & Dimensiones

Modelo	VAP-150
A	*150.00*
B	*385.00*
C	*200.00*
D	*200.00*
E	*181.00*
F	*110.00*
G	*90.00*
H	*130.00*
I	*20.00*
J	*20.00*
K	*35.00*
L	*Ø4.00 - 13. | 23.00 x 1.00*
Peso Total Del Dispositivo *(Kg)*	*40.00*

**** *Todas las dimensiones están indicadas en milímetros.*

VAP-200

Corredera Vertical Con Plataforma

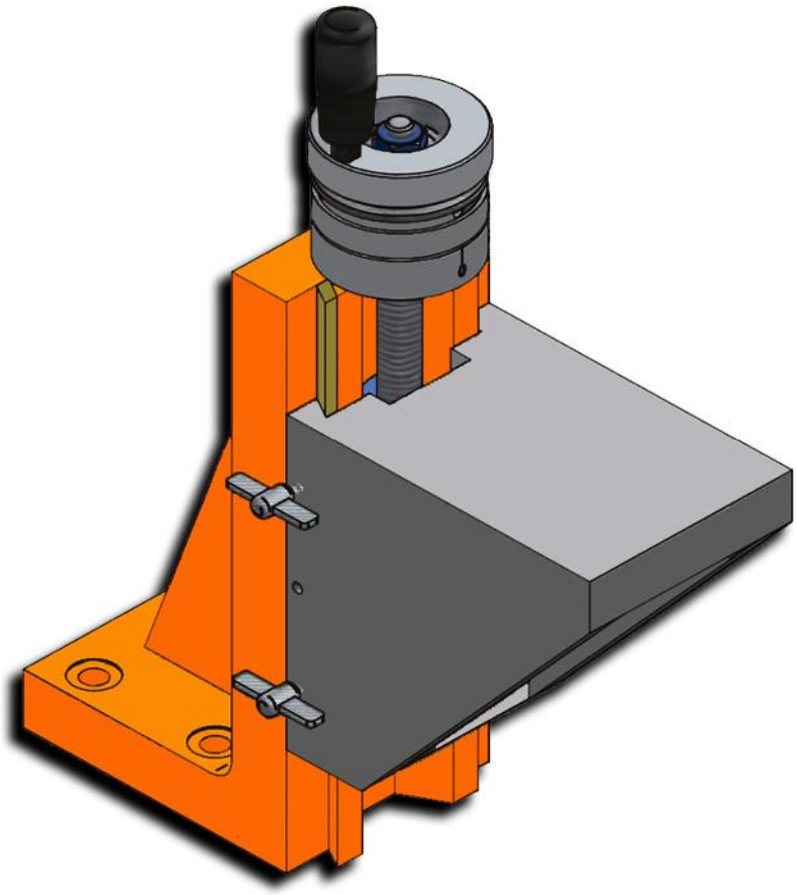

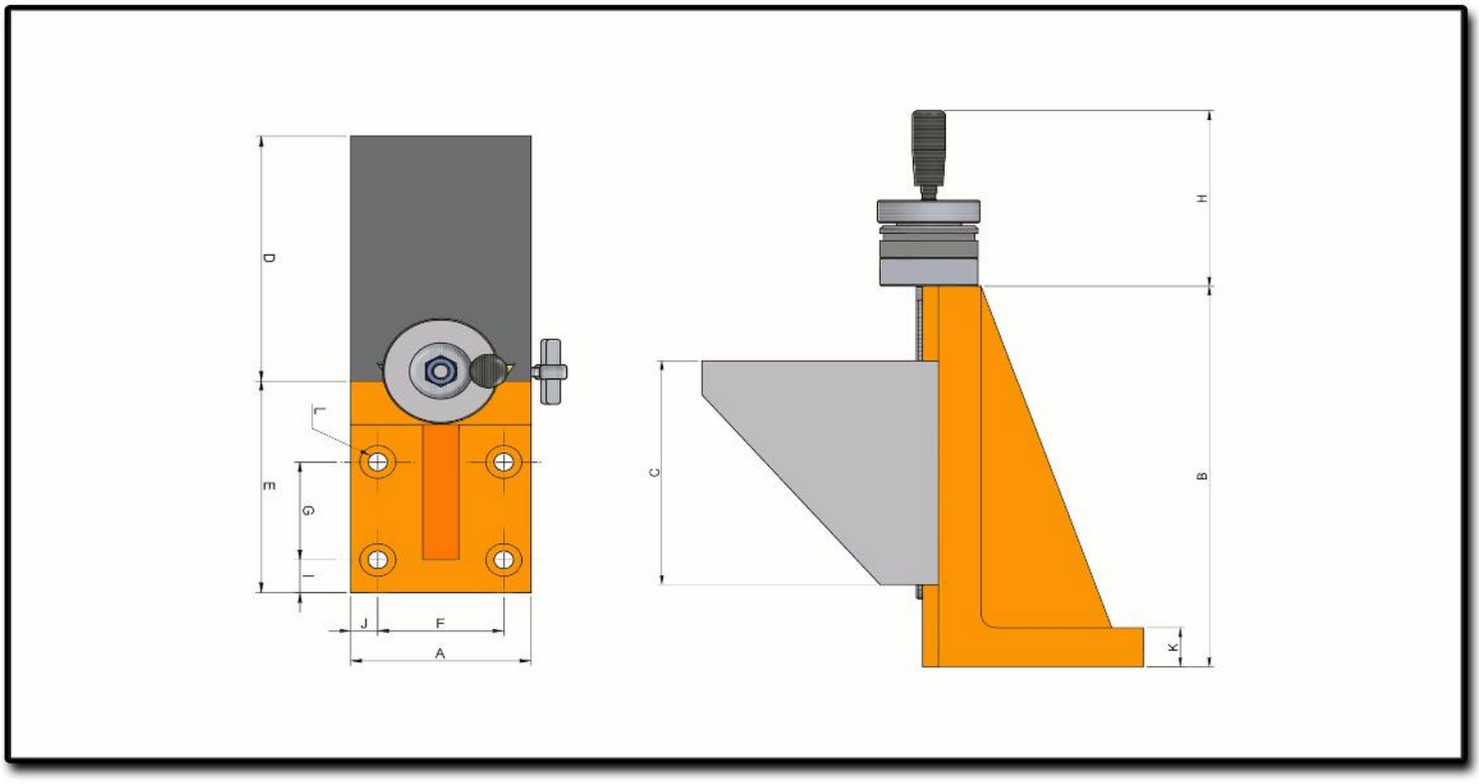
D
E
G
I
L
J
F
A
H
C
B
K

Características & Dimensiones

Modelo	VAP-200
A	*200.00*
B	*510.00*
C	*250.00*
D	*250.00*
E	*235.00*
F	*160.00*
G	*140.00*
H	*142.00*
I	*20.00*
J	*20.00*
K	*45.00*
L	*Ø4.00 - 17.50 | 26.00 x 1.00*
Peso Total Del Dispositivo ***(Kg.)***	*82.00*

**** *Todas las dimensiones están indicadas en milímetros.*

SERIE VAS I

CORREDERA VERTICAL REFORZADA CON TORNILLO PATRÓN

VAS220-300/420

Corredera Vertical Reforzada Con Tornillo Patrón

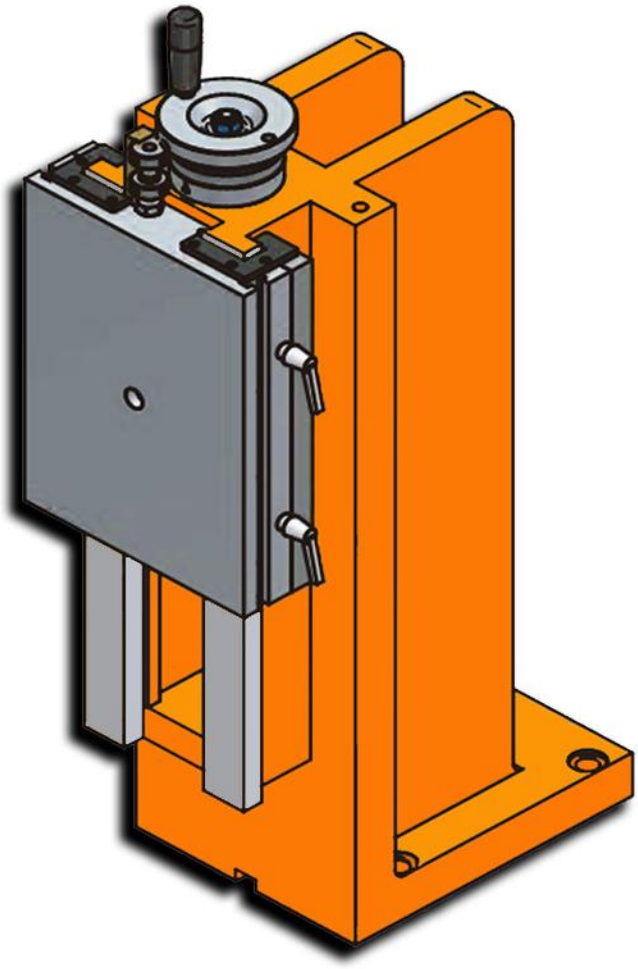

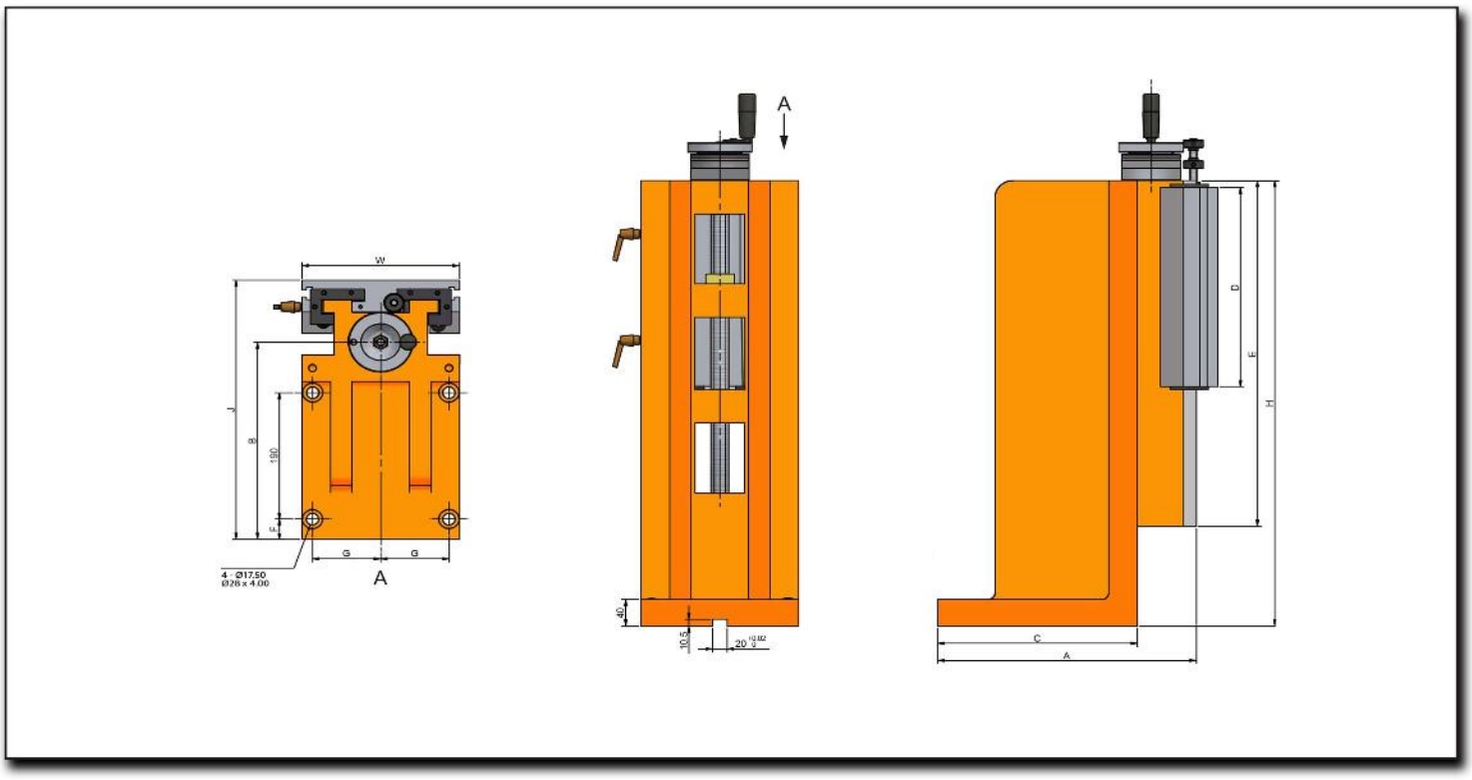
W
J
B
180
G
G
4 - Ø17.50
Ø26 x 4.00
A
A
40
10.5
20
C
A
D
F
H

Características & Dimensiones

Modelo	VAS220-300/420
A	*360.00*
B	*297.00*
C	*278.00*
D	*300.00*
E	*420.00*
F	*30.00*
G	*95.00*
J	*390.00*
W	*220.00*
H	*420.00*
Carrera Máxima De La Corredera	*100.00*
Peso Total Del Dispositivo *(Kg)*	*107.00*

***** Redondez ≤ 0.003 mm.*
***** Todas las dimensiones están indicadas en milímetros.*

VAS220-300/670

Corredera Vertical Reforzada Con Tornillo Patrón

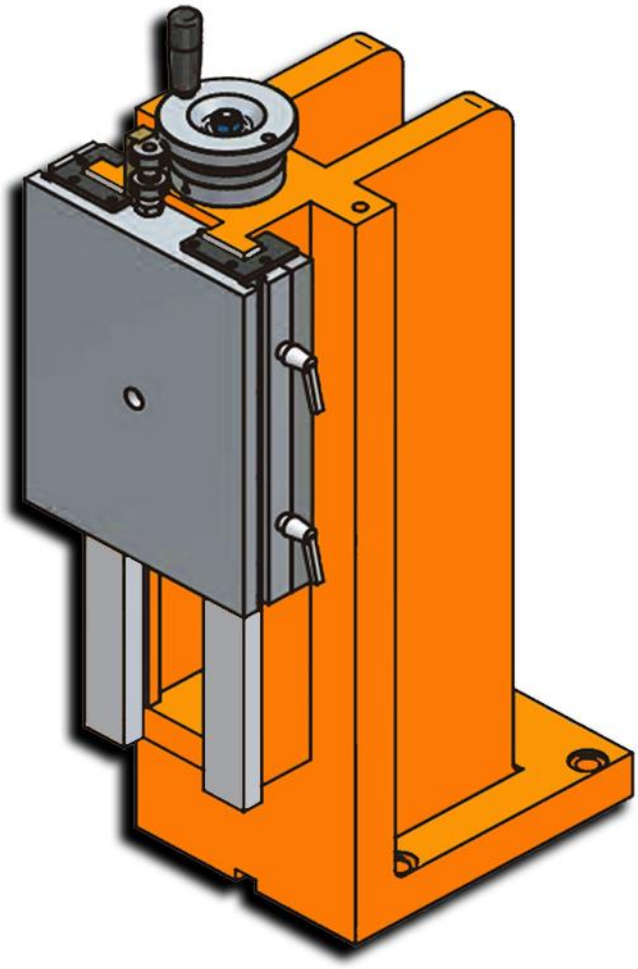

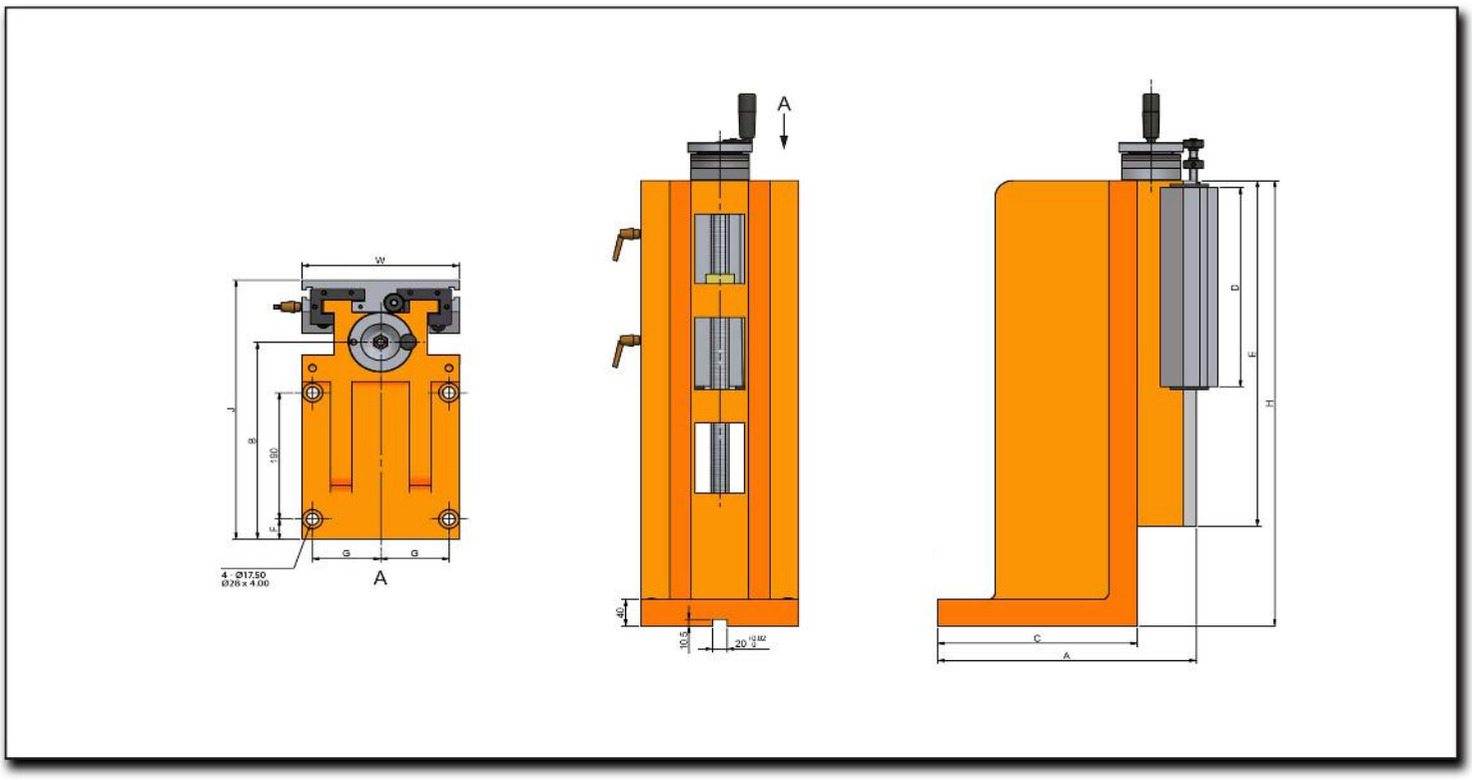
W
J
B
180
G
G
4 - Ø17.50
Ø26 x 4.00
A
A
40
10.5
20
C
A
D
F
H

Características & Dimensiones

Modelo	VAS220-300/670
A	*360.00*
B	*297.00*
C	*278.00*
D	*300.00*
E	*520.00*
F	*30.00*
G	*95.00*
J	*390.00*
W	*220.00*
H	*670.00*
Carrera Máxima De La Corredera	*200.00*
Peso Total Del Dispositivo *(Kg)*	*139.00*

***** Redondez ≤ 0.003 mm.*
***** Todas las dimensiones están indicadas en milímetros.*

VAS300-360/540

Corredera Vertical Reforzada Con Tornillo Patrón

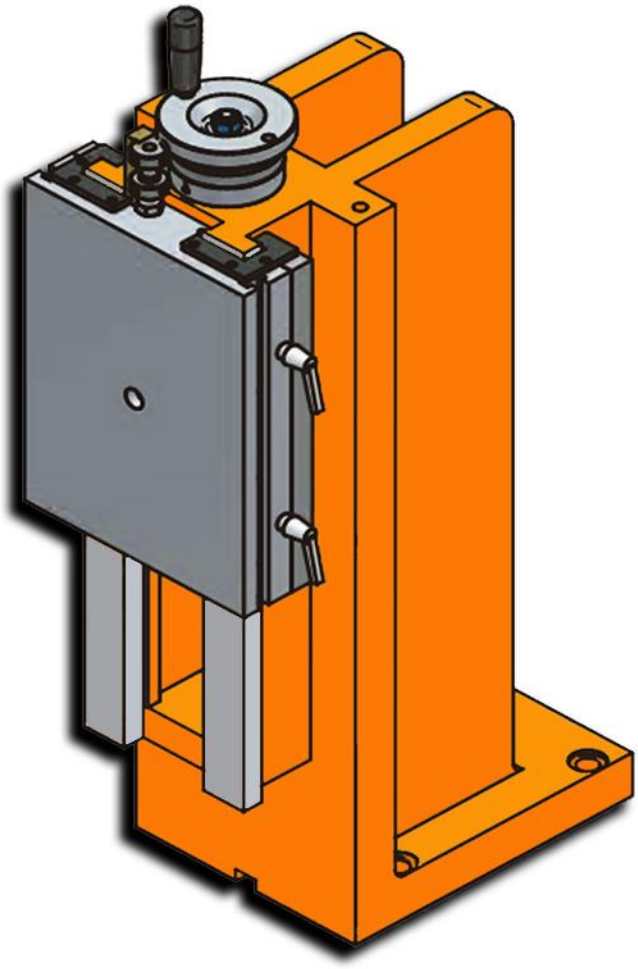

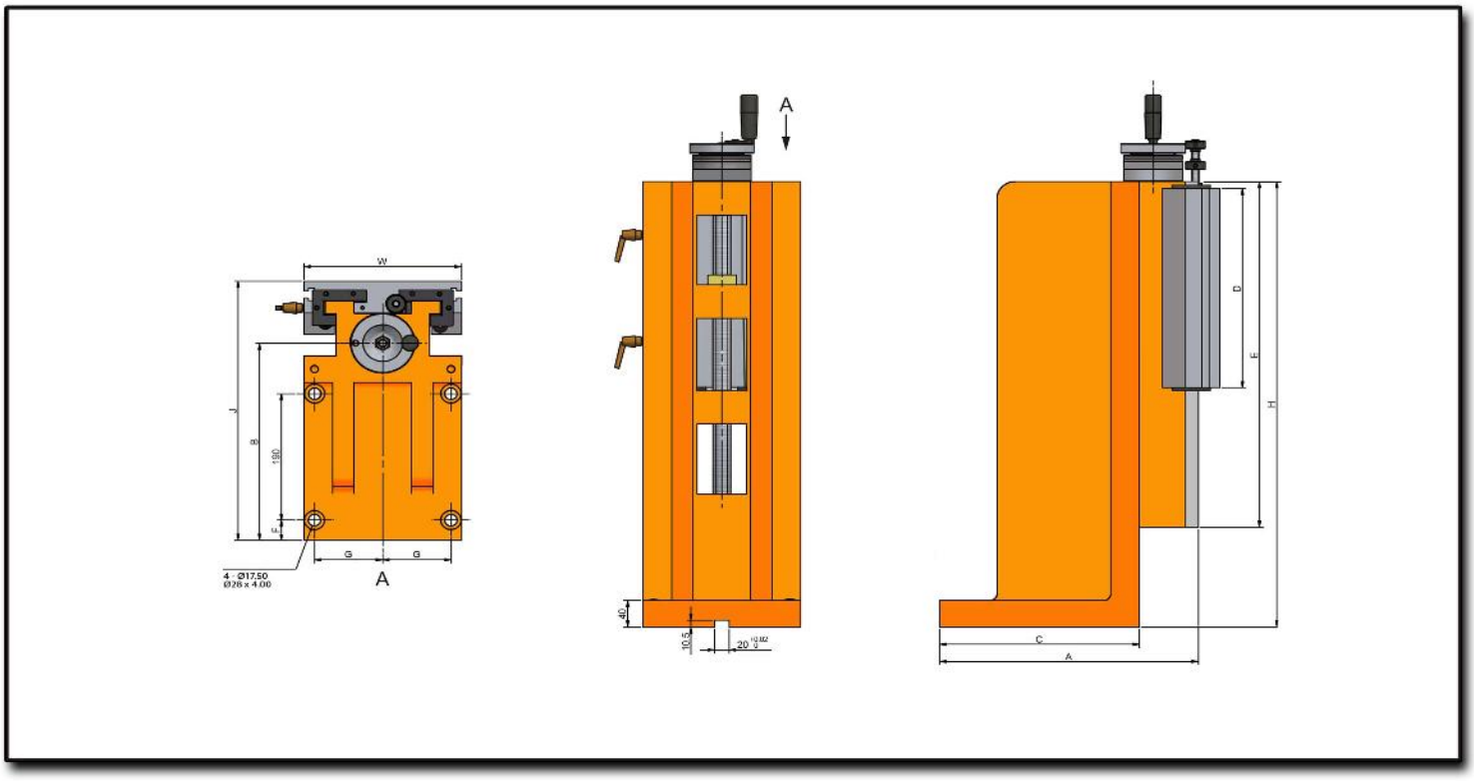
W
J
B
180
G
G
4 - Ø17.50
Ø26 x 4.00
A
A
40
10.5
20
C
A
D
F
H

Características & Dimensiones

Modelo	VAS300-360/540
A	*400.00*
B	*330.00*
C	*273.00*
D	*360.00*
E	*500.00*
F	*25.00*
G	*130.00*
J	*450.00*
W	*300.00*
H	*540.00*
Carrera Máxima De La Corredera	*120.00*
Peso Total Del Dispositivo *(Kg)*	*185.00*

***** Redondez ≤ 0.003 mm.*
***** Todas las dimensiones están indicadas en milímetros.*

VAS300-360/720

Corredera Vertical Reforzada Con Tornillo Patrón

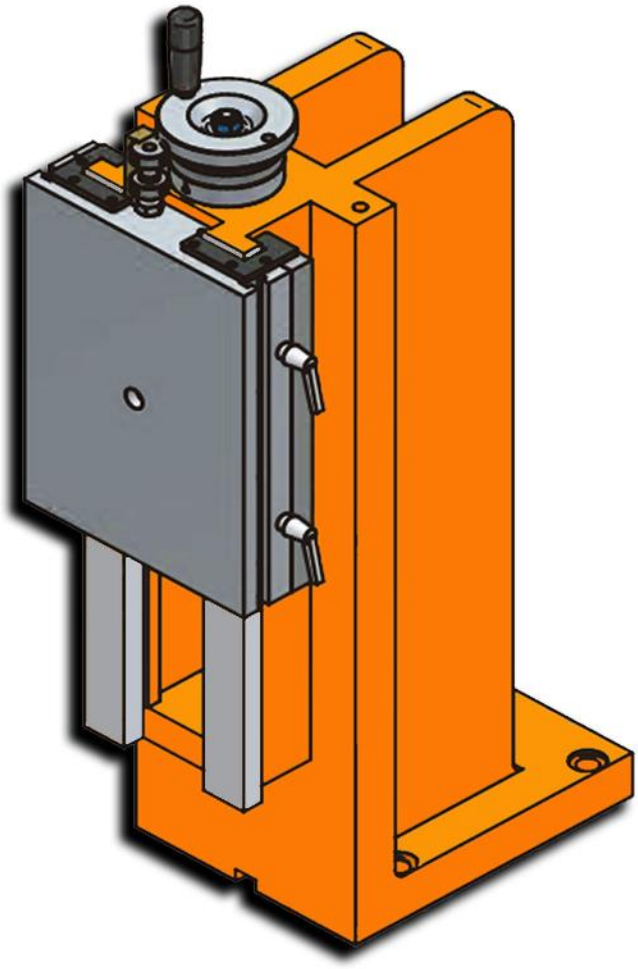

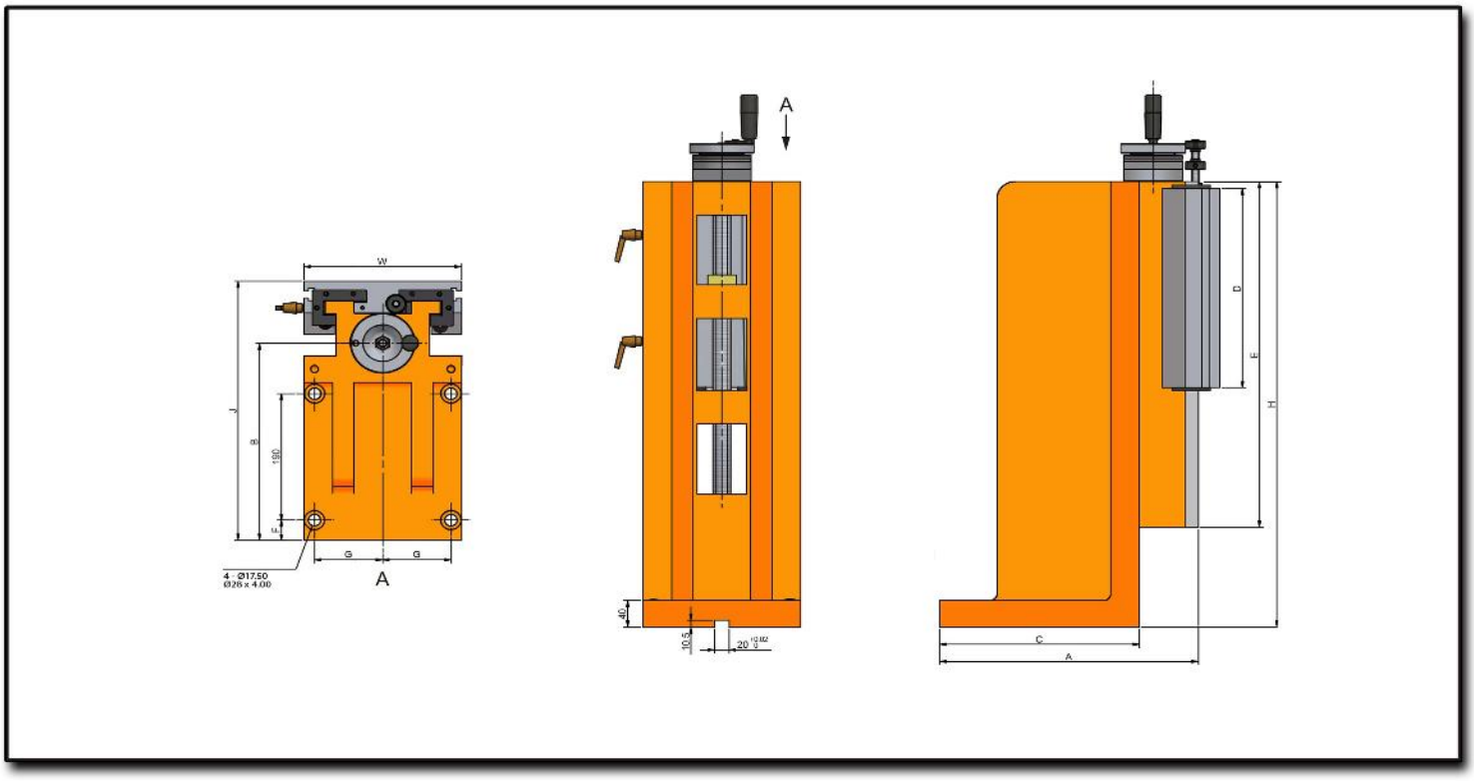
W
J
B
180
G
G
4 - Ø17.50
Ø26 x 4.00
A
A
40
10.5
20
D
E
H
C
A

Características & Dimensiones

Modelo	VAS300-360/720
A	*400.00*
B	*330.00*
C	*273.00*
D	*360.00*
E	*600.00*
F	*25.00*
G	*130.00*
J	*450.00*
W	*300.00*
H	*720.00*
Carrera Máxima De La Corredera	*220.00*
Peso Total Del Dispositivo *(Kg)*	*231.00*

***** Redondez ≤ 0.003 mm.*
***** Todas las dimensiones están indicadas en milímetros.*

VAS360-360/920

Corredera Vertical Reforzada Con Tornillo Patrón

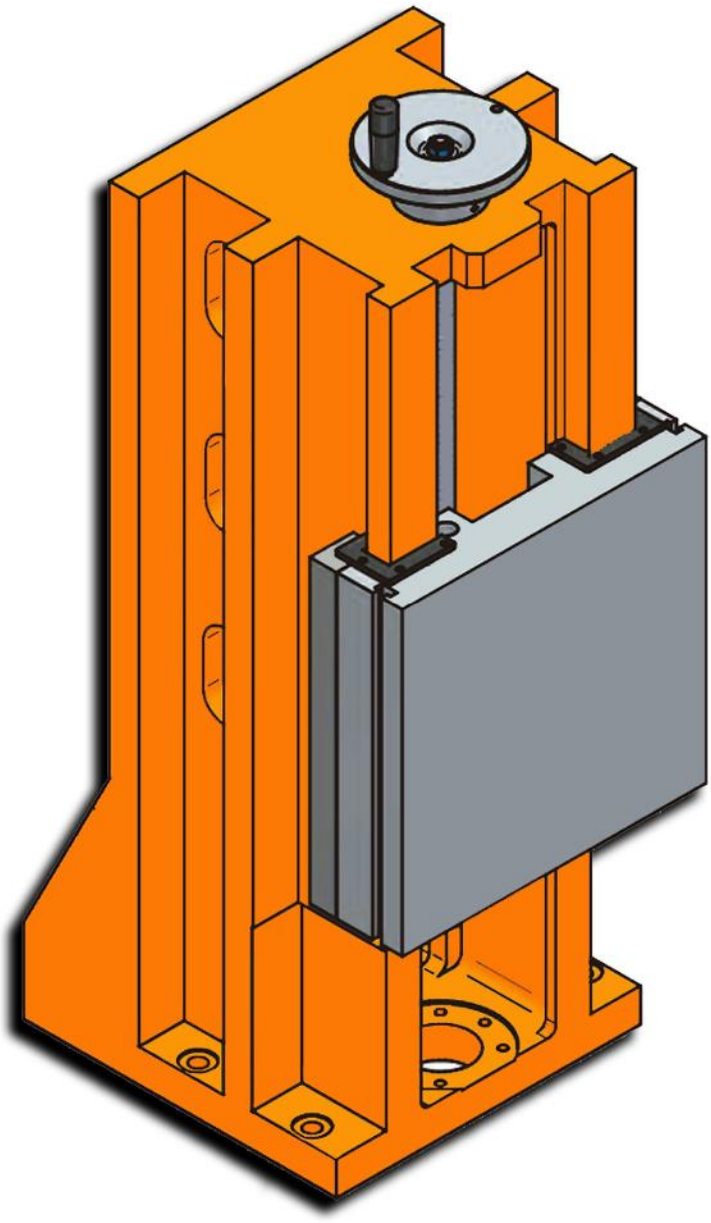

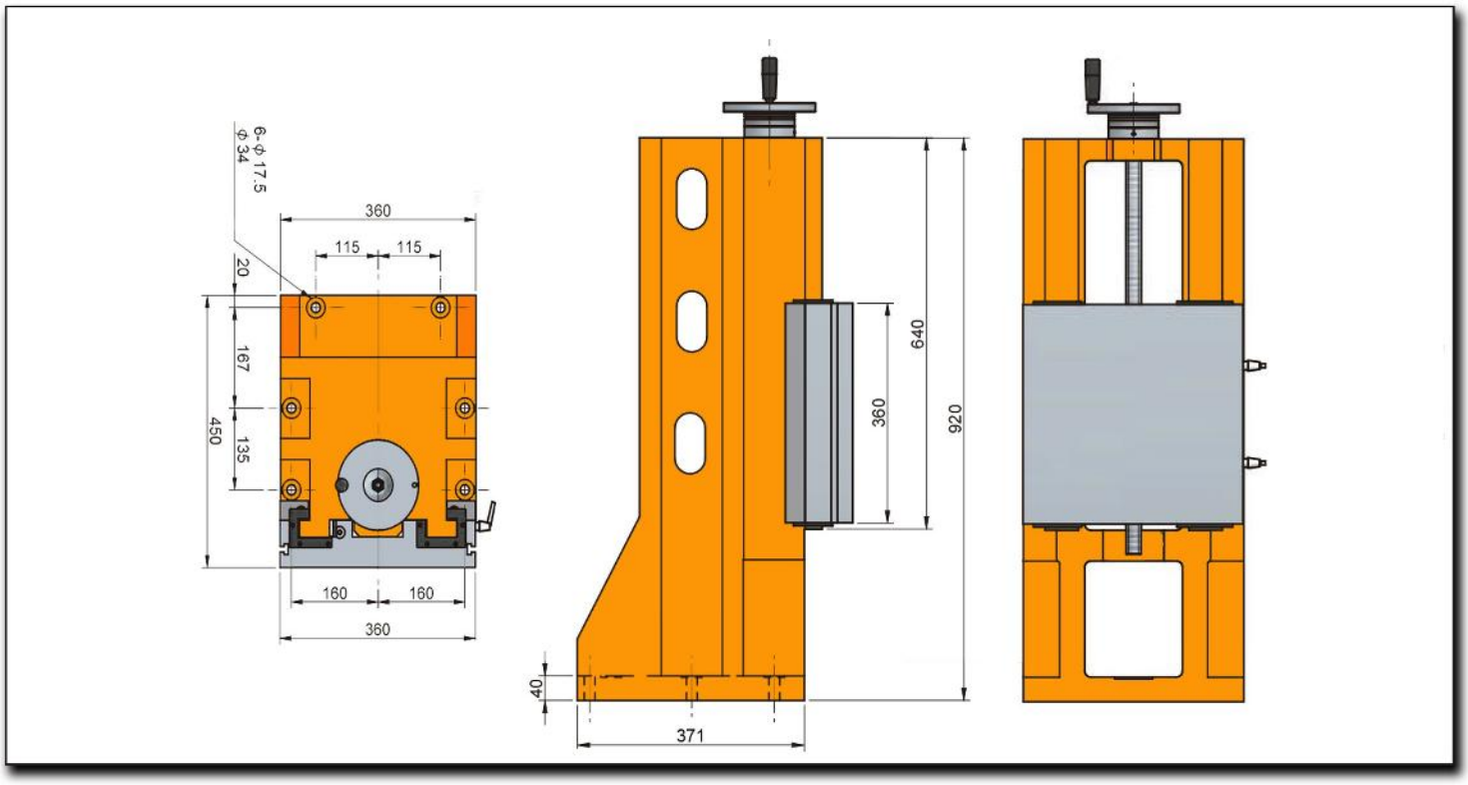
6-ϕ 17.5
ϕ 34
360
115
115
20
167
135
450
160
160
360
640
360
920
40
371

Características & Dimensiones

Modelo	VAS360-360/920
A	*372.00*
B	*322.00*
C	-
D	*360.00*
E	*640.00*
F	*20.00*
G	*115.00*
J	*450.00*
W	*360.00*
H	*920.00*
Carrera Máxima De La Corredera	*260.00*
Peso Total Del Dispositivo *(Kg)*	*275.00*

***** Redondez ≤ 0.003 mm.*
***** Todas las dimensiones están indicadas en milímetros.*

SERIE VAS II

CORREDERA VERTICAL CON ANGULO

VAS-100
Corredera Vertical Con Angulo

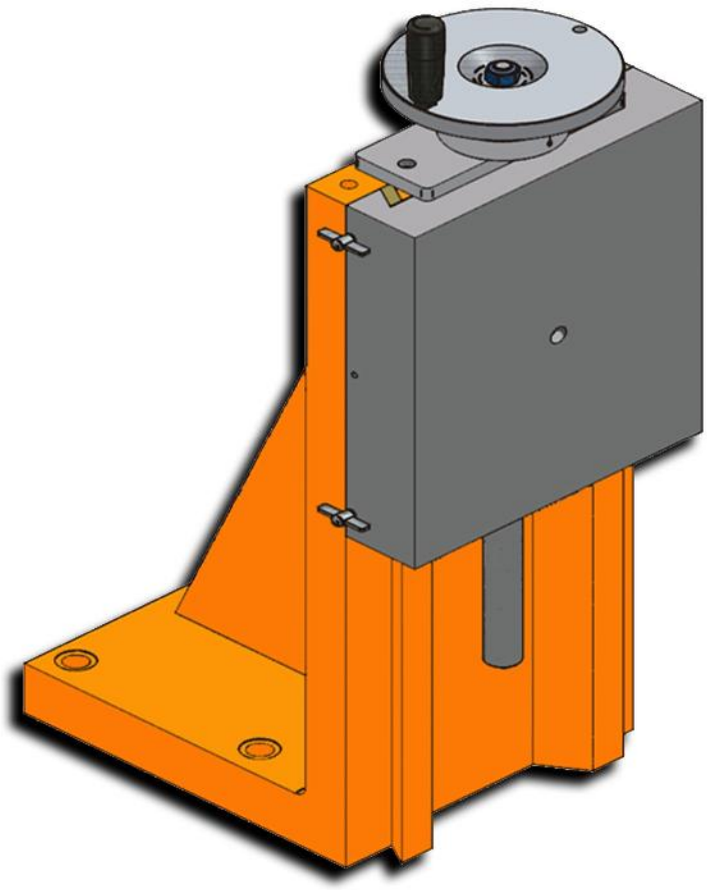

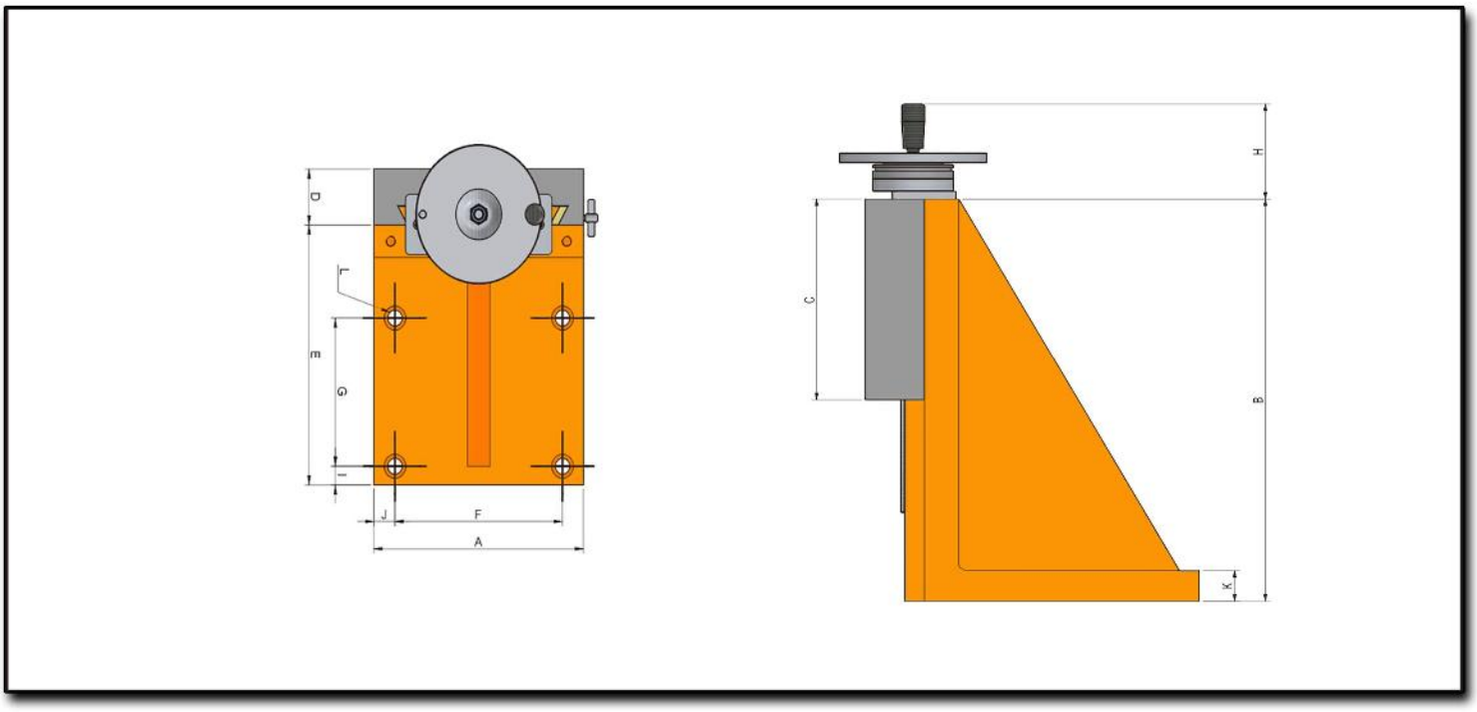
D
L
E
G
I
J
F
A
H
C
B
K

Características & Dimensiones

Modelo	VAS-100
A	*100.00*
B	*255.00*
C	*150.00*
D	*35.00*
E	*130.00*
F	*70.00*
G	*60.00*
H	*117.00*
I	*20.00*
J	*15.00*
K	*26.00*
L	*Ø4.00 ~ 11.00 | 20.00 x 1*
Esfera	*2.00 x 0.01*
Peso Total Del Dispositivo *(Kg)*	*12.00*

***** Redondez ≤ 0.003 mm.*
***** Todas las dimensiones están indicadas en milímetros.*

VAS-150
Corredera Vertical Con Angulo

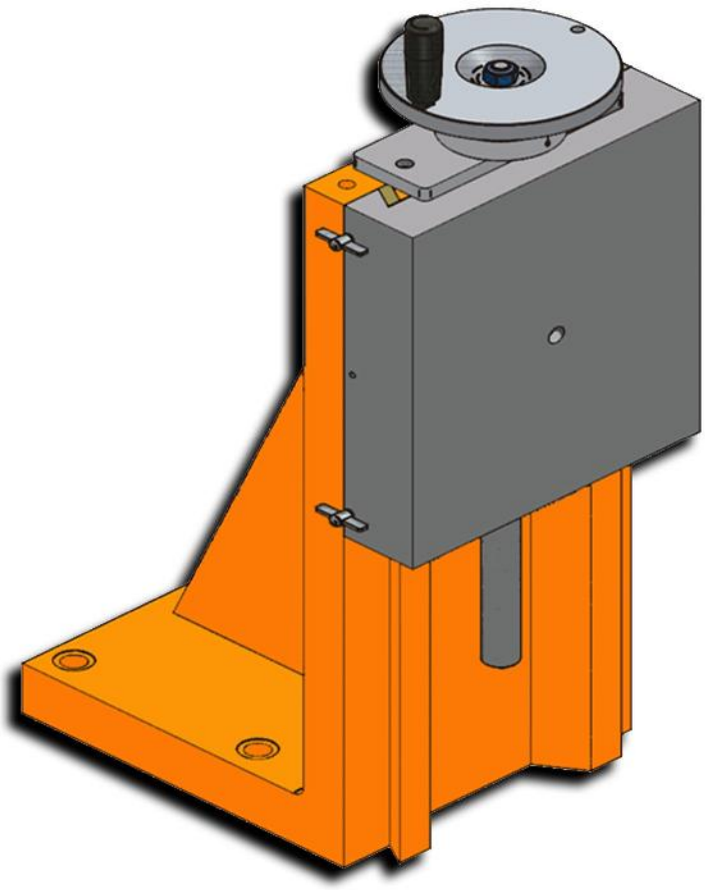

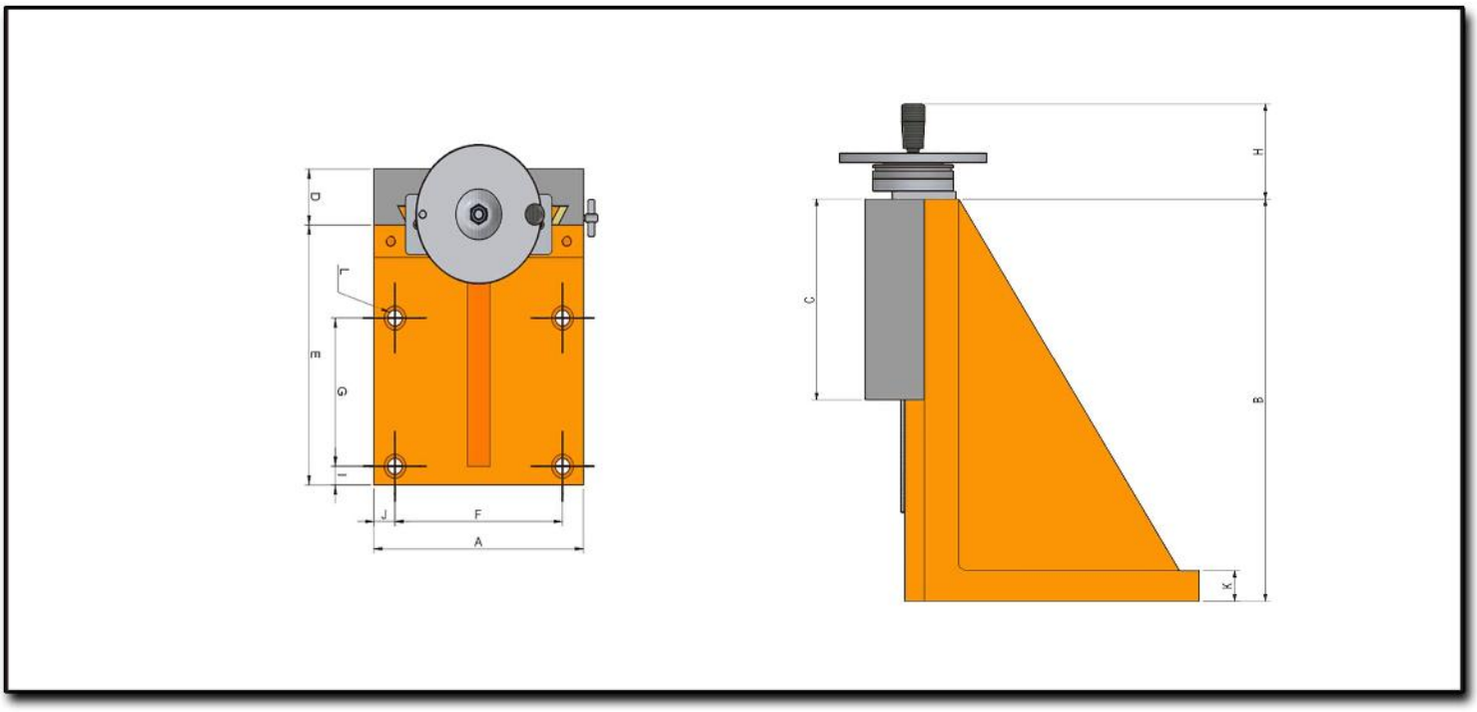
D
L
E
G
I
J
F
A
H
C
B
K

Características & Dimensiones

Modelo	VAS-150
A	*150.00*
B	*385.00*
C	*200.00*
D	*40.00*
E	*181.00*
F	*110.00*
G	*90.00*
H	*130.00*
I	*20.00*
J	*20.00*
K	*35.00*
L	*Ø4.00 ~ 13.00 | 23.00 x 1.00*
Esfera	*4.00 x 0.02*
Peso Total Del Dispositivo *(Kg)*	*31.00*

***** *Redondez ≤ 0.003 mm.*

****** *Todas las dimensiones están indicadas en milímetros.*

VAS-200

Corredera Vertical Con Angulo

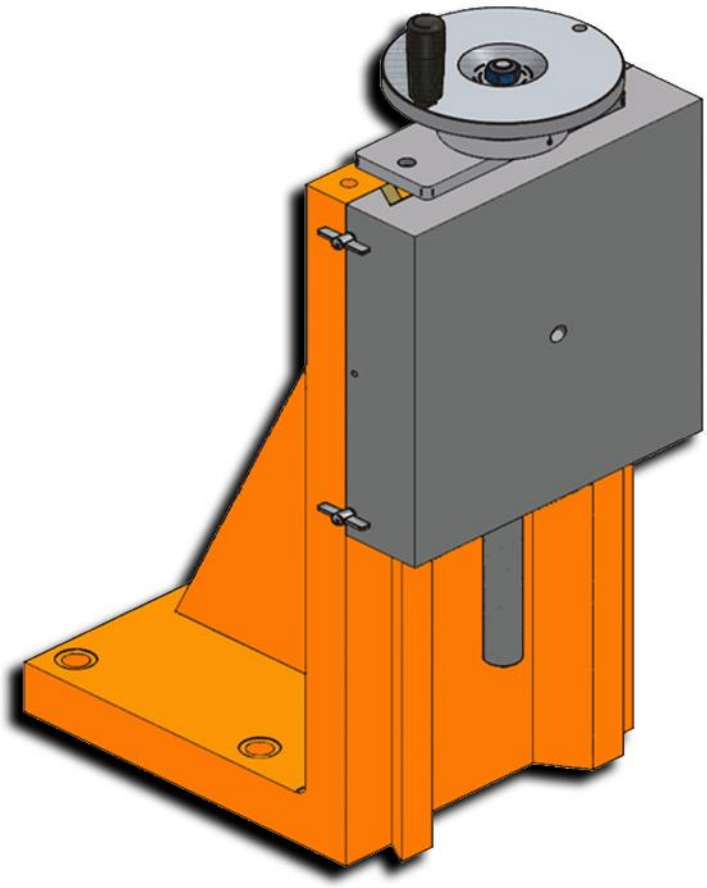

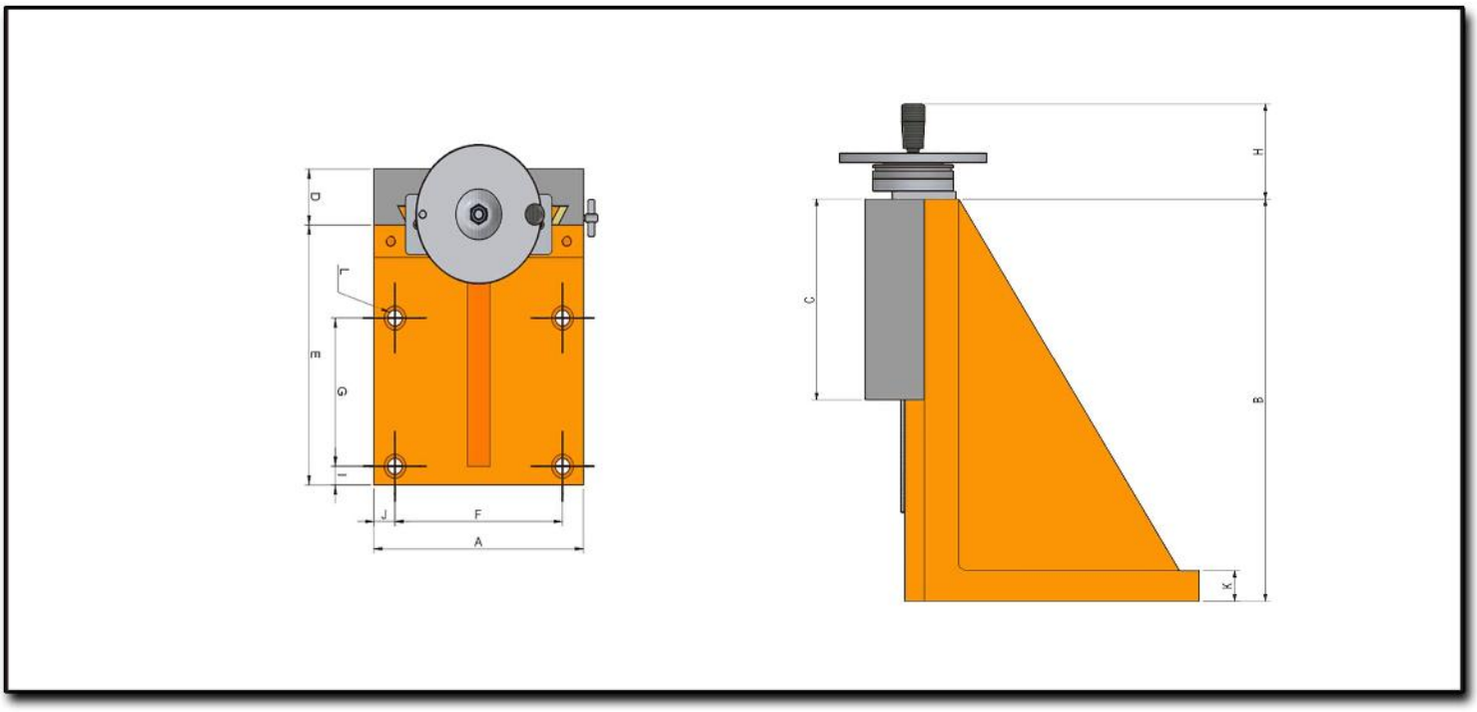
D
L
E
G
I
J
F
A
H
C
B
K

Características & Dimensiones

Modelo	VAS-200
A	*200.00*
B	*510.00*
C	*250.00*
D	*60.00*
E	*235.00*
F	*160.00*
G	*140.00*
H	*142.00*
I	*20.00*
J	*20.00*
K	*45.00*
L	*Ø4.00 ~ 17.50 | 26.00 x 1.00*
Esfera	*4.00 x 0.02*
Peso Total Del Dispositivo *(Kg)*	*67.00*

**** Redondez ≤ 0.003 mm.*

***** Todas las dimensiones están indicadas en milímetros.*

VAS-250
Corredera Vertical Con Angulo

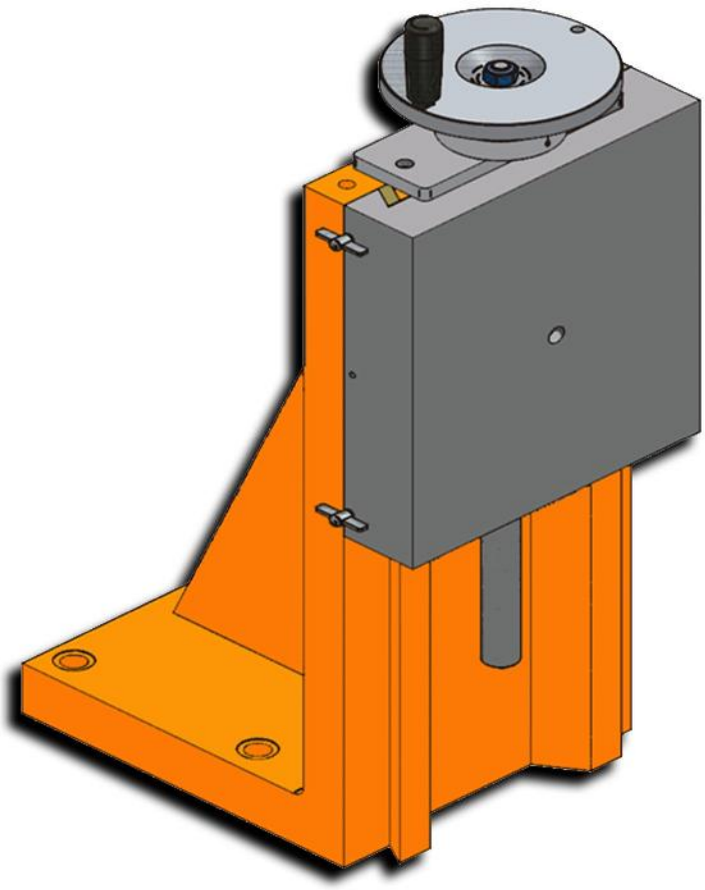

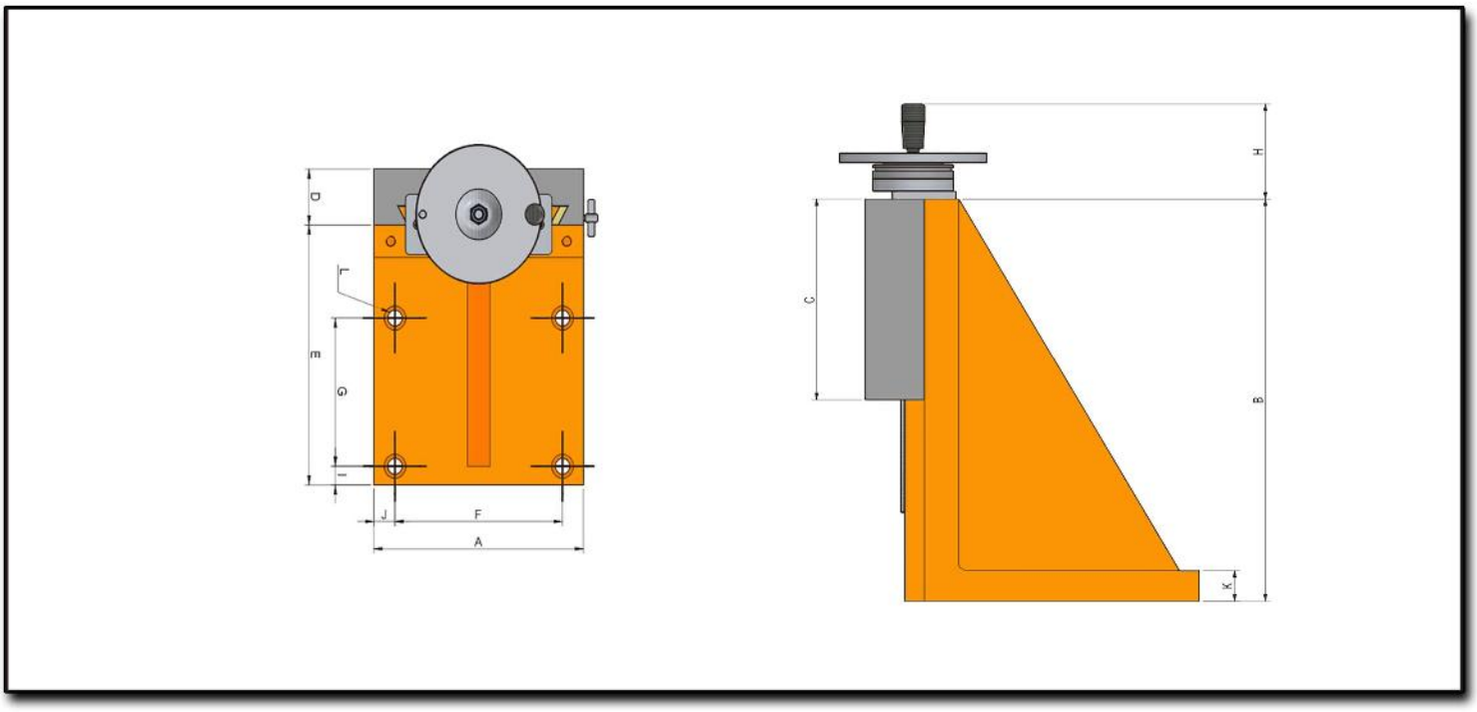
D
L
E
G
I
J
F
A
H
C
B
K

Características & Dimensiones

Modelo	VAS-250
A	*250.00*
B	*600.00*
C	*300.00*
D	*60.00*
E	*280.00*
F	*200.00*
G	*160.00*
H	*142.00*
I	*20.00*
J	*250.00*
K	*45.00*
L	*Ø4.00 ~ 17.50 | 26.00 x 1.00*
Esfera	*4.00 x 0.02*
Peso Total Del Dispositivo *(Kg)*	*115.00*

**** Redondez ≤ 0.003 mm.*

***** Todas las dimensiones están indicadas en milímetros.*

SERIE VCHH

MESAS CRUZADAS VERTICALES HIDRÁULICAS CON TORNILLO PATRÓN

VCHH220-300/420

Mesa Cruzada Vertical Hidráulica Con Tornillo Patrón

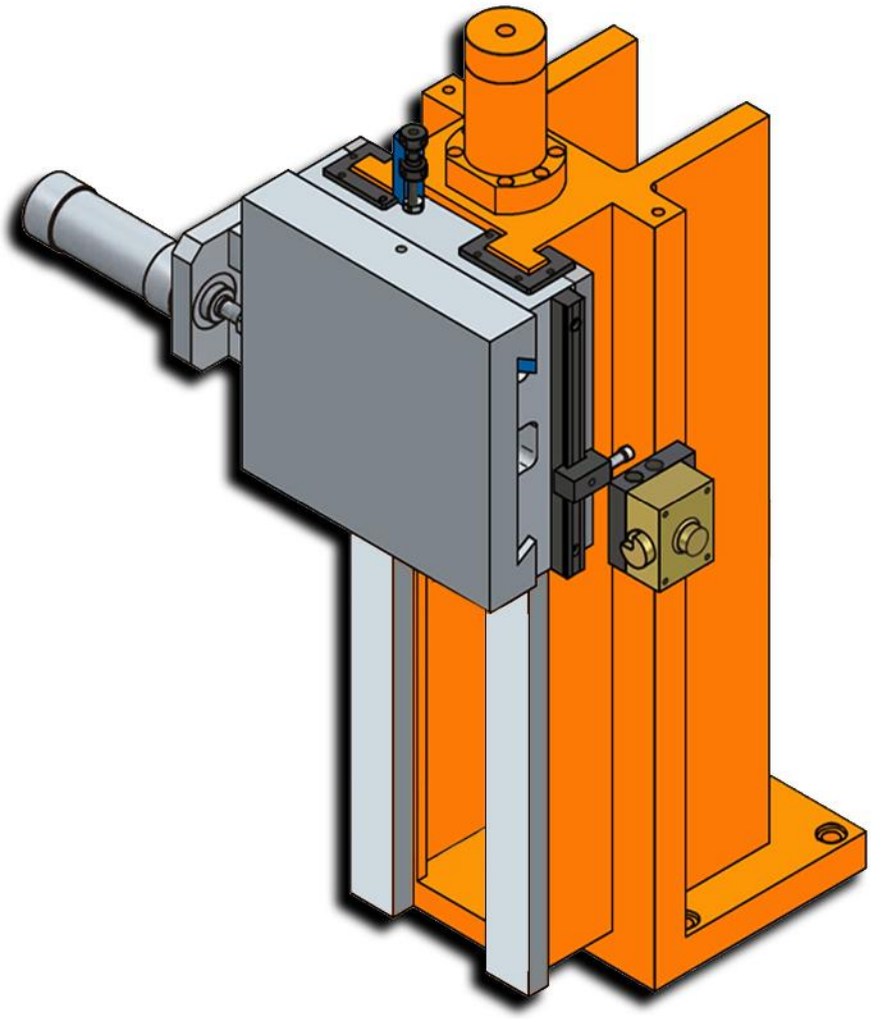

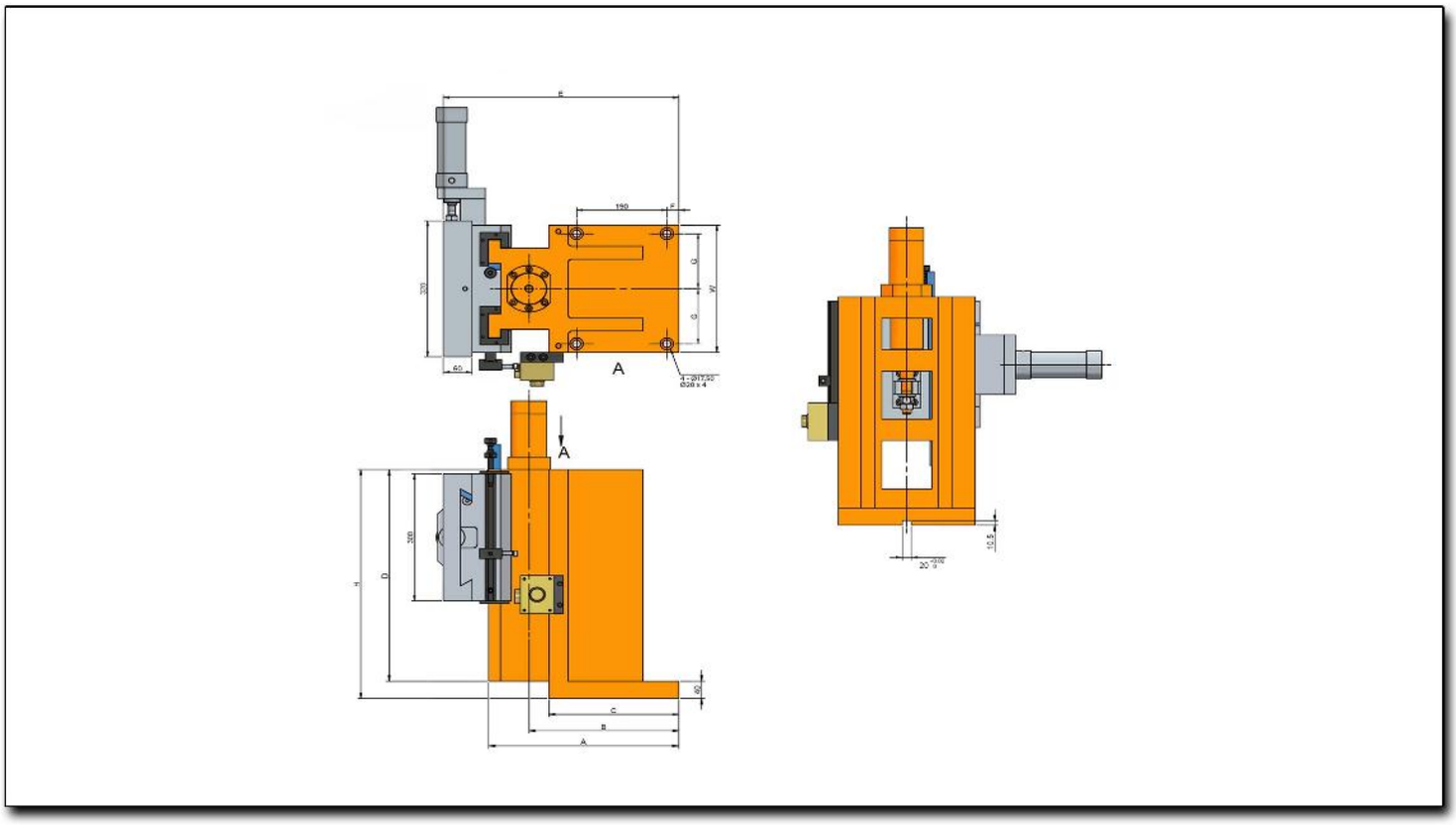
A
A

Características & Dimensiones

Modelo	VCHH220-300/420
A	*360.00*
B	*297.00*
C	*278.00*
D	*420.00*
E	*460.00*
F	*30.00*
G	*95.00*
W	*220.00*
H	*420.00*
Carrera Máxima De La Corredera ***(Eje "X")***	*50.00*
Carrera Máxima De La Corredera ***(Eje "Y")***	*100.00*
Peso Total Del Dispositivo ***(Kg)***	*165.00*

**** Redondez ≤ 0.003 mm.*
***** Todas las dimensiones están indicadas en milímetros.*

VCHH220-300/670

Mesa Cruzada Vertical Hidráulica Con Tornillo Patrón

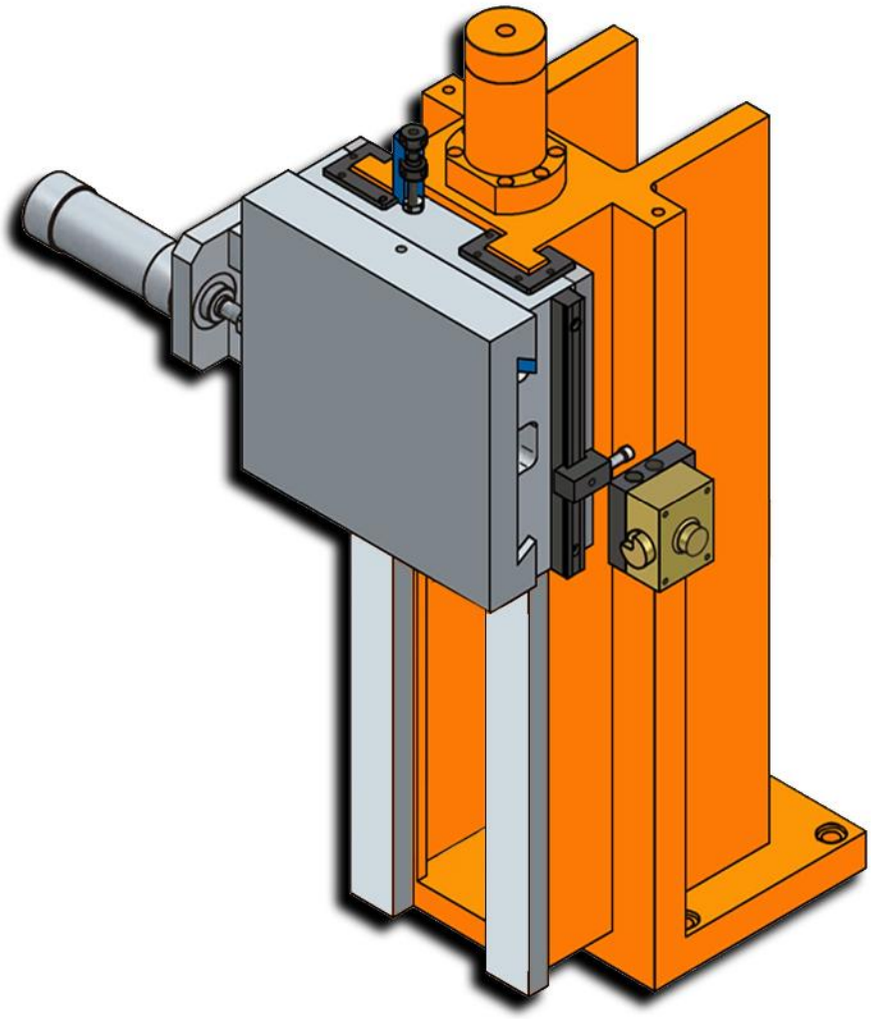

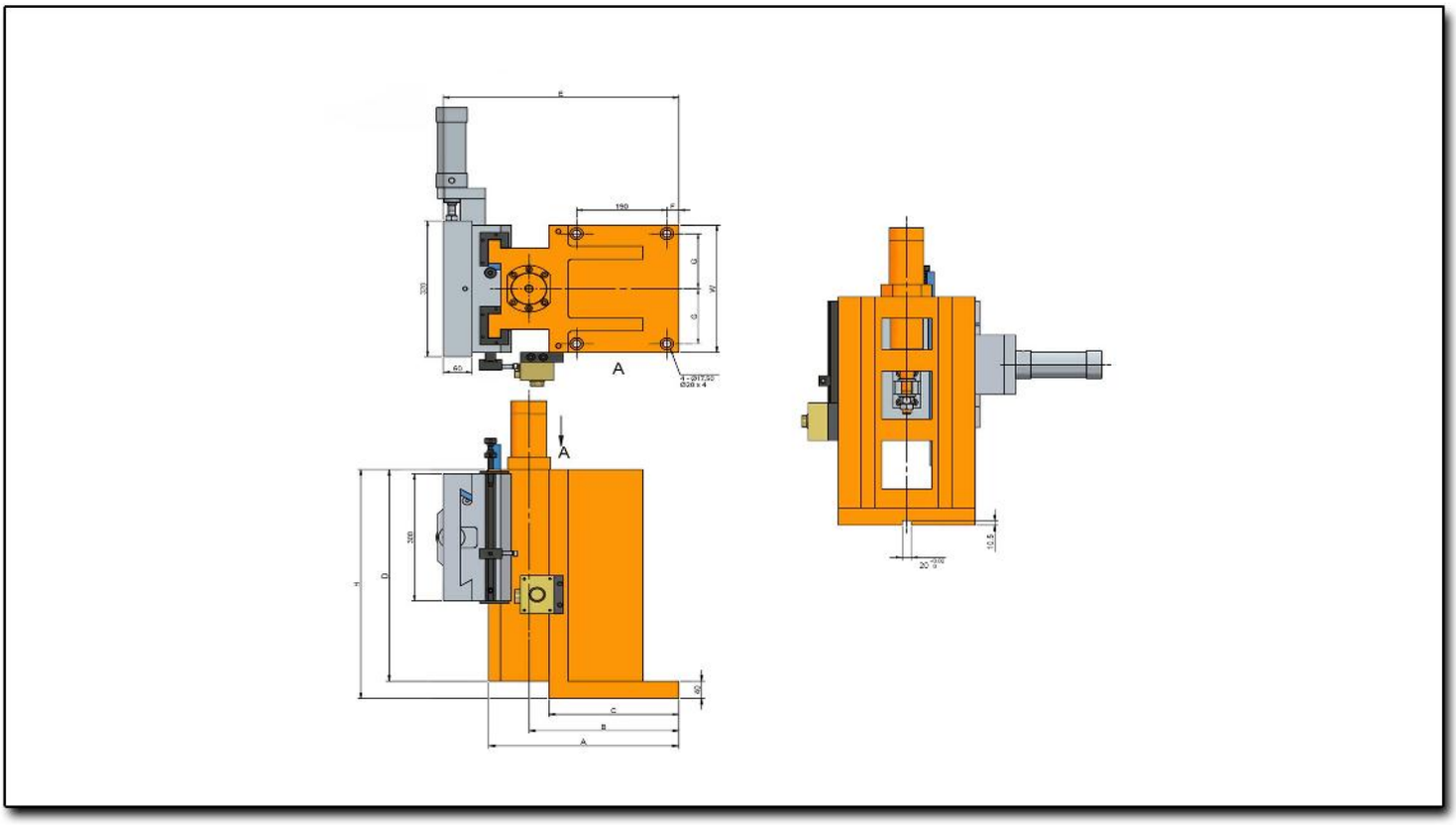
A
A

Características & Dimensiones

Modelo	VCHH220-300/670
A	*360.00*
B	*297.00*
C	*278.00*
D	*520.00*
E	*460.00*
F	*30.00*
G	*95.00*
W	*220.00*
H	*670.00*
Carrera Máxima De La Corredera ***(Eje "X")***	*50.00*
Carrera Máxima De La Corredera ***(Eje "Y")***	*200.00*
Peso Total Del Dispositivo ***(Kg)***	*203.00*

**** Redondez ≤ 0.003 mm.*
***** Todas las dimensiones están indicadas en milímetros.*

VCHH300-300/540

Mesa Cruzada Vertical Hidráulica Con Tornillo Patrón

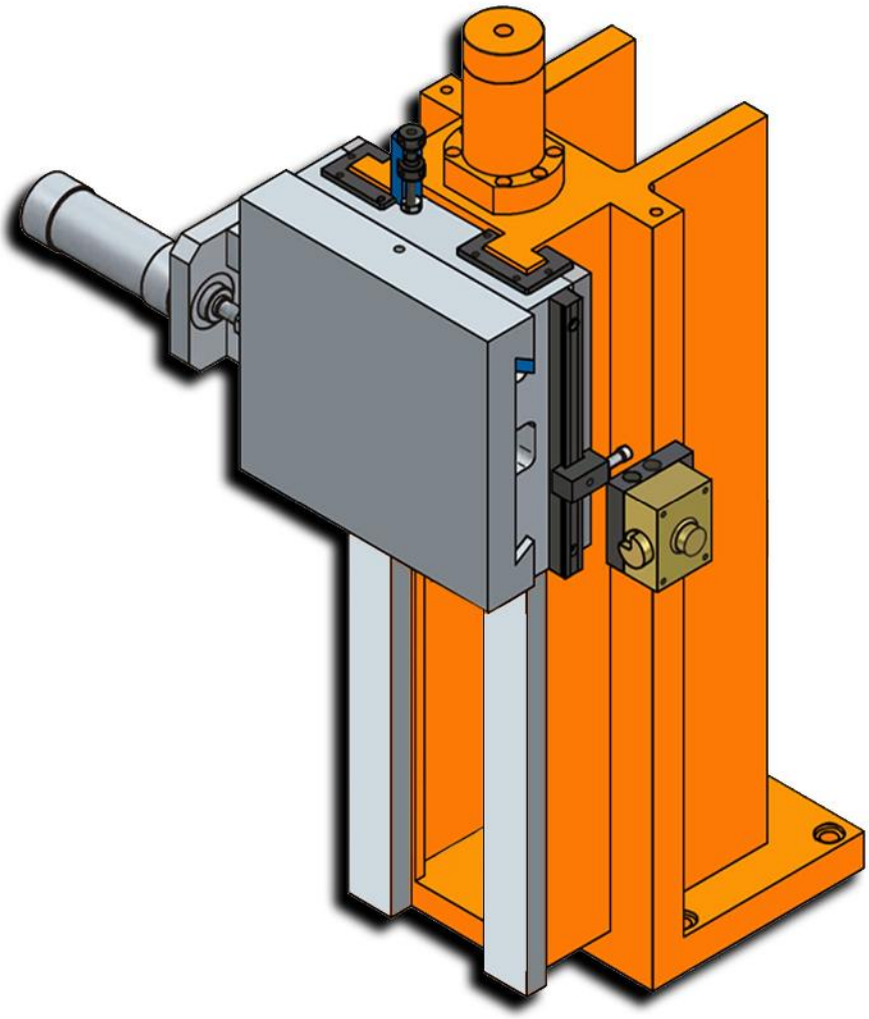

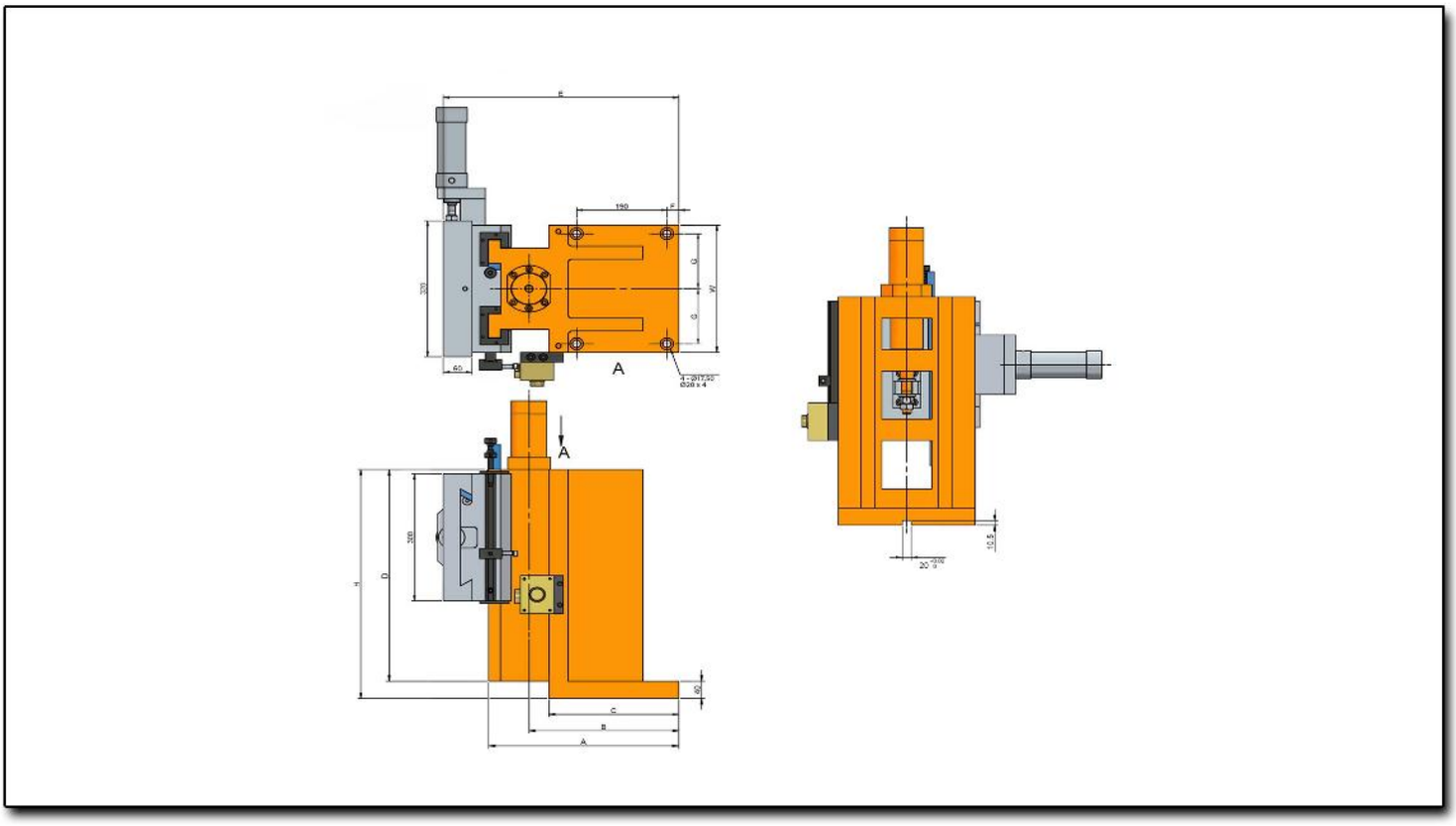
A
A

Características & Dimensiones

Modelo	VCHH300-300/540
A	*400.00*
B	*315.00*
C	*273.00*
D	*500.00*
E	*495.00*
F	*25.00*
G	*130.00*
W	*300.00*
H	*540.00*
Carrera Máxima De La Corredera ***(Eje "X")***	*60.00*
Carrera Máxima De La Corredera ***(Eje "Y")***	*180.00*
Peso Total Del Dispositivo ***(Kg)***	*215.00*

**** Redondez ≤ 0.003 mm.*
***** Todas las dimensiones están indicadas en milímetros.*

VCHH300-300/720

Mesa Cruzada Vertical Hidráulica Con Tornillo Patrón

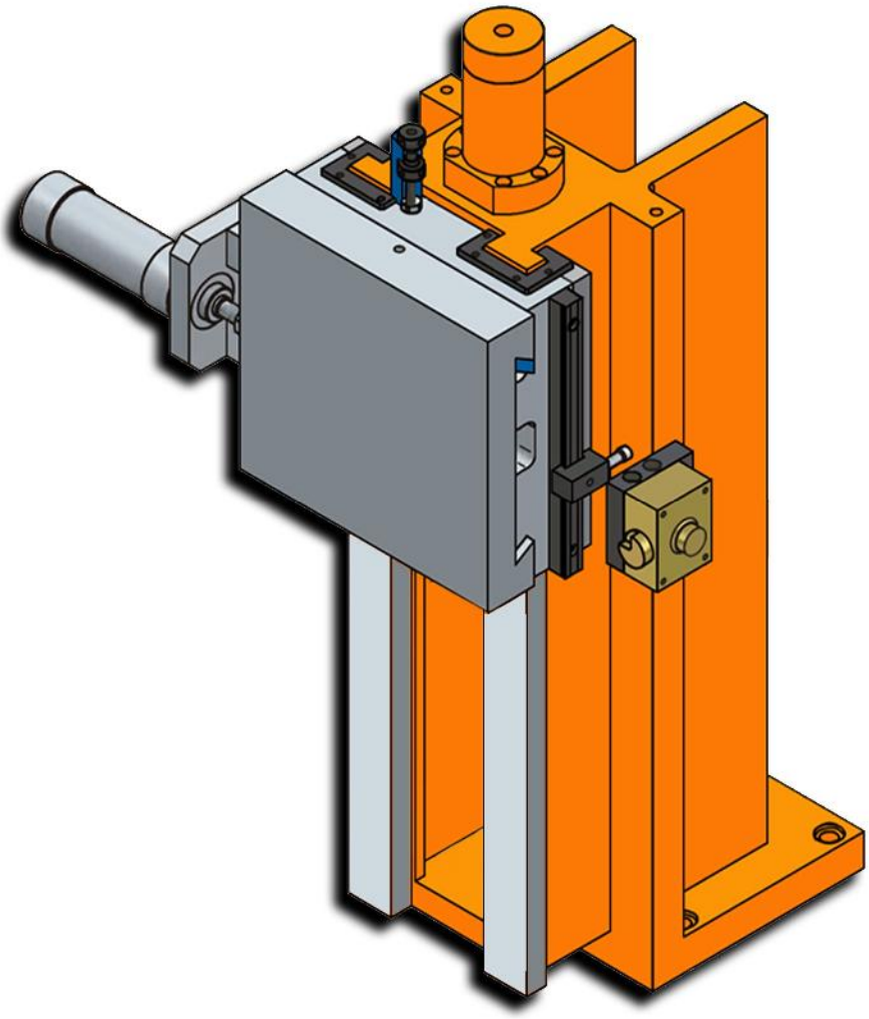

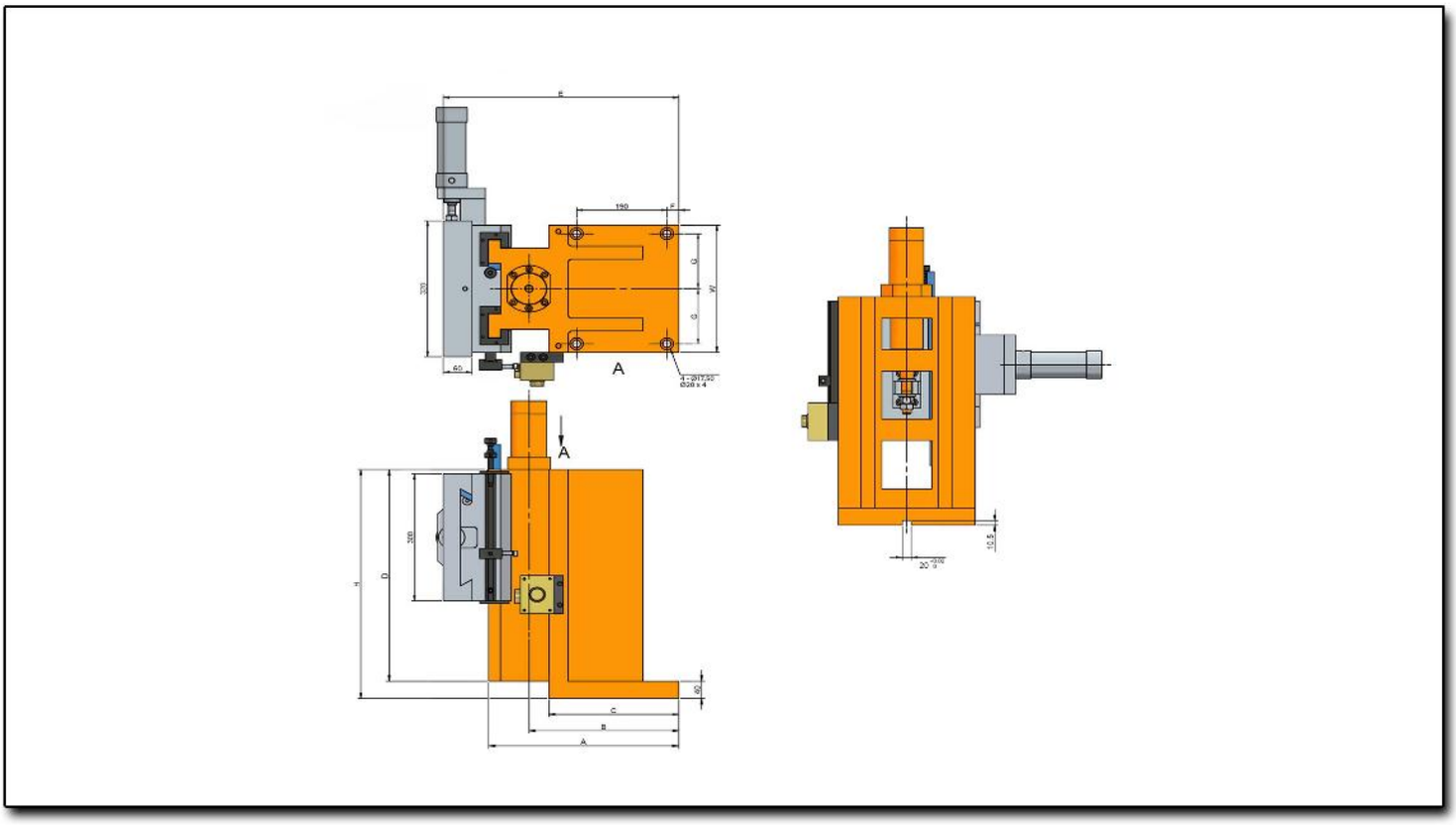
A
A

Características & Dimensiones

Modelo	VCHH300-300/720
A	*400.00*
B	*315.00*
C	*273.00*
D	*600.00*
E	*495.00*
F	*25.00*
G	*130.00*
W	*300.00*
H	*720.00*
Carrera Máxima De La Corredera ***(Eje "X")***	*60.00*
Carrera Máxima De La Corredera ***(Eje "Y")***	*280.00*
Peso Total Del Dispositivo ***(Kg)***	*261.00*

**** Redondez ≤ 0.003 mm.*
***** Todas las dimensiones están indicadas en milímetros.*

SERIE VCHS

MESA CRUZADA VERTICAL MIXTA CON TORNILLO PATRÓN (MANUAL+HIDRÁULICA)

VCHS220-300/420

Mesa Cruzada Vertical Mixta Con Tornillo Patrón

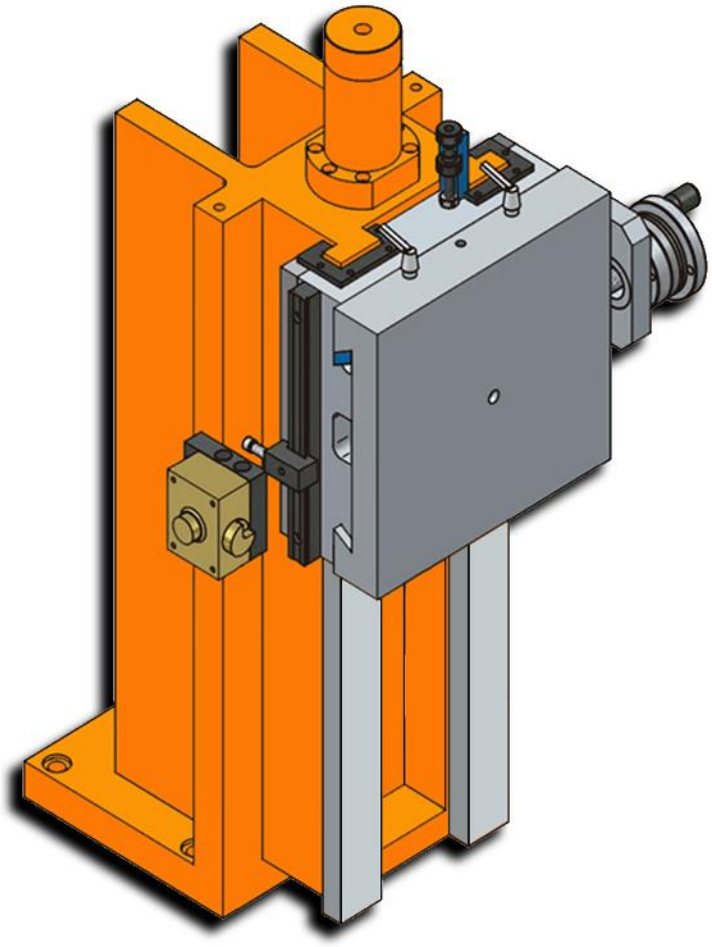

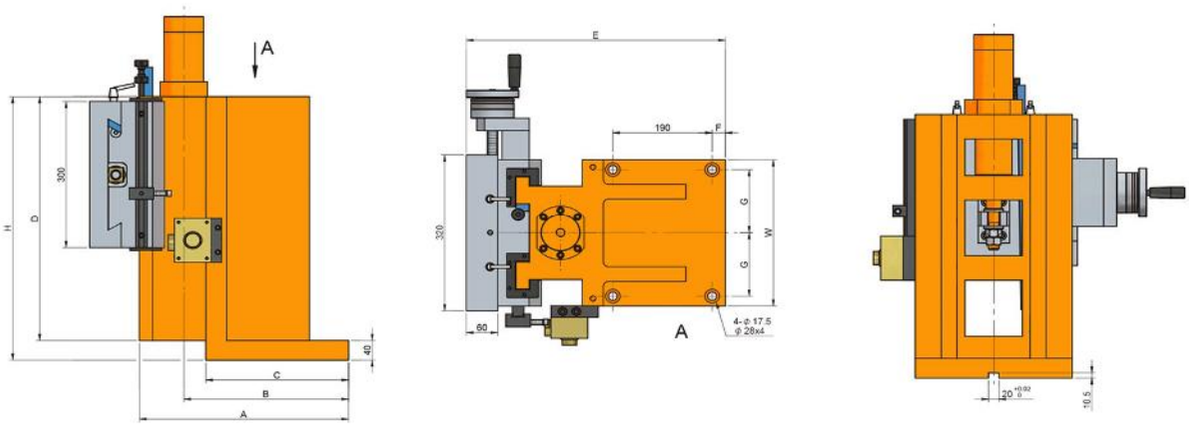
A
300
H
D
40
C
B
A
E
190
F
320
G
W
G
60
A
4- ø 17.5
ø 28x4
20
10.5

Características & Dimensiones

Modelo	VCHS220-300/420
A	*360.00*
B	*297.00*
C	*278.00*
D	*420.00*
E	*460.00*
F	*30.00*
G	*95.00*
W	*220.00*
H	*420.00*
Carrera Máxima De La Corredera ***(Eje "X")***	*50.00*
Carrera Máxima De La Corredera ***(Eje "Y")***	*100.00*
Peso Total Del Dispositivo *(Kg)*	*160.00*

*** *Redondez ≤ 0.003 mm.*

**** *Todas las dimensiones están indicadas en milímetros.*

VCHS220-300/670

Mesa Cruzada Vertical Mixta Con Tornillo Patrón

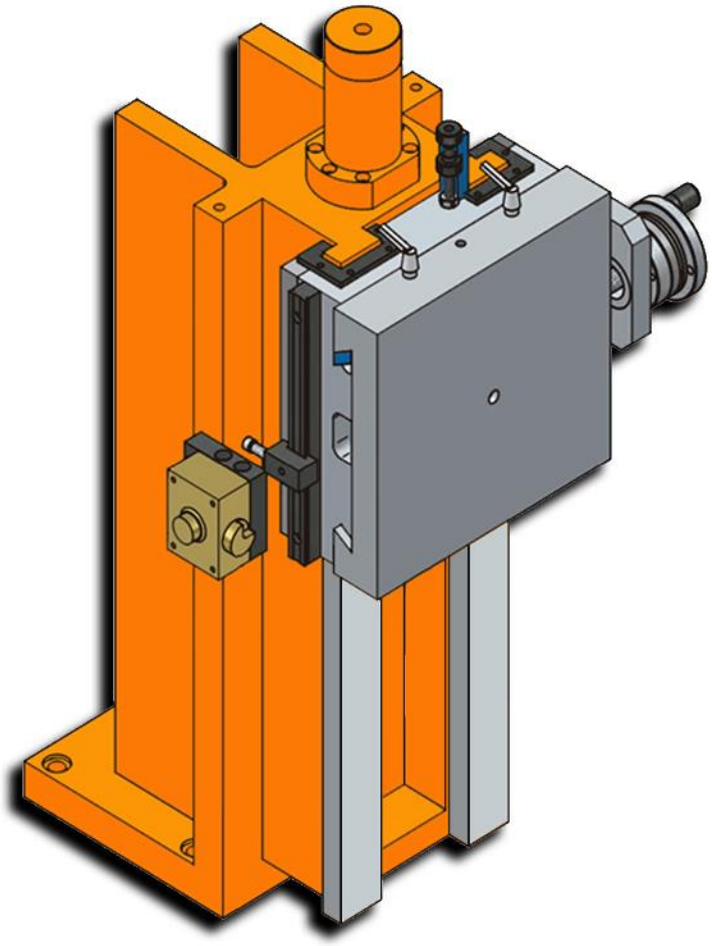

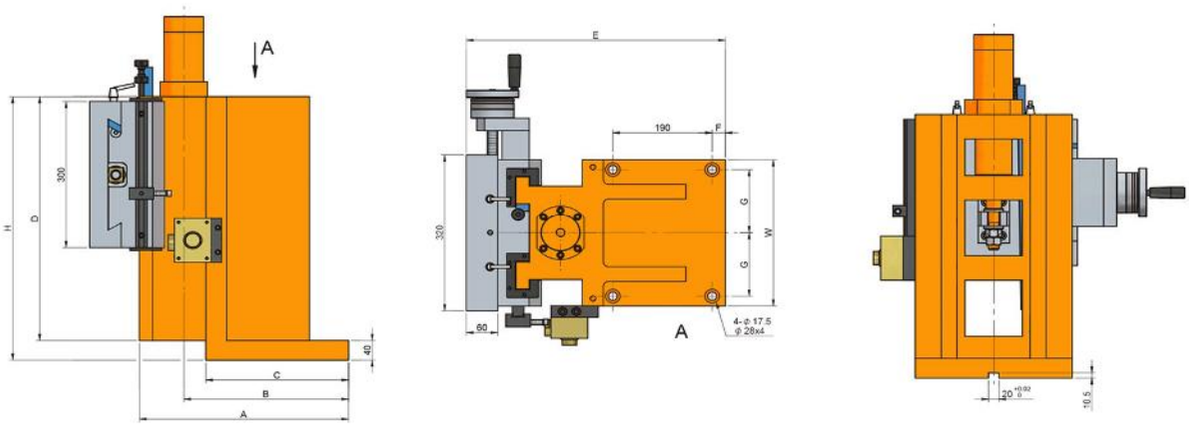
A
300
H
D
40
C
B
A
E
190
F
320
G
W
G
60
A
4- ø 17.5
ø 28x4
20
10.5

Características & Dimensiones

Modelo	VCHS220-300/670
A	*360.00*
B	*297.00*
C	*278.00*
D	*520.00*
E	*460.00*
F	*30.00*
G	*95.00*
W	*220.00*
H	*670.00*
Carrera Máxima De La Corredera ***(Eje "X")***	*50.00*
Carrera Máxima De La Corredera ***(Eje "Y")***	*200.00*
Peso Total Del Dispositivo *(Kg)*	*198.00*

*** *Redondez ≤ 0.003 mm.*

**** *Todas las dimensiones están indicadas en milímetros.*

VCHS300-300/540

Mesa Cruzada Vertical Mixta Con Tornillo Patrón

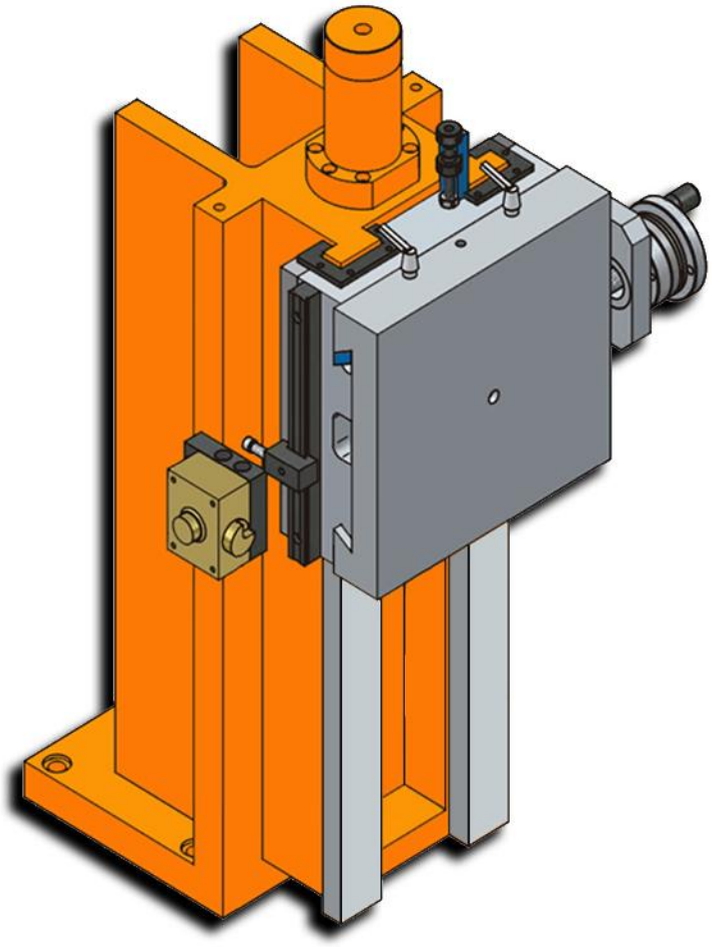

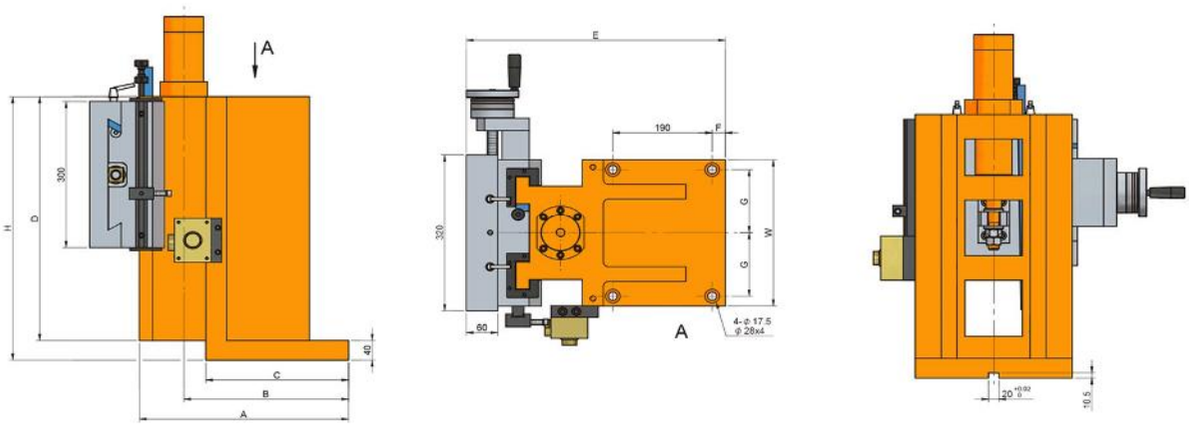
A
300
H
D
40
C
B
A
E
190
F
320
G
W
G
60
A
4- ø 17.5
ø 28x4
20
10.5

Características & Dimensiones

Modelo	VCHS300-300/540
A	*400.00*
B	*315.00*
C	*273.00*
D	*500.00*
E	*495.00*
F	*25.00*
G	*130.00*
W	*300.00*
H	*540.00*
Carrera Máxima De La Corredera ***(Eje "X")***	*60.00*
Carrera Máxima De La Corredera ***(Eje "Y")***	*180.00*
Peso Total Del Dispositivo *(Kg)*	*254.00*

*** *Redondez ≤ 0.003 mm.*

**** *Todas las dimensiones están indicadas en milímetros.*

VCHS300-300/720

Mesa Cruzada Vertical Mixta Con Tornillo Patrón

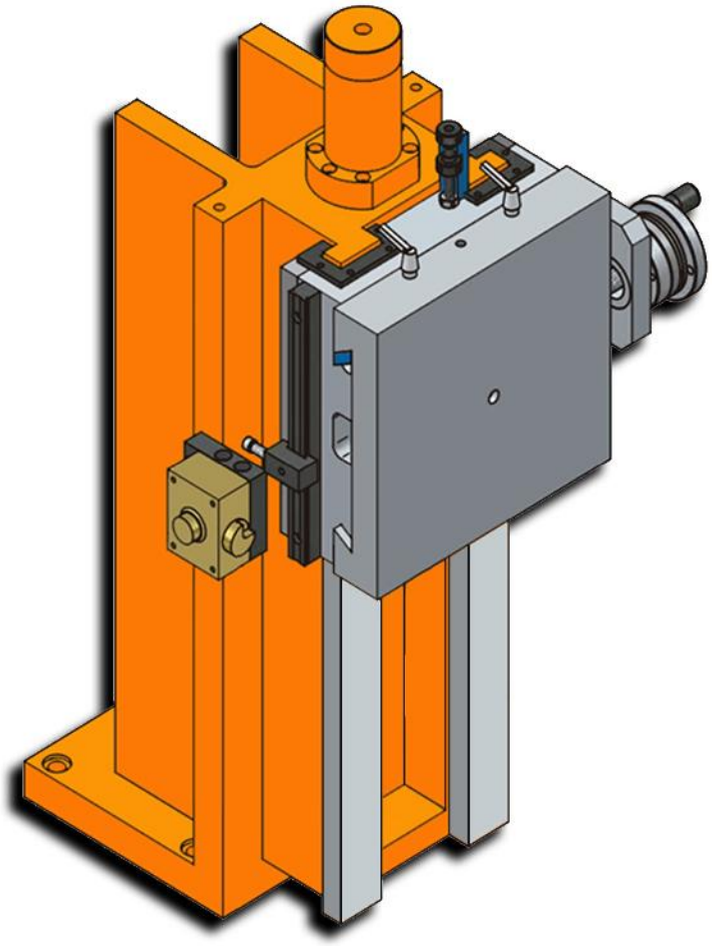

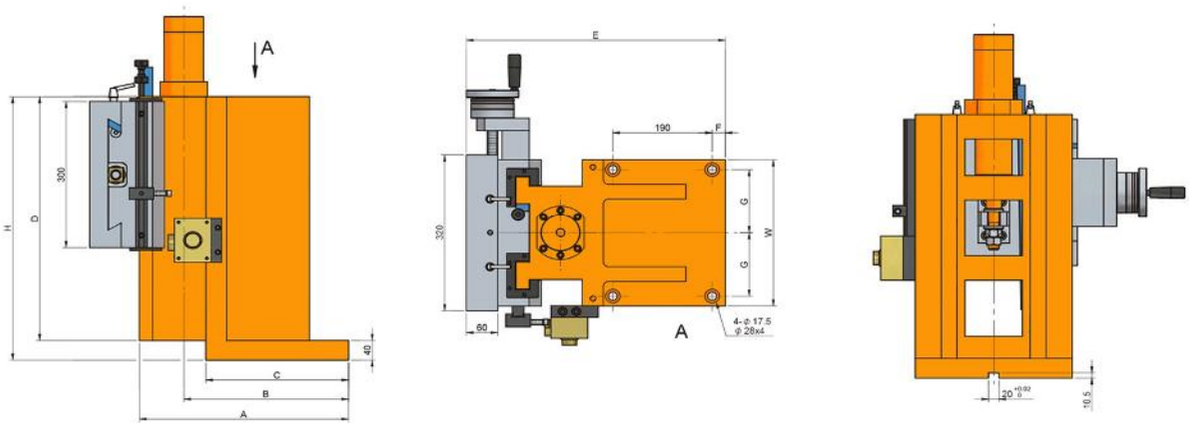
A
300
H
D
40
C
B
A
E
190
F
320
G
W
G
60
A
4- ø 17.5
ø 28x4
20
10.5

Características & Dimensiones

Modelo	VCHS300-300/720
A	*400.00*
B	*315.00*
C	*273.00*
D	*600.00*
E	*495.00*
F	*25.00*
G	*130.00*
W	*300.00*
H	*720.00*
Carrera Máxima De La Corredera ***(Eje "X")***	*60.00*
Carrera Máxima De La Corredera ***(Eje "Y")***	*280.00*
Peso Total Del Dispositivo *(Kg)*	*300.00*

*** *Redondez ≤ 0.003 mm.*

**** *Todas las dimensiones están indicadas en milímetros.*

SERIE VCSS

MESA CRUZADA VERTICAL MANUAL CON TORNILLO PATRÓN

VCSS220-300/420

Mesa Manual Cruzada Vertical Con Tornillo Patrón

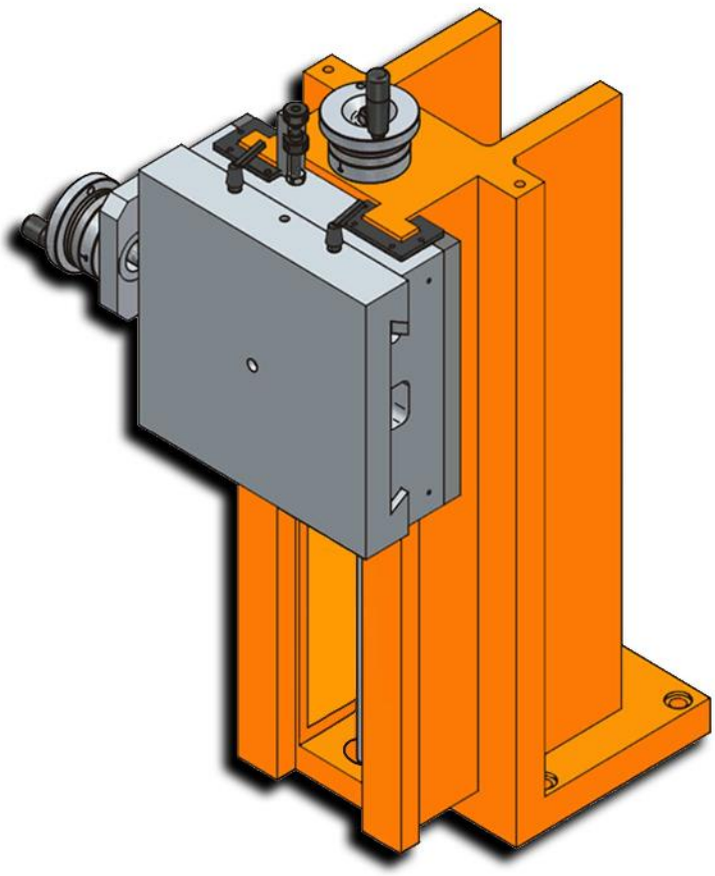

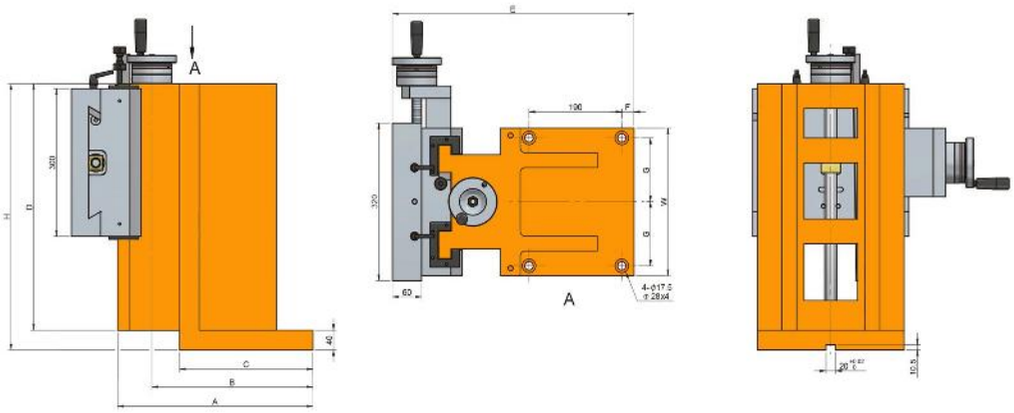
A
A
C
B
A
H
D
320
40
E
190
F
G
W
G
320
60
4-ø17.5
± 28x4
10.5

Características & Dimensiones

Modelo	VCSS220-300/420
A	*360.00*
B	*297.00*
C	*278.00*
D	*420.00*
E	*460.00*
F	*30.00*
G	*95.00*
W	*220.00*
H	*420.00*
Carrera Máxima De La Corredera	*100.00*
Peso Total Del Dispositivo ***(Kg)***	*175.00*

*** *Redondez ≤ 0.003 mm.*

**** *Todas las dimensiones están indicadas en milímetros.*

VCSS220-300/670

Mesa Manual Cruzada Vertical Con Tornillo Patrón

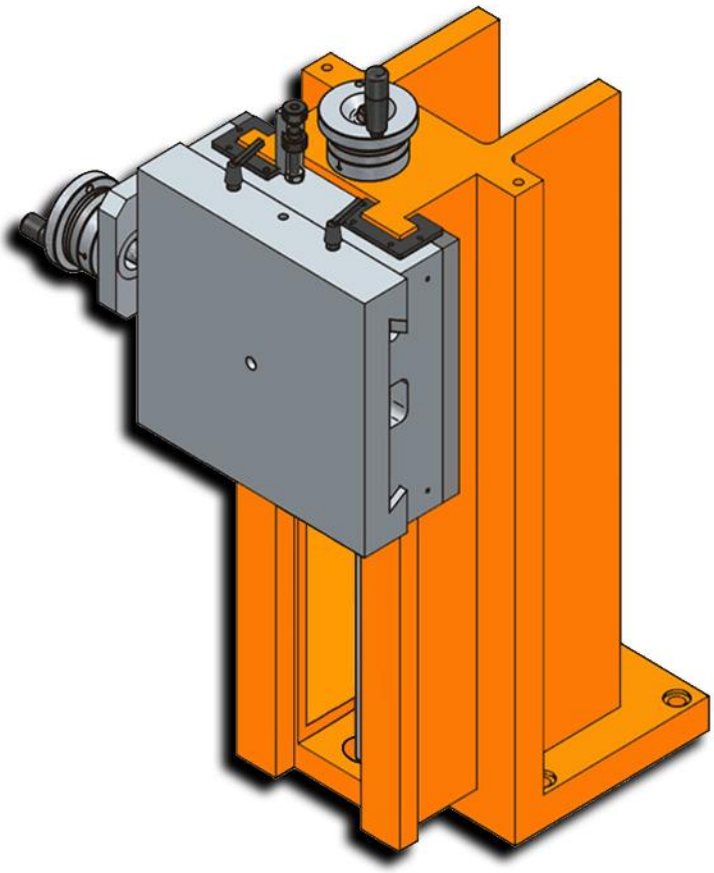

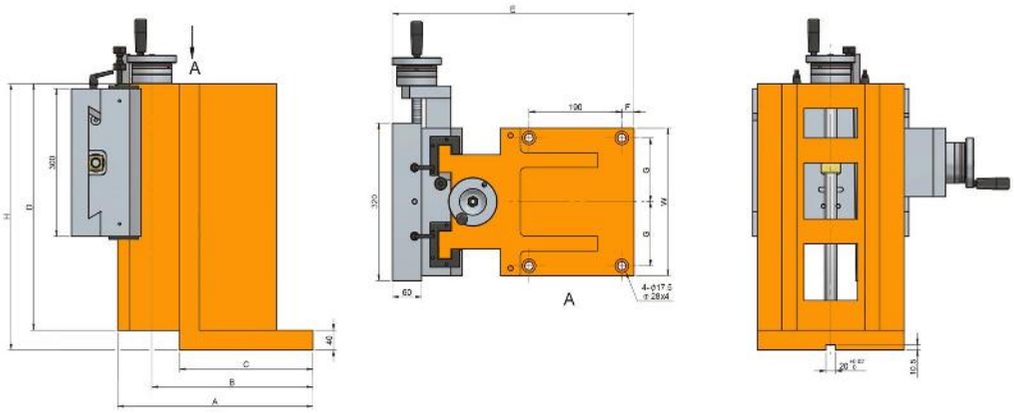
A
A
C
B
A
H
D
320
40
E
190
F
G
W
G
320
60
4-ø17.5
± 28x4
10.5

Características & Dimensiones

Modelo	VCSS220-300/670
A	*360.00*
B	*297.00*
C	*278.00*
D	*520.00*
E	*460.00*
F	*30.00*
G	*95.00*
W	*220.00*
H	*670.00*
Carrera Máxima De La Corredera	*200.00*
Peso Total Del Dispositivo ***(Kg)***	*207.00*

*** Redondez ≤ 0.003 mm.

**** Todas las dimensiones están indicadas en milímetros.

VCSS300-300/540

Mesa Manual Cruzada Vertical Con Tornillo Patrón

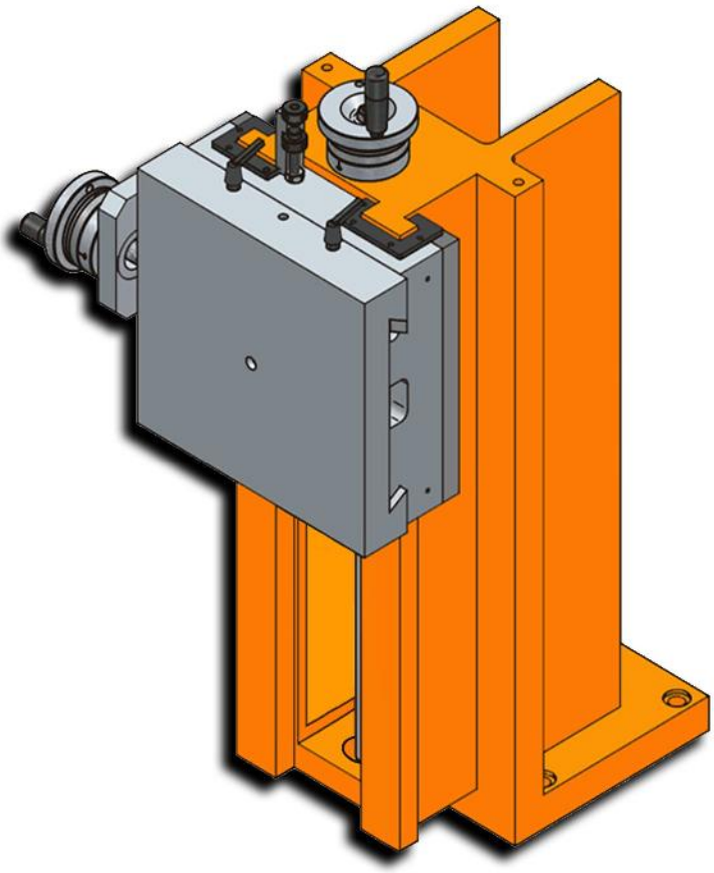

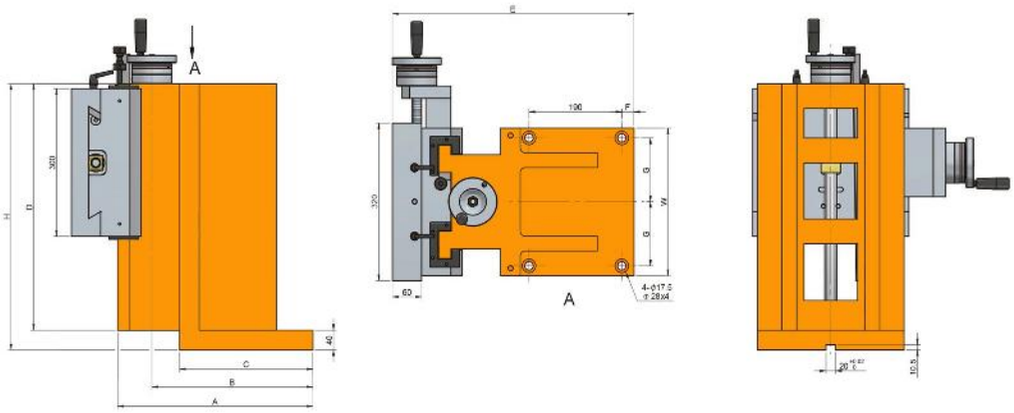
A
A
C
B
A
H
D
320
40
E
190
F
G
W
G
320
60
4-ø17.5
± 28x4
10.5

Características & Dimensiones

Modelo	VCSS300-300/540
A	*400.00*
B	*330.00*
C	*273.00*
D	*500.00*
E	*495.00*
F	*25.00*
G	*130.00*
W	*300.00*
H	*540.00*
Carrera Máxima De La Corredera	*180.00*
Peso Total Del Dispositivo ***(Kg)***	*252.00*

*** Redondez ≤ 0.003 mm.

**** Todas las dimensiones están indicadas en milímetros.

VCSS300-300/720

Mesa Manual Cruzada Vertical Con Tornillo Patrón

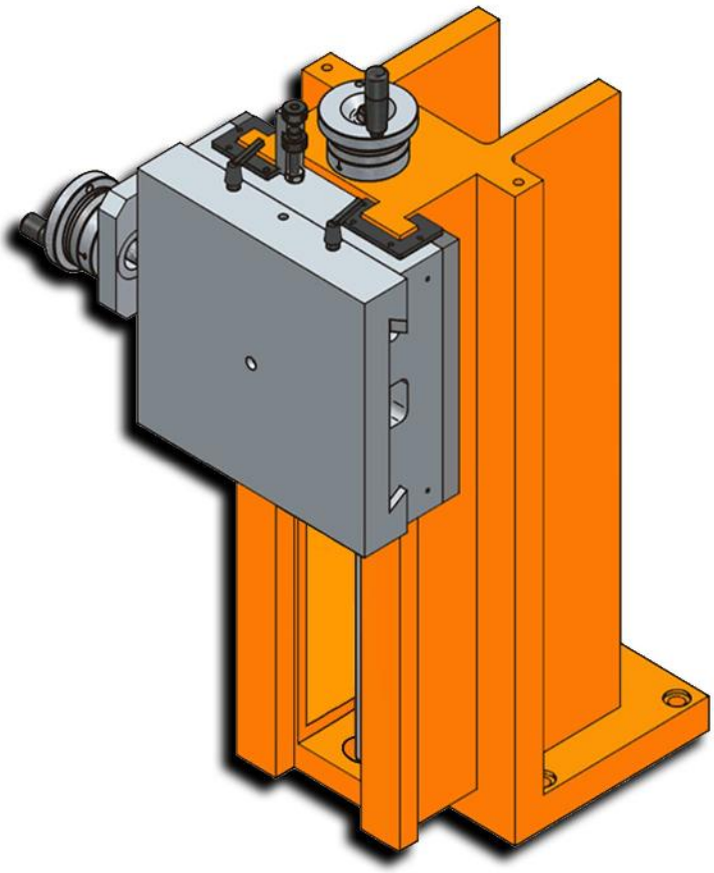

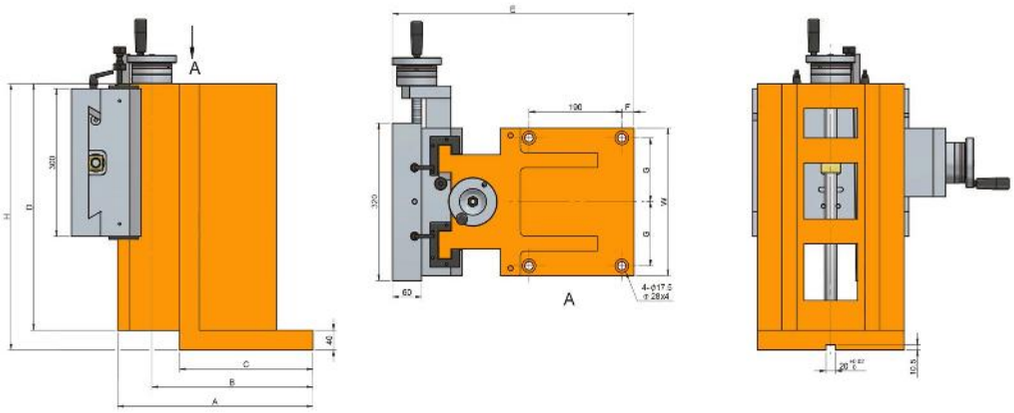
A
A
C
B
A
H
D
320
40
E
190
F
G
W
G
320
60
4-ø17.5
± 28x4
10.5

Características & Dimensiones

Modelo	VCSS300-300/720
A	*400.00*
B	*330.00*
C	*273.00*
D	*600.00*
E	*495.00*
F	*25.00*
G	*130.00*
W	*300.00*
H	*720.00*
Carrera Máxima De La Corredera	*280.00*
Peso Total Del Dispositivo ***(Kg)***	*298.00*

**** Redondez ≤ 0.003 mm.*

***** Todas las dimensiones están indicadas en milímetros.*

SERIE VRB

SERVO CORREDERA DE TIPO VERTICAL

VRB150-200/400

Servo Corredera Vertical

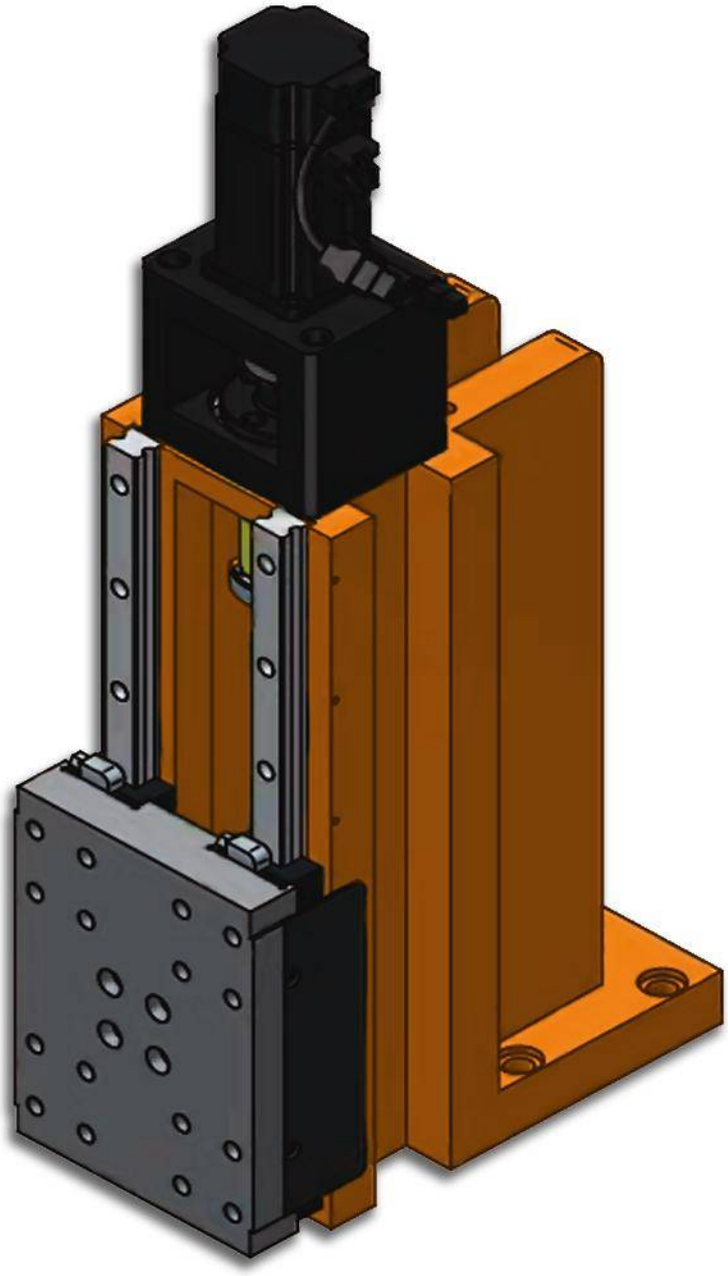

Características & Dimensiones

MODELO	VRB150-200/400
Altura Del Dispositivo	*Ø50*
Ancho Del Dispositivo	*M50*
Carrera Máxima De La Plataforma	*150.00*
Tornillo Embalado	*4,000.00*

*** Puede ser solicitado un tornillo embalado de grado C3 o C5 bajo solicitud del cliente.*
**** Redondez ≤ 0.003mm.*
***** Todos las dimensiones están indicados en milimetros.*

VRB150-200/400

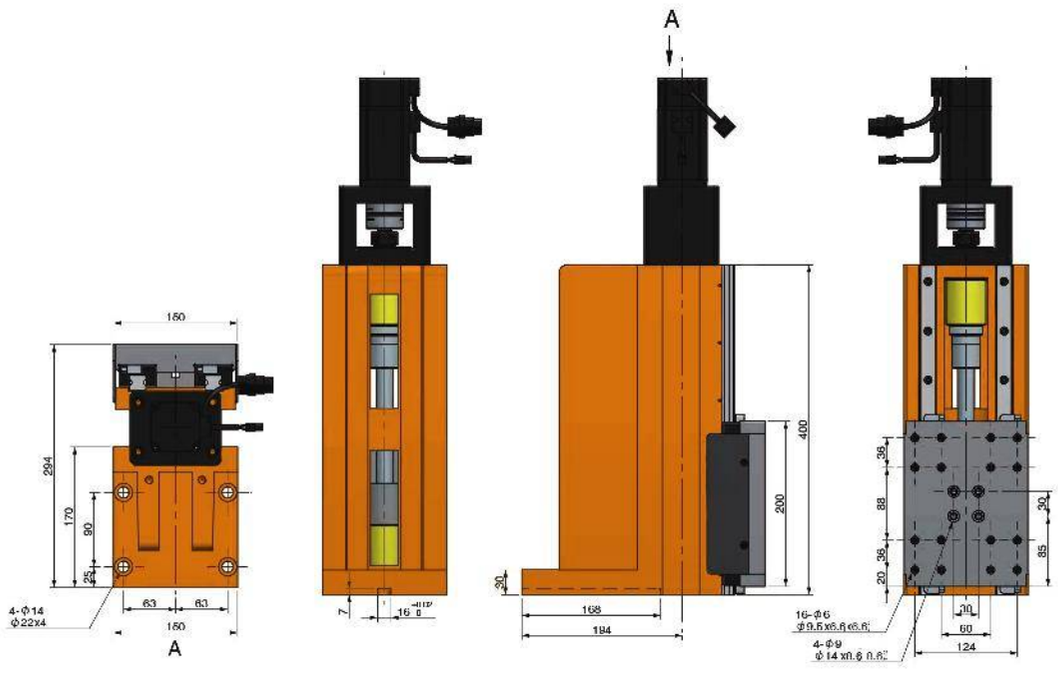

SERIE VSS

CORREDERA VERTICAL CON SERVO MOTOR

VSS150-200/400

Corredera Vertical Con Servo Motor

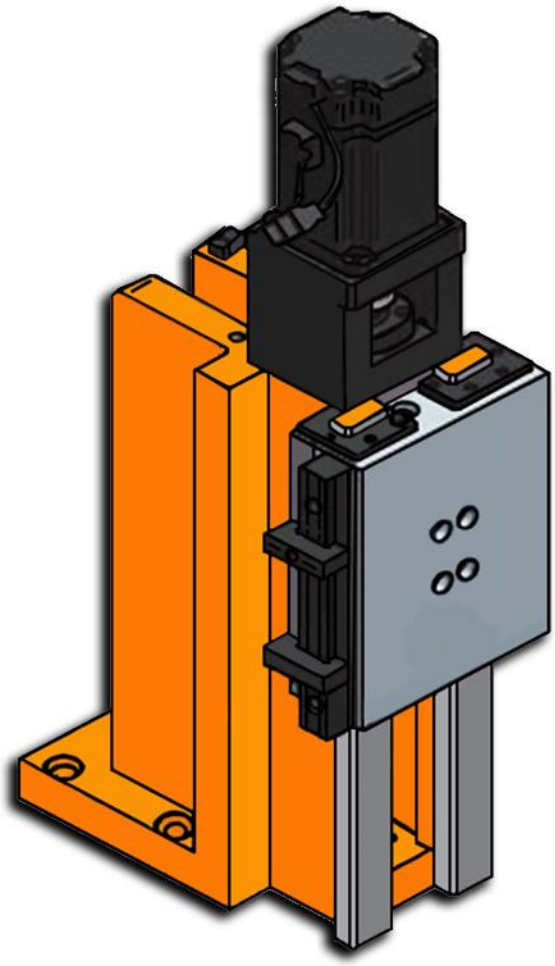

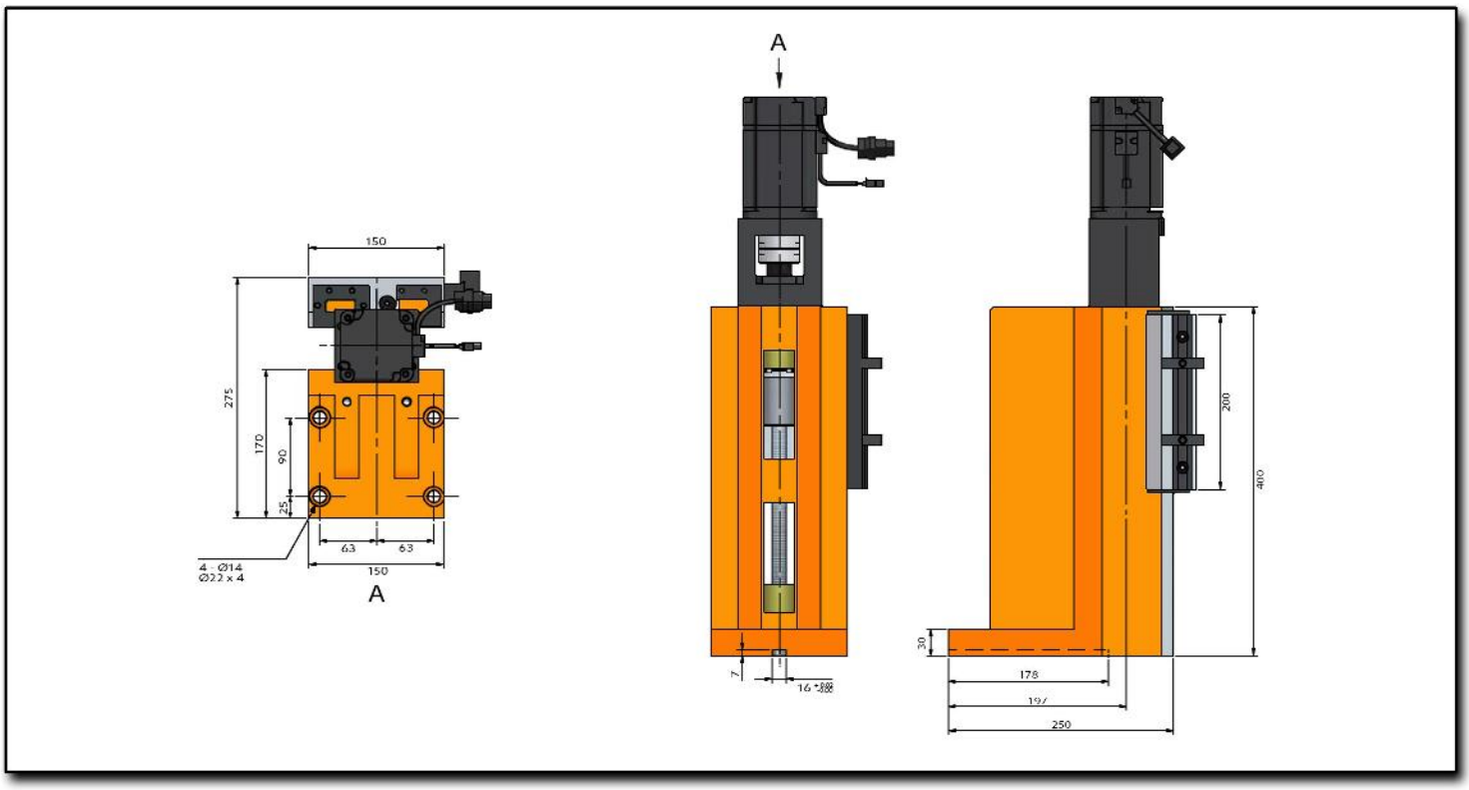
150
275
170
90
25
63
63
150
4 - Ø14
Ø22 x 4
A
A
7
16
200
400
30
178
197
250

Características & Dimensiones

Modelo	VSS150-200/400
A	*250.00*
B	*197.00*
C	*178.00*
D	*200.00*
E	*400.00*
F	*25.00*
G	*63.00*
J	*275.00*
W	*150.00*
H	*400.00*
Tornillo Embalado	*Ø16.00 x 5.00 x C7*
Carrera Máxima De La Corredera	*180.00*
Peso Total Del Dispositivo *(Kg)*	*92.00*

** *Tornillo embalado de grado C5 y C3, puedens ser solicitado por el cliente, mediante orden especial.*
*** *Redondez ≤ 0.003 mm.*
**** *Todas las dimensiones están indicadas en milímetros.*

VSS220-300/420

Corredera Vertical Con Servo Motor

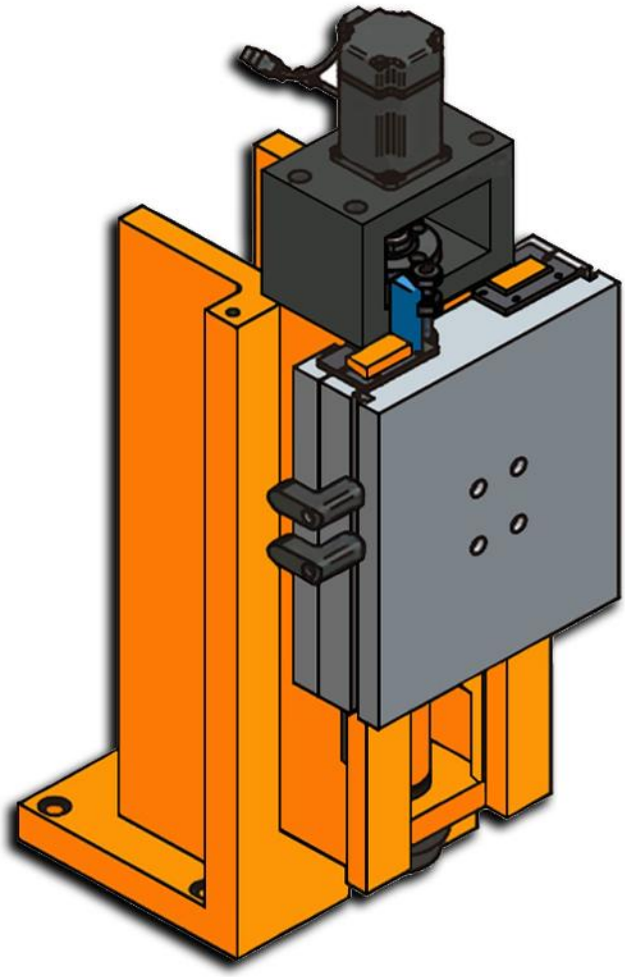

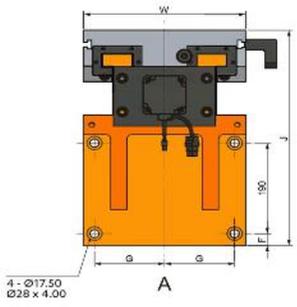
W
J
190
F
G
G
A
4 - Ø17.50
Ø28 x 4.00

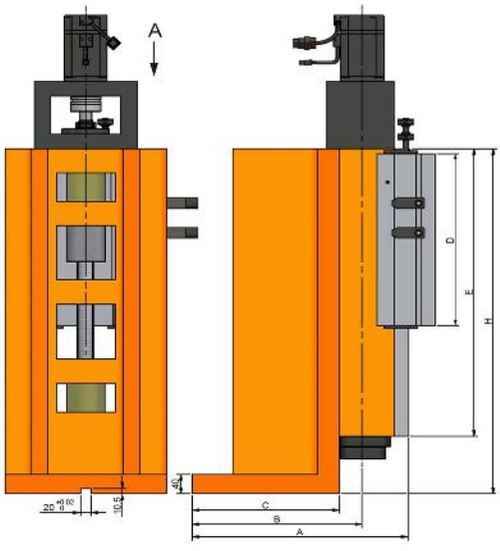
A
D
E
H
40
20
10.5
C
B
A

Características & Dimensiones

Modelo	VSS220-300/420
A	*360.00*
B	*297.00*
C	*278.00*
D	*300.00*
E	*420.00*
F	*30.00*
G	*95.00*
J	*390.00*
W	*220.00*
H	*420.00*
Tornillo Embalado	*Ø25.00 x 5.00*
Carrera Máxima De La Corredera	*100.00*
Peso Total Del Dispositivo ***(Kg)***	*120.00*

**** Redondez ≤ 0.003 mm.*
***** Todas las dimensiones están indicadas en milímetros.*

VSS220-300/670

Corredera Vertical Con Servo Motor

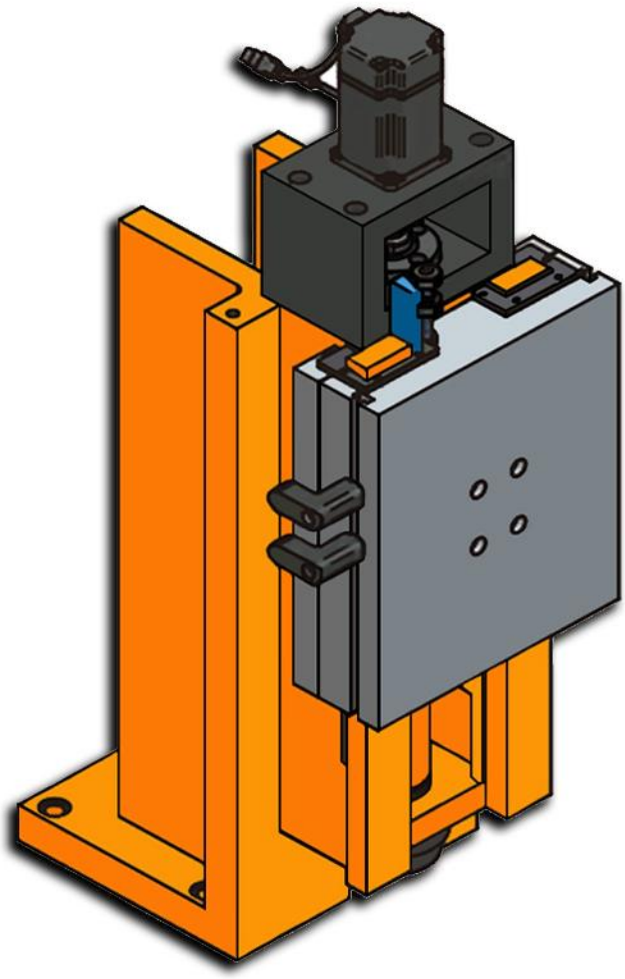

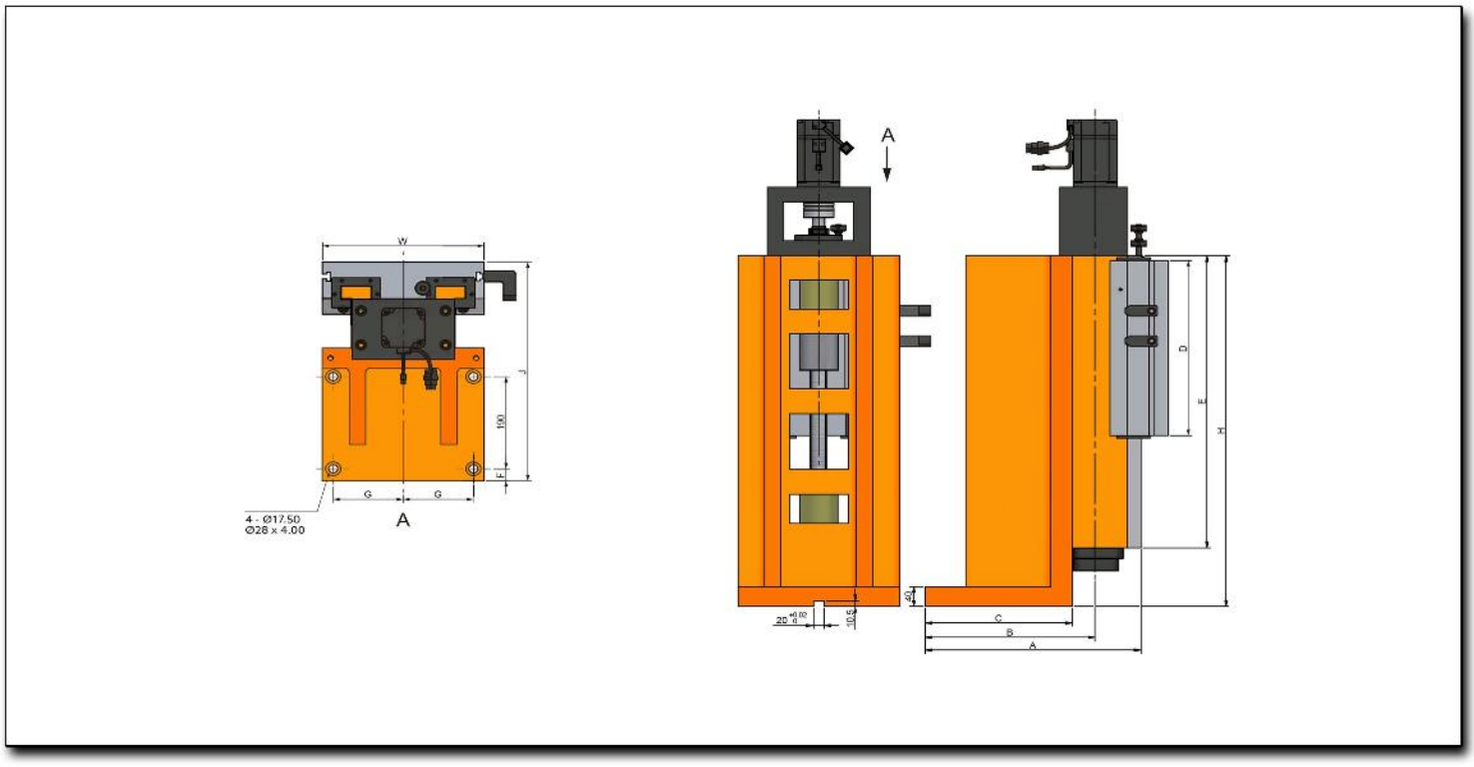
W
J
100
F
G
G
4 - Ø17.50
Ø28 x 4.00
A
A
D
E
H
C
B
A
10.5

Características & Dimensiones

Modelo	VSS220-300/670
A	*360.00*
B	*297.00*
C	*278.00*
D	*300.00*
E	*520.00*
F	*30.00*
G	*95.00*
J	*390.00*
W	*220.00*
H	*670.00*
Tornillo Embalado	*Ø25 x 5*
Carrera Máxima De La Corredera	*200.00*
Peso Total Del Dispositivo *(Kg)*	*152.00*

**** Redondez ≤ 0.003 mm.*
***** Todas las dimensiones están indicadas en milímetros.*

VSS300-360/540

Corredera Vertical Con Servo Motor

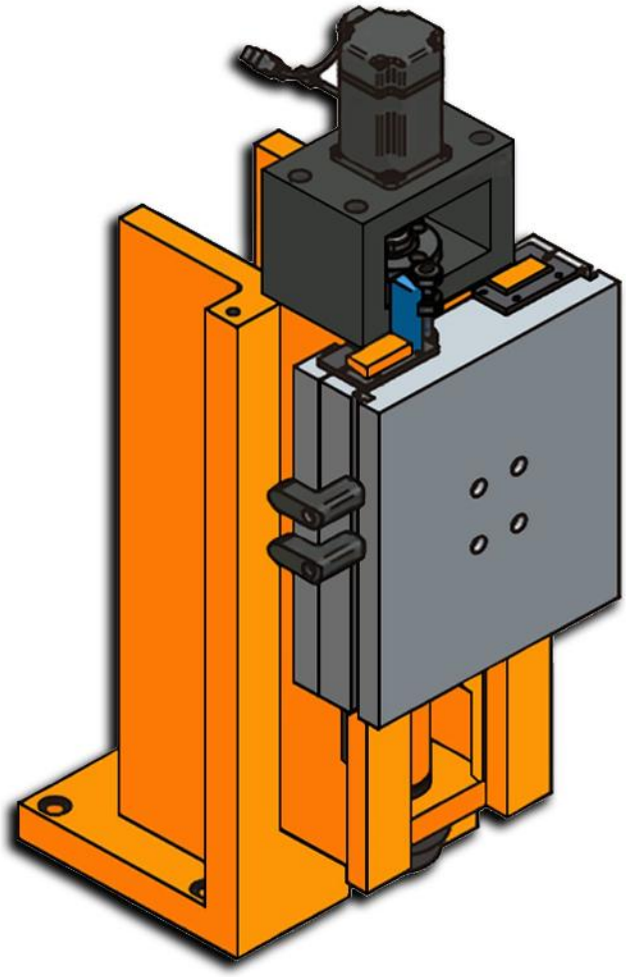

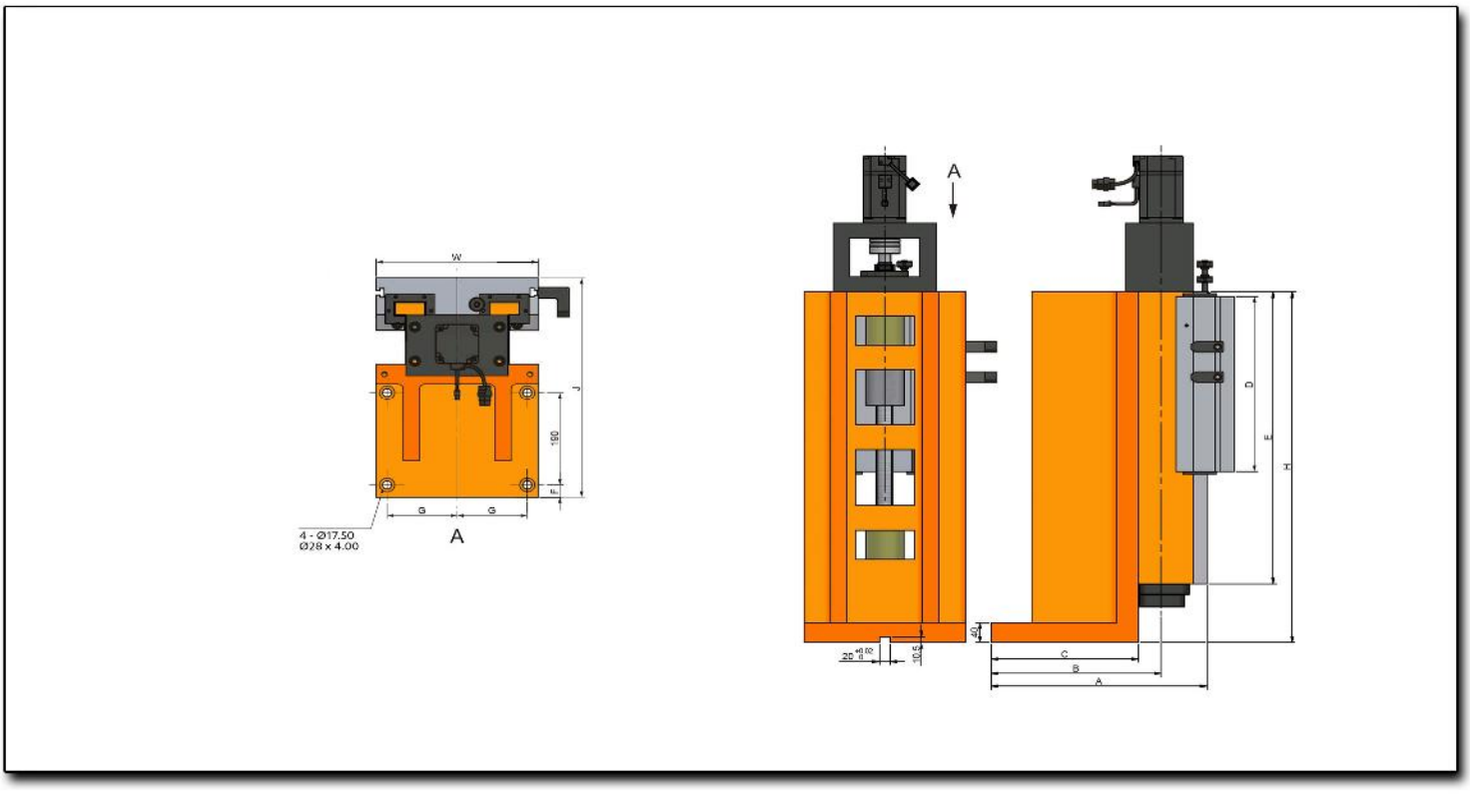
W
J
100
F
G
G
4 - Ø17.50
Ø28 x 4.00
A
A
D
E
H
C
B
A

Características & Dimensiones

Modelo	VSS300-360/540
A	*400.00*
B	*315.00*
C	*273.00*
D	*360.00*
E	*500.00*
F	*25.00*
G	*130.00*
J	*450.00*
W	*300.00*
H	*540.00*
Tornillo Embalado	*Ø32 x 5*
Carrera Máxima De La Corredera	*120.00*
Peso Total Del Dispositivo *(Kg)*	*197.00*

**** Redondez ≤ 0.003 mm.*

***** Todas las dimensiones están indicadas en milímetros.*

VSS300-360/720

Corredera Vertical Con Servo Motor

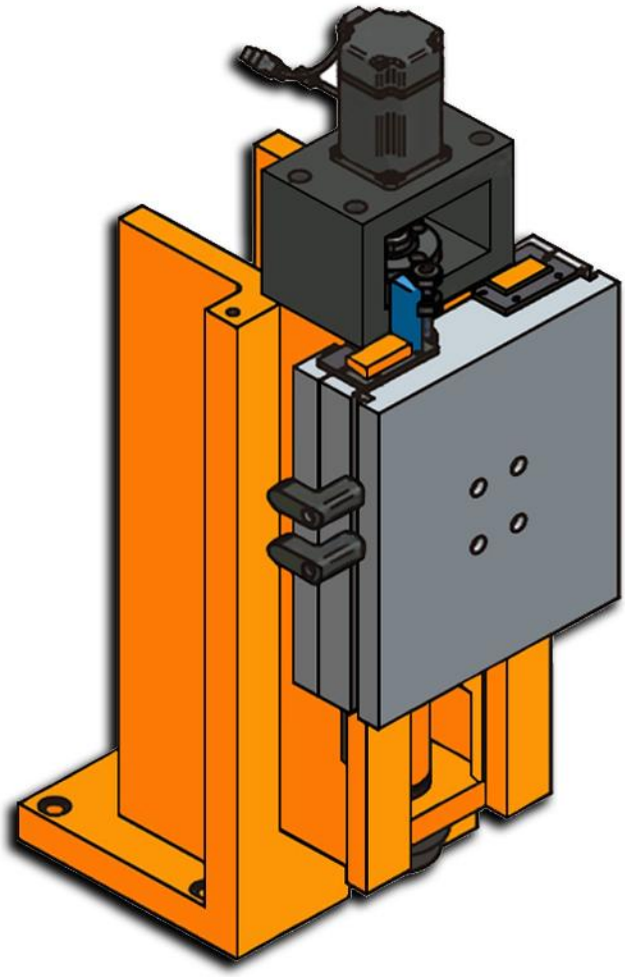

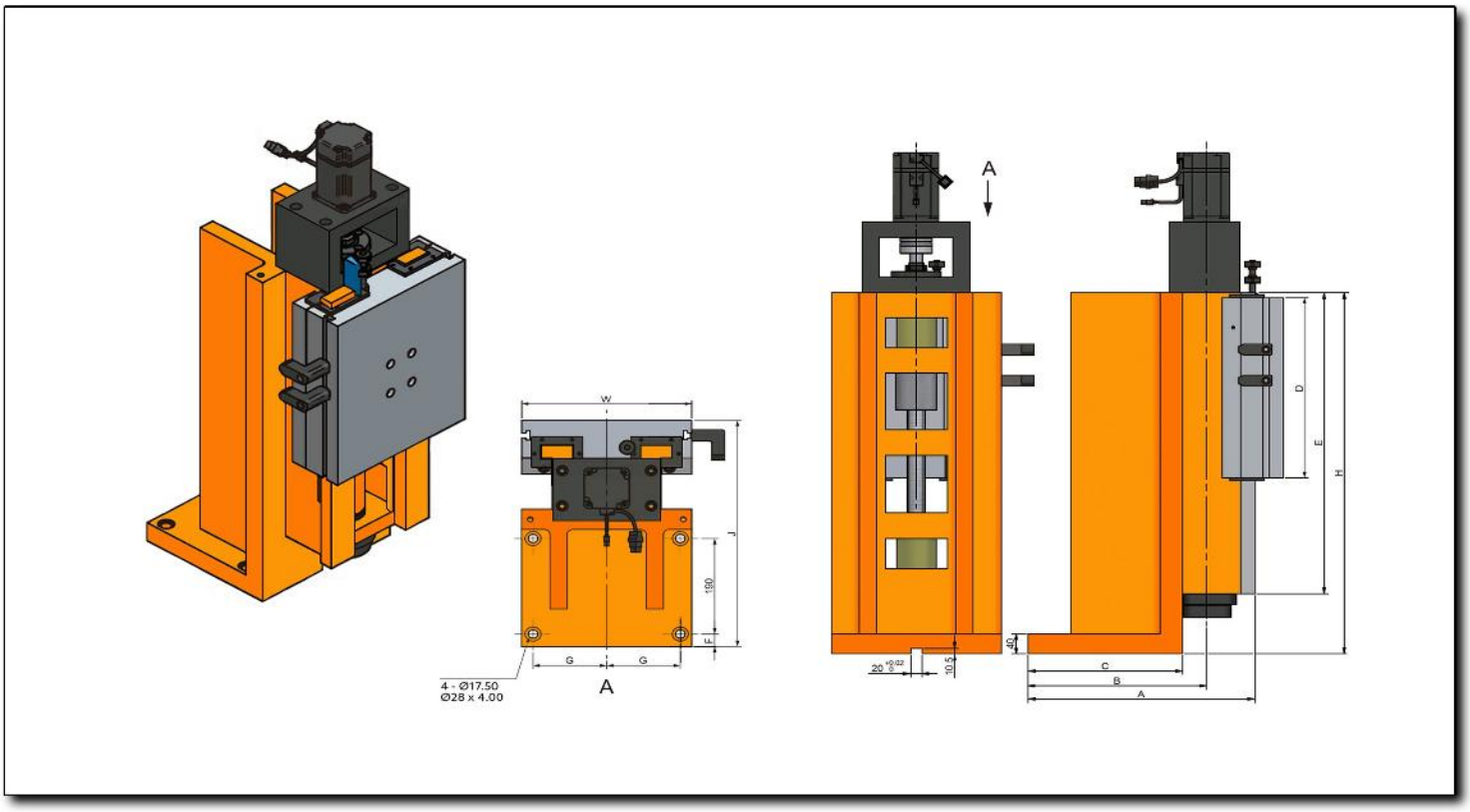
W
J
150
F
G
G
A
4 - Ø17.50
Ø28 x 4.00
A
D
E
H
40
20 +0.02 0
10.5
C
B
A

Características & Dimensiones

Modelo	VSS300-360/720
A	*382.00*
B	*322.00*
C	*372.00*
D	*360.00*
E	*640.00*
F	*20.00*
G	*115.00*
J	*450.00*
W	*360.00*
H	*920.00*
Tornillo Embalado	*Ø40 x 5*
Carrera Máxima De La Corredera	*260.00*
Peso Total Del Dispositivo *(Kg)*	*292.00*

**** Redondez ≤ 0.003 mm.*
***** Todas las dimensiones están indicadas en milímetros.*

VSS360-360/920

Corredera Vertical Con Servo Motor

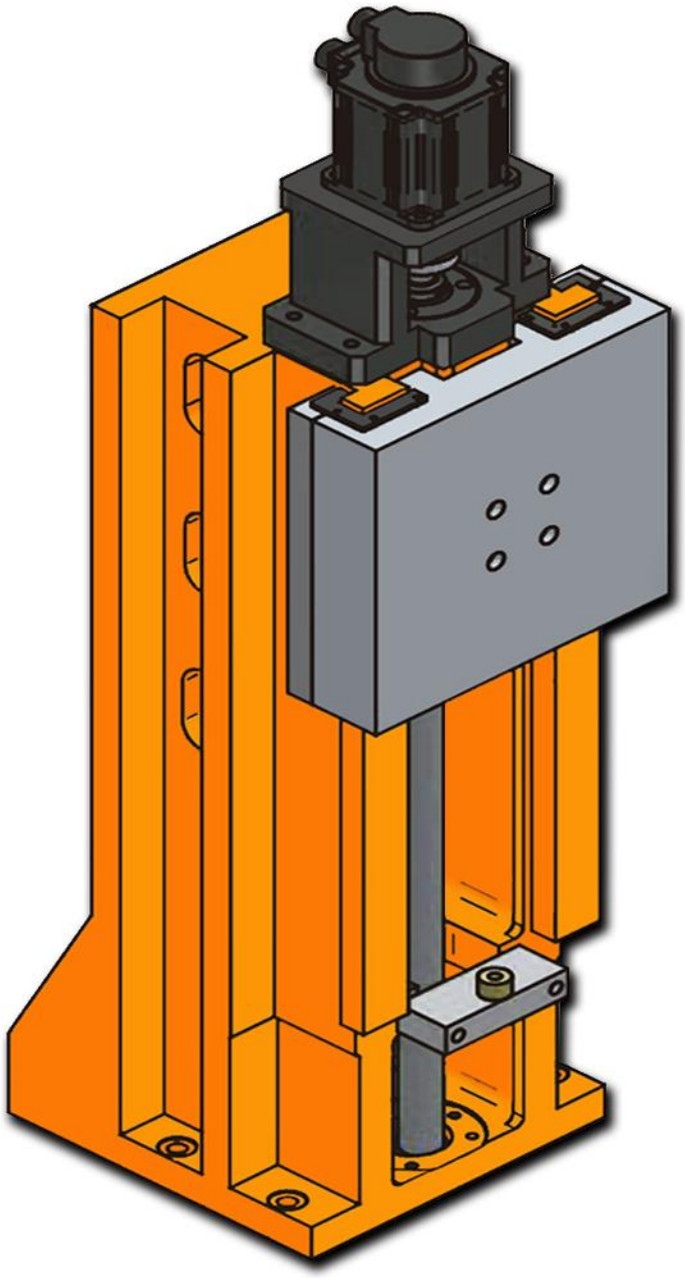

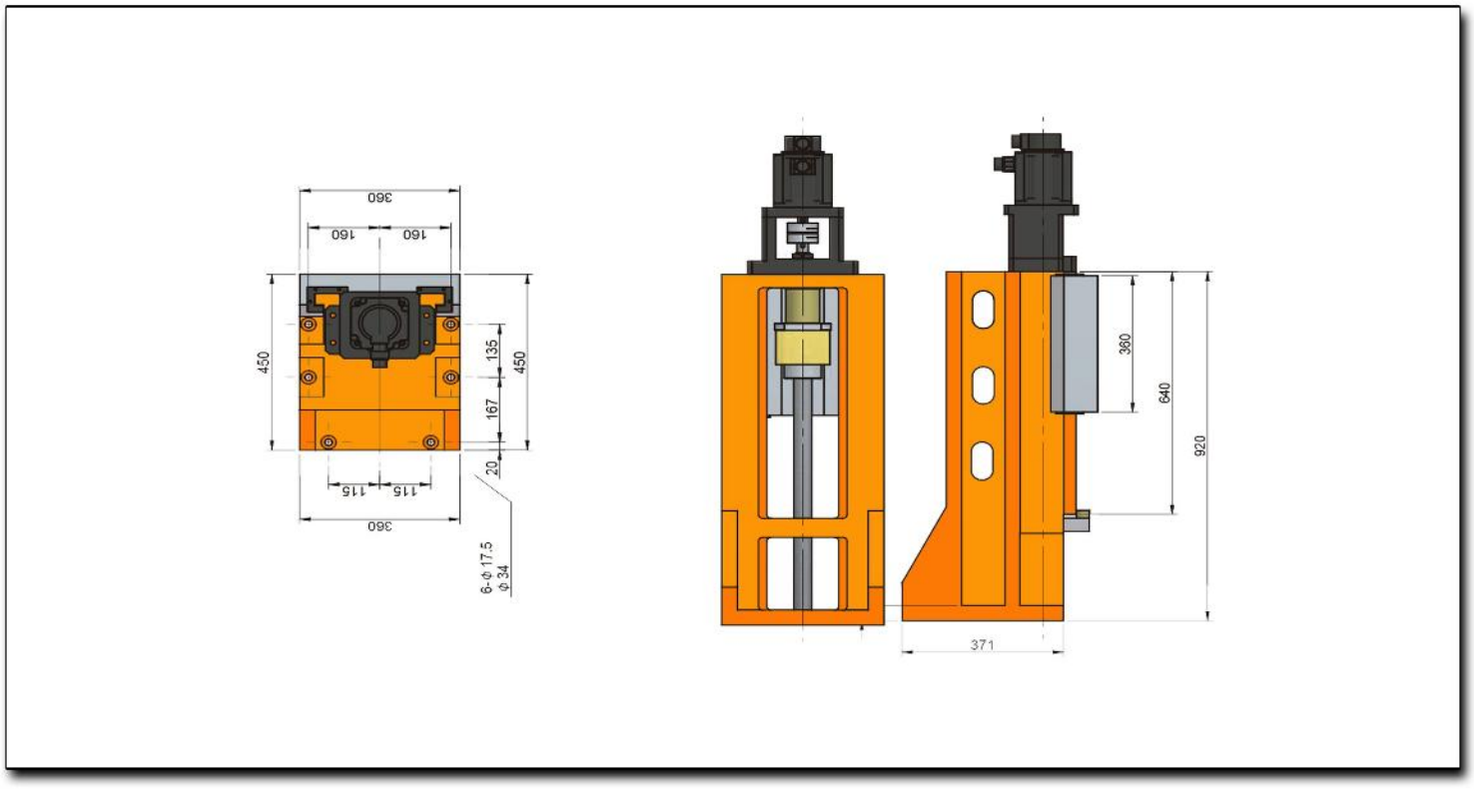
360
160
160
450
135
450
167
20
115
115
360
6-ϕ 17.5
ϕ 34
360
640
920
371

Características & Dimensiones

Modelo	VSS300-360/720
A	*382.00*
B	*322.00*
C	*372.00*
D	*360.00*
E	*640.00*
F	*20.00*
G	*115.00*
J	*450.00*
W	*360.00*
H	*920.00*
Tornillo Embalado	*Ø40 x 5*
Carrera Máxima De La Corredera	*260.00*
Peso Total Del Dispositivo *(Kg)*	*292.00*

**** Redondez ≤ 0.003 mm.*
***** Todas las dimensiones están indicadas en milímetros.*

4Man

Elements For Manufa

4ManPro
Mexico Branch Office

Elements For Manufacturing Processes

MEXICO BRANCH OFFICE
Roberto Diaz No. 401
Ciudad Industrial
Aguascalientes, Ags.
México
20290

4ManPro@4ManPro.com
(449) 171 3420
www.4ManPro.com/SPA/

USA BRANCH OFFICE
Pennzoil Place
700 Milam
Suite 1300
Houston, Tx, USA
77002

4ManPro-USA@4ManPro.com
+1 (832) 871 5022
www.4ManPro.com/ENG/