4ManPro

Elements For Manufacturing Processes

CATALOGO GENERAL

HARDY

FINCSA GROUP

4ManPro Elements For Manufacturing Processes

SERIE	DESCRIPCIÓN	PÁGINA
BS	SERVO CORREDERAS CON GUÍAS TEMPLADAS Y TORNILLO EMBALADO	1
BS-H	SERVO CORREDERAS REFORZADAS CON GUÍAS TEMPLADAS Y TORNILLO EMBALADO	125
CABEZALES	CABEZALES MÚLTIPLES PARA MACHUELEADO/PERFORAS CON 2 ~ 16 PUNTAS DE	168
CBB	SERVO MESA CRUZADA CON GUÍAS LINEALES TEMPLADAS Y TORNILLO EMBALADO	254
CHH	MESAS CRUZADAS CON DESPLAZAMIENTO HIDRÁULICO	279
CHH-H	MESAS CRUZADAS CON DESPLAZAMIENTO HIDRÁULICO DE ALTO DESEMPEÑO	313
CHS	MESAS CRUZADAS HIDRÁULICAS CON TORNILLO PATRÓN	332
CHS-H	MESAS CRUZADAS HIDRÁULICAS CON TORNILLO PATRÓN DE ALTO DESEMPEÑO	366
CK	PLATAFORMA CON ALTURA HORIZONTAL AJUSTABLE	385
CST	MESAS DELIZABLES CRUZADAS MANUALES	389
D51N	CABEZAL DOBLE PARA MACHUELEADO/PERFORADO	420
EXT	MESA INDEXADORA CNC DE ENGRANES DE ALTA VELOCIDAD	425
FMD	SERVO HUSILLO COMPACTO PARA FRESADO/MADRILADO TIPO BRIDA	434
FMDC	SERVO HUSILLO COMPACTO PARA FRESADO/MADRILADO TIPO BRIDA CON CAMBIO DE HERRAMENTALES	438
FMDM	SERVO HUSILLO COMPACTO PARA REFRENTADO TIPO BRIDA	442
H-CNC	HUSILLOS CNC	446
HCT	MESAS INDEXADORAS HIDRÁULICAS	483
HF	PERFIL DE CORREDERA DE CAJA CUADRADA	508
HFV	PERFIL DE CORREDERA DE COLA DE PATO	517
HS	CORREDERAS CON MOVIMIENTO HIDRÁULICO	526
HS-H	CORREDERAS CON MOVIMIENTO HIDRÁULICO DE ALTO DESEMPEÑO	650
NXT	MESAS INDEXADORAS CNC DE ACOPLAMIENTO HIDRÁULICO	693
RH	SERVO CORREDERAS CON GUIÁS LINEALES Y TORNILLO EMBALADO	734
RHE	SERVO CORREDERAS CON GUIÁS LINEALES Y TORNILLO EMBALADO	762
S	HUSILLOS PARA FRESADO/MANDRILADO (CON CARCASA CUADRADA)	787
SC & SCS	HUSILLOS PARA FRESADO/MANDRILADO CON CARGA/DESCARGA AUTOMÁTICA DE HERRAMIENTAS	911
SD	CABEZALES PARA PERFORADO	940
SFHD	CABEZALES PARA PERFORADO HIDRÁULICOS TIPO BRIDA	1004
SFSD	SERVO CABEZALES PARA MACHUELEADO/PERFORADO TIPO BRIDA	1045
SFSDL	SERVO CABEZALES PARA MACHUELEADO/PERFORADO TIPO BRIDA	1086
SFST	SERVO CABEZALES PARA MACHUELEADO TIPO BRIDA CON TRASMISIÓN POR TORNILLO PATRÓN	1095
SM	HUSILLOS COMPACTOS PARA FRESADO/MANDRILADO CON SERVO MOTOR INTEGRADO	1116
SMD	HUSILLO CON MOTOR MAGNÉTICO INTEGRADO	1135
SR	HUSILLOS PARA FRESADO/MANDRILADO (CON CARCASA REDONDA)	1140
SRR	CABEZALES PARA FRESADO MADRILADO DE ALTO DESEMPEÑO	1181
SSD	SERVO CABEZALES PARA MACHUELEADO/PERFORADO	1226
SSFC	CABEZALES PARA MACHUELEADO/PERFORADO CON SISTEMA AUTOMÁTICO DE	1277
SSFD	CABEZALES PARA MACHUELEADO/PERFORADO TIPO BRIDA	1282
SSFDL	CABEZALES PARA MACHUELEADO/PERFORADO CON RIEL LINEAL TIPO BRIDA	1287
SSFSD	SERVO CABEZAL PARA REFRENTADO TIPO BRIDA	1294
S-SR REFRENTADOS	HUSILLOS PARA REFRENTADO	1311
ST	CABEZALES PARA MACHUELEADO	1368
ST & STD	CORREDERAS MANUALES CON TORNILLO GRADUADO	1385
SWHI	MESAS INDEXADORAS CNC DE ACOPLAMIENTO POR ENGRANES HIDRÁULICAS	1428
TY	MESAS INDEXADORAS HIDRÁULICAS/NEUMÁTICAS	1438

FINCSA® GROUP

SERIE	DESCRIPCIÓN	PÁGINA
▪ **VAH**	CORREDERA VERTICAL HIDRÁULICA DE POTENCIA	1448
▪ **VAP**	CORREDERA VERTICAL CON PLATAFORMA	1464
▪ **VAS I**	CORREDERA VERTICAL REFORZADA CON TORNILLO PATRÓN	1474
▪ **VAS II**	CORREDERA VERTICAL CON ANGULO	1487
▪ **VCHH**	MESAS CRUZADAS VERTICALES HIDRÁULICAS CON TORNILLO PATRÓN	1503
▪ **VCHS**	MESA CRUZADA VERTICAL MIXTA CON TORNILLO PATRÓN (MANUAL+HIDRÁULICA)	1516
▪ **VCSS**	MESA CRUZADA VERTICAL MANUAL CON TORNILLO PATRÓN	1529
▪ **VRB**	SERVO CORREDERA DE TIPO VERTICAL	1542
▪ **VSS**	CORREDERA VERTICAL CON SERVO MOTOR	1546

SERIE BS

SERVO CORREDERAS CON GUÍAS TEMPLADAS Y TORNILLO EMBALADO

BS150-200/300

SERVO CORREDERA CON GUIAS TEMPLADAS Y TORNILLO EMBALADO

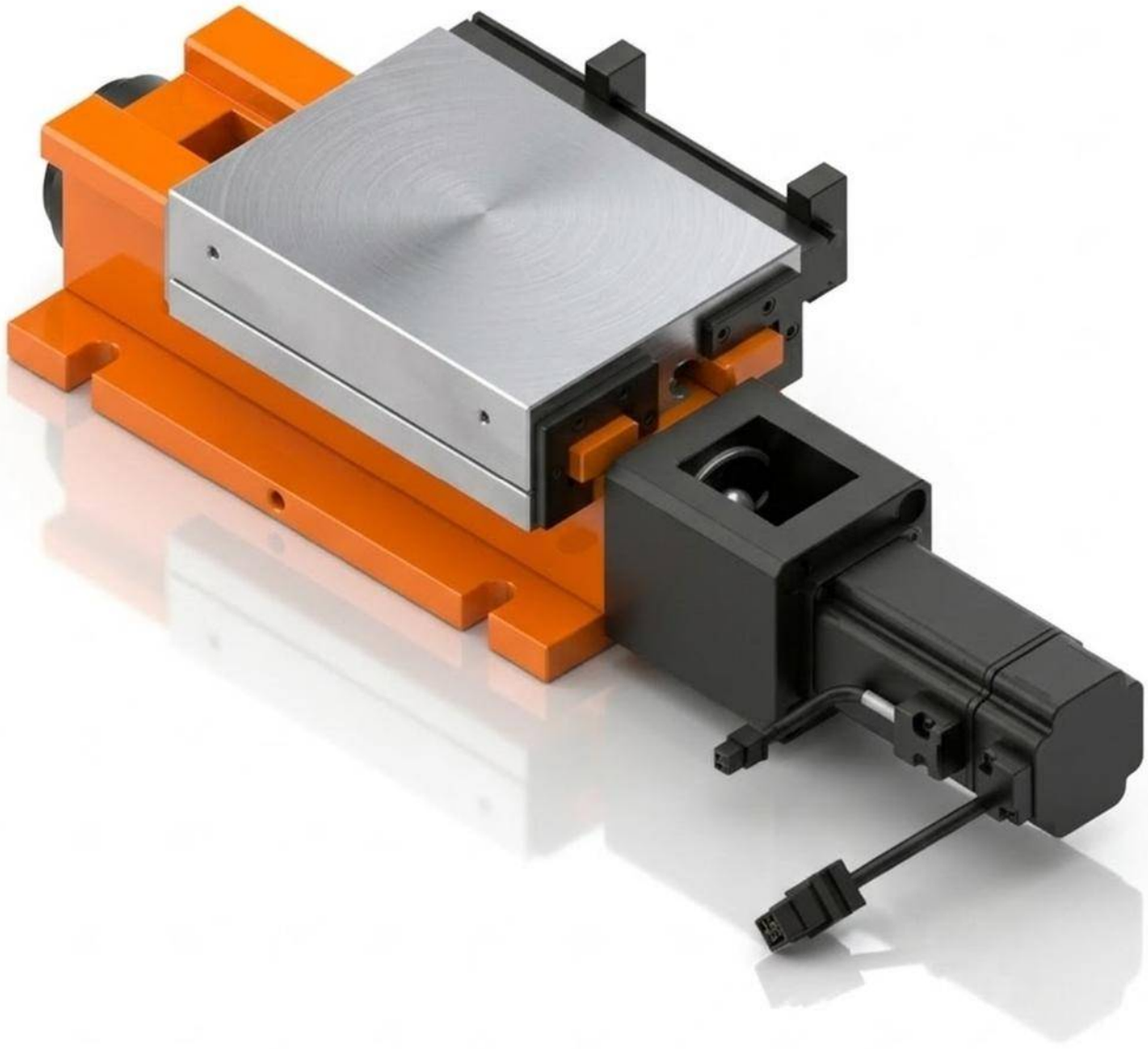

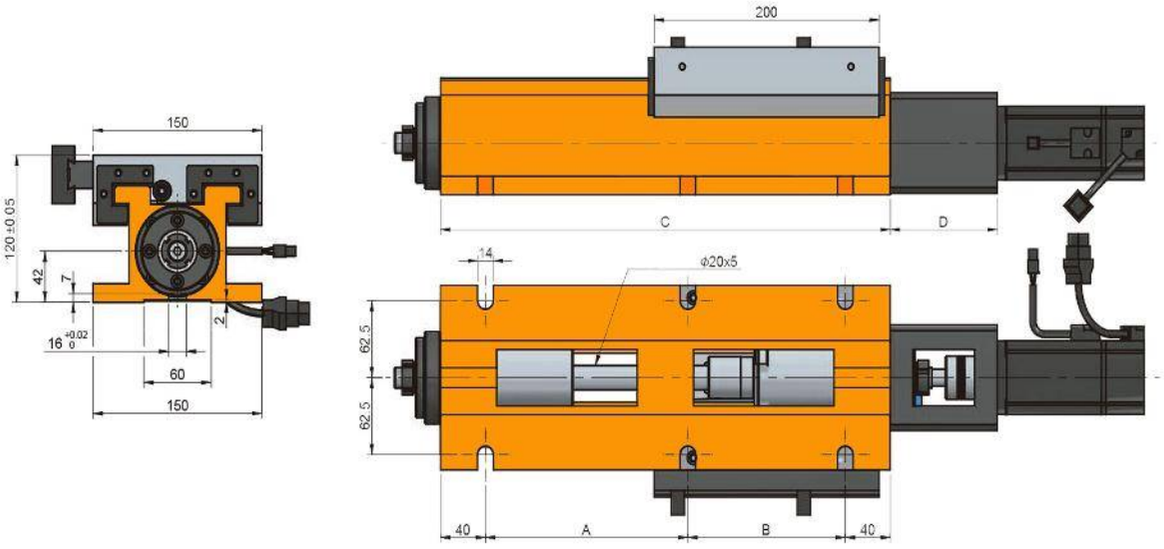
150
120 ±0.05
42
7
2
16 +0.02 0
60
150
200
C
D
14
ϕ20x5
62.5
62.5
40
A
B
40

Características & Dimensiones

Modelo	BS150-200/300
Ancho Del Perfil	***150.00***
A	***220.00***
B	-
C	***300.00***
C1	-
C2	-
C3	-
C4	-
C5	-
D	***95.00***
Longitud Del Perfil	-
Paso Del Tornillo Patrón	-
Carrera Total	***80.00***
Peso Total Del Sistema (Kg)	***37.00***

*** Redondez ≤ 0.003 mm.*
**** Todas las dimensiones están dadas en milímetros.*

BS150-200/400

SERVO CORREDERA CON GUÍAS TEMPLADAS Y TORNILLO EMBALADO

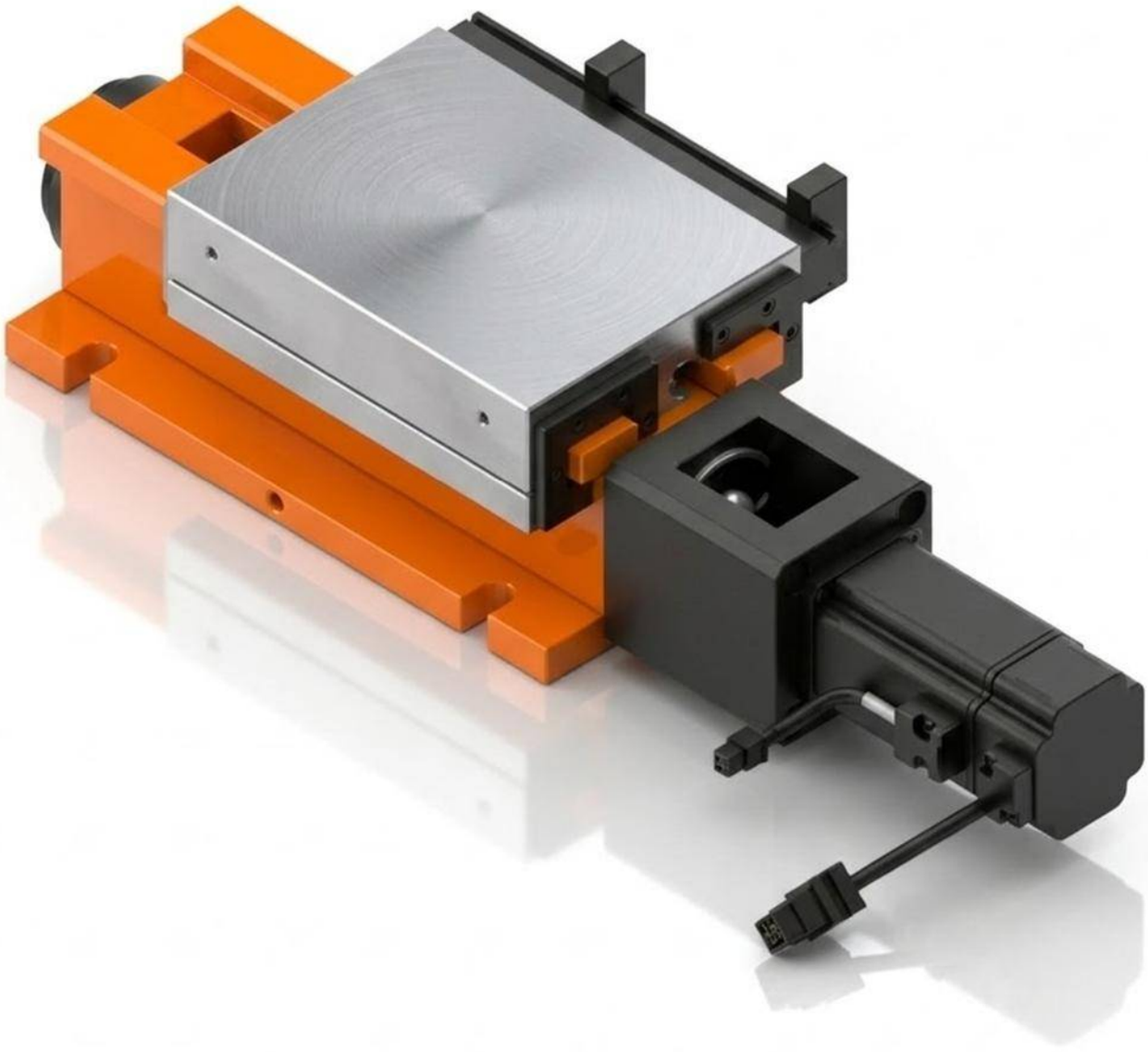

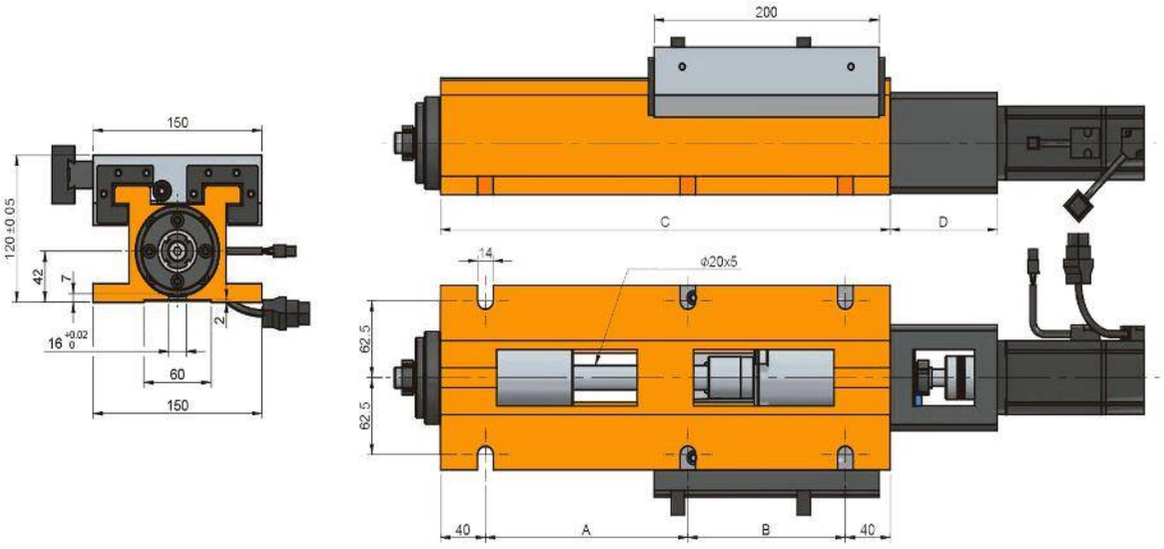
200
150
120 ±0.05
42
7
2
16 +0.02 0
60
150
C
D
14
ϕ20x5
62.5
62.5
40
A
B
40

Características & Dimensiones

Modelo	BS150-200/400
Ancho Del Perfil	***150.00***
A	***180.00***
B	***140.00***
C	***400.00***
C1	-
C2	-
C3	-
C4	-
C5	-
D	-
Longitud Del Perfil	***400.00***
Paso Del Tornillo Patrón	***Ø18 x 25***
Carrera Total	***180.00***
Peso Total Del Sistema ***(Kg)***	***45.00***

*** Redondez ≤ 0.003 mm.*
**** Todas las dimensiones están dadas en milímetros.*

BS180-250/370

SERVO CORREDERA CON GUÍAS TEMPLADAS Y TORNILLO EMBALADO

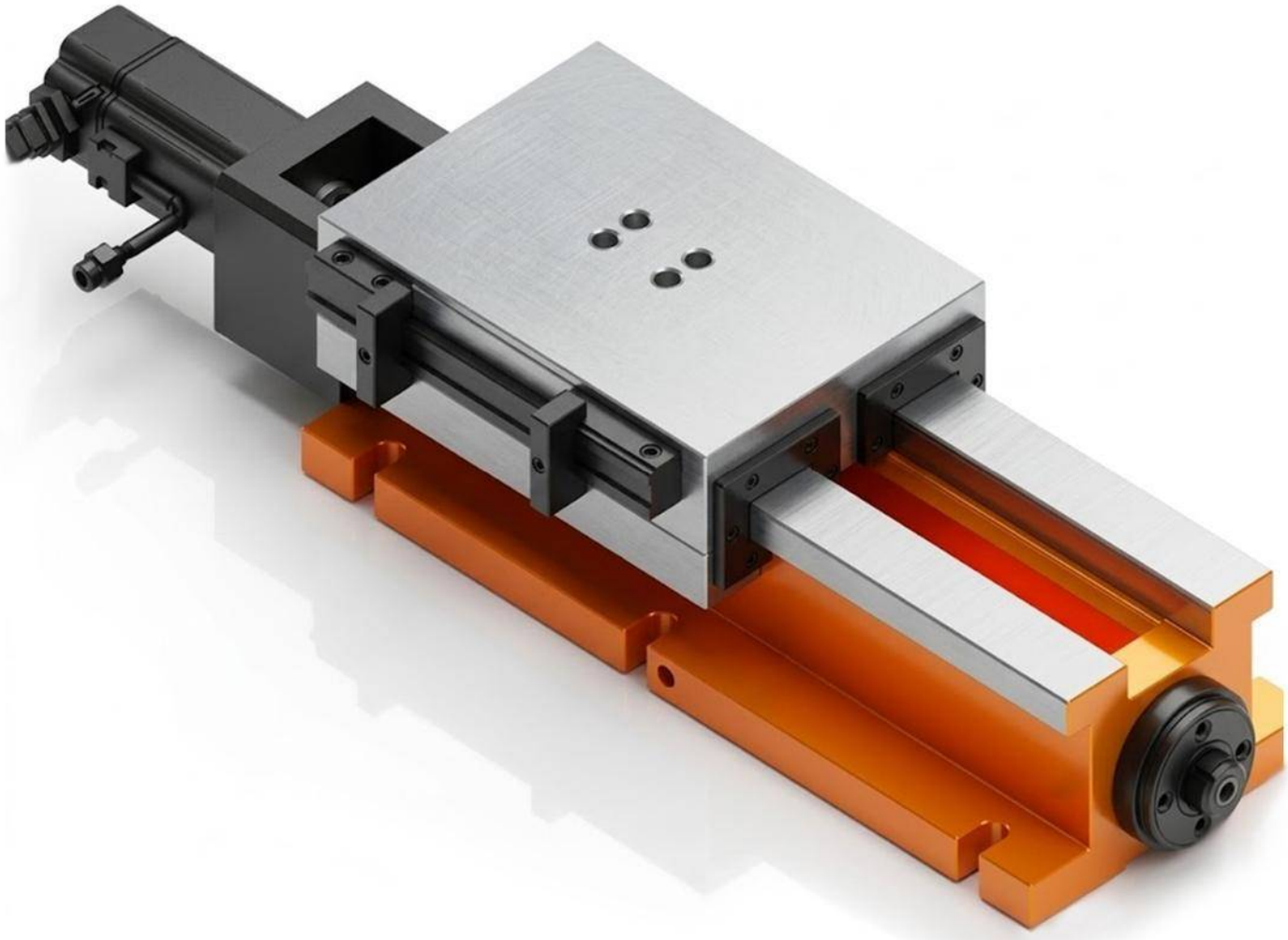

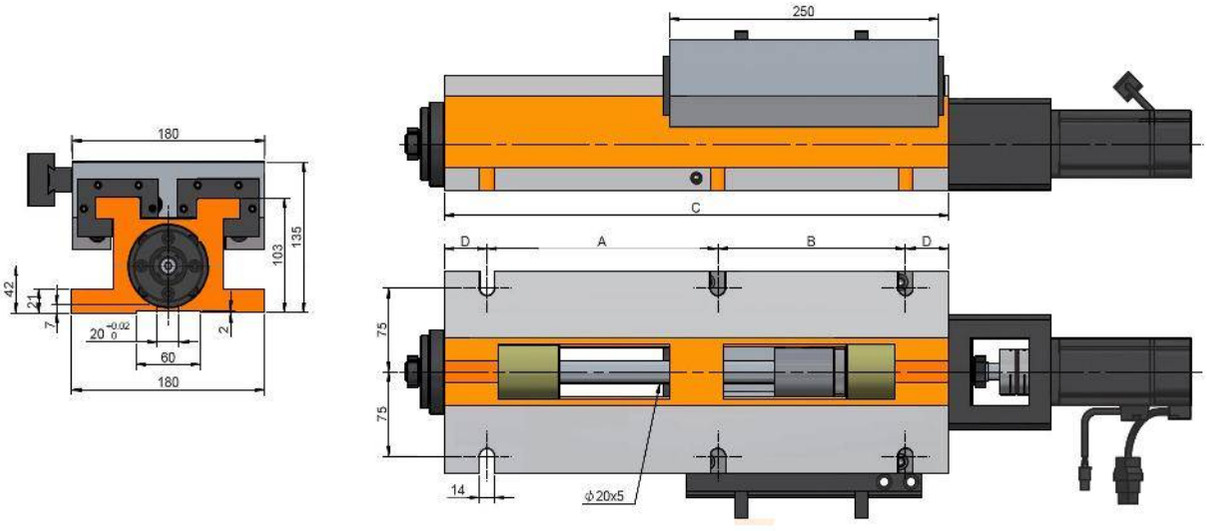
180
135
103
42
21
7
20 -0.02 0
2
60
180
250
C
D
A
B
D
75
75
14
ϕ20x5

Características & Dimensiones

Modelo	BS180-250/370
Ancho Del Perfil	*180.00*
A	*180.00*
B	*140.00*
C	*370.00*
C1	-
C2	-
C3	-
C4	-
C5	-
D	*25.00*
Longitud Del Perfil	*370.00*
Paso Del Tornillo Patrón	*5 - Ø20*
Carrera Total	*100.00*
Peso Total Del Sistema ***(Kg)***	*66.00*

*** Redondez ≤ 0.003 mm.*
**** Todas las dimensiones están dadas en milímetros.*

BS180-250/470

SERVO CORREDERA CON GUÍASTEMPLADAS Y TORNILLO EMBALADO

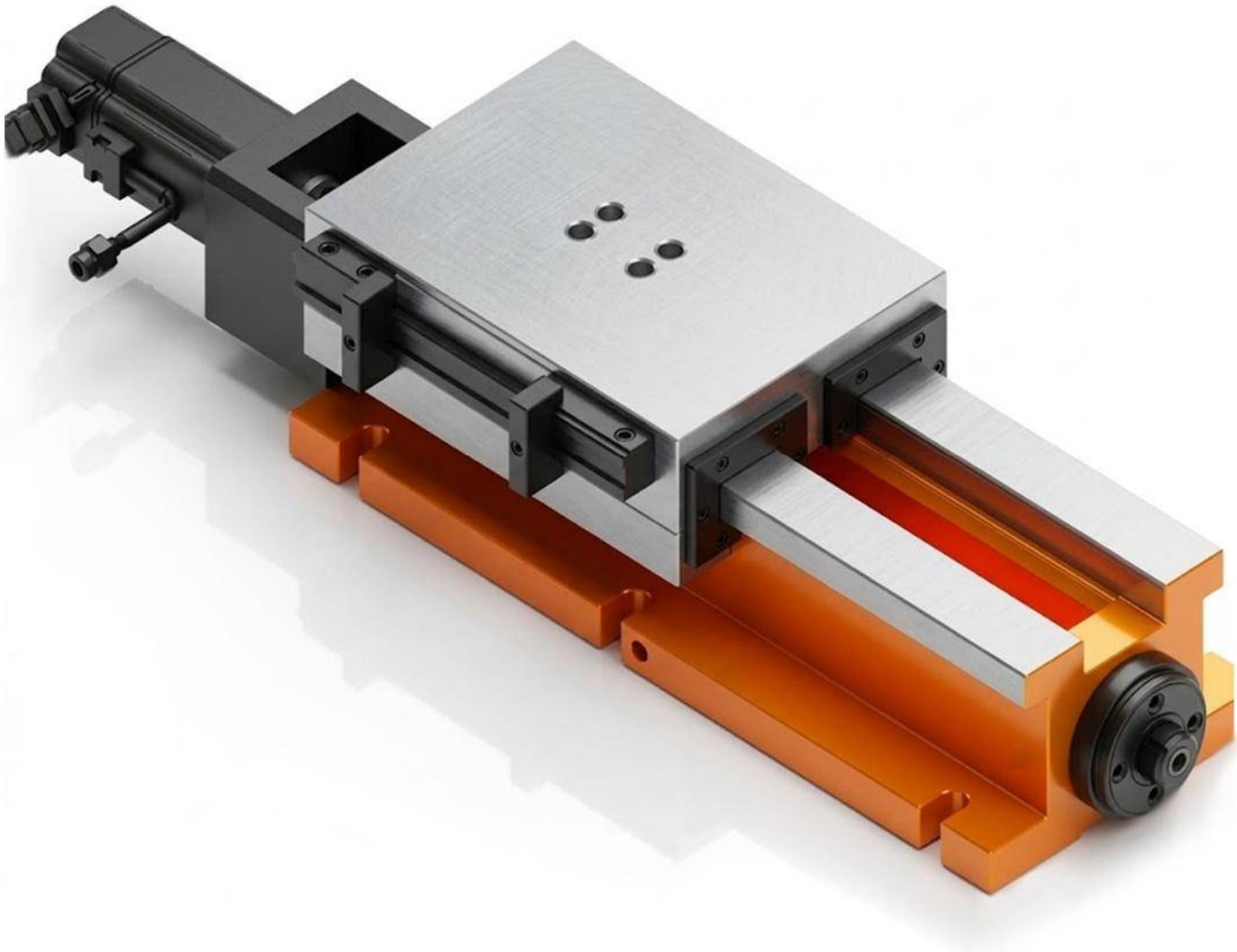

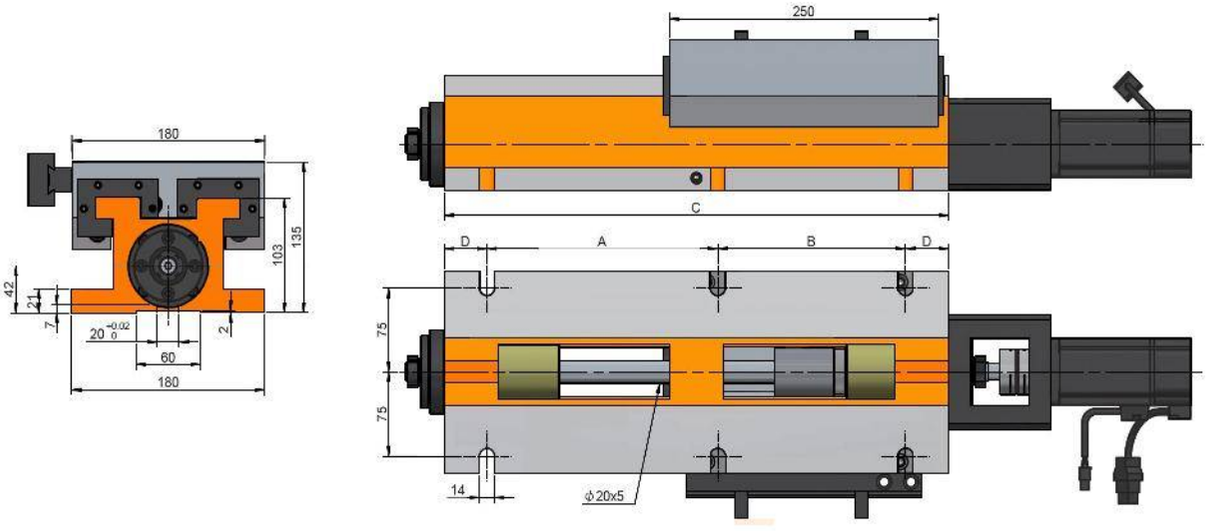
180
135
103
42
21
7
2
60
180
250
C
D
A
B
D
75
75
14
ϕ20x5

Características & Dimensiones

Modelo	BS180-250/470
Ancho Del Perfil	*180.00*
A	*215.00*
B	*175.00*
C	*470.00*
C1	-
C2	-
C3	-
C4	-
C5	-
D	*95.00*
Longitud Del Perfil	*470.00*
Paso Del Tornillo Patrón	*5 - Ø20*
Carrera Total	*200.00*
Peso Total Del Sistema ***(Kg)***	*72.00*

*** Redondez ≤ 0.003 mm.*
**** Todas las dimensiones están dadas en milímetros.*

BS220-300/420

SERVO CORREDERA CON GUÍAS TEMPLADAS Y TORNILLO EMBALADO

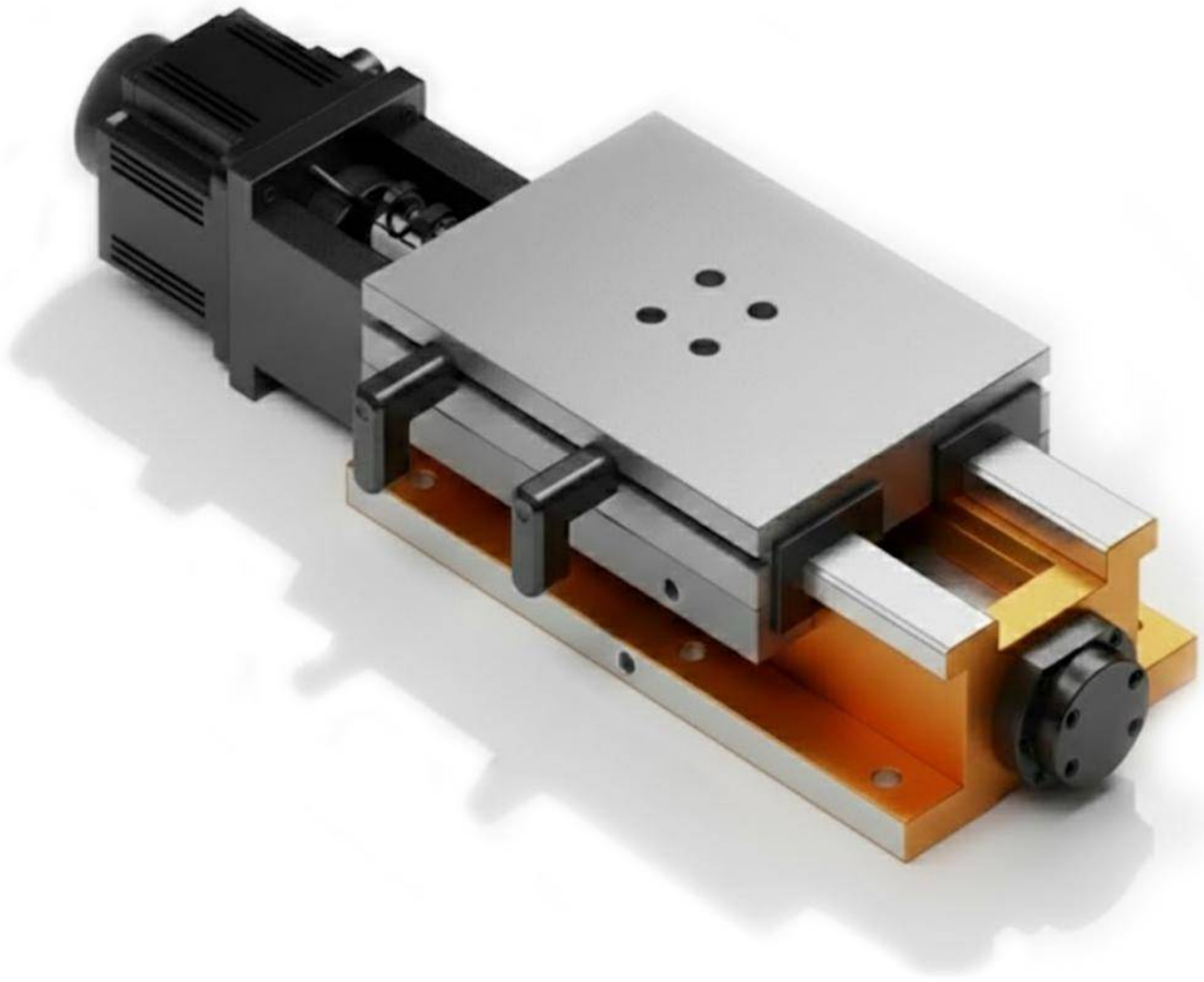

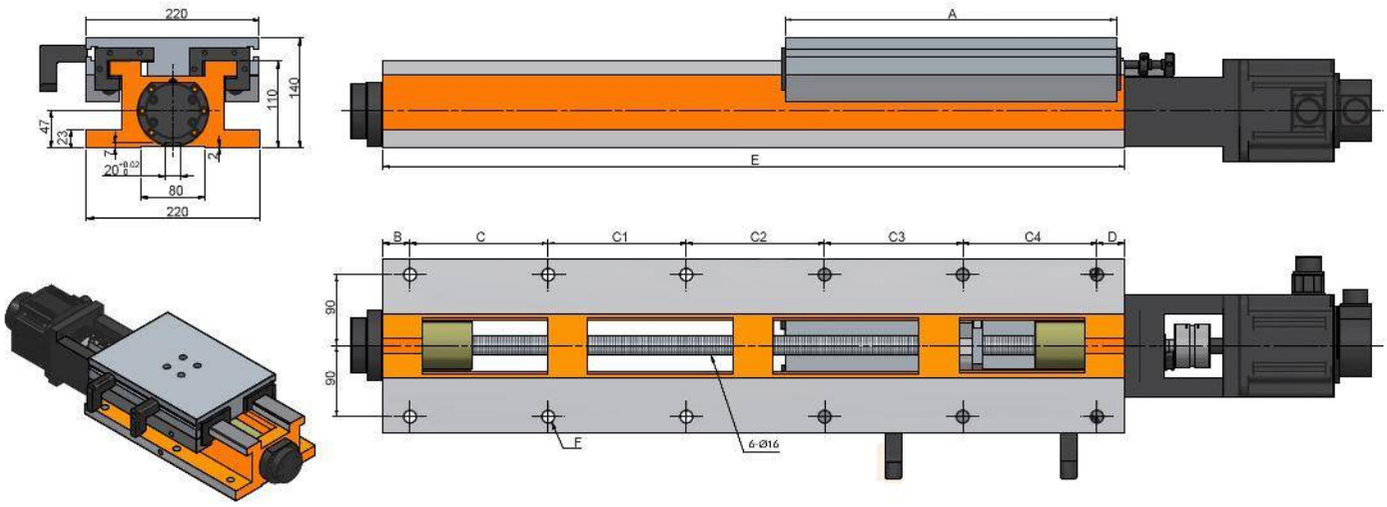
220
140
110
47
23
7
20
80
220
2
A
E
B
C
C1
C2
C3
C4
D
90
90
F
6-Ø16

Características & Dimensiones

Modelo	BS220-300/420
Ancho Del Perfil	***220.00***
A	***300.00***
B	***35.00***
C	***150.00***
C1	***200.00***
C2	-
C3	-
C4	-
C5	-
D	***35.00***
Longitud Del Perfil	***420.00***
Paso Del Tornillo Patrón	***6 - Ø16***
Carrera Total	***100.00***
Peso Total Del Sistema ***(Kg)***	***62.00***

*** Redondez ≤ 0.003 mm.*
**** Todas las dimensiones están dadas en milímetros.*

BS220-300/520

SERVO CORREDERA CON GUÍAS TEMPLADAS Y TORNILLO EMBALADO

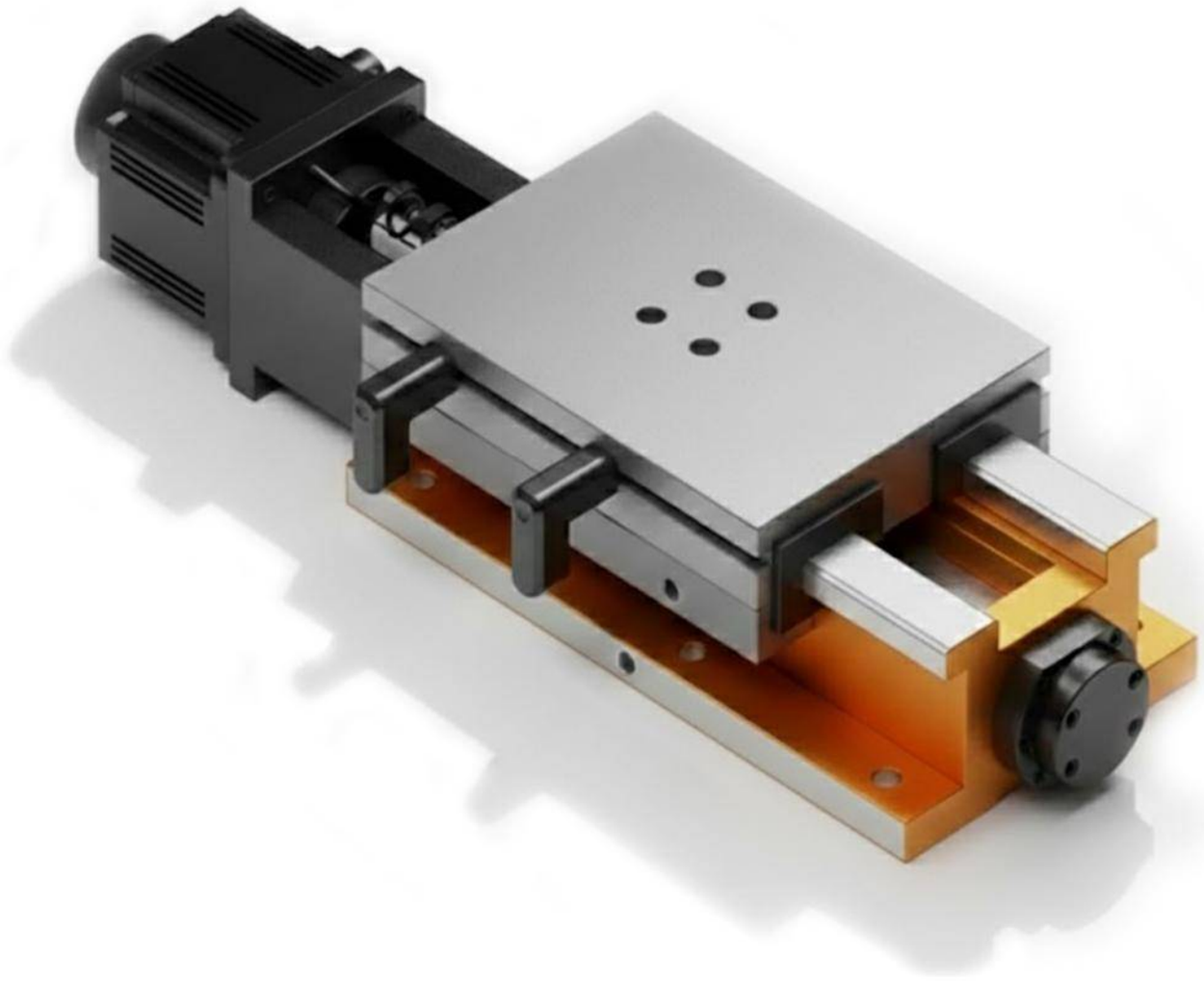

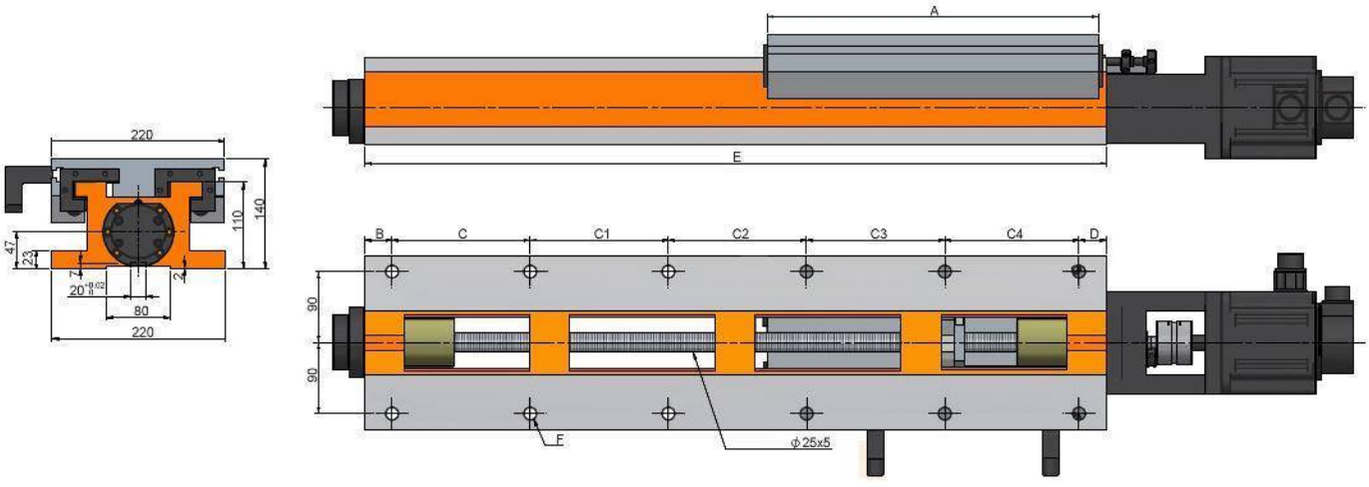
A
E
220
140
110
47
23
7
2
20
80
220
B
C
C1
C2
C3
C4
D
90
90
F
ϕ25x5

Características & Dimensiones

Modelo	BS220-300/520
Ancho Del Perfil	***220.00***
A	***300.00***
B	***35.00***
C	***150.00***
C1	***150.00***
C2	***150.00***
C3	-
C4	-
C5	-
D	***35.00***
Longitud Del Perfil	***420.00***
Paso Del Tornillo Patrón	***8 - Ø16***
Carrera Total	***200.00***
Peso Total Del Sistema ***(Kg)***	***73.00***

*** Redondez ≤ 0.003 mm.*
**** Todas las dimensiones están dadas en milímetros.*

BS220-300/670

SERVO CORREDERA CON GUÍAS TEMPLADAS Y TORNILLO EMBALADO

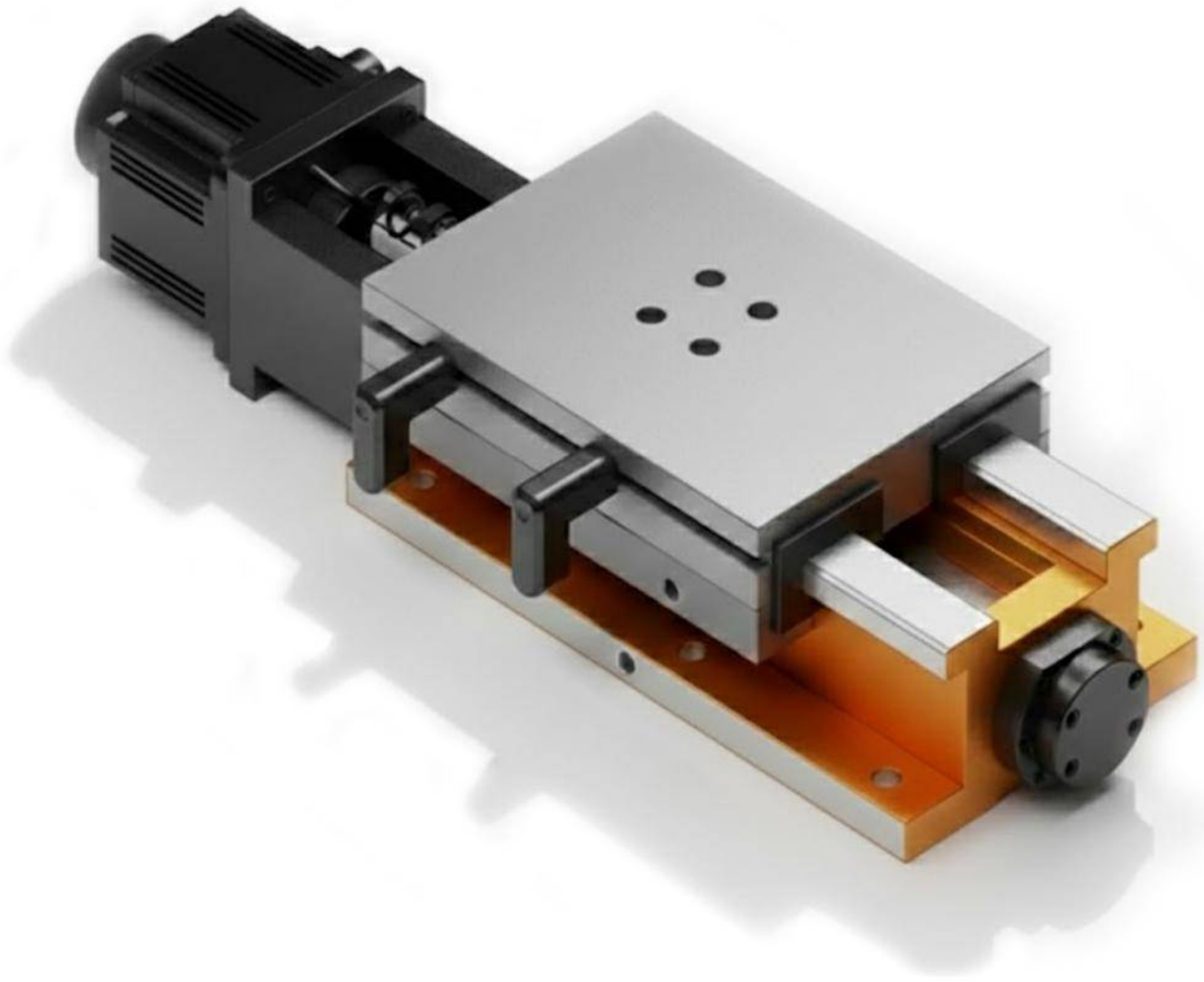

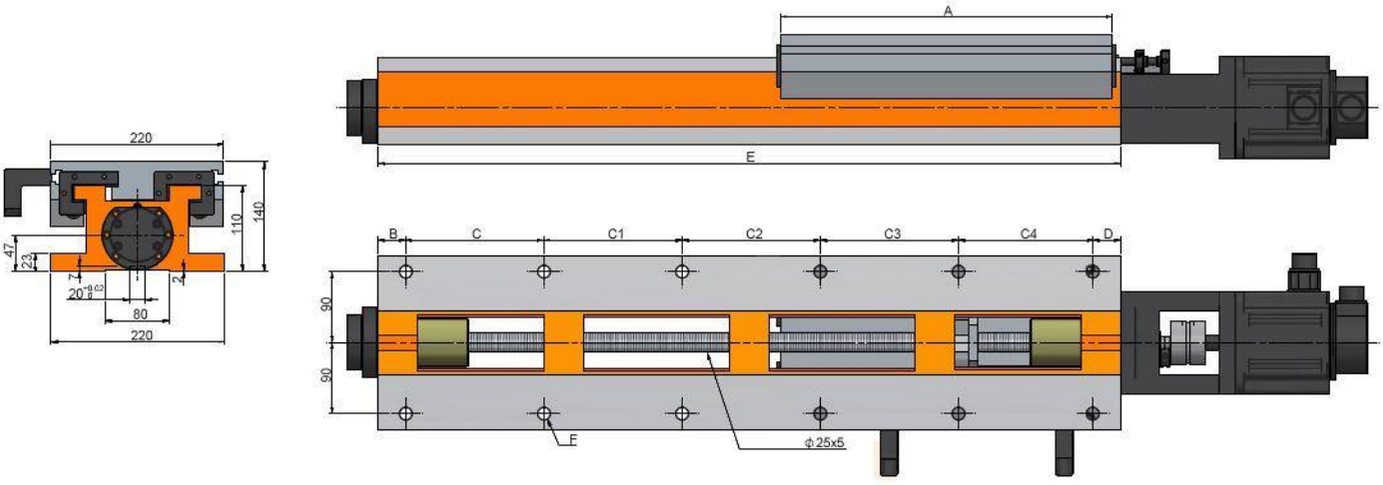
220
110
140
47
23
7
2
80
220
A
E
B
C
C1
C2
C3
C4
D
90
90
F
ϕ25x5

Características & Dimensiones

Modelo	BS220-300/670
Ancho Del Perfil	*220.00*
A	*300.00*
B	*35.00*
C	*140.00*
C1	*140.00*
C2	*140.00*
C3	*180.00*
C4	-
C5	-
D	*35.00*
Longitud Del Perfil	*670.00*
Paso Del Tornillo Patrón	*10 - Ø16*
Carrera Total	*350.00*
Peso Total Del Sistema ***(Kg)***	*85.00*

*** Redondez ≤ 0.003 mm.*
**** Todas las dimensiones están dadas en milímetros.*

BS220-420/670

SERVO CORREDERA CON GUIAS TEMPLADAS Y TORNILLO EMBALADO

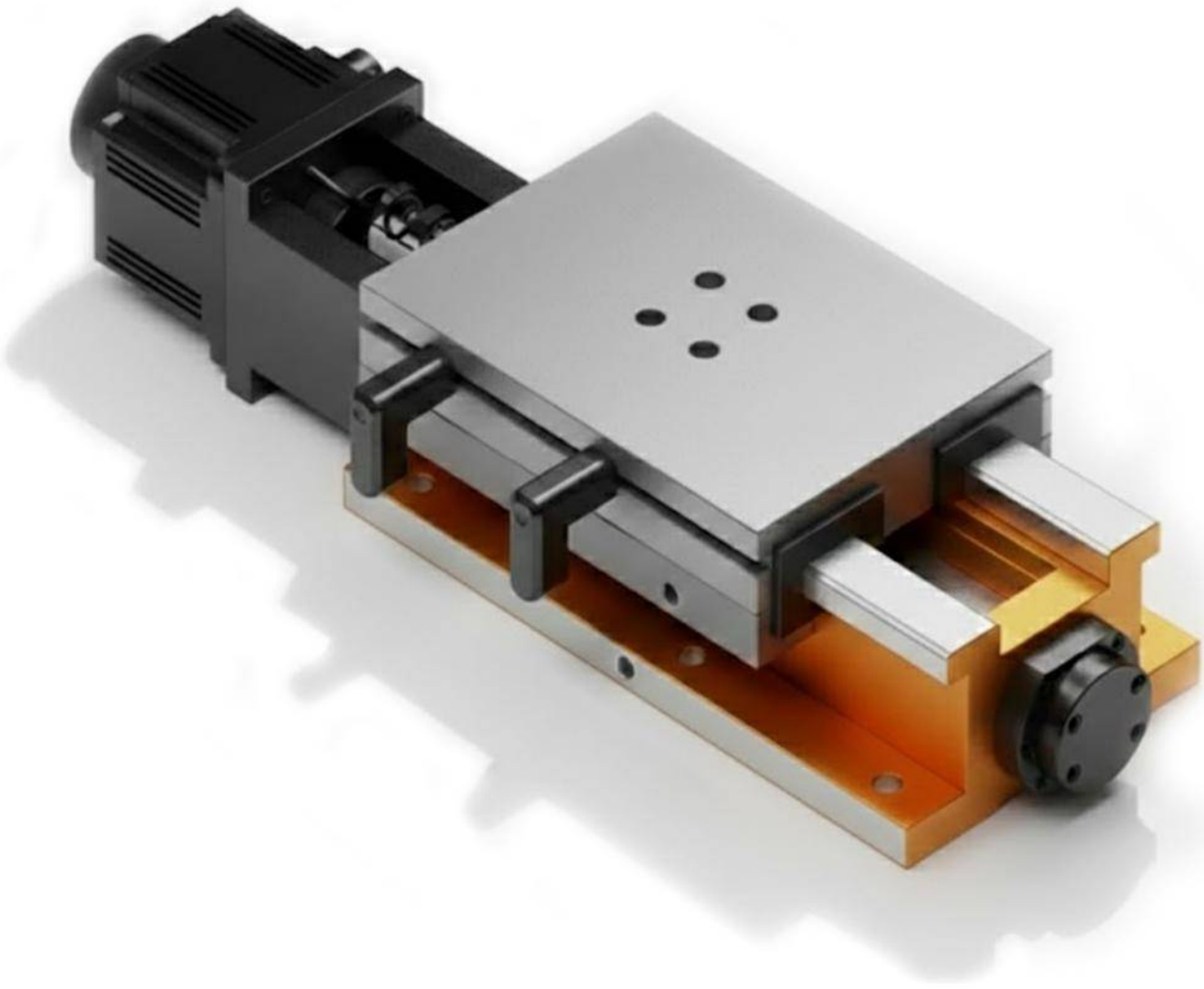

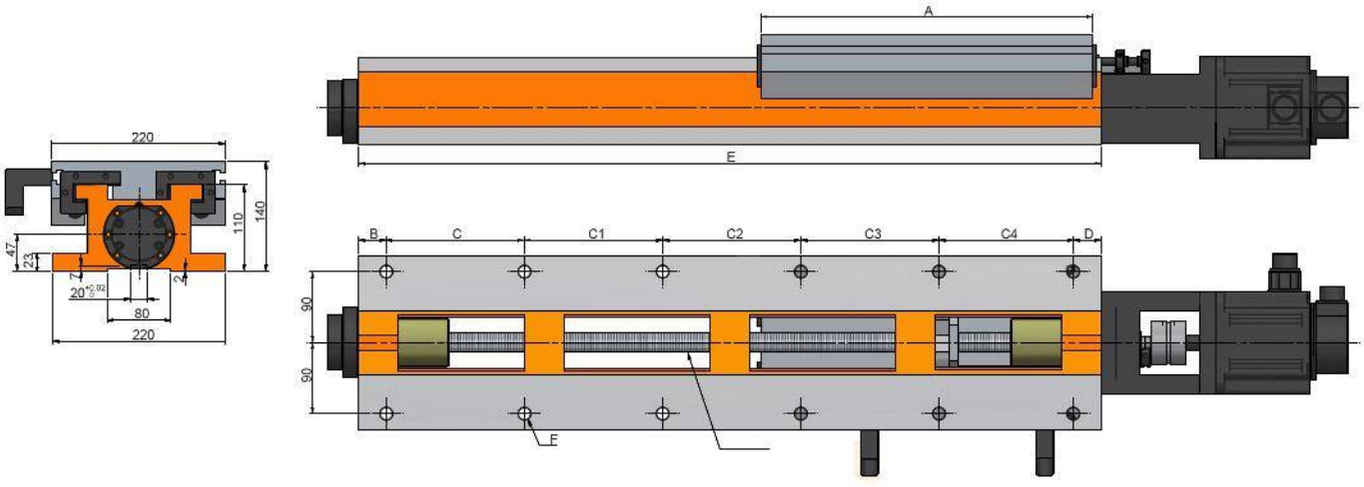
A
E
220
140
110
47
23
7
2
80
220
B
C
C1
C2
C3
C4
D
90
90
F

Características & Dimensiones

Modelo	BS220-420/670
Ancho Del Perfil	*220.00*
A	*420.00*
B	*35.00*
C	*140.00*
C1	*140.00*
C2	*140.00*
C3	*180.00*
C4	-
C5	-
D	*35.00*
Longitud Del Perfil	*670.00*
Paso Del Tornillo Patrón	*10 - Ø16*
Carrera Total	*230.00*
Peso Total Del Sistema ***(Kg)***	*90.00*

*** Redondez ≤ 0.003 mm.*
**** Todas las dimensiones están dadas en milímetros.*

BS220-420/800

SERVO CORREDERA CON GUIAS TEMPLADAS Y TORNILLO EMBALADO

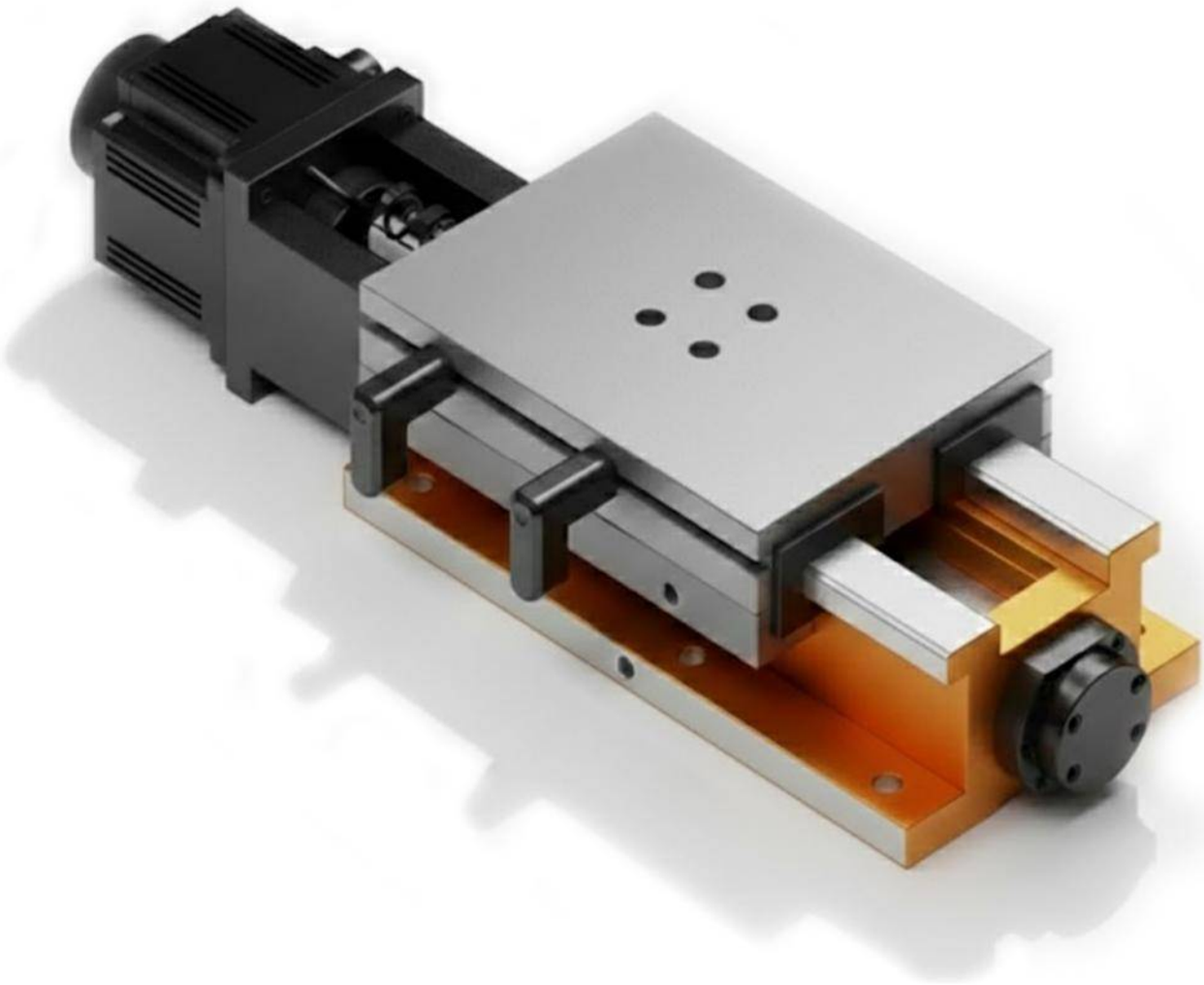

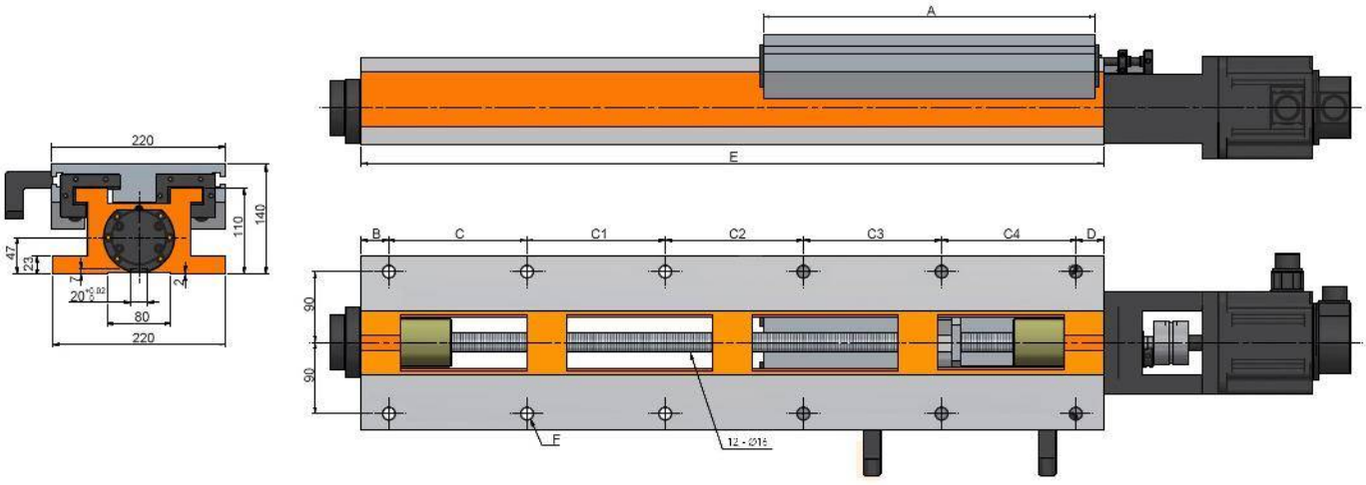
A
E
220
140
110
47
23
7
20
80
220
B
C
C1
C2
C3
C4
D
90
90
F
12 - Ø16

Características & Dimensiones

Modelo	BS220-420/800
Ancho Del Perfil	*220.00*
A	*420.00*
B	*35.00*
C	*140.00*
C1	*140.00*
C2	*140.00*
C3	*140.00*
C4	*170.00*
C5	-
D	*35.00*
Longitud Del Perfil	*800.00*
Paso Del Tornillo Patrón	*12 - Ø16*
Carrera Total	*360.00*
Peso Total Del Sistema ***(Kg)***	*95.00*

*** Redondez ≤ 0.003 mm.*
**** Todas las dimensiones están dadas en milímetros.*

BS220-420/940

SERVO CORREDERA CON GUIAS TEMPLADAS Y TORNILLO EMBALADO

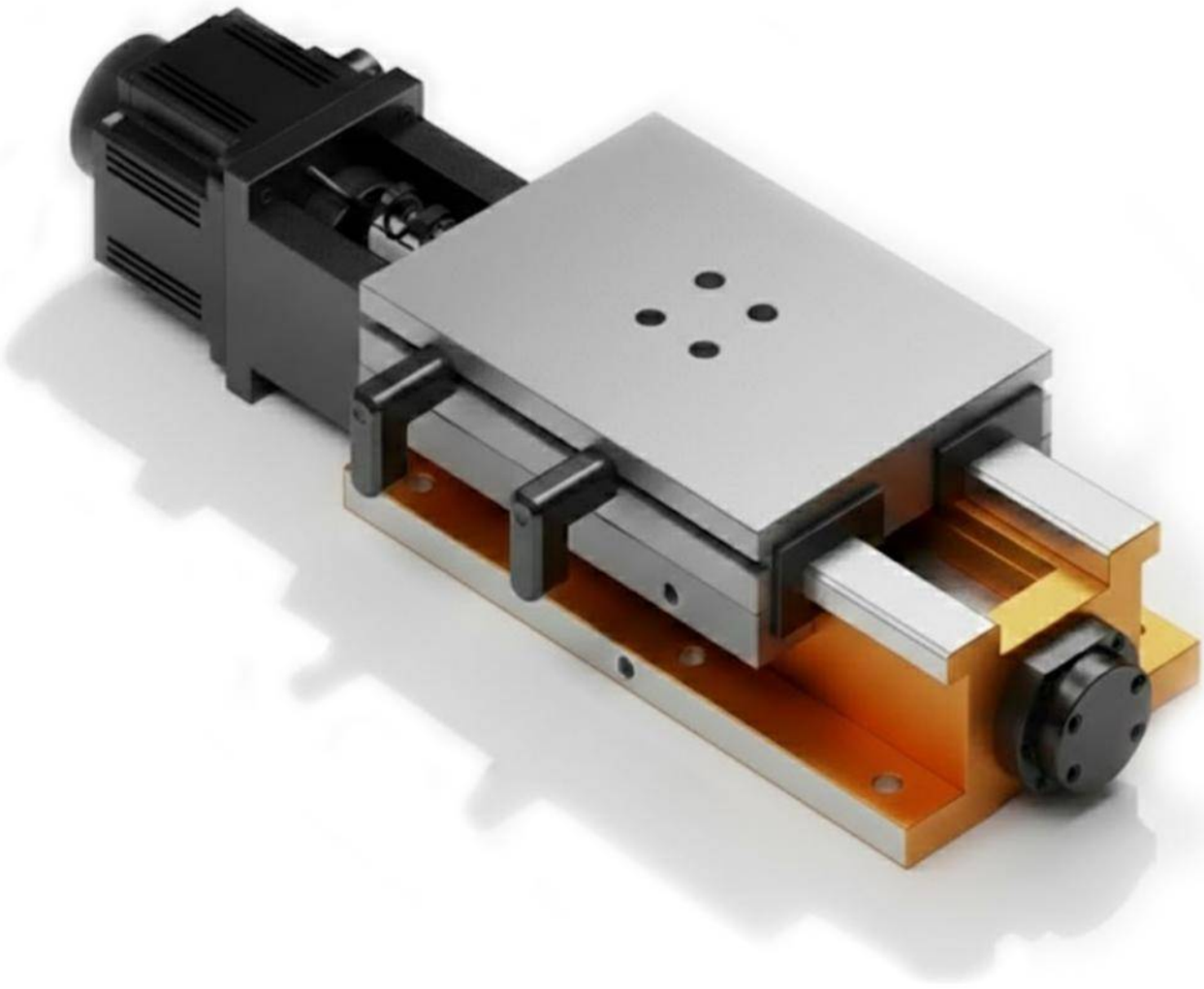

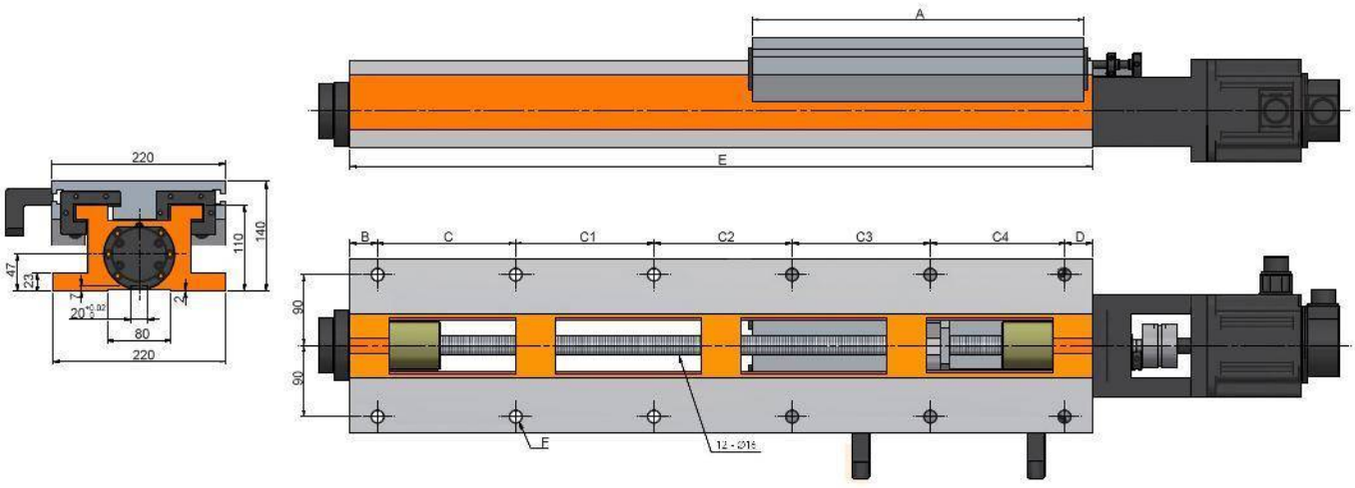
A
E
220
140
110
47
23
7
20
80
220
B
C
C1
C2
C3
C4
D
90
90
F
12 - Ø16

Características & Dimensiones

Modelo	BS220-420/940
Ancho Del Perfil	***220.00***
A	***420.00***
B	***35.00***
C	***175.00***
C1	***175.00***
C2	***175.00***
C3	***175.00***
C4	***170.00***
C5	-
D	***35.00***
Longitud Del Perfil	***940.00***
Paso Del Tornillo Patrón	***12 - Ø16***
Carrera Total	***500.00***
Peso Total Del Sistema ***(Kg)***	***110.00***

*** Redondez ≤ 0.003 mm.*
**** Todas las dimensiones están dadas en milímetros.*

BS250-300/420

SERVO CORREDERA CON GUIAS TEMPLADAS Y TORNILLO EMBALADO

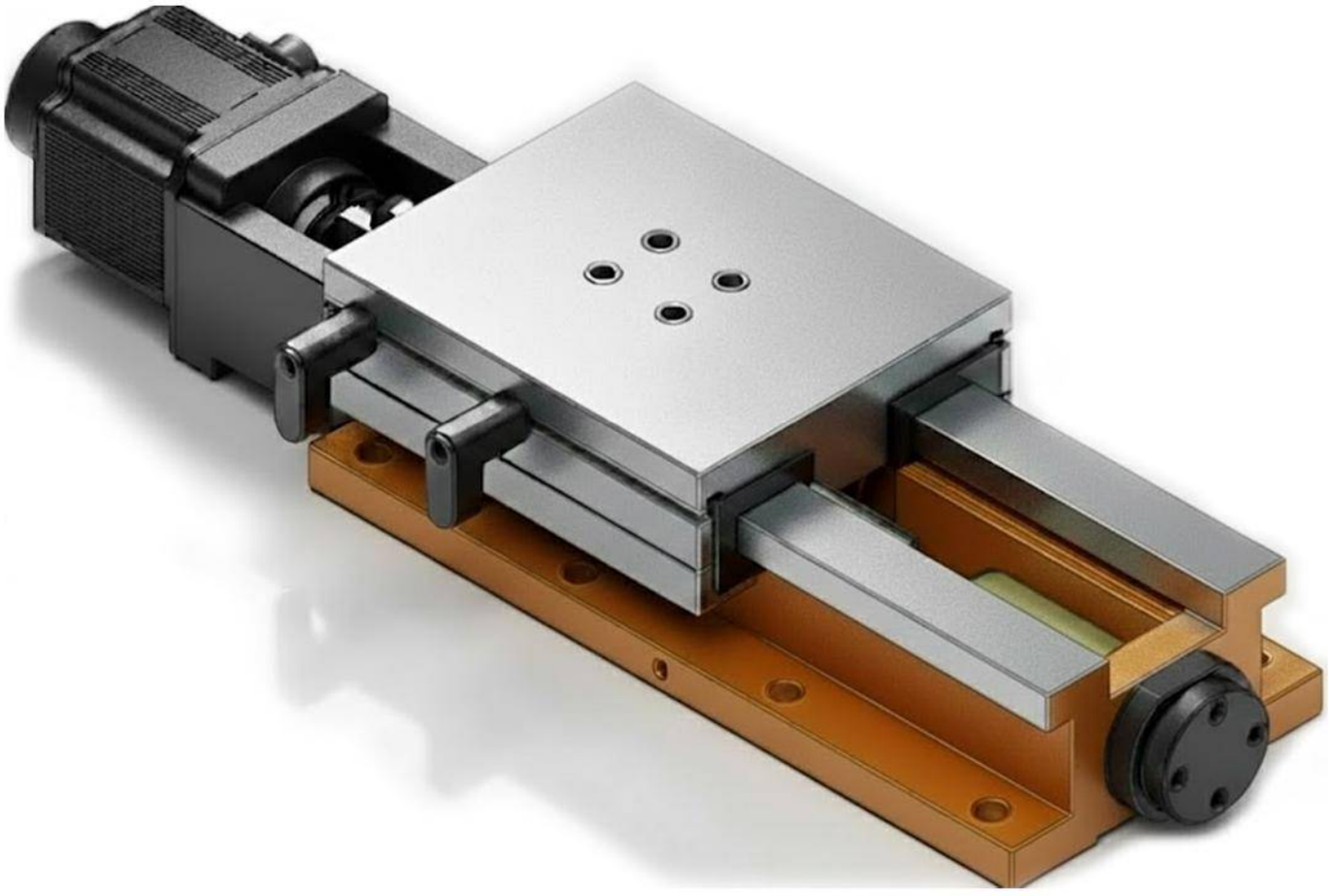

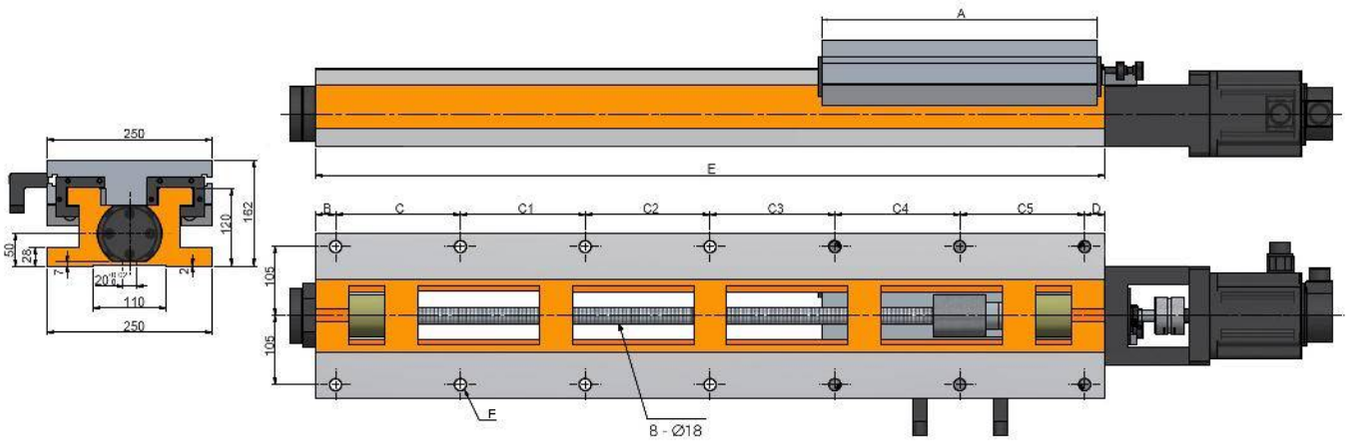
A
E
B
C
C1
C2
C3
C4
C5
D
250
162
120
50
28
7
20
110
250
105
105
F
8 - Ø18

Características & Dimensiones

Modelo	BS250-300/420
Ancho Del Perfil	*250.00*
A	*300.00*
B	*35.00*
C	*150.00*
C1	*200.00*
C2	-
C3	-
C4	-
C5	-
D	*35.00*
Longitud Del Perfil	*420.00*
Paso Del Tornillo Patrón	*6 -Ø18*
Carrera Máxima Del Sistema	*100.00*
Peso Total Del Sistema ***(Kg)***	*82.00*

*** Redondez ≤ 0.003 mm.*
**** Todas las dimensiones están dadas en milímetros.*

BS250-300/560

SERVO CORREDERA CON GUÍAS TEMPLADAS Y TORNILLO EMBALADO

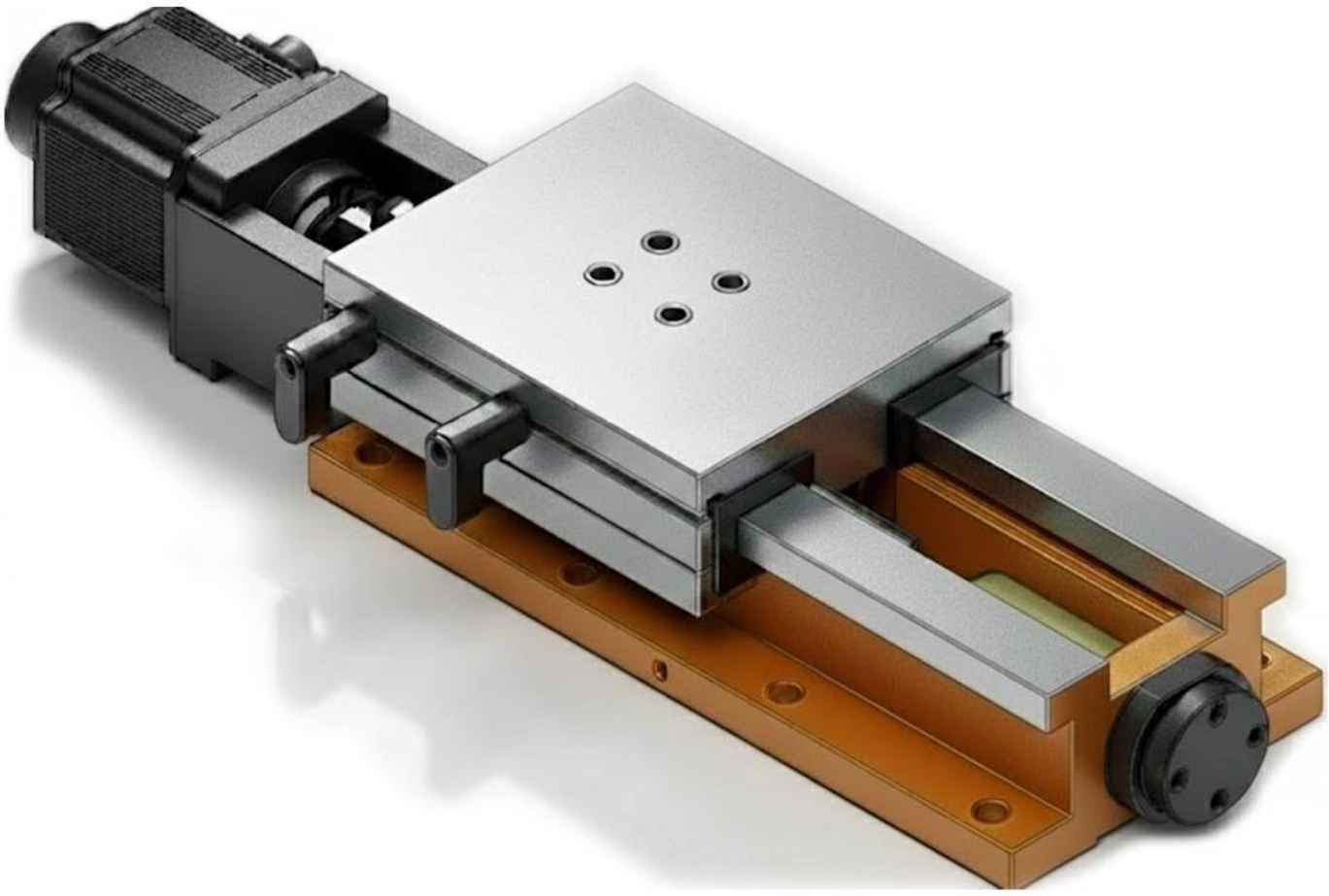

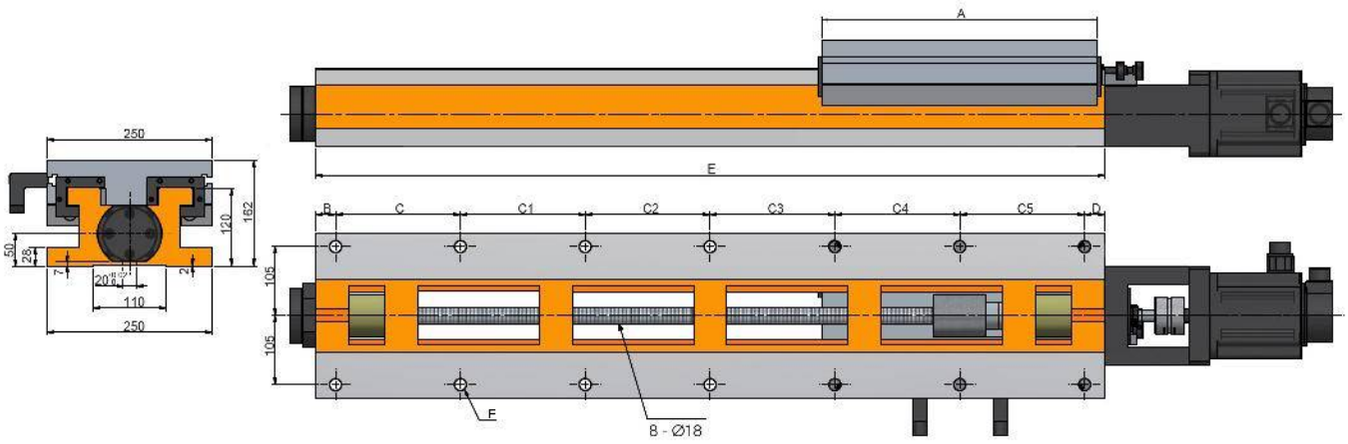
A
E
B
C
C1
C2
C3
C4
C5
D
250
162
120
50
28
7
20
110
250
105
105
F
8 - Ø18

Características & Dimensiones

Modelo	BS250-300/560
Ancho Del Perfil	***250.00***
A	***300.00***
B	***35.00***
C	***165.00***
C1	***165.00***
C2	***165.00***
C3	-
C4	-
C5	-
D	***30.00***
Longitud Del Perfil	***560.00***
Paso Del Tornillo Patrón	***8 - Ø18***
Carrera Máxima Del Sistema	***240.00***
Peso Total Del Sistema ***(Kg)***	***90.00***

*** Redondez ≤ 0.003 mm.*
**** Todas las dimensiones están dadas en milímetros.*

BS250-420/560

SERVO CORREDERA CON GUÍAS TEMPLADAS Y TORNILLO EMBALADO

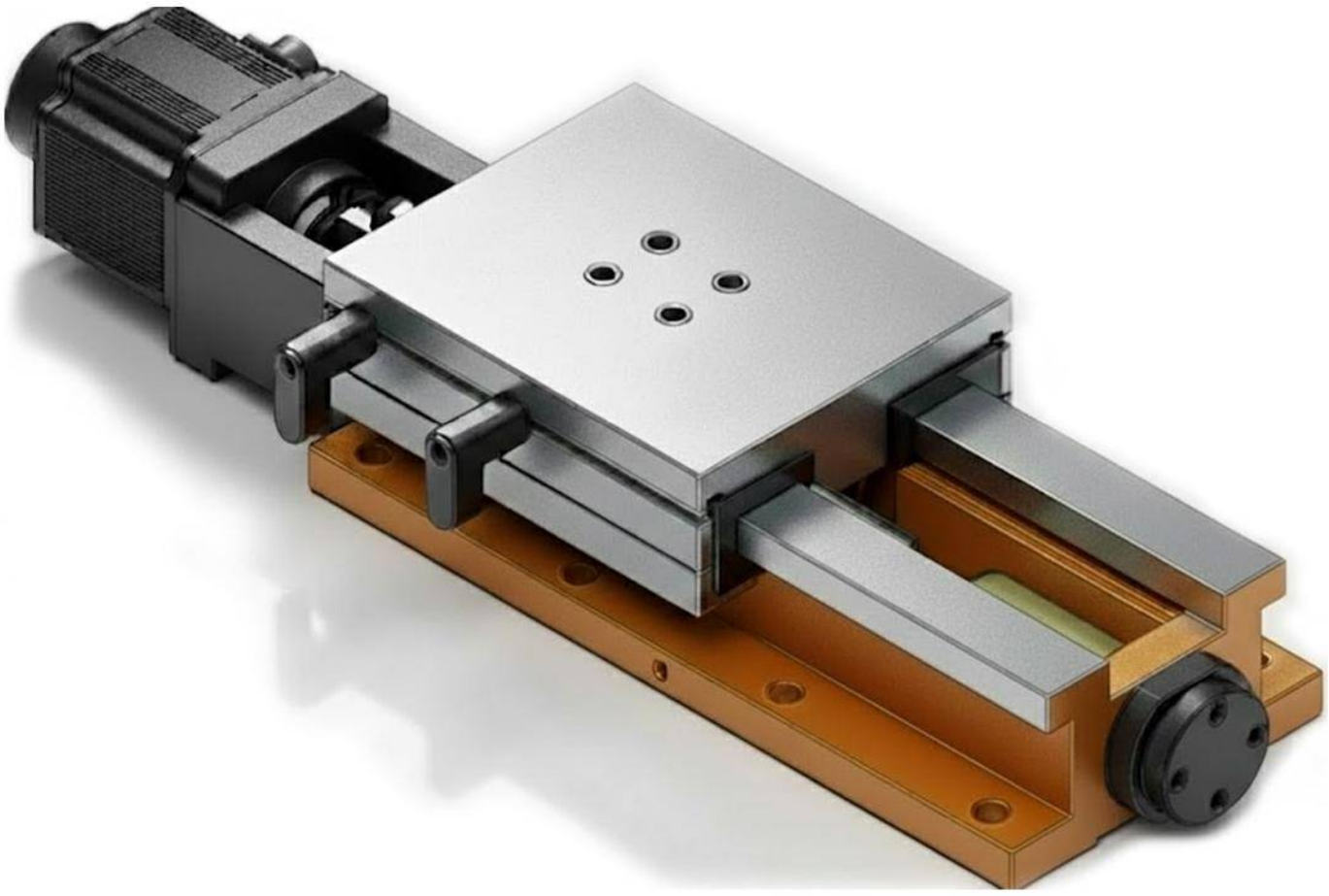

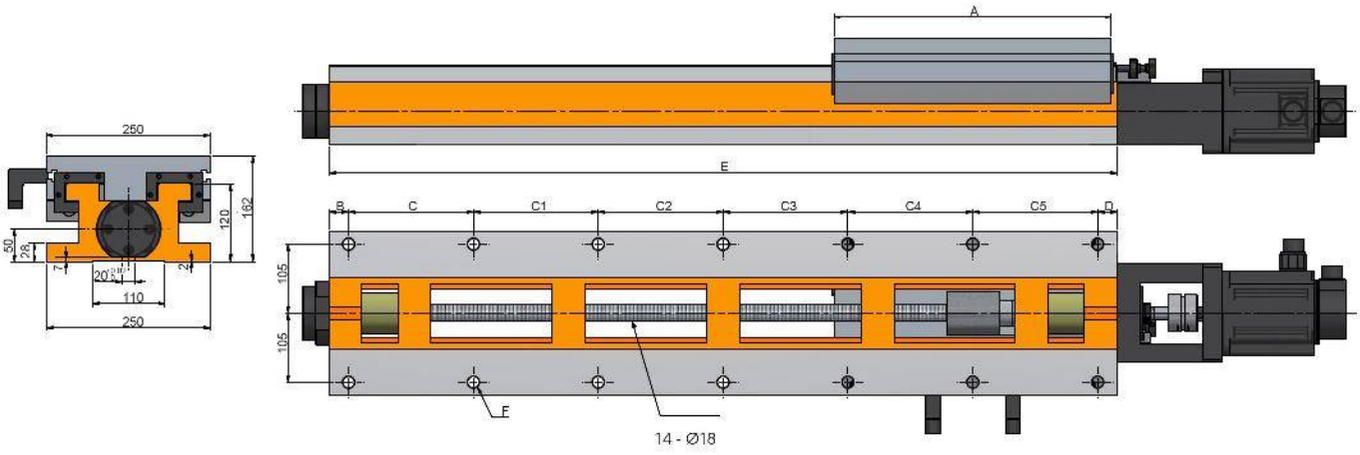
A
E
B
C
C1
C2
C3
C4
C5
D
250
162
120
50
28
7
20
110
250
105
105
F
14 - Ø18

Características & Dimensiones

Modelo	BS250-420/560
Ancho Del Perfil	*250.00*
A	*420.00*
B	*35.00*
C	*165.00*
C1	*165.00*
C2	*165.00*
C3	-
C4	-
C5	-
D	*30.00*
Longitud Del Perfil	*560.00*
Paso Del Tornillo Patrón	*8 - Ø18*
Carrera Máxima Del Sistema	*120.00*
Peso Total Del Sistema ***(Kg)***	*94.00*

*** Redondez ≤ 0.003 mm.*
**** Todas las dimensiones están dadas en milímetros.*

BS250-420/670

SERVO CORREDERA CON GUÍAS TEMPLADAS Y TORNILLO EMBALADO

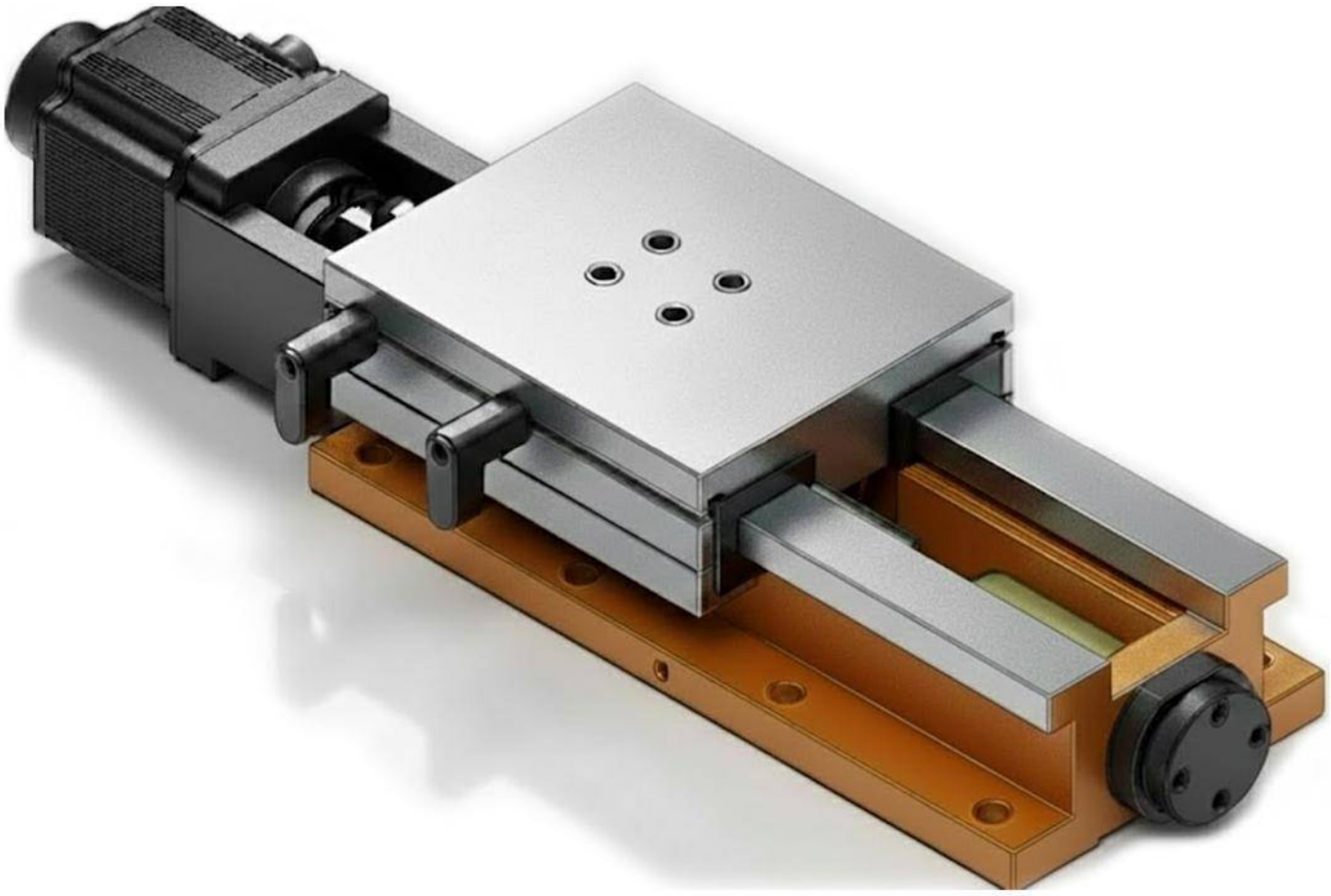

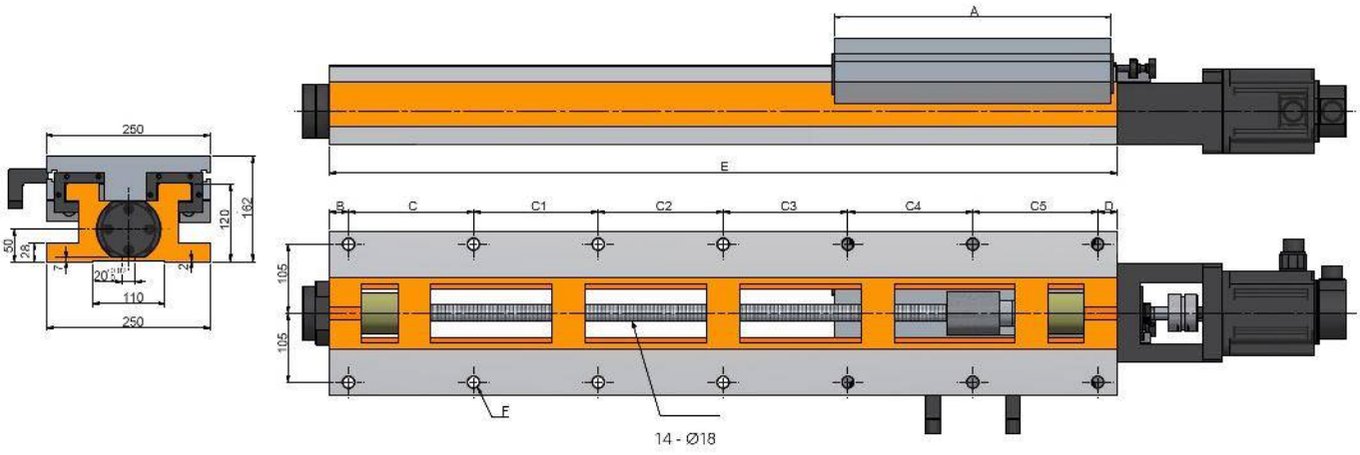
A
E
B
C
C1
C2
C3
C4
C5
D
250
162
120
50
28
7
20
110
250
105
105
F
14 - Ø18

Características & Dimensiones

Modelo	BS250-420/670
Ancho Del Perfil	*250.00*
A	*420.00*
B	*35.00*
C	*140.00*
C1	*140.00*
C2	*140.00*
C3	*180.00*
C4	-
C5	-
D	*35.00*
Longitud Del Perfil	*670.00*
Paso Del Tornillo Patrón	*10 - Ø18*
Carrera Máxima Del Sistema	*230.00*
Peso Total Del Sistema ***(Kg)***	*110.00*

*** Redondez ≤ 0.003 mm.*
**** Todas las dimensiones están dadas en milímetros.*

BS250-420/750

SERVO CORREDERA CON GUÍAS TEMPLADAS Y TORNILLO EMBALADO

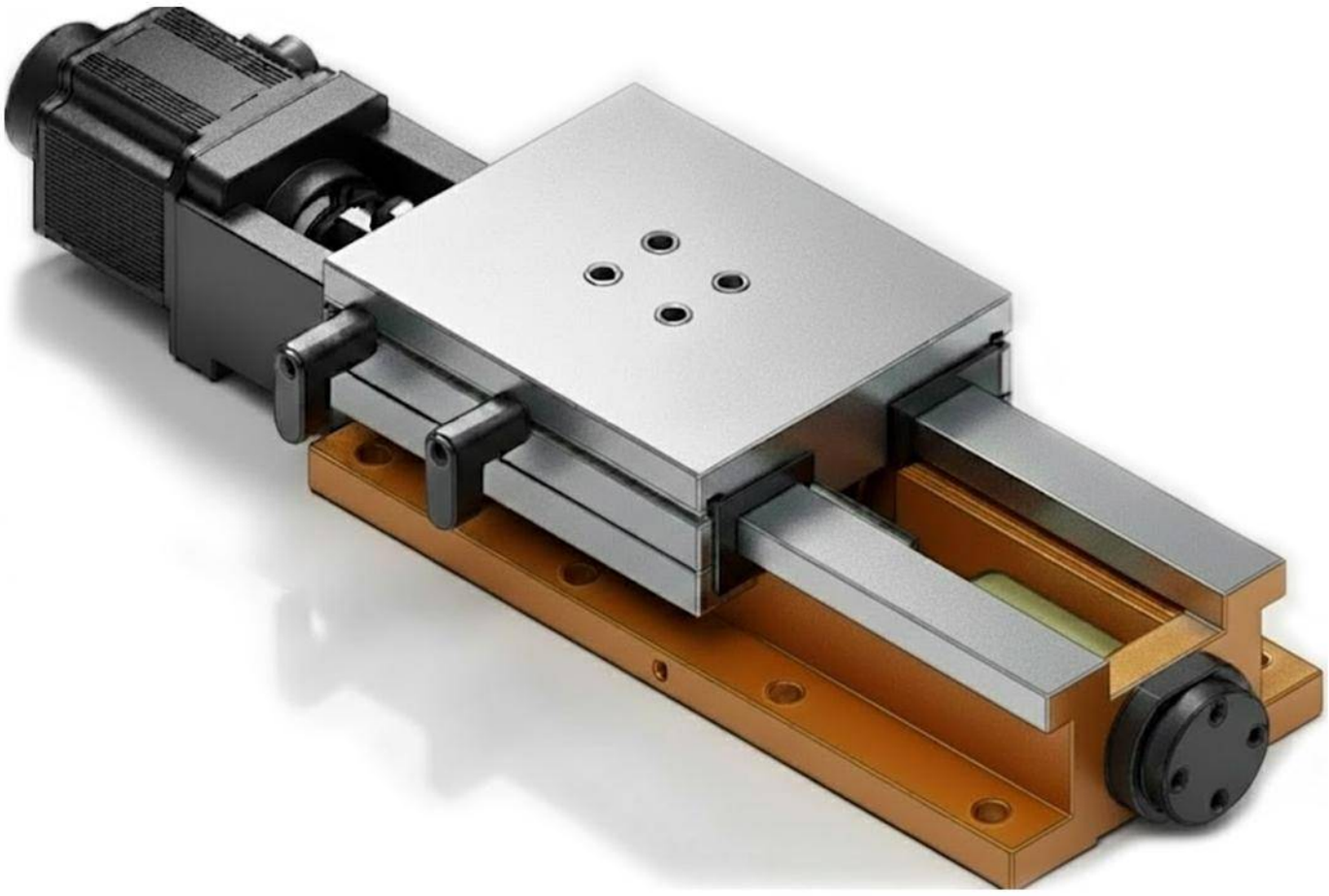

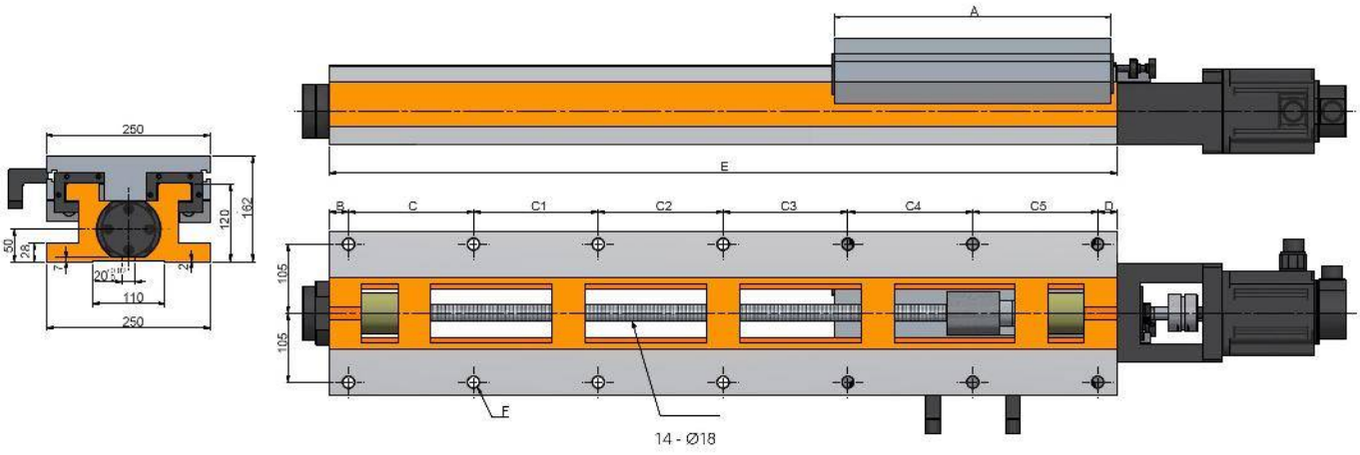
250
162
120
50
28
7
20
110
250
A
E
B
C
C1
C2
C3
C4
C5
D
105
105
F
14 - Ø18

Características & Dimensiones

Modelo	BS250-420/750
Ancho Del Perfil	*250.00*
A	*420.00*
B	*25.00*
C	*140.00*
C1	*140.00*
C2	*140.00*
C3	*140.00*
C4	*140.00*
C5	-
D	*25.00*
Longitud Del Perfil	*750.00*
Paso Del Tornillo Patrón	*12 - Ø18*
Carrera Máxima Del Sistema	*310.00*
Peso Total Del Sistema ***(Kg)***	*130.00*

*** Redondez ≤ 0.003 mm.*
**** Todas las dimensiones están dadas en milímetros.*

BS250-420/940

SERVO CORREDERA CON GUIAS TEMPLADAS Y TORNILLO EMBALADO

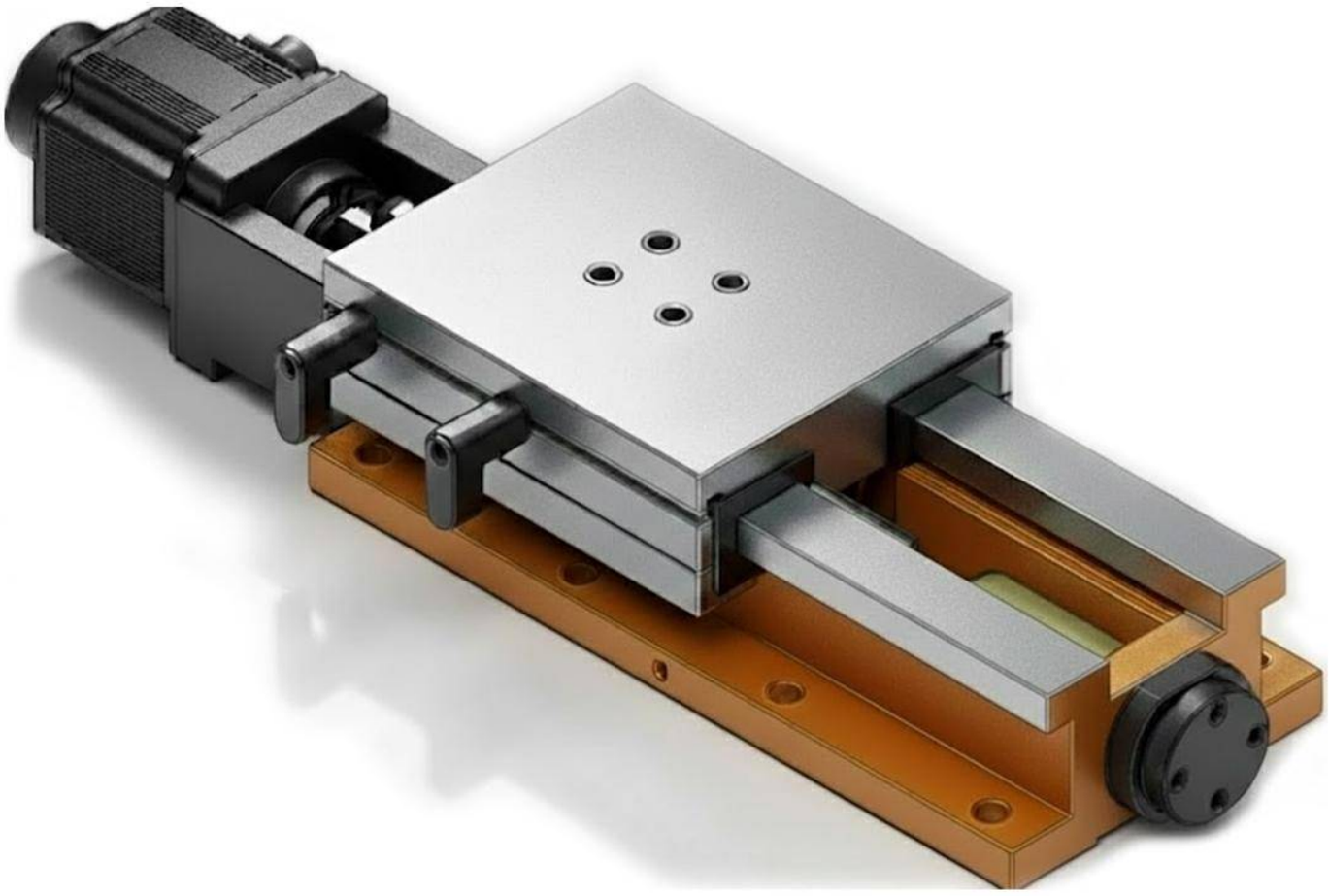

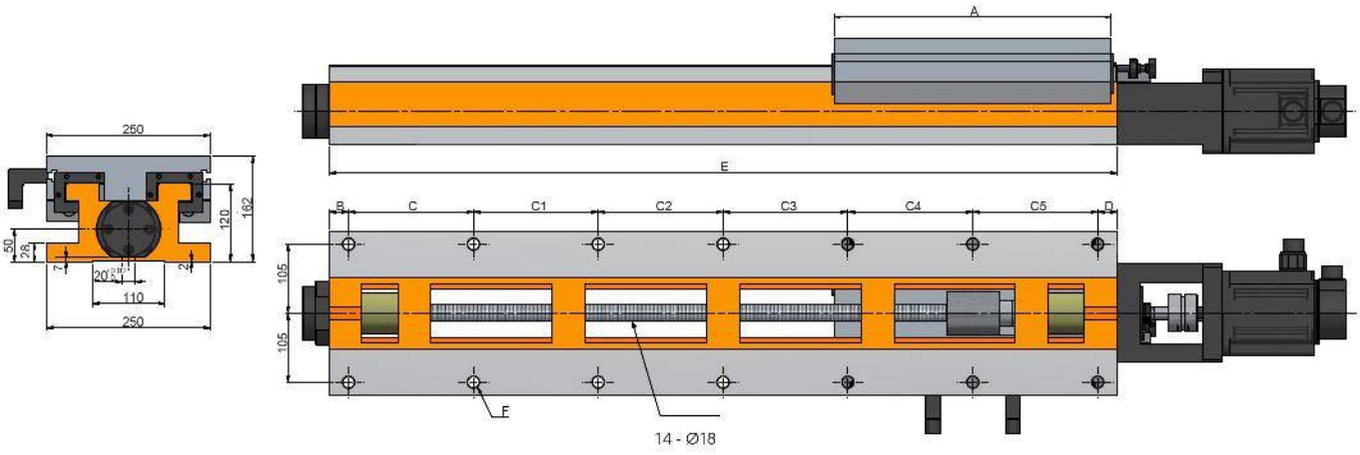
A
E
B
C
C1
C2
C3
C4
C5
D
250
162
120
50
28
7
20
110
250
105
105
F
14 - Ø18

Características & Dimensiones

Modelo	BS250-420/940
Ancho Del Perfil	***250.00***
A	***420.00***
B	***35.00***
C	***175.00***
C1	***175.00***
C2	***175.00***
C3	***175.00***
C4	***175.00***
C5	-
D	***30.00***
Longitud Del Perfil	***940.00***
Paso Del Tornillo Patrón	***12 - Ø18***
Carrera Máxima Del Sistema	***500.00***
Peso Total Del Sistema ***(Kg)***	***155.00***

*** Redondez ≤ 0.003 mm.*
**** Todas las dimensiones están dadas en milímetros.*

BS250-420/1200

SERVO CORREDERA CON GUIAS TEMPLADAS Y TORNILLO EMBALADO

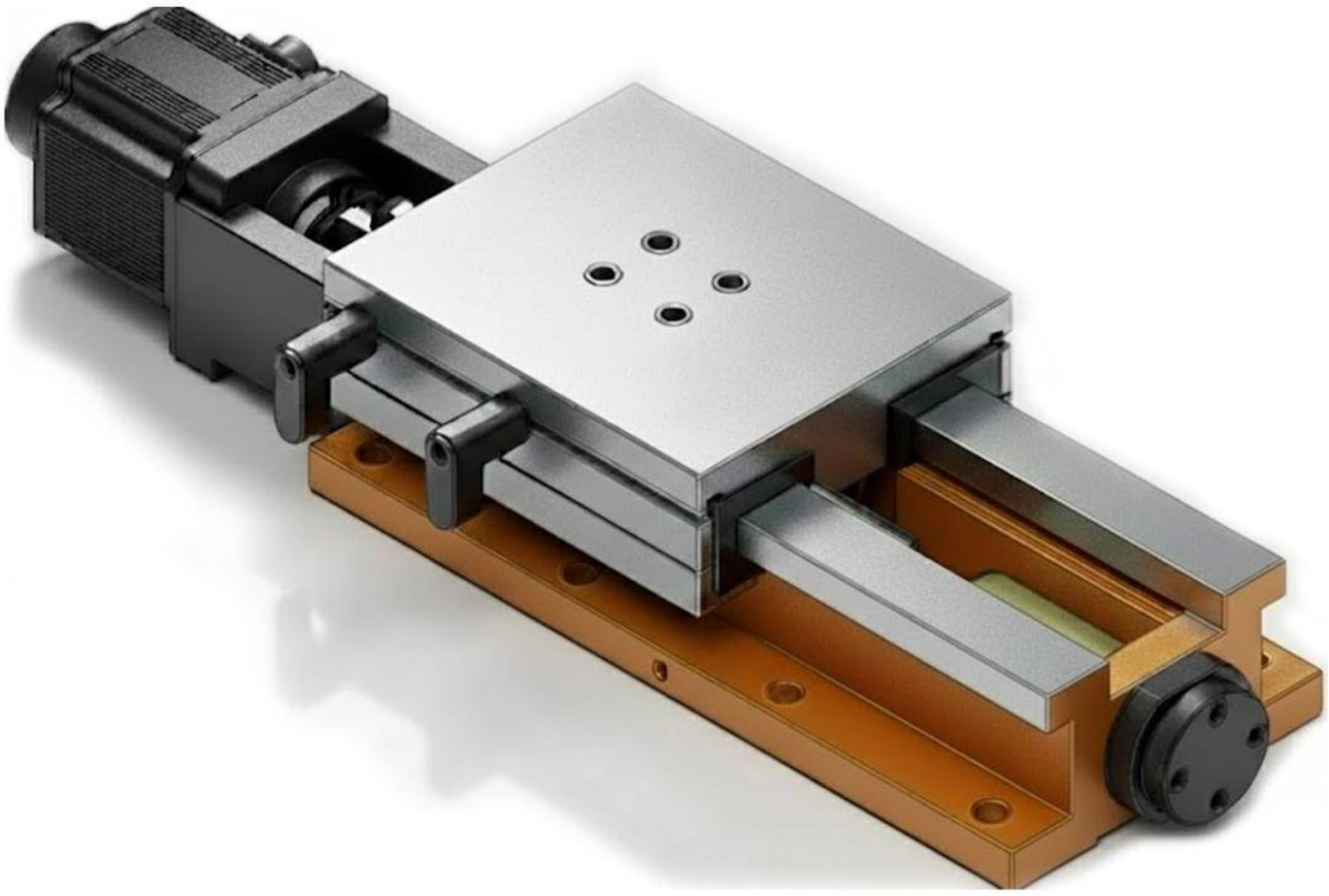

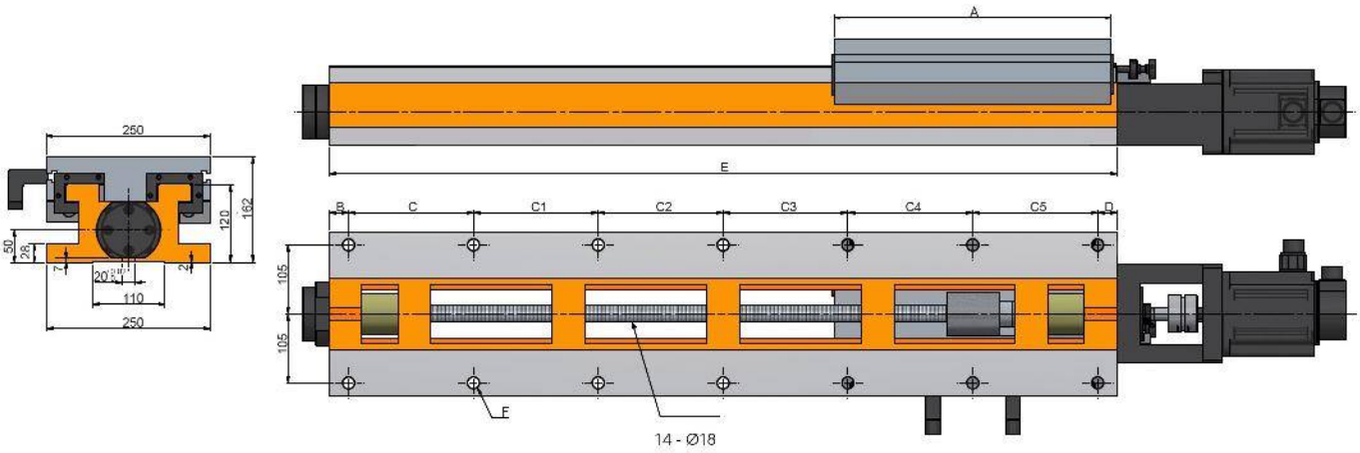
A
E
B
C
C1
C2
C3
C4
C5
D
250
162
120
50
28
7
20
110
250
105
105
E
14 - Ø18

Características & Dimensiones

Modelo	BS250-420/1200
Ancho Del Perfil	*250.00*
A	*420.00*
B	*30.00*
C	*190.00*
C1	*190.00*
C2	*190.00*
C3	*190.00*
C4	*190.00*
C5	*190.00*
D	*30.00*
Longitud Del Perfil	*1,200.00*
Paso Del Tornillo Patrón	*14 - Ø18*
Carrera Máxima Del Sistema	*760.00*
Peso Total Del Sistema *(Kg)*	*192.00*

*** Redondez ≤ 0.003 mm.*
**** Todas las dimensiones están dadas en milímetros.*

BS300-300/420

Servo Corredera Con Guías Templadas Y Tornillo Embalado

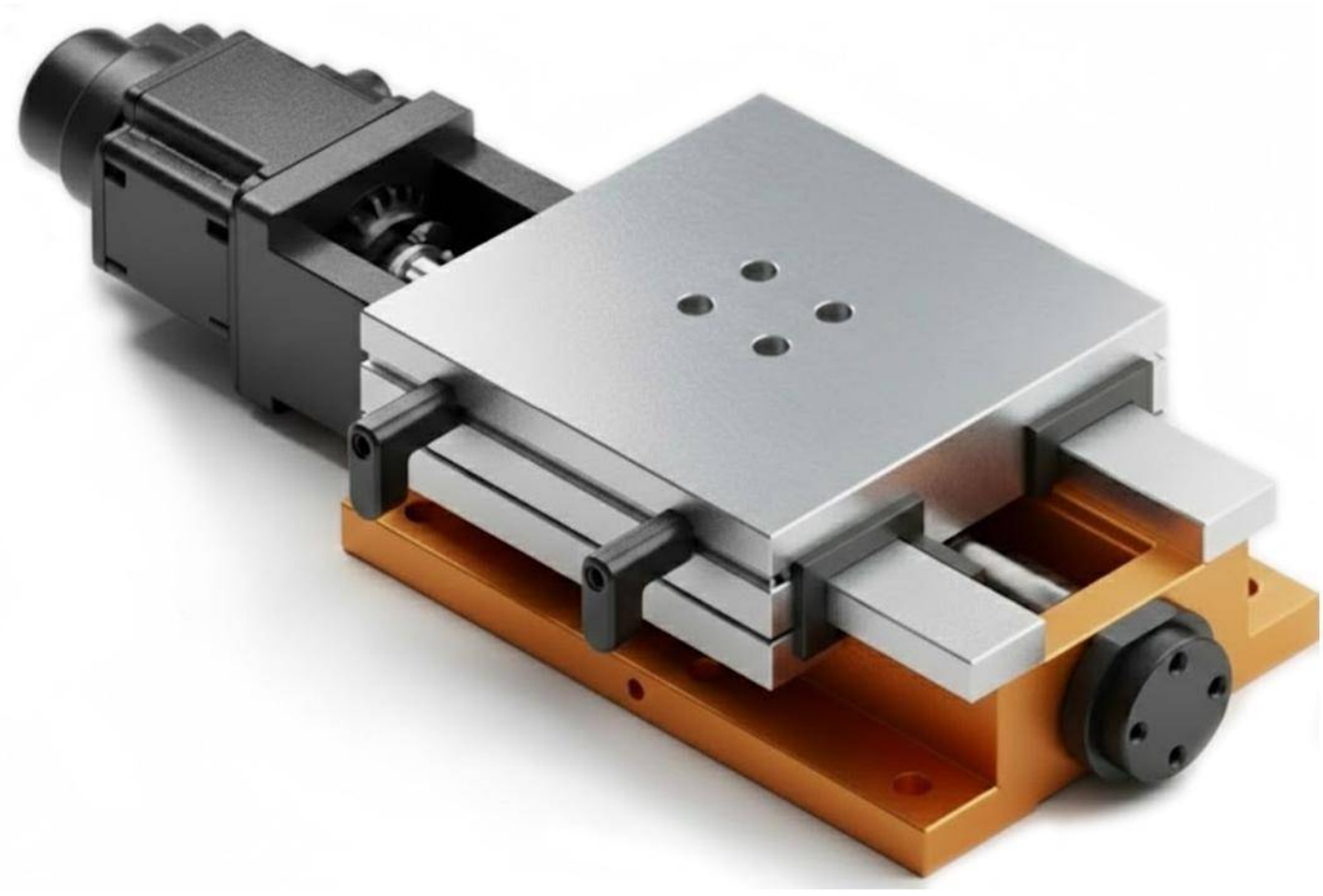

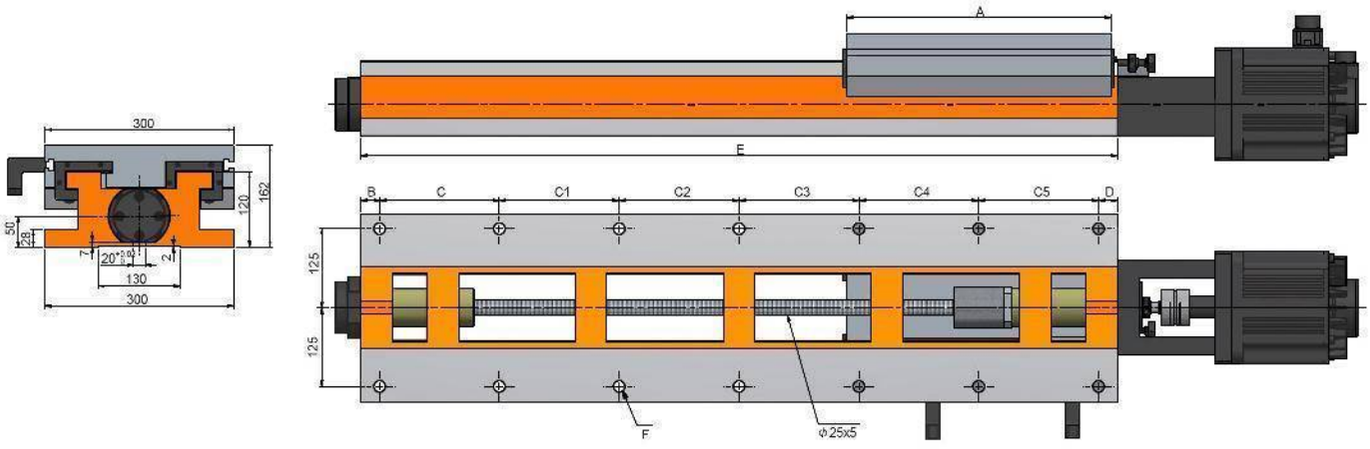
300
162
120
50
28
7
20
2
130
300
A
E
B
C
C1
C2
C3
C4
C5
D
125
125
F
Φ25x5

Características & Dimensiones

Modelo	BS300-300/420
Ancho Del Perfil	*300.00*
A	*300.00*
B	*35.00*
C	*150.00*
C1	*200.00*
C2	-
C3	-
C4	-
C5	-
D	*35.00*
Longitud Del Perfil	*420.00*
Paso Del Tornillo Patrón	*100.00*
Carrera Máxima Del Sistema	*6 - Ø18*
Peso Total Del Sistema ***(Kg)***	*100.00*

*** Redondez ≤ 0.003 mm.*
**** Todas las dimensiones están dadas en milímetros.*

BS300-360/560

Servo Corredera Con Guías Templadas Y Tornillo Embalado

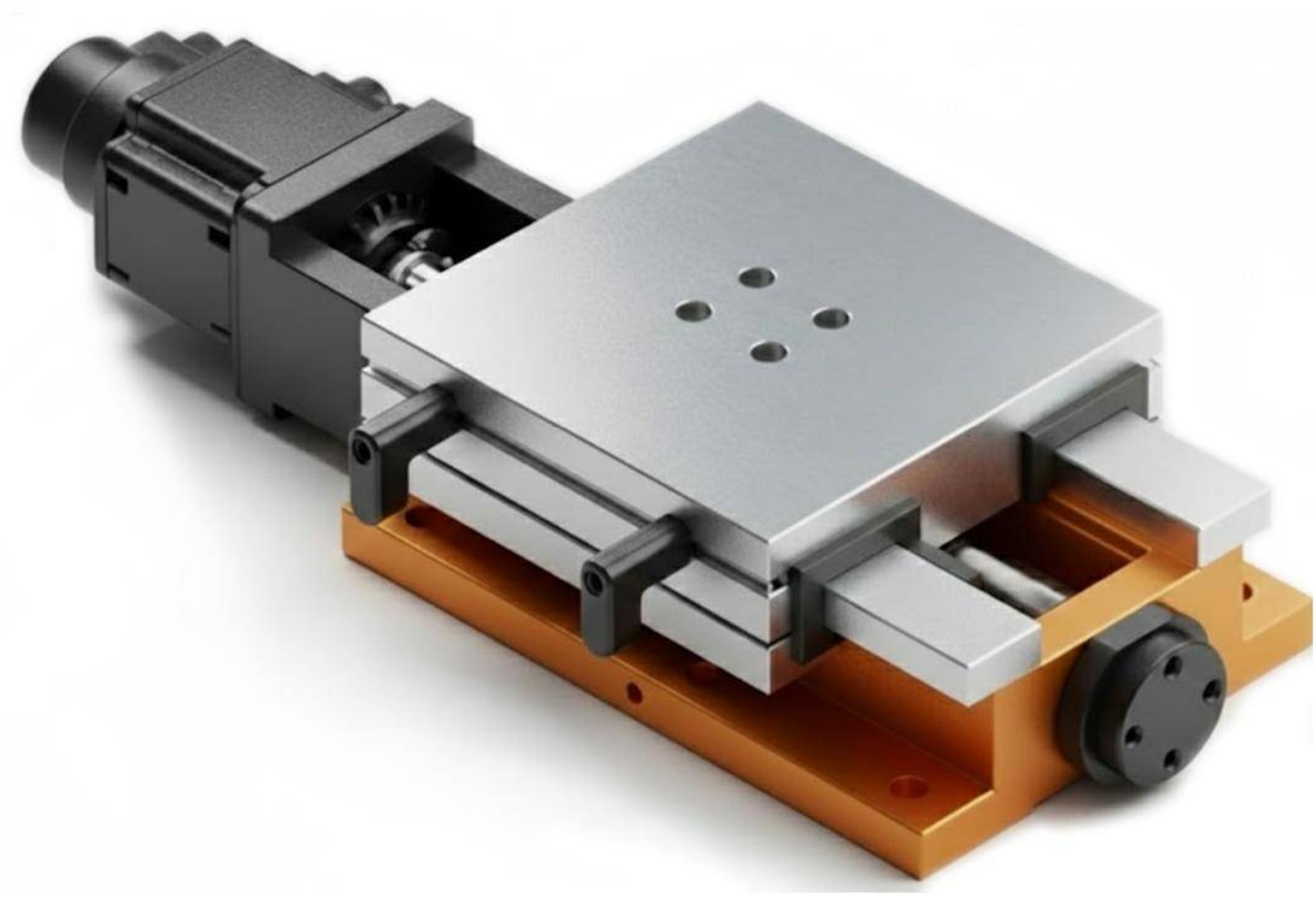

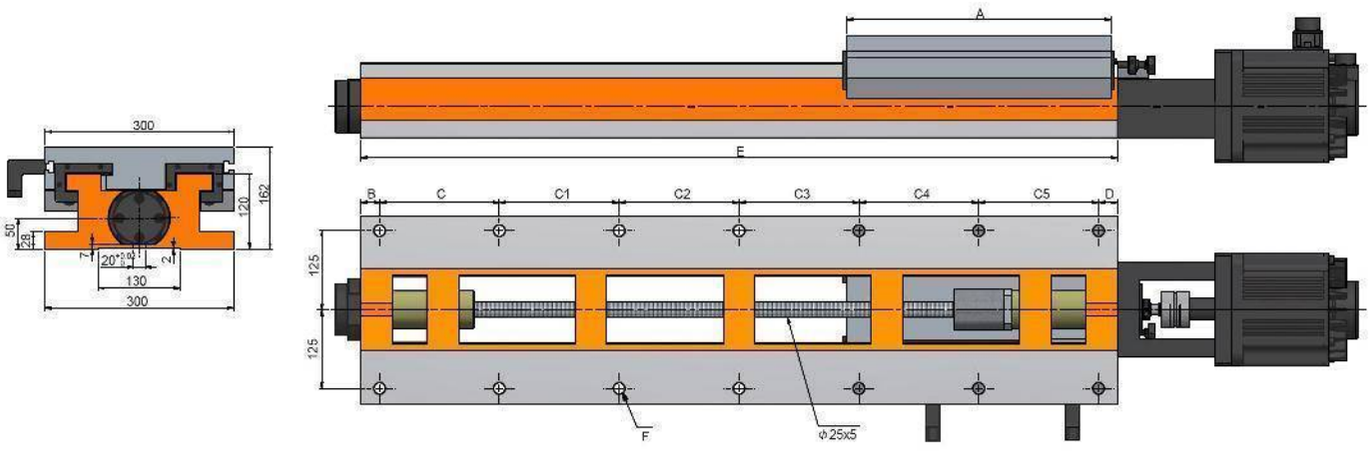
300
162
120
50
28
7
20
2
130
300
A
E
B
C
C1
C2
C3
C4
C5
D
125
125
F
Φ25x5

Características & Dimensiones

Modelo	BS300-360/560
Ancho Del Perfil	*300.00*
A	*360.00*
B	*35.00*
C	*165.00*
C1	*165.00*
C2	*165.00*
C3	-
C4	-
C5	-
D	*30.00*
Longitud Del Perfil	*560.00*
Paso Del Tornillo Patrón	*180.00*
Carrera Máxima Del Sistema	*8 - Ø18*
Peso Total Del Sistema ***(Kg)***	*115.00*

*** Redondez ≤ 0.003 mm.*
**** Todas las dimensiones están dadas en milímetros.*

BS300-420/560

Servo Corredera Con Guías Templadas Y Tornillo Embalado

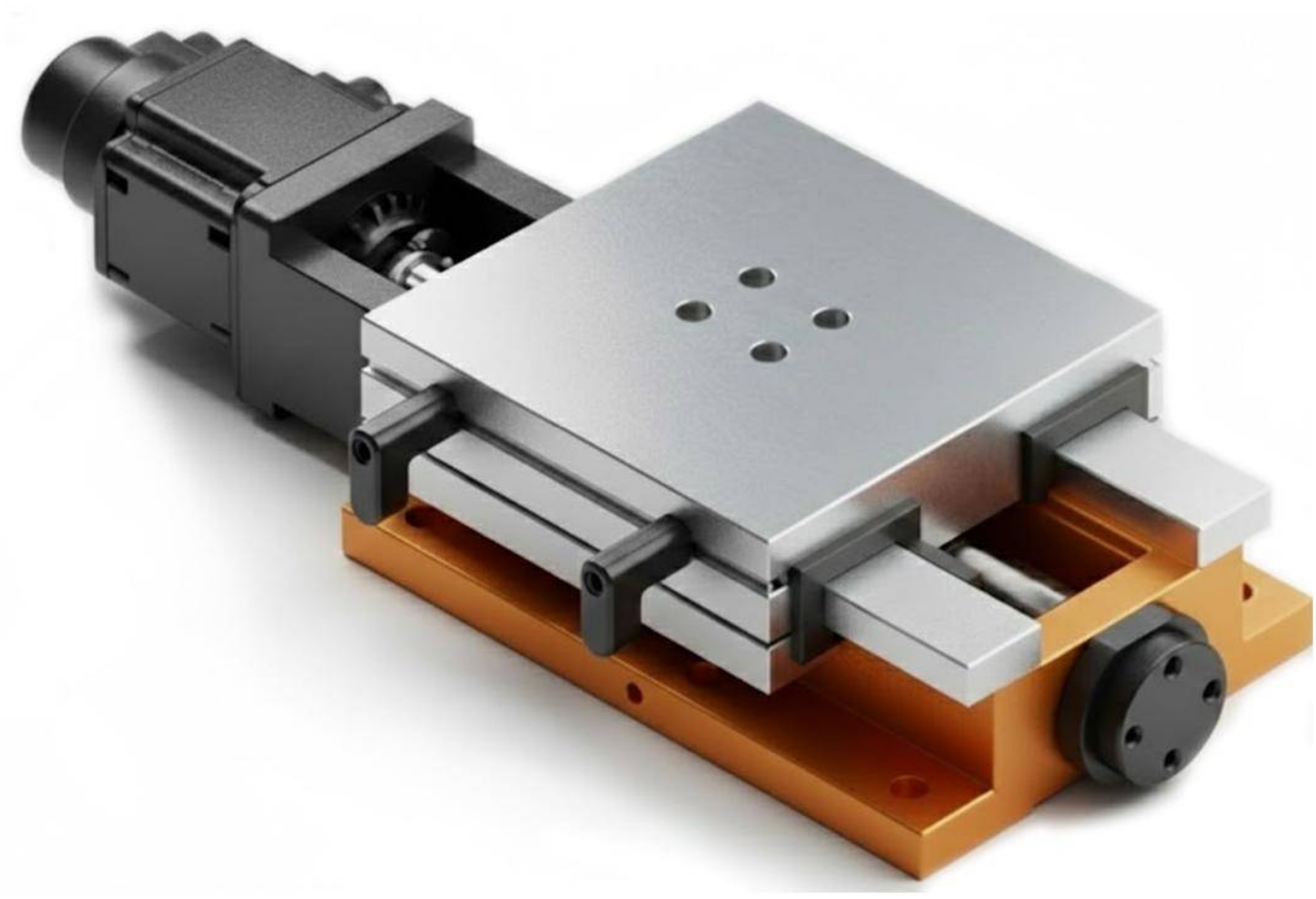

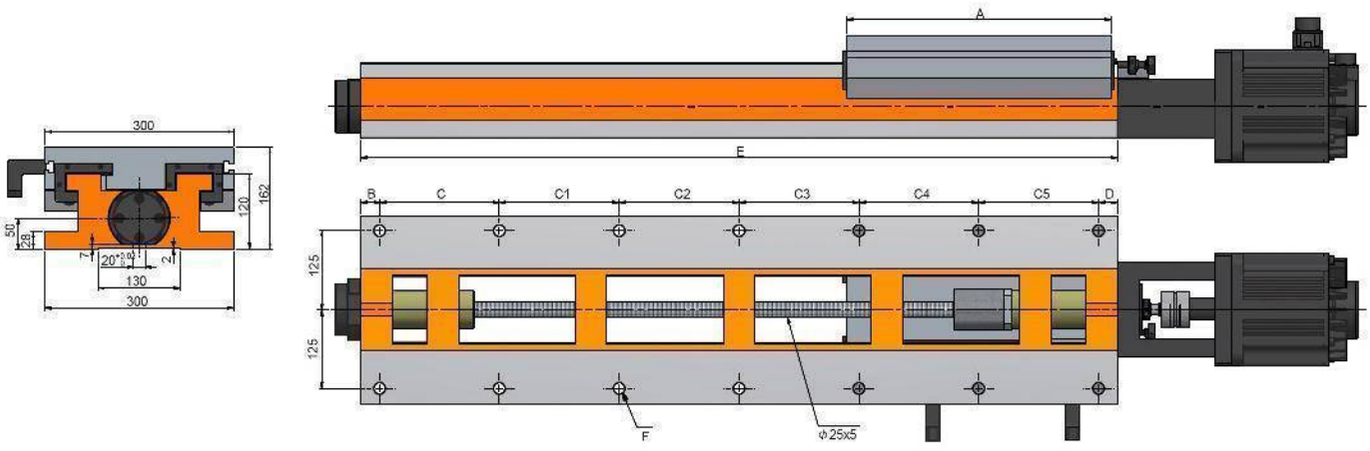
300
162
120
50
28
7
20
2
130
300
A
E
B
C
C1
C2
C3
C4
C5
D
125
125
F
Φ25x5

Características & Dimensiones

Modelo	BS300-420/560
Ancho Del Perfil	*300.00*
A	*420.00*
B	*35.00*
C	*165.00*
C1	*165.00*
C2	*165.00*
C3	-
C4	-
C5	-
D	*30.00*
Longitud Del Perfil	*560.00*
Paso Del Tornillo Patrón	*120.00*
Carrera Máxima Del Sistema	*8 - Ø18*
Peso Total Del Sistema ***(Kg)***	*117.00*

*** Redondez ≤ 0.003 mm.*
**** Todas las dimensiones están dadas en milímetros.*

BS300-420/670

Servo Corredera Con Guías Templadas Y Tornillo Embalado

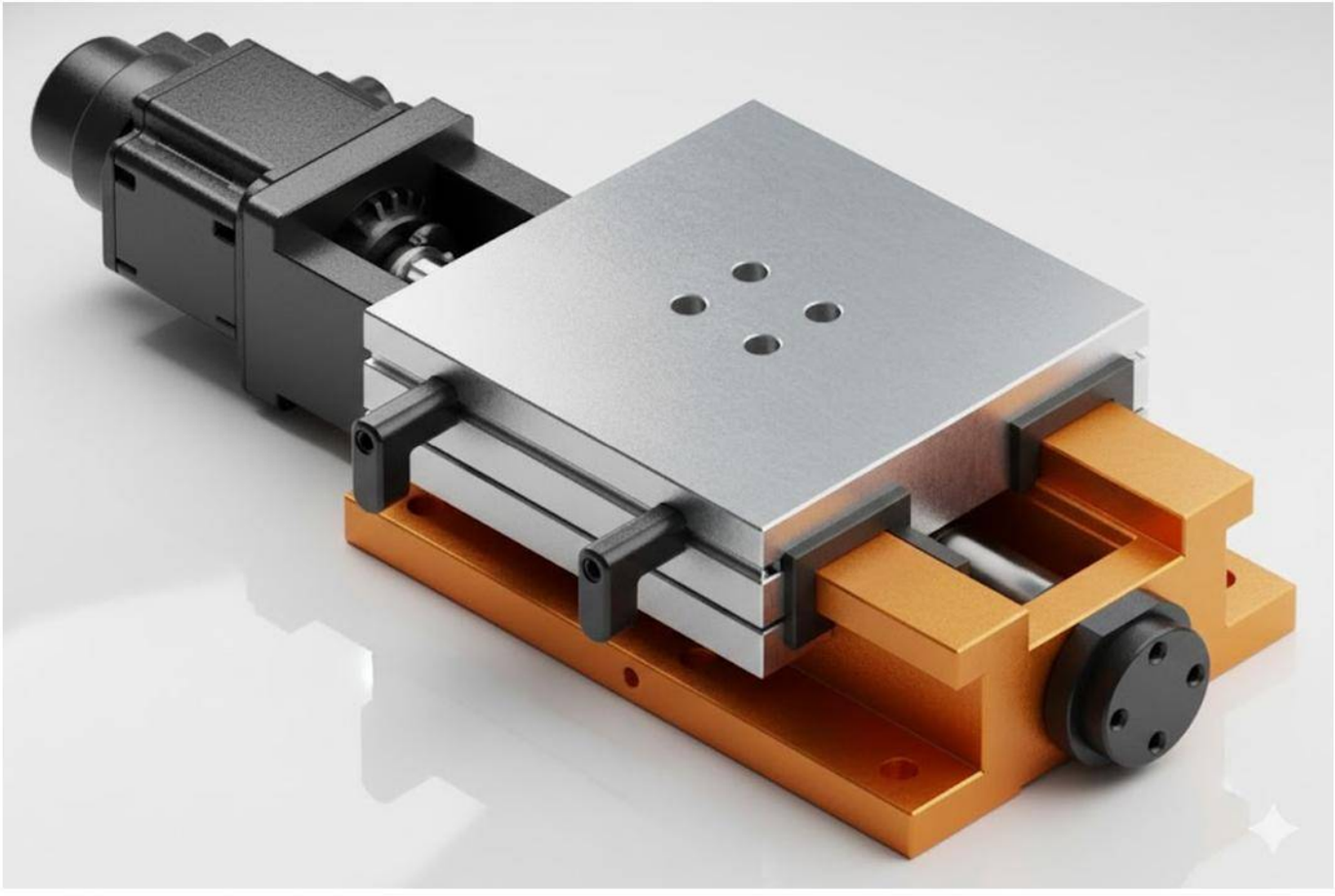

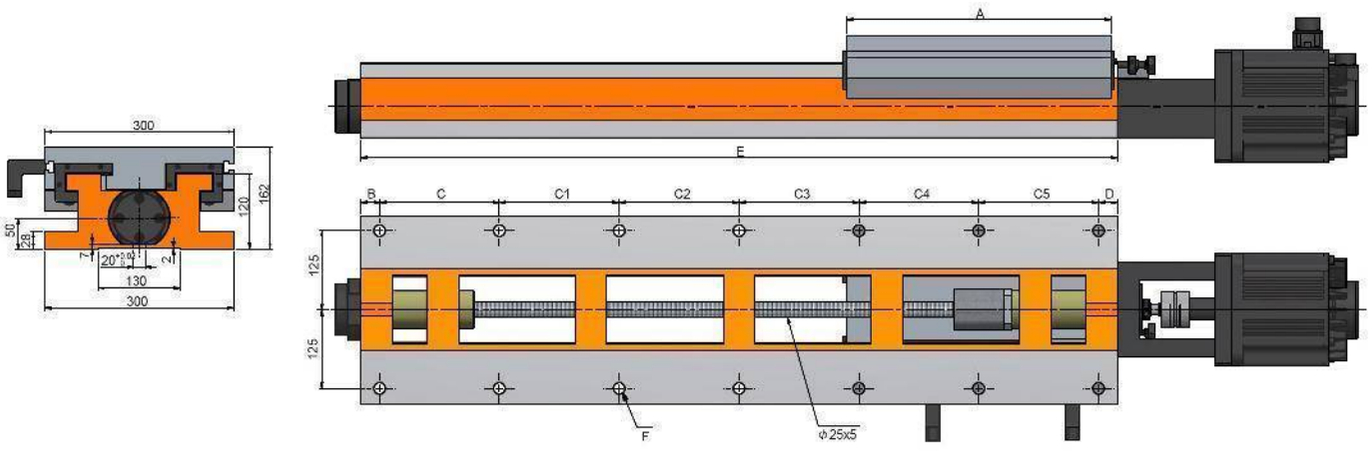
300
162
120
50
28
7
20
2
130
300
A
E
B
C
C1
C2
C3
C4
C5
D
125
125
F
Φ25x5

Características & Dimensiones

Modelo	BS300-420/670
Ancho Del Perfil	*300.00*
A	*420.00*
B	*35.00*
C	*140.00*
C1	*140.00*
C2	*140.00*
C3	*180.00*
C4	-
C5	-
D	*35.00*
Longitud Del Perfil	*670.00*
Paso Del Tornillo Patrón	*230.00*
Carrera Máxima Del Sistema	*10 - Ø18*
Peso Total Del Sistema ***(Kg)***	*135.00*

*** Redondez ≤ 0.003 mm.*
**** Todas las dimensiones están dadas en milímetros.*

BS300-420/800

Servo Corredera Con Guías Templadas Y Tornillo Embalado

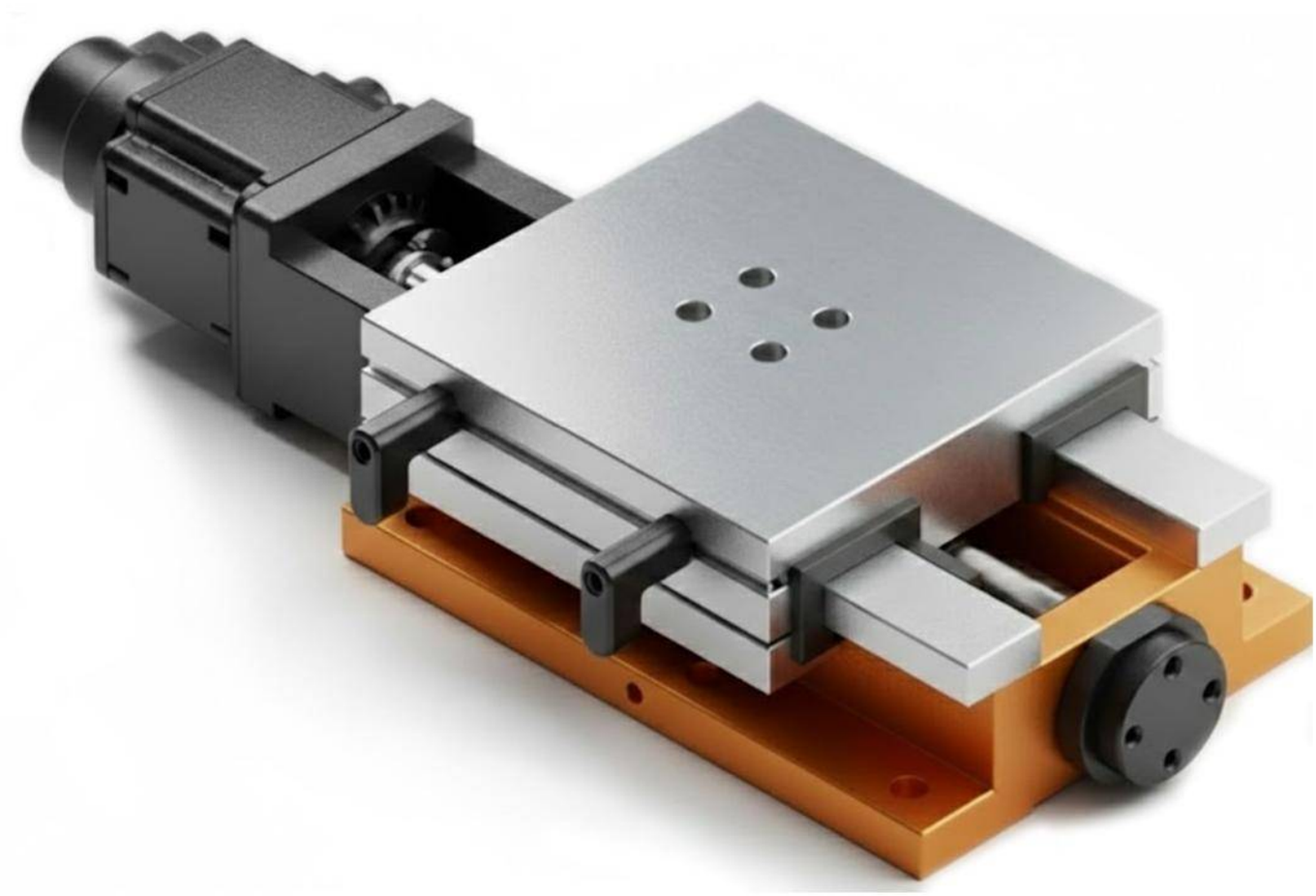

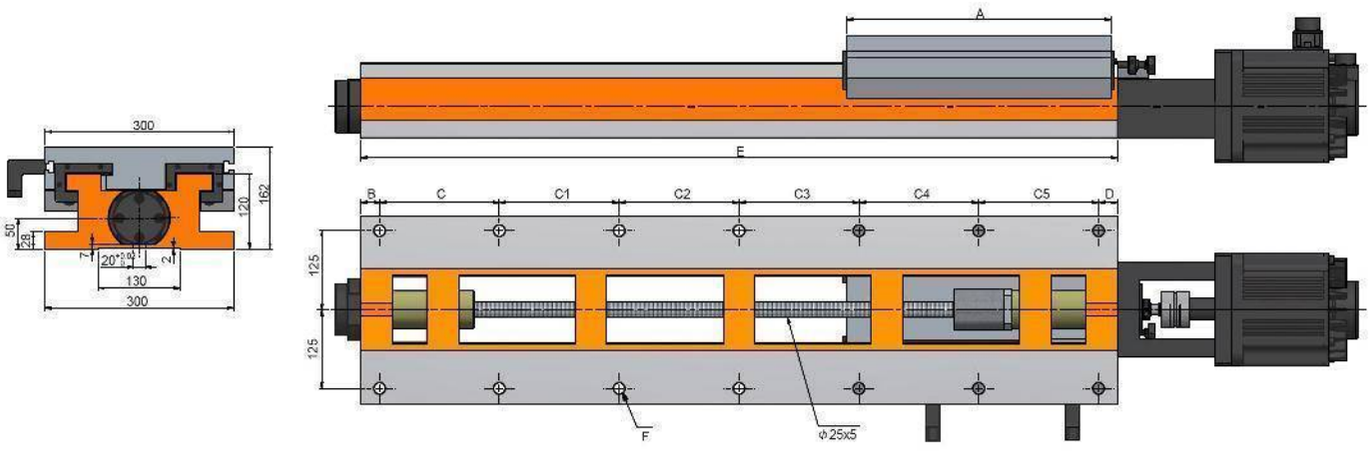
300
162
120
50
28
7
20
2
130
300
A
E
B
C
C1
C2
C3
C4
C5
D
125
125
F
Φ25x5

Características & Dimensiones

Modelo	BS300-420/800
Ancho Del Perfil	*300.00*
A	*420.00*
B	*35.00*
C	*140.00*
C1	*140.00*
C2	*140.00*
C3	*140.00*
C4	*170.00*
C5	-
D	*35.00*
Longitud Del Perfil	*800.00*
Paso Del Tornillo Patrón	*360.00*
Carrera Máxima Del Sistema	*12 - Ø18*
Peso Total Del Sistema ***(Kg)***	*185.00*

*** Redondez ≤ 0.003 mm.*
**** Todas las dimensiones están dadas en milímetros.*

BS300-420/940

Servo Corredera Con Guías Templadas Y Tornillo Embalado

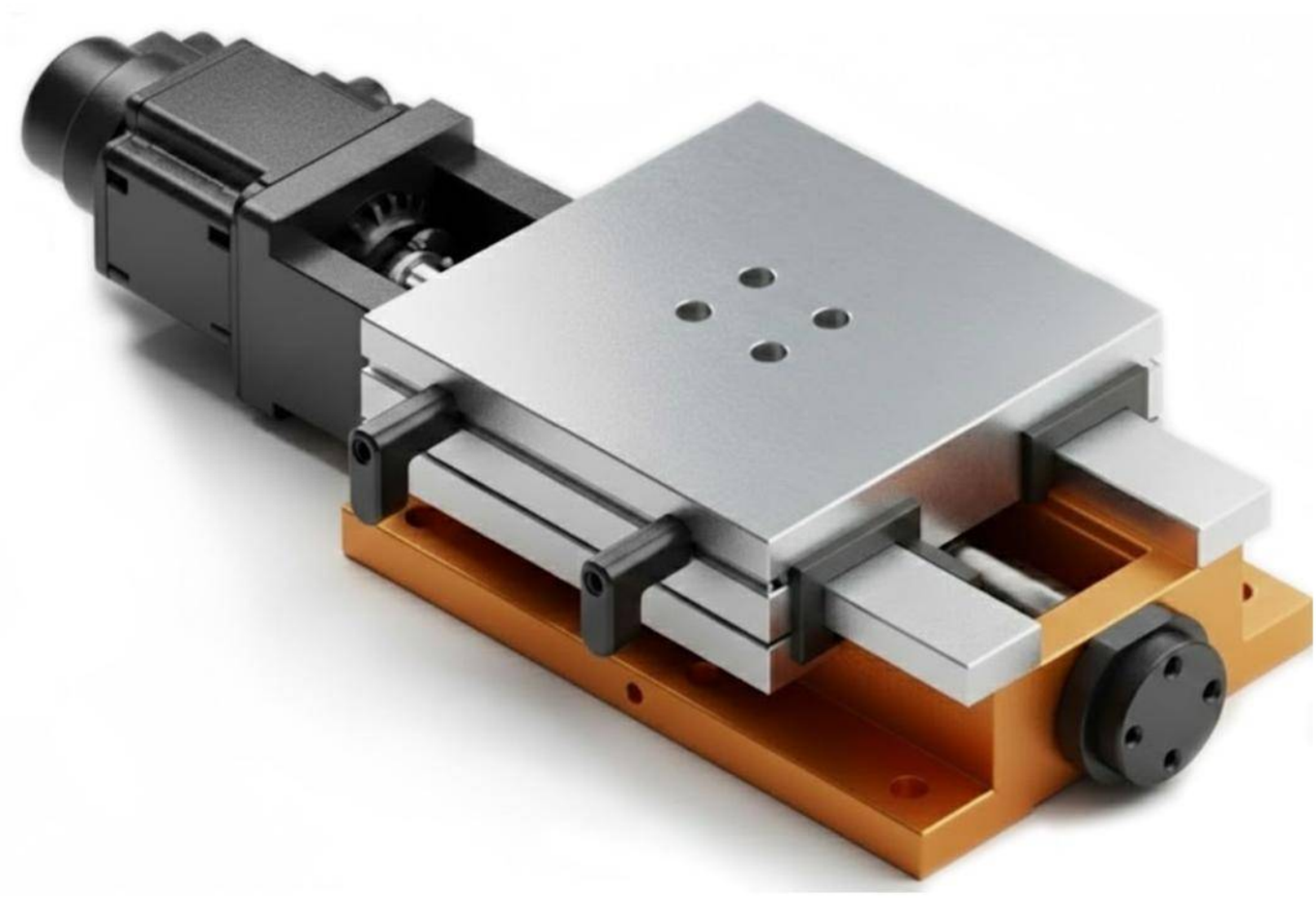

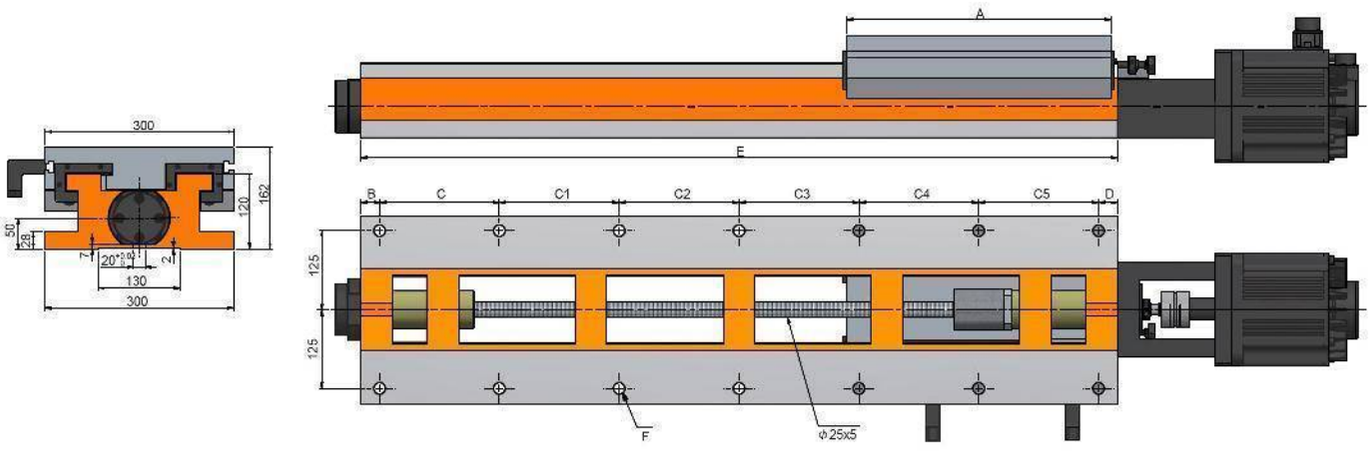
300
162
120
50
28
7
20
2
130
300
A
E
B
C
C1
C2
C3
C4
C5
D
125
125
F
Φ25x5

Características & Dimensiones

Modelo	BS300-420/940
Ancho Del Perfil	*300.00*
A	*420.00*
B	*35.00*
C	*175.00*
C1	*175.00*
C2	*175.00*
C3	*175.00*
C4	*175.00*
C5	-
D	*30.00*
Longitud Del Perfil	*940.00*
Paso Del Tornillo Patrón	*500.00*
Carrera Máxima Del Sistema	*12 - Ø18*
Peso Total Del Sistema ***(Kg)***	*198.00*

*** Redondez ≤ 0.003 mm.*
**** Todas las dimensiones están dadas en milímetros.*

BS300-420/1200

Servo Corredera Con Guías Templadas Y Tornillo Embalado

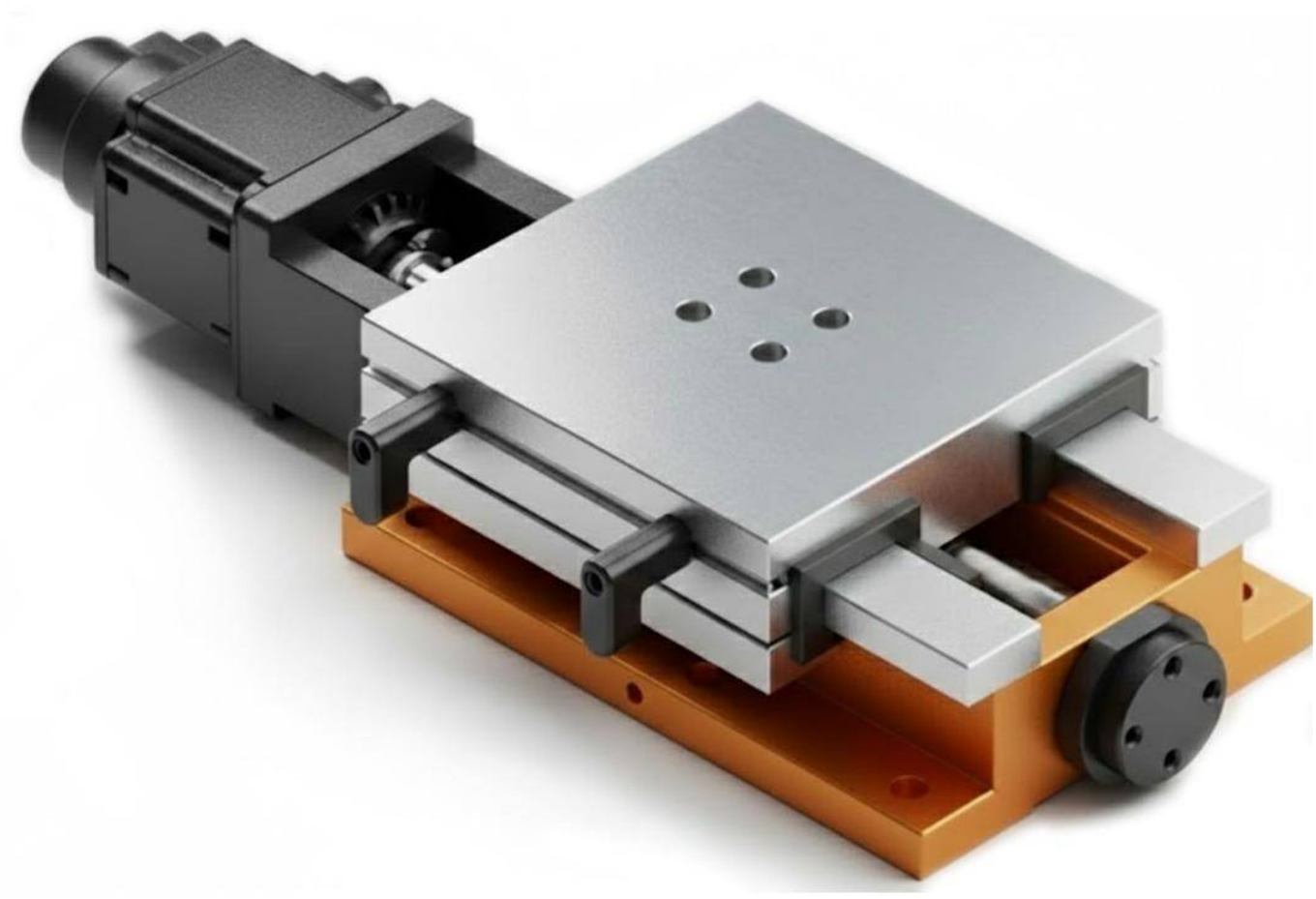

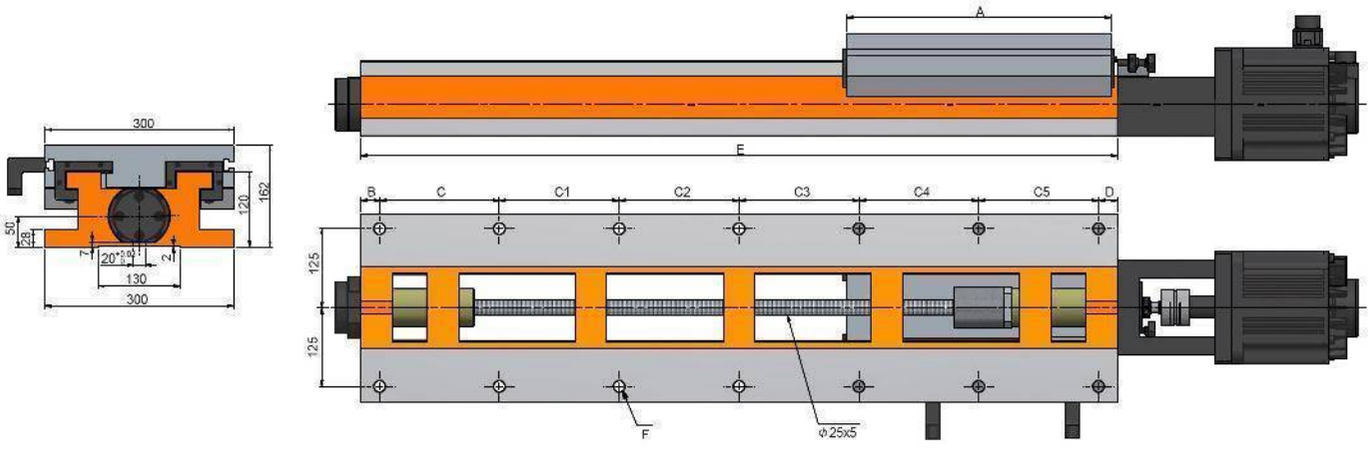
300
162
120
50
28
7
20
2
130
300
A
E
B
C
C1
C2
C3
C4
C5
D
125
125
F
Φ25x5

Características & Dimensiones

Modelo	BS300-420/1200
Ancho Del Perfil	*300.00*
A	*420.00*
B	*30.00*
C	*190.00*
C1	*190.00*
C2	*190.00*
C3	*190.00*
C4	*190.00*
C5	*190.00*
D	*30.00*
Longitud Del Perfil	*1,200.00*
Paso Del Tornillo Patrón	*760.00*
Carrera Máxima Del Sistema	*14 - Ø18*
Peso Total Del Sistema ***(Kg)***	*210.00*

*** Redondez ≤ 0.003 mm.*
**** Todas las dimensiones están dadas en milímetros.*

BS360-360/560

Servo Corredera Con Guías Templadas Y Tornillo Embalado

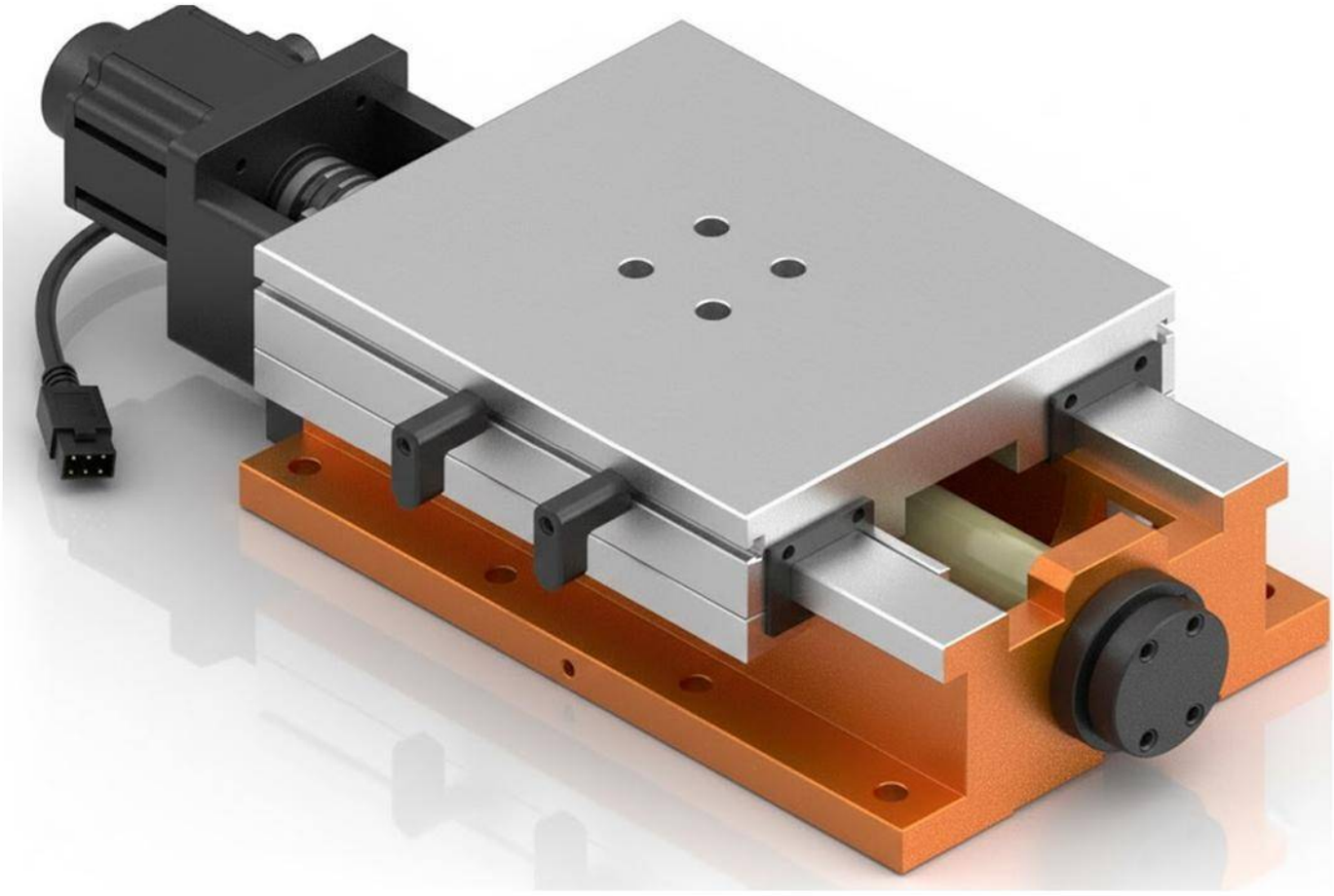

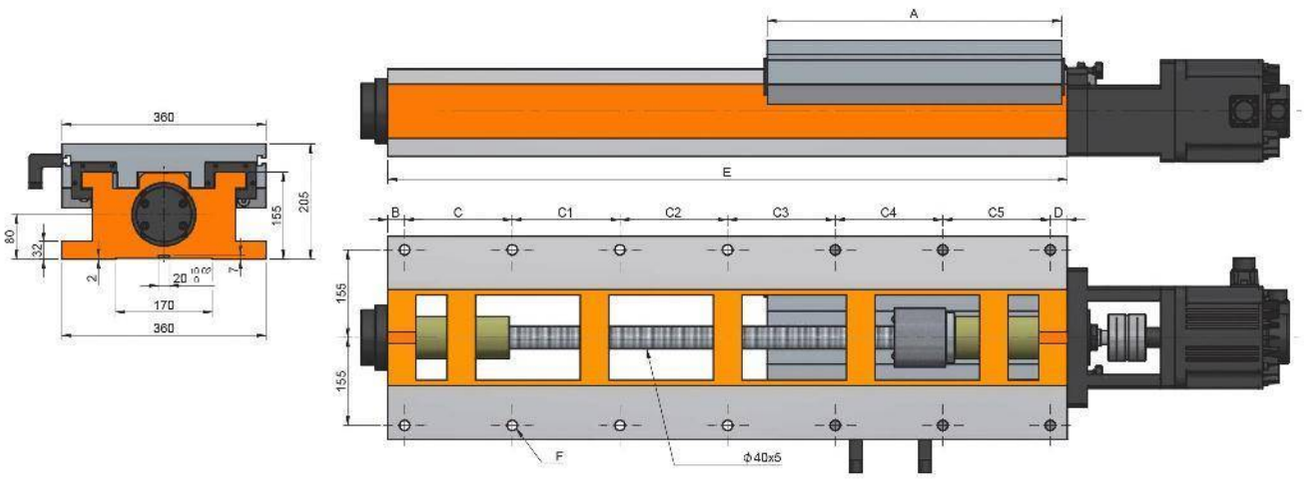
360
205
155
80
32
2
20
15
8
7
170
360
A
E
B
C
C1
C2
C3
C4
C5
D
155
155
F
Φ40x5

Características & Dimensiones

Modelo	BS360-420/560
Ancho Del Perfil	***360.00***
A	***420.00***
B	***35.00***
C	***165.00***
C1	***165.00***
C2	***165.00***
C3	-
C4	-
C5	-
D	***30.00***
Longitud Del Perfil	***560.00***
Carrera Máxima Del Sistema	***8 - Ø18***
Paso Del Tornillo Patrón	***120.00***
Peso Total Del Sistema ***(Kg)***	***171.00***

*** Redondez ≤ 0.003 mm.*
**** Todas las dimensiones están dadas en milímetros.*

BS360-420/560

Servo Corredera Con Guías Templadas Y Tornillo Embalado

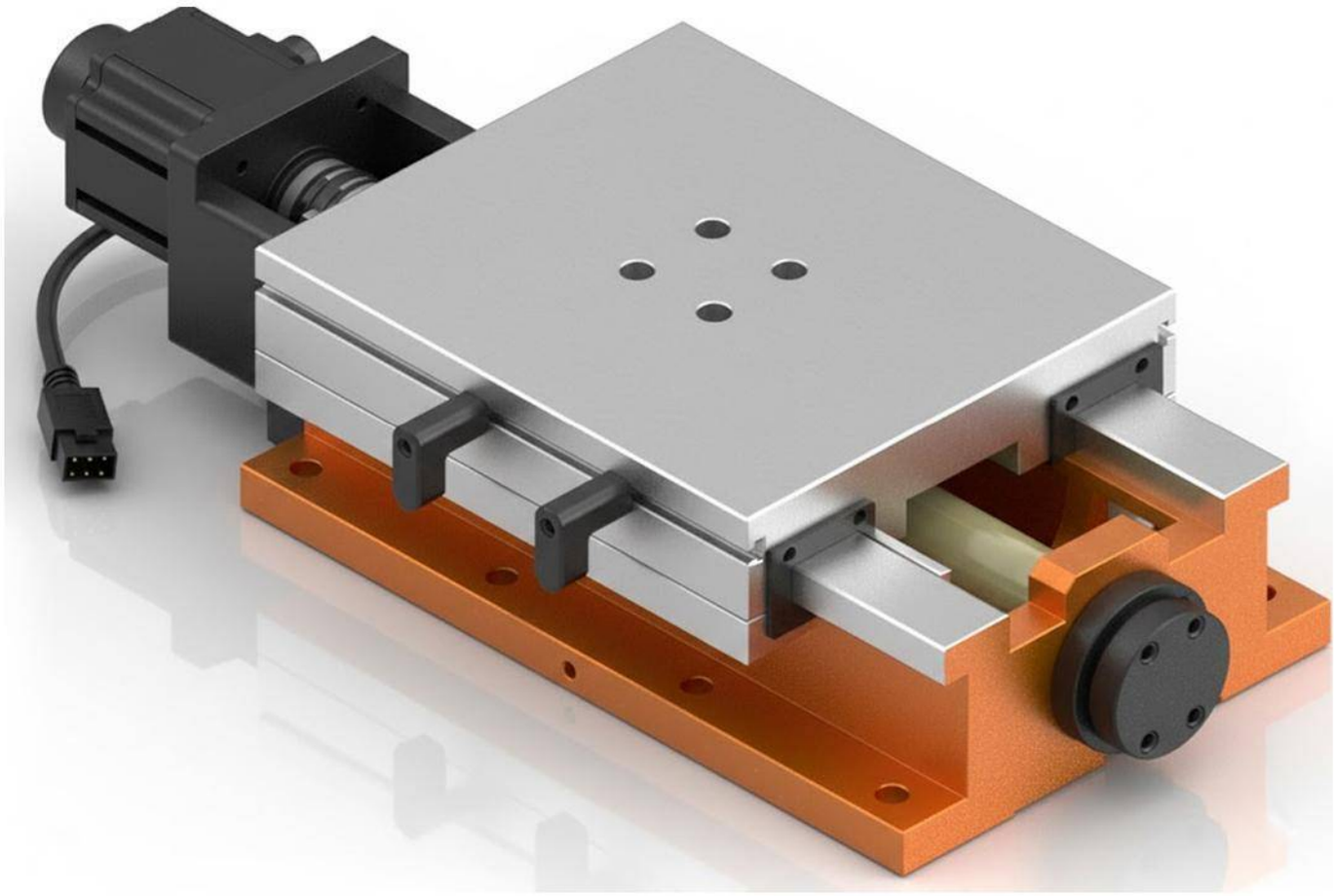

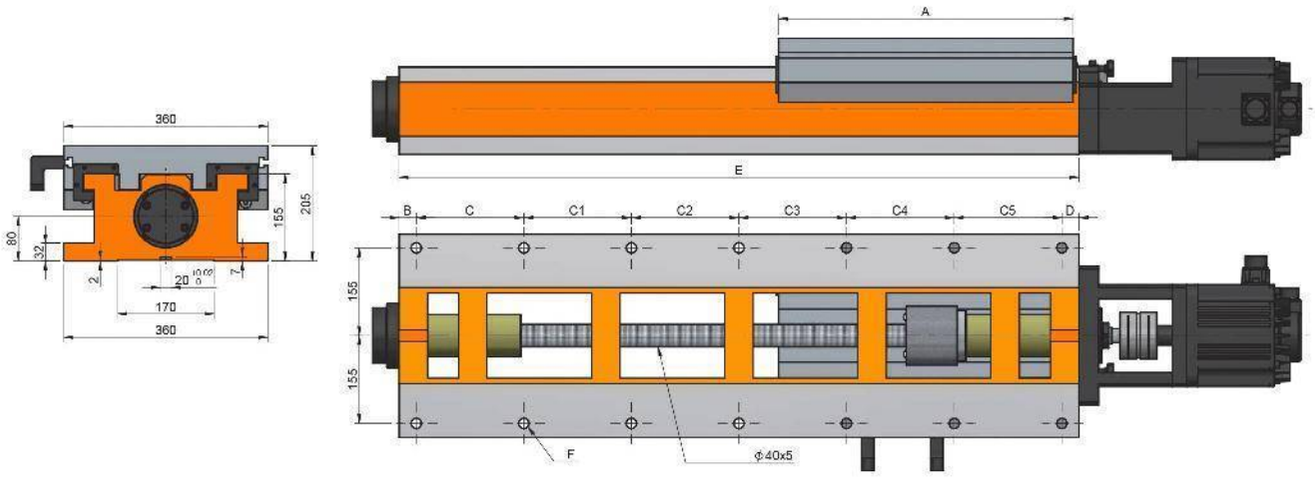
360
205
155
80
32
2
20
10
5
7
170
360
A
E
B
C
C1
C2
C3
C4
C5
D
155
155
F
ϕ40x5

Características & Dimensiones

Modelo	BS360-360/560
Ancho Del Perfil	*360.00*
A	*360.00*
B	*35.00*
C	*165.00*
C1	*165.00*
C2	*165.00*
C3	-
C4	-
C5	-
D	*30.00*
Longitud Del Perfil	*560.00*
Carrera Máxima Del Sistema	*8 - Ø18*
Paso Del Tornillo Patrón	*180.00*
Peso Total Del Sistema ***(Kg)***	*167.00*

*** Redondez ≤ 0.003 mm.*
**** Todas las dimensiones están dadas en milímetros.*

BS360-420/670

Servo Corredera Con Guías Templadas Y Tornillo Embalado

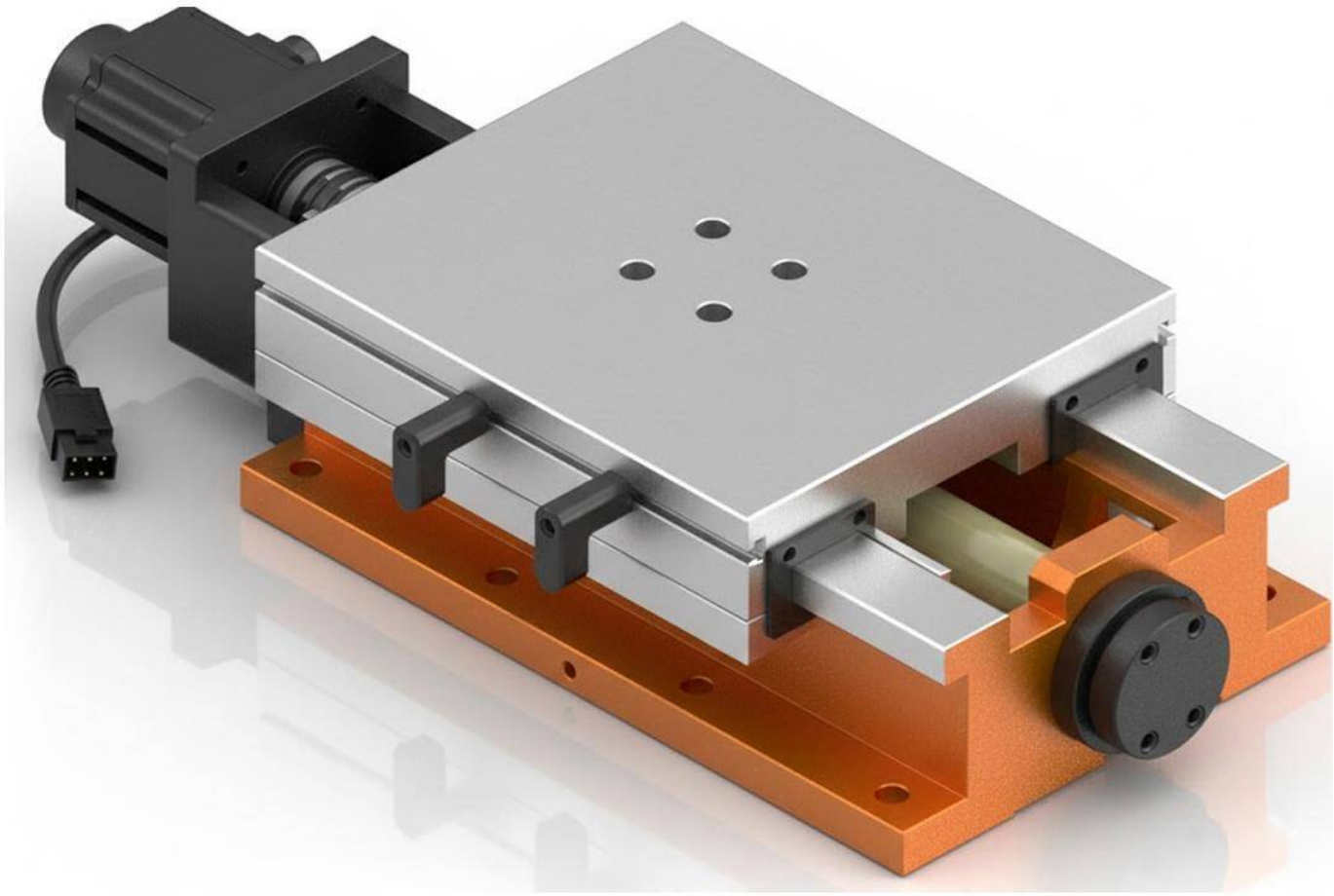

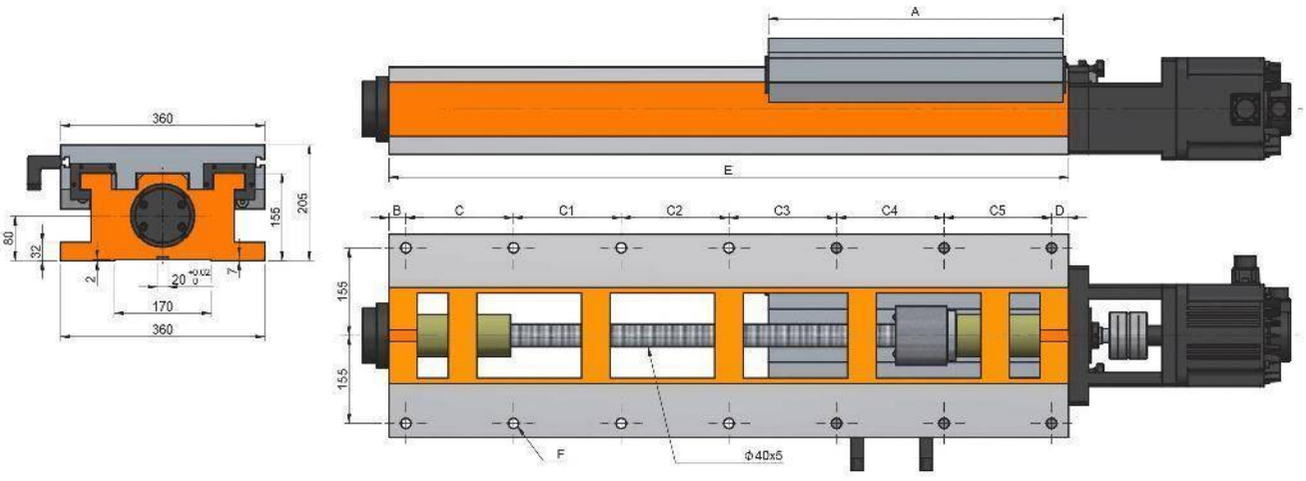
360
205
155
80
32
2
20
7
170
360
A
E
B
C
C1
C2
C3
C4
C5
D
155
155
F
Φ40x5

Características & Dimensiones

Modelo	BS360-420/670
Ancho Del Perfil	*360.00*
A	*420.00*
B	*35.00*
C	*140.00*
C1	*140.00*
C2	*140.00*
C3	*180.00*
C4	-
C5	-
D	*35.00*
Longitud Del Perfil	*670.00*
Carrera Máxima Del Sistema	*10 - Ø18*
Paso Del Tornillo Patrón	*230.00*
Peso Total Del Sistema *(Kg)*	*192.00*

*** Redondez ≤ 0.003 mm.*
**** Todas las dimensiones están dadas en milímetros.*

BS360-420/800

Servo Corredera Con Guías Templadas Y Tornillo Embalado

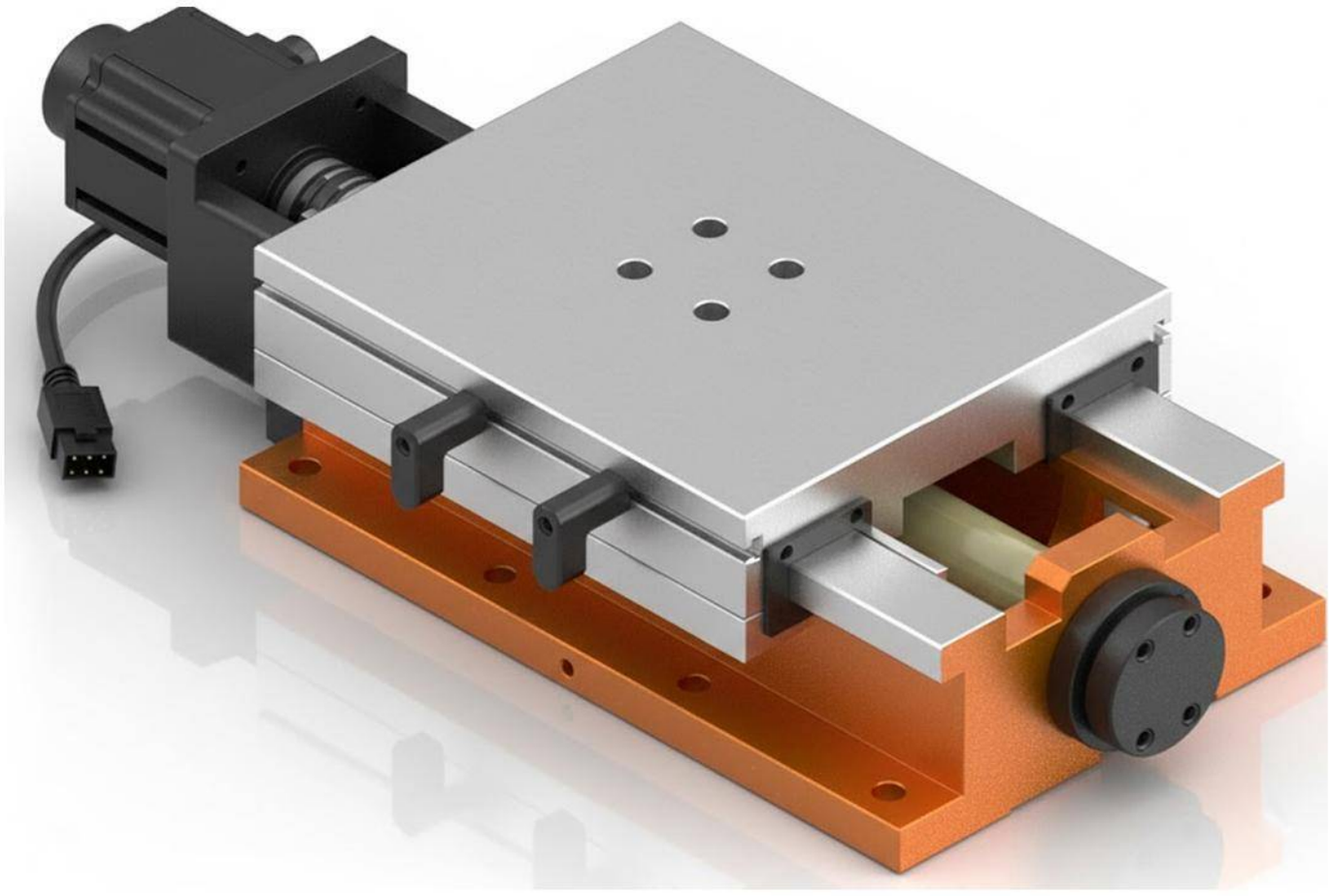

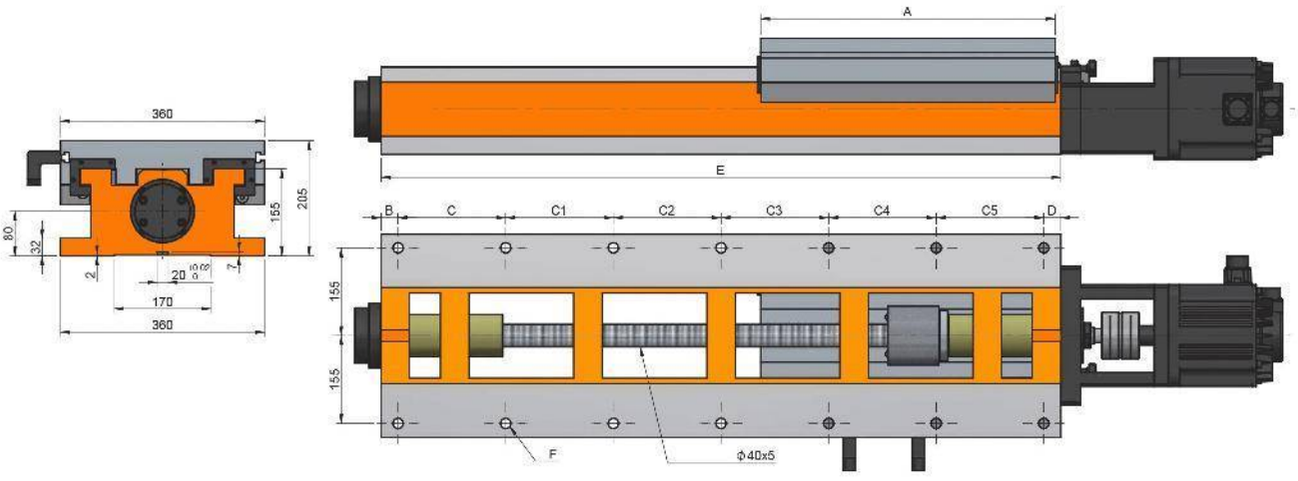
360
205
155
80
32
2
20
7
170
360
A
E
B
C
C1
C2
C3
C4
C5
D
155
155
F
Φ40x5

Características & Dimensiones

Modelo	BS360-420/800
Ancho Del Perfil	*360.00*
A	*420.00*
B	*35.00*
C	*140.00*
C1	*140.00*
C2	*140.00*
C3	*140.00*
C4	*170.00*
C5	-
D	*35.00*
Longitud Del Perfil	*800.00*
Carrera Máxima Del Sistema	*12 - Ø18*
Paso Del Tornillo Patrón	*360.00*
Peso Total Del Sistema ***(Kg)***	*207.00*

*** Redondez ≤ 0.003 mm.*
**** Todas las dimensiones están dadas en milímetros.*

BS360-520/800

Servo Corredera Con Guías Templadas Y Tornillo Embalado

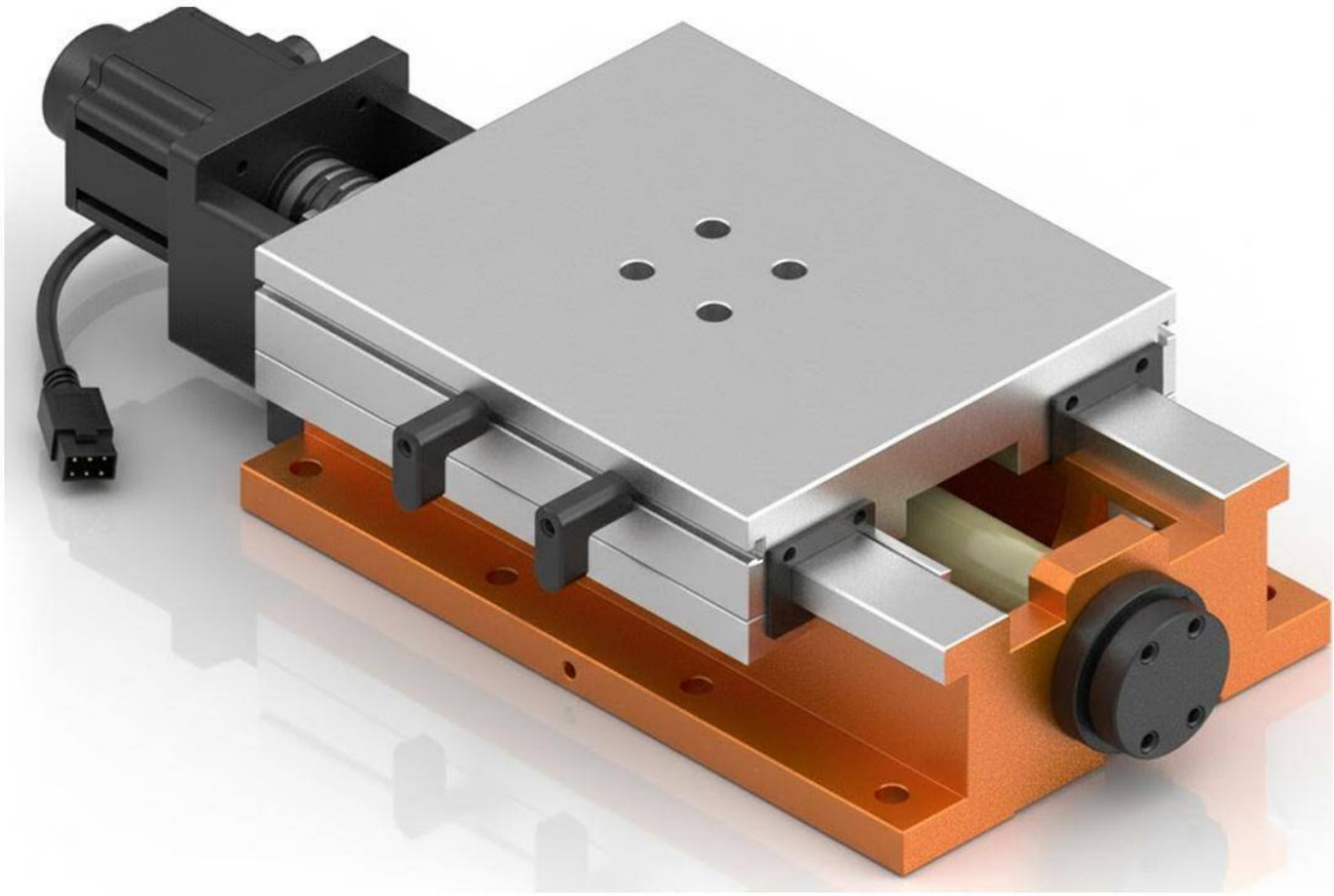

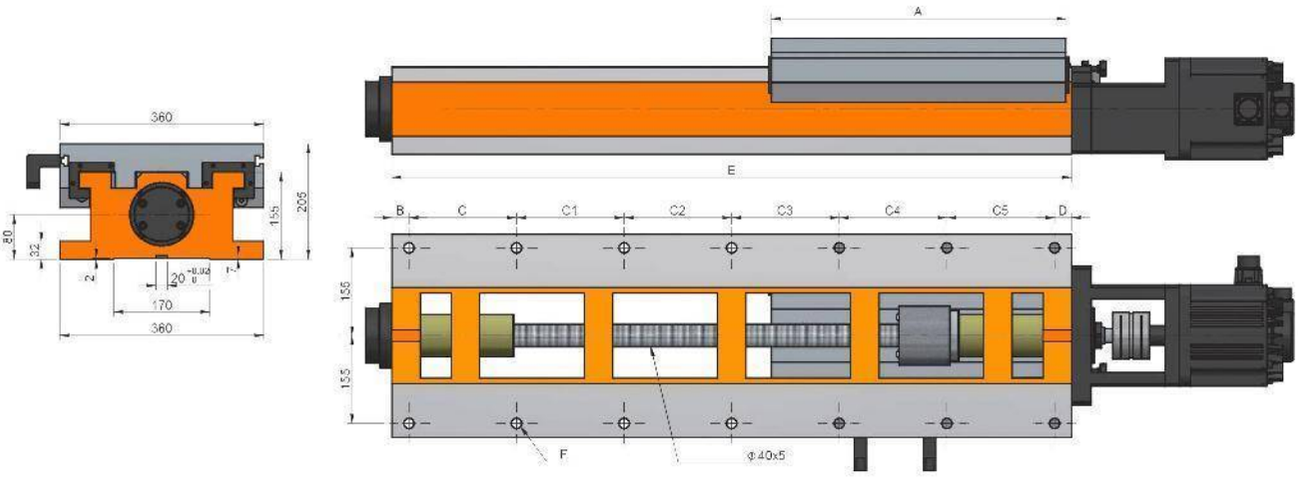
360
80
32
2
20
7
170
360
155
205
A
E
B
C
C1
C2
C3
C4
C5
D
155
155
F
Φ40x5

Características & Dimensiones

Modelo	BS360-520/800
Ancho Del Perfil	*360.00*
A	*520.00*
B	*35.00*
C	*140.00*
C1	*140.00*
C2	*140.00*
C3	*140.00*
C4	*170.00*
C5	-
D	*35.00*
Longitud Del Perfil	*800.00*
Carrera Máxima Del Sistema	*12 - Ø18*
Paso Del Tornillo Patrón	*260.00*
Peso Total Del Sistema ***(Kg)***	*212.00*

*** Redondez ≤ 0.003 mm.*
**** Todas las dimensiones están dadas en milímetros.*

BS360-520/940

Servo Corredera Con Guías Templadas Y Tornillo Embalado

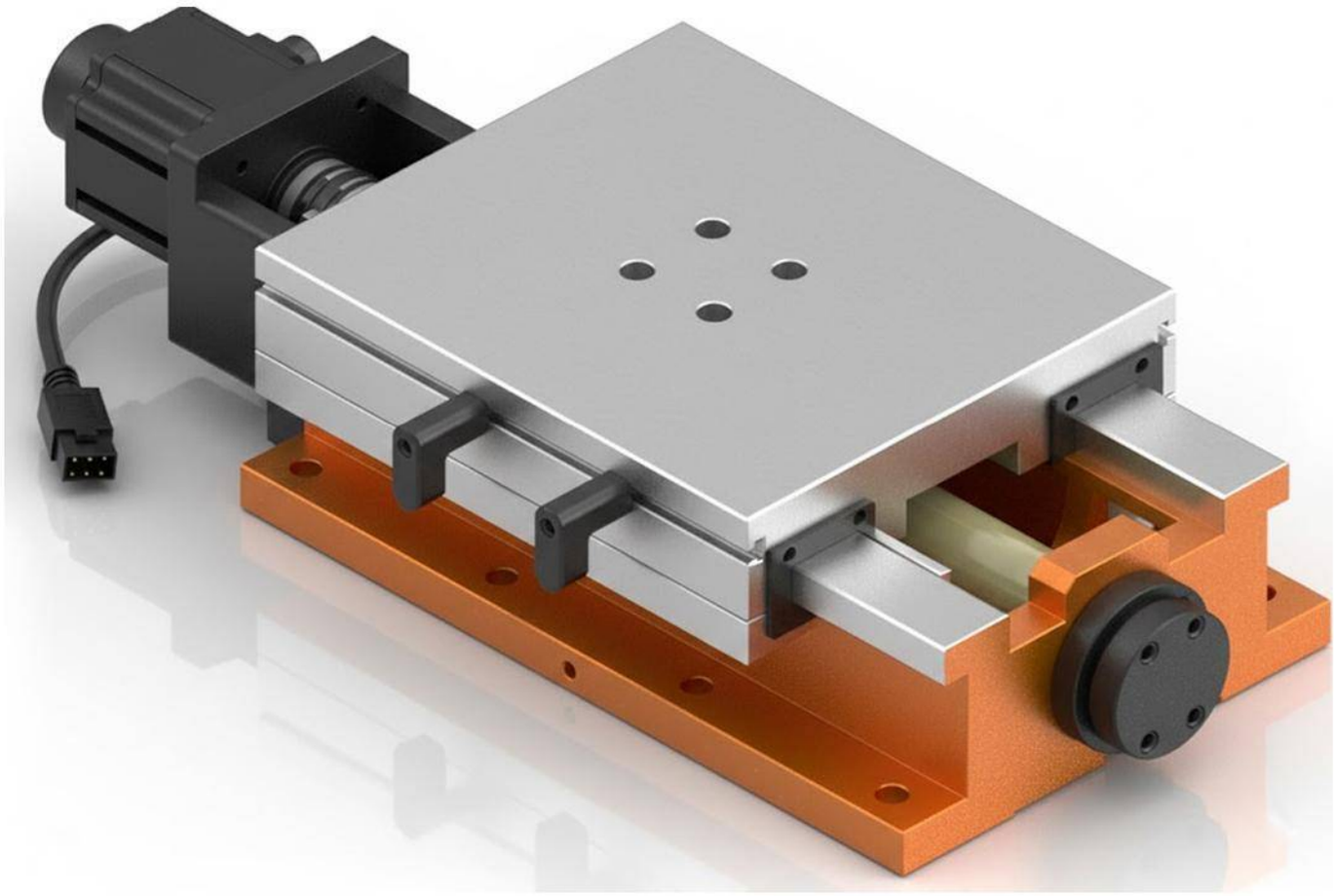

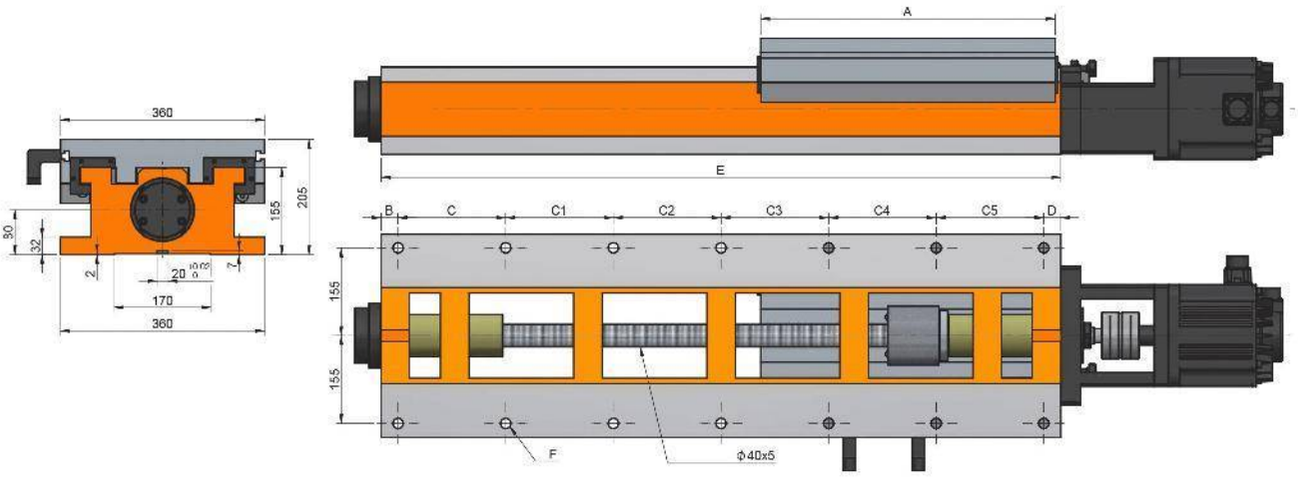
A
E
360
205
155
30
32
2
20
7
170
360
B
C
C1
C2
C3
C4
C5
D
155
155
F
Φ40x5

Características & Dimensiones

Modelo	BS360-520/940
Ancho Del Perfil	*360.00*
A	*530.00*
B	*35.00*
C	*175.00*
C1	*175.00*
C2	*175.00*
C3	*175.00*
C4	*175.00*
C5	-
D	*30.00*
Longitud Del Perfil	*940.00*
Carrera Máxima Del Sistema	*12 - Ø18*
Paso Del Tornillo Patrón	*400.00*
Peso Total Del Sistema *(Kg)*	*227.00*

*** Redondez ≤ 0.003 mm.*
**** Todas las dimensiones están dadas en milímetros.*

BS360-600/1200

Servo Corredera Con Guías Templadas Y Tornillo Embalado

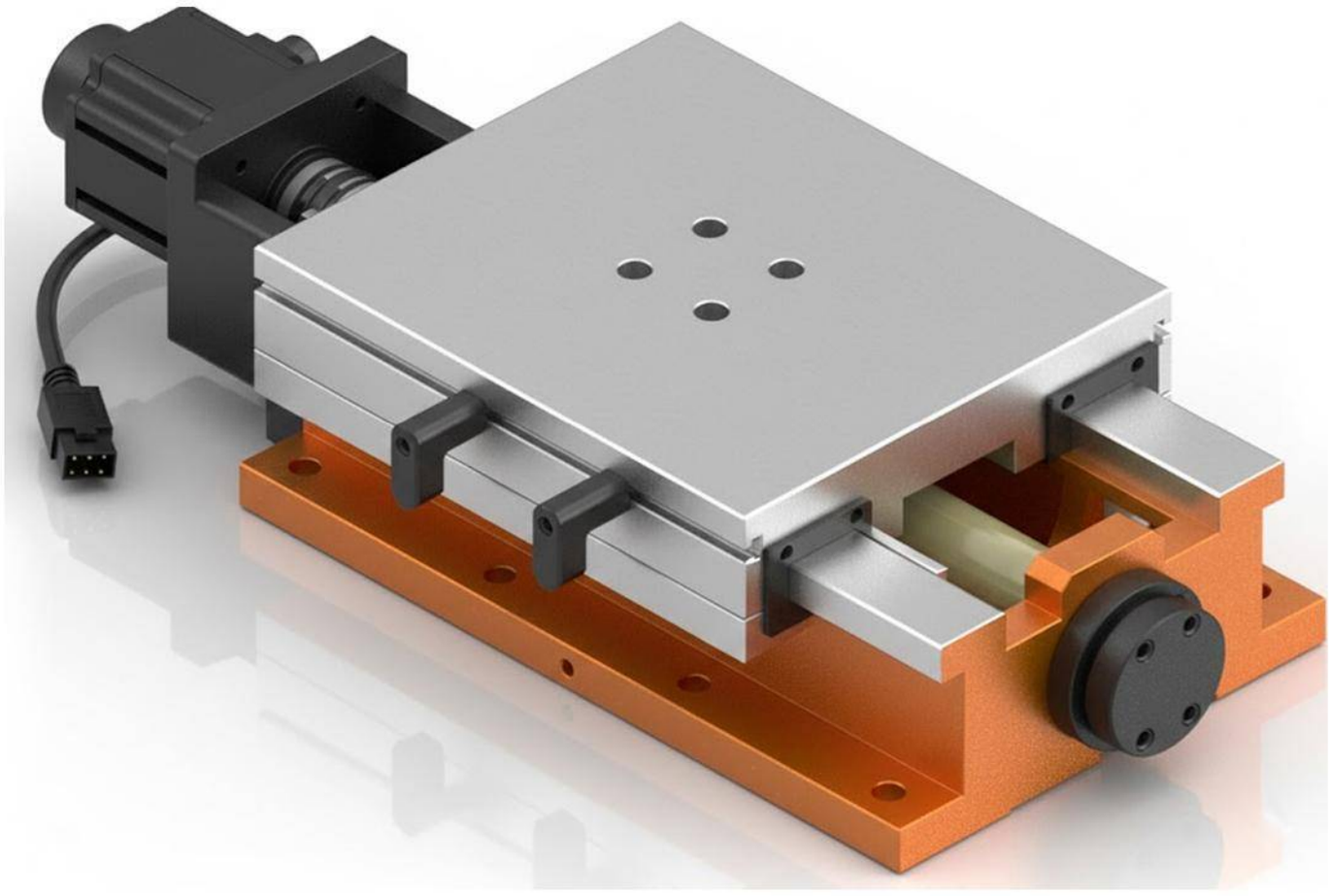

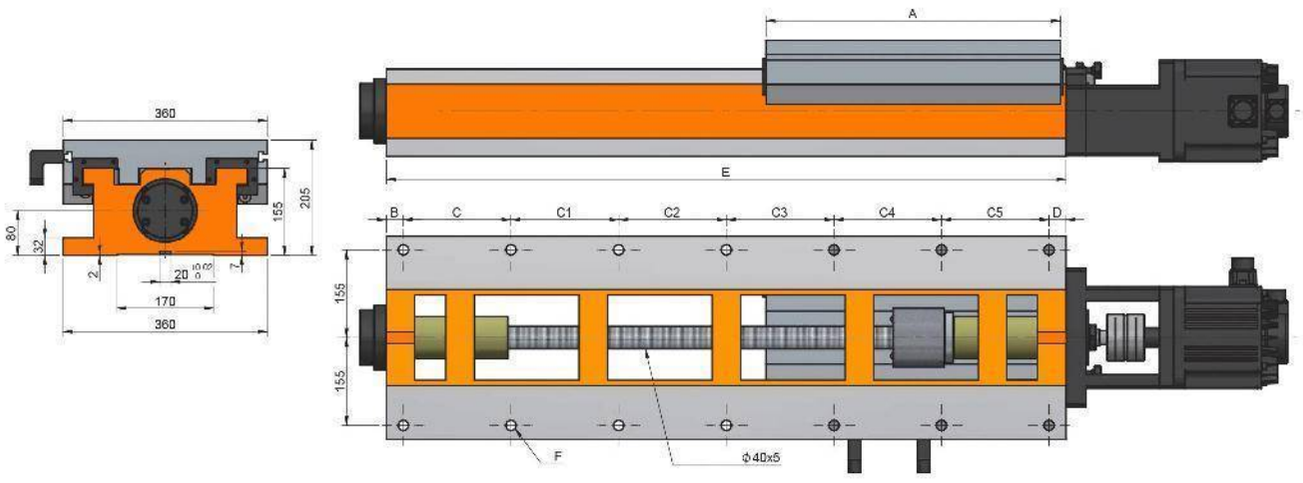
A
E
B
C
C1
C2
C3
C4
C5
D
360
205
155
80
32
2
20
7
170
360
155
155
F
Φ40x5

Características & Dimensiones

Modelo	BS360-600/1200
Ancho Del Perfil	*360.00*
A	*600.00*
B	*30.00*
C	*190.00*
C1	*190.00*
C2	*190.00*
C3	*190.00*
C4	*190.00*
C5	*190.00*
D	*30.00*
Longitud Del Perfil	*1,200.00*
Carrera Máxima Del Sistema	*14 - Ø18*
Paso Del Tornillo Patrón	*580.00*
Peso Total Del Sistema *(Kg)*	*273.00*

*** Redondez ≤ 0.003 mm.*
**** Todas las dimensiones están dadas en milímetros.*

BS420-420/560

Servo Corredera Con Guías Templadas y Tornillo Embalado

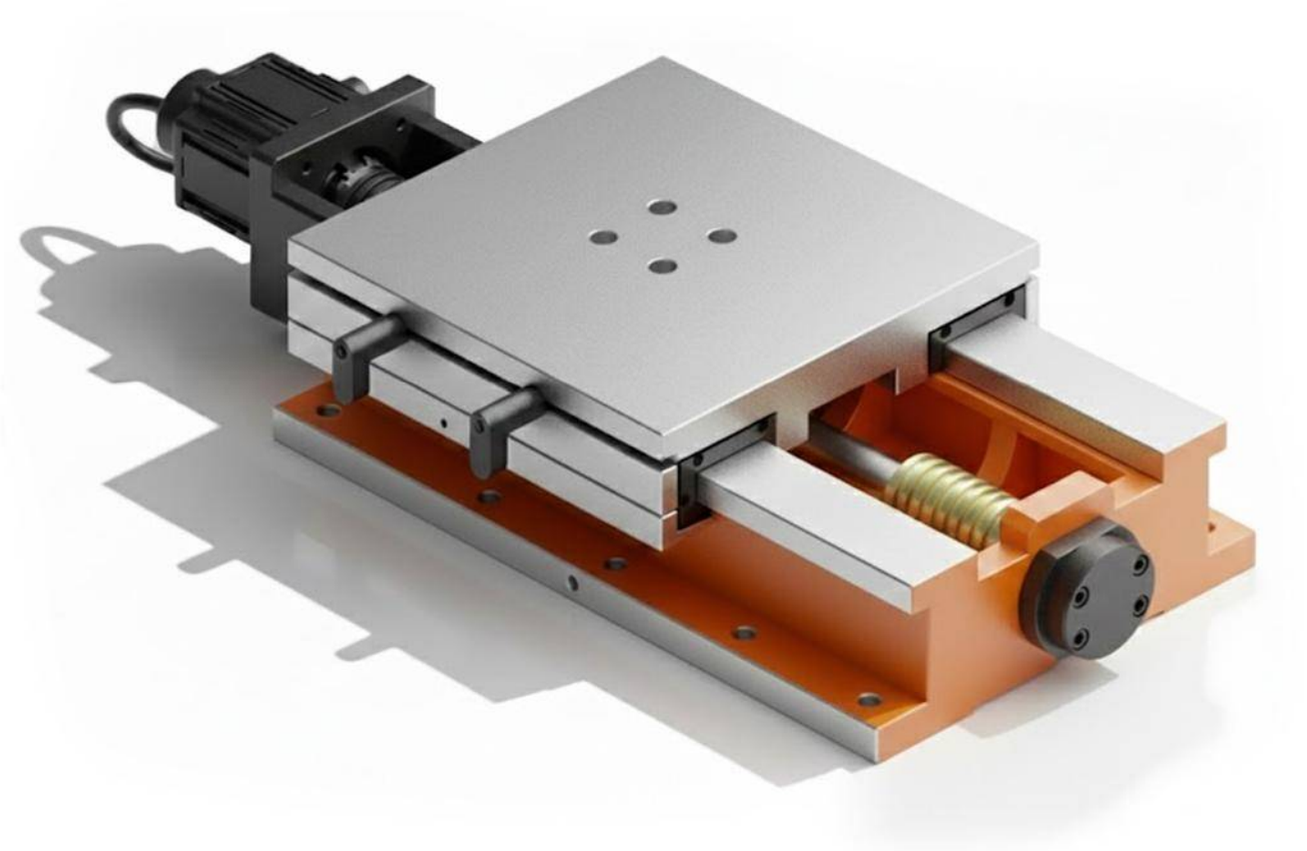

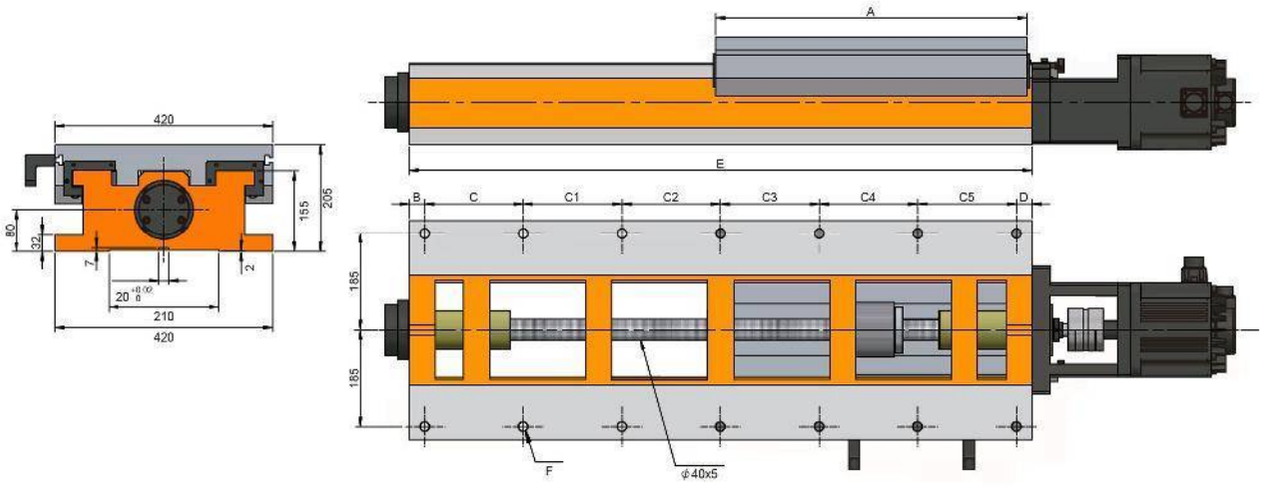
A
E
B
C
C1
C2
C3
C4
C5
D
420
155
205
80
32
7
2
20
210
420
185
185
F
φ40x5

Características & Dimensiones

Modelo	BS420-420/560
Ancho Del Perfil	*420.00*
A	*420.00*
B	*35.00*
C	*165.00*
C1	*165.00*
C2	*165.00*
C3	-
C4	-
C5	-
D	*30.00*
Longitud Del Perfil	*560.00*
Carrera Máxima Del Sistema	*8 - Ø18*
Paso Del Tornillo Patrón	*120.00*
Peso Total Del Sistema ***(Kg)***	*221.00*

*** Redondez ≤ 0.003 mm.*
**** Todas las dimensiones están dadas en milímetros.*

BS420-420/670

Servo Corredera Con Guías Templadas y Tornillo Embalado

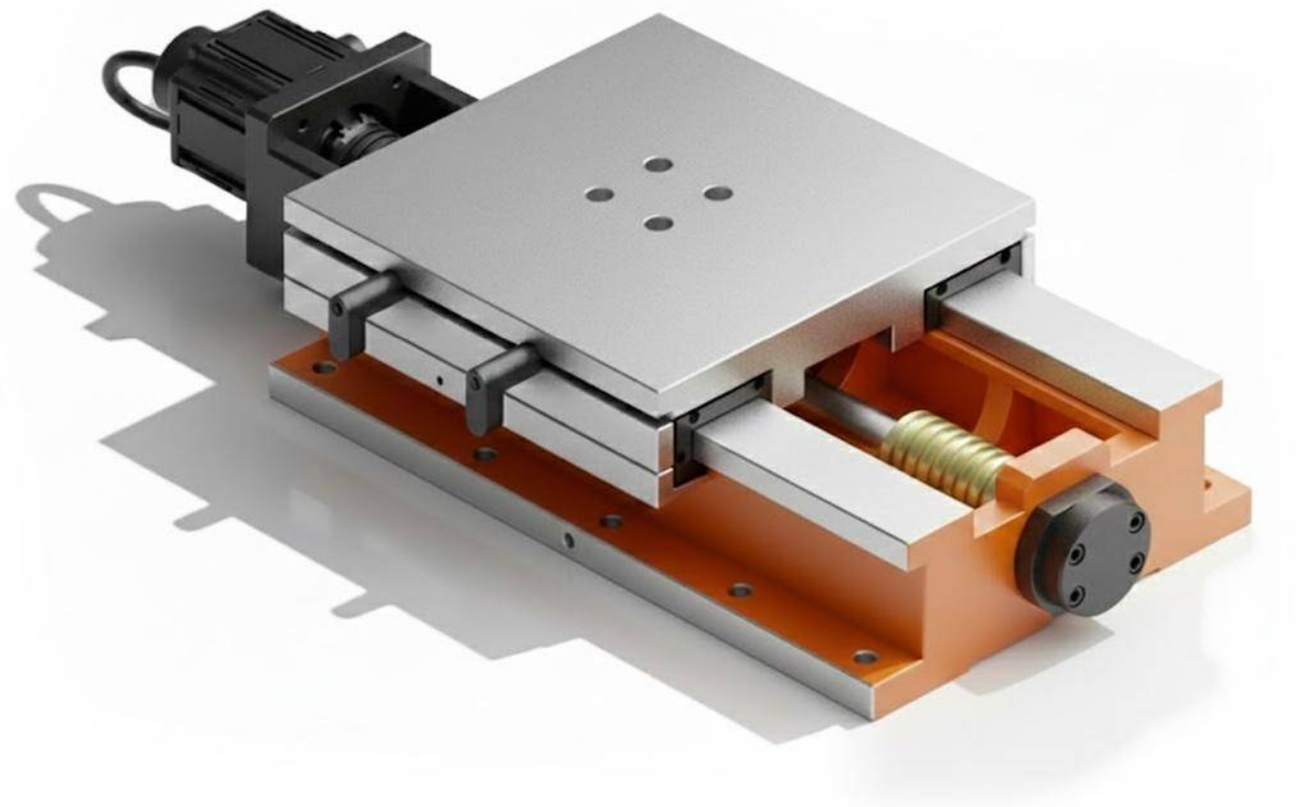

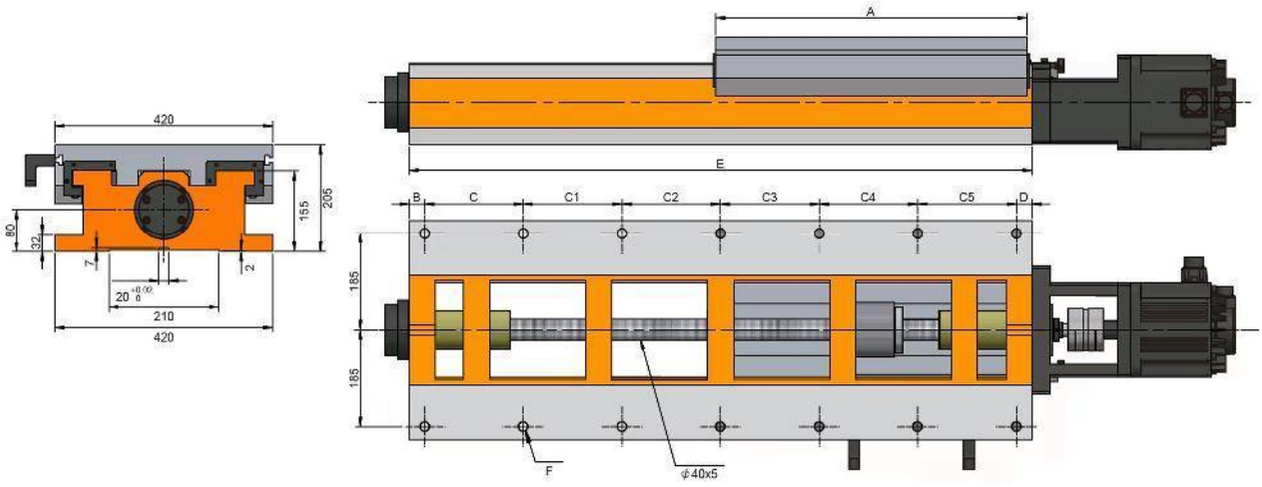
A
E
B
C
C1
C2
C3
C4
C5
D
420
155
205
80
32
Z
2
20
210
420
185
185
F
φ40x5

Características & Dimensiones

Modelo	BS420-420/670
Ancho Del Perfil	*420.00*
A	*420.00*
B	*35.00*
C	*140.00*
C1	*140.00*
C2	*140.00*
C3	*180.00*
C4	-
C5	-
D	*35.00*
Longitud Del Perfil	*670.00*
Carrera Máxima Del Sistema	*10 - Ø18*
Paso Del Tornillo Patrón	*230.00*
Peso Total Del Sistema ***(Kg)***	*230.00*

*** Redondez ≤ 0.003 mm.*
**** Todas las dimensiones están dadas en milímetros.*

BS420-520/940

Servo Corredera Con Guías Templadas y Tornillo Embalado

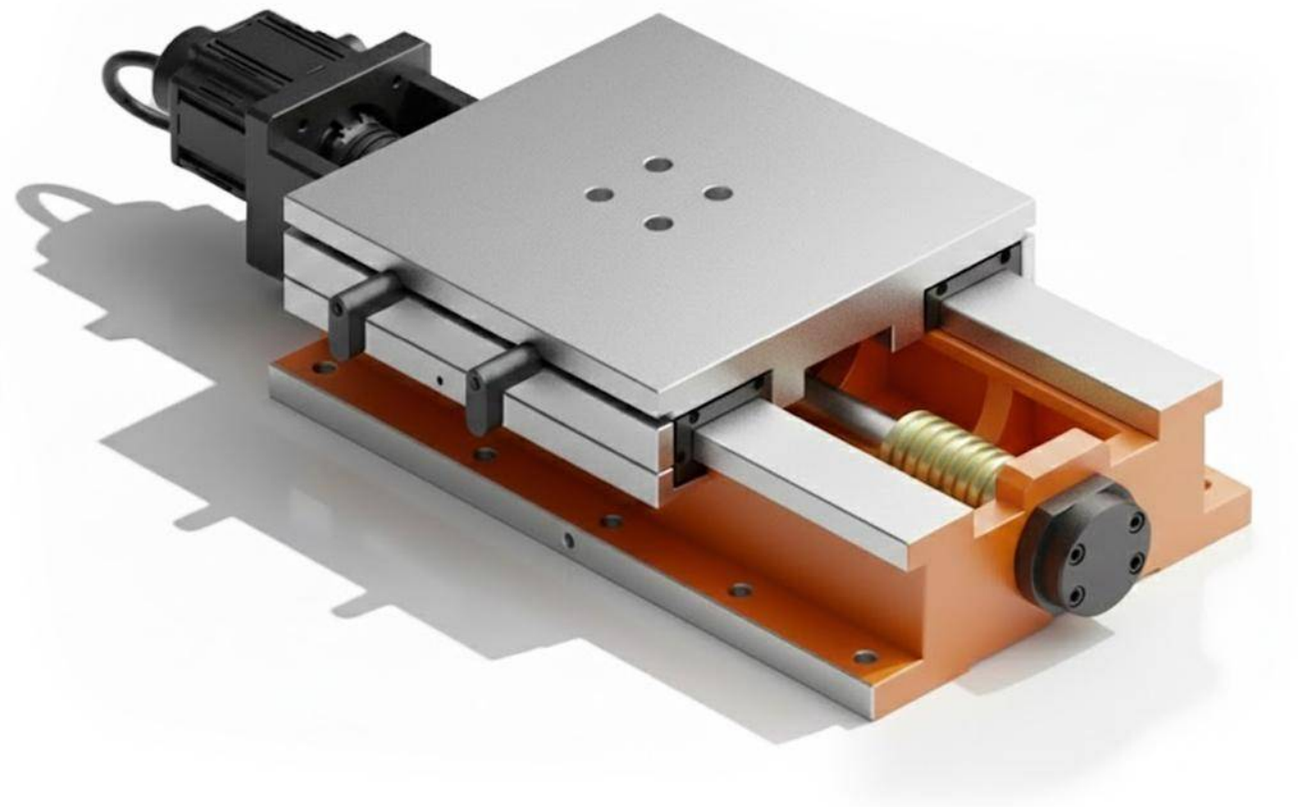

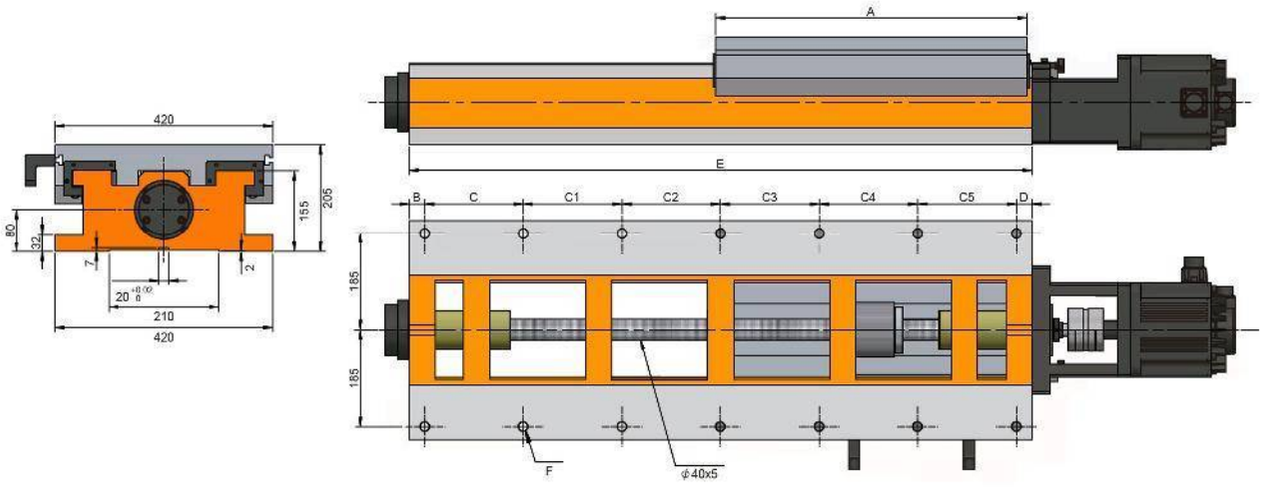
A
E
B
C
C1
C2
C3
C4
C5
D
420
155
205
80
32
7
2
20
210
420
185
185
F
φ40x5

Características & Dimensiones

Modelo	BS420-520/940
Ancho Del Perfil	*420.00*
A	*520.00*
B	*35.00*
C	*175.00*
C1	*175.00*
C2	*175.00*
C3	*175.00*
C4	*175.00*
C5	-
D	*30.00*
Longitud Del Perfil	*940.00*
Carrera Máxima Del Sistema	*12 - Ø18*
Paso Del Tornillo Patrón	*400.00*
Peso Total Del Sistema *(Kg)*	*292.00*

*** Redondez ≤ 0.003 mm.*
**** Todas las dimensiones están dadas en milímetros.*

BS420-600/1200

Servo Corredera Con Guías Templadas y Tornillo Embalado

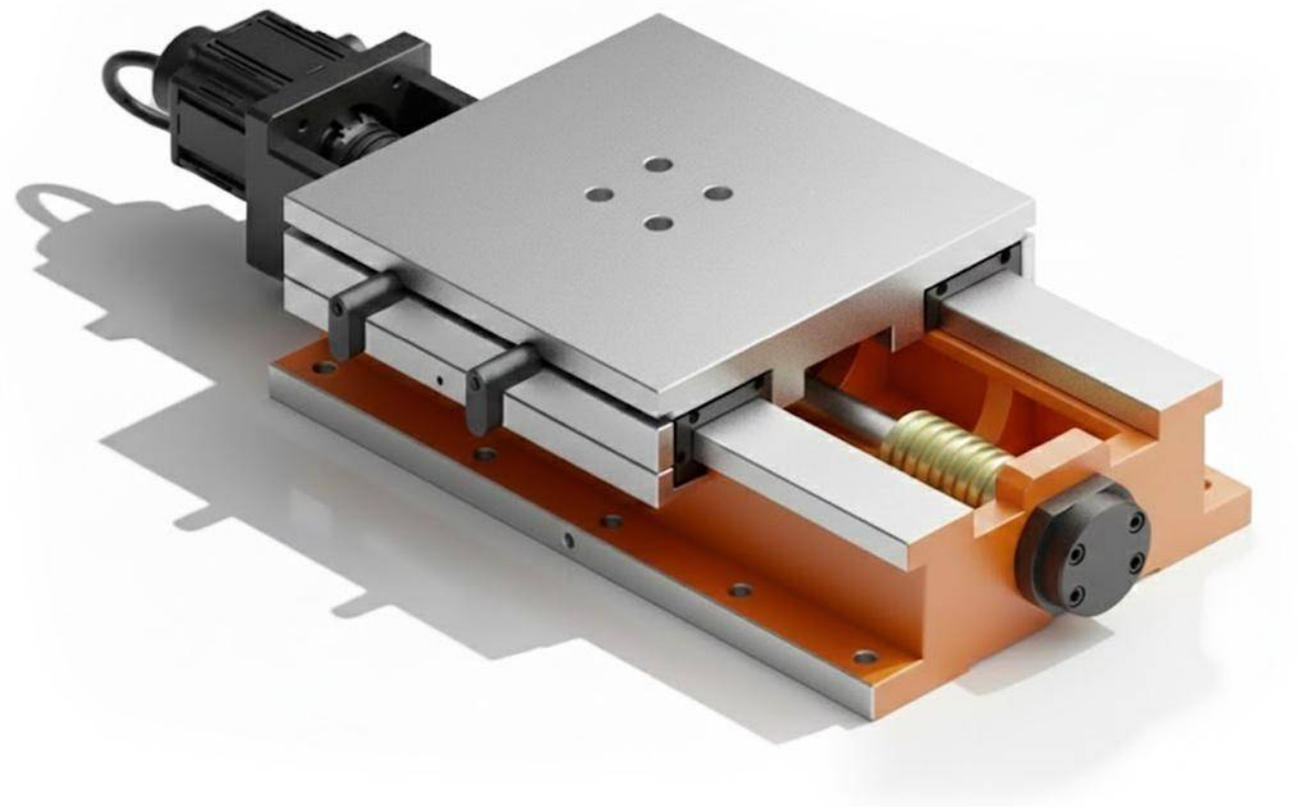

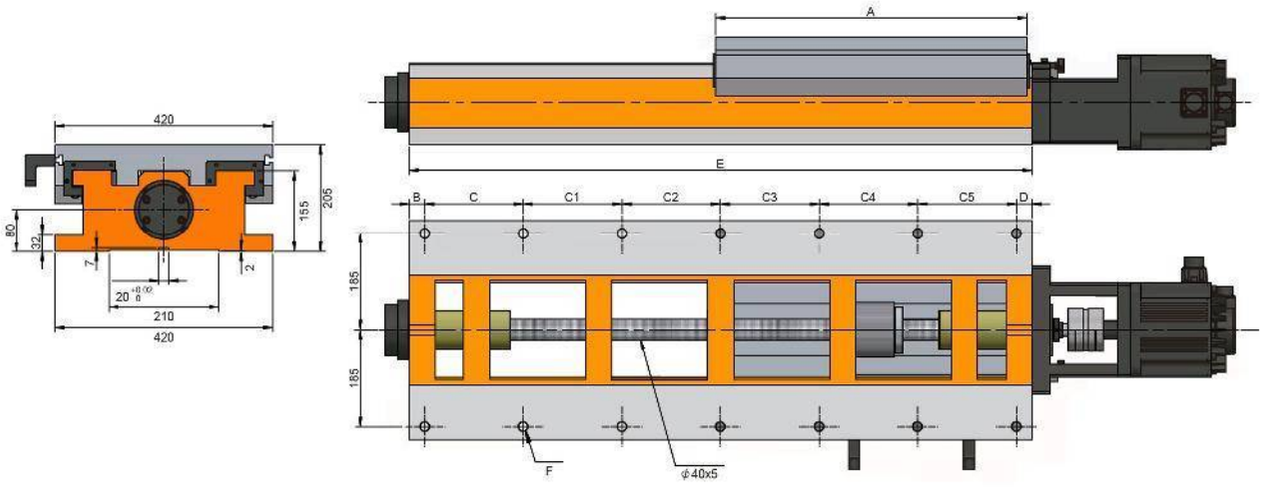
A
E
B
C
C1
C2
C3
C4
C5
D
420
155
205
80
32
Z
2
20
210
420
185
185
F
φ40x5

Características & Dimensiones

Modelo	BS420-600/1200
Ancho Del Perfil	*420.00*
A	*600.00*
B	*30.00*
C	*190.00*
C1	*190.00*
C2	*190.00*
C3	*190.00*
C4	*190.00*
C5	*190.00*
D	*30.00*
Longitud Del Perfil	*1,200.00*
Carrera Máxima Del Sistema	*14 - Ø18*
Paso Del Tornillo Patrón	*580.00*
Peso Total Del Sistema ***(Kg)***	*323.00*

*** Redondez ≤ 0.003 mm.*
**** Todas las dimensiones están dadas en milímetros.*

BS500-520/885

Servo Corredera Con Guías Templadas y Tornillo Embalado

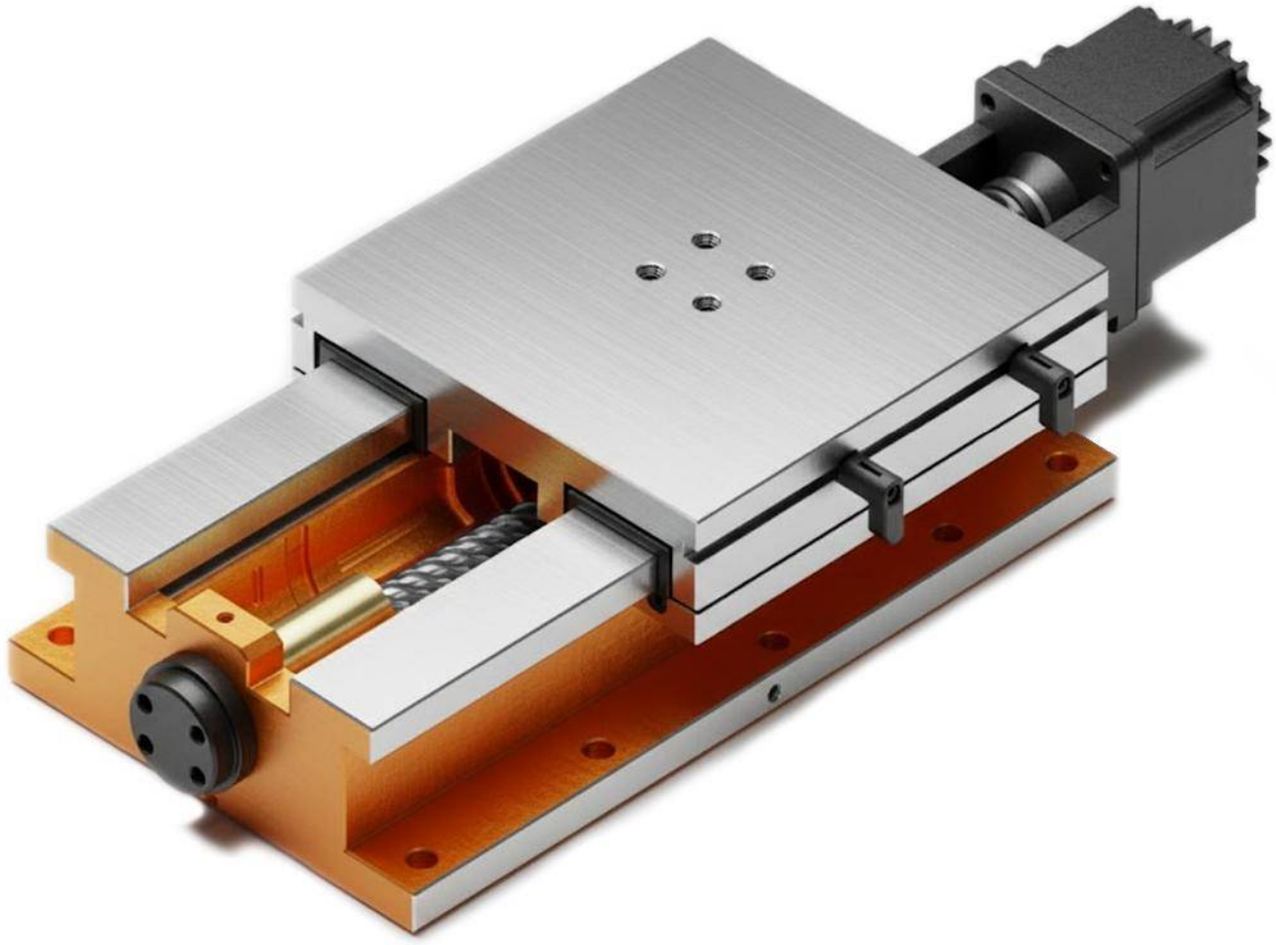

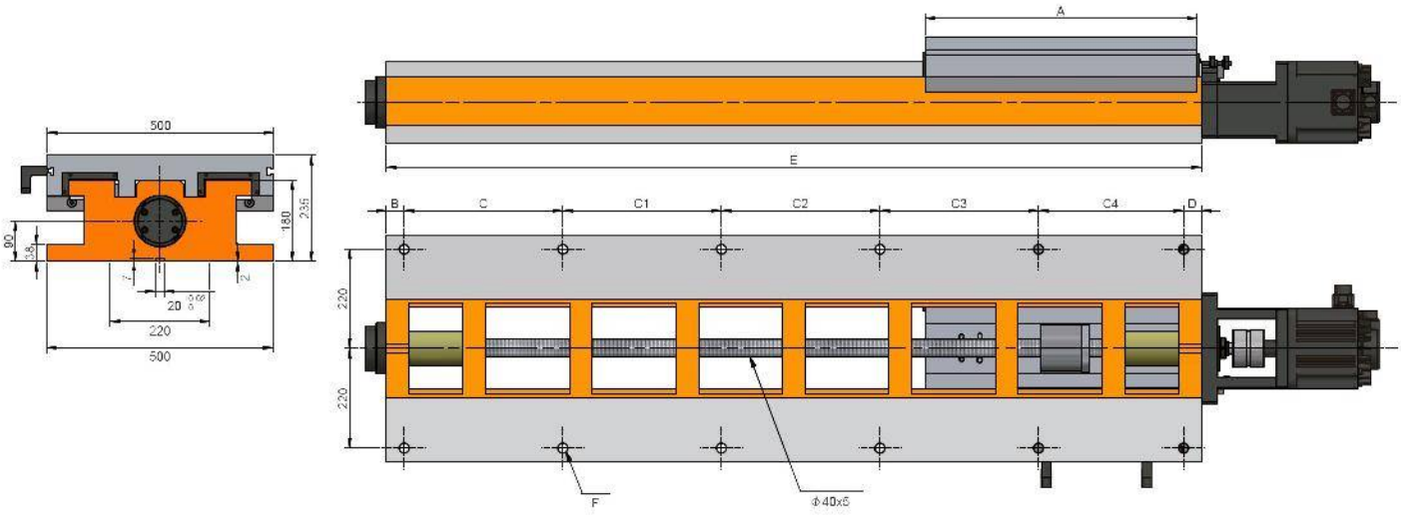
500
90
38
180
235
20
220
500
A
E
B
C
C1
C2
C3
C4
D
220
220
F
Φ40x5

Características & Dimensiones

Modelo	BS500-520/885
Ancho Del Perfil	*500.00*
A	*520.00*
B	*40.00*
C	*220.00*
C1	*220.00*
C2	*220.00*
C3	*142.00*
C4	-
C5	-
D	*40.00*
Longitud Del Perfil	*885.00*
Carrera Máxima Del Sistema	*10 - Ø18*
Paso Del Tornillo Patrón	*345.00*
Peso Total Del Sistema ***(Kg)***	*422.00*

*** Redondez ≤ 0.003 mm.*
**** Todas las dimensiones están dadas en milímetros.*

BS500-600/1200

Servo Corredera Con Guías Templadas y Tornillo Embalado

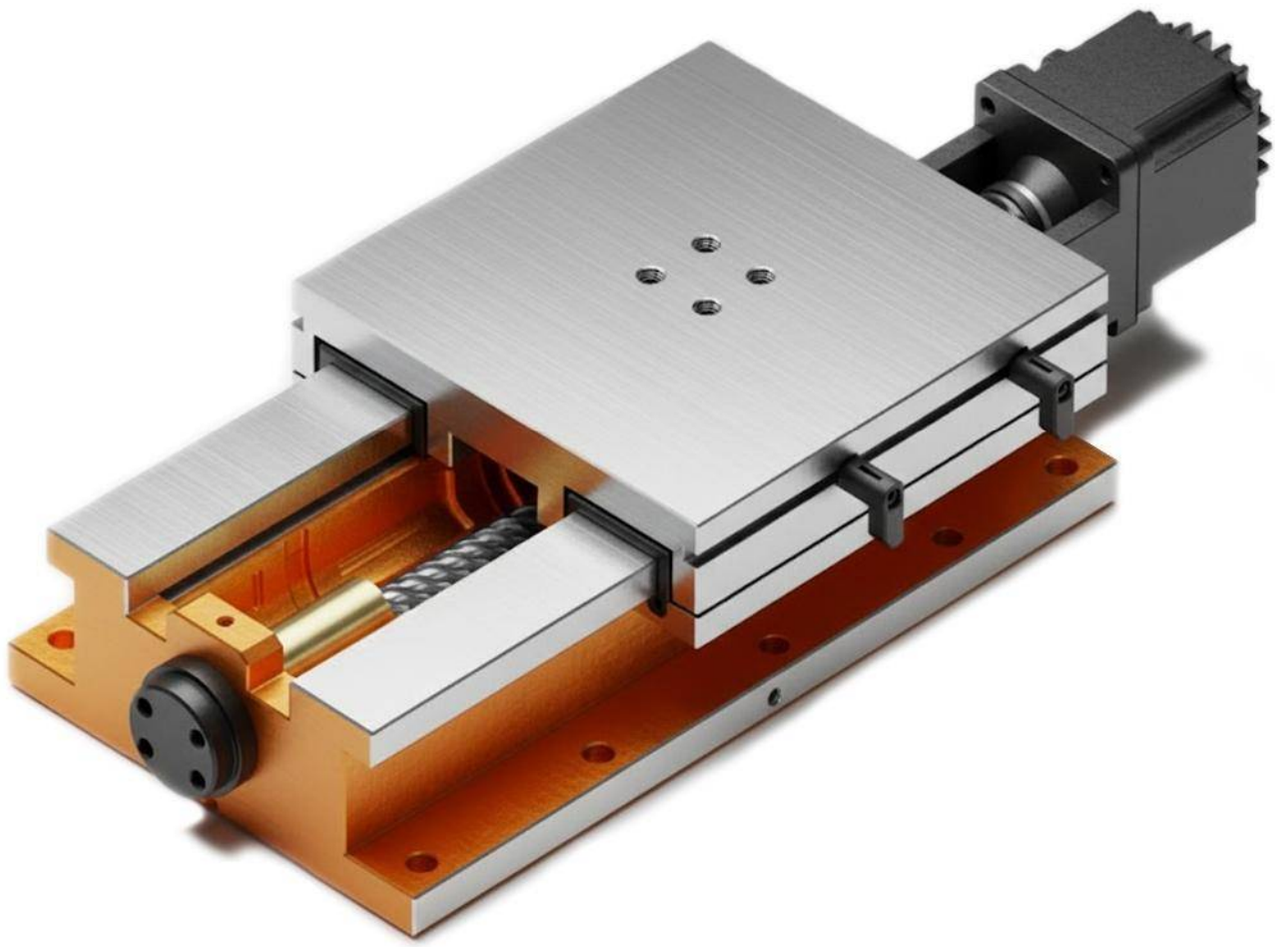

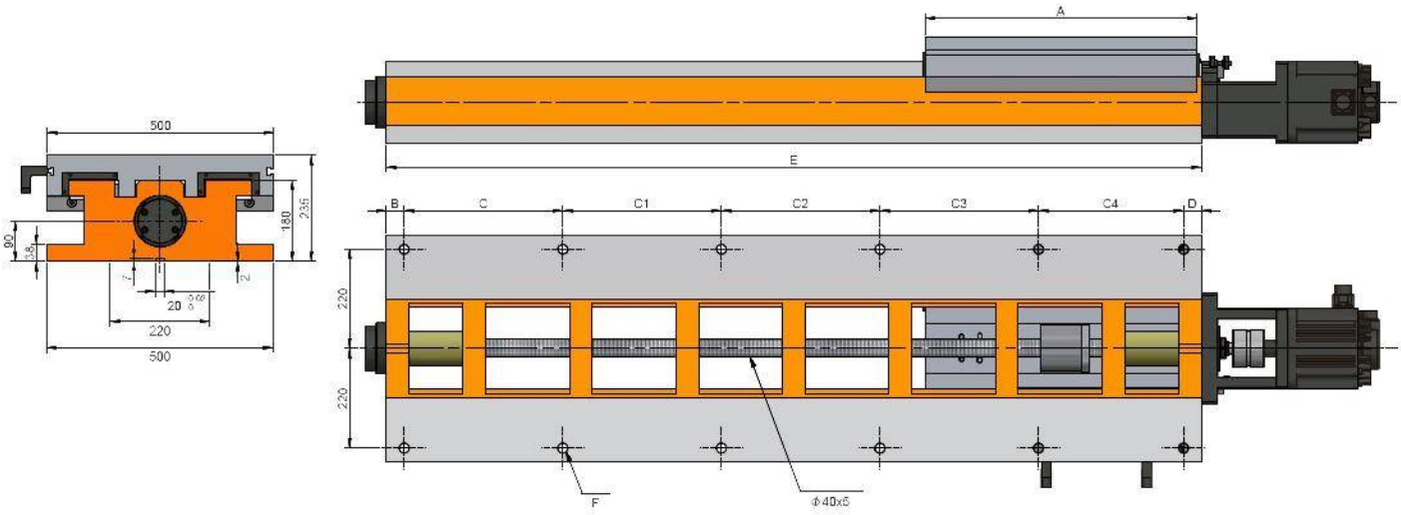
A
E
B
C
C1
C2
C3
C4
D
500
235
180
90
20
220
500
220
220
F
Φ40x5

Características & Dimensiones

Modelo	BS500-600/1200
Ancho Del Perfil	*500.00*
A	*600.00*
B	*40.00*
C	*220.00*
C1	*220.00*
C2	*220.00*
C3	*220.00*
C4	*240.00*
C5	-
D	*40.00*
Longitud Del Perfil	*1,200.00*
Carrera Máxima Del Sistema	*12 - Ø18*
Paso Del Tornillo Patrón	*580.00*
Peso Total Del Sistema *(Kg)*	*515.00*

*** Redondez ≤ 0.003 mm.*
**** Todas las dimensiones están dadas en milímetros.*

BS500-600/1800

Servo Corredera Con Guías Templadas y Tornillo Embalado

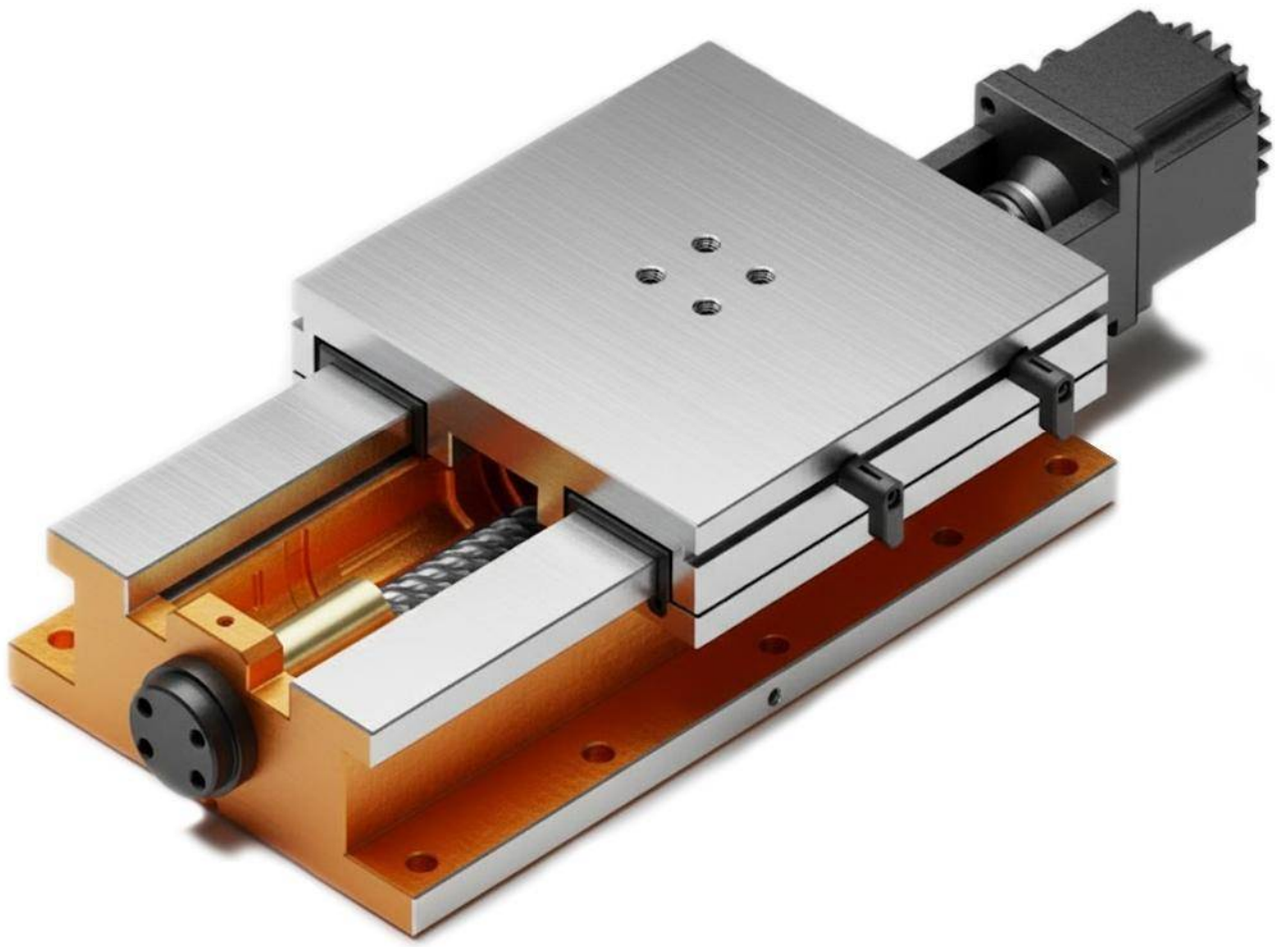

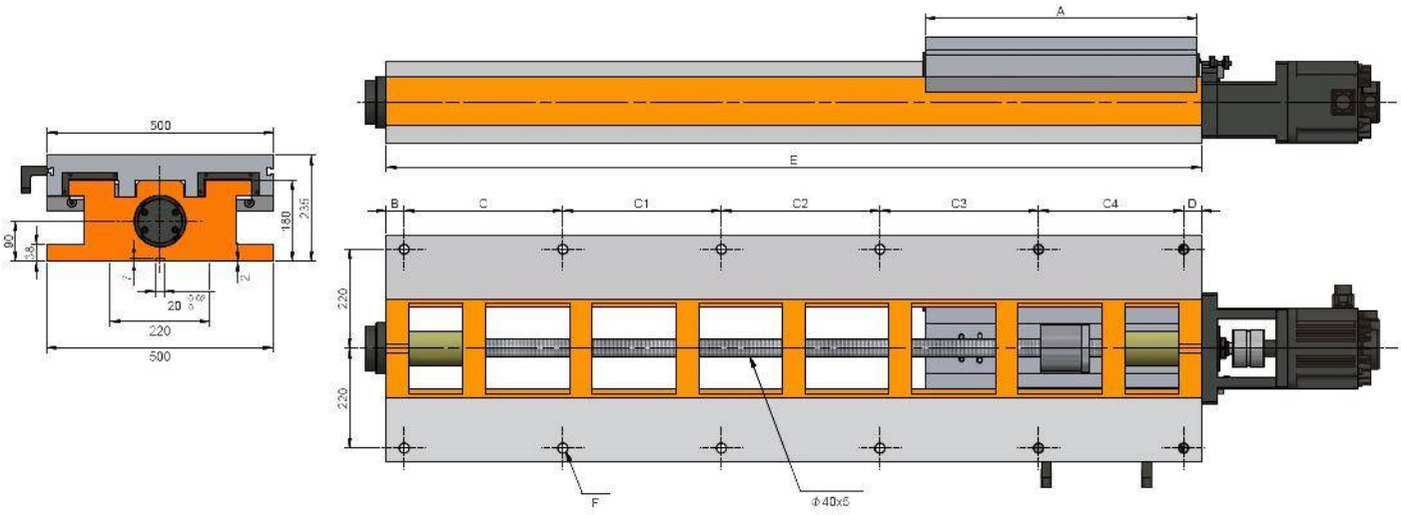
A
E
500
180
235
90
20
220
500
B
C
C1
C2
C3
C4
D
220
220
F
Φ40x5

Características & Dimensiones

Modelo	BS500-600/1800
Ancho Del Perfil	*500.00*
A	*600.00*
B	*40.00*
C	*350.00*
C1	*350.00*
C2	*350.00*
C3	*350.00*
C4	*320.00*
C5	-
D	*40.00*
Longitud Del Perfil	*1,800.00*
Carrera Máxima Del Sistema	*12 - Ø18*
Paso Del Tornillo Patrón	*1,180.00*
Peso Total Del Sistema *(Kg)*	*655.00*

*** Redondez ≤ 0.003 mm.*
**** Todas las dimensiones están dadas en milímetros.*

BS600-520/885

Servo Corredera Con Guías Templadas y Tornillo Embalado

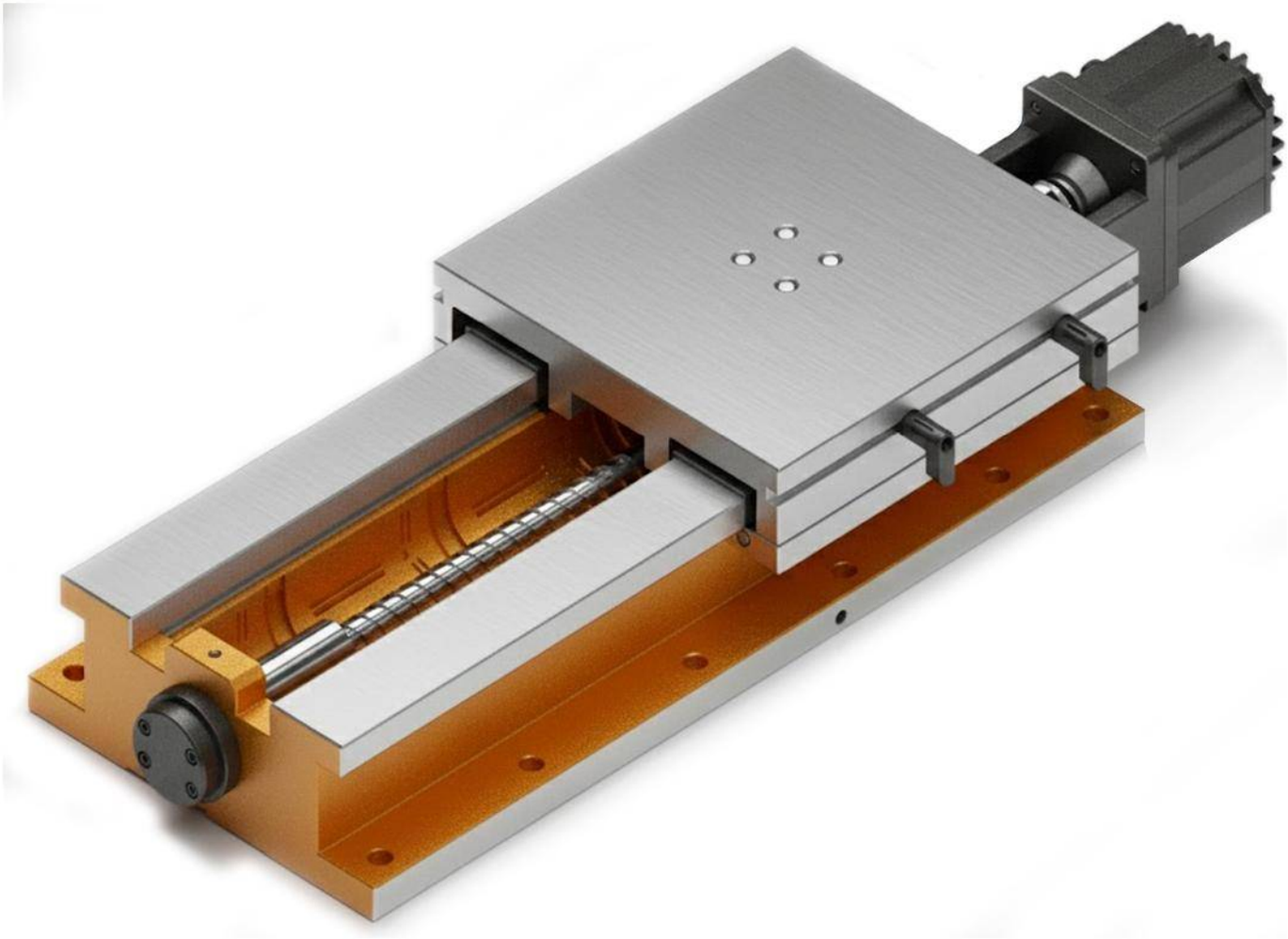

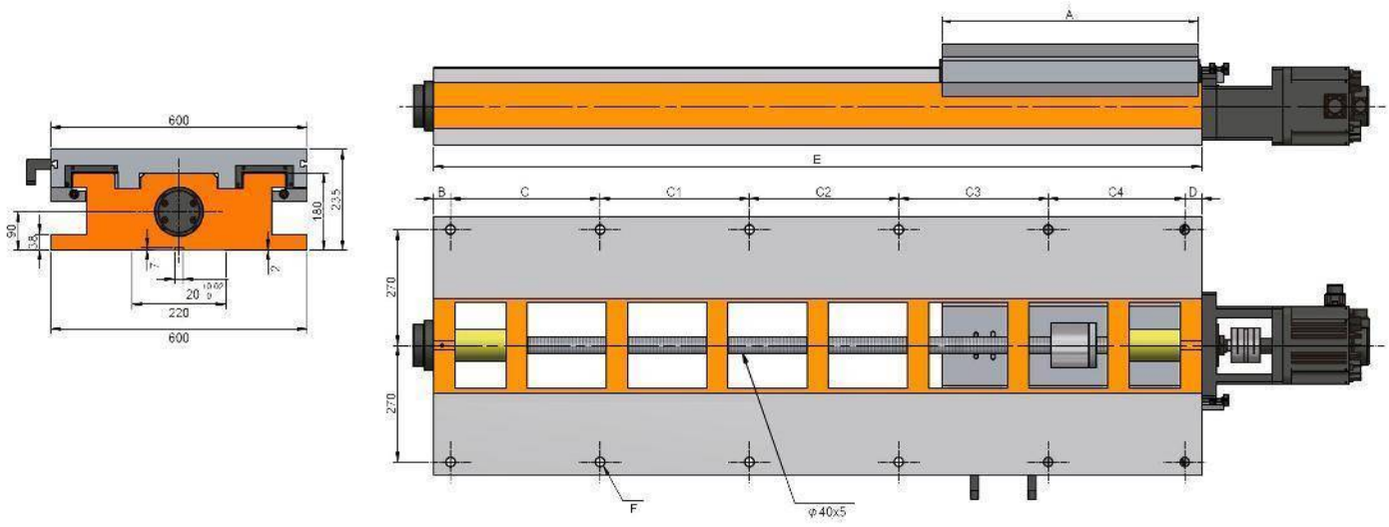
600
180
235
90
35
7
20
220
600
A
E
B
C
C1
C2
C3
C4
D
270
270
F
φ40x5

Características & Dimensiones

Modelo	BS600-520/885
Ancho Del Perfil	*600.00*
A	*520.00*
B	*40.00*
C	*220.00*
C1	*220.00*
C2	*220.00*
C3	*145.00*
C4	-
C5	-
D	*40.00*
Longitud Del Perfil	*885.00*
Carrera Máxima Del Sistema	*10 - Ø18*
Paso Del Tornillo Patrón	*345.00*
Peso Total Del Sistema ***(Kg)***	*455.00*

*** Redondez ≤ 0.003 mm.*
**** Todas las dimensiones están dadas en milímetros.*

BS600-600/1200

Servo Corredera Con Guías Templadas y Tornillo Embalado

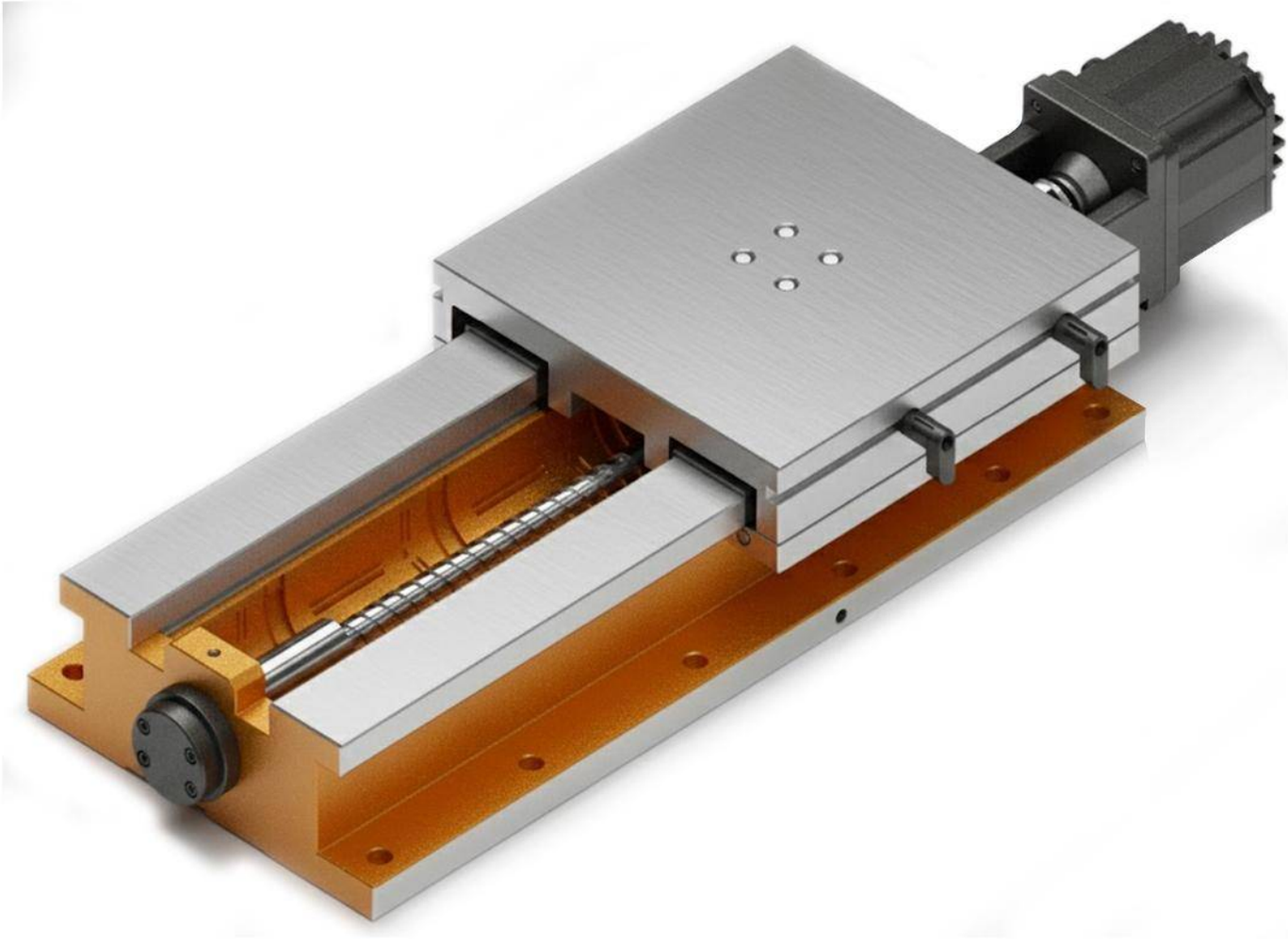

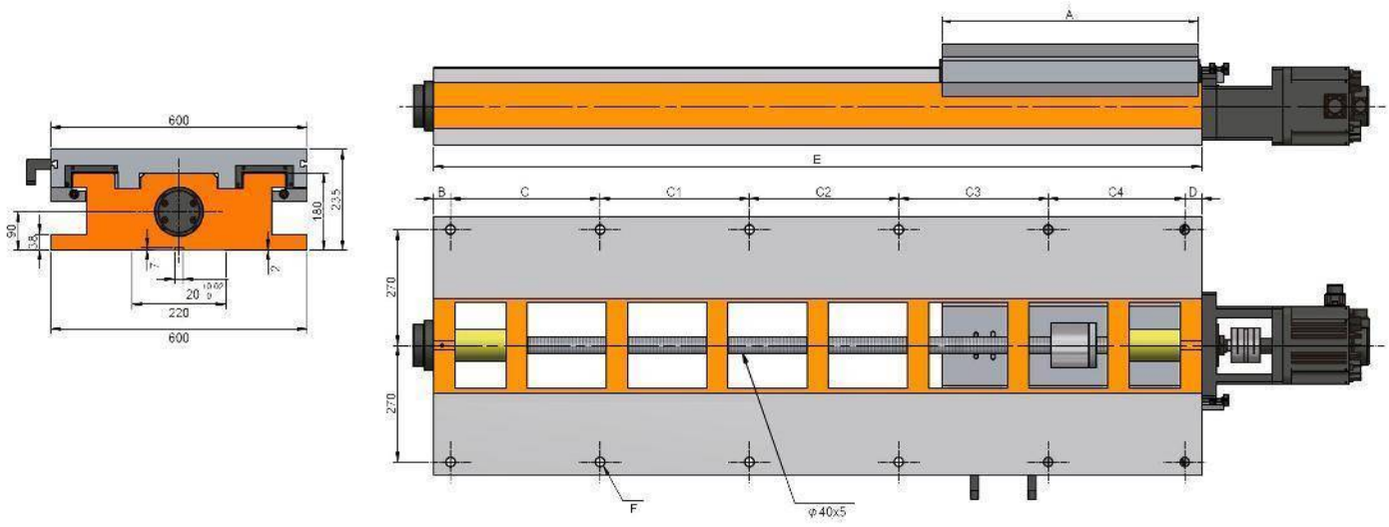
600
180
235
90
35
7
20
220
600
A
E
B
C
C1
C2
C3
C4
D
270
270
F
φ40x5

Características & Dimensiones

Modelo	BS600-600/1200
Ancho Del Perfil	*600.00*
A	*600.00*
B	*40.00*
C	*220.00*
C1	*220.00*
C2	*220.00*
C3	*240.00*
C4	-
C5	-
D	*40.00*
Longitud Del Perfil	*1,200.00*
Carrera Máxima Del Sistema	*12 - Ø18*
Paso Del Tornillo Patrón	*580.00*
Peso Total Del Sistema ***(Kg)***	*542.00*

*** Redondez ≤ 0.003 mm.*
**** Todas las dimensiones están dadas en milímetros.*

BS600-600/1800

Servo Corredera Con Guías Templadas y Tornillo Embalado

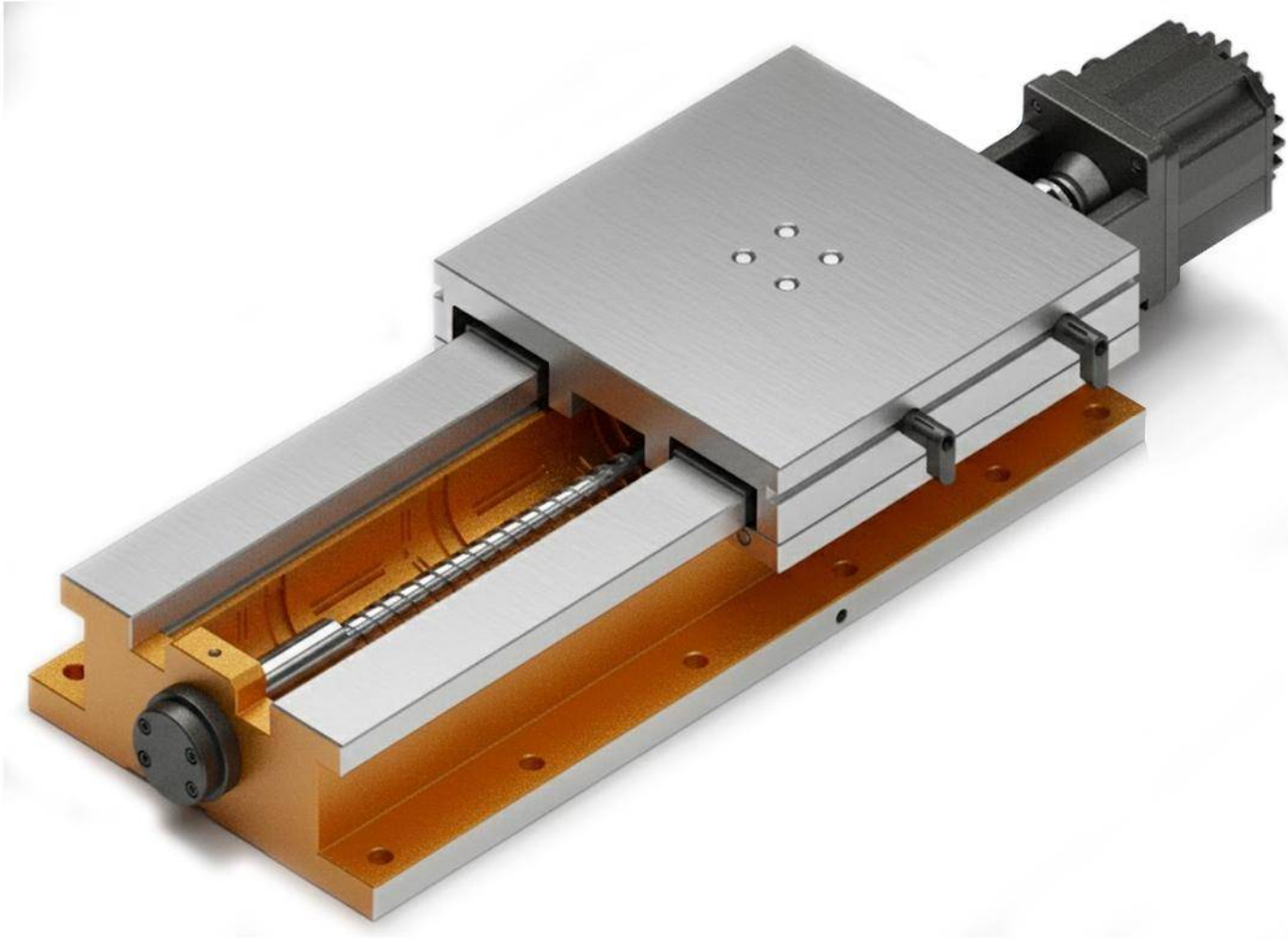

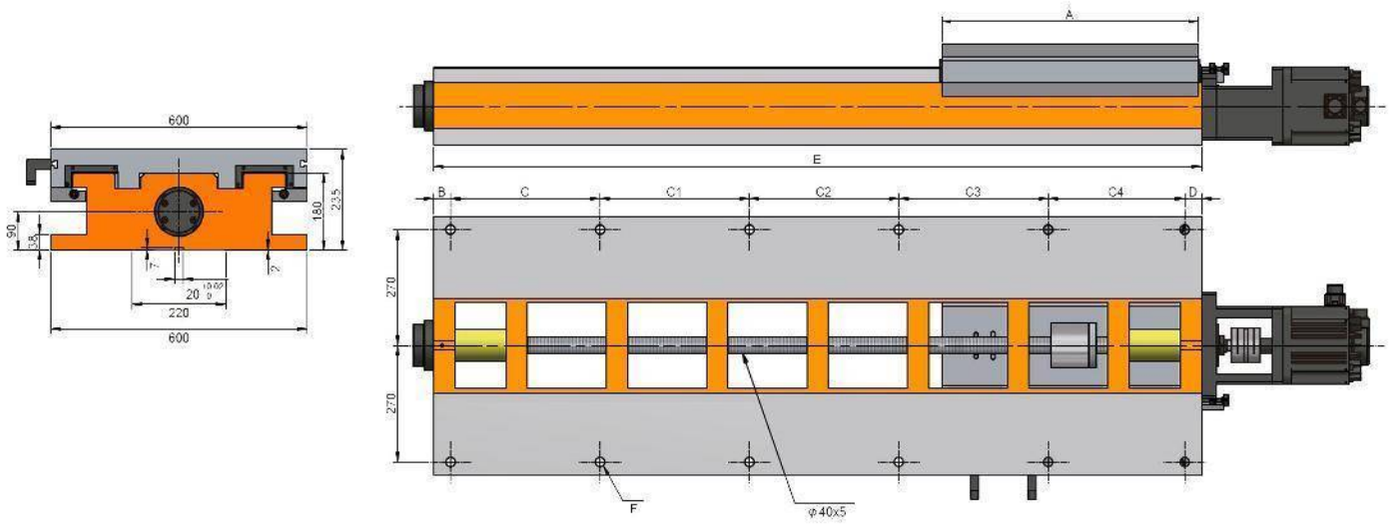
600
180
235
90
35
7
20
220
600
A
E
B
C
C1
C2
C3
C4
D
270
270
F
φ40x5

Características & Dimensiones

Modelo	BS500-600/1800
Ancho Del Perfil	*500.00*
A	*600.00*
B	*40.00*
C	*350.00*
C1	*350.00*
C2	*350.00*
C3	*350.00*
C4	*320.00*
C5	-
D	*40.00*
Longitud Del Perfil	*1,800.00*
Carrera Máxima Del Sistema	*12 - Ø18*
Paso Del Tornillo Patrón	*1,180.00*
Peso Total Del Sistema ***(Kg)***	*655.00*

*** Redondez ≤ 0.003 mm.*
**** Todas las dimensiones están dadas en milímetros.*

SERIE BS-H

SERVO CORREDERAS REFORZADAS CON GUÍAS TEMPLADAS Y TORNILLO EMBALADO

BS250-300/420H

Servo Corredera De Alta Velocidad Con Guías Templadas y Tornillo Embalado

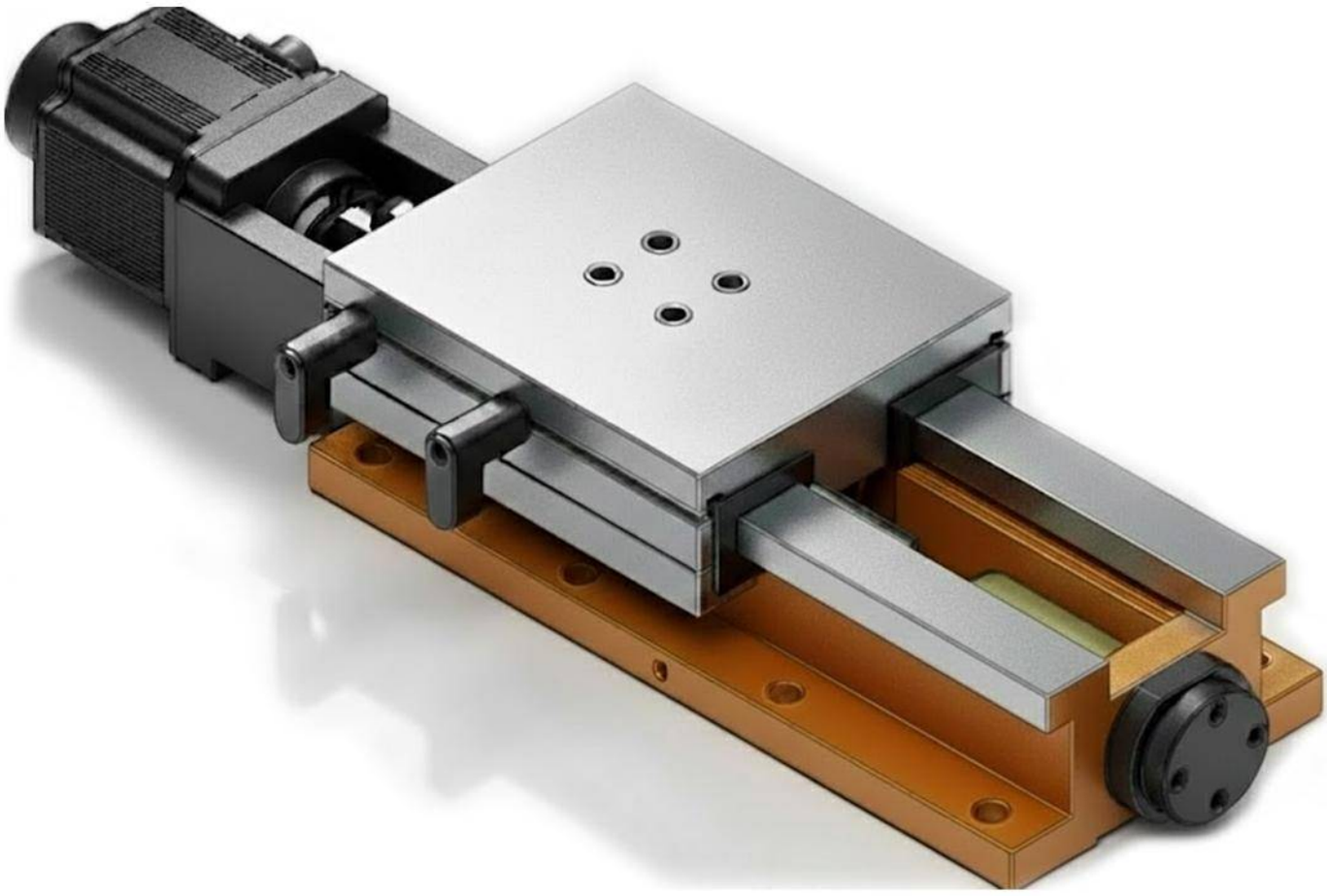

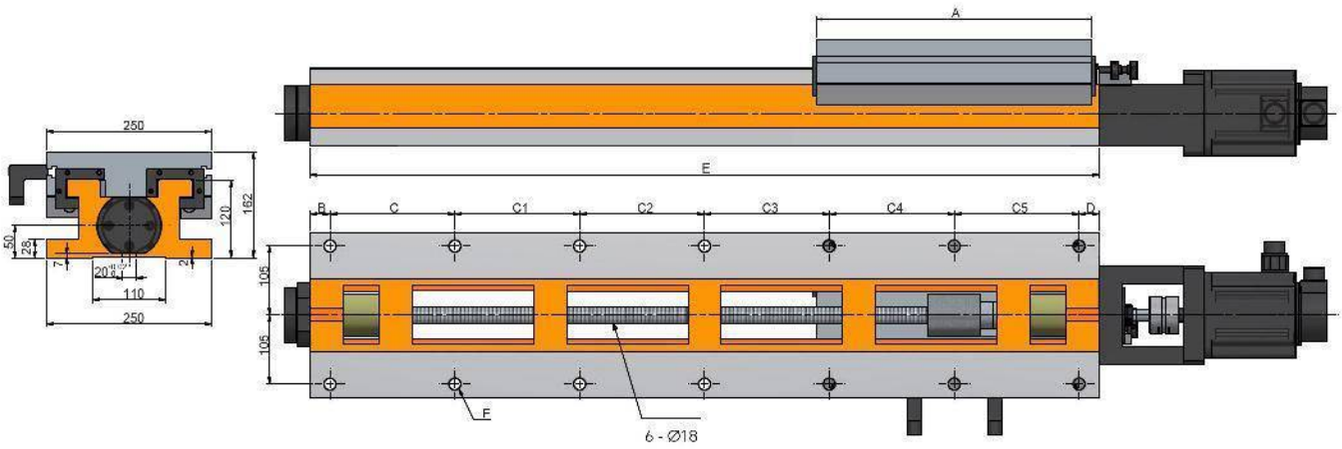
A
E
B
C
C1
C2
C3
C4
C5
D
250
162
120
50
28
7
20
110
250
105
105
F
6 - Ø18

Características & Dimensiones

Modelo	BS250-300/420H
Ancho Del Perfil	***250.00***
A	***300.00***
B	***35.00***
C	***150.00***
C1	***200.00***
C2	-
C3	-
C4	-
C5	-
D	***35.00***
Longitud Del Perfil	***420.00***
Paso Del Tornillo Patrón	***6 -Ø18***
Carrera Máxima Del Sistema	***100.00***
Peso Total Del Sistema ***(Kg)***	***92.00***

*** Redondez ≤ 0.003 mm.*
**** Todas las dimensiones están dadas en milímetros.*

BS250-300/560H

Servo Corredera De Alta Velocidad Con Guías Templadas y Tornillo Embalado

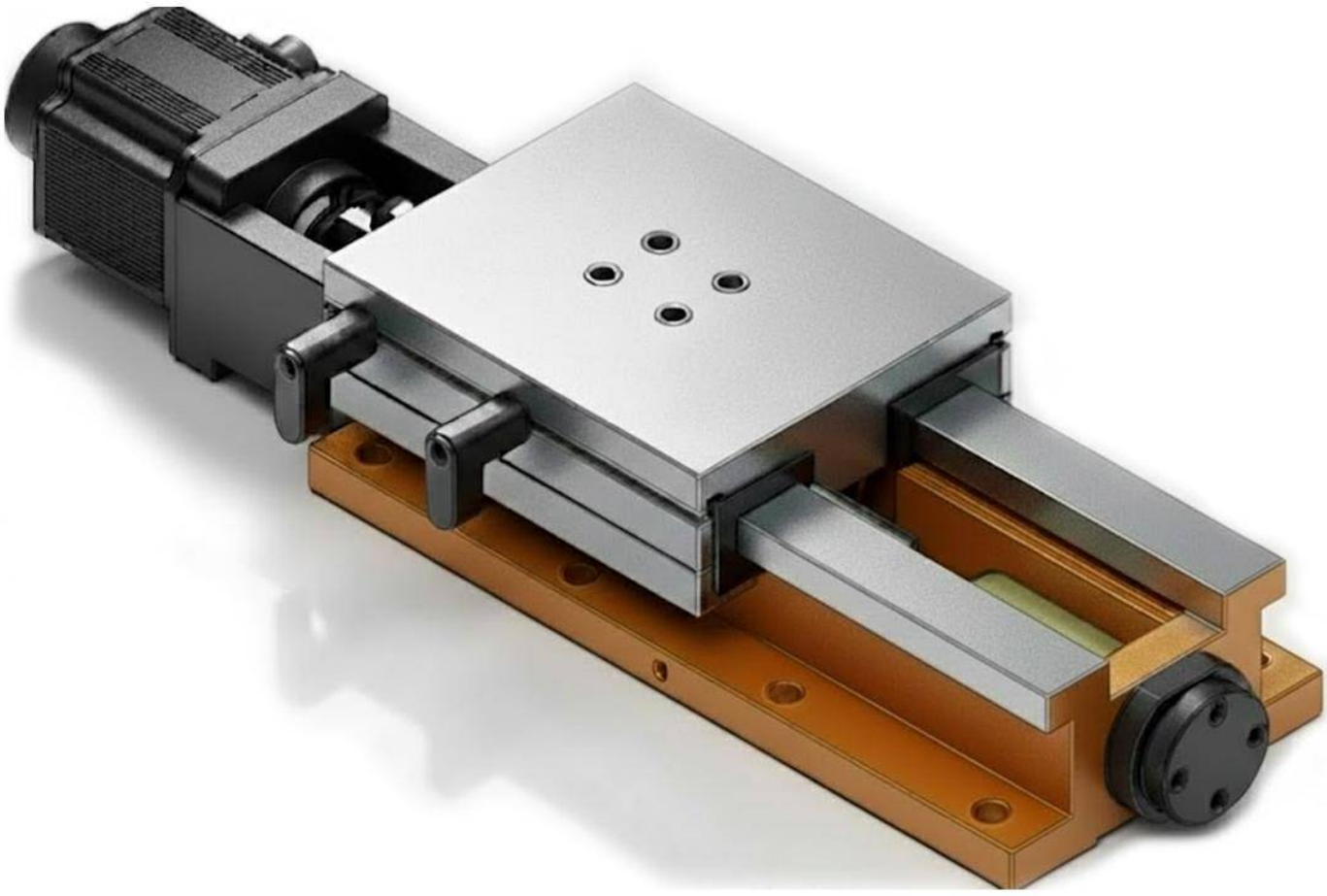

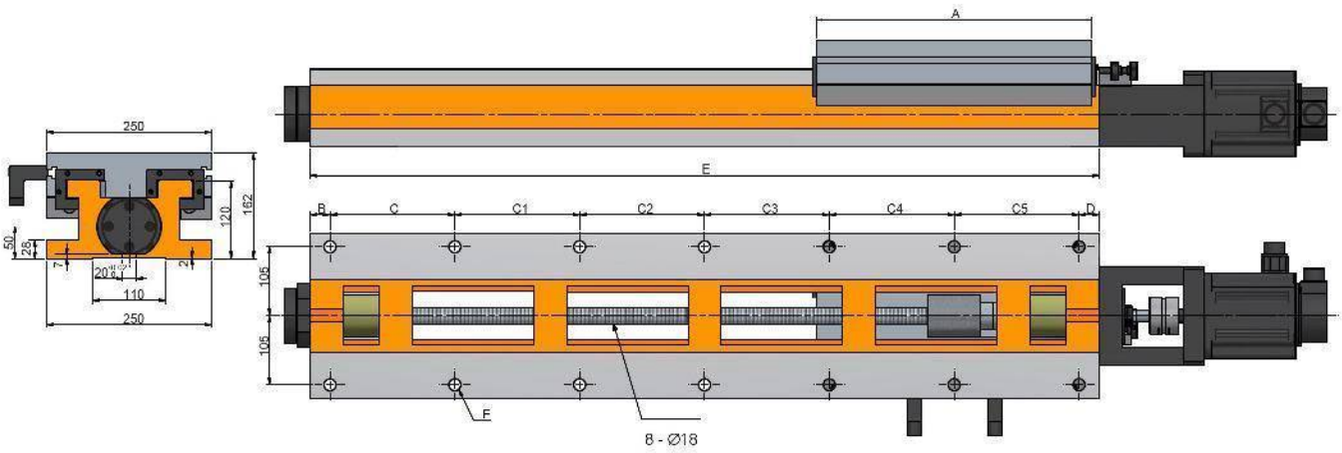
A
E
B
C
C1
C2
C3
C4
C5
D
250
162
120
50
25
7
20
110
250
105
105
F
8 - Ø18

Características & Dimensiones

Modelo	BS250-300/560H
Ancho Del Perfil	***250.00***
A	***300.00***
B	***35.00***
C	***165.00***
C1	***165.00***
C2	***165.00***
C3	-
C4	-
C5	-
D	***30.00***
Longitud Del Perfil	***560.00***
Paso Del Tornillo Patrón	***8 - Ø18***
Carrera Máxima Del Sistema	***240.00***
Peso Total Del Sistema ***(Kg)***	***100.00***

*** Redondez ≤ 0.003 mm.*
**** Todas las dimensiones están dadas en milímetros.*

BS250-420/560H

Servo Corredera De Alta Velocidad Con Guías Templadas y Tornillo Embalado

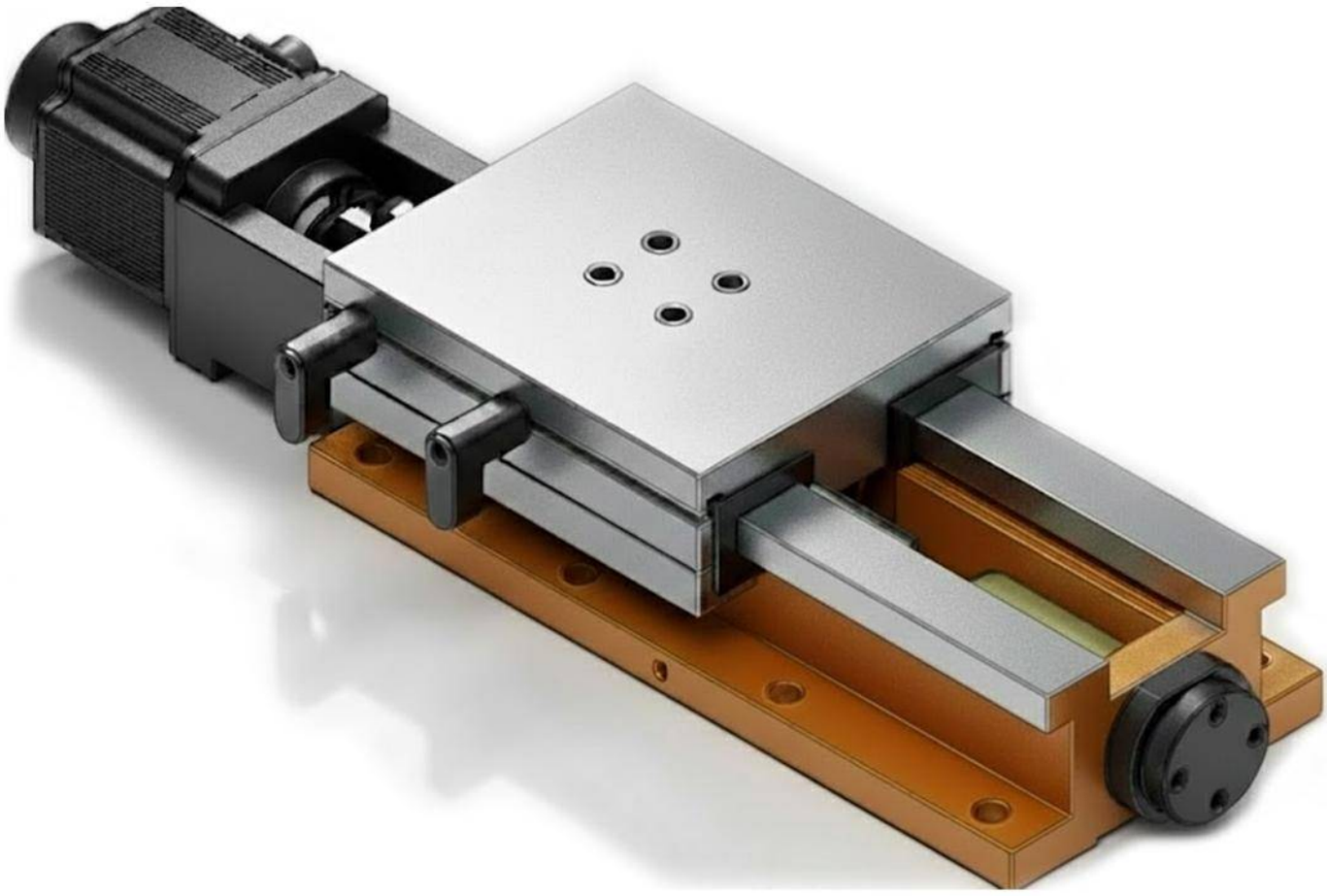

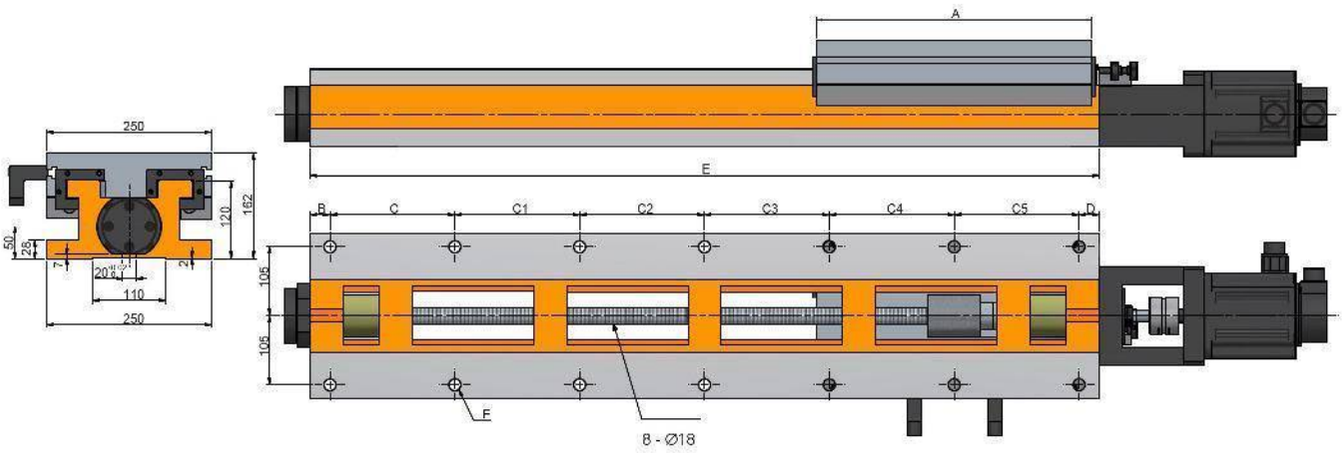
A
E
B
C
C1
C2
C3
C4
C5
D
250
162
120
50
25
7
20
110
250
105
105
F
8 - Ø18

Características & Dimensiones

Modelo	BS250-420/560H
Ancho Del Perfil	*250.00*
A	*420.00*
B	*35.00*
C	*165.00*
C1	*165.00*
C2	*165.00*
C3	-
C4	-
C5	-
D	*30.00*
Longitud Del Perfil	*560.00*
Paso Del Tornillo Patrón	*8 - Ø18*
Carrera Máxima Del Sistema	*120.00*
Peso Total Del Sistema ***(Kg)***	*108.00*

*** Redondez ≤ 0.003 mm.*
**** Todas las dimensiones están dadas en milímetros.*

BS250-420/670H

Servo Corredera De Alta Velocidad Con Guías Templadas y Tornillo Embalado

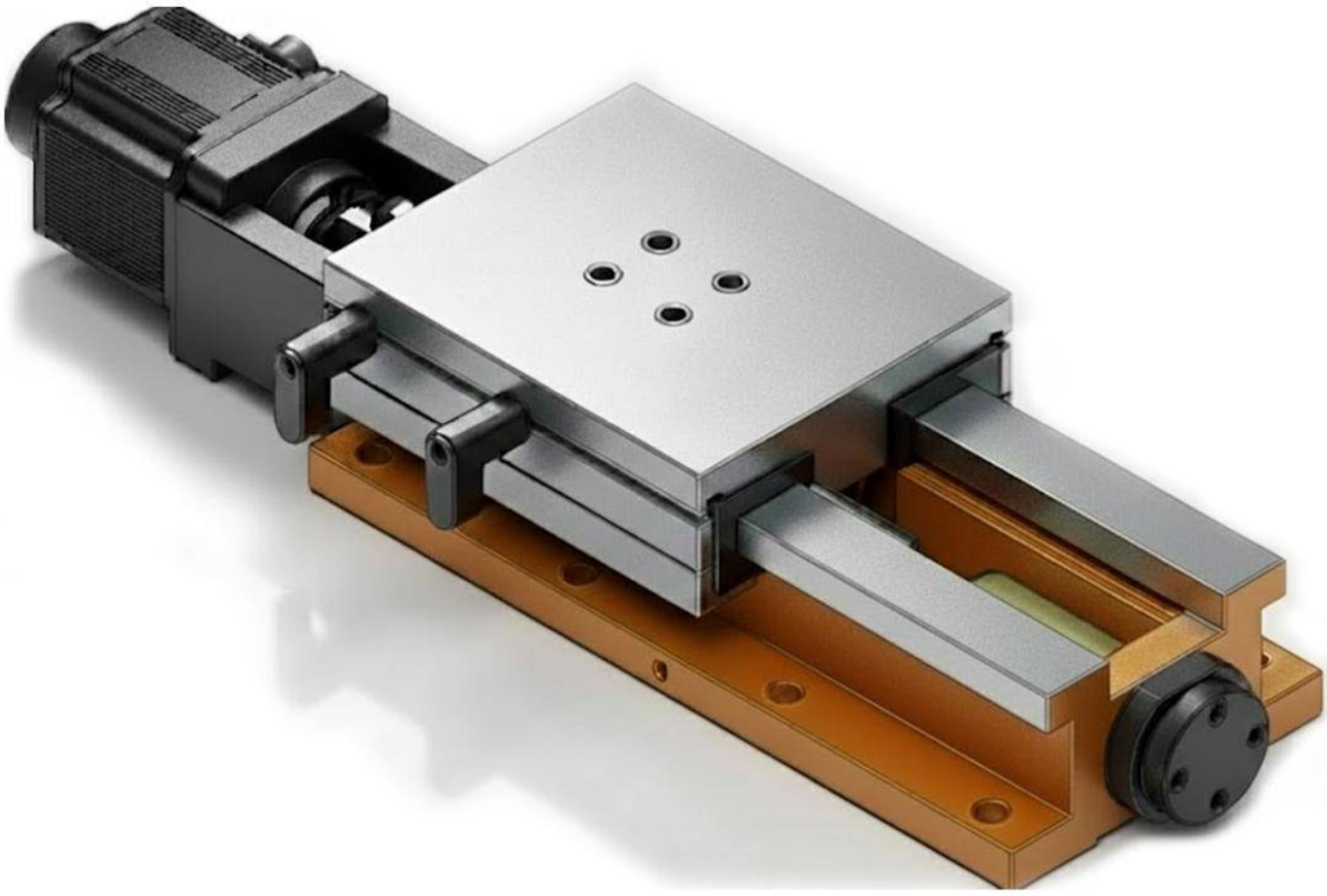

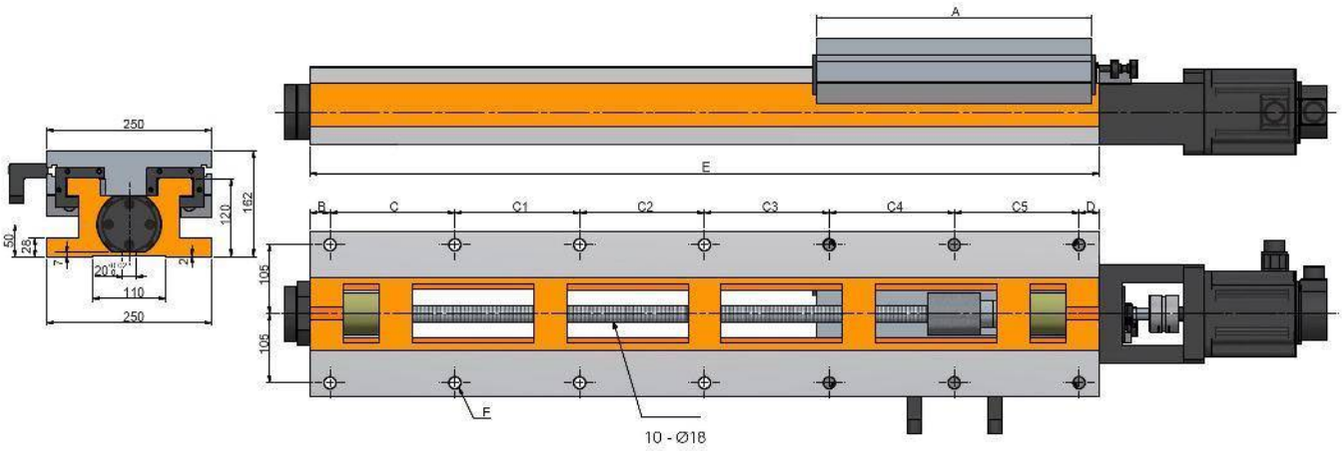
A
E
B
C
C1
C2
C3
C4
C5
D
250
162
120
50
25
7
20
110
250
105
105
F
10 - Ø18

Características & Dimensiones

Modelo	BS250-420/670H
Ancho Del Perfil	***250.00***
A	***420.00***
B	***35.00***
C	***140.00***
C1	***140.00***
C2	***140.00***
C3	***180.00***
C4	-
C5	-
D	***35.00***
Longitud Del Perfil	***670.00***
Paso Del Tornillo Patrón	***10 - Ø18***
Carrera Máxima Del Sistema	***230.00***
Peso Total Del Sistema ***(Kg)***	***130.00***

*** Redondez ≤ 0.003 mm.*
**** Todas las dimensiones están dadas en milímetros.*

BS250-420/750H

Servo Corredera De Alta Velocidad Con Guías Templadas y Tornillo Embalado

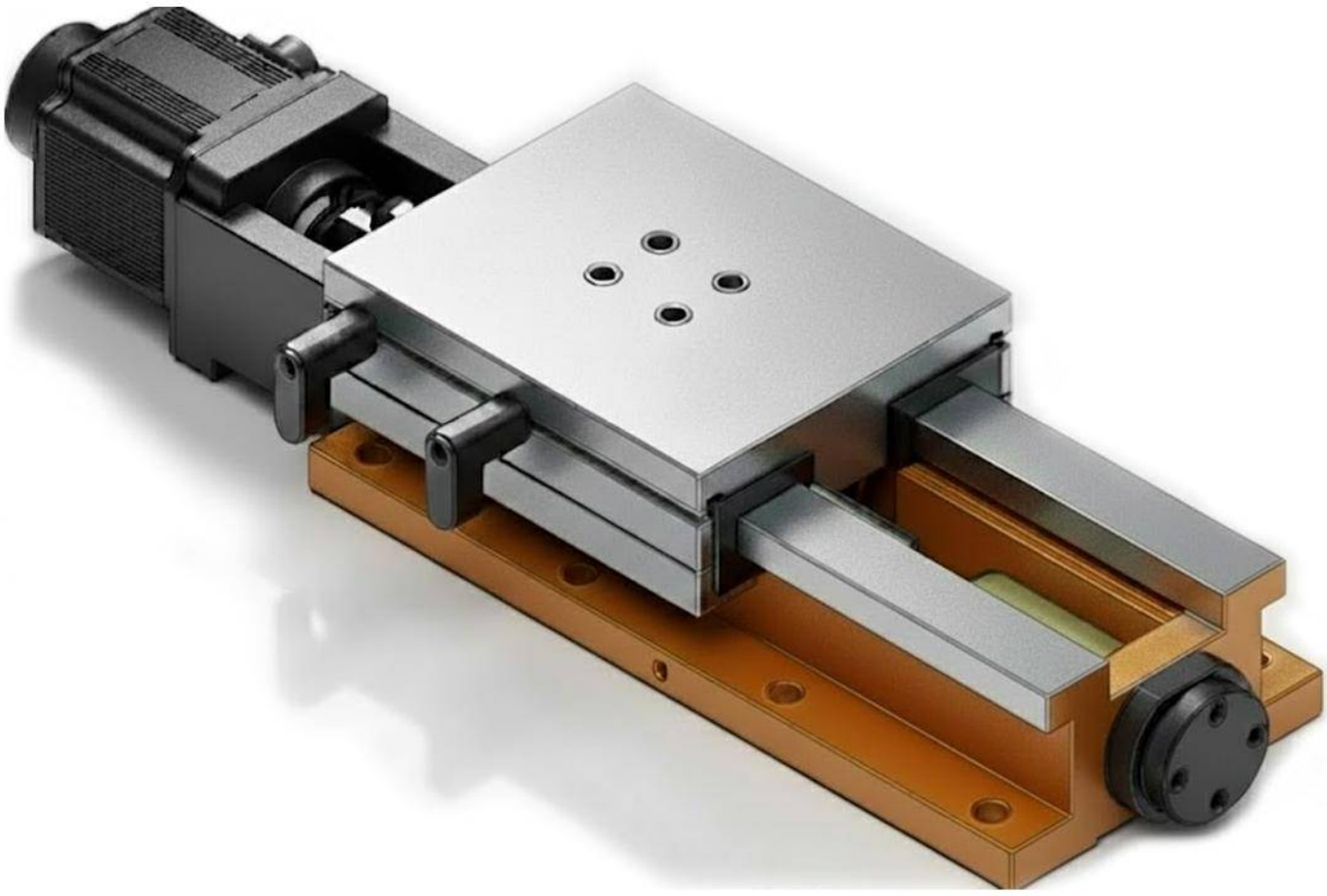

Características & Dimensiones

Modelo	BS250-420/750H
Ancho Del Perfil	*250.00*
A	*420.00*
B	*25.00*
C	*140.00*
C1	*140.00*
C2	*140.00*
C3	*140.00*
C4	*140.00*
C5	-
D	*25.00*
Longitud Del Perfil	*750.00*
Paso Del Tornillo Patrón	*12 - Ø18*
Carrera Máxima Del Sistema	*310.00*
Peso Total Del Sistema ***(Kg)***	*148.00*

*** Redondez ≤ 0.003 mm.*
**** Todas las dimensiones están dadas en milímetros.*

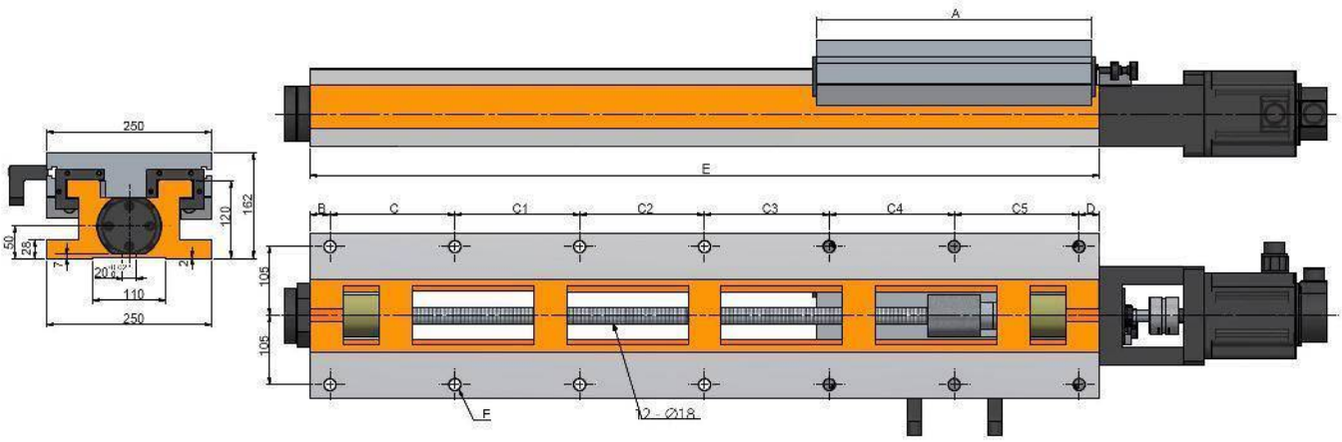
A
E
250
162
120
50
28
7
20
110
250
B
C
C1
C2
C3
C4
C5
D
105
105
F
12 Ø18

BS250-420/940H

Servo Corredera De Alta Velocidad Con Guías Templadas y Tornillo Embalado

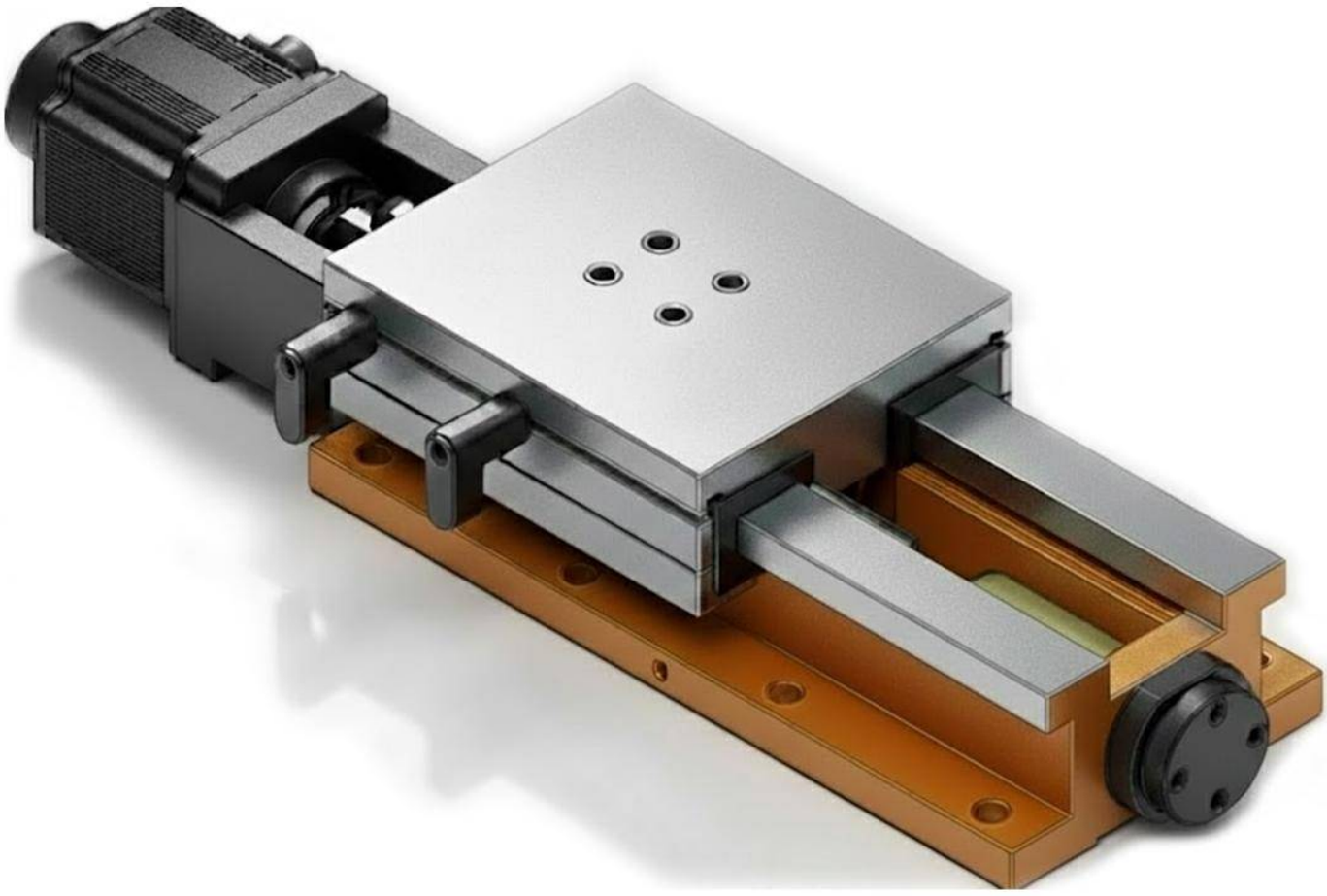

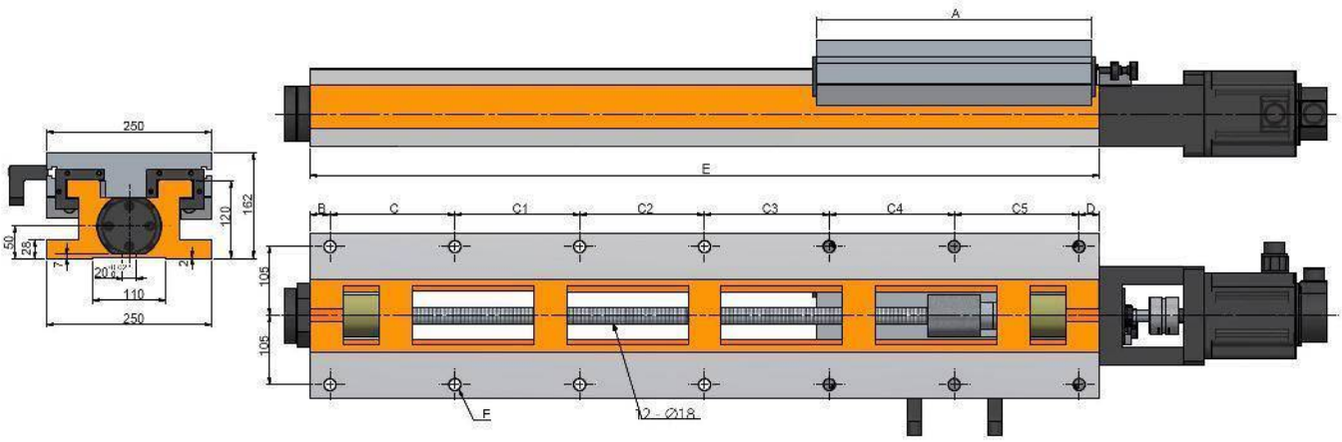
A
E
B
C
C1
C2
C3
C4
C5
D
250
162
120
50
28
7
20
110
250
2
105
105
F
12 Ø18

Características & Dimensiones

Modelo	BS250-420/940H
Ancho Del Perfil	***250.00***
A	***420.00***
B	***35.00***
C	***175.00***
C1	***175.00***
C2	***175.00***
C3	***175.00***
C4	***175.00***
C5	-
D	***30.00***
Longitud Del Perfil	***940.00***
Paso Del Tornillo Patrón	***12 - Ø18***
Carrera Máxima Del Sistema	***500.00***
Peso Total Del Sistema ***(Kg)***	***178.00***

*** Redondez ≤ 0.003 mm.*
**** Todas las dimensiones están dadas en milímetros.*

BS250-420/1200H

Servo Corredera De Alta Velocidad Con Guías Templadas y Tornillo Embalado

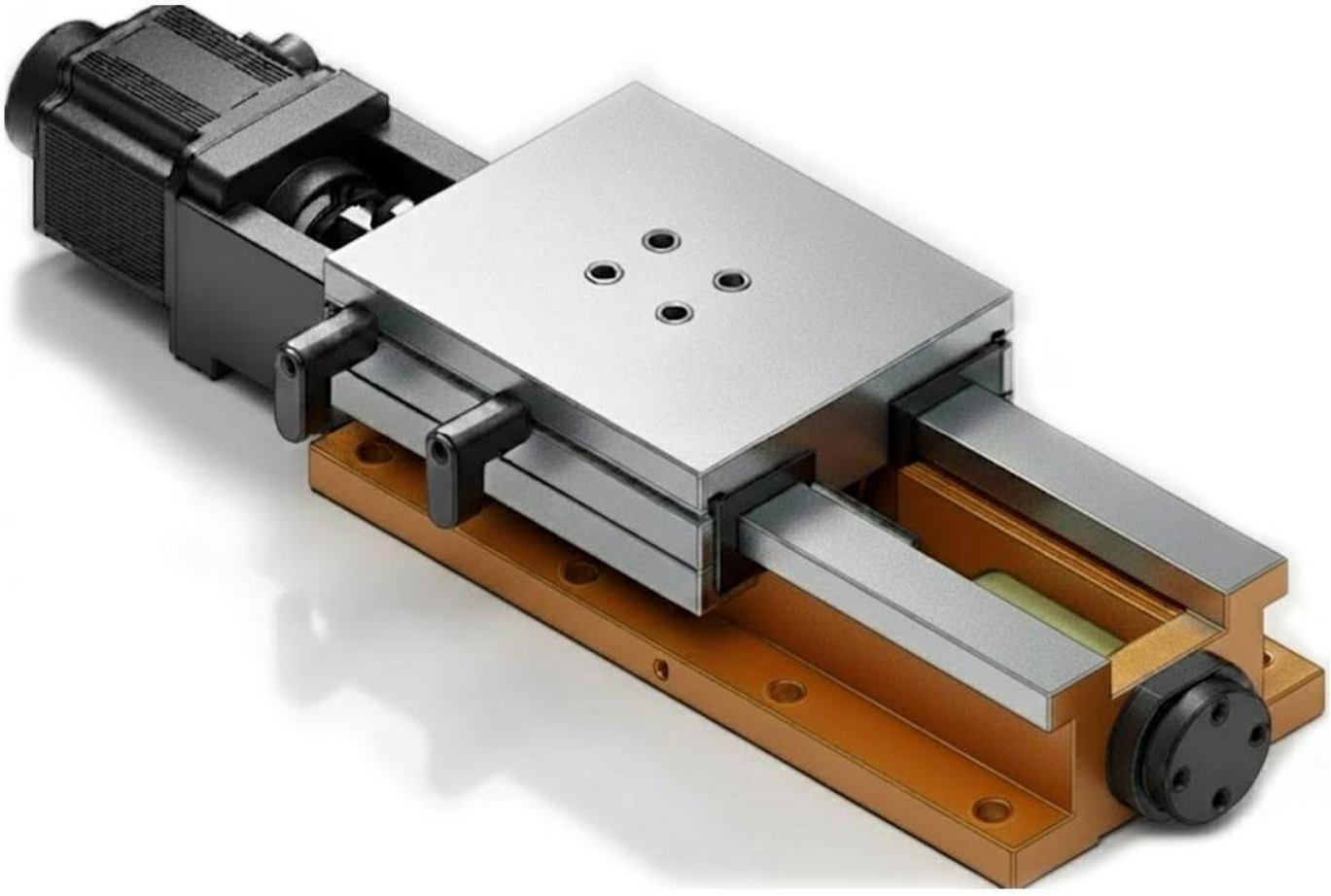

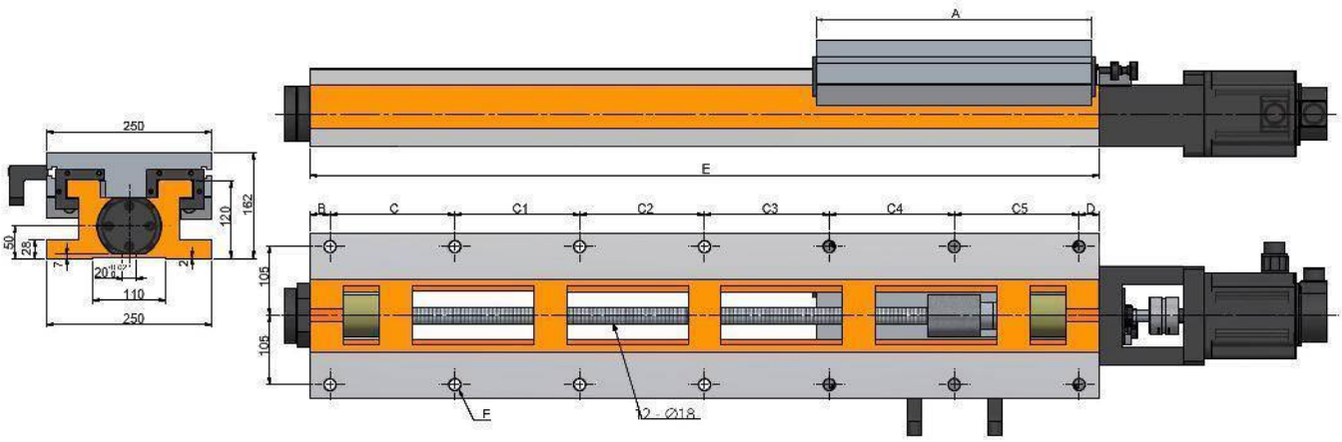
A
E
B
C
C1
C2
C3
C4
C5
D
250
162
120
50
28
7
20
110
250
2
105
105
F
12 Ø18

Características & Dimensiones

Modelo	BS250-420/1200H
Ancho Del Perfil	*250.00*
A	*420.00*
B	*30.00*
C	*190.00*
C1	*190.00*
C2	*190.00*
C3	*190.00*
C4	*190.00*
C5	*190.00*
D	*30.00*
Longitud Del Perfil	*1,200.00*
Paso Del Tornillo Patrón	*14 - Ø18*
Carrera Máxima Del Sistema	*760.00*
Peso Total Del Sistema ***(Kg)***	*215.00*

*** Redondez ≤ 0.003 mm.*
**** Todas las dimensiones están dadas en milímetros.*

BS300-300/420H

Servo Corredera De Alta Velocidad Con Guías Templadas Y Tornillo Embalado

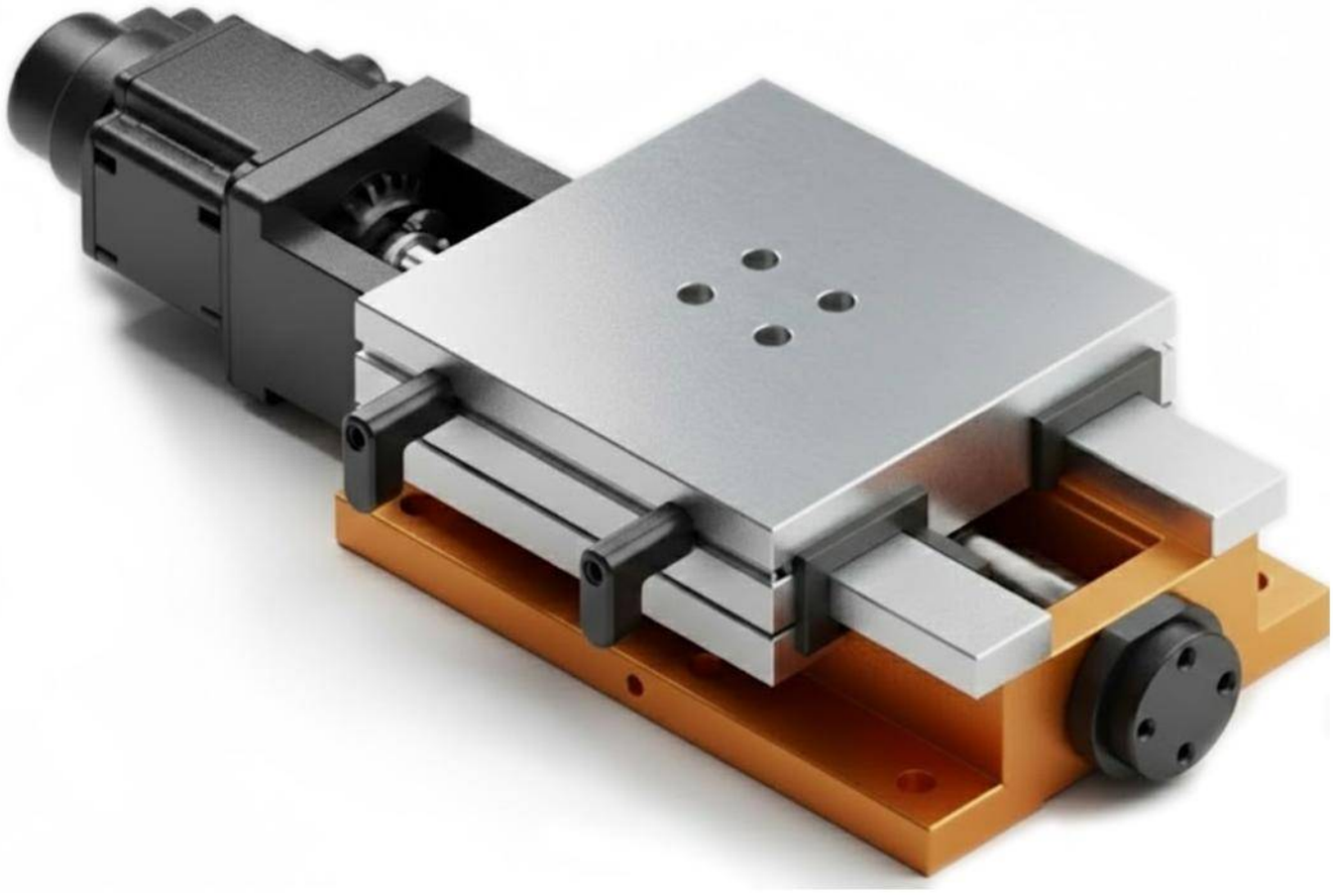

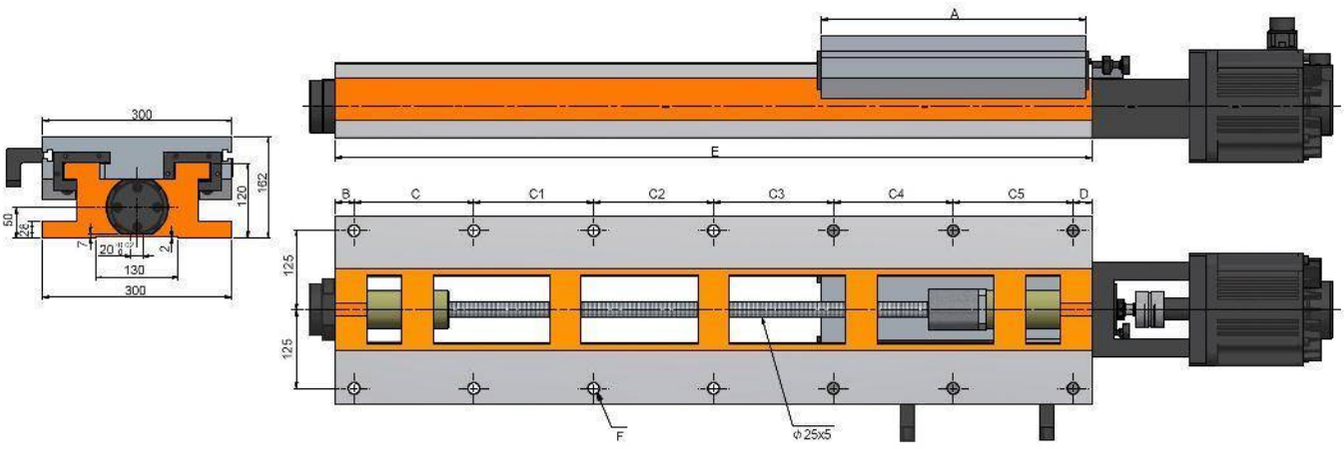
A
E
B
C
C1
C2
C3
C4
C5
D
300
120
182
50
26
7
20
2
130
300
125
125
F
Φ25x5

Características & Dimensiones

Modelo	BS300-300/420H
Ancho Del Perfil	*300.00*
A	*300.00*
B	*35.00*
C	*150.00*
C1	*200.00*
C2	-
C3	-
C4	-
C5	-
D	*35.00*
Longitud Del Perfil	*420.00*
Carrera Máxima Del Sistema	*100.00*
Paso Del Tornillo Patrón	*6 - Ø18*
Peso Total Del Sistema ***(Kg)***	*120.00*

*** Redondez ≤ 0.003 mm.*
**** Todas las dimensiones están dadas en milímetros.*

BS300-360/560H

Servo Corredera De Alta Velocidad Con Guías Templadas Y Tornillo Embalado

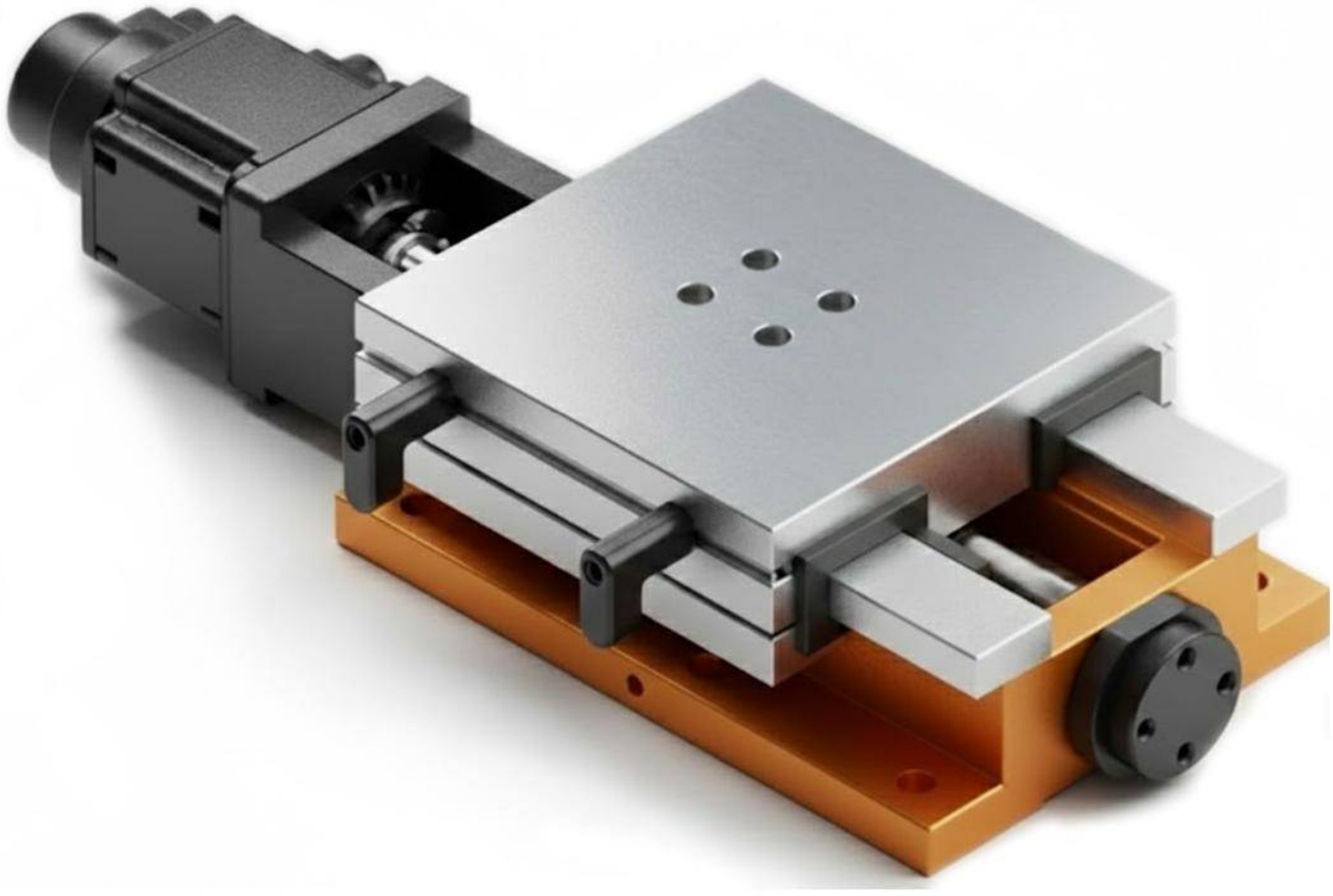

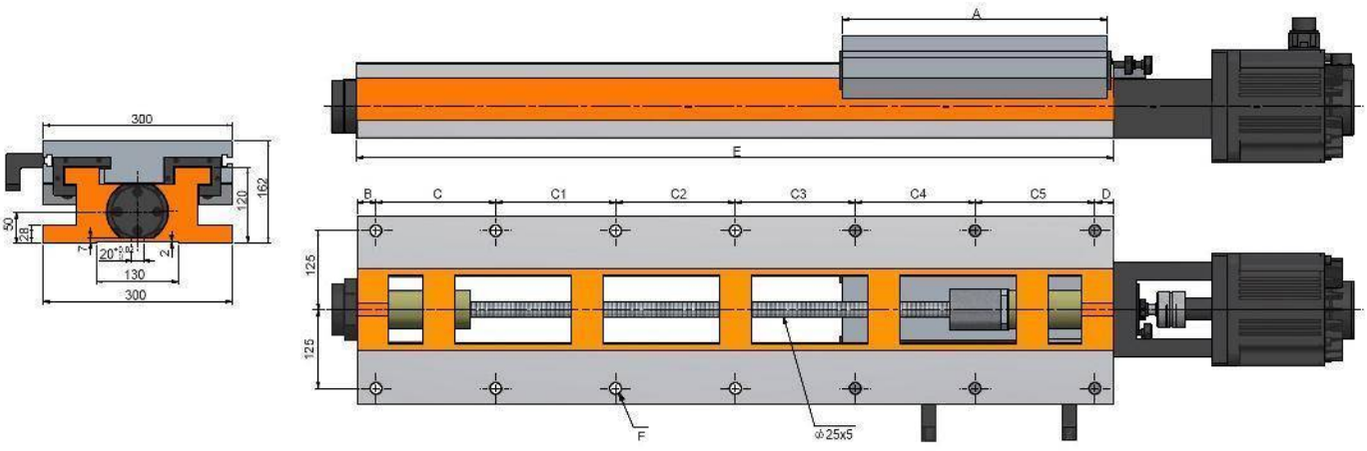
300
120
162
50
20°
130
300
A
E
B
C
C1
C2
C3
C4
C5
D
125
125
F
Φ25x5

Características & Dimensiones

Modelo	BS300-360/560H
Ancho Del Perfil	*300.00*
A	*360.00*
B	*35.00*
C	*165.00*
C1	*165.00*
C2	*165.00*
C3	-
C4	-
C5	-
D	*30.00*
Longitud Del Perfil	*560.00*
Carrera Máxima Del Sistema	*180.00*
Paso Del Tornillo Patrón	*8 - Ø18*
Peso Total Del Sistema ***(Kg)***	*140.00*

*** Redondez ≤ 0.003 mm.*
**** Todas las dimensiones están dadas en milímetros.*

BS300-420/560H

Servo Corredera De Alta Velocidad Con Guías Templadas Y Tornillo Embalado

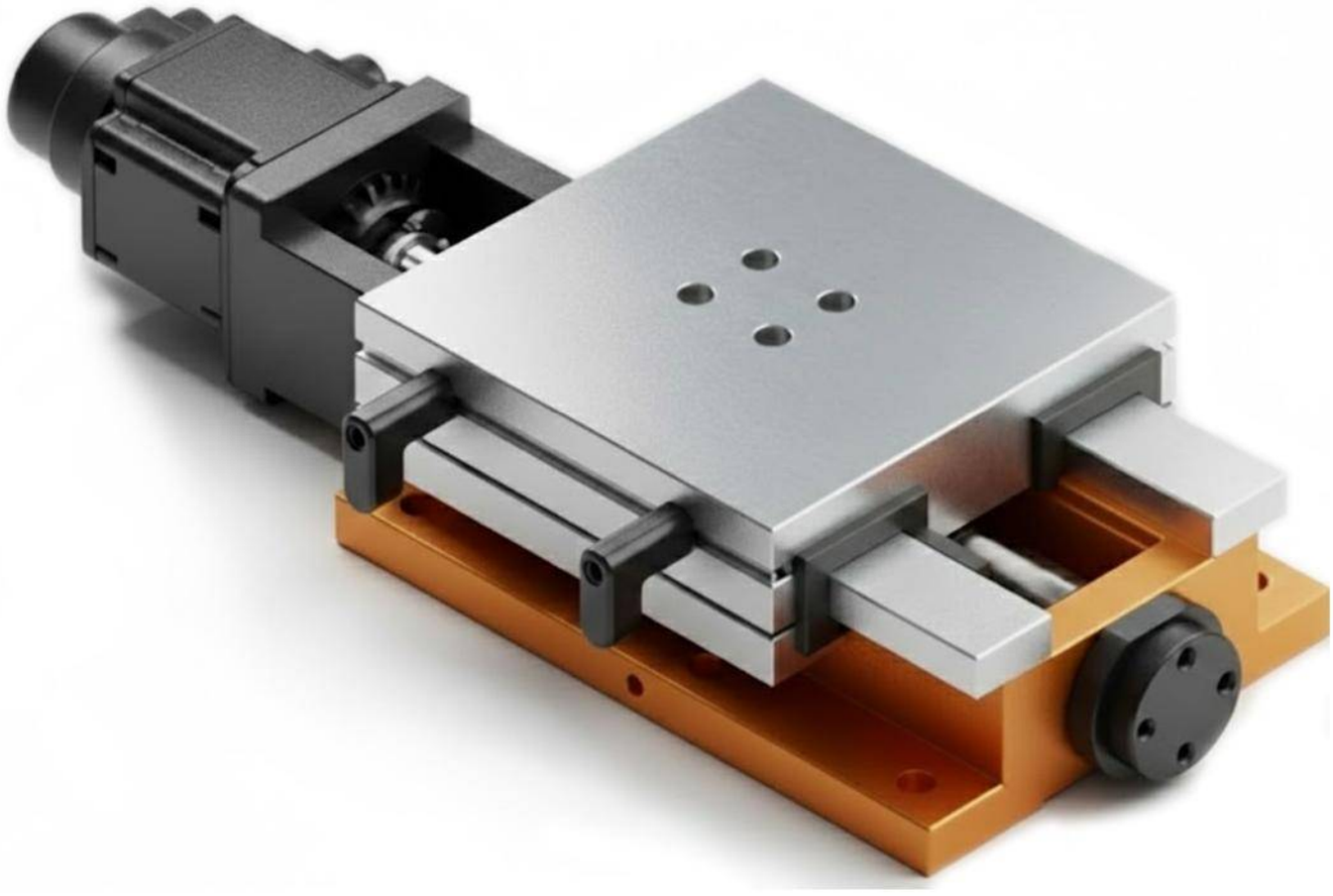

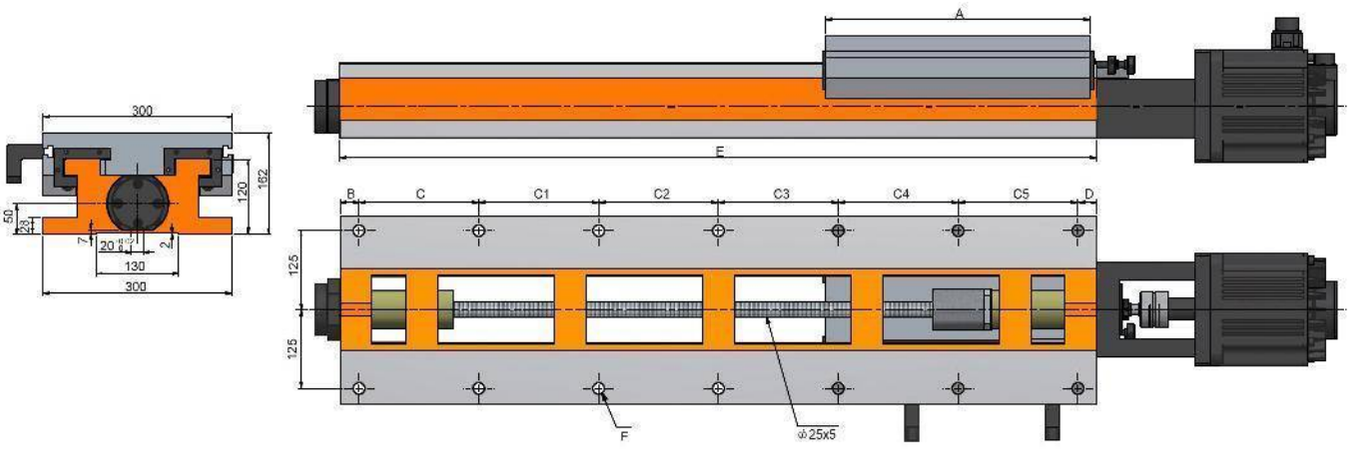
300
162
120
50
23
7
20
2
130
300
A
E
B
C
C1
C2
C3
C4
C5
D
125
125
F
φ25x5

Características & Dimensiones

Modelo	BS300-420/560H
Ancho Del Perfil	*300.00*
A	*420.00*
B	*35.00*
C	*165.00*
C1	*165.00*
C2	*165.00*
C3	-
C4	-
C5	-
D	*30.00*
Longitud Del Perfil	*560.00*
Carrera Máxima Del Sistema	*120.00*
Paso Del Tornillo Patrón	*8 - Ø18*
Peso Total Del Sistema ***(Kg)***	*144.00*

*** Redondez ≤ 0.003 mm.*
**** Todas las dimensiones están dadas en milímetros.*

BS300-420/670H

Servo Corredera De Alta Velocidad Con Guías Templadas Y Tornillo Embalado

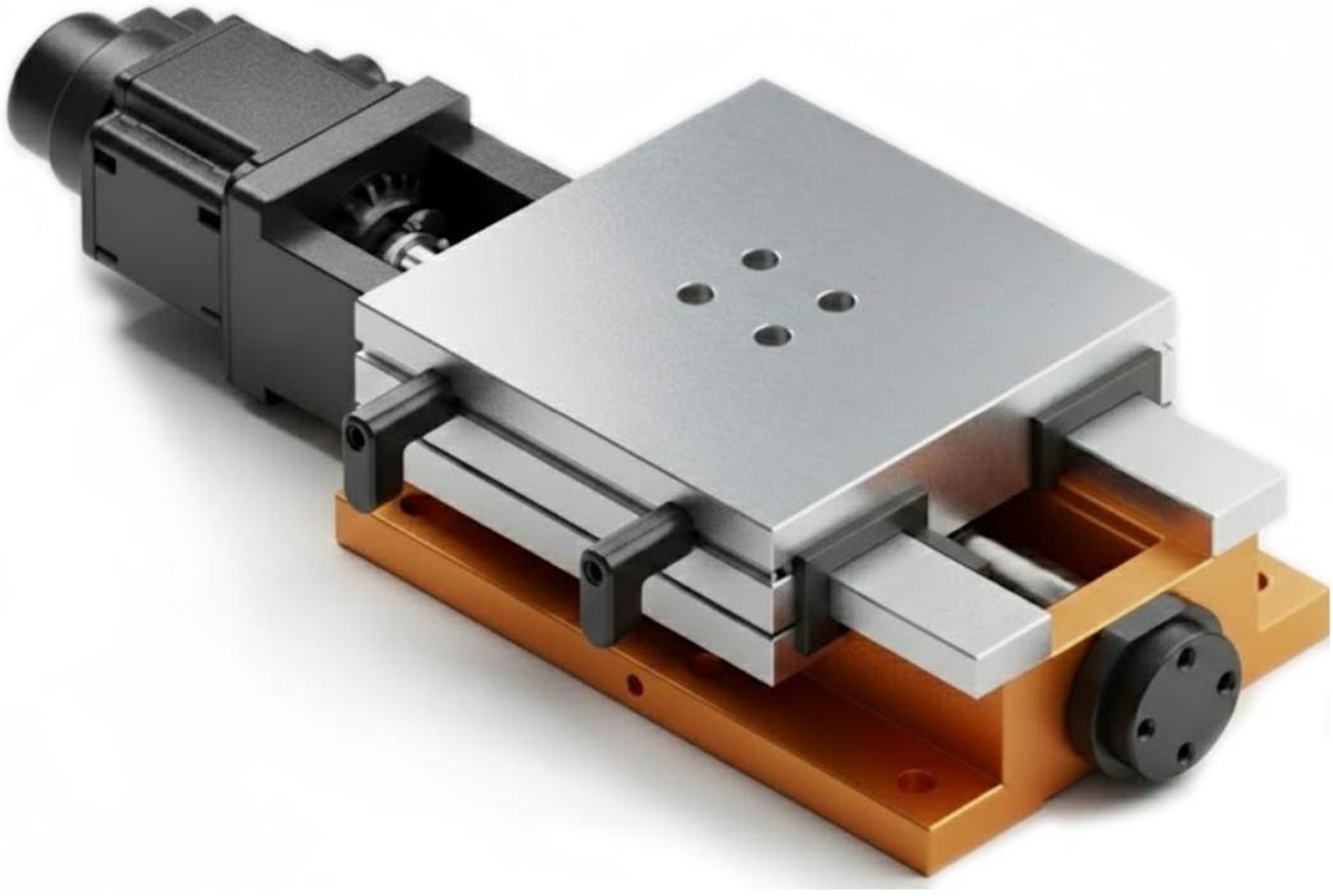

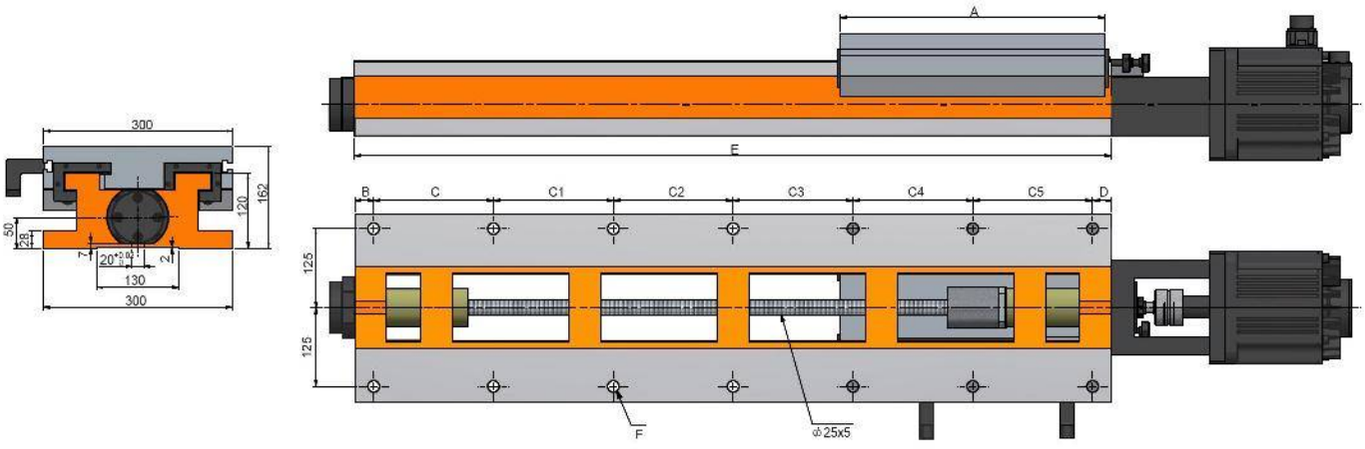
A
E
B
C
C1
C2
C3
C4
C5
D
300
162
120
50
28
7
20°
2
130
300
125
125
F
Φ25x5

Características & Dimensiones

Modelo	BS300-420/670H
Ancho Del Perfil	*300.00*
A	*420.00*
B	*35.00*
C	*140.00*
C1	*140.00*
C2	*140.00*
C3	*180.00*
C4	-
C5	-
D	*35.00*
Longitud Del Perfil	*670.00*
Carrera Máxima Del Sistema	*230.00*
Paso Del Tornillo Patrón	*10 - Ø18*
Peso Total Del Sistema ***(Kg)***	*178.00*

*** Redondez ≤ 0.003 mm.*
**** Todas las dimensiones están dadas en milímetros.*

BS300-420/800H

Servo Corredera De Alta Velocidad Con Guías Templadas Y Tornillo Embalado

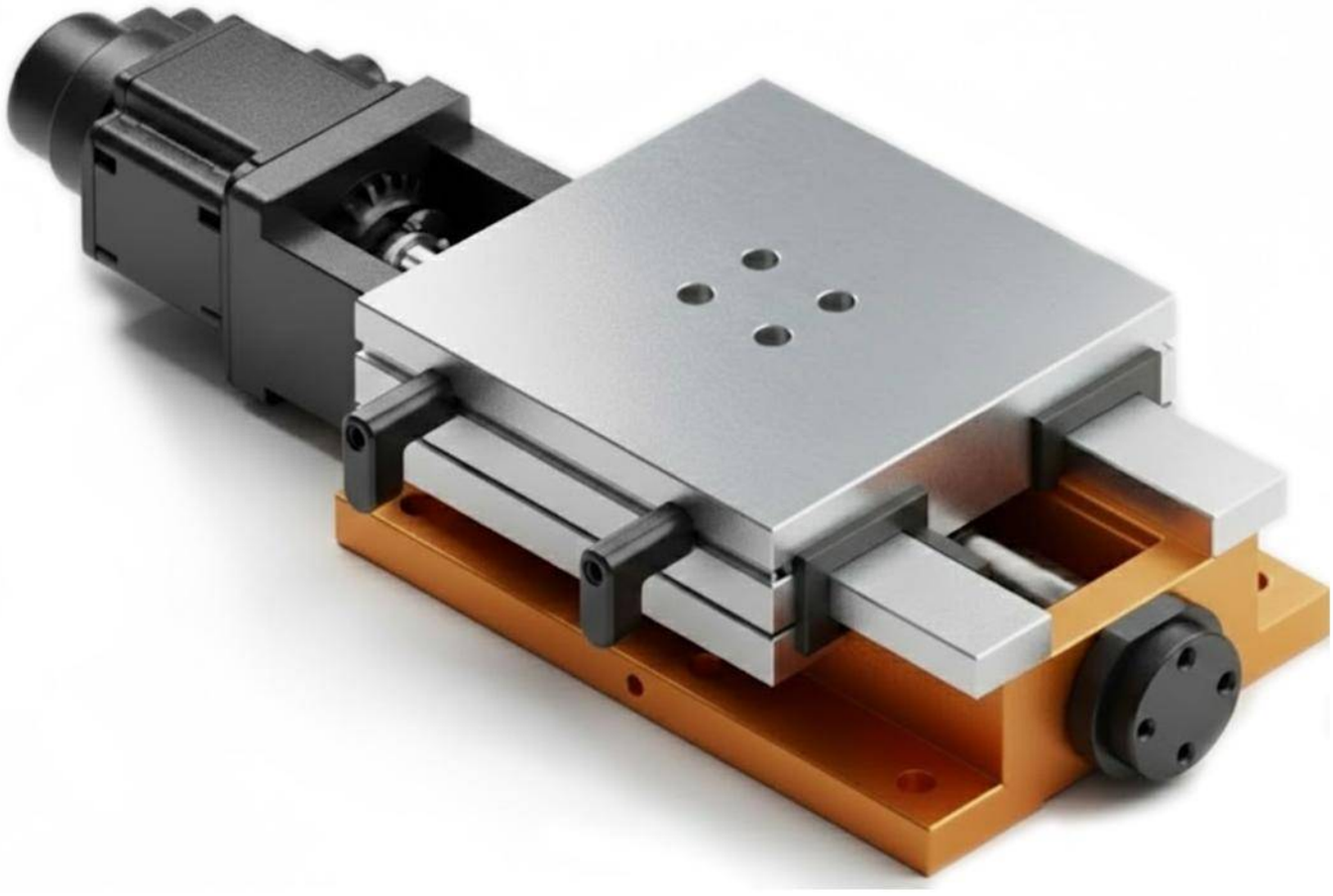

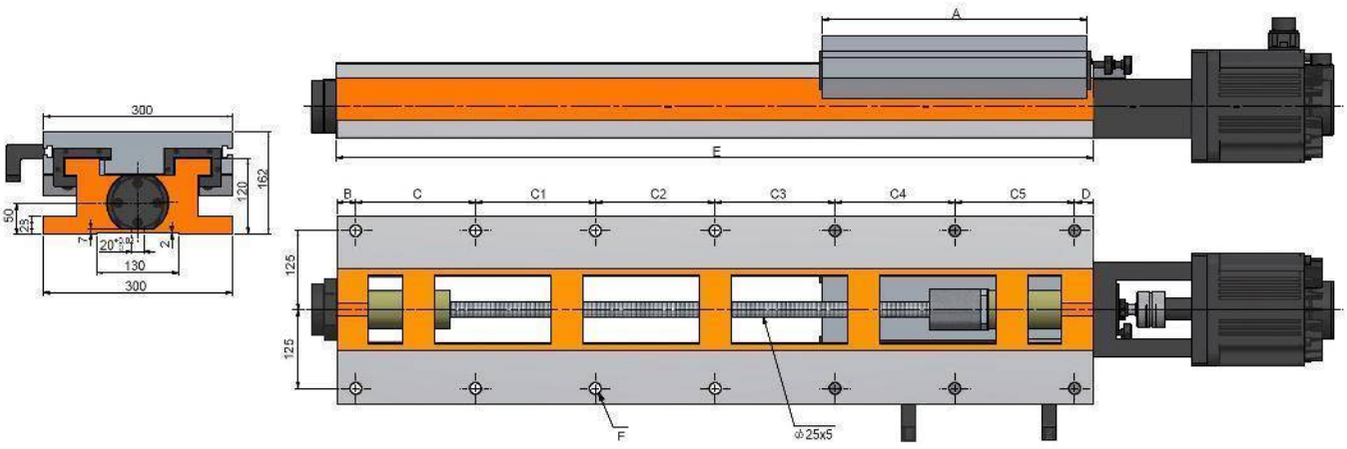
A
E
B
C
C1
C2
C3
C4
C5
D
300
162
120
50
23
7
20
2
130
300
125
125
F
Φ25x5

Características & Dimensiones

Modelo	BS300-420/800H
Ancho Del Perfil	*300.00*
A	*420.00*
B	*35.00*
C	*140.00*
C1	*140.00*
C2	*140.00*
C3	*140.00*
C4	*170.00*
C5	-
D	*35.00*
Longitud Del Perfil	*800.00*
Carrera Máxima Del Sistema	*360.00*
Paso Del Tornillo Patrón	*12 - Ø18*
Peso Total Del Sistema ***(Kg)***	*195.00*

*** Redondez ≤ 0.003 mm.*
**** Todas las dimensiones están dadas en milímetros.*

BS300-420/940H

Servo Corredera De Alta Velocidad Con Guías Templadas Y Tornillo Embalado

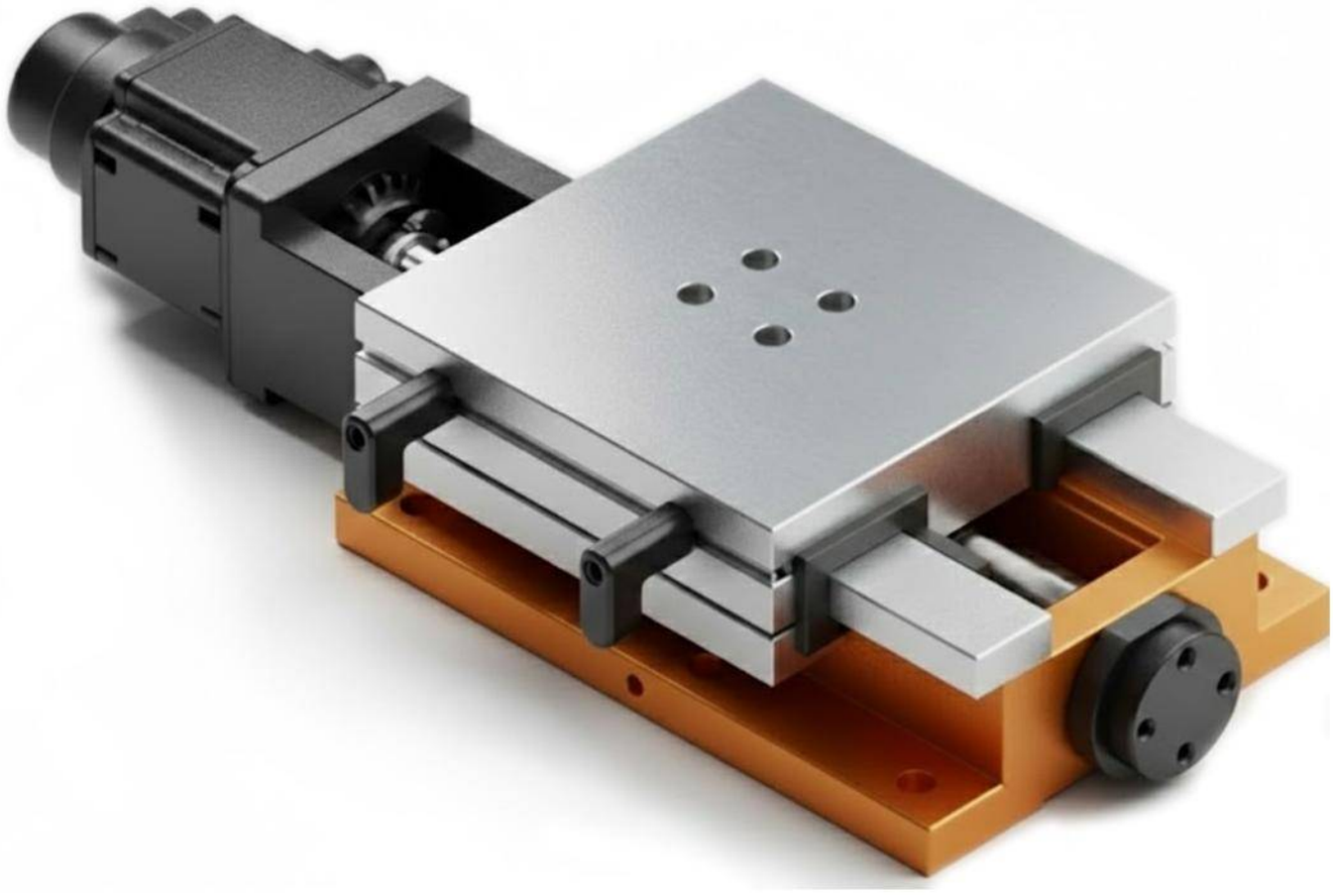

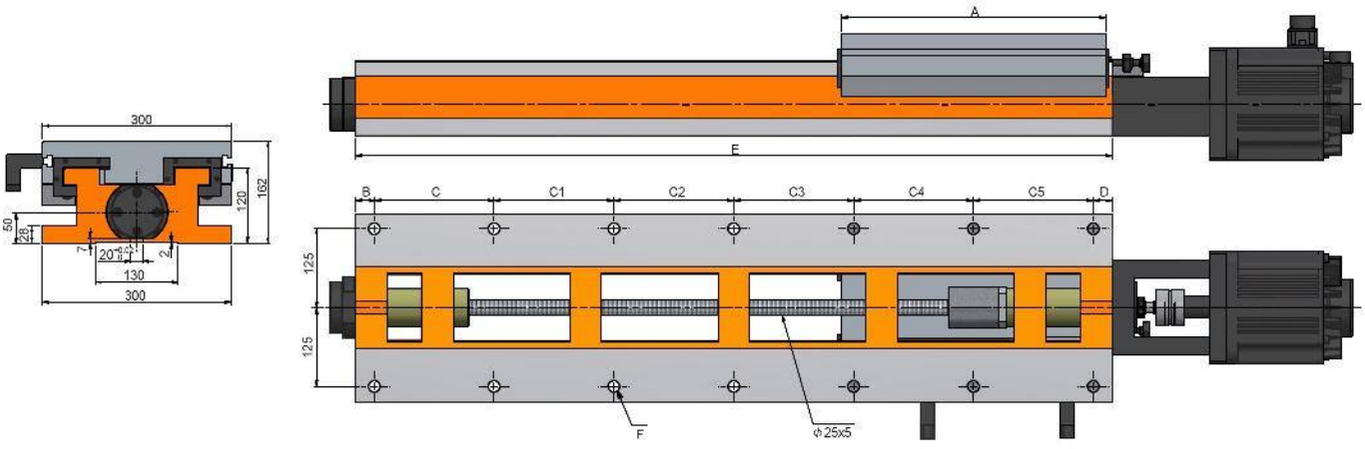
300
120
162
50
20
130
300
A
E
B
C
C1
C2
C3
C4
C5
D
125
125
F
Φ25x5

Características & Dimensiones

Modelo	BS300-420/940H
Ancho Del Perfil	*300.00*
A	*420.00*
B	*35.00*
C	*175.00*
C1	*175.00*
C2	*175.00*
C3	*175.00*
C4	*175.00*
C5	-
D	*30.00*
Longitud Del Perfil	*940.00*
Carrera Máxima Del Sistema	*500.00*
Paso Del Tornillo Patrón	*12 - Ø18*
Peso Total Del Sistema ***(Kg)***	*210.00*

*** Redondez ≤ 0.003 mm.*
**** Todas las dimensiones están dadas en milímetros.*

BS300-420/1200H

Servo Corredera De Alta Velocidad Con Guías Templadas Y Tornillo Embalado

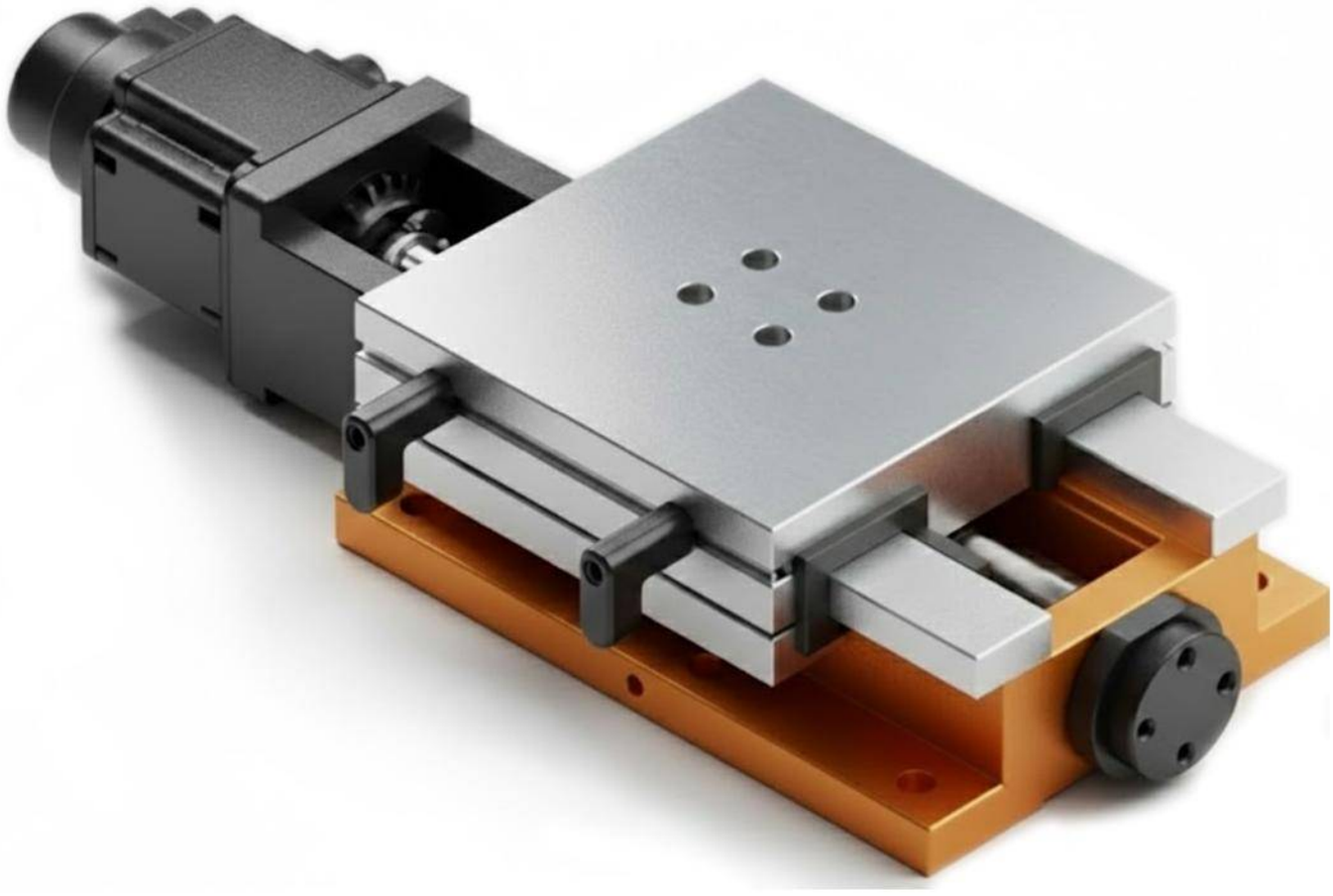

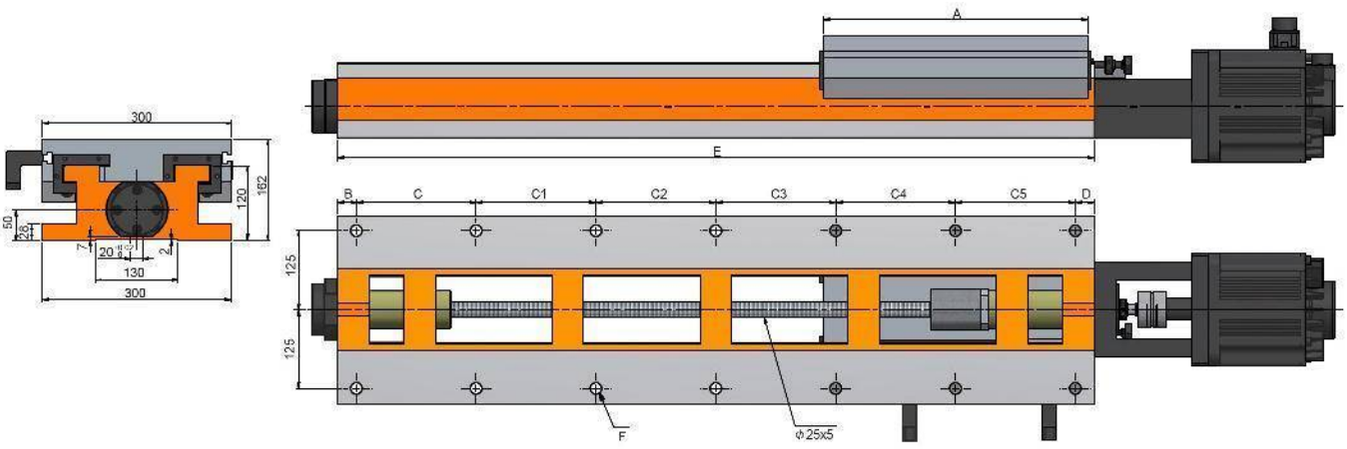
A
E
B
C
C1
C2
C3
C4
C5
D
300
120
162
50
26
7
20
2
130
300
125
125
F
Φ25x5

Características & Dimensiones

Modelo	BS300-420/1200H
Ancho Del Perfil	*300.00*
A	*420.00*
B	*30.00*
C	*190.00*
C1	*190.00*
C2	*190.00*
C3	*190.00*
C4	*190.00*
C5	*190.00*
D	*c*
Longitud Del Perfil	*1,200.00*
Carrera Máxima Del Sistema	*760.00*
Paso Del Tornillo Patrón	*14 - Ø18*
Peso Total Del Sistema ***(Kg)***	*246.00*

*** Redondez ≤ 0.003 mm.*
**** Todas las dimensiones están dadas en milímetros.*

SERIE
CABEZALES MÚLTIPLES

CABEZALES MÚLTIPLES PARA MACHUELEADO/PERFORADO CON 2 ~ 16 PUNTAS DE HUSILLO

SERIE A

CABEZAS MULTI HUSILLO PARA MACHUELEADO/PERFORADO

A-100 *(A-116)*

CABEZAL MULTIPLE PARA PERFORADO & MACHUELEADO

Características & Dimensiones

Modelo	A-100
Tipo De Boquilla	C-6
Distancia Entre Centros Máxima	100.00
Distancia Entre Centros De Husillos Mínima	18.00
Relación De Velocidad Con El Husillo	1 : 1
Capacidad Máxima De Perforado	Ø6
Capacidad Máxima De Machueleado	M6
Numero De Husillos	
■ *Mínimo*	2.00
■ *Máximo*	4.00

**** Todas las dimensiones están indicadas en milímetros.

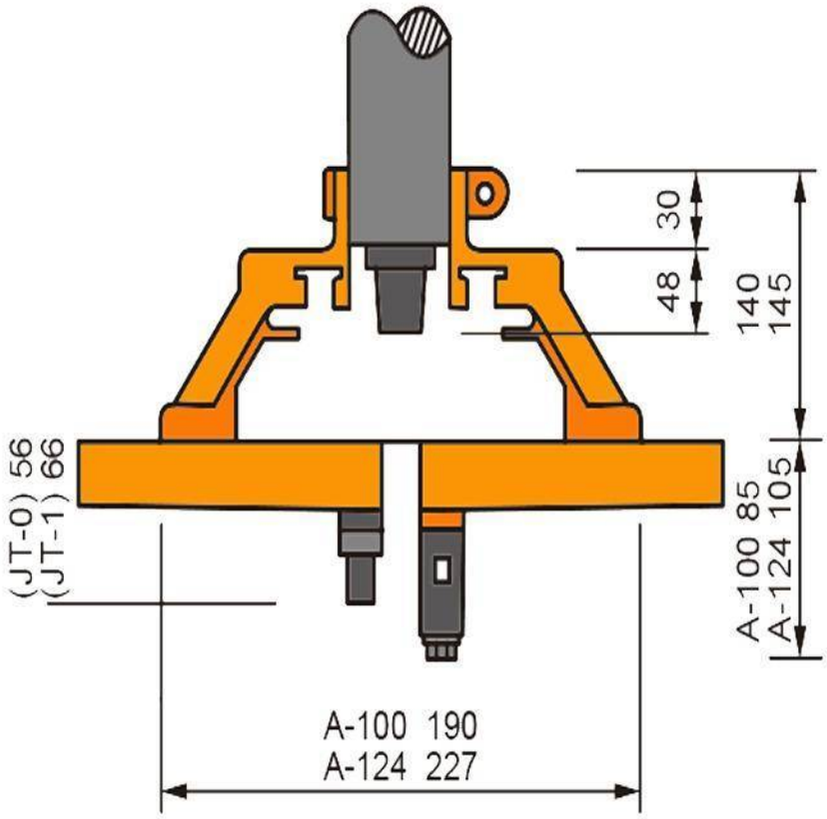

SERIE CT: PARA MACHUELEADO

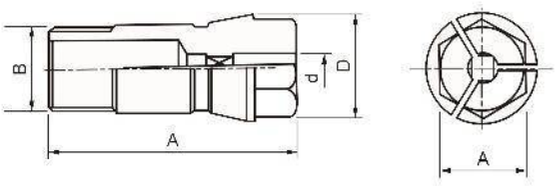

SERIE C: PARA PERFORADO

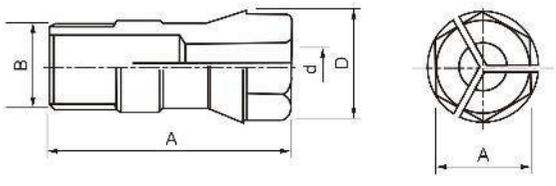

Características & Dimensiones

Boquillas Para Machueleado						
MODELO	Ød	ØD	ØL	B	A	CAPACIDAD Ø
CT-4	2.00 ~ 4.00	8.20	24.00	1/4 - 28UNF	6.00	M3.50 x 0.60
CT-5	2.00 ~ 5.00	10.80	31.50	5/16 - 24UNF	8.00	M4 x 0.70
CT-6	2.00 ~ 6.00	13.10	36.00	3/8 - 24UNF	10.00	M6 x 1.00
CT-9	2.00 ~ 7.00	17.00	46.00	1/2 - 20UNF	14.00	M8 x 1.25
CT-12	3.00 ~ 9.00	21.00	50.00	5/8 - 18UNF	17.00	M12 x 1.75
CT-14	3.00 ~ 12.00	24.50	54.00	3/4 - 16UNF	21.00	M14 x 2.00
CT-16	3.00 ~ 14.00	31.00	70.00	M24 - 2.00	26.00	M18 x 2.50
NT-1	2.00 ~ 5.00	8.20	30.10	1/4 - 28UNF	7.00	M4 x 0.70

Boquillas Para Perforado						
MODELO	Ød	ØD	ØL	B	A	CAPACIDAD Ø
C-4	2.00 ~ 4.00	8.20	24.00	1/4 - 28UNF	6.00	4.00
C-5	2.00 ~ 5.00	10.80	31.50	5/16 - 24UNF	8.00	5.00
C-6	2.00 ~ 6.00	13.10	36.00	3/8 - 24UNF	10.00	6.00
C-9	2.00 ~ 7.00	17.00	46.00	1/2 - 20UNF	14.00	9.00
C-12	3.00 ~ 9.00	21.00	50.00	5/8 - 18UNF	17.00	12.00
C-14	3.00 ~ 12.00	24.50	54.00	3/4 - 16UNF	21.00	14.00
C-16	3.00 ~ 14.00	31.00	70.00	M24 - 2.00	26.00	16.00
NT-1	3.00 ~ 12.00	8.20	30.10	1/4 - 28UNF	7.00	5.00

**** Todas las dimensiones están indicadas en milímetros.

A-124

CABEZAL MULTIPLE PARA PERFORADO & MACHUELEADO

Características & Dimensiones

Modelo	A-124
Tipo De Boquilla	*C-9*
Distancia Entre Centros Máxima	*124.00*
Distancia Entre Centros De Husillos Mínima	*26.00*
Relación De Velocidad Con El Husillo	*1 : 1*
Capacidad Máxima De Perforado	*Ø9*
Capacidad Máxima De Machueleado	*M8*
Numero De Husillos	
■ *Mínimo*	*2.00*
■ *Máximo*	*4.00*

**** *Todas las dimensiones están indicadas en milímetros.*

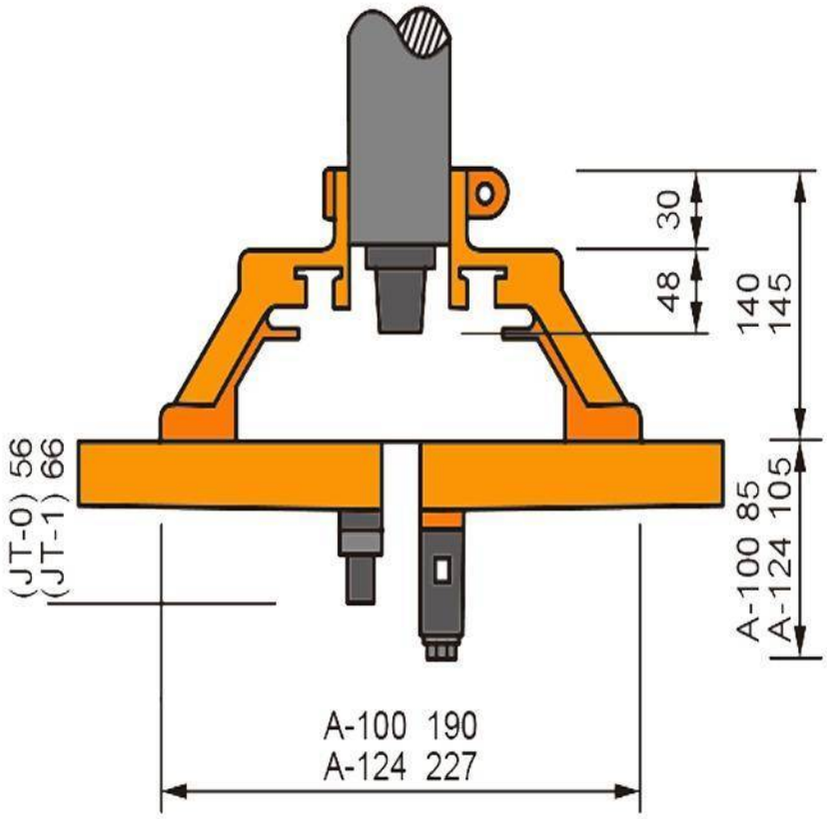

SERIE CT: PARA MACHUELEADO

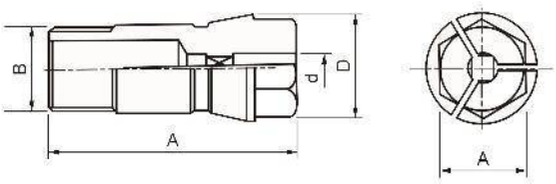

SERIE C: PARA PERFORADO

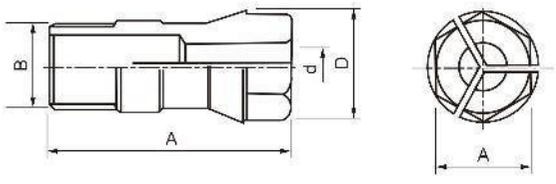

Características & Dimensiones

Boquillas Para Machueleado						
MODELO	Ød	ØD	ØL	B	A	CAPACIDAD Ø
CT-4	2.00 ~ 4.00	8.20	24.00	1/4 - 28UNF	6.00	M3.50 x 0.60
CT-5	2.00 ~ 5.00	10.80	31.50	5/16 - 24UNF	8.00	M4 x 0.70
CT-6	2.00 ~ 6.00	13.10	36.00	3/8 - 24UNF	10.00	M6 x 1.00
CT-9	2.00 ~ 7.00	17.00	46.00	1/2 - 20UNF	14.00	M8 x 1.25
CT-12	3.00 ~ 9.00	21.00	50.00	5/8 - 18UNF	17.00	M12 x 1.75
CT-14	3.00 ~ 12.00	24.50	54.00	3/4 - 16UNF	21.00	M14 x 2.00
CT-16	3.00 ~ 14.00	31.00	70.00	M24 - 2.00	26.00	M18 x 2.50
NT-1	2.00 ~ 5.00	8.20	30.10	1/4 - 28UNF	7.00	M4 x 0.70

Boquillas Para Perforado						
MODELO	Ød	ØD	ØL	B	A	CAPACIDAD Ø
C-4	2.00 ~ 4.00	8.20	24.00	1/4 - 28UNF	6.00	4.00
C-5	2.00 ~ 5.00	10.80	31.50	5/16 - 24UNF	8.00	5.00
C-6	2.00 ~ 6.00	13.10	36.00	3/8 - 24UNF	10.00	6.00
C-9	2.00 ~ 7.00	17.00	46.00	1/2 - 20UNF	14.00	9.00
C-12	3.00 ~ 9.00	21.00	50.00	5/8 - 18UNF	17.00	12.00
C-14	3.00 ~ 12.00	24.50	54.00	3/4 - 16UNF	21.00	14.00
C-16	3.00 ~ 14.00	31.00	70.00	M24 - 2.00	26.00	16.00
NT-1	3.00 ~ 12.00	8.20	30.10	1/4 - 28UNF	7.00	5.00

**** Todas las dimensiones están indicadas en milímetros.

A-124S

CABEZAL MULTIPLE PARA PERFORADO & MACHUELEADO

Características & Dimensiones

Modelo	A-124S
Tipo De Boquilla	*C-12*
Distancia Entre Centros Máxima	*124.00*
Distancia Entre Centros De Husillos Mínima	*28.00*
Relación De Velocidad Con El Husillo	*1 : 1*
Capacidad Máxima De Perforado	*Ø12*
Capacidad Máxima De Machueleado	*M12*
Numero De Husillos	
■ *Mínimo*	*2.00*
■ *Máximo*	*4.00*

**** *Todas las dimensiones están indicadas en milímetros.*

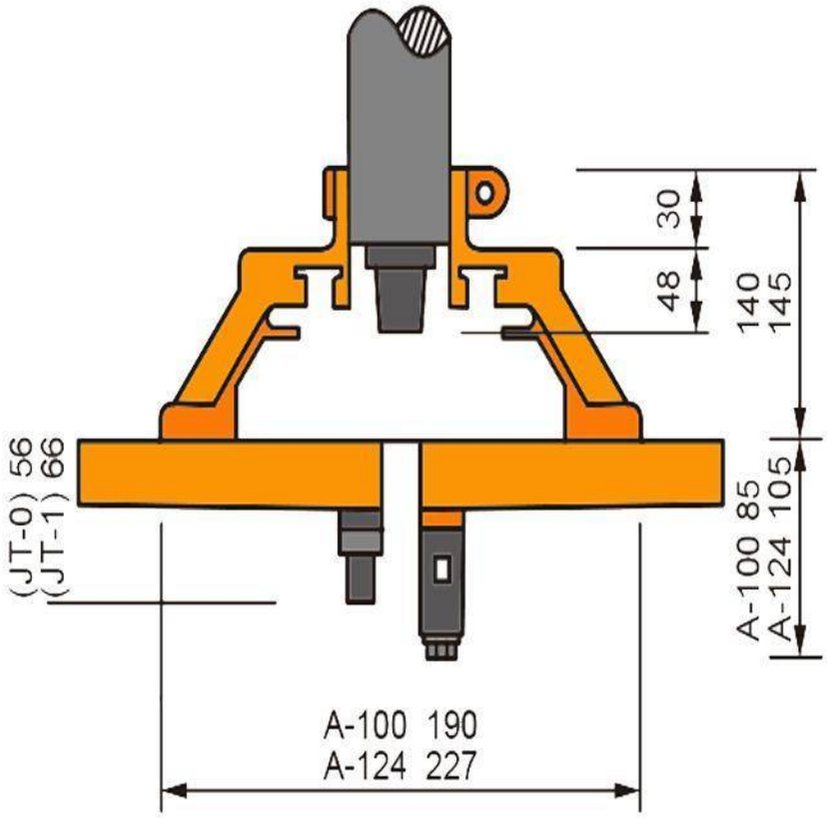

SERIE CT: PARA MACHUELEADO

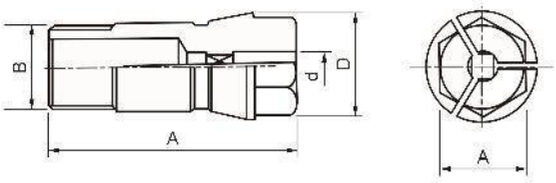

SERIE C: PARA PERFORADO

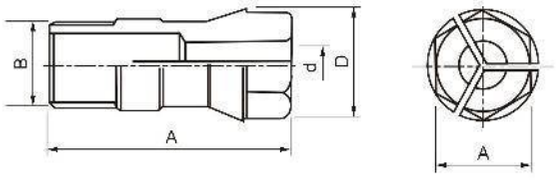

Características & Dimensiones

Boquillas Para Machueleado						
MODELO	Ød	ØD	ØL	B	A	CAPACIDAD Ø
CT-4	2.00 ~ 4.00	8.20	24.00	1/4 - 28UNF	6.00	M3.50 x 0.60
CT-5	2.00 ~ 5.00	10.80	31.50	5/16 - 24UNF	8.00	M4 x 0.70
CT-6	2.00 ~ 6.00	13.10	36.00	3/8 - 24UNF	10.00	M6 x 1.00
CT-9	2.00 ~ 7.00	17.00	46.00	1/2 - 20UNF	14.00	M8 x 1.25
CT-12	3.00 ~ 9.00	21.00	50.00	5/8 - 18UNF	17.00	M12 x 1.75
CT-14	3.00 ~ 12.00	24.50	54.00	3/4 - 16UNF	21.00	M14 x 2.00
CT-16	3.00 ~ 14.00	31.00	70.00	M24 - 2.00	26.00	M18 x 2.50
NT-1	2.00 ~ 5.00	8.20	30.10	1/4 - 28UNF	7.00	M4 x 0.70

Boquillas Para Perforado						
MODELO	Ød	ØD	ØL	B	A	CAPACIDAD Ø
C-4	2.00 ~ 4.00	8.20	24.00	1/4 - 28UNF	6.00	4.00
C-5	2.00 ~ 5.00	10.80	31.50	5/16 - 24UNF	8.00	5.00
C-6	2.00 ~ 6.00	13.10	36.00	3/8 - 24UNF	10.00	6.00
C-9	2.00 ~ 7.00	17.00	46.00	1/2 - 20UNF	14.00	9.00
C-12	3.00 ~ 9.00	21.00	50.00	5/8 - 18UNF	17.00	12.00
C-14	3.00 ~ 12.00	24.50	54.00	3/4 - 16UNF	21.00	14.00
C-16	3.00 ~ 14.00	31.00	70.00	M24 - 2.00	26.00	16.00
NT-1	3.00 ~ 12.00	8.20	30.10	1/4 - 28UNF	7.00	5.00

**** Todas las dimensiones están indicadas en milímetros.

SERIE D1

CABEZAS MULTI HUSILLO PARA MACHUELEADO/PERFORADO

D-170

CABEZAL MULTIPLE PARA PERFORADO & MACHUELEAD

Características & Dimensiones

Modelo	D-170
Tipo De Boquilla	*C-9*
Distancia Entre Centros Máxima	*170.00*
Distancia Entre Centros De Husillos Mínima	*38.00*
Relación De Velocidad Con El Husillo	*1 : 1.69*
Capacidad Máxima De Perforado	*Ø9*
Capacidad Máxima De Machueleado	*M8*
Numero De Husillos	
■ *Mínimo*	*2.00*
■ *Máximo*	*2.00*

**** *Todas las dimensiones están indicadas en milímetros.*

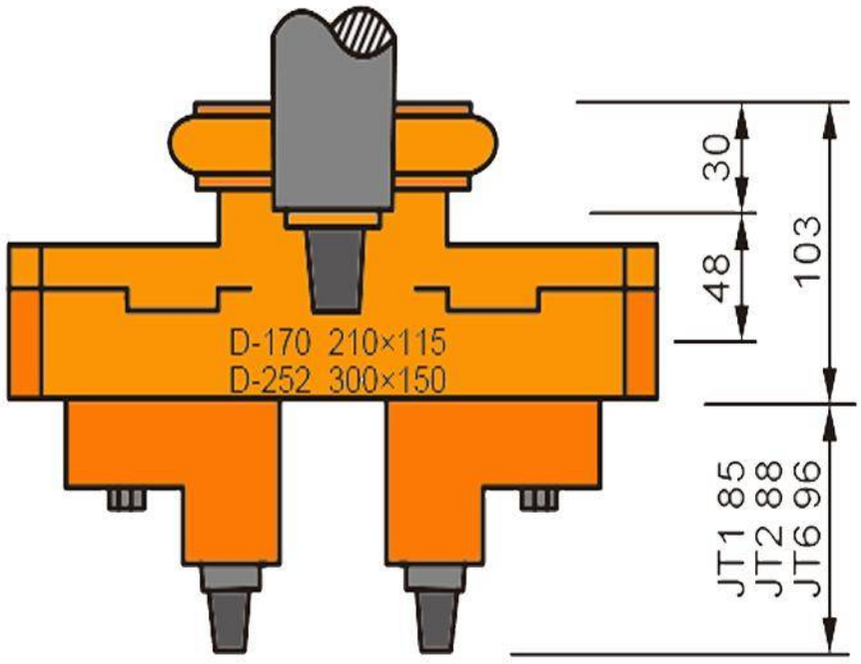

SERIE CT: PARA MACHUELEADO

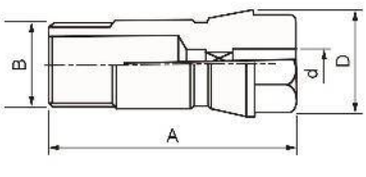

SERIE C: PARA PERFORADO

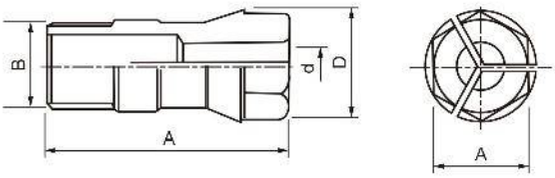

Características & Dimensiones

Boquillas Para Machueleado						
MODELO	Ød	ØD	ØL	B	A	CAPACIDAD Ø
CT-4	2.00 ~ 4.00	8.20	24.00	1/4 - 28UNF	6.00	M3.50 x 0.60
CT-5	2.00 ~ 5.00	10.80	31.50	5/16 - 24UNF	8.00	M4 x 0.70
CT-6	2.00 ~ 6.00	13.10	36.00	3/8 - 24UNF	10.00	M6 x 1.00
CT-9	2.00 ~ 7.00	17.00	46.00	1/2 - 20UNF	14.00	M8 x 1.25
CT-12	3.00 ~ 9.00	21.00	50.00	5/8 - 18UNF	17.00	M12 x 1.75
CT-14	3.00 ~ 12.00	24.50	54.00	3/4 - 16UNF	21.00	M14 x 2.00
CT-16	3.00 ~ 14.00	31.00	70.00	M24 - 2.00	26.00	M18 x 2.50
NT-1	2.00 ~ 5.00	8.20	30.10	1/4 - 28UNF	7.00	M4 x 0.70

Boquillas Para Perforado						
MODELO	Ød	ØD	ØL	B	A	CAPACIDAD Ø
C-4	2.00 ~ 4.00	8.20	24.00	1/4 - 28UNF	6.00	4.00
C-5	2.00 ~ 5.00	10.80	31.50	5/16 - 24UNF	8.00	5.00
C-6	2.00 ~ 6.00	13.10	36.00	3/8 - 24UNF	10.00	6.00
C-9	2.00 ~ 7.00	17.00	46.00	1/2 - 20UNF	14.00	9.00
C-12	3.00 ~ 9.00	21.00	50.00	5/8 - 18UNF	17.00	12.00
C-14	3.00 ~ 12.00	24.50	54.00	3/4 - 16UNF	21.00	14.00
C-16	3.00 ~ 14.00	31.00	70.00	M24 - 2.00	26.00	16.00
NT-1	3.00 ~ 12.00	8.20	30.10	1/4 - 28UNF	7.00	5.00

**** Todas las dimensiones están indicadas en milímetros.

D-176

CABEZAL MULTIPLE PARA PERFORADO & MACHUELEAD

Características & Dimensiones

Modelo	D-176
Tipo De Boquilla	*C-12*
Distancia Entre Centros Máxima	*176.00*
Distancia Entre Centros De Husillos Mínima	*46.00*
Relación De Velocidad Con El Husillo	*1 : 1.35*
Capacidad Máxima De Perforado	*Ø12*
Capacidad Máxima De Machueleado	*M12*
Numero De Husillos	
■ *Mínimo*	*2.00*
■ *Máximo*	*2.00*

**** *Todas las dimensiones están indicadas en milímetros.*

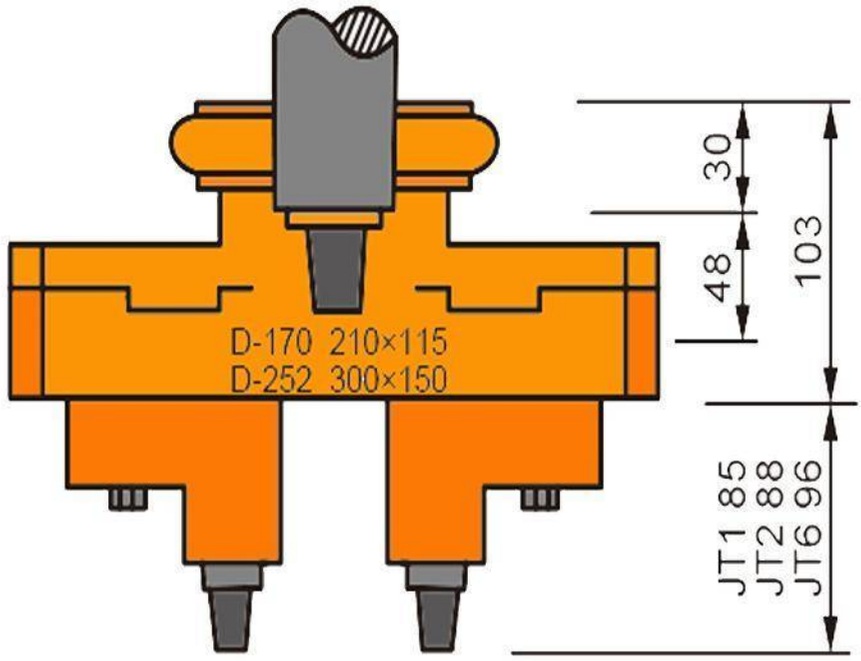

SERIE CT: PARA MACHUELEADO

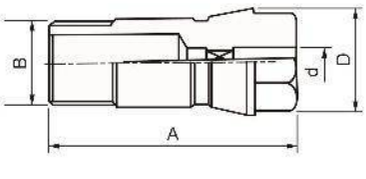

SERIE C: PARA PERFORADO

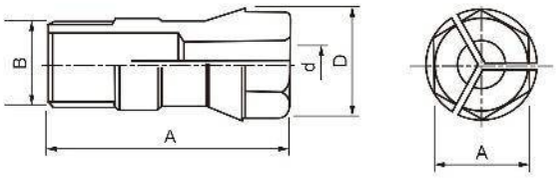

Características & Dimensiones

Boquillas Para Machueleado						
MODELO	Ød	ØD	ØL	B	A	CAPACIDAD Ø
CT-4	2.00 ~ 4.00	8.20	24.00	1/4 - 28UNF	6.00	M3.50 x 0.60
CT-5	2.00 ~ 5.00	10.80	31.50	5/16 - 24UNF	8.00	M4 x 0.70
CT-6	2.00 ~ 6.00	13.10	36.00	3/8 - 24UNF	10.00	M6 x 1.00
CT-9	2.00 ~ 7.00	17.00	46.00	1/2 - 20UNF	14.00	M8 x 1.25
CT-12	3.00 ~ 9.00	21.00	50.00	5/8 - 18UNF	17.00	M12 x 1.75
CT-14	3.00 ~ 12.00	24.50	54.00	3/4 - 16UNF	21.00	M14 x 2.00
CT-16	3.00 ~ 14.00	31.00	70.00	M24 - 2.00	26.00	M18 x 2.50
NT-1	2.00 ~ 5.00	8.20	30.10	1/4 - 28UNF	7.00	M4 x 0.70

Boquillas Para Perforado						
MODELO	Ød	ØD	ØL	B	A	CAPACIDAD Ø
C-4	2.00 ~ 4.00	8.20	24.00	1/4 - 28UNF	6.00	4.00
C-5	2.00 ~ 5.00	10.80	31.50	5/16 - 24UNF	8.00	5.00
C-6	2.00 ~ 6.00	13.10	36.00	3/8 - 24UNF	10.00	6.00
C-9	2.00 ~ 7.00	17.00	46.00	1/2 - 20UNF	14.00	9.00
C-12	3.00 ~ 9.00	21.00	50.00	5/8 - 18UNF	17.00	12.00
C-14	3.00 ~ 12.00	24.50	54.00	3/4 - 16UNF	21.00	14.00
C-16	3.00 ~ 14.00	31.00	70.00	M24 - 2.00	26.00	16.00
NT-1	3.00 ~ 12.00	8.20	30.10	1/4 - 28UNF	7.00	5.00

**** Todas las dimensiones están indicadas en milímetros.

D-183

CABEZAL MULTIPLE PARA PERFORADO & MACHUELEAD

Características & Dimensiones

Modelo	D-183
Tipo De Boquilla	*C-12*
Distancia Entre Centros Máxima	*183.00*
Distancia Entre Centros De Husillos Mínima	*56.00*
Relación De Velocidad Con El Husillo	*1 : 1*
Capacidad Máxima De Perforado	*Ø12*
Capacidad Máxima De Machueleado	*M12*
Numero De Husillos	
■ *Mínimo*	*2.00*
■ *Máximo*	*2.00*

**** *Todas las dimensiones están indicadas en milímetros.*

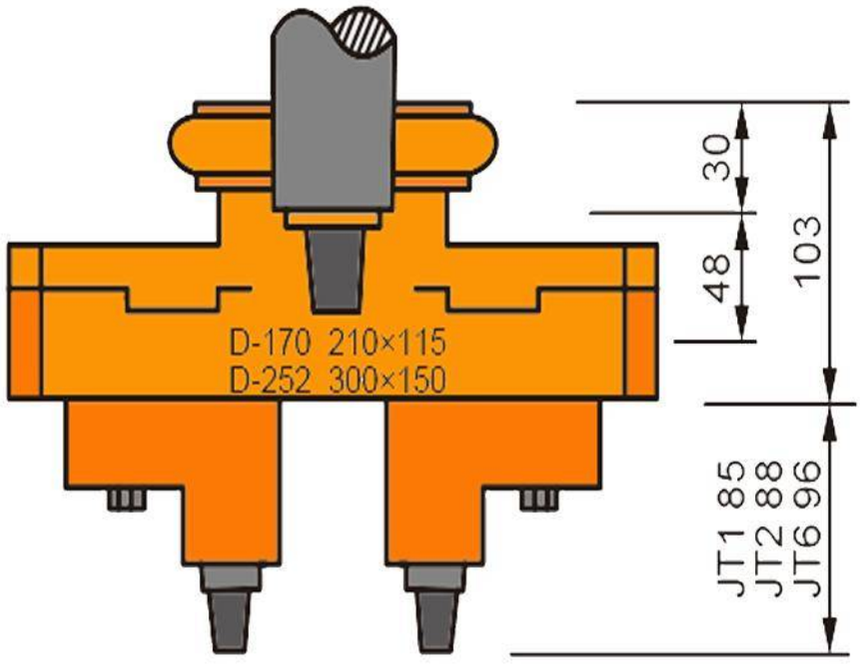

SERIE CT: PARA MACHUELEADO

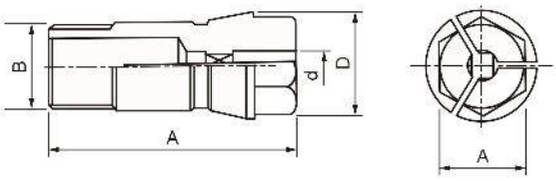

SERIE C: PARA PERFORADO

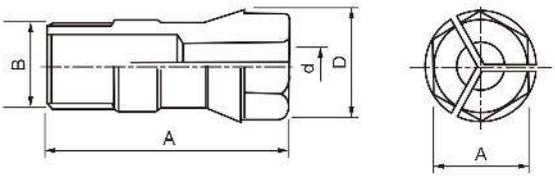

Características & Dimensiones

Boquillas Para Machueleado						
MODELO	Ød	ØD	ØL	B	A	CAPACIDAD Ø
CT-4	2.00 ~ 4.00	8.20	24.00	1/4 - 28UNF	6.00	M3.50 x 0.60
CT-5	2.00 ~ 5.00	10.80	31.50	5/16 - 24UNF	8.00	M4 x 0.70
CT-6	2.00 ~ 6.00	13.10	36.00	3/8 - 24UNF	10.00	M6 x 1.00
CT-9	2.00 ~ 7.00	17.00	46.00	1/2 - 20UNF	14.00	M8 x 1.25
CT-12	3.00 ~ 9.00	21.00	50.00	5/8 - 18UNF	17.00	M12 x 1.75
CT-14	3.00 ~ 12.00	24.50	54.00	3/4 - 16UNF	21.00	M14 x 2.00
CT-16	3.00 ~ 14.00	31.00	70.00	M24 - 2.00	26.00	M18 x 2.50
NT-1	2.00 ~ 5.00	8.20	30.10	1/4 - 28UNF	7.00	M4 x 0.70

Boquillas Para Perforado						
MODELO	Ød	ØD	ØL	B	A	CAPACIDAD Ø
C-4	2.00 ~ 4.00	8.20	24.00	1/4 - 28UNF	6.00	4.00
C-5	2.00 ~ 5.00	10.80	31.50	5/16 - 24UNF	8.00	5.00
C-6	2.00 ~ 6.00	13.10	36.00	3/8 - 24UNF	10.00	6.00
C-9	2.00 ~ 7.00	17.00	46.00	1/2 - 20UNF	14.00	9.00
C-12	3.00 ~ 9.00	21.00	50.00	5/8 - 18UNF	17.00	12.00
C-14	3.00 ~ 12.00	24.50	54.00	3/4 - 16UNF	21.00	14.00
C-16	3.00 ~ 14.00	31.00	70.00	M24 - 2.00	26.00	16.00
NT-1	3.00 ~ 12.00	8.20	30.10	1/4 - 28UNF	7.00	5.00

**** Todas las dimensiones están indicadas en milímetros.

D-210

CABEZAL MULTIPLE PARA PERFORADO & MACHUELEAD

Características & Dimensiones

Modelo	D-210
Tipo De Boquilla	*C-12*
Distancia Entre Centros Máxima	*210.00*
Distancia Entre Centros De Husillos Mínima	*55.00*
Relación De Velocidad Con El Husillo	*1 : 1*
Capacidad Máxima De Perforado	*Ø12*
Capacidad Máxima De Machueleado	*M12*
Numero De Husillos	
■ *Mínimo*	*2.00*
■ *Máximo*	*2.00*

**** *Todas las dimensiones están indicadas en milímetros.*

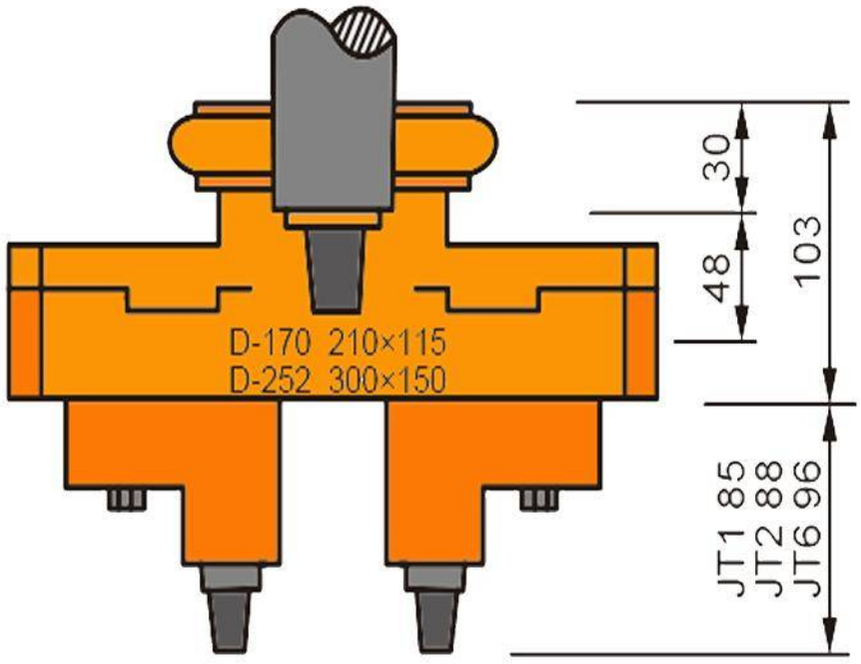

SERIE CT: PARA MACHUELEADO

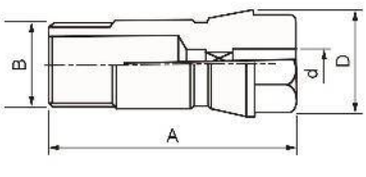

SERIE C: PARA PERFORADO

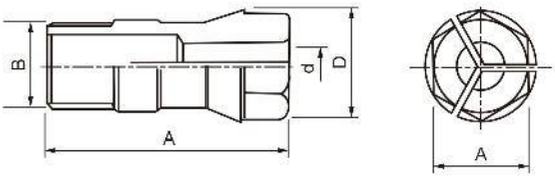

Características & Dimensiones

Boquillas Para Machueleado						
MODELO	Ød	ØD	ØL	B	A	CAPACIDAD Ø
CT-4	2.00 ~ 4.00	8.20	24.00	1/4 - 28UNF	6.00	M3.50 x 0.60
CT-5	2.00 ~ 5.00	10.80	31.50	5/16 - 24UNF	8.00	M4 x 0.70
CT-6	2.00 ~ 6.00	13.10	36.00	3/8 - 24UNF	10.00	M6 x 1.00
CT-9	2.00 ~ 7.00	17.00	46.00	1/2 - 20UNF	14.00	M8 x 1.25
CT-12	3.00 ~ 9.00	21.00	50.00	5/8 - 18UNF	17.00	M12 x 1.75
CT-14	3.00 ~ 12.00	24.50	54.00	3/4 - 16UNF	21.00	M14 x 2.00
CT-16	3.00 ~ 14.00	31.00	70.00	M24 - 2.00	26.00	M18 x 2.50
NT-1	2.00 ~ 5.00	8.20	30.10	1/4 - 28UNF	7.00	M4 x 0.70

Boquillas Para Perforado						
MODELO	Ød	ØD	ØL	B	A	CAPACIDAD Ø
C-4	2.00 ~ 4.00	8.20	24.00	1/4 - 28UNF	6.00	4.00
C-5	2.00 ~ 5.00	10.80	31.50	5/16 - 24UNF	8.00	5.00
C-6	2.00 ~ 6.00	13.10	36.00	3/8 - 24UNF	10.00	6.00
C-9	2.00 ~ 7.00	17.00	46.00	1/2 - 20UNF	14.00	9.00
C-12	3.00 ~ 9.00	21.00	50.00	5/8 - 18UNF	17.00	12.00
C-14	3.00 ~ 12.00	24.50	54.00	3/4 - 16UNF	21.00	14.00
C-16	3.00 ~ 14.00	31.00	70.00	M24 - 2.00	26.00	16.00
NT-1	3.00 ~ 12.00	8.20	30.10	1/4 - 28UNF	7.00	5.00

**** Todas las dimensiones están indicadas en milímetros.

SERIE D2

CABEZAS MULTI HUSILLO PARA MACHUELEADO/PERFORADO

D-177

CABEZAL MULTIPLE PARA PERFORADO & MACHUELEADO

Características & Dimensiones

Modelo	D-177
Tipo De Boquilla	*C-9*
Distancia Entre Centros Máxima	*177.00*
Distancia Entre Centros De Husillos Mínima	*37.00*
Relación De Velocidad Con El Husillo	*1 : 3*
Capacidad Máxima De Perforado	*Ø9*
Capacidad Máxima De Machueleado	*M8*
Numero De Husillos	
■ *Mínimo*	*2.00*
■ *Máximo*	*4.00*

**** *Todas las dimensiones están indicadas en milímetros.*

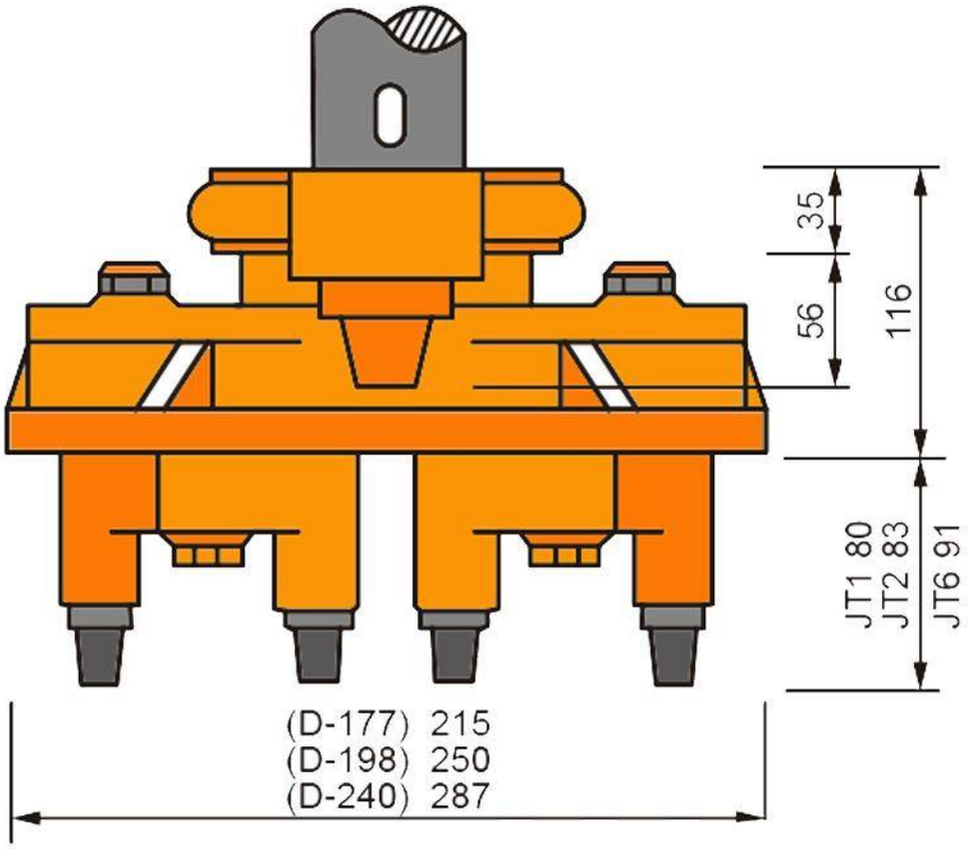

SERIE CT: PARA MACHUELEADO

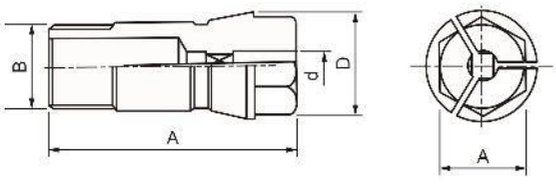

SERIE C: PARA PERFORADO

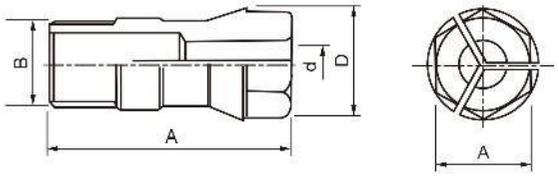

Características & Dimensiones

Boquillas Para Machueleado						
MODELO	Ød	ØD	ØL	B	A	CAPACIDAD Ø
CT-4	2.00 ~ 4.00	8.20	24.00	1/4 - 28UNF	6.00	M3.50 x 0.60
CT-5	2.00 ~ 5.00	10.80	31.50	5/16 - 24UNF	8.00	M4 x 0.70
CT-6	2.00 ~ 6.00	13.10	36.00	3/8 - 24UNF	10.00	M6 x 1.00
CT-9	2.00 ~ 7.00	17.00	46.00	1/2 - 20UNF	14.00	M8 x 1.25
CT-12	3.00 ~ 9.00	21.00	50.00	5/8 - 18UNF	17.00	M12 x 1.75
CT-14	3.00 ~ 12.00	24.50	54.00	3/4 - 16UNF	21.00	M14 x 2.00
CT-16	3.00 ~ 14.00	31.00	70.00	M24 - 2.00	26.00	M18 x 2.50
NT-1	2.00 ~ 5.00	8.20	30.10	1/4 - 28UNF	7.00	M4 x 0.70

Boquillas Para Perforado						
MODELO	Ød	ØD	ØL	B	A	CAPACIDAD Ø
C-4	2.00 ~ 4.00	8.20	24.00	1/4 - 28UNF	6.00	4.00
C-5	2.00 ~ 5.00	10.80	31.50	5/16 - 24UNF	8.00	5.00
C-6	2.00 ~ 6.00	13.10	36.00	3/8 - 24UNF	10.00	6.00
C-9	2.00 ~ 7.00	17.00	46.00	1/2 - 20UNF	14.00	9.00
C-12	3.00 ~ 9.00	21.00	50.00	5/8 - 18UNF	17.00	12.00
C-14	3.00 ~ 12.00	24.50	54.00	3/4 - 16UNF	21.00	14.00
C-16	3.00 ~ 14.00	31.00	70.00	M24 - 2.00	26.00	16.00
NT-1	3.00 ~ 12.00	8.20	30.10	1/4 - 28UNF	7.00	5.00

**** Todas las dimensiones están indicadas en milímetros.

D-198

CABEZAL MULTIPLE PARA PERFORADO & MACHUELEADO

Características & Dimensiones

Modelo	D-198
Tipo De Boquilla	C-12
Distancia Entre Centros Máxima	198.00
Distancia Entre Centros De Husillos Mínima	45.00
Relación De Velocidad Con El Husillo	1 : 2.9
Capacidad Máxima De Perforado	Ø12
Capacidad Máxima De Machueleado	M12
Numero De Husillos	
■ *Mínimo*	2.00
■ *Máximo*	4.00

**** Todas las dimensiones están indicadas en milímetros.

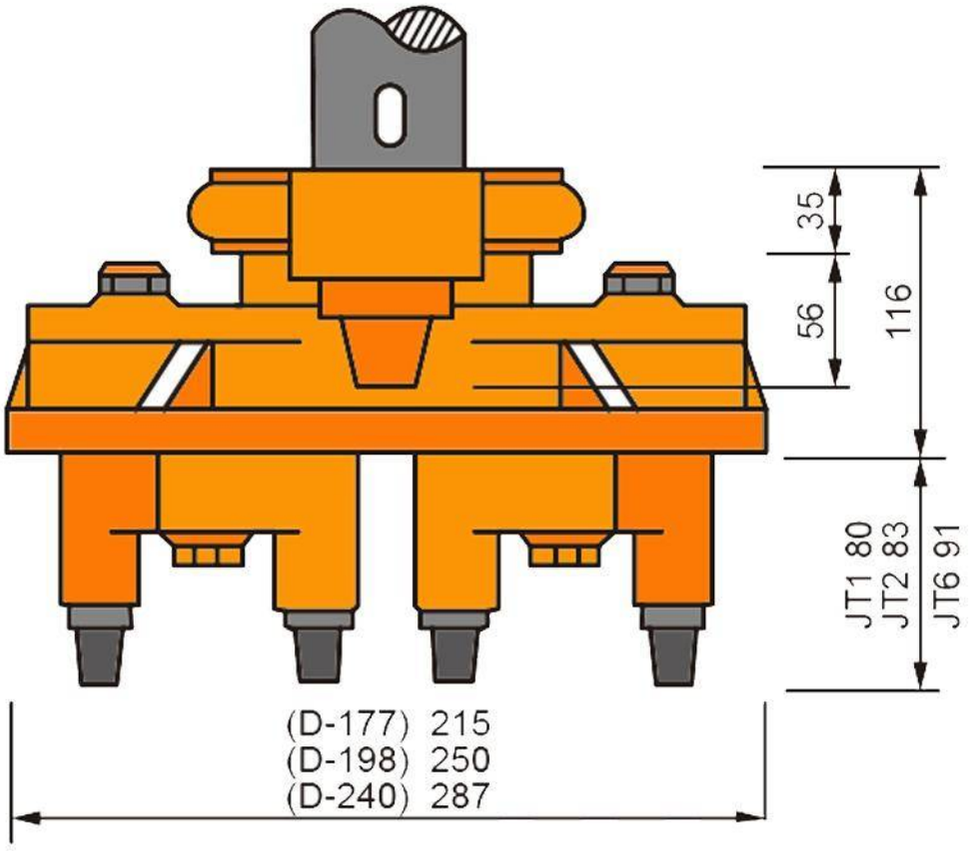

SERIE CT: PARA MACHUELEADO

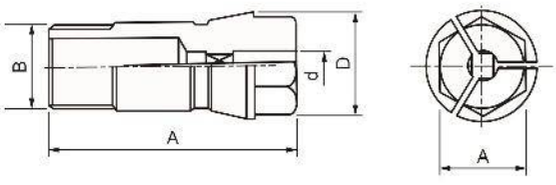

SERIE C: PARA PERFORADO

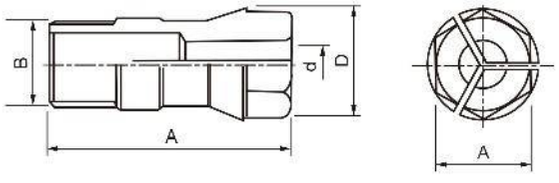

Características & Dimensiones

Boquillas Para Machueleado						
MODELO	Ød	ØD	ØL	B	A	CAPACIDAD Ø
CT-4	2.00 ~ 4.00	8.20	24.00	1/4 - 28UNF	6.00	M3.50 x 0.60
CT-5	2.00 ~ 5.00	10.80	31.50	5/16 - 24UNF	8.00	M4 x 0.70
CT-6	2.00 ~ 6.00	13.10	36.00	3/8 - 24UNF	10.00	M6 x 1.00
CT-9	2.00 ~ 7.00	17.00	46.00	1/2 - 20UNF	14.00	M8 x 1.25
CT-12	3.00 ~ 9.00	21.00	50.00	5/8 - 18UNF	17.00	M12 x 1.75
CT-14	3.00 ~ 12.00	24.50	54.00	3/4 - 16UNF	21.00	M14 x 2.00
CT-16	3.00 ~ 14.00	31.00	70.00	M24 - 2.00	26.00	M18 x 2.50
NT-1	2.00 ~ 5.00	8.20	30.10	1/4 - 28UNF	7.00	M4 x 0.70

Boquillas Para Perforado						
MODELO	Ød	ØD	ØL	B	A	CAPACIDAD Ø
C-4	2.00 ~ 4.00	8.20	24.00	1/4 - 28UNF	6.00	4.00
C-5	2.00 ~ 5.00	10.80	31.50	5/16 - 24UNF	8.00	5.00
C-6	2.00 ~ 6.00	13.10	36.00	3/8 - 24UNF	10.00	6.00
C-9	2.00 ~ 7.00	17.00	46.00	1/2 - 20UNF	14.00	9.00
C-12	3.00 ~ 9.00	21.00	50.00	5/8 - 18UNF	17.00	12.00
C-14	3.00 ~ 12.00	24.50	54.00	3/4 - 16UNF	21.00	14.00
C-16	3.00 ~ 14.00	31.00	70.00	M24 - 2.00	26.00	16.00
NT-1	3.00 ~ 12.00	8.20	30.10	1/4 - 28UNF	7.00	5.00

**** Todas las dimensiones están indicadas en milímetros.

D-240

CABEZAL MULTIPLE PARA PERFORADO & MACHUELEADO

Características & Dimensiones

Modelo	D-240
Tipo De Boquilla	C-12
Distancia Entre Centros Máxima	240.00
Distancia Entre Centros De Husillos Mínima	55.00
Relación De Velocidad Con El Husillo	1 : 3.2
Capacidad Máxima De Perforado	Ø12
Capacidad Máxima De Machueleado	M12
Numero De Husillos	
■ *Mínimo*	2.00
■ *Máximo*	4.00

**** Todas las dimensiones están indicadas en milímetros.

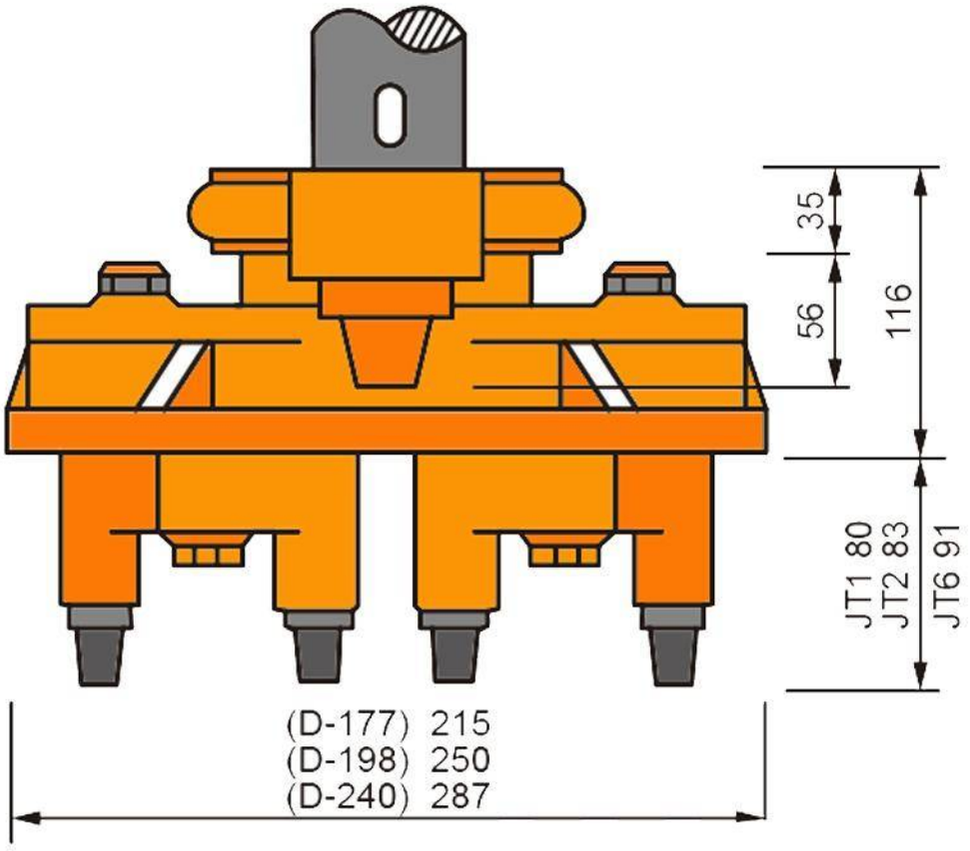

SERIE CT: PARA MACHUELEADO

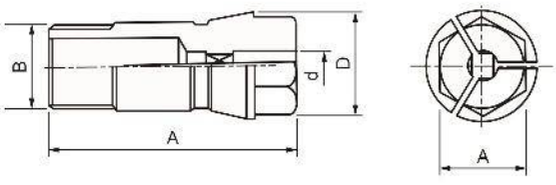

SERIE C: PARA PERFORADO

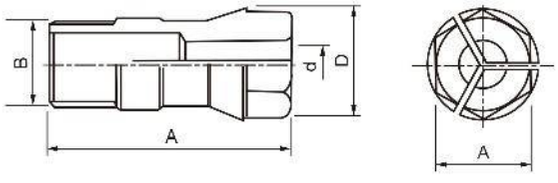

Características & Dimensiones

Boquillas Para Machueleado						
MODELO	Ød	ØD	ØL	B	A	CAPACIDAD Ø
CT-4	2.00 ~ 4.00	8.20	24.00	1/4 - 28UNF	6.00	M3.50 x 0.60
CT-5	2.00 ~ 5.00	10.80	31.50	5/16 - 24UNF	8.00	M4 x 0.70
CT-6	2.00 ~ 6.00	13.10	36.00	3/8 - 24UNF	10.00	M6 x 1.00
CT-9	2.00 ~ 7.00	17.00	46.00	1/2 - 20UNF	14.00	M8 x 1.25
CT-12	3.00 ~ 9.00	21.00	50.00	5/8 - 18UNF	17.00	M12 x 1.75
CT-14	3.00 ~ 12.00	24.50	54.00	3/4 - 16UNF	21.00	M14 x 2.00
CT-16	3.00 ~ 14.00	31.00	70.00	M24 - 2.00	26.00	M18 x 2.50
NT-1	2.00 ~ 5.00	8.20	30.10	1/4 - 28UNF	7.00	M4 x 0.70

Boquillas Para Perforado						
MODELO	Ød	ØD	ØL	B	A	CAPACIDAD Ø
C-4	2.00 ~ 4.00	8.20	24.00	1/4 - 28UNF	6.00	4.00
C-5	2.00 ~ 5.00	10.80	31.50	5/16 - 24UNF	8.00	5.00
C-6	2.00 ~ 6.00	13.10	36.00	3/8 - 24UNF	10.00	6.00
C-9	2.00 ~ 7.00	17.00	46.00	1/2 - 20UNF	14.00	9.00
C-12	3.00 ~ 9.00	21.00	50.00	5/8 - 18UNF	17.00	12.00
C-14	3.00 ~ 12.00	24.50	54.00	3/4 - 16UNF	21.00	14.00
C-16	3.00 ~ 14.00	31.00	70.00	M24 - 2.00	26.00	16.00
NT-1	3.00 ~ 12.00	8.20	30.10	1/4 - 28UNF	7.00	5.00

**** Todas las dimensiones están indicadas en milímetros.

SERIE T/NT

CABEZAS MULTI HUSILLO PARA MACHUELEADO/PERFORADO

T-71

CABEZAL MULTIPLE PARA PERFORA MACHUELEADO

Características & Dimensiones

Modelo	T-71
Tipo De Boquilla	*N-1*
Distancia Entre Centros Máxima	*71.00*
Distancia Entre Centros De Husillos Mínima	*10.00*
Relación De Velocidad Con El Husillo	*1 : 1*
Capacidad Máxima De Perforado	*Ø5*
Capacidad Máxima De Machueleado	*M4*
Numero De Husillos	
■ *Mínimo*	*2.00*
■ *Máximo*	*2.00*

**** *Todas las dimensiones están indicadas en milímetros.*

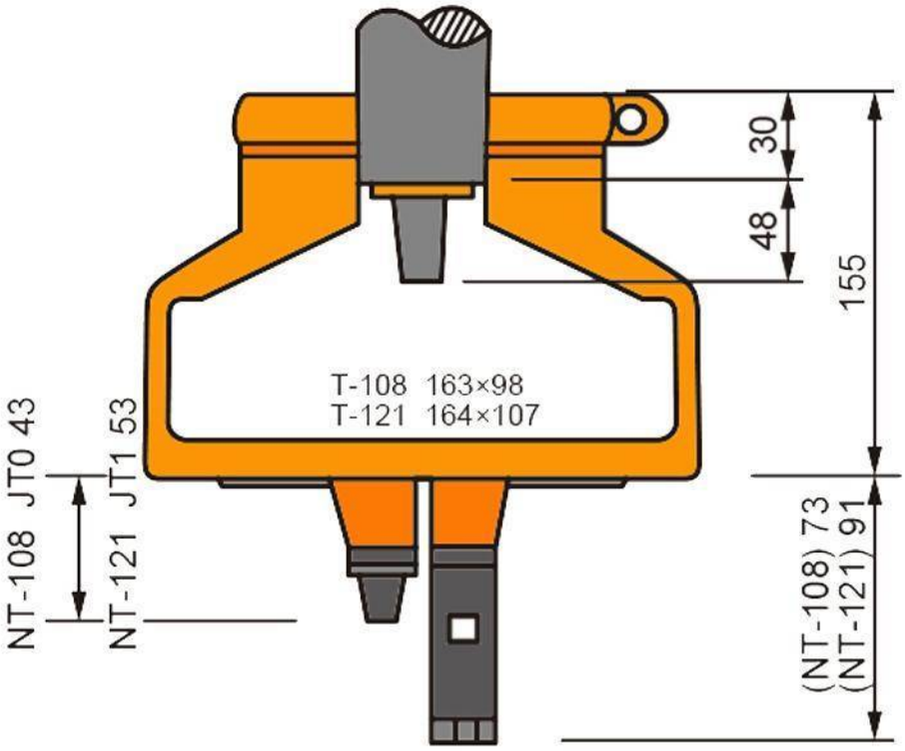

SERIE CT: PARA MACHUELEADO

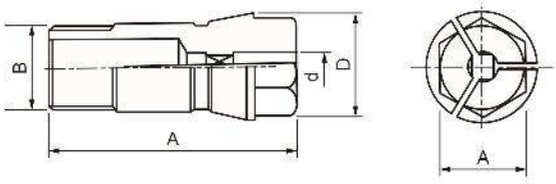

SERIE C: PARA PERFORADO

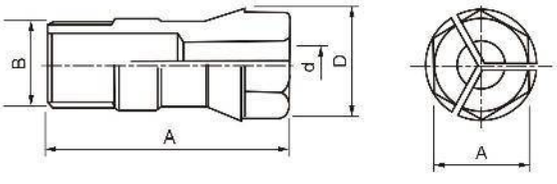

Características & Dimensiones

Boquillas Para Machueleado						
MODELO	Ød	ØD	ØL	B	A	CAPACIDAD Ø
CT-4	2.00 ~ 4.00	8.20	24.00	1/4 - 28UNF	6.00	M3.50 x 0.60
CT-5	2.00 ~ 5.00	10.80	31.50	5/16 - 24UNF	8.00	M4 x 0.70
CT-6	2.00 ~ 6.00	13.10	36.00	3/8 - 24UNF	10.00	M6 x 1.00
CT-9	2.00 ~ 7.00	17.00	46.00	1/2 - 20UNF	14.00	M8 x 1.25
CT-12	3.00 ~ 9.00	21.00	50.00	5/8 - 18UNF	17.00	M12 x 1.75
CT-14	3.00 ~ 12.00	24.50	54.00	3/4 - 16UNF	21.00	M14 x 2.00
CT-16	3.00 ~ 14.00	31.00	70.00	M24 - 2.00	26.00	M18 x 2.50
NT-1	2.00 ~ 5.00	8.20	30.10	1/4 - 28UNF	7.00	M4 x 0.70

Boquillas Para Perforado						
MODELO	Ød	ØD	ØL	B	A	CAPACIDAD Ø
C-4	2.00 ~ 4.00	8.20	24.00	1/4 - 28UNF	6.00	4.00
C-5	2.00 ~ 5.00	10.80	31.50	5/16 - 24UNF	8.00	5.00
C-6	2.00 ~ 6.00	13.10	36.00	3/8 - 24UNF	10.00	6.00
C-9	2.00 ~ 7.00	17.00	46.00	1/2 - 20UNF	14.00	9.00
C-12	3.00 ~ 9.00	21.00	50.00	5/8 - 18UNF	17.00	12.00
C-14	3.00 ~ 12.00	24.50	54.00	3/4 - 16UNF	21.00	14.00
C-16	3.00 ~ 14.00	31.00	70.00	M24 - 2.00	26.00	16.00
NT-1	3.00 ~ 12.00	8.20	30.10	1/4 - 28UNF	7.00	5.00

**** Todas las dimensiones están indicadas en milímetros.

T-74

CABEZAL MULTIPLE PARA PERFORA MACHUELEADO

Características & Dimensiones

Modelo	T-74
Tipo De Boquilla	C-5
Distancia Entre Centros Máxima	74.00
Distancia Entre Centros De Husillos Mínima	12.00
Relación De Velocidad Con El Husillo	1 : 1
Capacidad Máxima De Perforado	Ø5
Capacidad Máxima De Machueleado	M4
Numero De Husillos	
■ *Mínimo*	2.00
■ *Máximo*	2.00

**** Todas las dimensiones están indicadas en milímetros.

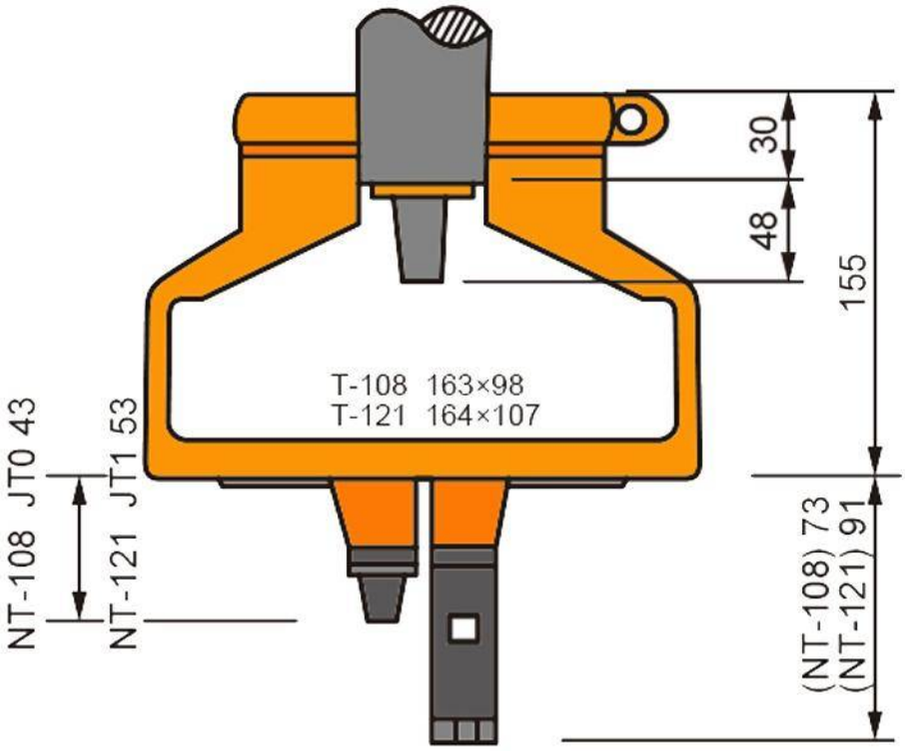

SERIE CT: PARA MACHUELEADO

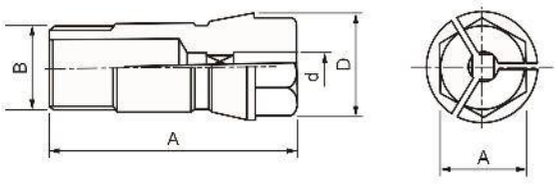

SERIE C: PARA PERFORADO

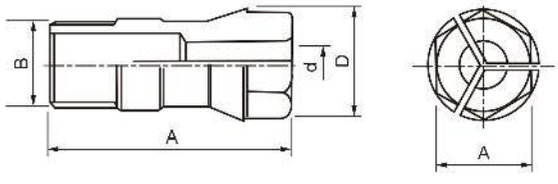

Características & Dimensiones

Boquillas Para Machueleado						
MODELO	Ød	ØD	ØL	B	A	CAPACIDAD Ø
CT-4	2.00 ~ 4.00	8.20	24.00	1/4 - 28UNF	6.00	M3.50 x 0.60
CT-5	2.00 ~ 5.00	10.80	31.50	5/16 - 24UNF	8.00	M4 x 0.70
CT-6	2.00 ~ 6.00	13.10	36.00	3/8 - 24UNF	10.00	M6 x 1.00
CT-9	2.00 ~ 7.00	17.00	46.00	1/2 - 20UNF	14.00	M8 x 1.25
CT-12	3.00 ~ 9.00	21.00	50.00	5/8 - 18UNF	17.00	M12 x 1.75
CT-14	3.00 ~ 12.00	24.50	54.00	3/4 - 16UNF	21.00	M14 x 2.00
CT-16	3.00 ~ 14.00	31.00	70.00	M24 - 2.00	26.00	M18 x 2.50
NT-1	2.00 ~ 5.00	8.20	30.10	1/4 - 28UNF	7.00	M4 x 0.70

Boquillas Para Perforado						
MODELO	Ød	ØD	ØL	B	A	CAPACIDAD Ø
C-4	2.00 ~ 4.00	8.20	24.00	1/4 - 28UNF	6.00	4.00
C-5	2.00 ~ 5.00	10.80	31.50	5/16 - 24UNF	8.00	5.00
C-6	2.00 ~ 6.00	13.10	36.00	3/8 - 24UNF	10.00	6.00
C-9	2.00 ~ 7.00	17.00	46.00	1/2 - 20UNF	14.00	9.00
C-12	3.00 ~ 9.00	21.00	50.00	5/8 - 18UNF	17.00	12.00
C-14	3.00 ~ 12.00	24.50	54.00	3/4 - 16UNF	21.00	14.00
C-16	3.00 ~ 14.00	31.00	70.00	M24 - 2.00	26.00	16.00
NT-1	3.00 ~ 12.00	8.20	30.10	1/4 - 28UNF	7.00	5.00

**** Todas las dimensiones están indicadas en milímetros.

NT-108

CABEZAL MULTIPLE PARA PERFORA MACHUELEADO

Características & Dimensiones

Modelo	NT-108
Tipo De Boquilla	C-6
Distancia Entre Centros Máxima	108.00
Distancia Entre Centros De Husillos Mínima	18.00
Relación De Velocidad Con El Husillo	1 : 1
Capacidad Máxima De Perforado	Ø6
Capacidad Máxima De Machueleado	M6
Numero De Husillos	
■ *Mínimo*	2.00
■ *Máximo*	2.00

**** *Todos las dimensiones están indicadas en milimetros.*

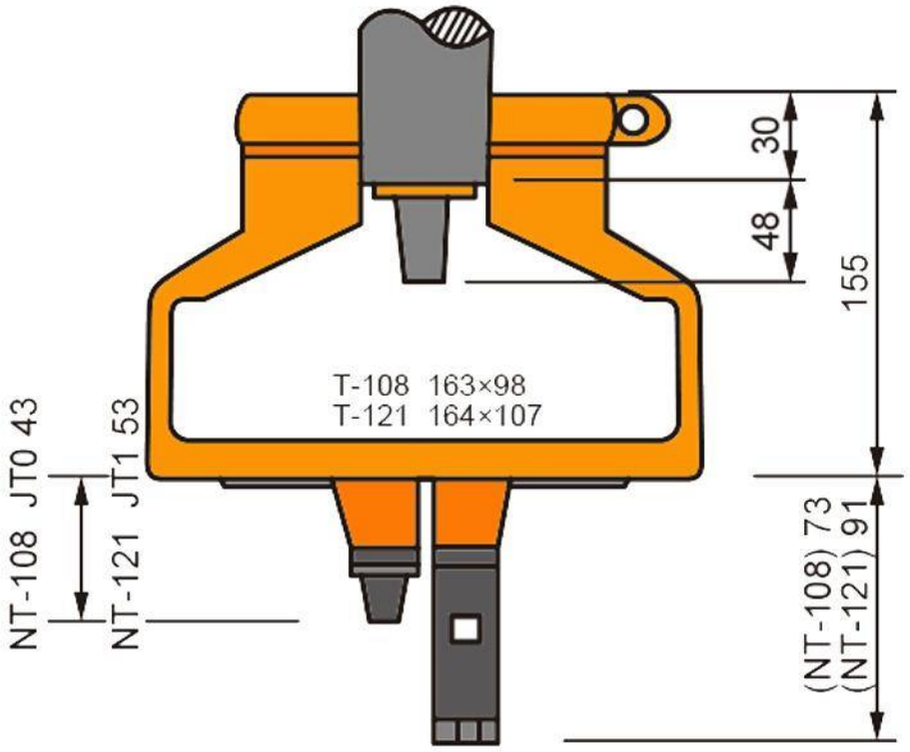

SERIE CT: PARA MACHUELEADO

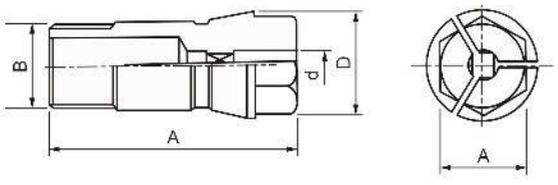

SERIE C: PARA PERFORADO

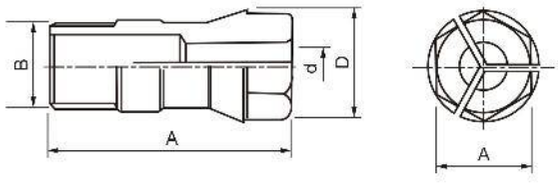

Características & Dimensiones

Boquillas Para Machueleado						
MODELO	Ød	ØD	ØL	B	A	CAPACIDAD Ø
CT-4	2.00 ~ 4.00	8.20	24.00	1/4 - 28UNF	6.00	M3.50 x 0.60
CT-5	2.00 ~ 5.00	10.80	31.50	5/16 - 24UNF	8.00	M4 x 0.70
CT-6	2.00 ~ 6.00	13.10	36.00	3/8 - 24UNF	10.00	M6 x 1.00
CT-9	2.00 ~ 7.00	17.00	46.00	1/2 - 20UNF	14.00	M8 x 1.25
CT-12	3.00 ~ 9.00	21.00	50.00	5/8 - 18UNF	17.00	M12 x 1.75
CT-14	3.00 ~ 12.00	24.50	54.00	3/4 - 16UNF	21.00	M14 x 2.00
CT-16	3.00 ~ 14.00	31.00	70.00	M24 - 2.00	26.00	M18 x 2.50
NT-1	2.00 ~ 5.00	8.20	30.10	1/4 - 28UNF	7.00	M4 x 0.70

Boquillas Para Perforado						
MODELO	Ød	ØD	ØL	B	A	CAPACIDAD Ø
C-4	2.00 ~ 4.00	8.20	24.00	1/4 - 28UNF	6.00	4.00
C-5	2.00 ~ 5.00	10.80	31.50	5/16 - 24UNF	8.00	5.00
C-6	2.00 ~ 6.00	13.10	36.00	3/8 - 24UNF	10.00	6.00
C-9	2.00 ~ 7.00	17.00	46.00	1/2 - 20UNF	14.00	9.00
C-12	3.00 ~ 9.00	21.00	50.00	5/8 - 18UNF	17.00	12.00
C-14	3.00 ~ 12.00	24.50	54.00	3/4 - 16UNF	21.00	14.00
C-16	3.00 ~ 14.00	31.00	70.00	M24 - 2.00	26.00	16.00
NT-1	3.00 ~ 12.00	8.20	30.10	1/4 - 28UNF	7.00	5.00

**** Todas las dimensiones están indicadas en milímetros.

NT-121 (C-9)

CABEZAL DOBLE PARA PERFORADO & MACHUELEADO

Características & Dimensiones

Modelo	NT-121
Tipo De Boquilla	C-9
Distancia Entre Centros Máxima	121.00
Distancia Entre Centros De Husillos Mínima	27.50
Relación De Velocidad Con El Husillo	1 : 1
Capacidad Máxima De Perforado	Ø9
Capacidad Máxima De Machueleado	M8
Numero De Husillos	
■ *Mínimo*	2.00
■ *Máximo*	2.00

**** *Todas las dimensiones están indicadas en milímetros.*

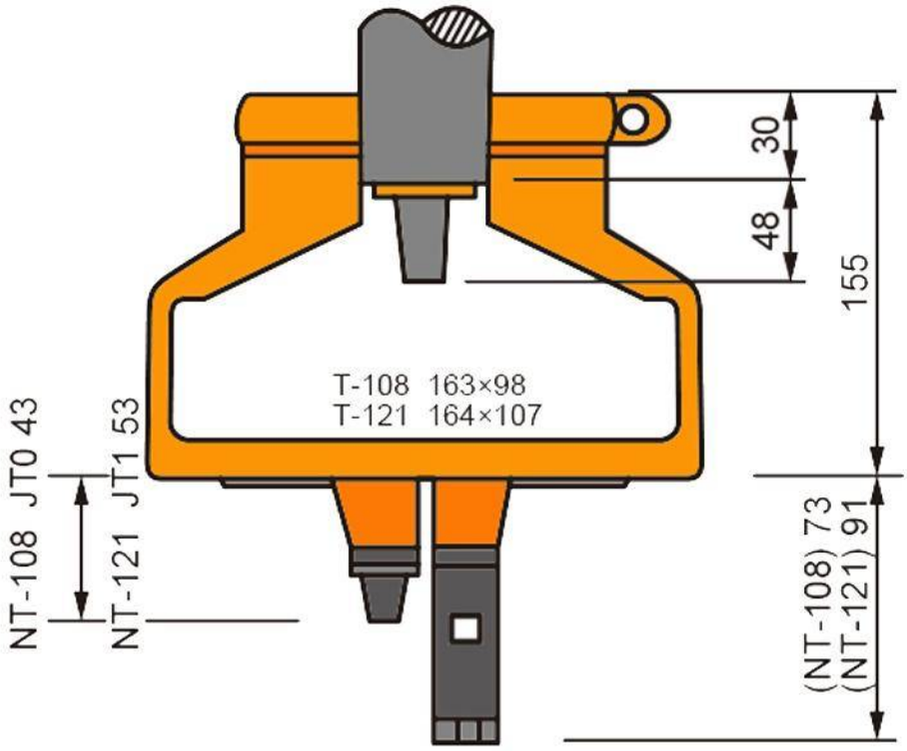

SERIE CT: PARA MACHUELEADO

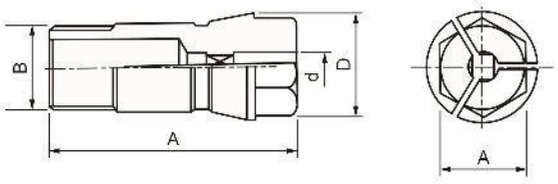

SERIE C: PARA PERFORADO

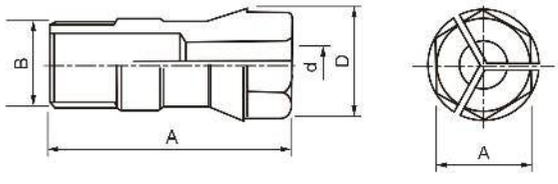

Características & Dimensiones

Boquillas Para Machueleado						
MODELO	Ød	ØD	ØL	B	A	CAPACIDAD Ø
CT-4	2.00 ~ 4.00	8.20	24.00	1/4 - 28UNF	6.00	M3.50 x 0.60
CT-5	2.00 ~ 5.00	10.80	31.50	5/16 - 24UNF	8.00	M4 x 0.70
CT-6	2.00 ~ 6.00	13.10	36.00	3/8 - 24UNF	10.00	M6 x 1.00
CT-9	2.00 ~ 7.00	17.00	46.00	1/2 - 20UNF	14.00	M8 x 1.25
CT-12	3.00 ~ 9.00	21.00	50.00	5/8 - 18UNF	17.00	M12 x 1.75
CT-14	3.00 ~ 12.00	24.50	54.00	3/4 - 16UNF	21.00	M14 x 2.00
CT-16	3.00 ~ 14.00	31.00	70.00	M24 - 2.00	26.00	M18 x 2.50
NT-1	2.00 ~ 5.00	8.20	30.10	1/4 - 28UNF	7.00	M4 x 0.70

Boquillas Para Perforado						
MODELO	Ød	ØD	ØL	B	A	CAPACIDAD Ø
C-4	2.00 ~ 4.00	8.20	24.00	1/4 - 28UNF	6.00	4.00
C-5	2.00 ~ 5.00	10.80	31.50	5/16 - 24UNF	8.00	5.00
C-6	2.00 ~ 6.00	13.10	36.00	3/8 - 24UNF	10.00	6.00
C-9	2.00 ~ 7.00	17.00	46.00	1/2 - 20UNF	14.00	9.00
C-12	3.00 ~ 9.00	21.00	50.00	5/8 - 18UNF	17.00	12.00
C-14	3.00 ~ 12.00	24.50	54.00	3/4 - 16UNF	21.00	14.00
C-16	3.00 ~ 14.00	31.00	70.00	M24 - 2.00	26.00	16.00
NT-1	3.00 ~ 12.00	8.20	30.10	1/4 - 28UNF	7.00	5.00

**** Todas las dimensiones están indicadas en milímetros.

NT-121 (C-12)

CABEZAL DOBLE PARA PERFORADO & MACHUELEADO

Características & Dimensiones

Modelo	NT-121
Tipo De Boquilla	*C-12*
Distancia Entre Centros Máxima	*121.00*
Distancia Entre Centros De Husillos Mínima	*27.50*
Relación De Velocidad Con El Husillo	*1 : 1*
Capacidad Máxima De Perforado	*Ø12*
Capacidad Máxima De Machueleado	*M12*
Numero De Husillos	
■ *Mínimo*	*2.00*
■ *Máximo*	*2.00*

***** Todas las dimensiones están indicadas en milímetros.*

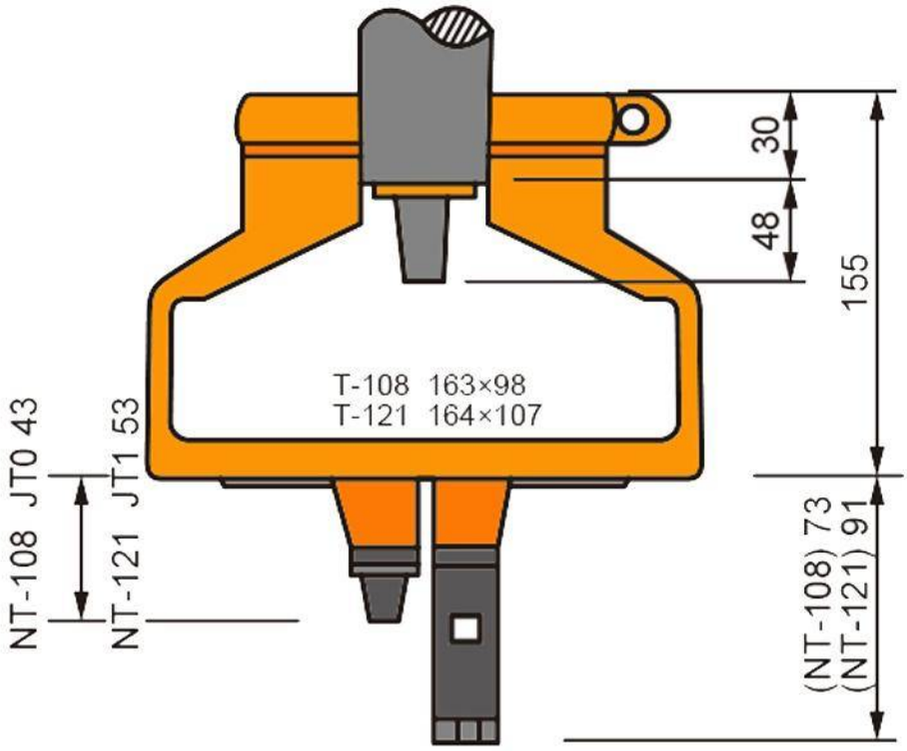

SERIE CT: PARA MACHUELEADO

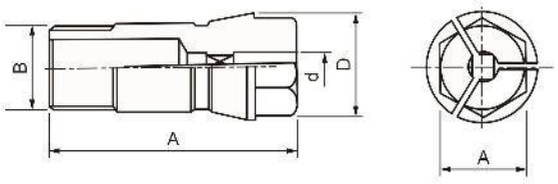

SERIE C: PARA PERFORADO

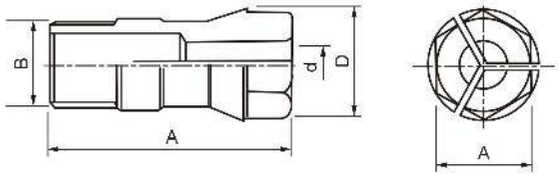

Características & Dimensiones

Boquillas Para Machueleado						
MODELO	Ød	ØD	ØL	B	A	CAPACIDAD Ø
CT-4	2.00 ~ 4.00	8.20	24.00	1/4 - 28UNF	6.00	M3.50 x 0.60
CT-5	2.00 ~ 5.00	10.80	31.50	5/16 - 24UNF	8.00	M4 x 0.70
CT-6	2.00 ~ 6.00	13.10	36.00	3/8 - 24UNF	10.00	M6 x 1.00
CT-9	2.00 ~ 7.00	17.00	46.00	1/2 - 20UNF	14.00	M8 x 1.25
CT-12	3.00 ~ 9.00	21.00	50.00	5/8 - 18UNF	17.00	M12 x 1.75
CT-14	3.00 ~ 12.00	24.50	54.00	3/4 - 16UNF	21.00	M14 x 2.00
CT-16	3.00 ~ 14.00	31.00	70.00	M24 - 2.00	26.00	M18 x 2.50
NT-1	2.00 ~ 5.00	8.20	30.10	1/4 - 28UNF	7.00	M4 x 0.70

Boquillas Para Perforado						
MODELO	Ød	ØD	ØL	B	A	CAPACIDAD Ø
C-4	2.00 ~ 4.00	8.20	24.00	1/4 - 28UNF	6.00	4.00
C-5	2.00 ~ 5.00	10.80	31.50	5/16 - 24UNF	8.00	5.00
C-6	2.00 ~ 6.00	13.10	36.00	3/8 - 24UNF	10.00	6.00
C-9	2.00 ~ 7.00	17.00	46.00	1/2 - 20UNF	14.00	9.00
C-12	3.00 ~ 9.00	21.00	50.00	5/8 - 18UNF	17.00	12.00
C-14	3.00 ~ 12.00	24.50	54.00	3/4 - 16UNF	21.00	14.00
C-16	3.00 ~ 14.00	31.00	70.00	M24 - 2.00	26.00	16.00
NT-1	3.00 ~ 12.00	8.20	30.10	1/4 - 28UNF	7.00	5.00

**** Todas las dimensiones están indicadas en milímetros.

SERIE U

CABEZAS MULTI HUSILLO PARA MACHUELEADO/PERFORADO

U-120

CABEZAL MULTIPLE PARA PERFORADO & MACHUELEADO

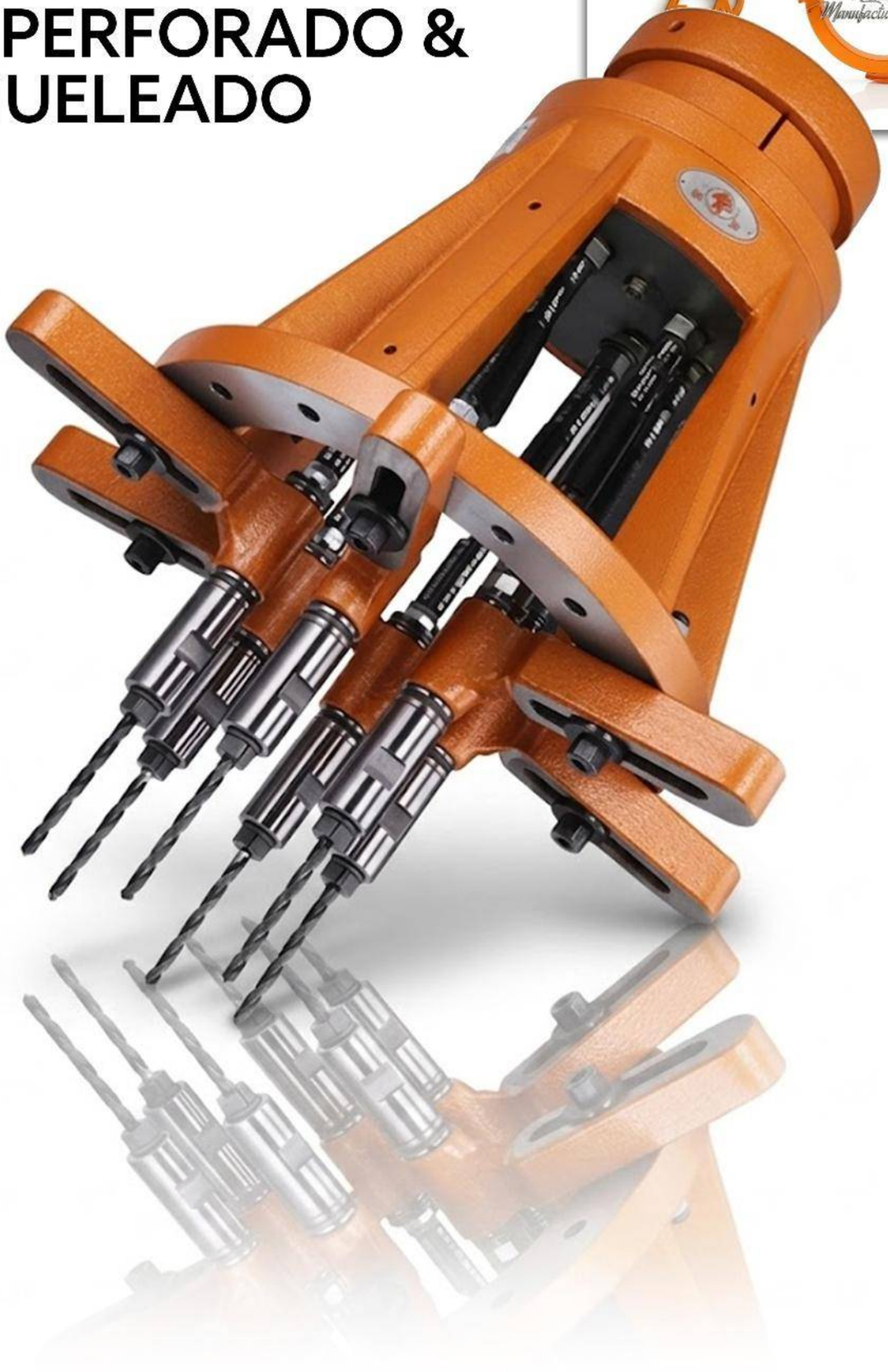

Características & Dimensiones

Modelo	U-120
Tipo De Boquilla	*C-5, C-6, C-9 & C-12*
Distancia Entre Centros Máxima	*120.00*
Distancia Entre Centros De Husillos Mínima	*C-5(13.00), C-6(18.00), C-9(27.50) & C-12(30.00)*
Relación De Velocidad Con El Husillo	*1 : 1*
Capacidad Máxima De Perforado	*C-5(Ø5), C-6(Ø6), C-9(Ø9) & C-12(Ø12)*
Capacidad Máxima De Machueleado	*C-5(M4), C-6(M6), C-9(M9) & C-12(M12)*
Numero De Husillos	
■ *Mínimo*	*3.00*
■ *Máximo*	*6.00*

**** *Todas las dimensiones están indicadas en milímetros.*

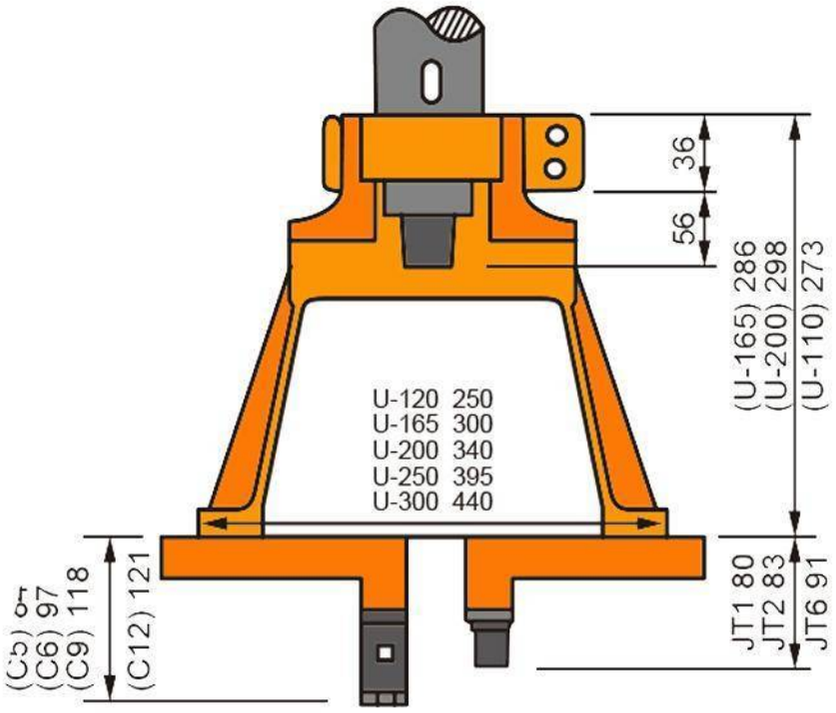

SERIE CT: PARA MACHUELEADO

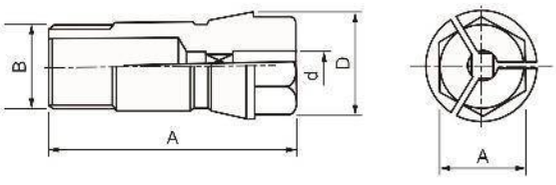

SERIE C: PARA PERFORADO

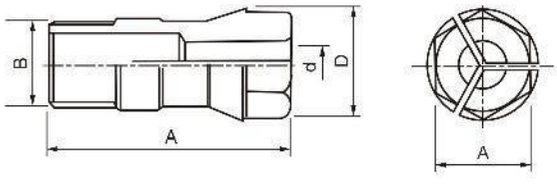

Características & Dimensiones

Boquillas Para Machueleado						
MODELO	Ød	ØD	ØL	B	A	CAPACIDAD Ø
CT-4	2.00 ~ 4.00	8.20	24.00	1/4 - 28UNF	6.00	M3.50 x 0.60
CT-5	2.00 ~ 5.00	10.80	31.50	5/16 - 24UNF	8.00	M4 x 0.70
CT-6	2.00 ~ 6.00	13.10	36.00	3/8 - 24UNF	10.00	M6 x 1.00
CT-9	2.00 ~ 7.00	17.00	46.00	1/2 - 20UNF	14.00	M8 x 1.25
CT-12	3.00 ~ 9.00	21.00	50.00	5/8 - 18UNF	17.00	M12 x 1.75
CT-14	3.00 ~ 12.00	24.50	54.00	3/4 - 16UNF	21.00	M14 x 2.00
CT-16	3.00 ~ 14.00	31.00	70.00	M24 - 2.00	26.00	M18 x 2.50
NT-1	2.00 ~ 5.00	8.20	30.10	1/4 - 28UNF	7.00	M4 x 0.70

Boquillas Para Perforado						
MODELO	Ød	ØD	ØL	B	A	CAPACIDAD Ø
C-4	2.00 ~ 4.00	8.20	24.00	1/4 - 28UNF	6.00	4.00
C-5	2.00 ~ 5.00	10.80	31.50	5/16 - 24UNF	8.00	5.00
C-6	2.00 ~ 6.00	13.10	36.00	3/8 - 24UNF	10.00	6.00
C-9	2.00 ~ 7.00	17.00	46.00	1/2 - 20UNF	14.00	9.00
C-12	3.00 ~ 9.00	21.00	50.00	5/8 - 18UNF	17.00	12.00
C-14	3.00 ~ 12.00	24.50	54.00	3/4 - 16UNF	21.00	14.00
C-16	3.00 ~ 14.00	31.00	70.00	M24 - 2.00	26.00	16.00
NT-1	3.00 ~ 12.00	8.20	30.10	1/4 - 28UNF	7.00	5.00

**** Todas las dimensiones están indicadas en milímetros.

U-165

CABEZAL MULTIPLE PARA PERFORADO & MACHUELEADO

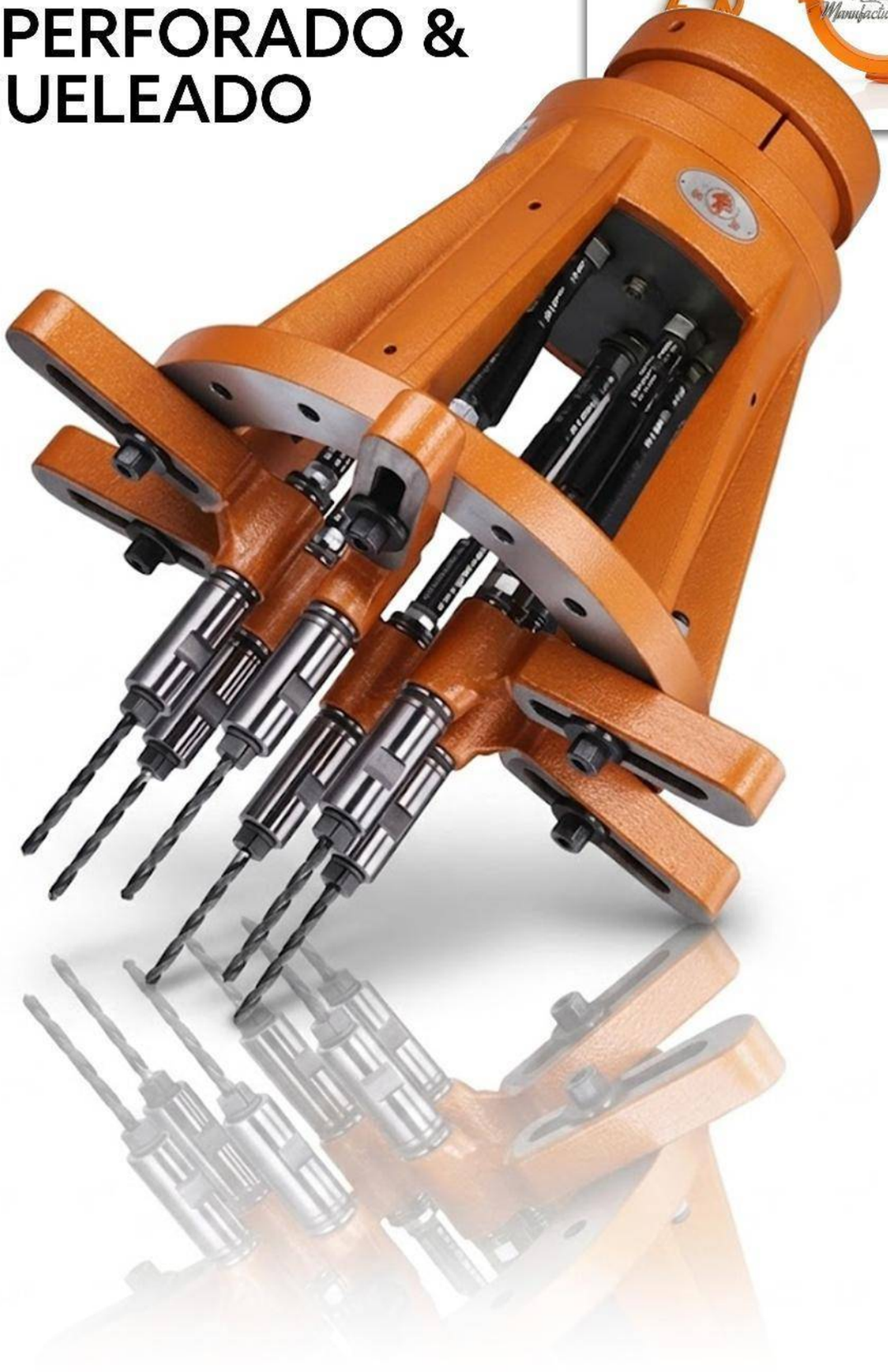

Características & Dimensiones

Modelo	U-165
Tipo De Boquilla	*C-5, C-6, C-9 & C-12*
Distancia Entre Centros Máxima	*165.00*
Distancia Entre Centros De Husillos Mínima	*C-5(13.00), C-6(18.00), C-9(27.50) & C-12(30.00)*
Relación De Velocidad Con El Husillo	*1 : 1*
Capacidad Máxima De Perforado	*C-5(Ø5), C-6(Ø6), C-9(Ø9) & C-12(Ø12)*
Capacidad Máxima De Machueleado	*C-5(M4), C-6(M6), C-9(M9) & C-12(M12)*
Numero De Husillos	
■ *Mínimo*	*4.00*
■ *Máximo*	*10.00*

**** *Todas las dimensiones están indicadas en milímetros.*

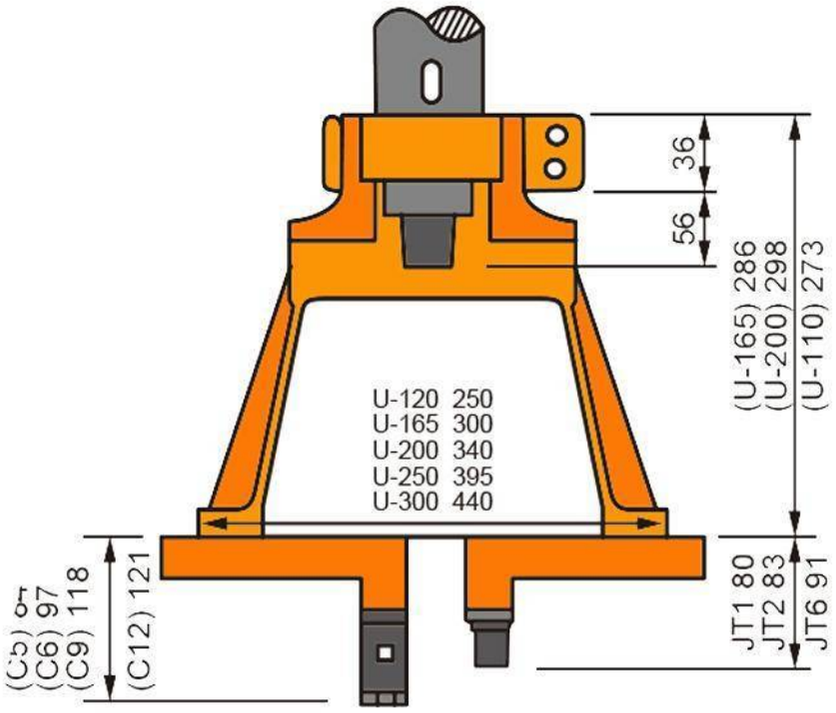

SERIE CT: PARA MACHUELEADO

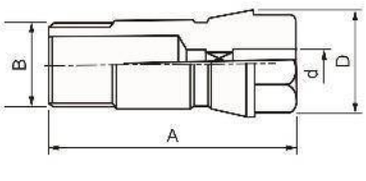

SERIE C: PARA PERFORADO

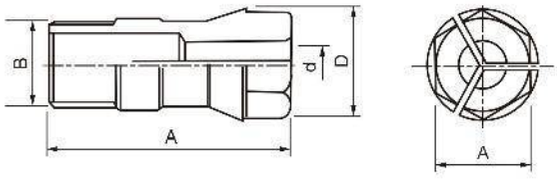

Características & Dimensiones

Boquillas Para Machueleado						
MODELO	Ød	ØD	ØL	B	A	CAPACIDAD Ø
CT-4	2.00 ~ 4.00	8.20	24.00	1/4 - 28UNF	6.00	M3.50 x 0.60
CT-5	2.00 ~ 5.00	10.80	31.50	5/16 - 24UNF	8.00	M4 x 0.70
CT-6	2.00 ~ 6.00	13.10	36.00	3/8 - 24UNF	10.00	M6 x 1.00
CT-9	2.00 ~ 7.00	17.00	46.00	1/2 - 20UNF	14.00	M8 x 1.25
CT-12	3.00 ~ 9.00	21.00	50.00	5/8 - 18UNF	17.00	M12 x 1.75
CT-14	3.00 ~ 12.00	24.50	54.00	3/4 - 16UNF	21.00	M14 x 2.00
CT-16	3.00 ~ 14.00	31.00	70.00	M24 - 2.00	26.00	M18 x 2.50
NT-1	2.00 ~ 5.00	8.20	30.10	1/4 - 28UNF	7.00	M4 x 0.70

Boquillas Para Perforado						
MODELO	Ød	ØD	ØL	B	A	CAPACIDAD Ø
C-4	2.00 ~ 4.00	8.20	24.00	1/4 - 28UNF	6.00	4.00
C-5	2.00 ~ 5.00	10.80	31.50	5/16 - 24UNF	8.00	5.00
C-6	2.00 ~ 6.00	13.10	36.00	3/8 - 24UNF	10.00	6.00
C-9	2.00 ~ 7.00	17.00	46.00	1/2 - 20UNF	14.00	9.00
C-12	3.00 ~ 9.00	21.00	50.00	5/8 - 18UNF	17.00	12.00
C-14	3.00 ~ 12.00	24.50	54.00	3/4 - 16UNF	21.00	14.00
C-16	3.00 ~ 14.00	31.00	70.00	M24 - 2.00	26.00	16.00
NT-1	3.00 ~ 12.00	8.20	30.10	1/4 - 28UNF	7.00	5.00

**** Todas las dimensiones están indicadas en milímetros.

U-200

CABEZAL MULTIPLE PARA PERFORADO & MACHUELEADO

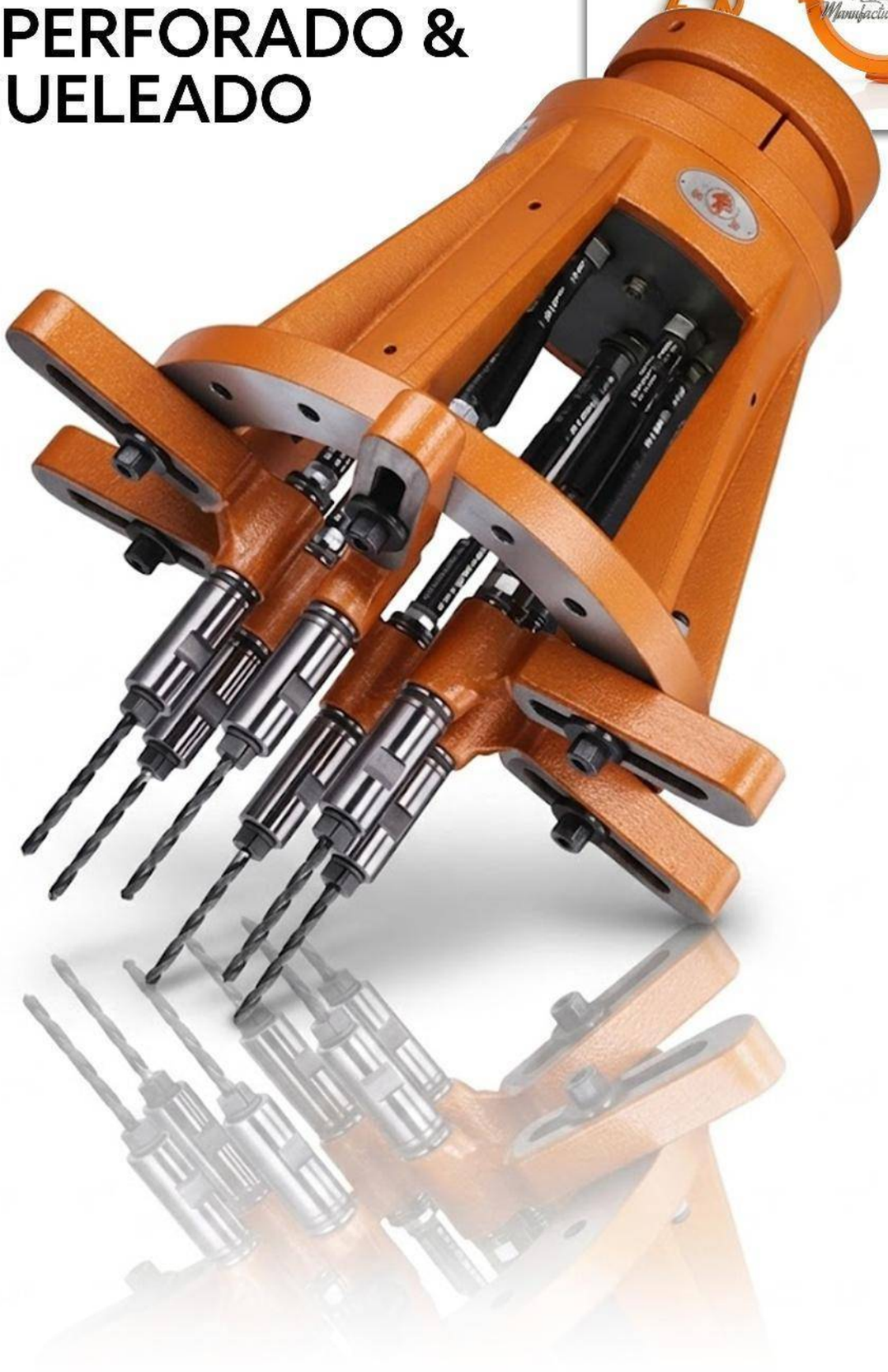

Características & Dimensiones

Modelo	U-200
Tipo De Boquilla	*C-5, C-6, C-9 & C-12*
Distancia Entre Centros Máxima	*200.00*
Distancia Entre Centros De Husillos Mínima	*C-5(13.00), C-6(18.00), C-9(27.50) & C-12(30.00)*
Relación De Velocidad Con El Husillo	*1 : 1*
Capacidad Máxima De Perforado	*C-5(Ø5), C-6(Ø6), C-9(Ø9) & C-12(Ø12)*
Capacidad Máxima De Machueleado	*C-5(M4), C-6(M6), C-9(M9) & C-12(M12)*
Numero De Husillos	
■ *Mínimo*	*4.00*
■ *Máximo*	*12.00*

**** *Todas las dimensiones están indicadas en milímetros.*

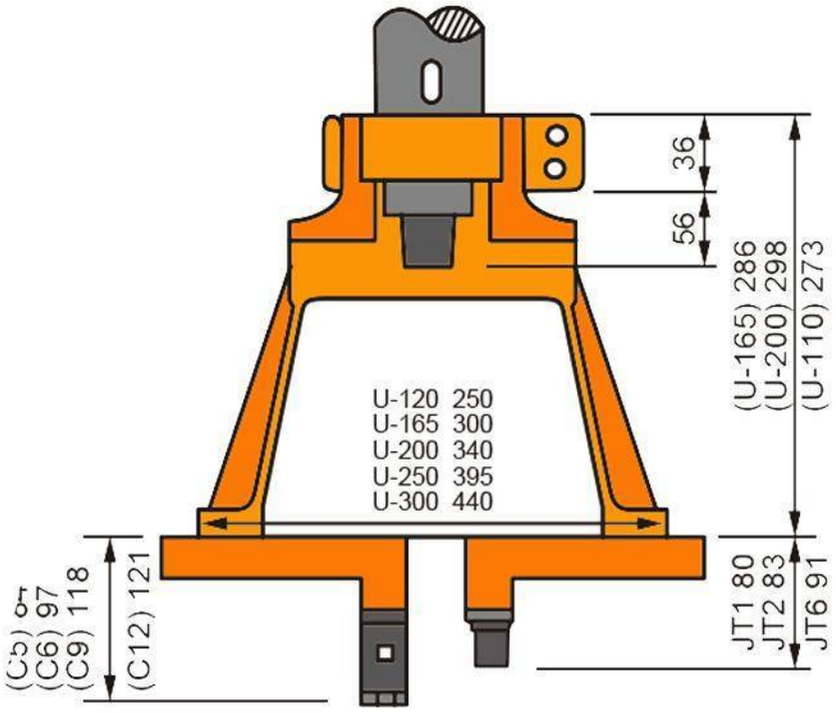

SERIE CT: PARA MACHUELEADO

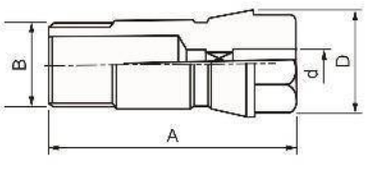

SERIE C: PARA PERFORADO

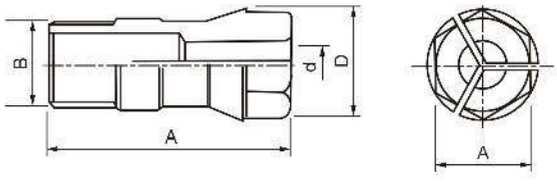

Características & Dimensiones

Boquillas Para Machueleado						
MODELO	Ød	ØD	ØL	B	A	CAPACIDAD Ø
CT-4	2.00 ~ 4.00	8.20	24.00	1/4 - 28UNF	6.00	M3.50 x 0.60
CT-5	2.00 ~ 5.00	10.80	31.50	5/16 - 24UNF	8.00	M4 x 0.70
CT-6	2.00 ~ 6.00	13.10	36.00	3/8 - 24UNF	10.00	M6 x 1.00
CT-9	2.00 ~ 7.00	17.00	46.00	1/2 - 20UNF	14.00	M8 x 1.25
CT-12	3.00 ~ 9.00	21.00	50.00	5/8 - 18UNF	17.00	M12 x 1.75
CT-14	3.00 ~ 12.00	24.50	54.00	3/4 - 16UNF	21.00	M14 x 2.00
CT-16	3.00 ~ 14.00	31.00	70.00	M24 - 2.00	26.00	M18 x 2.50
NT-1	2.00 ~ 5.00	8.20	30.10	1/4 - 28UNF	7.00	M4 x 0.70

Boquillas Para Perforado						
MODELO	Ød	ØD	ØL	B	A	CAPACIDAD Ø
C-4	2.00 ~ 4.00	8.20	24.00	1/4 - 28UNF	6.00	4.00
C-5	2.00 ~ 5.00	10.80	31.50	5/16 - 24UNF	8.00	5.00
C-6	2.00 ~ 6.00	13.10	36.00	3/8 - 24UNF	10.00	6.00
C-9	2.00 ~ 7.00	17.00	46.00	1/2 - 20UNF	14.00	9.00
C-12	3.00 ~ 9.00	21.00	50.00	5/8 - 18UNF	17.00	12.00
C-14	3.00 ~ 12.00	24.50	54.00	3/4 - 16UNF	21.00	14.00
C-16	3.00 ~ 14.00	31.00	70.00	M24 - 2.00	26.00	16.00
NT-1	3.00 ~ 12.00	8.20	30.10	1/4 - 28UNF	7.00	5.00

**** Todas las dimensiones están indicadas en milímetros.

U-250

CABEZAL MULTIPLE PARA PERFORADO & MACHUELEADO

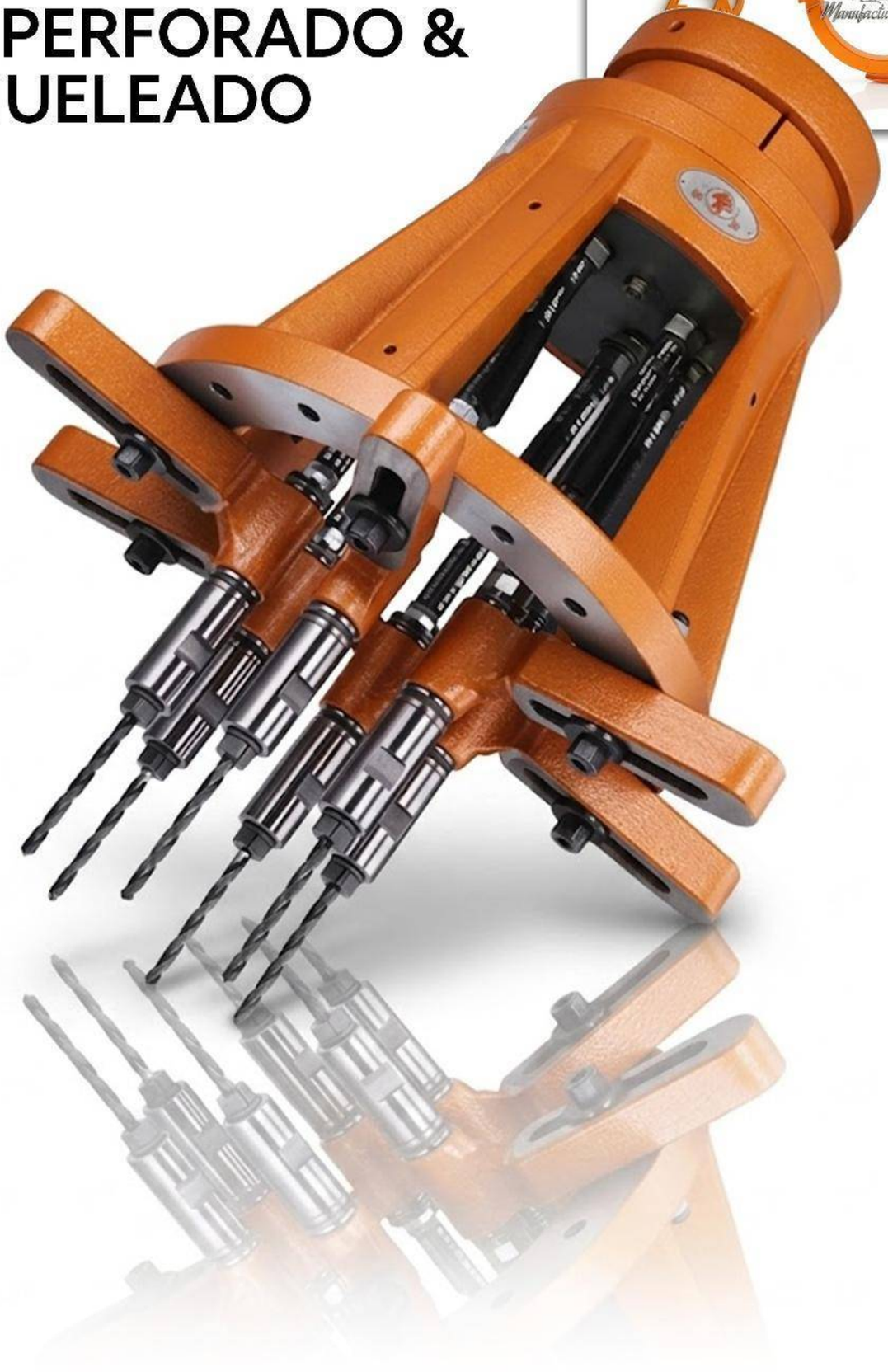

Características & Dimensiones

Modelo	U-250
Tipo De Boquilla	C-5, C-6, C-9 & C-12
Distancia Entre Centros Máxima	250.00
Distancia Entre Centros De Husillos Mínima	C-5(13.00), C-6(18.00), C-9(27.50) & C-12(30.00)
Relación De Velocidad Con El Husillo	1 : 1
Capacidad Máxima De Perforado	C-5(Ø5), C-6(Ø6), C-9(Ø9) & C-12(Ø12)
Capacidad Máxima De Machueleado	C-5(M4), C-6(M6), C-9(M9) & C-12(M12)
Numero De Husillos	
■ *Mínimo*	4.00
■ *Máximo*	12.00

**** Todas las dimensiones están indicadas en milímetros.

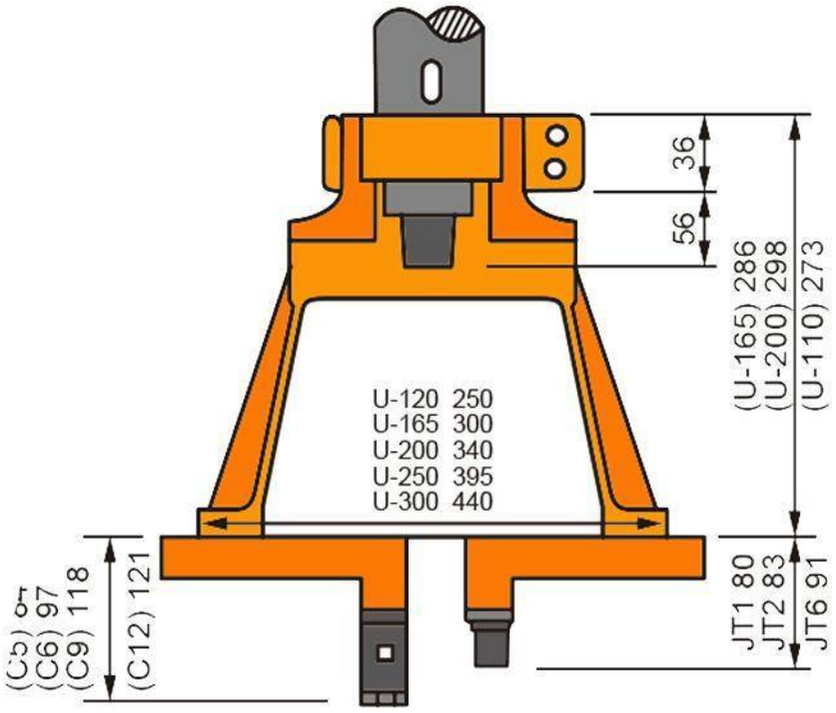

SERIE CT: PARA MACHUELEADO

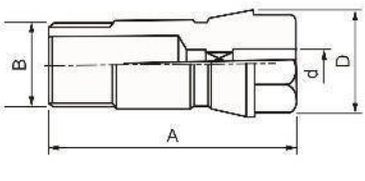

SERIE C: PARA PERFORADO

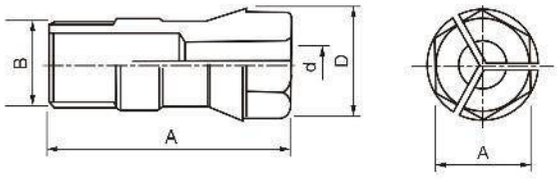

Características & Dimensiones

Boquillas Para Machueleado						
MODELO	Ød	ØD	ØL	B	A	CAPACIDAD Ø
CT-4	2.00 ~ 4.00	8.20	24.00	1/4 - 28UNF	6.00	M3.50 x 0.60
CT-5	2.00 ~ 5.00	10.80	31.50	5/16 - 24UNF	8.00	M4 x 0.70
CT-6	2.00 ~ 6.00	13.10	36.00	3/8 - 24UNF	10.00	M6 x 1.00
CT-9	2.00 ~ 7.00	17.00	46.00	1/2 - 20UNF	14.00	M8 x 1.25
CT-12	3.00 ~ 9.00	21.00	50.00	5/8 - 18UNF	17.00	M12 x 1.75
CT-14	3.00 ~ 12.00	24.50	54.00	3/4 - 16UNF	21.00	M14 x 2.00
CT-16	3.00 ~ 14.00	31.00	70.00	M24 - 2.00	26.00	M18 x 2.50
NT-1	2.00 ~ 5.00	8.20	30.10	1/4 - 28UNF	7.00	M4 x 0.70

Boquillas Para Perforado						
MODELO	Ød	ØD	ØL	B	A	CAPACIDAD Ø
C-4	2.00 ~ 4.00	8.20	24.00	1/4 - 28UNF	6.00	4.00
C-5	2.00 ~ 5.00	10.80	31.50	5/16 - 24UNF	8.00	5.00
C-6	2.00 ~ 6.00	13.10	36.00	3/8 - 24UNF	10.00	6.00
C-9	2.00 ~ 7.00	17.00	46.00	1/2 - 20UNF	14.00	9.00
C-12	3.00 ~ 9.00	21.00	50.00	5/8 - 18UNF	17.00	12.00
C-14	3.00 ~ 12.00	24.50	54.00	3/4 - 16UNF	21.00	14.00
C-16	3.00 ~ 14.00	31.00	70.00	M24 - 2.00	26.00	16.00
NT-1	3.00 ~ 12.00	8.20	30.10	1/4 - 28UNF	7.00	5.00

**** Todas las dimensiones están indicadas en milímetros.

U-300

CABEZAL MULTIPLE PARA PERFORADO & MACHUELEADO

Características & Dimensiones

Modelo	U-300
Tipo De Boquilla	*C-5, C-6, C-9 & C-12*
Distancia Entre Centros Máxima	*300.00*
Distancia Entre Centros De Husillos Mínima	*C-5(13.00), C-6(18.00), C-9(27.50) & C-12(30.00)*
Relación De Velocidad Con El Husillo	*1 : 1*
Capacidad Máxima De Perforado	*C-5(Ø5), C-6(Ø6), C-9(Ø9) & C-12(Ø12)*
Capacidad Máxima De Machueleado	*C-5(M4), C-6(M6), C-9(M9) & C-12(M12)*
Numero De Husillos	
■ *Mínimo*	*4.00*
■ *Máximo*	*12.00*

**** *Todas las dimensiones están indicadas en milímetros.*

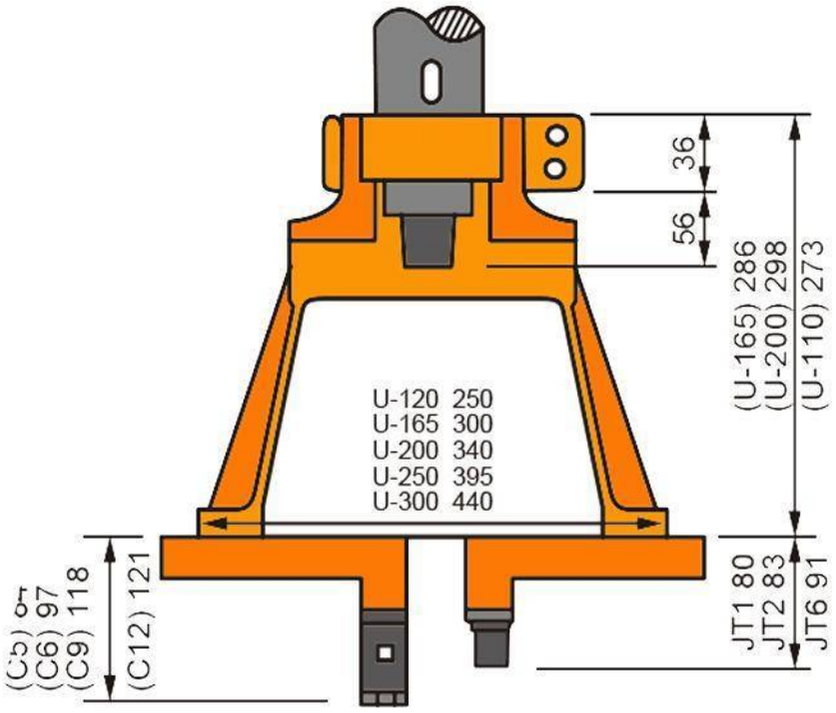

SERIE CT: PARA MACHUELEADO

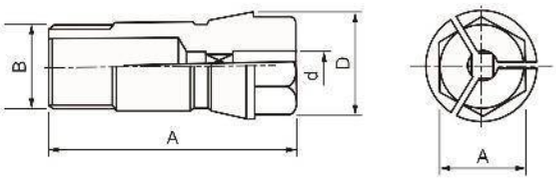

SERIE C: PARA PERFORADO

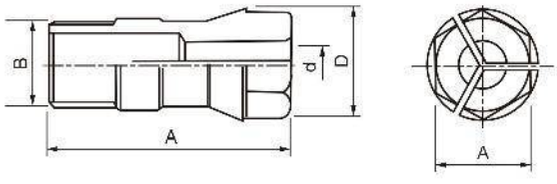

Características & Dimensiones

Boquillas Para Machueleado						
MODELO	Ød	ØD	ØL	B	A	CAPACIDAD Ø
CT-4	2.00 ~ 4.00	8.20	24.00	1/4 - 28UNF	6.00	M3.50 x 0.60
CT-5	2.00 ~ 5.00	10.80	31.50	5/16 - 24UNF	8.00	M4 x 0.70
CT-6	2.00 ~ 6.00	13.10	36.00	3/8 - 24UNF	10.00	M6 x 1.00
CT-9	2.00 ~ 7.00	17.00	46.00	1/2 - 20UNF	14.00	M8 x 1.25
CT-12	3.00 ~ 9.00	21.00	50.00	5/8 - 18UNF	17.00	M12 x 1.75
CT-14	3.00 ~ 12.00	24.50	54.00	3/4 - 16UNF	21.00	M14 x 2.00
CT-16	3.00 ~ 14.00	31.00	70.00	M24 - 2.00	26.00	M18 x 2.50
NT-1	2.00 ~ 5.00	8.20	30.10	1/4 - 28UNF	7.00	M4 x 0.70

Boquillas Para Perforado						
MODELO	Ød	ØD	ØL	B	A	CAPACIDAD Ø
C-4	2.00 ~ 4.00	8.20	24.00	1/4 - 28UNF	6.00	4.00
C-5	2.00 ~ 5.00	10.80	31.50	5/16 - 24UNF	8.00	5.00
C-6	2.00 ~ 6.00	13.10	36.00	3/8 - 24UNF	10.00	6.00
C-9	2.00 ~ 7.00	17.00	46.00	1/2 - 20UNF	14.00	9.00
C-12	3.00 ~ 9.00	21.00	50.00	5/8 - 18UNF	17.00	12.00
C-14	3.00 ~ 12.00	24.50	54.00	3/4 - 16UNF	21.00	14.00
C-16	3.00 ~ 14.00	31.00	70.00	M24 - 2.00	26.00	16.00
NT-1	3.00 ~ 12.00	8.20	30.10	1/4 - 28UNF	7.00	5.00

**** Todas las dimensiones están indicadas en milímetros.

SERIE CBB

SERVO MESA CRUZADA CON GUÍAS LINEALES TEMPLADAS Y TORNILLO EMBALADO

CBB-150

SERVO MESAS CRUZADAS CON GUIAS TEMPLADAS Y TORNILLO EMBALADO

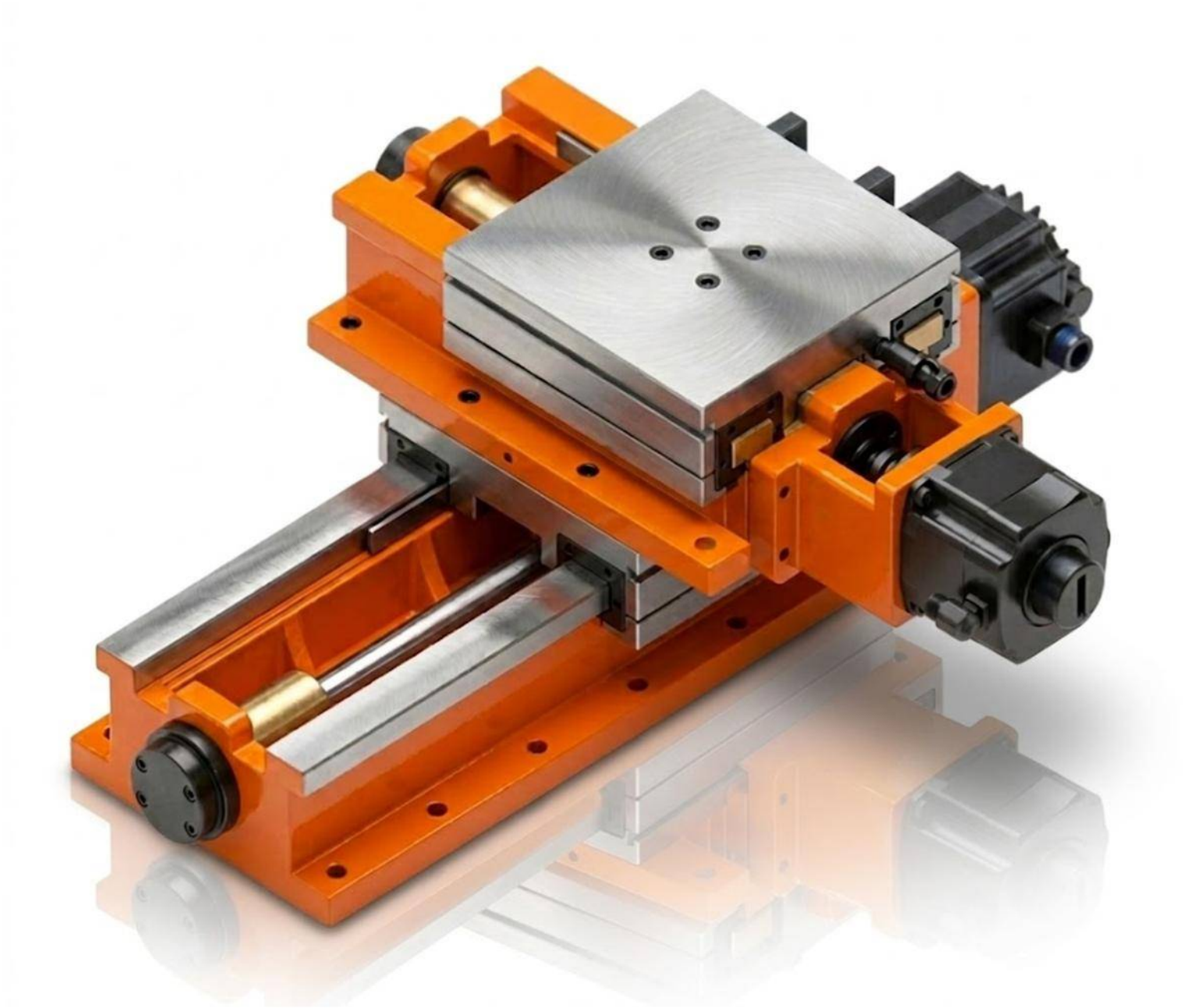

Características & Dimensiones

Modelo	CBB-150
Ancho Del Perfil De La Bancada	*150.00*
Carrera De Las Mesa Cruzada En El ***Eje "X"***	*80.00 ~ 180.00*
Carrera De Las Mesa Cruzada En El ***Eje "Y"***	*80.00 ~ 180.00*
Paralelismo	*Dentro De 0.01 mm / 100.00 mm*

* *Soporte De Servomotor / Bases De Acoplamiento / Cubiertas Telescópicas De Acero Incluidas.*
** *Las Guías Están Equipadas Con* ***Turcite®,*** *Para Disminuir La Fricción Del Movimiento.*
*** *Todas las dimensiones están proporcionadas en milímetros.*
**** *Se cuenta con tornillos embalados de la* ***Clase*** *C5 o C3 bajo solicitud especial del cliente.*

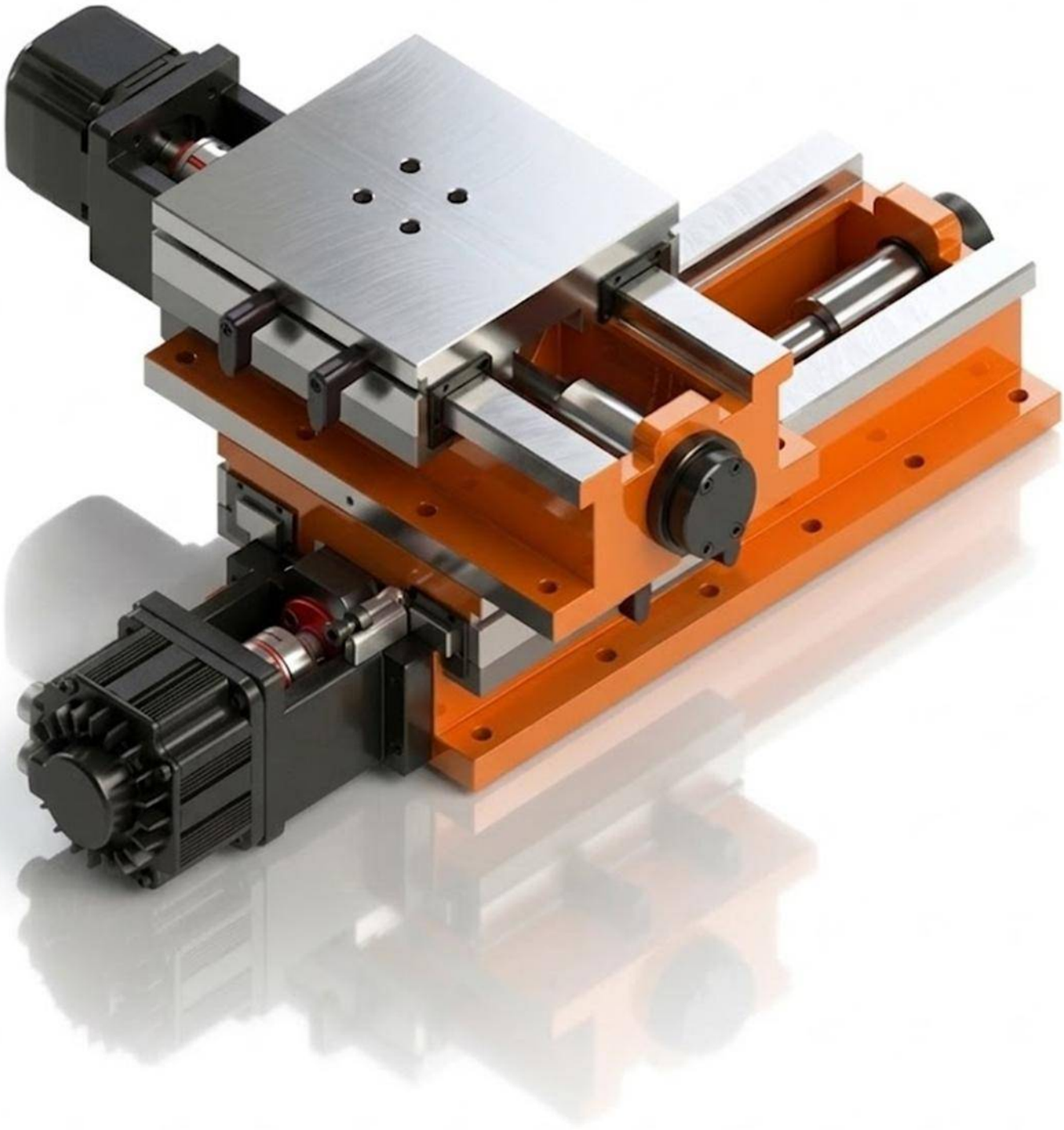

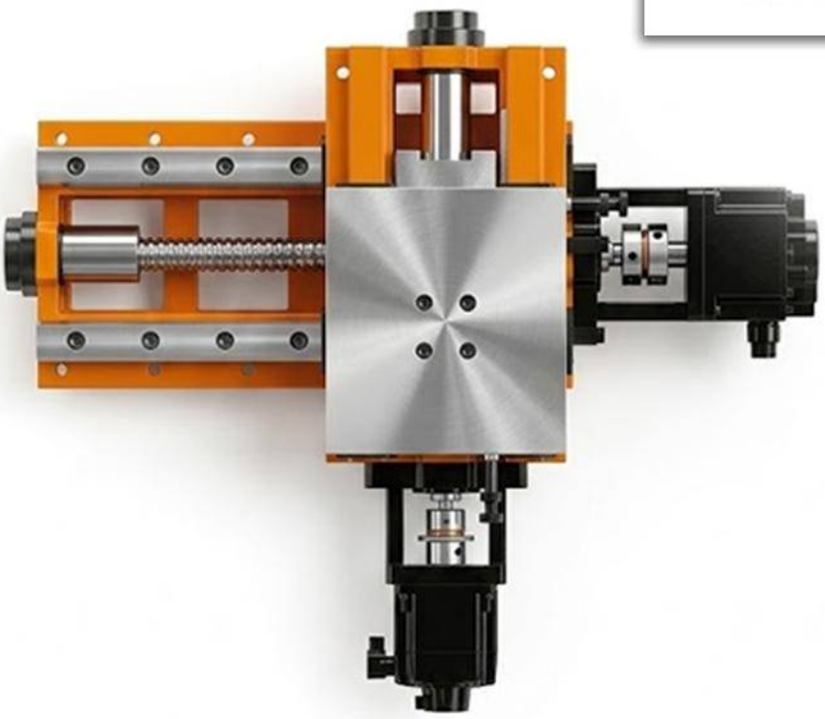

CBB-180

SERVO MESAS CRUZADAS CON GUIAS TEMPLADAS Y TORNILLO EMBALADO

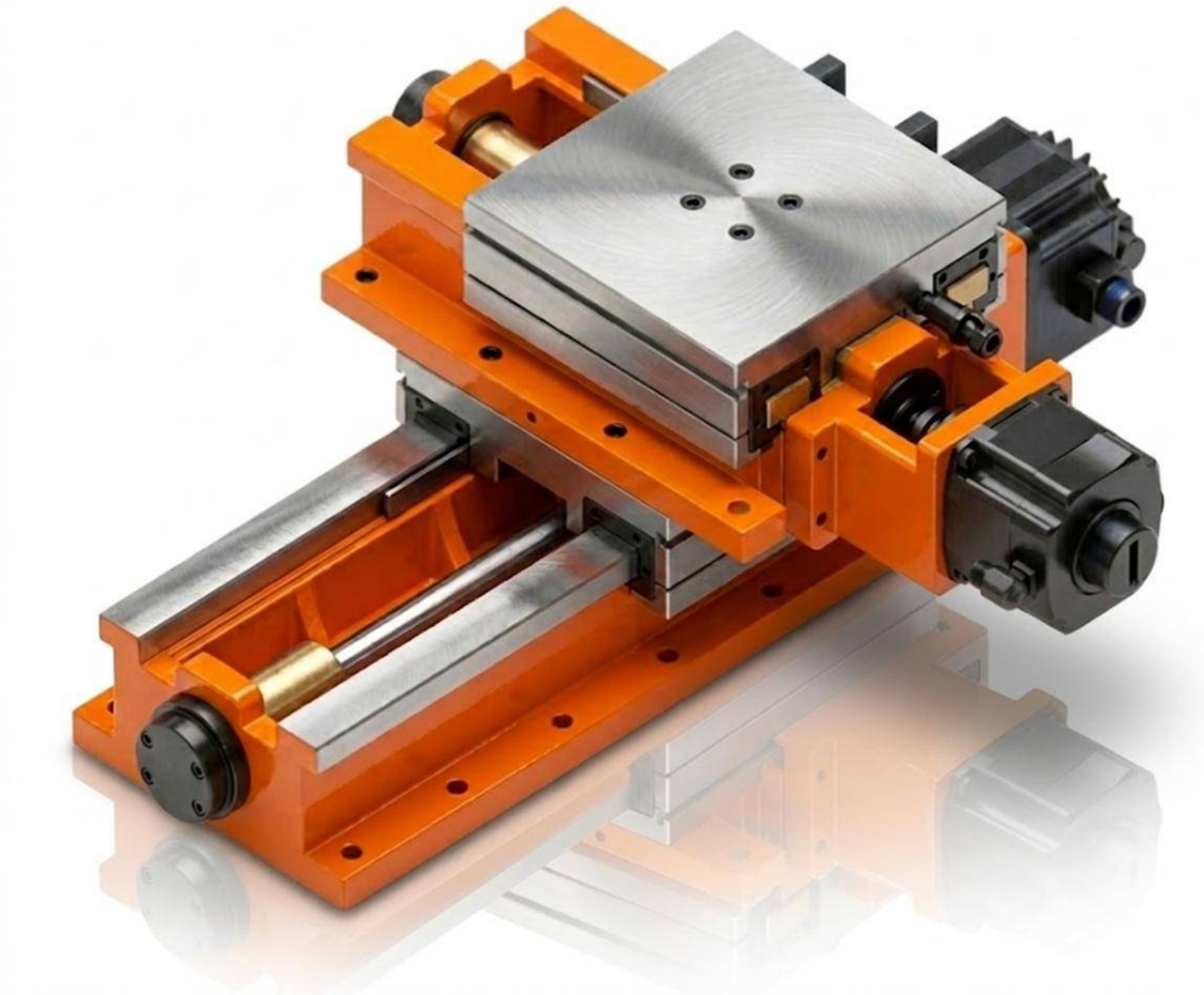

Características Y Dimensiones

Modelo	CBB-180
Ancho Del Perfil De La Bancada	*180.00*
Carrera De Las Mesa Cruzada En El ***Eje "X"***	*100.00 ~ 200.00*
Carrera De Las Mesa Cruzada En El ***Eje "Y"***	*100.00 ~ 200.00*
Paralelismo	*Dentro De 0.01 mm / 100.00 mm*

** Soporte De Servomotor / Bases De Acoplamiento / Cubiertas Telescópicas De Acero Incluidas.*
*** Las Guías Están Equipadas Con **Turcite®**, Para Disminuir La Fricción Del Movimiento.*
**** Todas las dimensiones están proporcionadas en milímetros.*
***** Se cuenta con tornillos embalados de la **Clase** C5 o C3 bajo solicitud especial del cliente.*

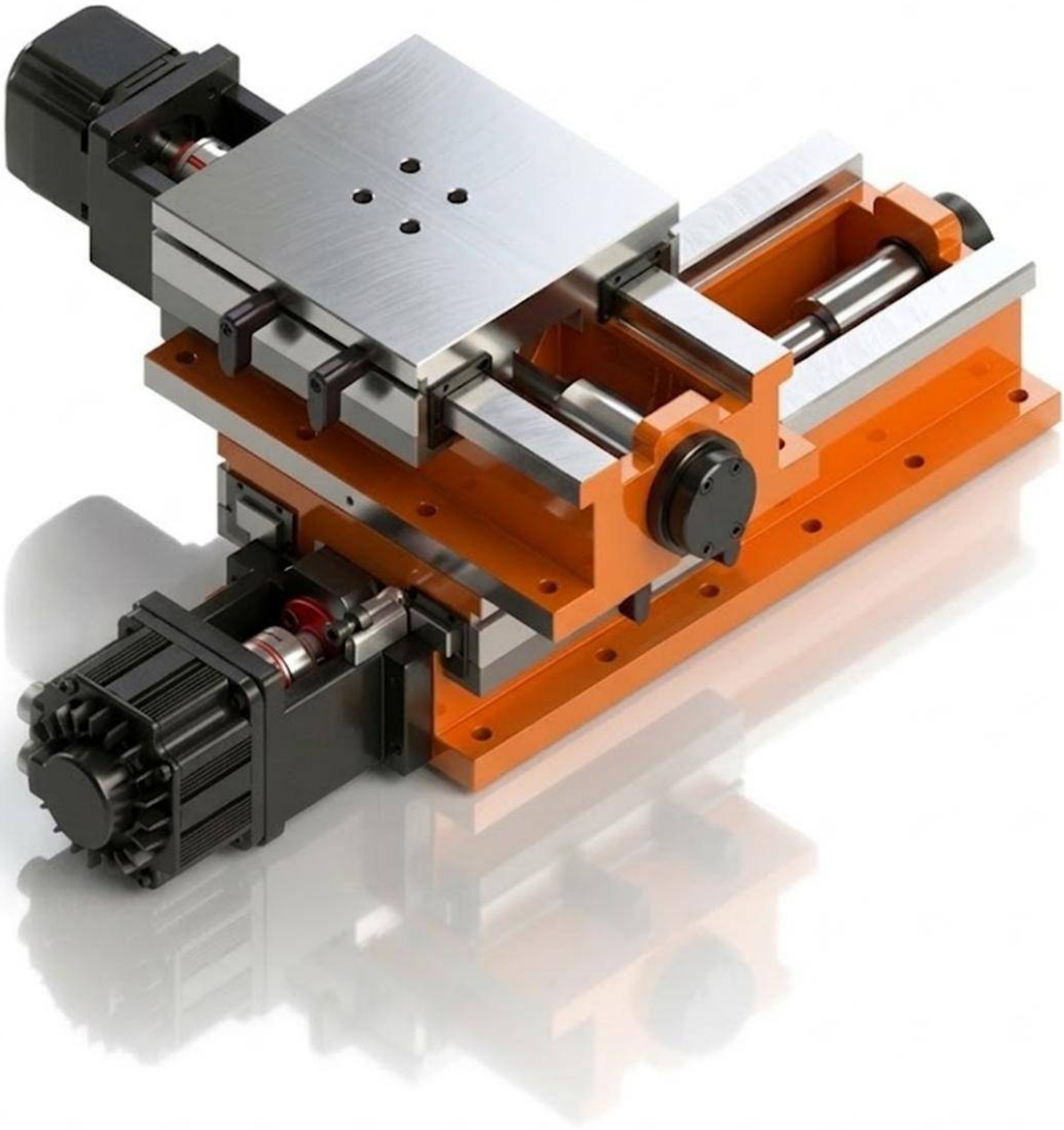

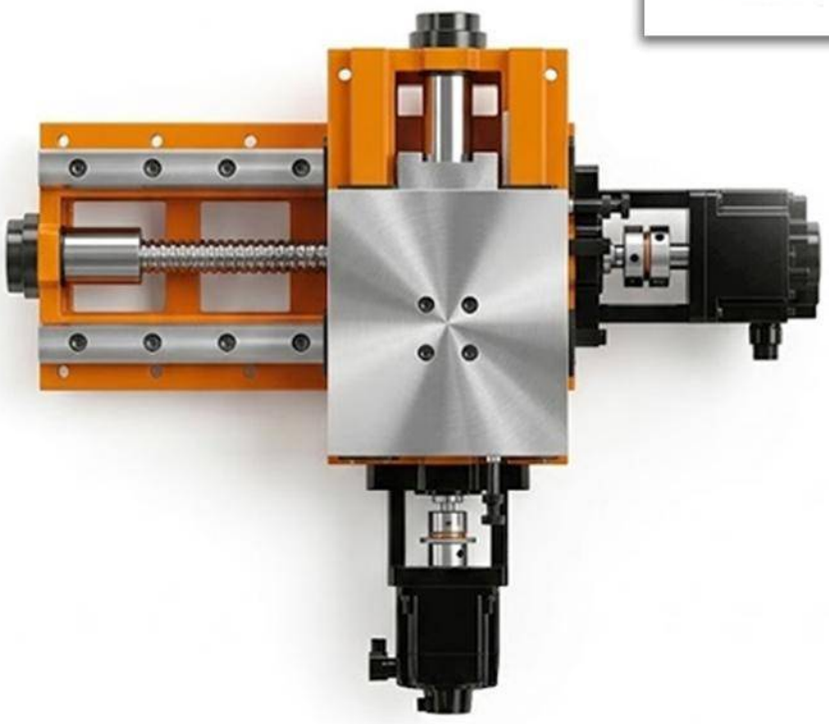

CBB-220

SERVO MESAS CRUZADAS CON GUIAS TEMPLADAS Y TORNILLO EMBALADO

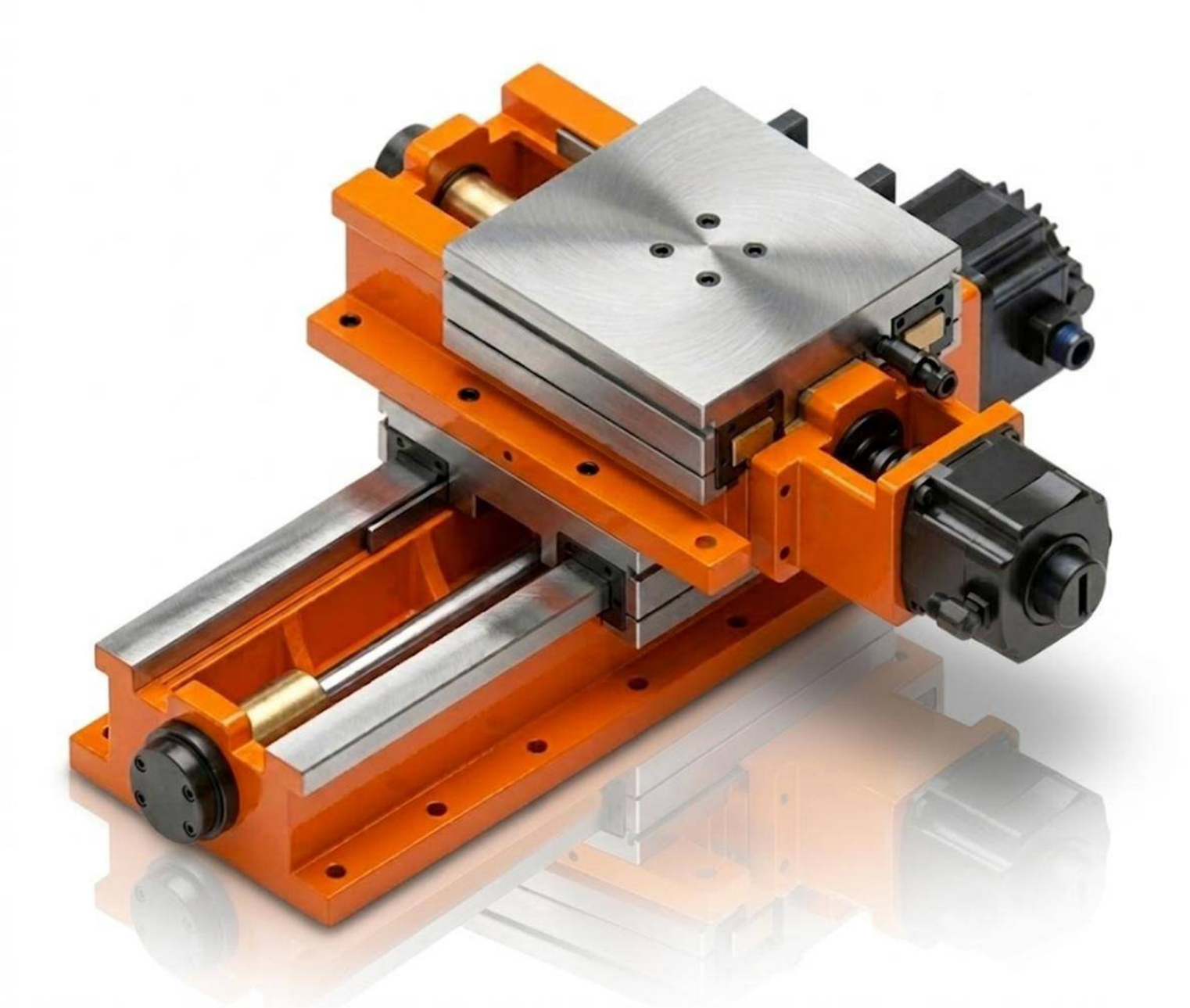

Características Y Dimensiones

Modelo	CBB-220
Ancho Del Perfil De La Bancada	*220.00*
Carrera De Las Mesa Cruzada En El ***Eje "X"***	*100.00 ~ 500.00*
Carrera De Las Mesa Cruzada En El ***Eje "Y"***	*100.00 ~ 500.00*
Paralelismo	*Dentro De 0.01 mm / 100.00 mm*

** Soporte De Servomotor / Bases De Acoplamiento / Cubiertas Telescópicas De Acero Incluidas.*
*** Las Guías Están Equipadas Con **Turcite®**, Para Disminuir La Fricción Del Movimiento.*
**** Todas las dimensiones están proporcionadas en milímetros.*
***** Se cuenta con tornillos embalados de la **Clase** C5 o C3 bajo solicitud especial del cliente.*

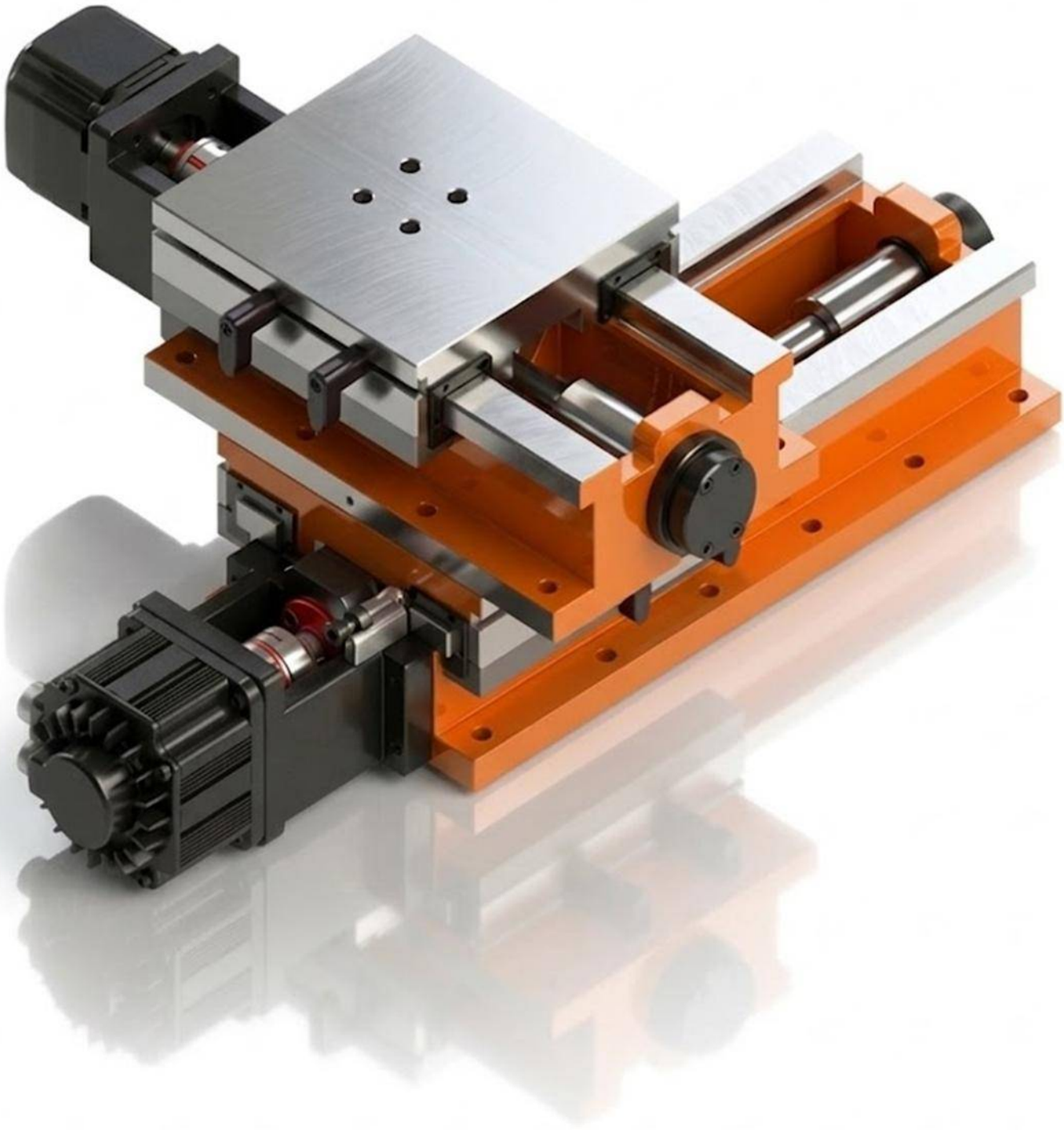

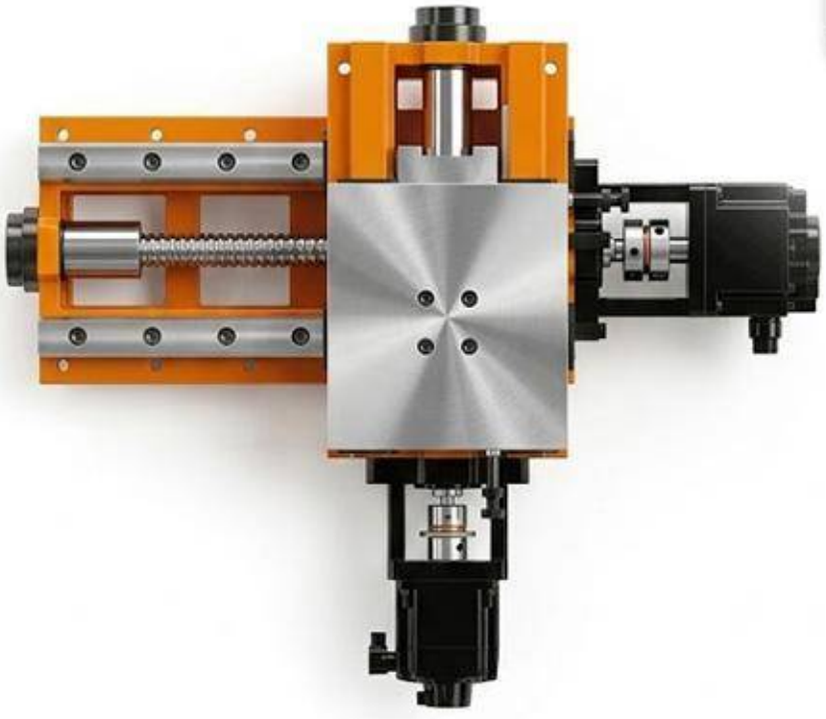

CBB-250

SERVO MESAS CRUZADAS CON GUIAS TEMPLADAS Y TORNILLO EMBALADO

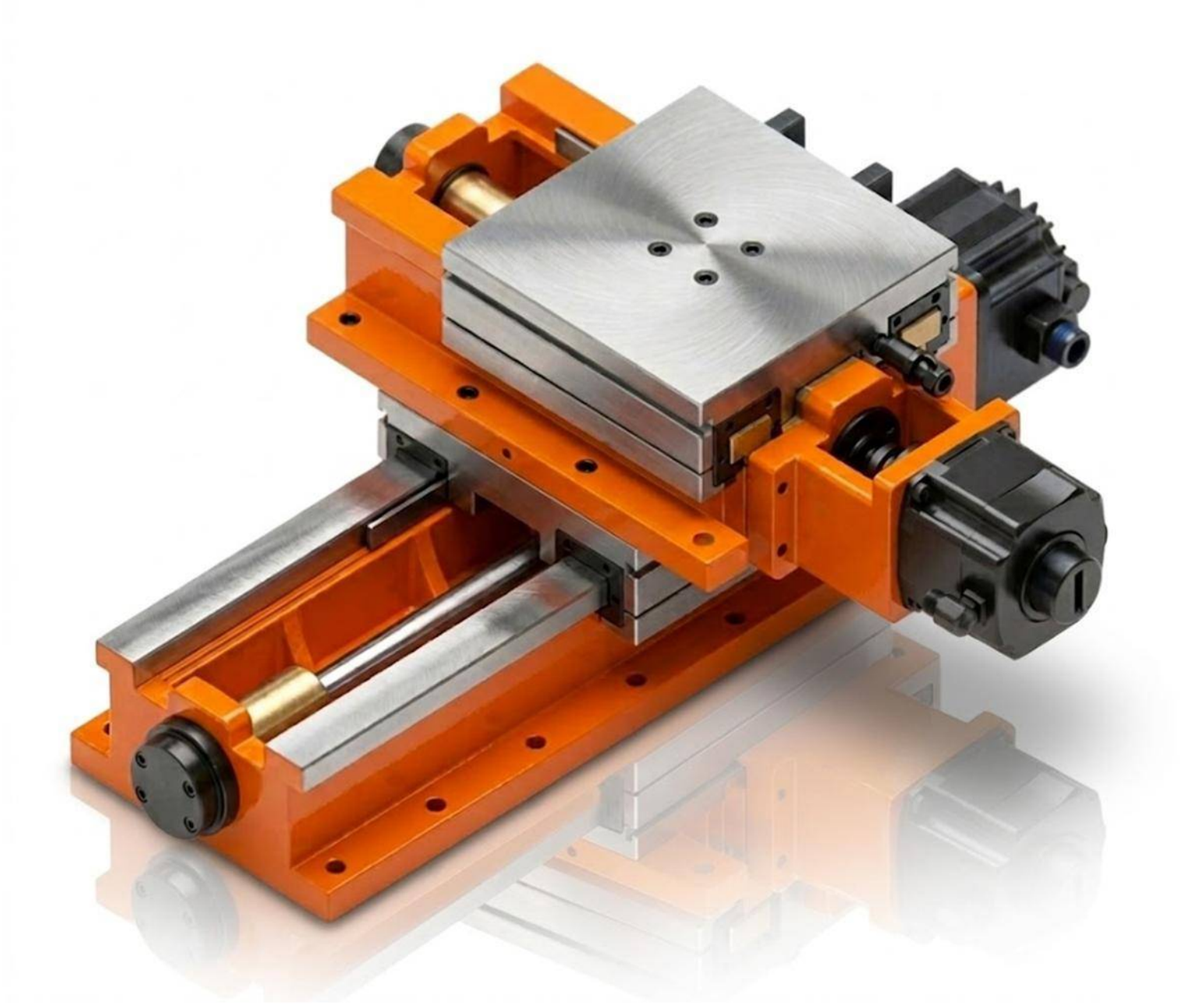

Características Y Dimensiones

Modelo	CBB-250
Ancho Del Perfil De La Bancada	*250.00*
Carrera De Las Mesa Cruzada En El ***Eje "X"***	*100.00 ~ 760.00*
Carrera De Las Mesa Cruzada En El ***Eje "Y"***	*100.00 ~ 760.00*
Paralelismo	*Dentro De 0.01 mm / 100.00 mm*

** Soporte De Servomotor / Bases De Acoplamiento / Cubiertas Telescópicas De Acero Incluidas.*
*** Las Guías Están Equipadas Con **Turcite®**, Para Disminuir La Fricción Del Movimiento.*
**** Todas las dimensiones están proporcionadas en milímetros.*
***** Se cuenta con tornillos embalados de la **Clase** C5 o C3 bajo solicitud especial del cliente.*

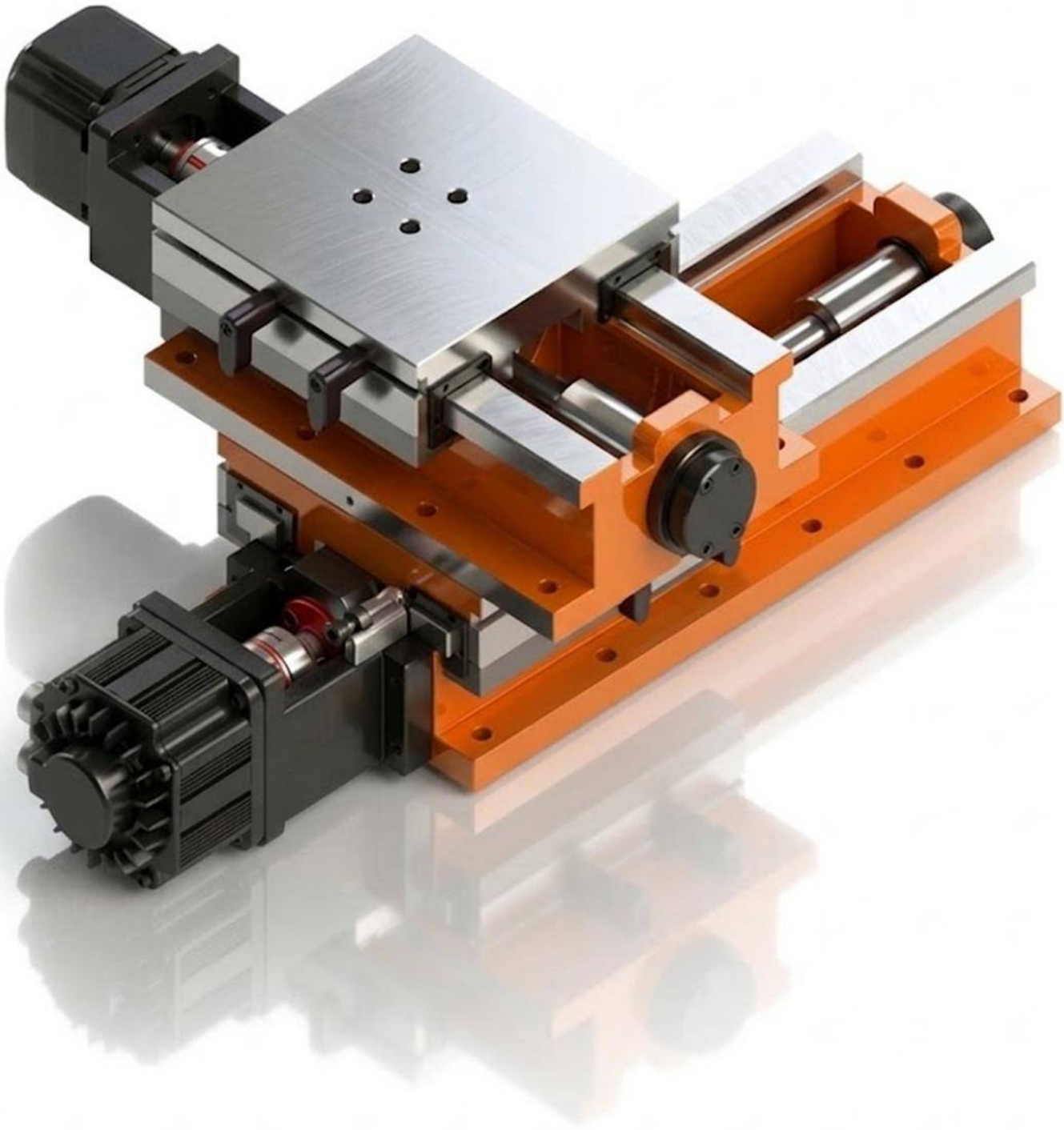

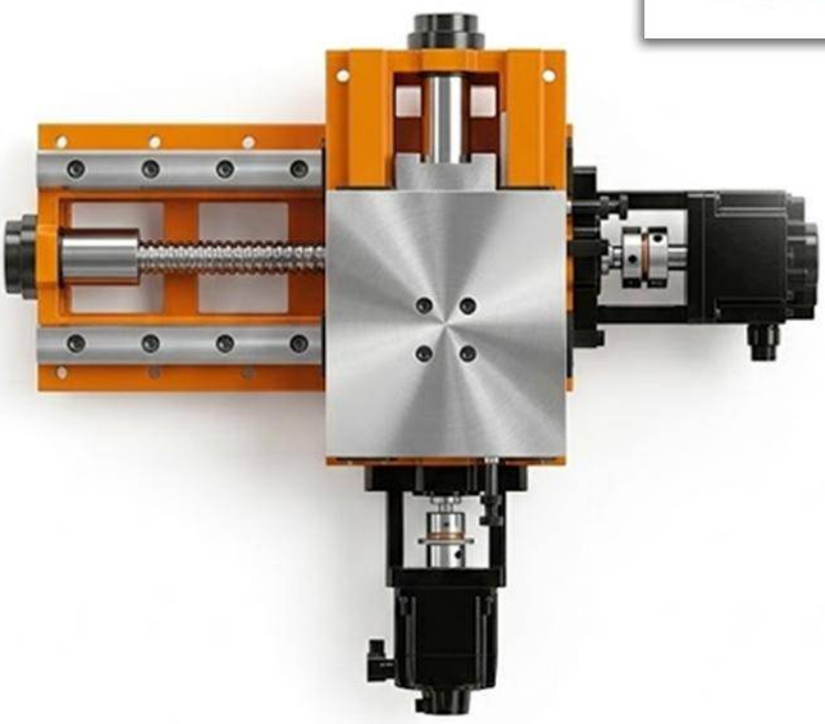

CBB-300

SERVO MESAS CRUZADAS CON GUIAS TEMPLADAS Y TORNILLO EMBALADO

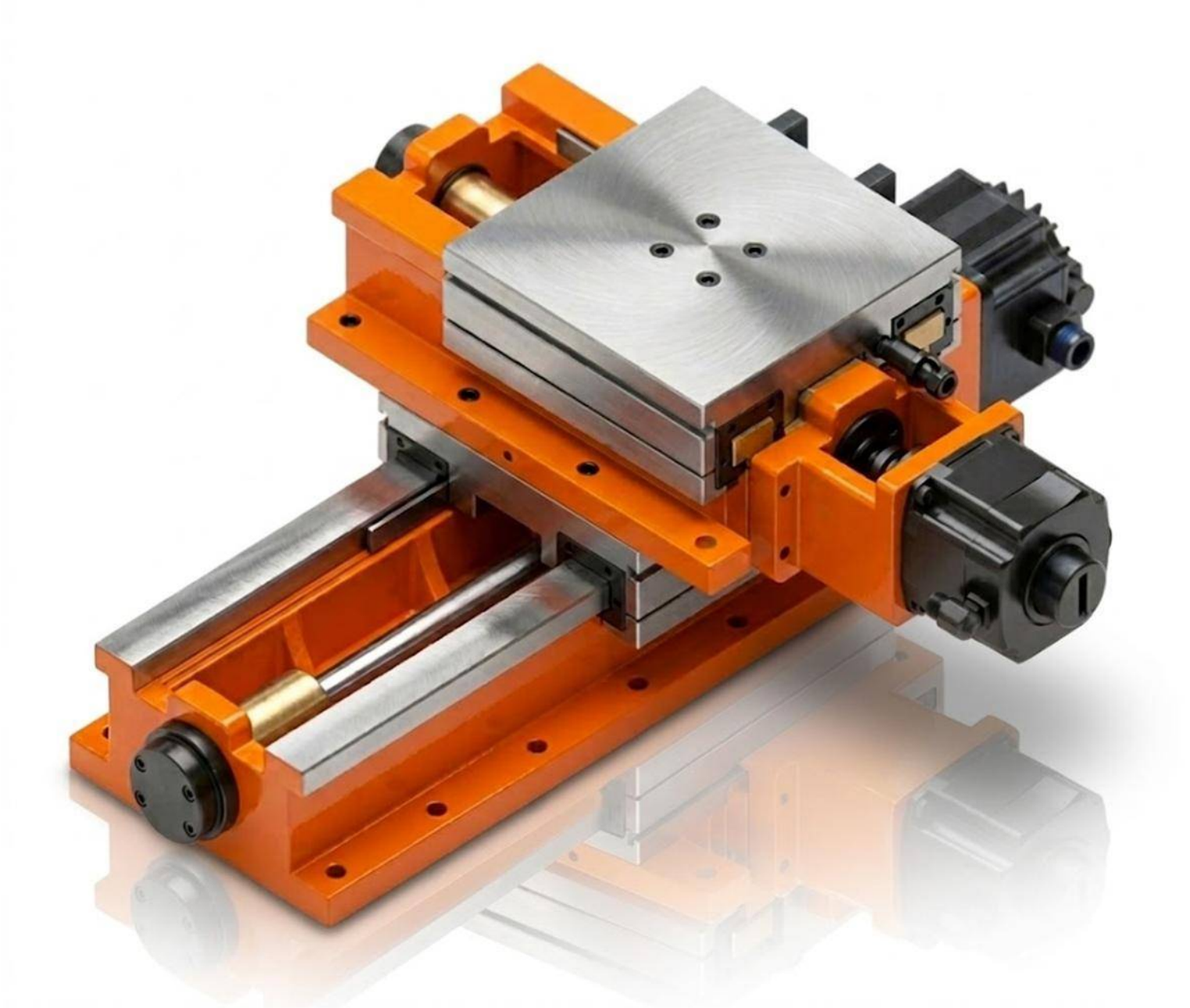

Características Y Dimensiones

Modelo	CBB-300
Ancho Del Perfil De La Bancada	*300.00*
Carrera De Las Mesa Cruzada En El ***Eje "X"***	*100.00 ~ 760.00*
Carrera De Las Mesa Cruzada En El ***Eje "Y"***	*100.00 ~ 760.00*
Paralelismo	*Dentro De 0.01 mm / 100.00 mm*

** Soporte De Servomotor / Bases De Acoplamiento / Cubiertas Telescópicas De Acero Incluidas.*
*** Las Guías Están Equipadas Con **Turcite®**, Para Disminuir La Fricción Del Movimiento.*
**** Todas las dimensiones están proporcionadas en milímetros.*
***** Se cuenta con tornillos embalados de la **Clase** C5 o C3 bajo solicitud especial del cliente.*

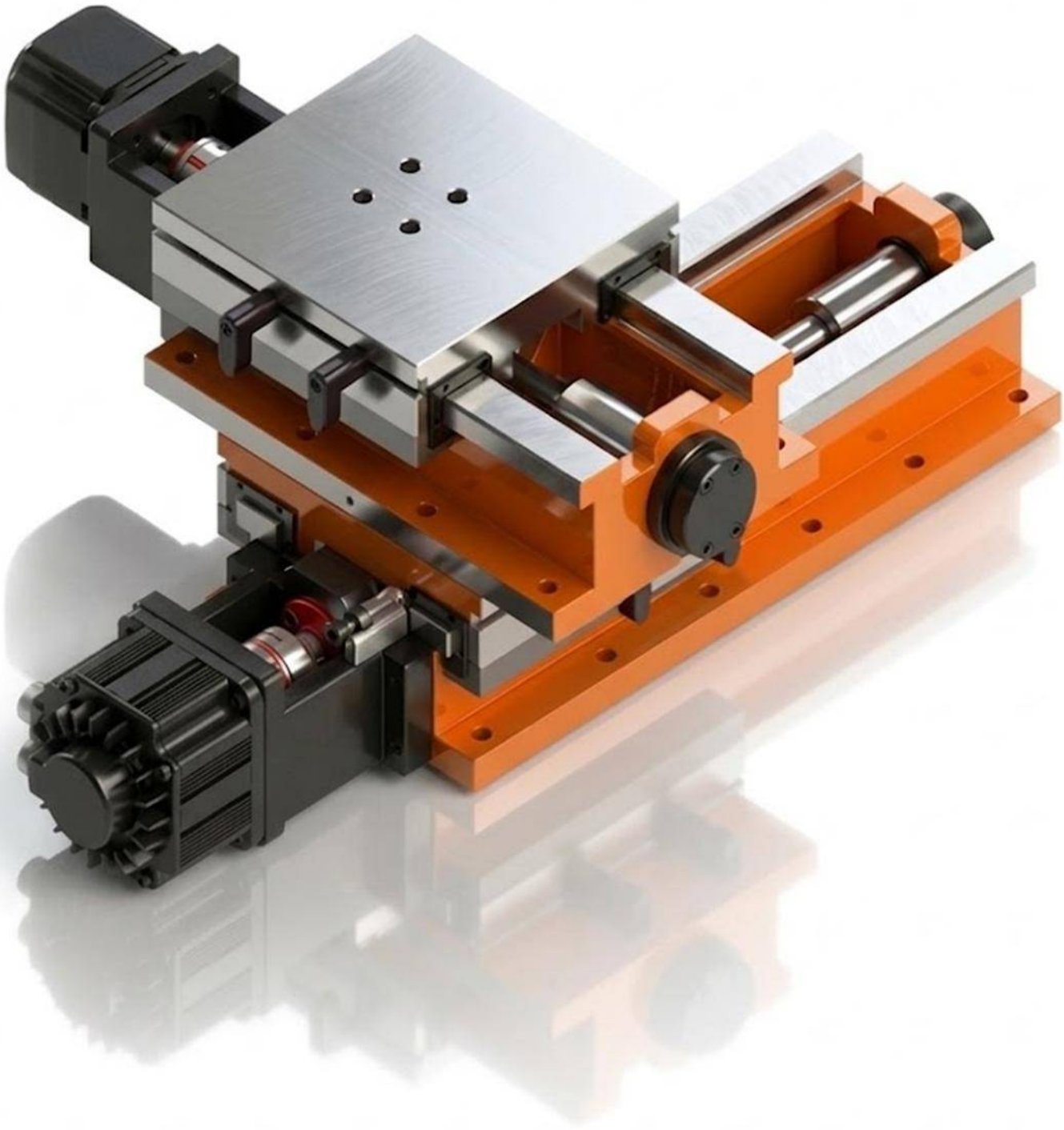

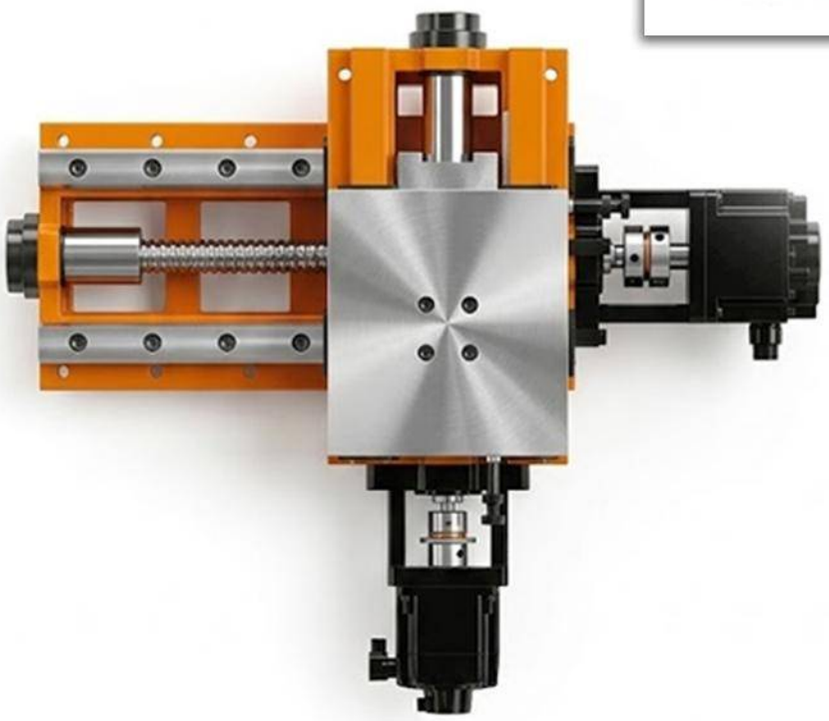

CBB-360

SERVO MESAS CRUZADAS CON GUIAS TEMPLADAS Y TORNILLO EMBALADO

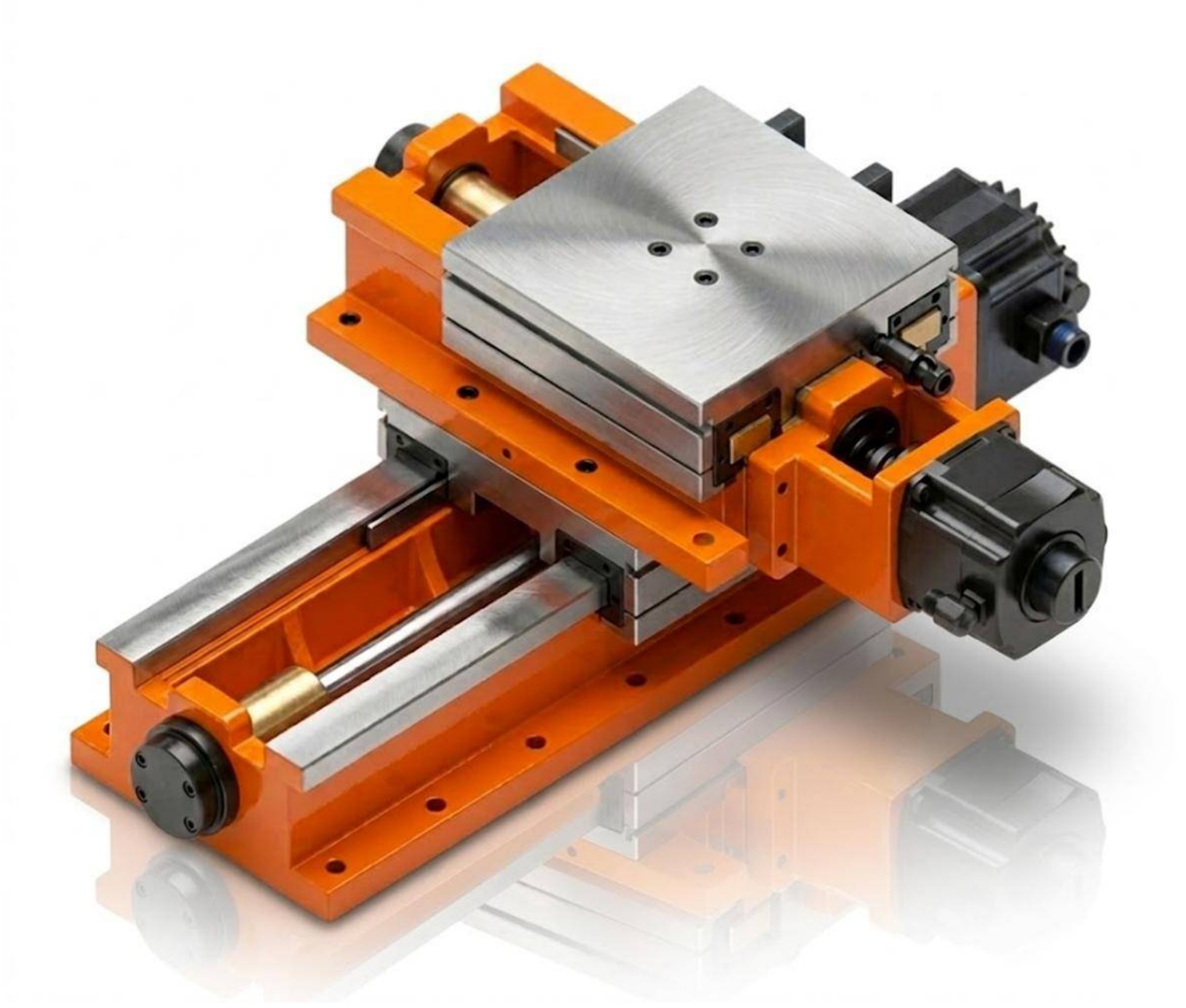

Características Y Dimensiones

Modelo	CBB-360
Ancho Del Perfil De La Bancada	*360.00*
Carrera De Las Mesa Cruzada En El ***Eje "X"***	*180.00 ~ 580.00*
Carrera De Las Mesa Cruzada En El ***Eje "Y"***	*180.00 ~ 580.00*
Paralelismo	*Dentro De 0.01 mm / 100.00 mm*

** Soporte De Servomotor / Bases De Acoplamiento / Cubiertas Telescópicas De Acero Incluidas.*
*** Las Guías Están Equipadas Con **Turcite®**, Para Disminuir La Fricción Del Movimiento.*
**** Todas las dimensiones están proporcionadas en milímetros.*
***** Se cuenta con tornillos embalados de la **Clase** C5 o C3 bajo solicitud especial del cliente.*

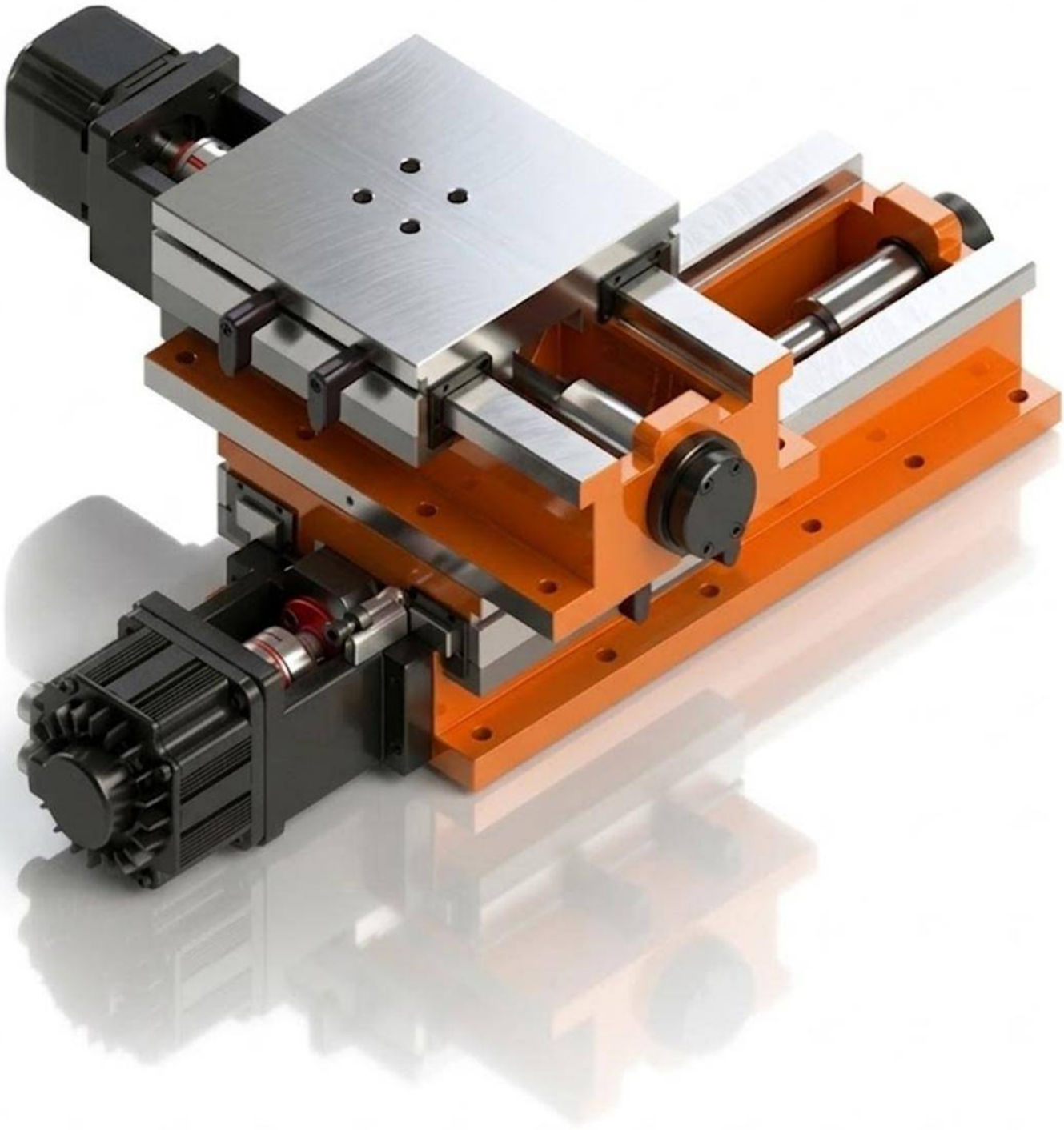

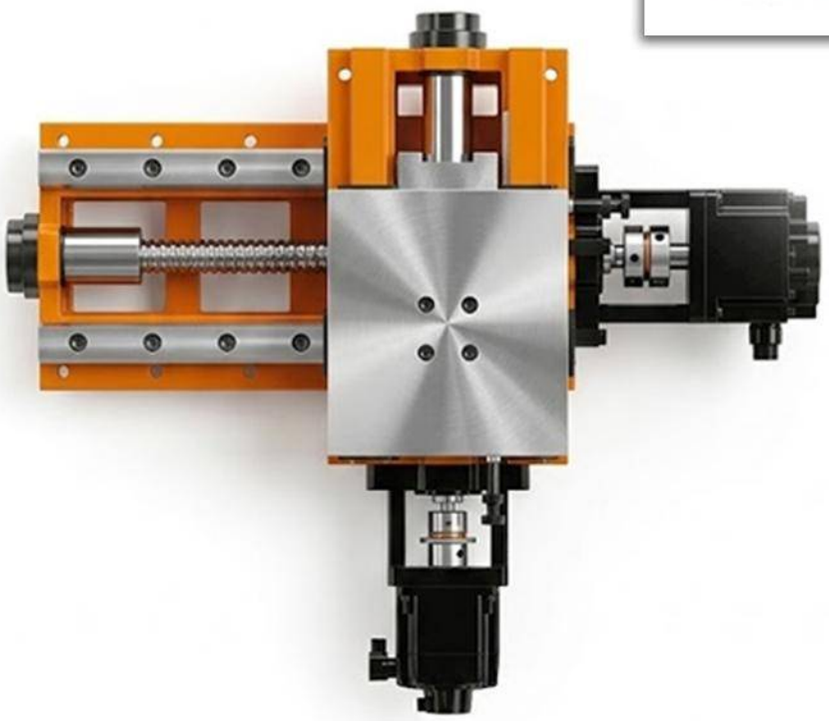

SERIE CHH

MESAS CRUZADAS CON DESPLAZAMIENTO HIDRÁULICO

CHH220-300/420

MESA CRUZADA CON DESPLAZAMIENTO HIDRÁULICO

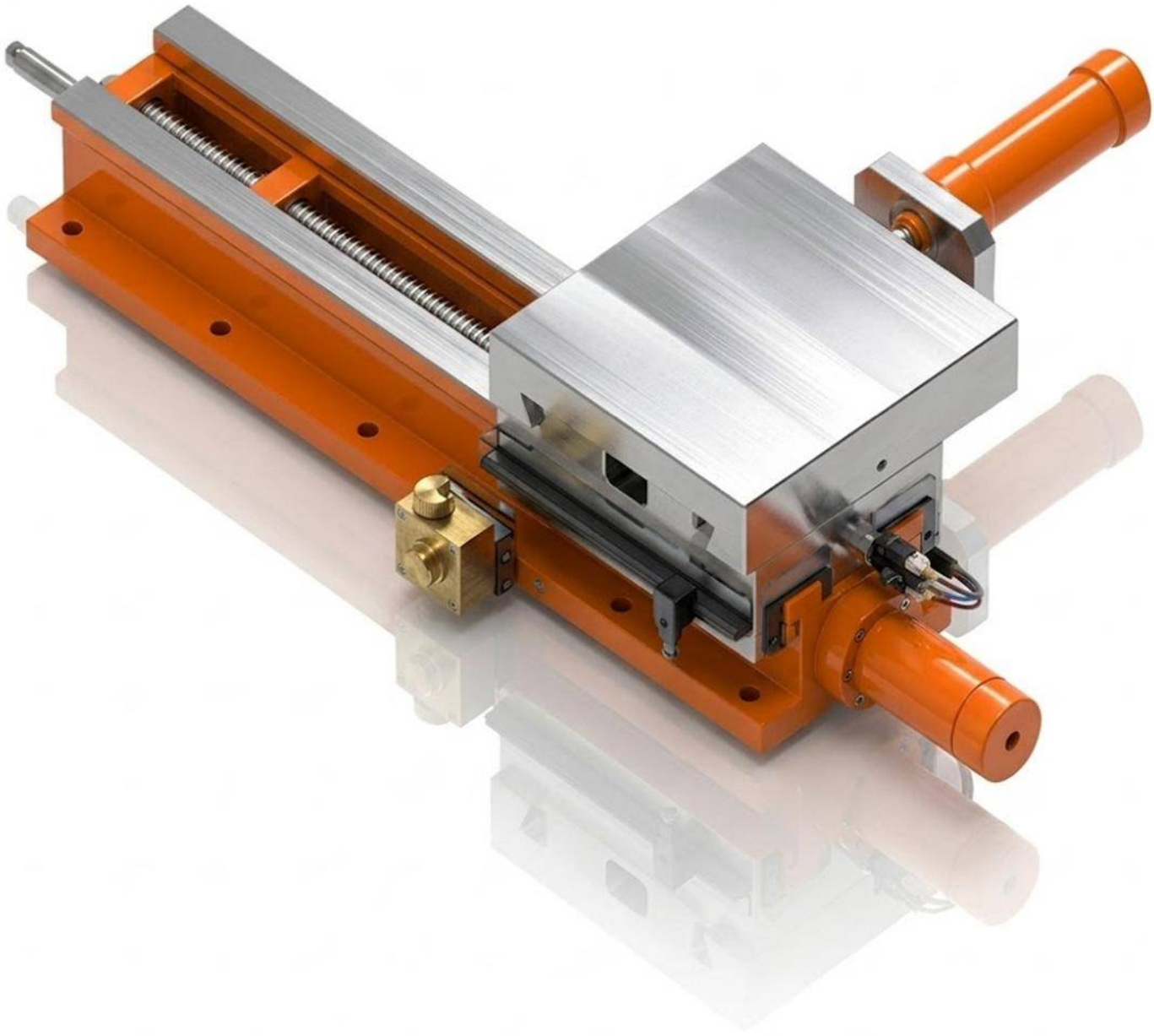

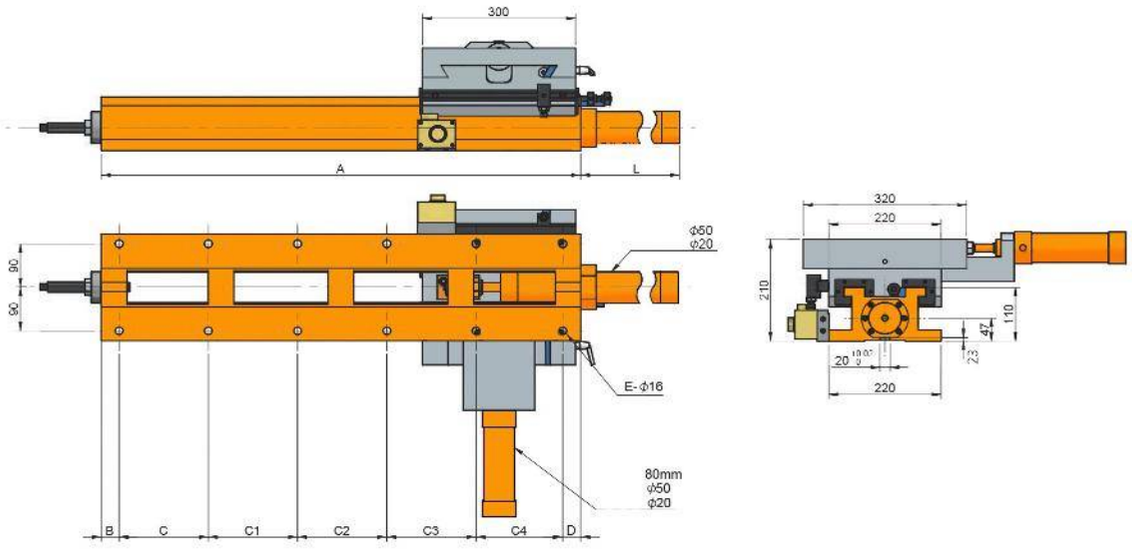
300
A
L
90
80
ϕ50
ϕ20
E- ϕ16
80mm
ϕ50
ϕ20
B
C
C1
C2
C3
C4
D
320
220
210
110
47
23
20
220

Características & Dimensiones

Modelo	CHH220-300/420
A	*420.00*
B	*35.00*
C	*150.00*
C1	*200.00*
C2	-
C3	-
C4	-
D	*35.00*
E	*6.00*
F	*65.00*
Carrera Máxima En *"X"*	*100.00*
Carrera Máxima En *"Y"*	*100.00*
Dimensiones De La Mesa Deslizable	*300.00 x 320.00*
Peso Total Del Dispositivo	*108.00*

**** Redondez ≤ 0.003 mm.*
***** Todas las dimensiones están dadas en milímetros.*

CHH220-300/520

MESA CRUZADA CON DESPLAZAMIENTO HIDRÁULICO

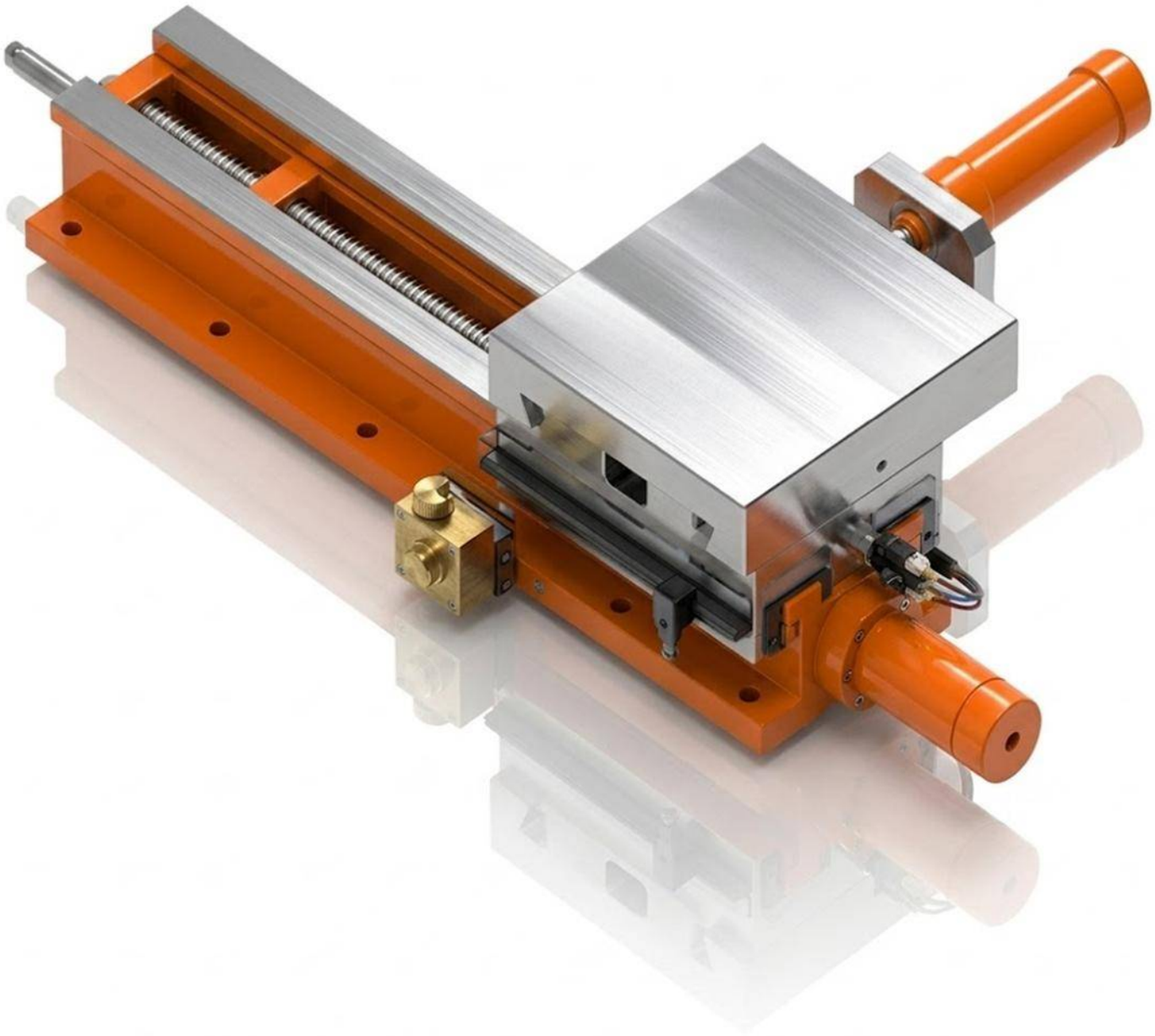

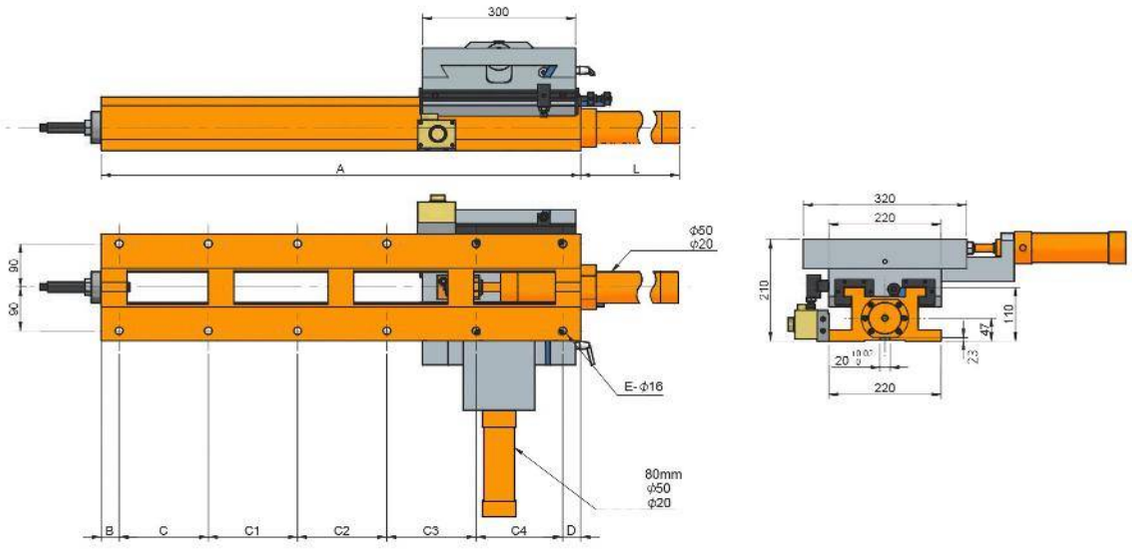
300
A
L
90
80
ϕ50
ϕ20
E- ϕ16
80mm
ϕ50
ϕ20
B
C
C1
C2
C3
C4
D
320
220
210
110
47
23
20
220

Características & Dimensiones

Modelo	CHH220-300/520
A	*520.00*
B	*35.00*
C	*150.00*
C1	*150.00*
C2	*150.00*
C3	-
C4	-
D	*35.00*
E	*8.00*
F	*182.00*
Carrera Máxima En *"X"*	*200.00*
Carrera Máxima En *"Y"*	*100.00*
Dimensiones De La Mesa Deslizable	*300.00 x 320.00*
Peso Total Del Dispositivo	*128.00*

**** Redondez ≤ 0.005 mm.*
***** Todas las dimensiones están dadas en milímetros.*

CHH220-300/670

MESA CRUZADA CON DESPLAZAMIENTO HIDRÁULICO

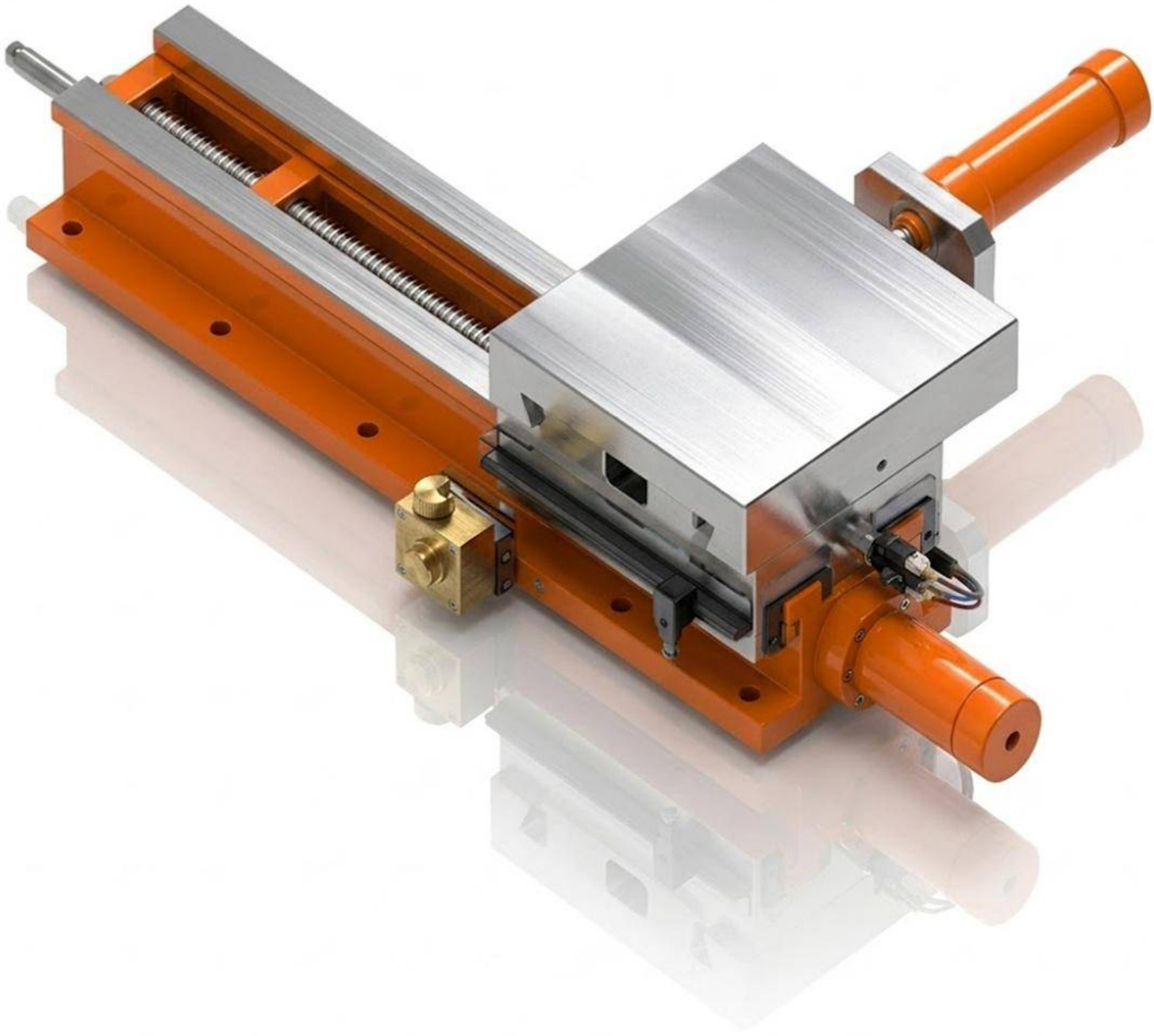

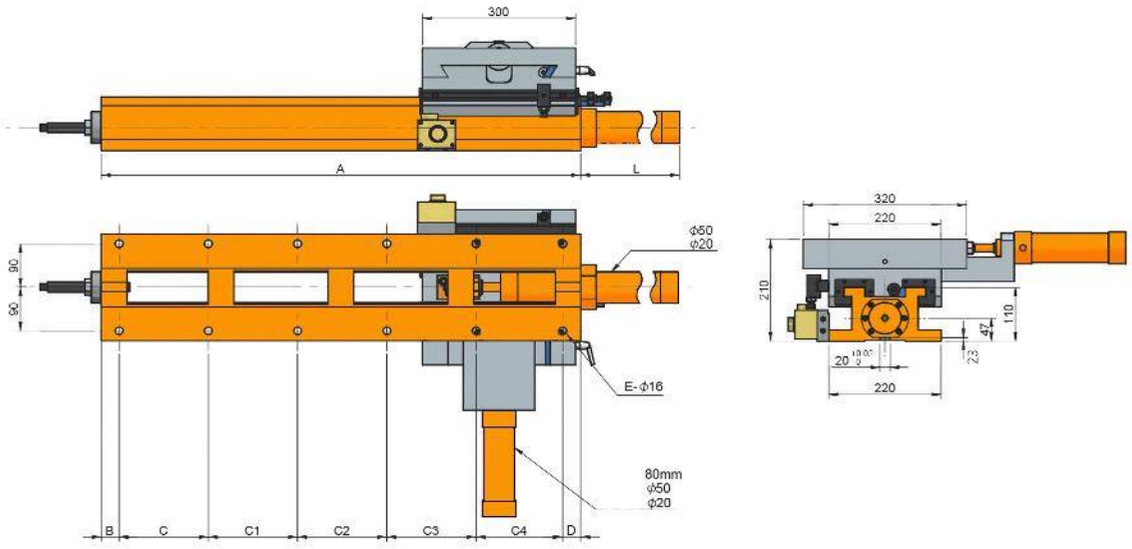
300
A
L
90
80
ϕ50
ϕ20
E- ϕ16
80mm
ϕ50
ϕ20
B
C
C1
C2
C3
C4
D
320
220
210
110
47
23
20
220

Características & Dimensiones

Modelo	CHH220-300/670
A	*670.00*
B	*35.00*
C	*140.00*
C1	*140.00*
C2	*140.00*
C3	*180.00*
C4	-
D	*35.00*
E	*10.00*
F	*332.00*
Carrera Máxima En *"X"*	*350.00*
Carrera Máxima En *"Y"*	*100.00*
Dimensiones De La Mesa Deslizable	*300.00 x 320.00*
Peso Total Del Dispositivo	*140.00*

**** Redondez ≤ 0.005 mm.*
***** Todas las dimensiones están dadas en milímetros.*

CHH220-300/800

MESA CRUZADA CON DESPLAZAMIENTO HIDRÁULICO

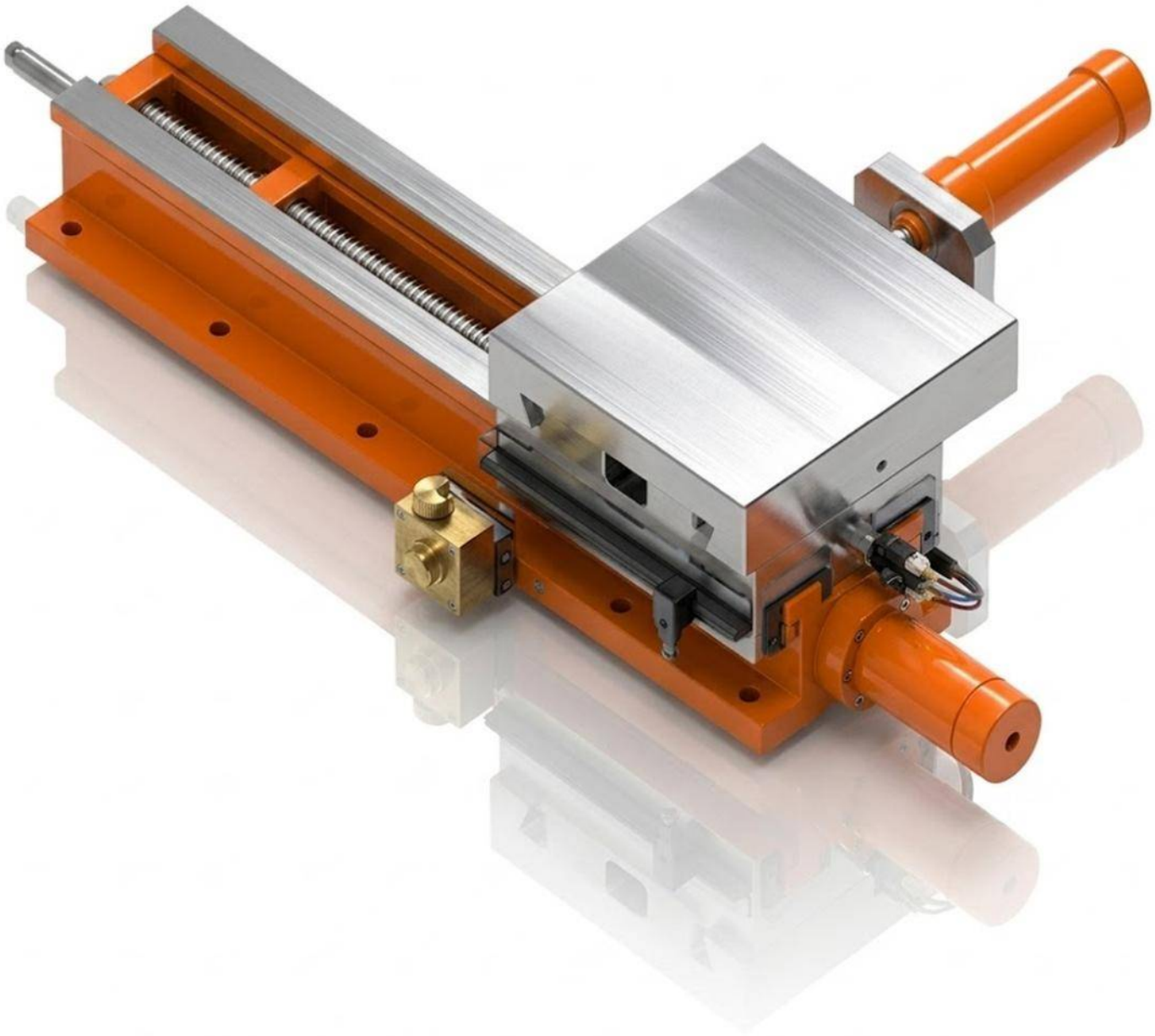

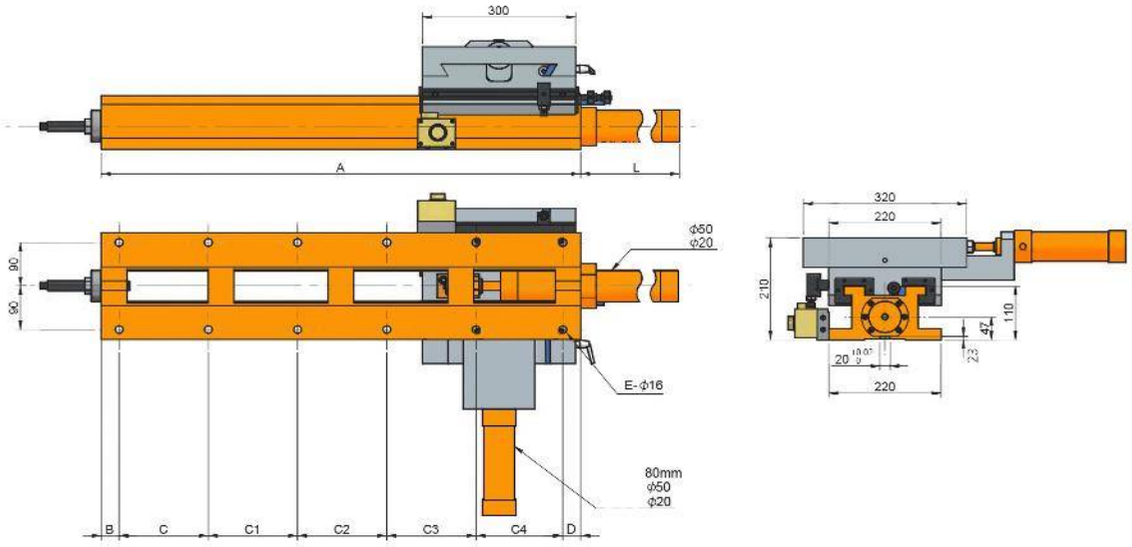
300
A
L
90
80
ϕ50
ϕ20
E-ϕ16
80mm
ϕ50
ϕ20
B
C
C1
C2
C3
C4
D
320
220
210
110
47
23
20
220

Características & Dimensiones

Modelo	CHH220-300/800
A	*800.00*
B	*35.00*
C	*140.00*
C1	*140.00*
C2	*140.00*
C3	*140.00*
C4	*170.00*
D	*35.00*
E	*12.00*
F	*462.00*
Carrera Máxima En *"X"*	*480.00*
Carrera Máxima En *"Y"*	*100.00*
Dimensiones De La Mesa Deslizable	*300.00 x 320.00*
Peso Total Del Dispositivo	*150.00*

**** Redondez ≤ 0.005 mm.*
***** Todas las dimensiones están dadas en milímetros.*

CHH220-300/940

MESA CRUZADA CON DESPLAZAMIENTO HIDRÁULICO

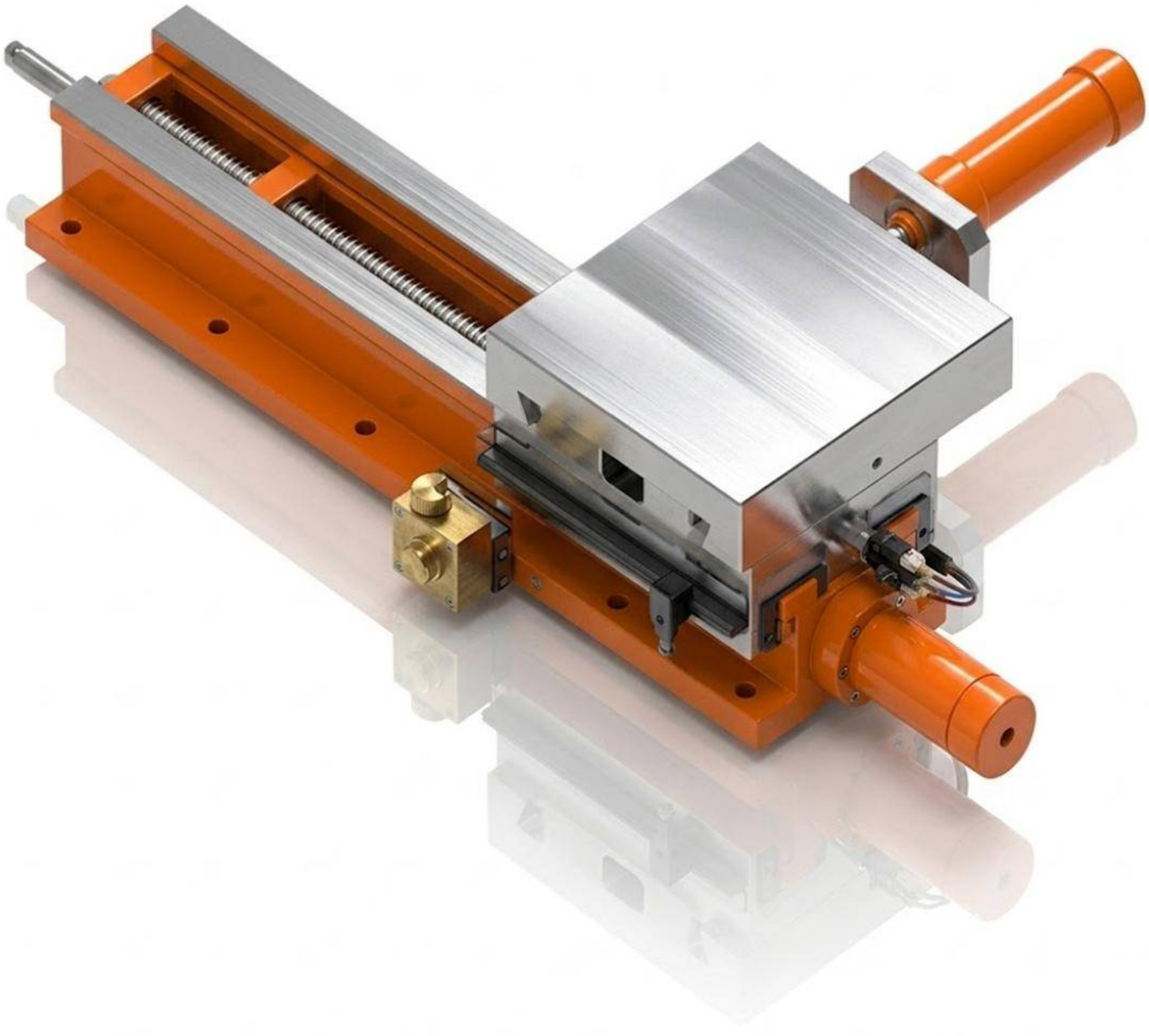

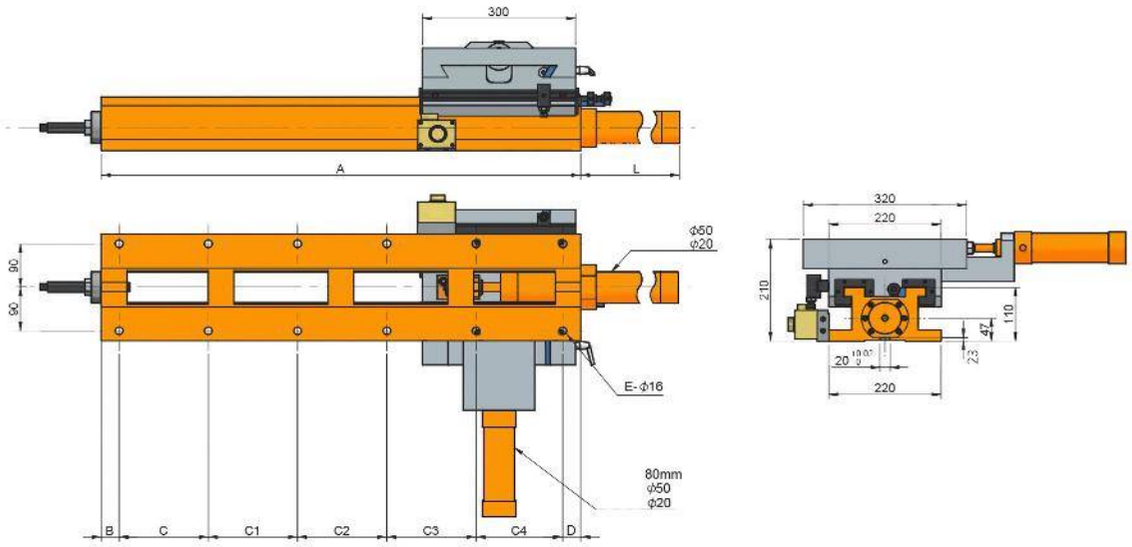
300
A
L
90
80
ϕ50
ϕ20
E- ϕ16
80mm
ϕ50
ϕ20
B
C
C1
C2
C3
C4
D
320
220
210
110
47
23
20
220

Características & Dimensiones

Modelo	CHH220-300/940
A	*940.00*
B	*35.00*
C	*175.00*
C1	*175.00*
C2	*175.00*
C3	*175.00*
C4	*170.00*
D	*35.00*
E	*12.00*
F	*602.00*
Carrera Máxima En *"X"*	*620.00*
Carrera Máxima En *"Y"*	*100.00*
Dimensiones De La Mesa Deslizable	*300.00 x 320.00*
Peso Total Del Dispositivo	*160.00*

**** Redondez ≤ 0.005 mm.*
***** Todas las dimensiones están dadas en milímetros.*

CHH300-300/420

MESA CRUZADA CON DESPLAZAMIENTO HIDRÁULICO

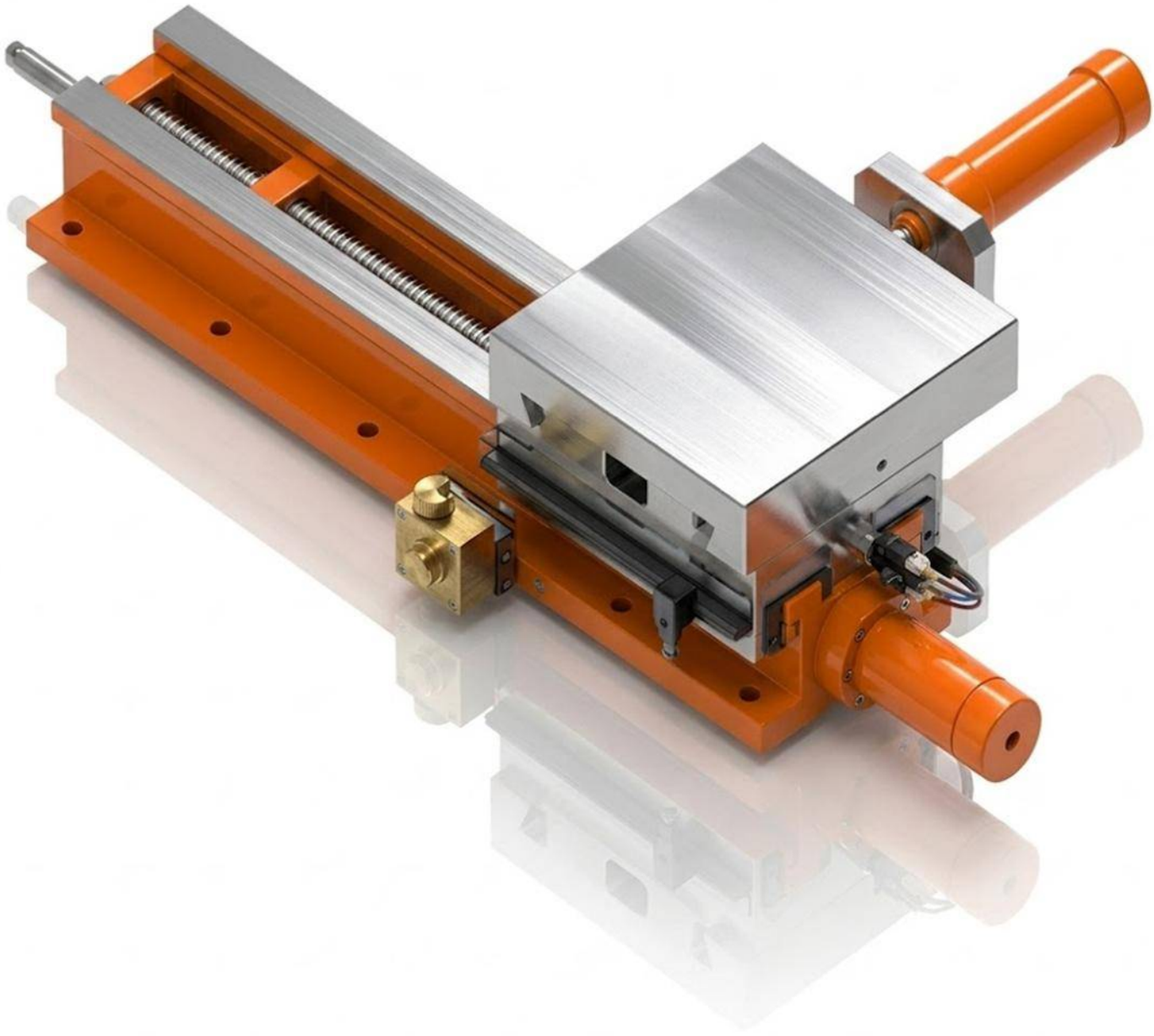

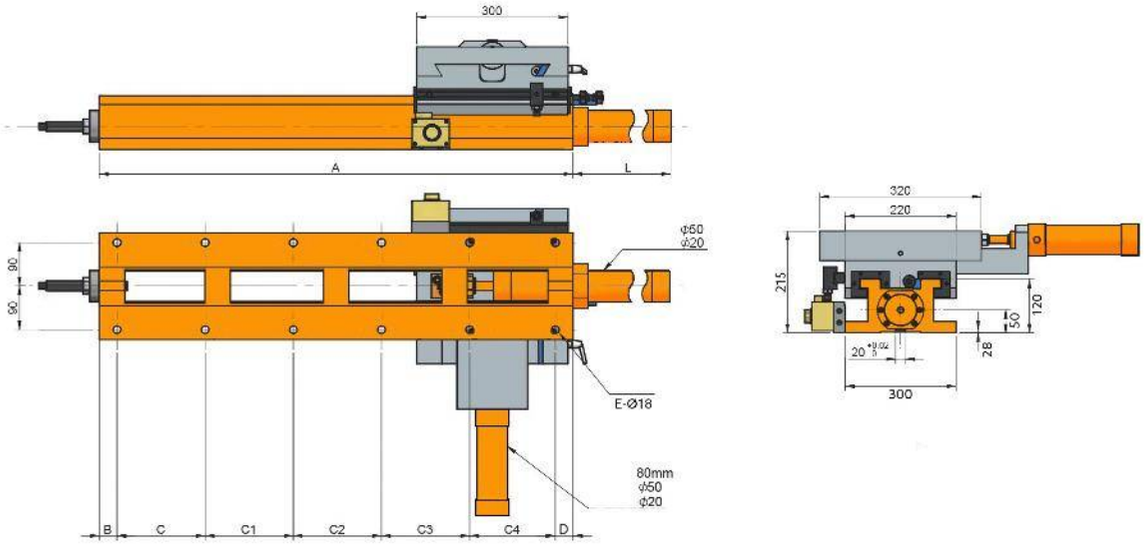
300
A
L
90
90
ϕ60
ϕ20
E-Ø18
80mm
ϕ50
ϕ20
B
C
C1
C2
C3
C4
D
320
220
215
120
50
28
300

Características & Dimensiones

Modelo	CHH300-300/420
A	*420.00*
B	*35.00*
C	*150.00*
C1	*200.00*
C2	-
C3	-
C4	-
D	*35.00*
E	*6.00*
F	*65.00*
Carrera Máxima En ***"X"***	*100.00*
Carrera Máxima En ***"Y"***	*100.00*
Dimensiones De La Mesa Deslizable	*300.00 x 320.00*
Peso Total Del Dispositivo ***(Kg)***	*163.00*

**** Todas las dimensiones están dadas en milímetros.*

CHH300-300/560

MESA CRUZADA CON DESPLAZAMIENTO HIDRÁULICO

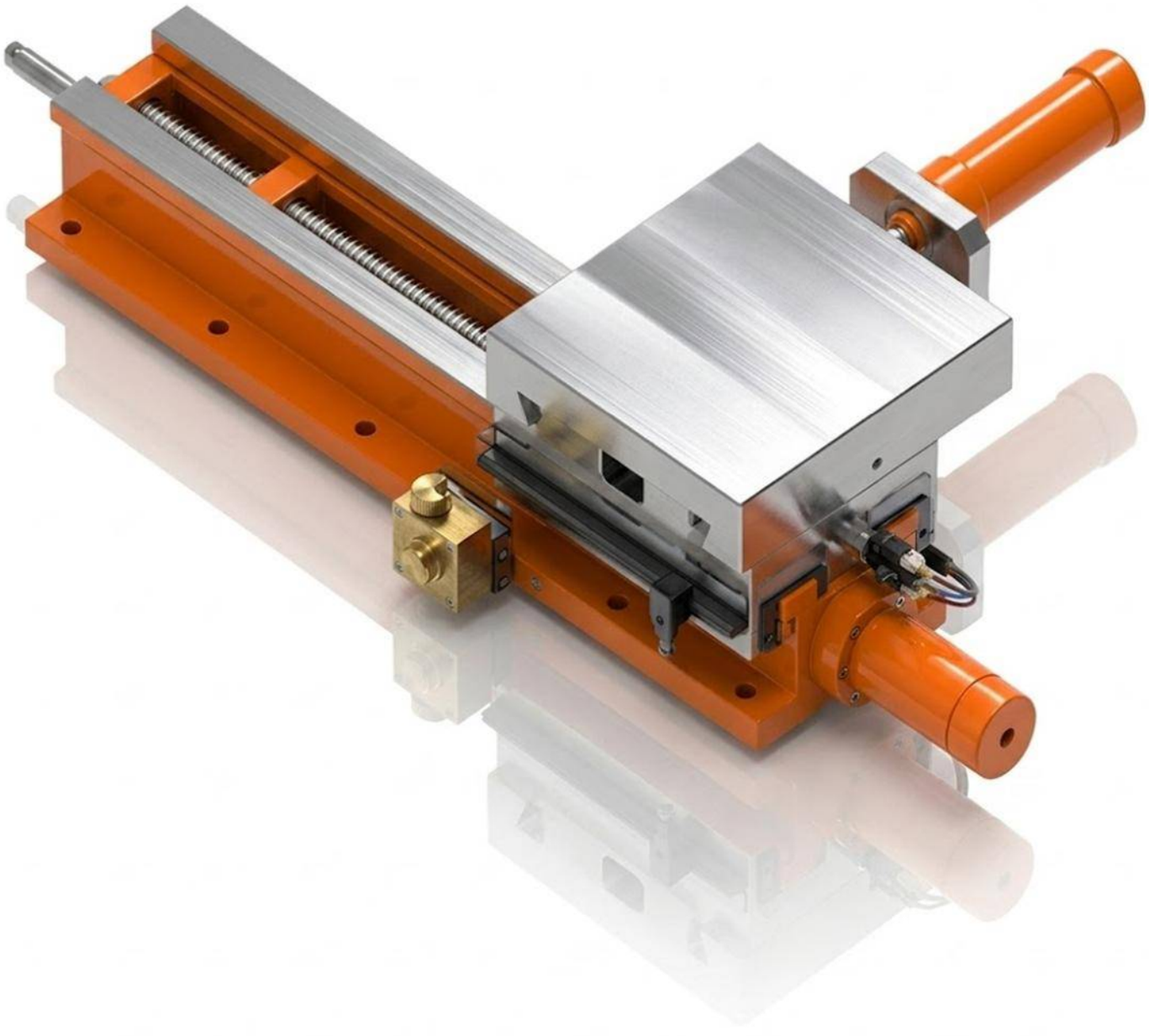

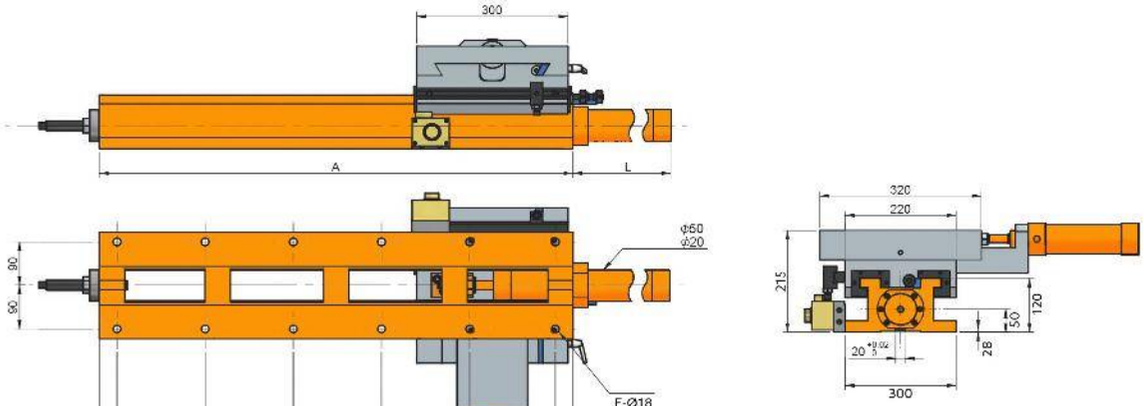
300
A
L
90
90
ϕ50
ϕ20
E-Ø18
80mm
ϕ50
ϕ20
B
C
C1
C2
C3
C4
D
320
220
215
120
50
28
300

Características & Dimensiones

Modelo	CHH300-300/560
A	*560.00*
B	*35.00*
C	*165.00*
C1	*165.00*
C2	*165.00*
C3	-
C4	-
C5	-
D	*30.00*
E	*8.00*
F	*222.00*
Carrera Máxima En *"X"*	*240.00*
Carrera Máxima En *"Y"*	*100.00*
Dimensiones De La Mesa Deslizable	*300.00 x 320.00*
Peso Total Del Dispositivo *(Kg)*	*173.00*

**** Todas las dimensiones están dadas en milímetros.*

CHH300-300/670

MESA CRUZADA CON DESPLAZAMIENTO HIDRÁULICO

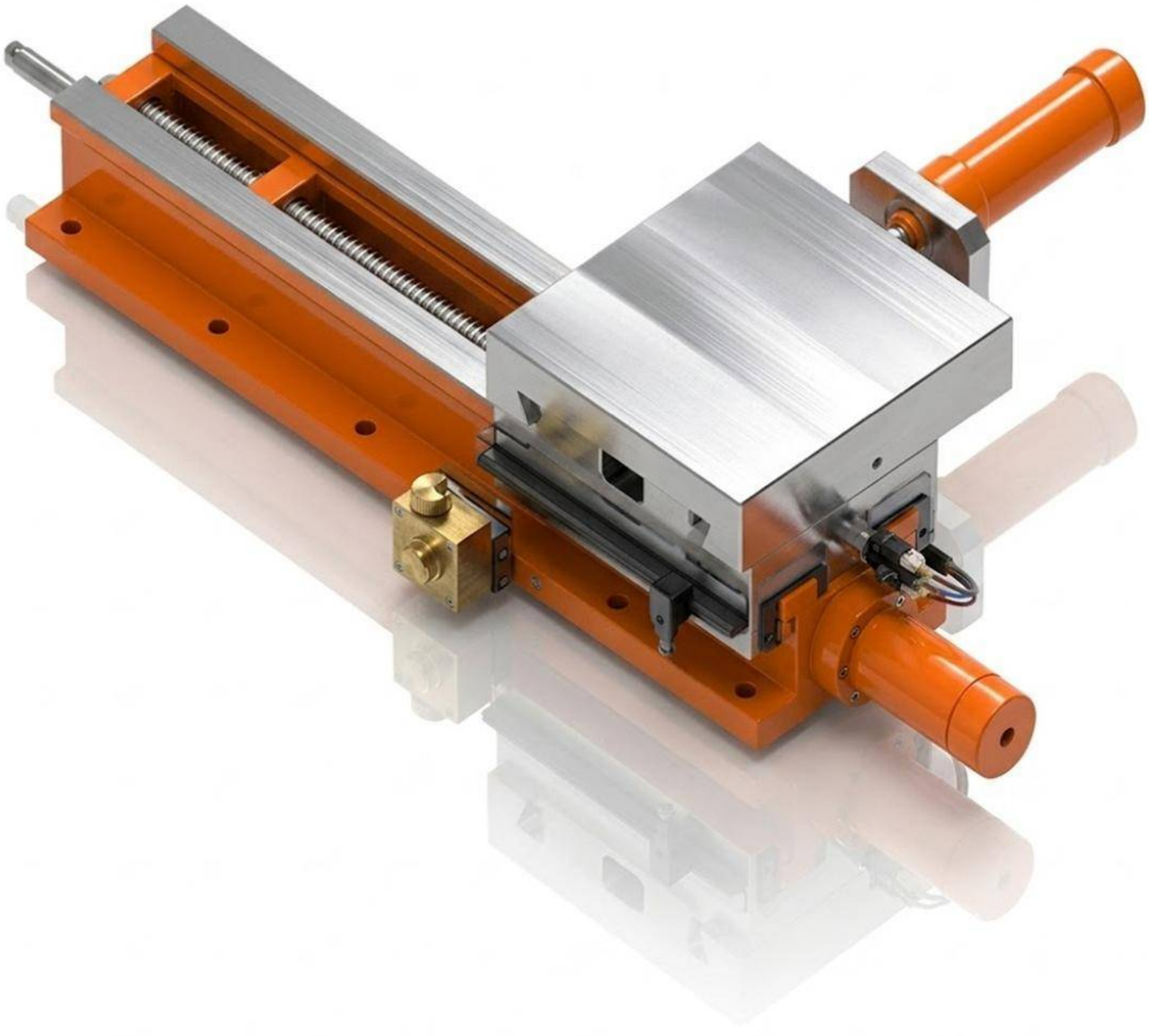

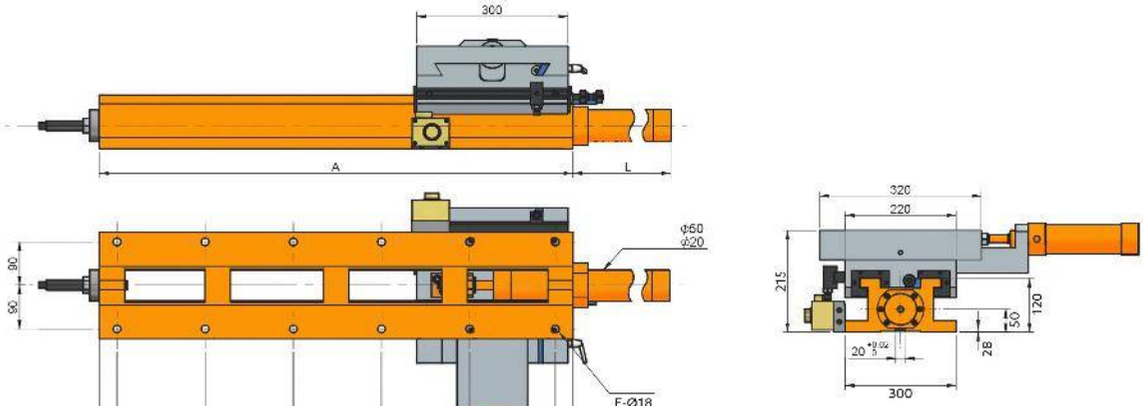
300
A
L
90
90
ϕ50
ϕ20
E-Ø18
80mm
ϕ50
ϕ20
B
C
C1
C2
C3
C4
D
320
220
215
120
50
28
300

Características & Dimensiones

Modelo	CHH300-300/670
A	*670.00*
B	*35.00*
C	*140.00*
C1	*140.00*
C2	*140.00*
C3	*180.00*
C4	-
C5	-
D	*35.00*
E	*10.00*
F	*332.00*
Carrera Máxima En *"X"*	*350.00*
Carrera Máxima En *"Y"*	*100.00*
Dimensiones De La Mesa Deslizable	*300.00 x 320.00*
Peso Total Del Dispositivo *(Kg)*	*193.00*

**** Todas las dimensiones están dadas en milímetros.*

CHH300-300/800

MESA CRUZADA CON DESPLAZAMIENTO HIDRÁULICO

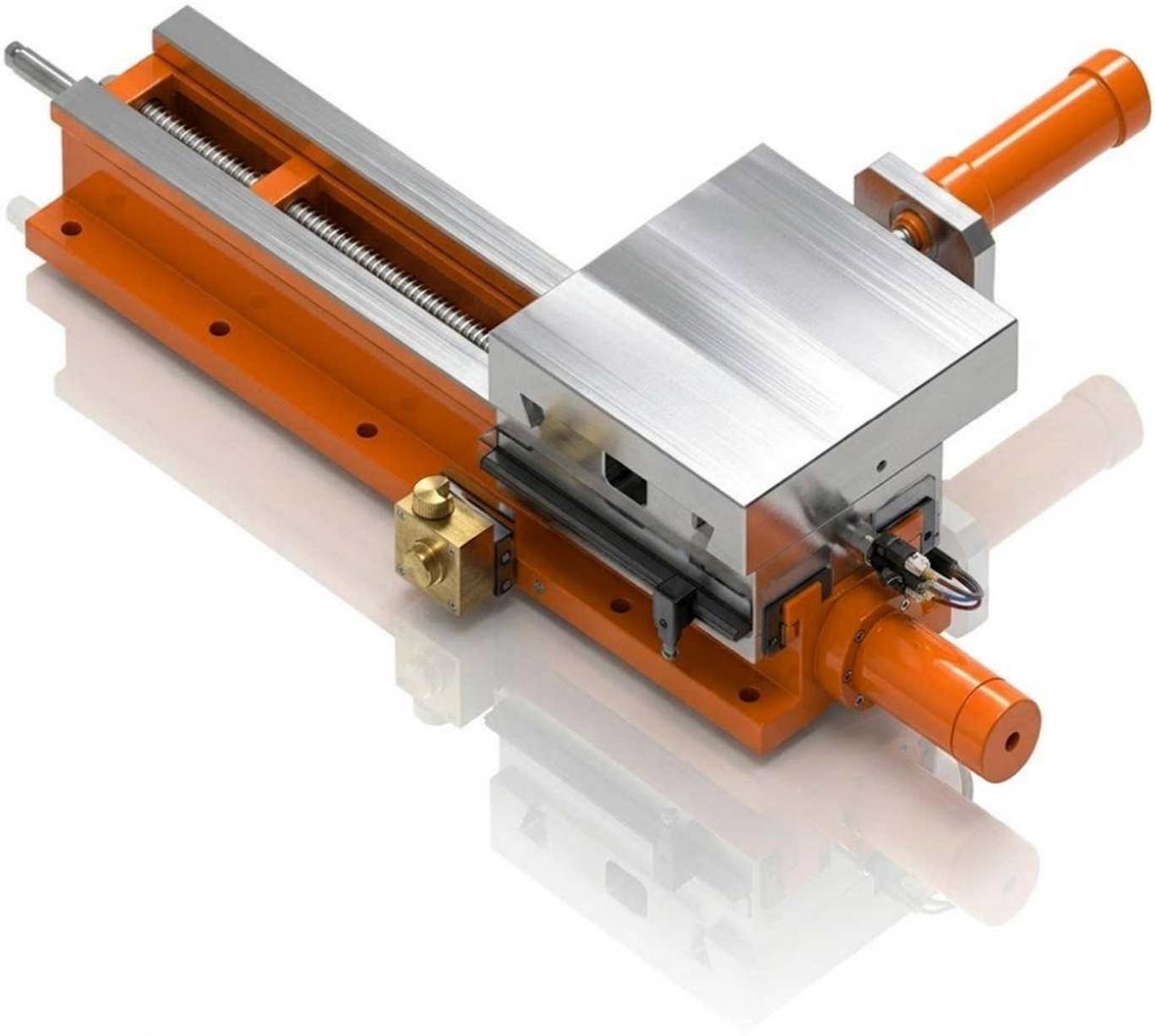

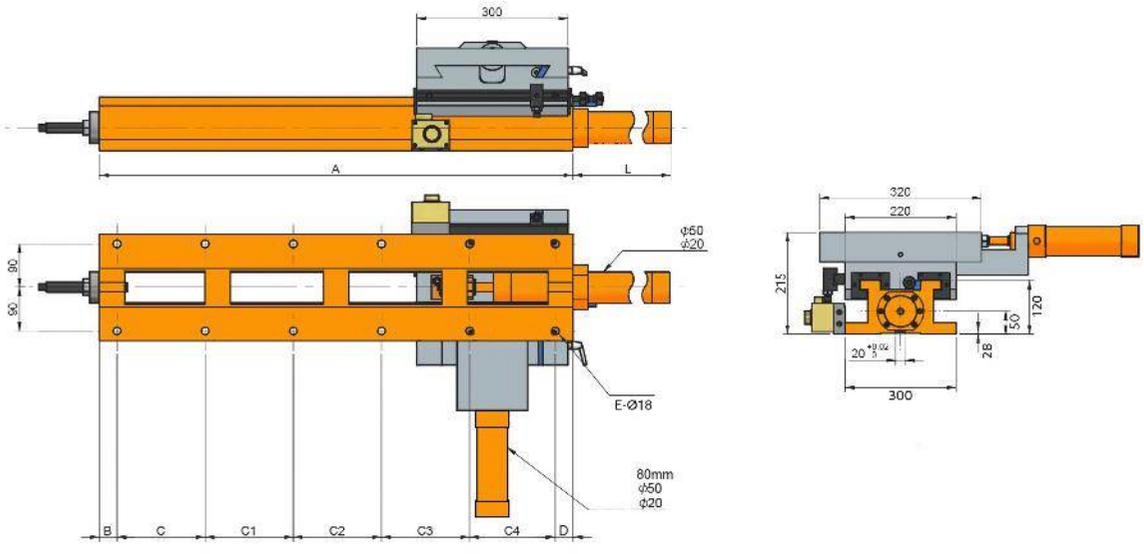
300
A
L
90
90
ϕ50
ϕ20
E-Ø18
80mm
ϕ50
ϕ20
B
C
C1
C2
C3
C4
D
320
220
215
120
50
28
300

Características & Dimensiones

Modelo	CHH300-300/800
A	*800.00*
B	*35.00*
C	*140.00*
C1	*140.00*
C2	*140.00*
C3	*140.00*
C4	*170.00*
C5	-
D	*35.00*
E	*12.00*
F	*462.00*
Carrera Máxima En *"X"*	*480.00*
Carrera Máxima En *"Y"*	*100.00*
Dimensiones De La Mesa Deslizable	*300.00 x 320.00*
Peso Total Del Dispositivo *(Kg)*	*243.00*

**** Todas las dimensiones están dadas en milímetros.*

CHH300-300/940

MESA CRUZADA CON DESPLAZAMIENTO HIDRÁULICO

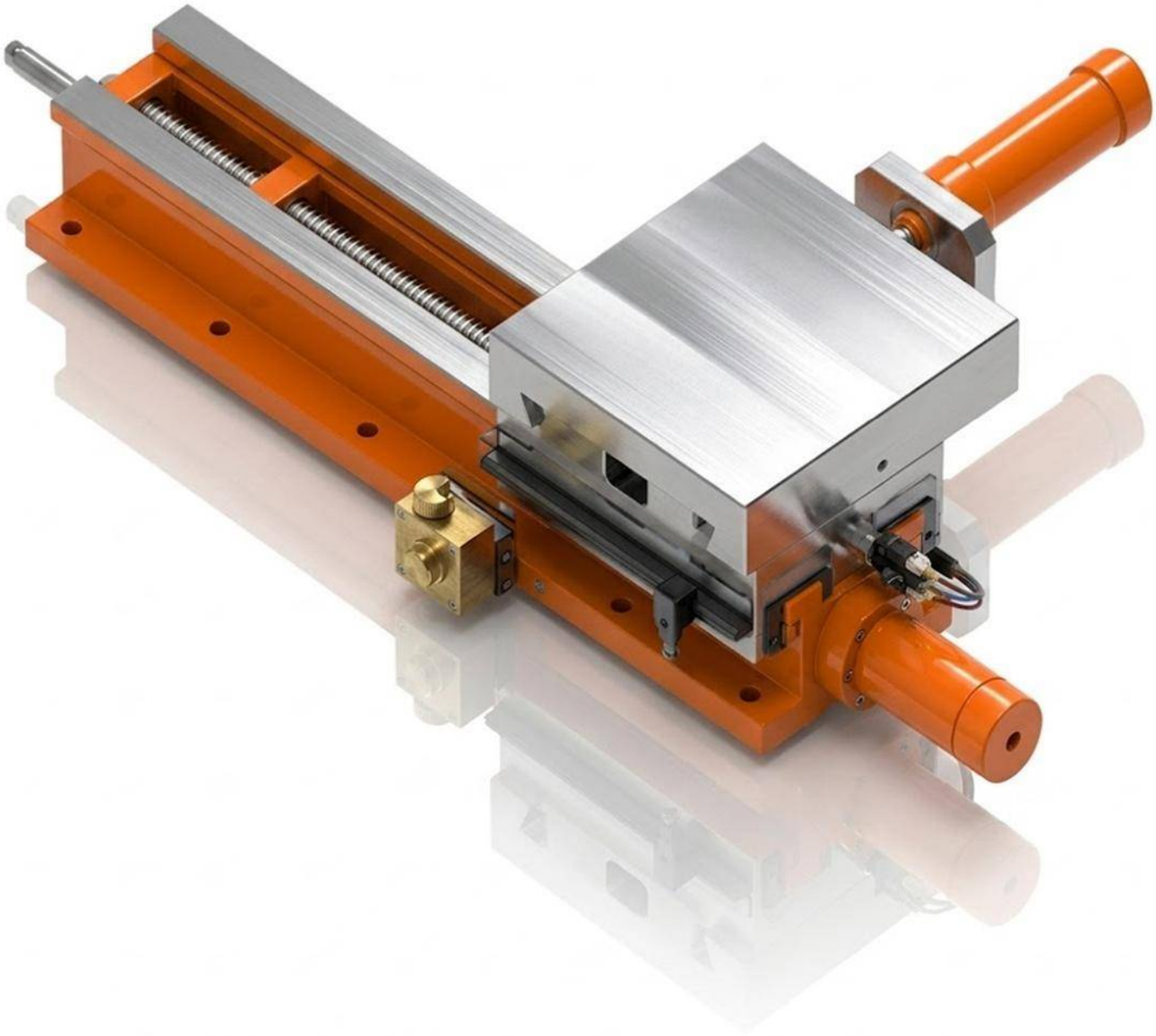

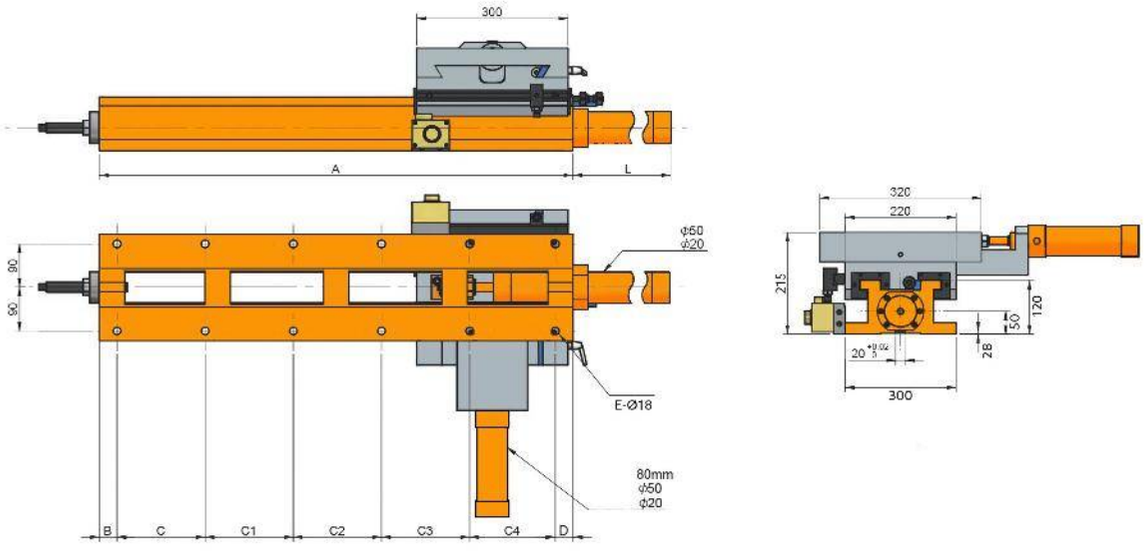
300
A
L
90
90
ϕ50
ϕ20
E-Ø18
80mm
ϕ50
ϕ20
B
C
C1
C2
C3
C4
D
320
220
215
120
50
28
300

Características & Dimensiones

Modelo	CHH300-300/940
A	*940.00*
B	*35.00*
C	*175.00*
C1	*175.00*
C2	*175.00*
C3	*175.00*
C4	*175.00*
C5	*-*
D	*30.00*
E	*12.00*
F	*602.00*
Carrera Máxima En *"X"*	*620.00*
Carrera Máxima En *"Y"*	*100.00*
Dimensiones De La Mesa Deslizable	*300.00 x 320.00*
Peso Total Del Dispositivo *(Kg)*	*260.00*

**** Todas las dimensiones están dadas en milímetros.*

CHH300-300/1200

MESA CRUZADA CON DESPLAZAMIENTO HIDRÁULICO

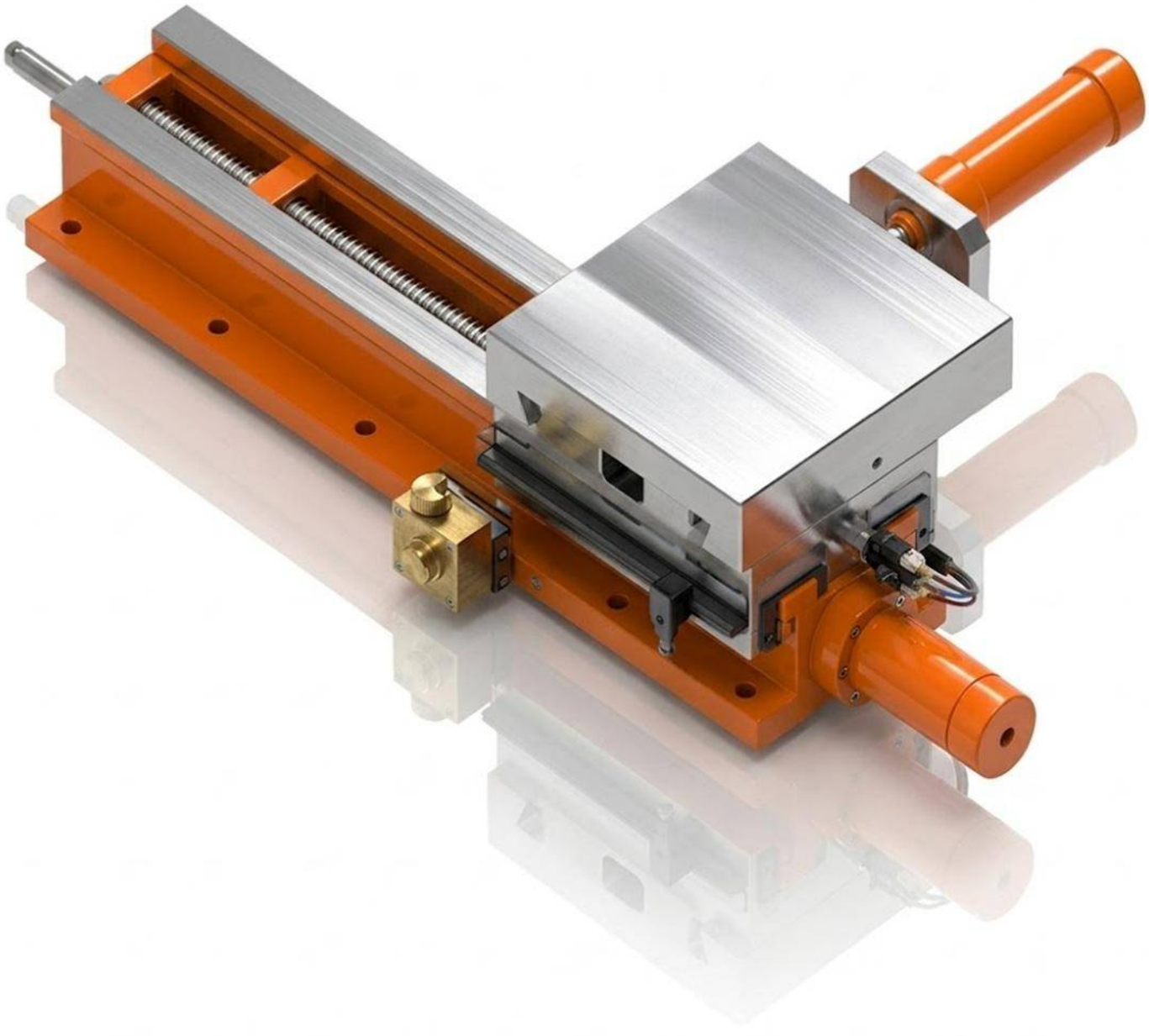

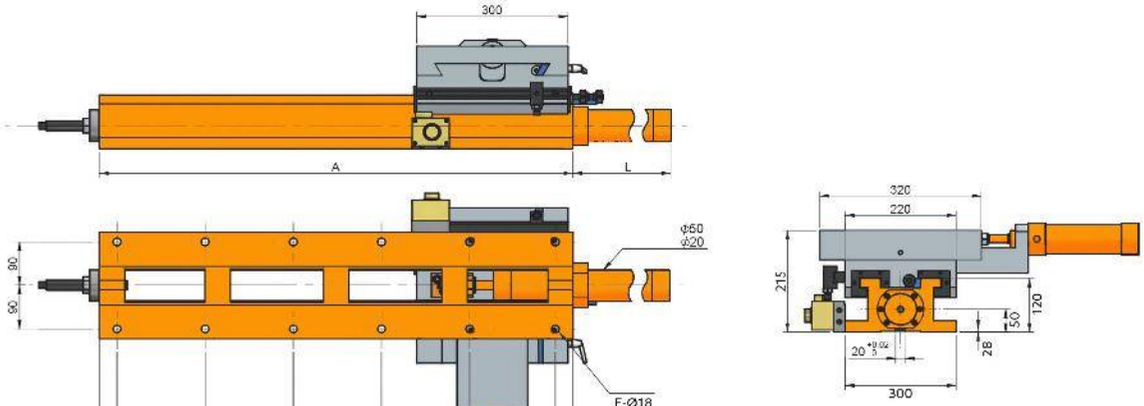
300
A
L
90
90
ϕ50
ϕ20
E-Ø18
80mm
ϕ50
ϕ20
B
C
C1
C2
C3
C4
D
320
220
215
120
50
28
300

Características & Dimensiones

Modelo	CHH300-300/1200
A	*1200.00*
B	*30.00*
C	*190.00*
C1	*190.00*
C2	*190.00*
C3	*190.00*
C4	*190.00*
C5	*190.00*
D	*30.00*
E	*14.00*
F	*862.00*
Carrera Máxima En *"X"*	*880.00*
Carrera Máxima En *"Y"*	*100.00*
Dimensiones De La Mesa Deslizable	*300.00 x 320.00*
Peso Total Del Dispositivo *(Kg)*	*285.00*

**** Todas las dimensiones están dadas en milímetros.*

SERIE CHH-H

MESAS CRUZADAS CON DESPLAZAMIENTO HIDRÁULICO DE ALTO DESEMPEÑO

CHH300-300/420H

MESA CRUZADA CON DESPLAZAMIENTO HIDRÁULICO DE SERVICIO PESADO

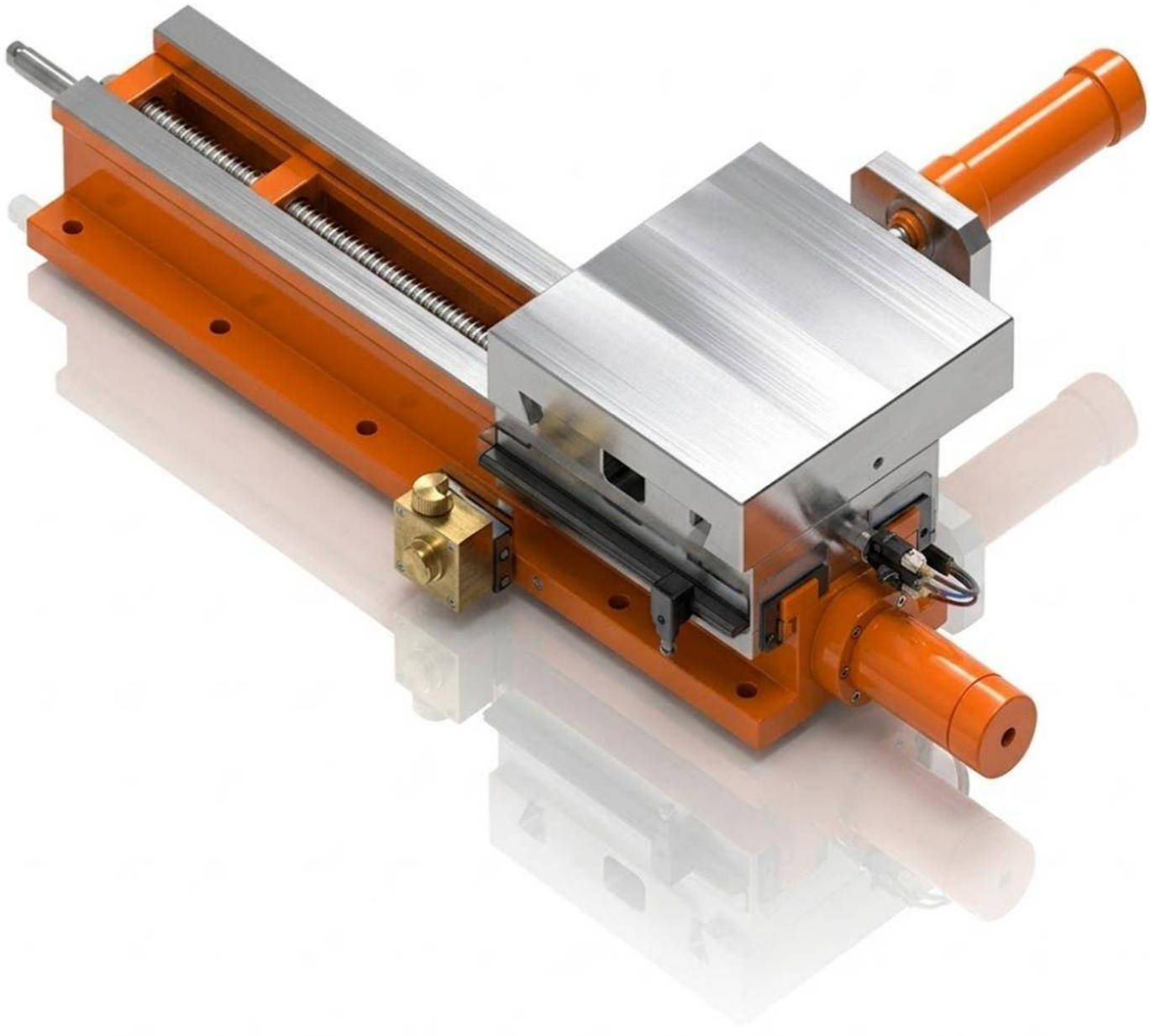

Características & Dimensiones

Modelo	CHH300-300/420H
A	*420.00*
B	*35.00*
C	*150.00*
C1	*200.00*
C2	-
C3	-
C4	-
C5	-
D	*35.00*
E	*6.00*
F	*75.00*
Carrera Máxima En *"X"*	*100.00*
Carrera Máxima En *"Y"*	*100.00*
Dimensiones De La Mesa Deslizable	*300.00 x 320.00*
Peso Total Del Dispositivo *(Kg)*	*183.00*

**** Todas las dimensiones están dadas en milímetros.*

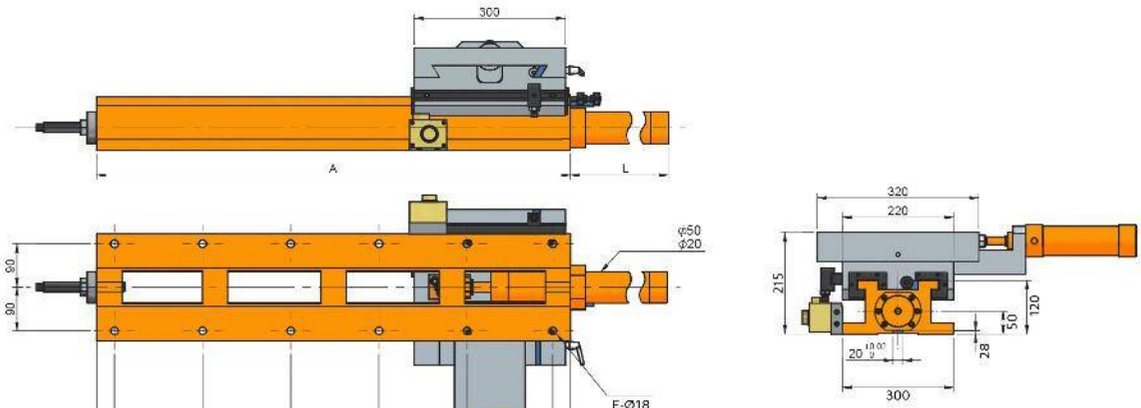
300
A
L
90
90
ϕ50
ϕ20
E-Ø18
80mm
ϕ60
ϕ20
B
C
C1
C2
C3
C4
D
320
220
215
120
50
28
300

CHH300-300/560H

MESA CRUZADA CON DESPLAZAMIENTO HIDRÁULICO DE SERVICIO PESADO

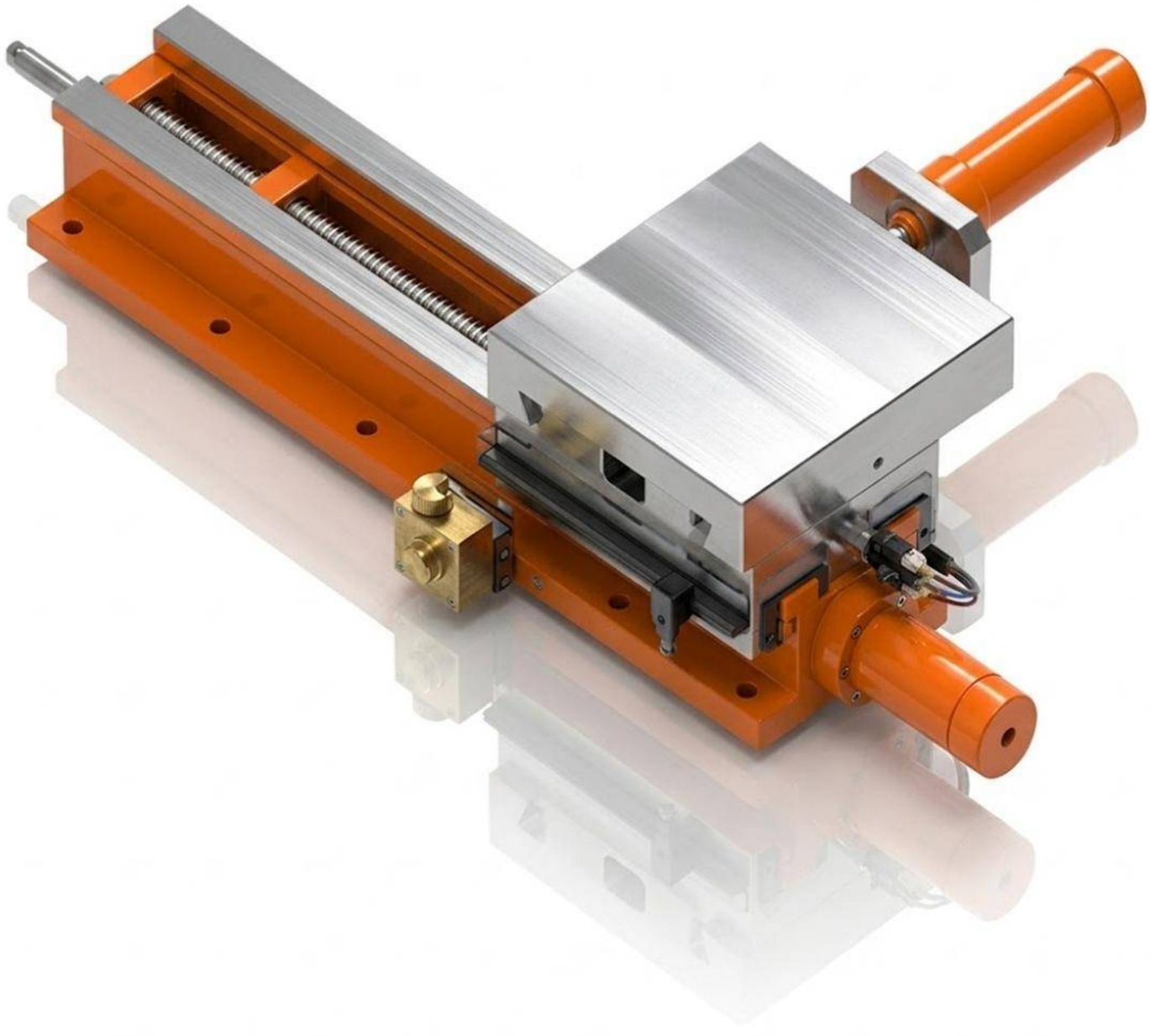

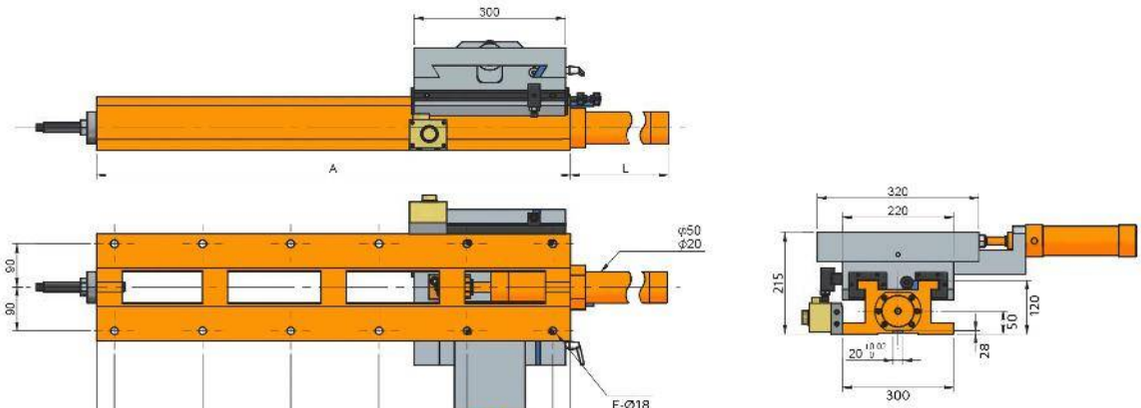
300
A
L
90
90
ϕ50
ϕ20
E-Ø18
80mm
ϕ60
ϕ20
B
C
C1
C2
C3
C4
D
320
220
215
120
50
28
20
300

Características & Dimensiones

Modelo	CHH300-300/560H
A	*560.00*
B	*35.00*
C	*165.00*
C1	*165.00*
C2	*165.00*
C3	*-*
C4	-
C5	*-*
D	*30.00*
E	*8.00*
F	*224.00*
Carrera Máxima En *"X"*	*240.00*
Carrera Máxima En *"Y"*	*100.00*
Dimensiones De La Mesa Deslizable	*300.00 x 320.00*
Peso Total Del Dispositivo *(Kg)*	*198.00*

**** Todas las dimensiones están dadas en milímetros.*

CHH300-300/670H

MESA CRUZADA CON DESPLAZAMIENTO HIDRÁULICO DE SERVICIO PESADO

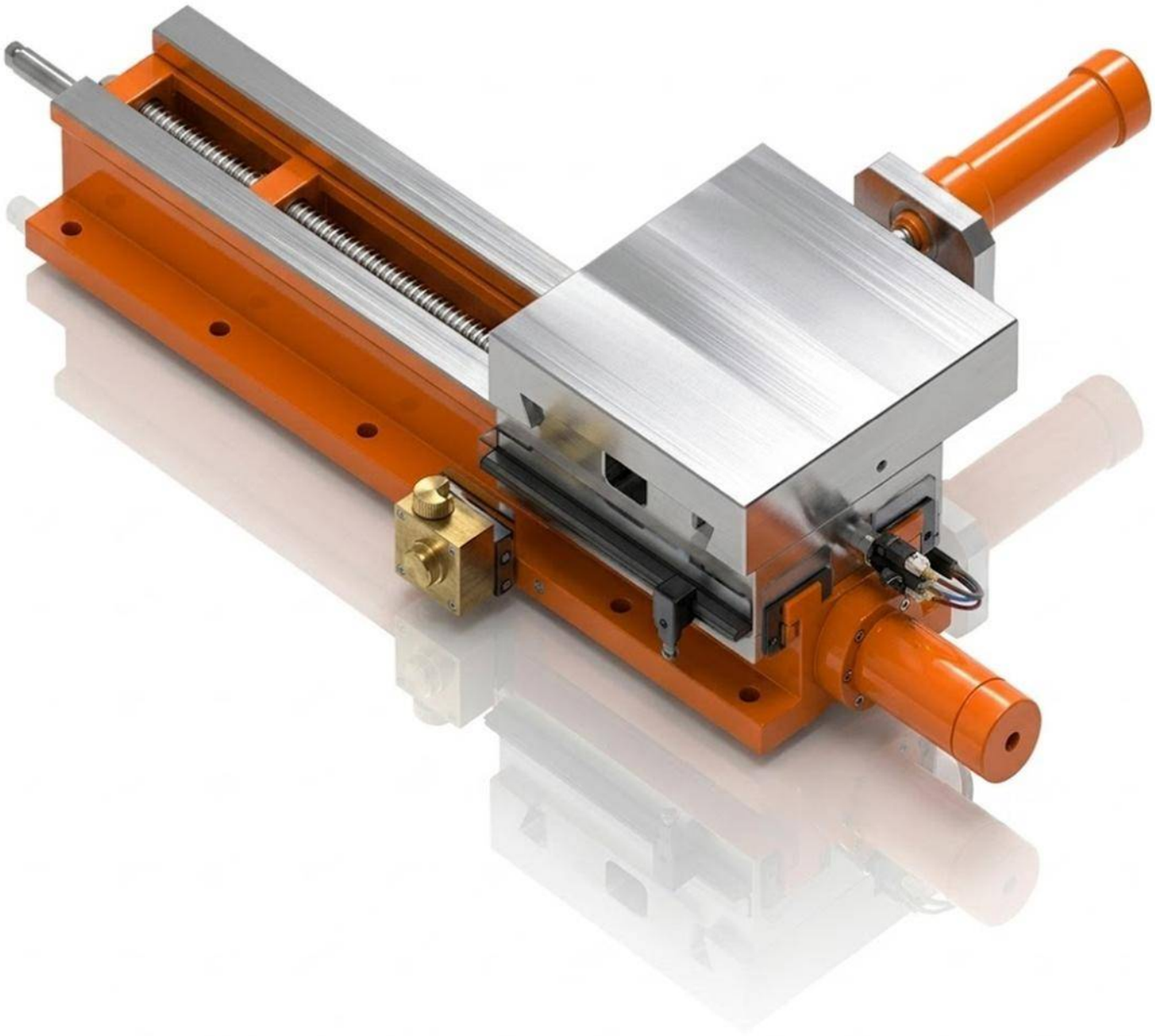

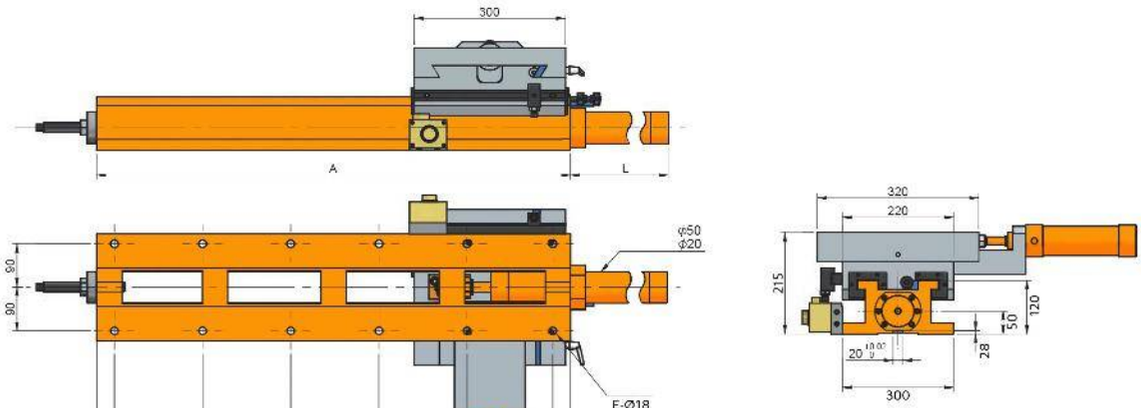
300
A
L
90
90
φ50
φ20
E-Ø18
80mm
φ60
φ20
B
C
C1
C2
C3
C4
D
320
220
215
120
50
28
300

Características & Dimensiones

Modelo	CHH300-300/670H
A	*670.00*
B	*35.00*
C	*140.00*
C1	*140.00*
C2	*140.00*
C3	*180.00*
C4	-
C5	-
D	*35.00*
E	*10.00*
F	*335.00*
Carrera Máxima En ***"X"***	*350.00*
Carrera Máxima En ***"Y"***	*100.00*
Dimensiones De La Mesa Deslizable	*300.00 x 320.00*
Peso Total Del Dispositivo ***(Kg)***	*240.00*

**** Todas las dimensiones están dadas en milimetros.*

CHH300-300/800H

MESA CRUZADA CON DESPLAZAMIENTO HIDRÁULICO DE SERVICIO PESADO

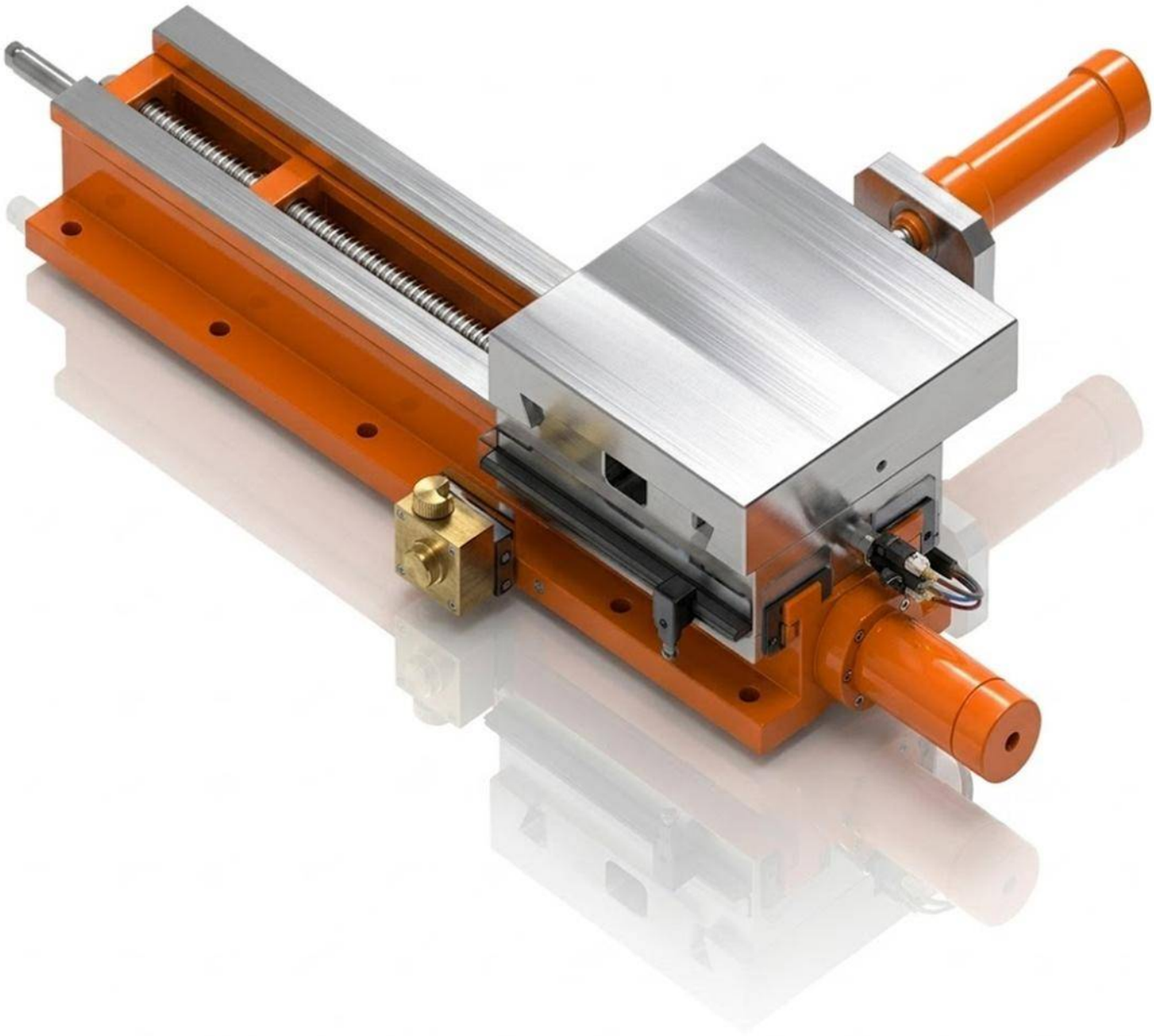

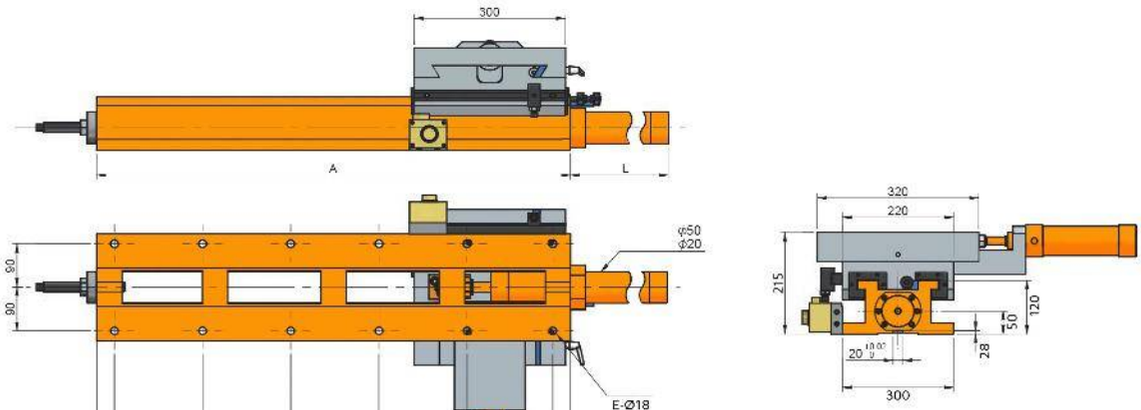
300
A
L
90
90
φ50
φ20
E-Ø18
80mm
φ60
φ20
B
C
C1
C2
C3
C4
D
320
220
215
120
50
28
300

Características & Dimensiones

Modelo	CHH300-300/800H
A	*800.00*
B	*35.00*
C	*140.00*
C1	*140.00*
C2	*140.00*
C3	*140.00*
C4	*170.00*
C5	-
D	*35.00*
E	*12.00*
F	*465.00*
Carrera Máxima En *"X"*	*480.00*
Carrera Máxima En *"Y"*	*100.00*
Dimensiones De La Mesa Deslizable	*300.00 x 320.00*
Peso Total Del Dispositivo *(Kg)*	*251.00*

**** Todas las dimensiones están dadas en milímetros.*

CHH300-300/940H

MESA CRUZADA CON DESPLAZAMIENTO HIDRÁULICO DE SERVICIO PESADO

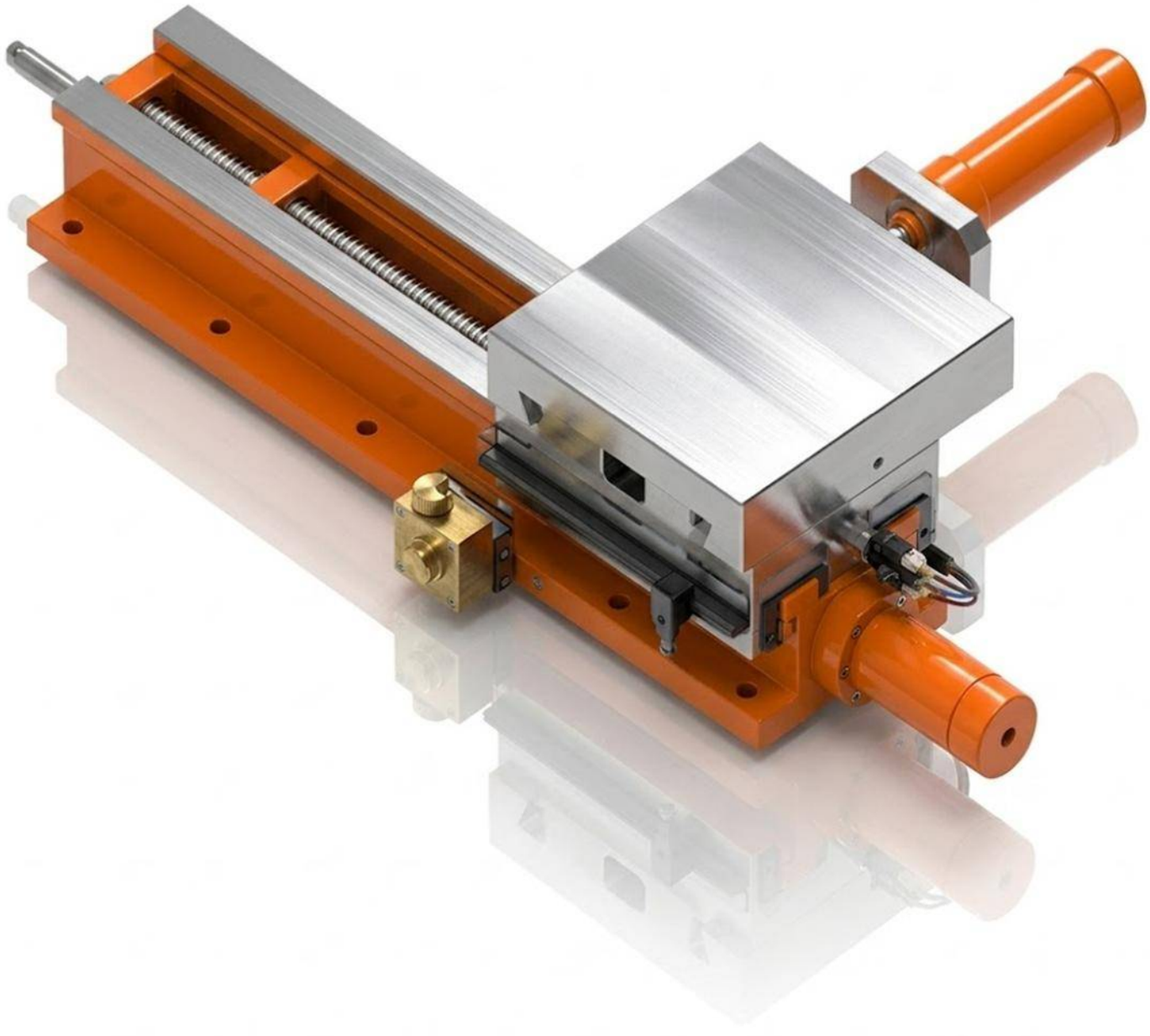

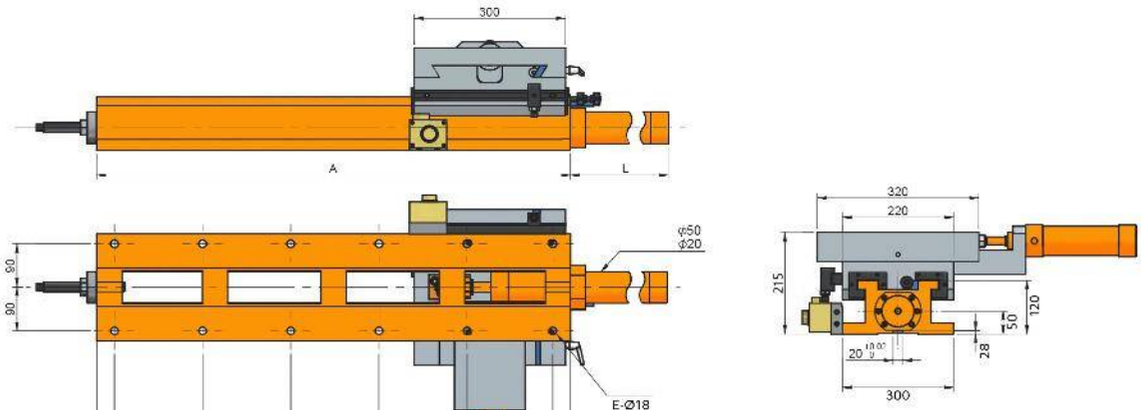
300
A
L
90
90
φ50
φ20
E-Ø18
80mm
φ60
φ20
B
C
C1
C2
C3
C4
D
320
220
215
120
50
28
300

Características & Dimensiones

Modelo	CHH300-300/940H
A	*940.00*
B	*35.00*
C	*175.00*
C1	*175.00*
C2	*175.00*
C3	*175.00*
C4	*175.00*
C5	-
D	*30.00*
E	*12.00*
F	*608.00*
Carrera Máxima En ***"X"***	*620.00*
Carrera Máxima En ***"Y"***	*100.00*
Dimensiones De La Mesa Deslizable	*300.00 x 320.00*
Peso Total Del Dispositivo ***(Kg)***	*266.00*

**** Todas las dimensiones están dadas en milímetros.*

CHH300-300/1200H

MESA CRUZADA CON DESPLAZAMIENTO HIDRÁULICO DE SERVICIO PESADO

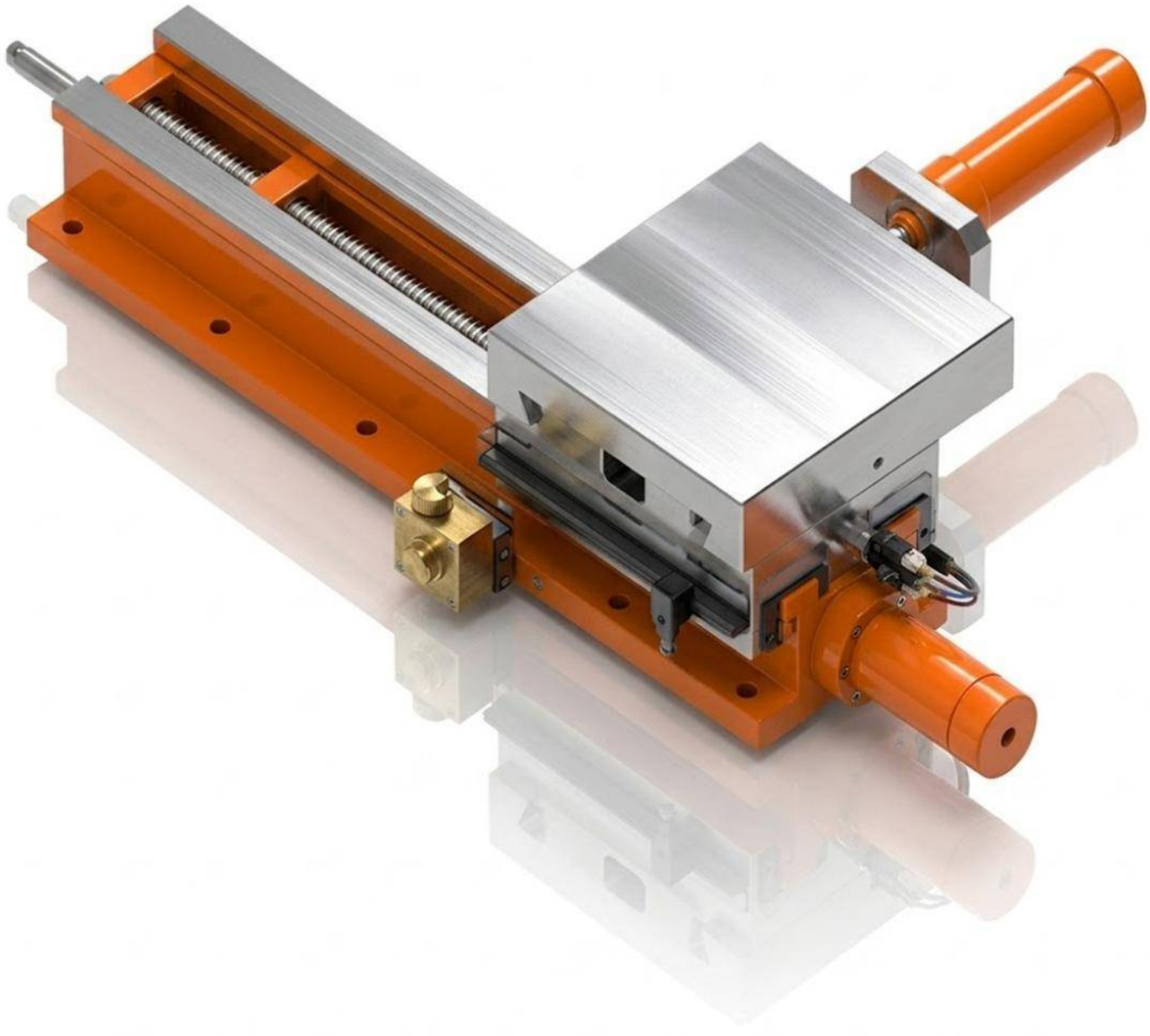

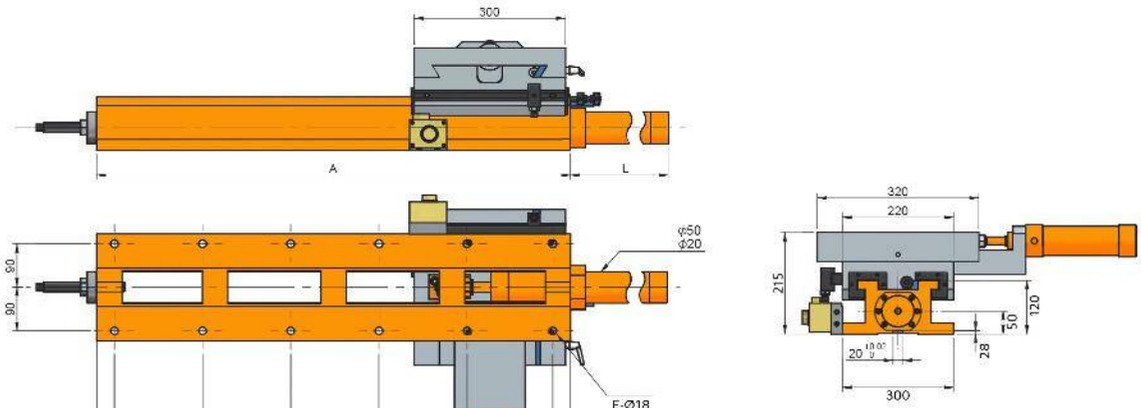
300
A
L
90
90
ϕ50
ϕ20
E-Ø18
80mm
ϕ60
ϕ20
B
C
C1
C2
C3
C4
D
320
220
215
120
50
28
20
300

Características & Dimensiones

Modelo	CHH300-300/1200H
A	*1200.00*
B	*30.00*
C	*190.00*
C1	*190.00*
C2	*190.00*
C3	*190.00*
C4	*190.00*
C5	*190.00*
D	*30.00*
E	*14.00*
F	*868.00*
Carrera Máxima En *"X"*	*880.00*
Carrera Máxima En *"Y"*	*100.00*
Dimensiones De La Mesa Deslizable	*300.00 x 320.00*
Peso Total Del Dispositivo *(Kg)*	*289.00*

**** Todas las dimensiones están dadas en milímetros.*

SERIE CHS

MESAS CRUZADAS HIDRÁULICAS CON TORNILLO PATRÓN

CHS220-300/420

MESA CRUZADA HIDRÁULICA CON TORNILLO PATRÓN

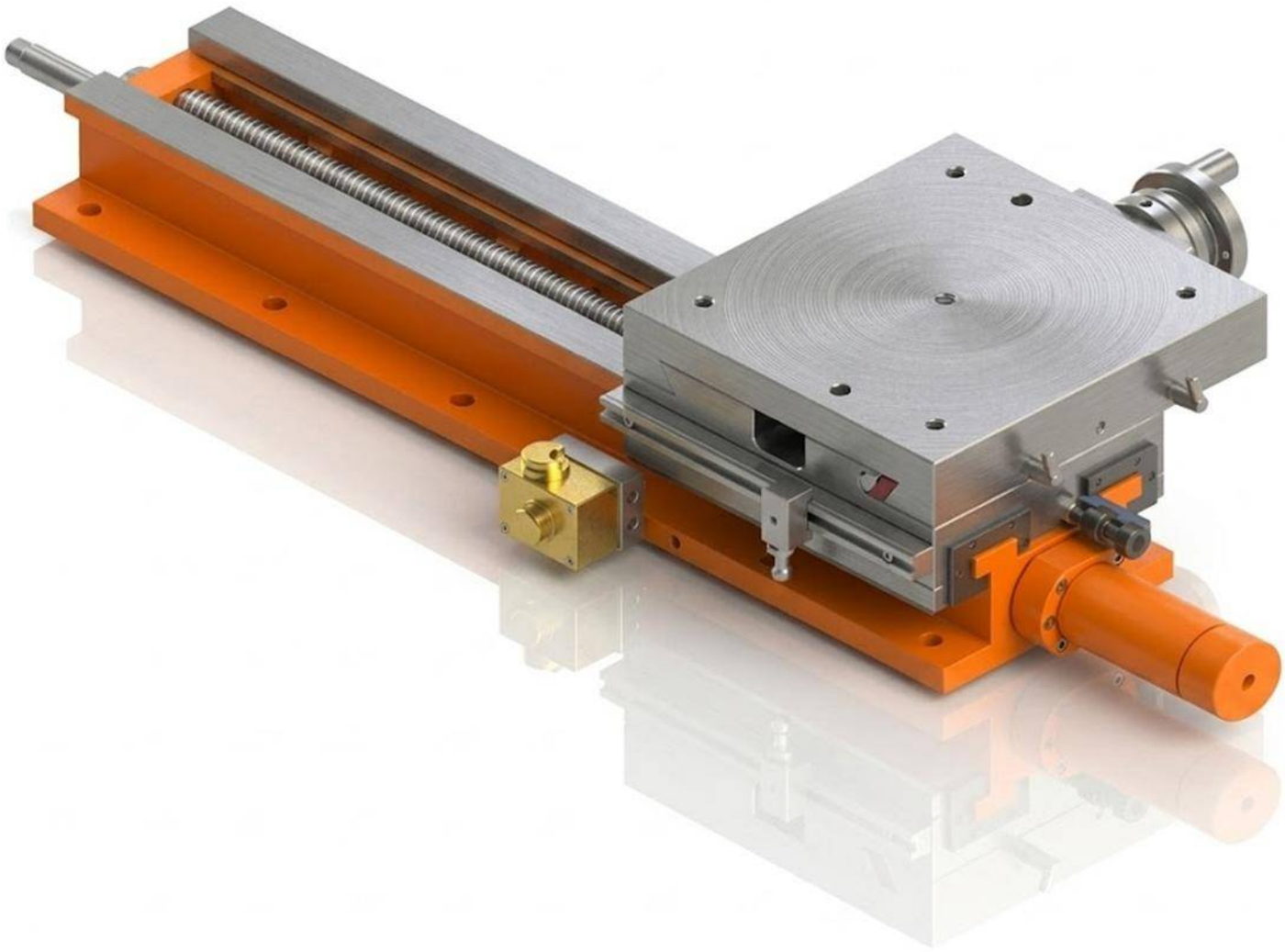

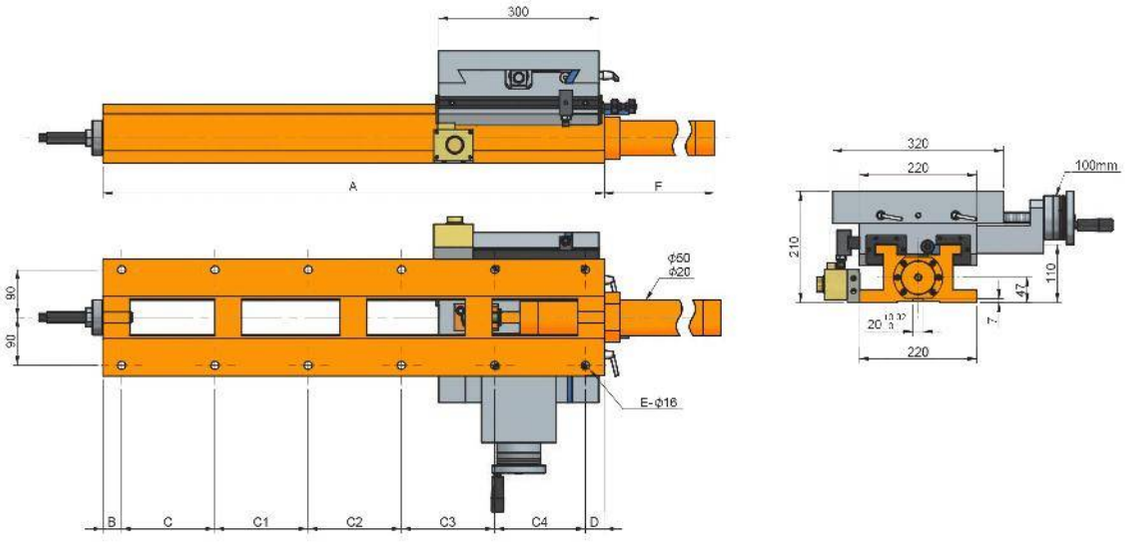
300
A
F
90
90
ϕ50
ϕ20
E-ϕ16
B
C
C1
C2
C3
C4
D
320
220
100mm
210
110
47
7
220

Características & Dimensiones

Modelo	CHS220-300/420
A	*420.00*
B	*35.00*
C	*150.00*
C1	*200.00*
C2	-
C3	-
C4	-
D	*35.00*
E	*6.00*
F	*65.00*
Carrera Máxima En *"X"*	*120.00*
Carrera Máxima En *"Y"*	*100.00*
Dimensiones De La Mesa Deslizable	*300.00 x 320.00*
Peso Total Del Dispositivo *(Kg)*	*108.00*

**** Redondez ≤ 0.005 mm.*
***** Todas las dimensiones están dadas en milímetros.*

CHS220-300/520

MESA CRUZADA HIDRÁULICA CON TORNILLO PATRÓN

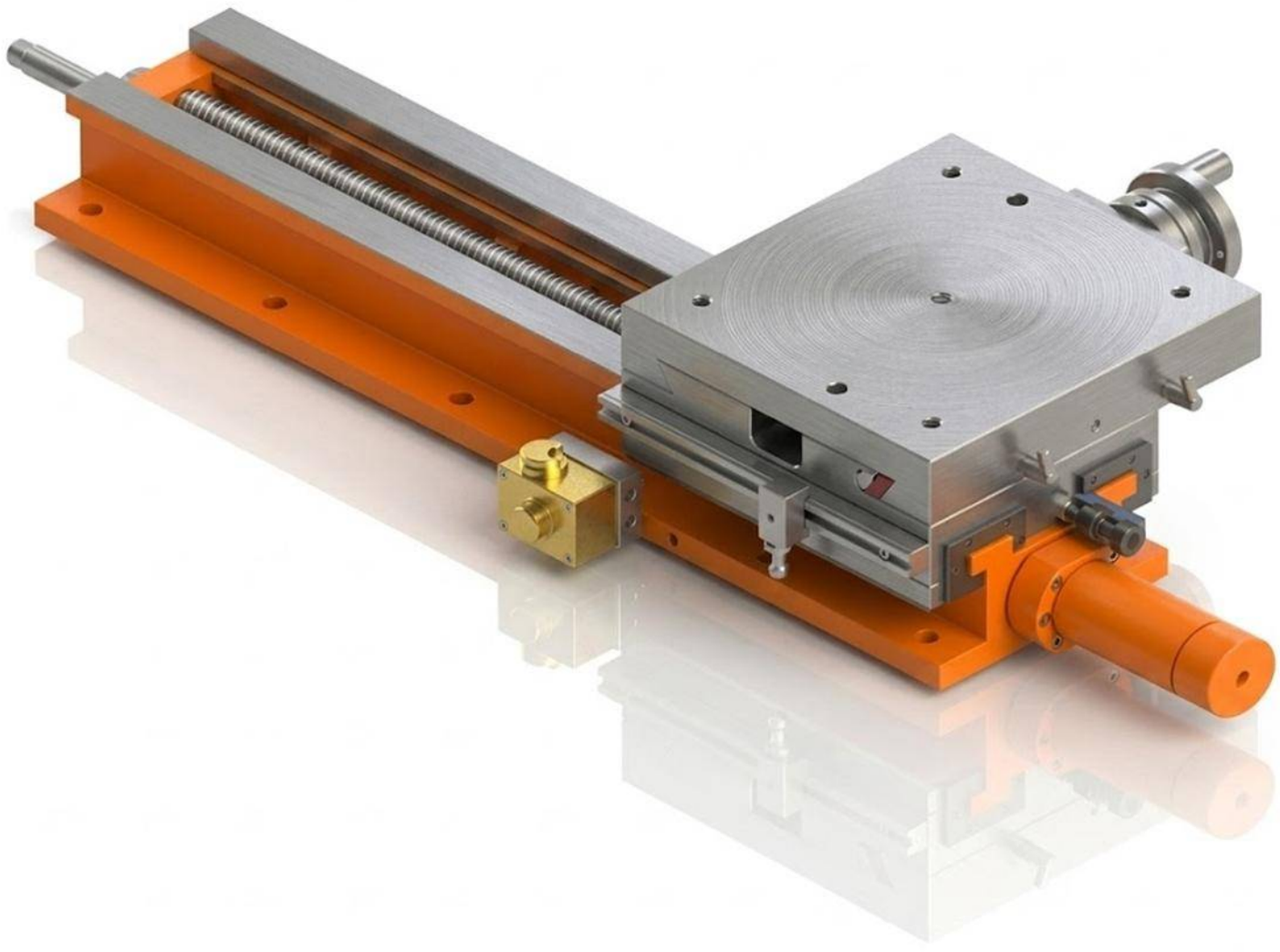

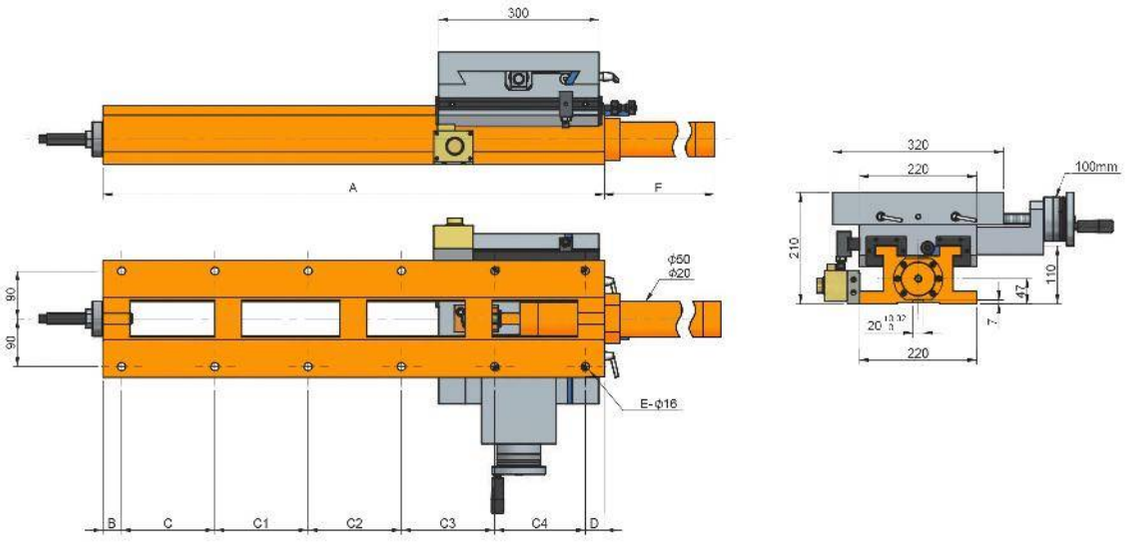
300
A
F
ϕ50
ϕ20
90
90
E-ϕ16
B
C
C1
C2
C3
C4
D
320
220
100mm
210
110
47
7
220

Características & Dimensiones

Modelo	CHS220-300/520
A	*520.00*
B	*35.00*
C	*150.00*
C1	*150.00*
C2	*150.00*
C3	-
C4	-
D	*35.00*
E	*8.00*
F	*182.00*
Carrera Máxima En *"X"*	*200.00*
Carrera Máxima En *"Y"*	*100.00*
Dimensiones De La Mesa Deslizable	*300.00 x 320.00*
Peso Total Del Dispositivo *(Kg)*	*125.00*

**** Redondez ≤ 0.005 mm.*
***** Todas las dimensiones están dadas en milímetros.*

CHS220-300/670

MESA CRUZADA HIDRÁULICA CON TORNILLO PATRÓN

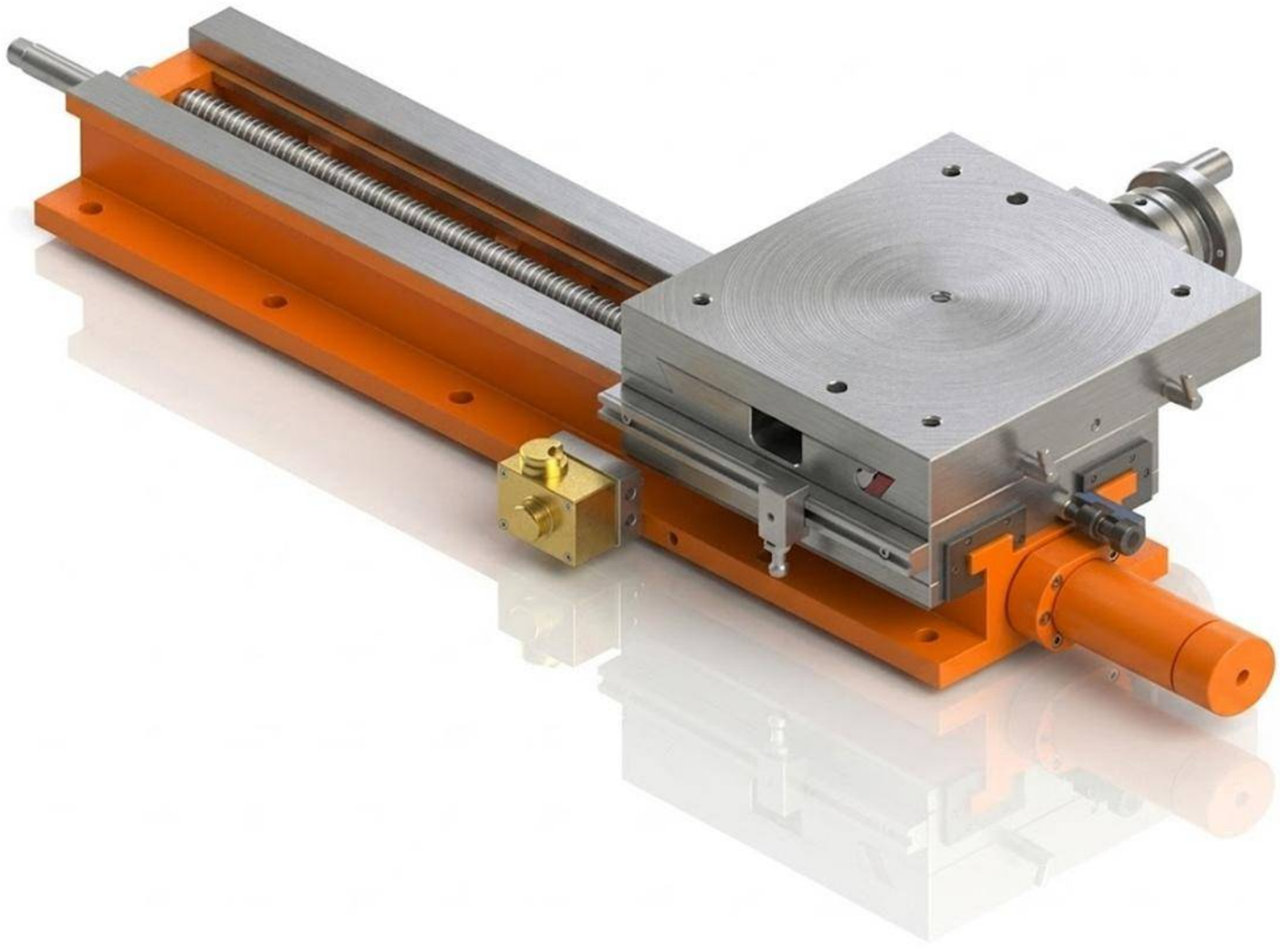

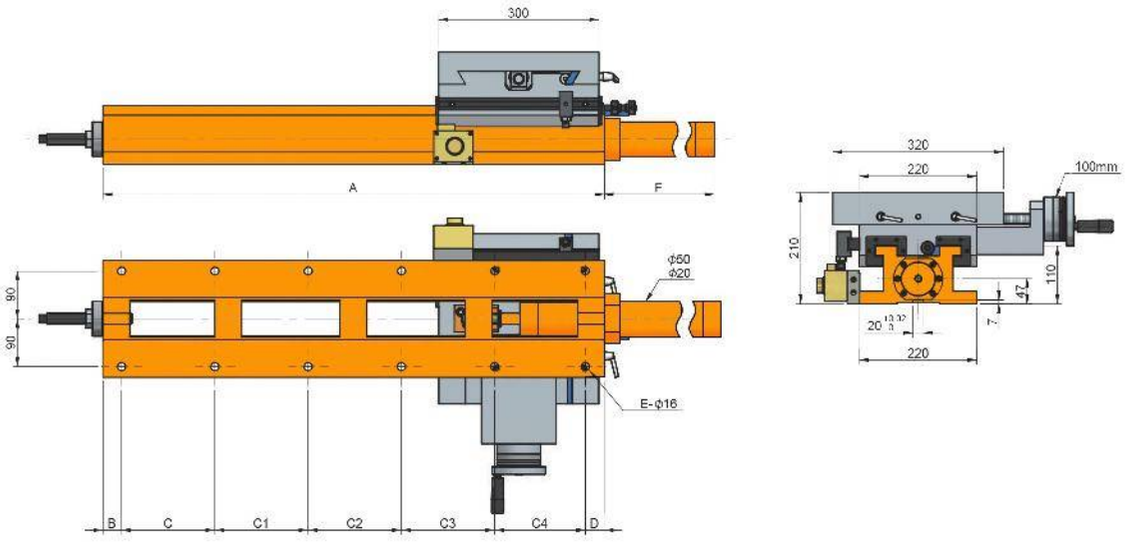
300
A
F
ϕ50
ϕ20
90
90
E-ϕ16
B
C
C1
C2
C3
C4
D
320
220
100mm
210
110
47
7
220

Características & Dimensiones

Modelo	CHS220-300/670
A	*670.00*
B	*35.00*
C	*140.00*
C1	*140.00*
C2	*140.00*
C3	*180.00*
C4	-
D	*35.00*
E	*10.00*
F	*332.00*
Carrera Máxima En *"X"*	*350.00*
Carrera Máxima En *"Y"*	*100.00*
Dimensiones De La Mesa Deslizable	*300.00 x 320.00*
Peso Total Del Dispositivo *(Kg)*	*137.00*

**** Redondez ≤ 0.005 mm.*
***** Todas las dimensiones están dadas en milímetros.*

CHS220-300/800

MESA CRUZADA HIDRÁULICA CON TORNILLO PATRÓN

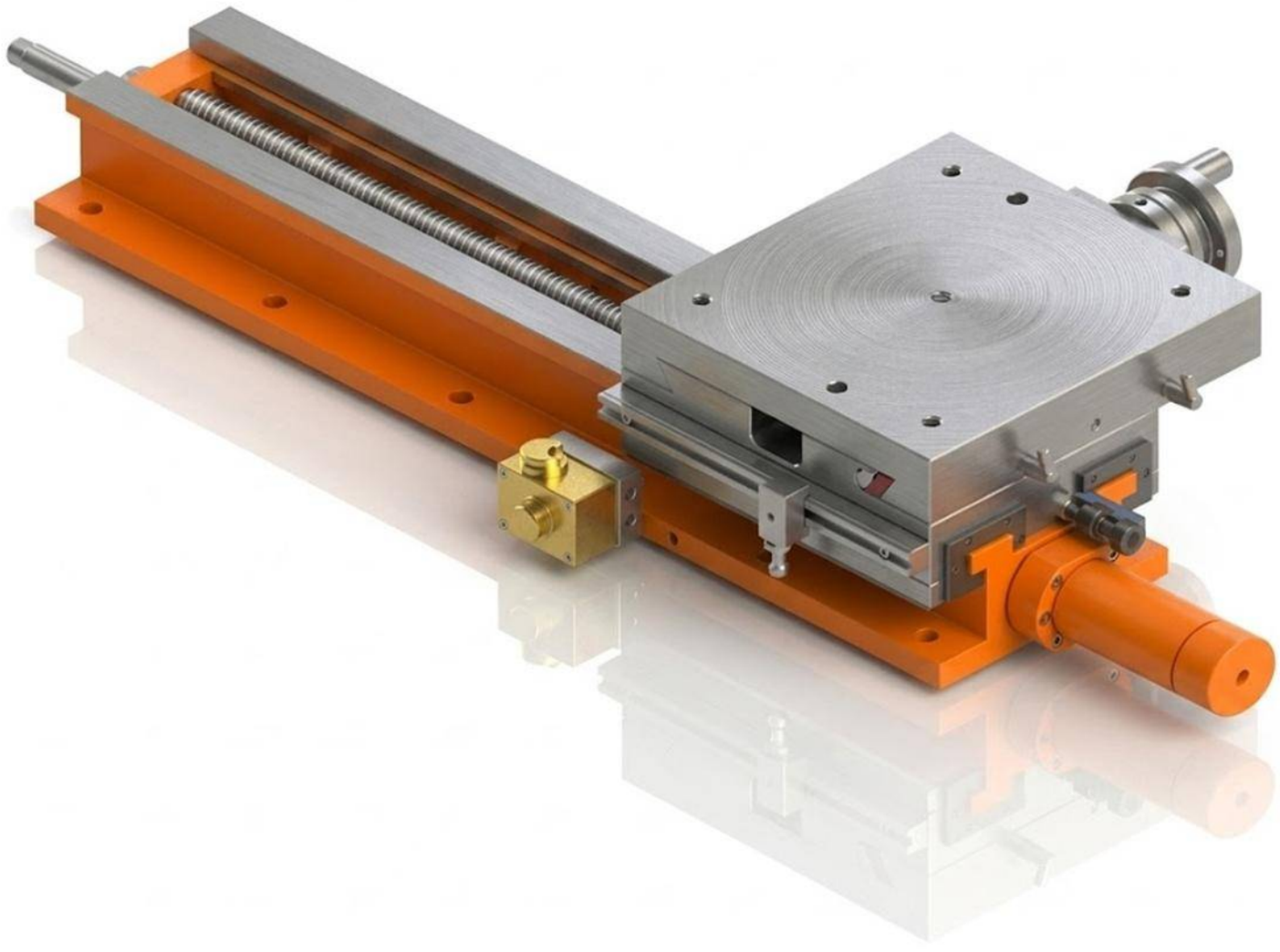

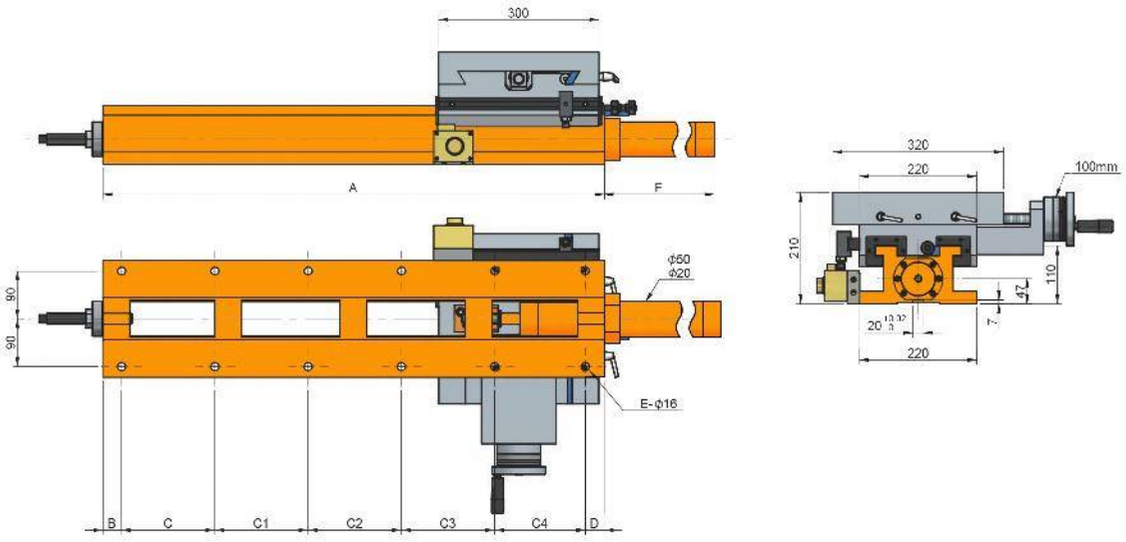
300
A
F
ϕ50
ϕ20
90
90
E-ϕ16
B
C
C1
C2
C3
C4
D
320
220
100mm
210
110
47
7
220

Características & Dimensiones

Modelo	CHS220-300/800
A	*800.00*
B	*35.00*
C	*140.00*
C1	*140.00*
C2	*140.00*
C3	*140.00*
C4	*170.00*
D	*35.00*
E	*12.00*
F	*462.00*
Carrera Máxima En *"X"*	*480.00*
Carrera Máxima En *"Y"*	*100.00*
Dimensiones De La Mesa Deslizable	*300.00 x 320.00*
Peso Total Del Dispositivo *(Kg)*	*147.00*

**** Redondez ≤ 0.005 mm.*
***** Todas las dimensiones están dadas en milímetros.*

CHS220-300/940

MESA CRUZADA HIDRÁULICA CON TORNILLO PATRÓN

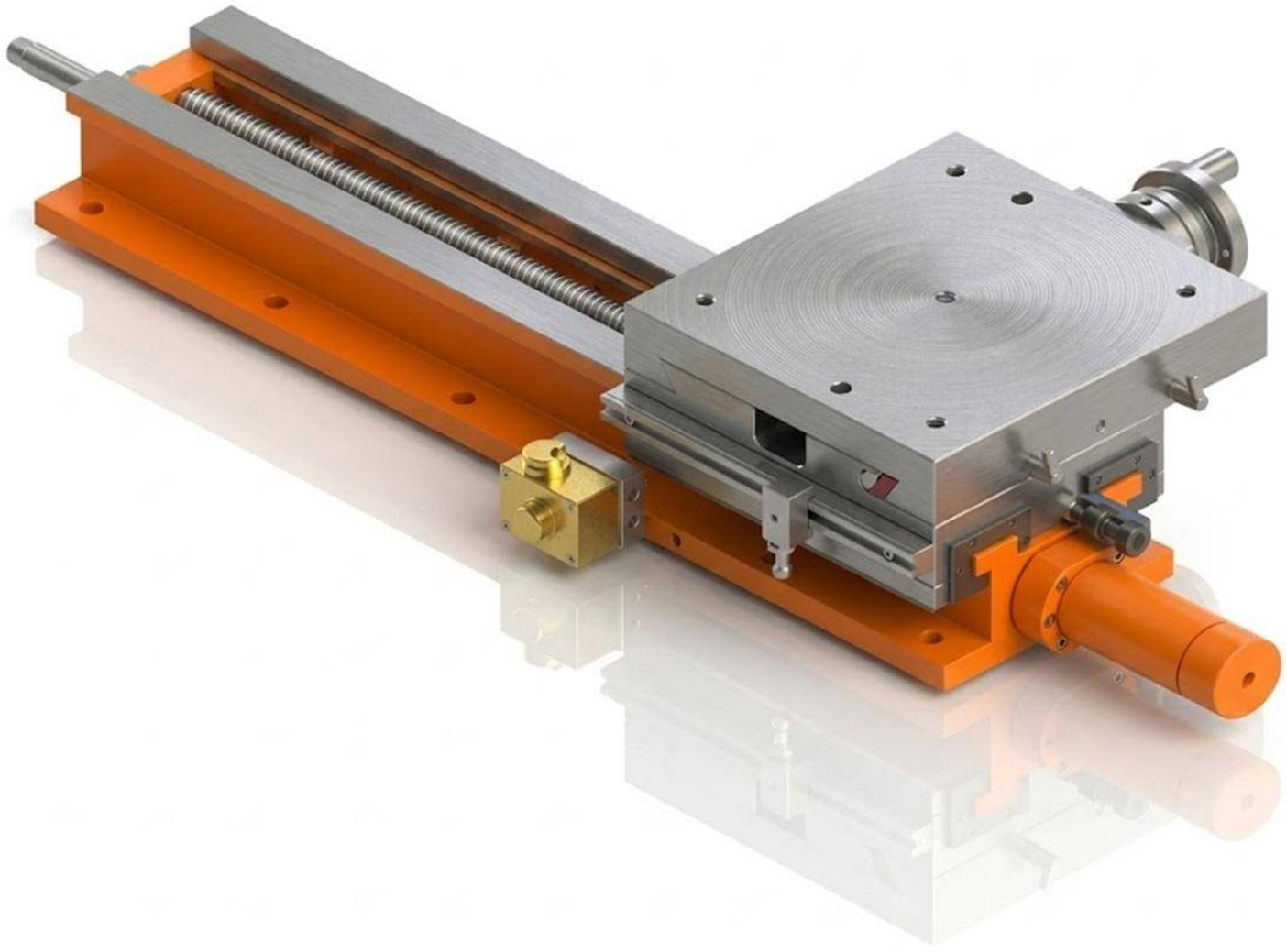

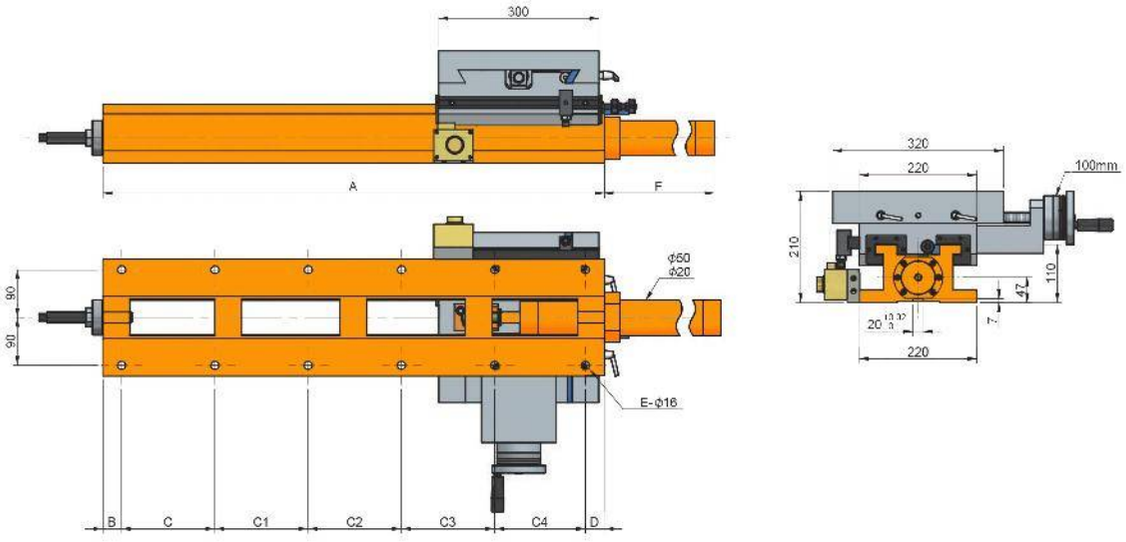
300
A
F
Φ50
Φ20
90
90
E-Φ16
B
C
C1
C2
C3
C4
D
320
220
100mm
210
110
47
7
220

Características & Dimensiones

Modelo	CHS220-300/940
A	*940.00*
B	*35.00*
C	*175.00*
C1	*175.00*
C2	*175.00*
C3	*175.00*
C4	*170.00*
D	*35.00*
E	*12.00*
F	*602.00*
Carrera Máxima En *"X"*	*620.00*
Carrera Máxima En *"Y"*	*100.00*
Dimensiones De La Mesa Deslizable	*300.00 x 320.00*
Peso Total Del Dispositivo *(Kg)*	*157.00*

**** Redondez ≤ 0.005 mm.*
***** Todas las dimensiones están dadas en milímetros.*

CHS300-300/420

MESA CRUZADA HIDRÁULICA CON TORNILLO PATRÓN

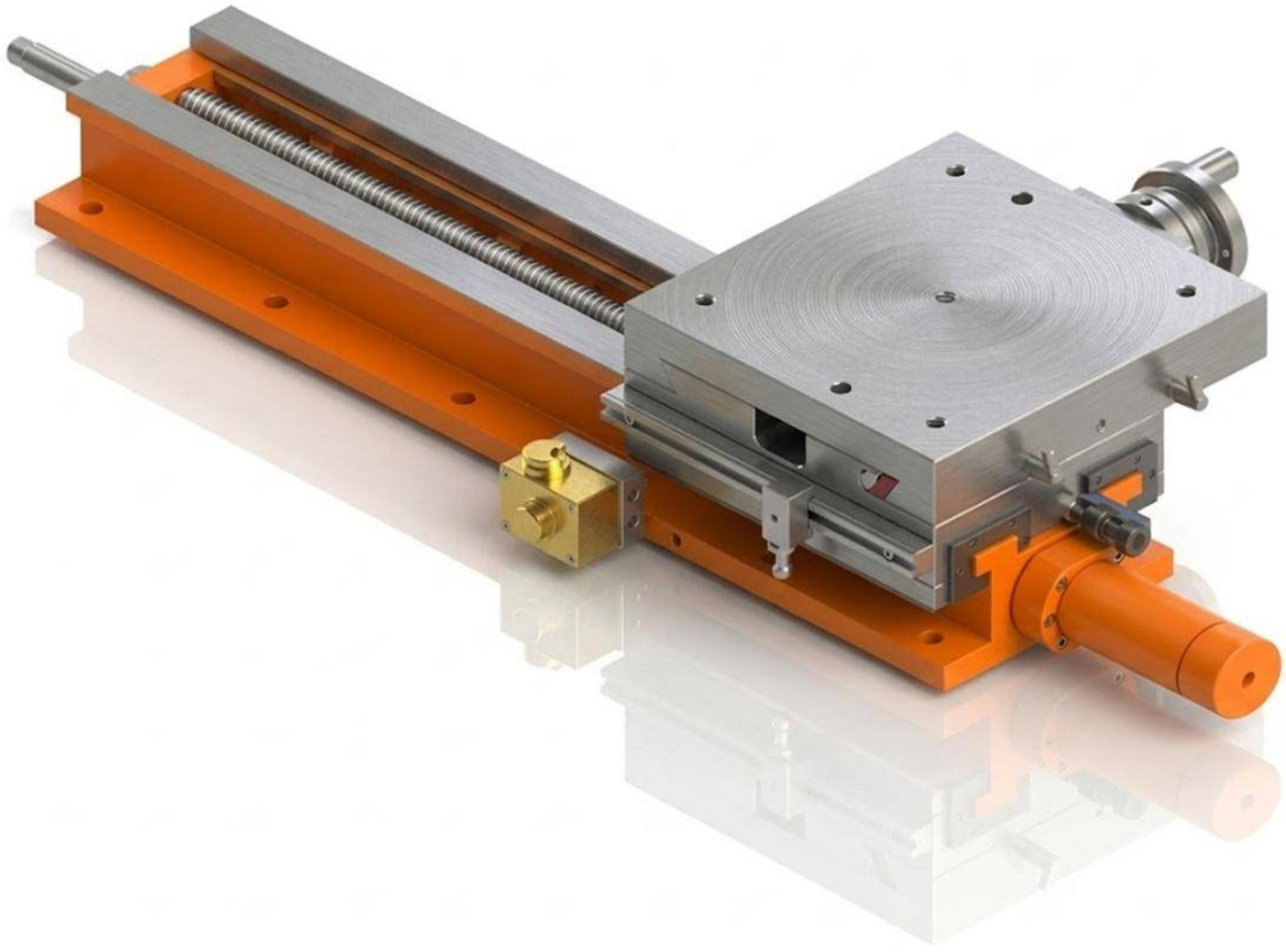

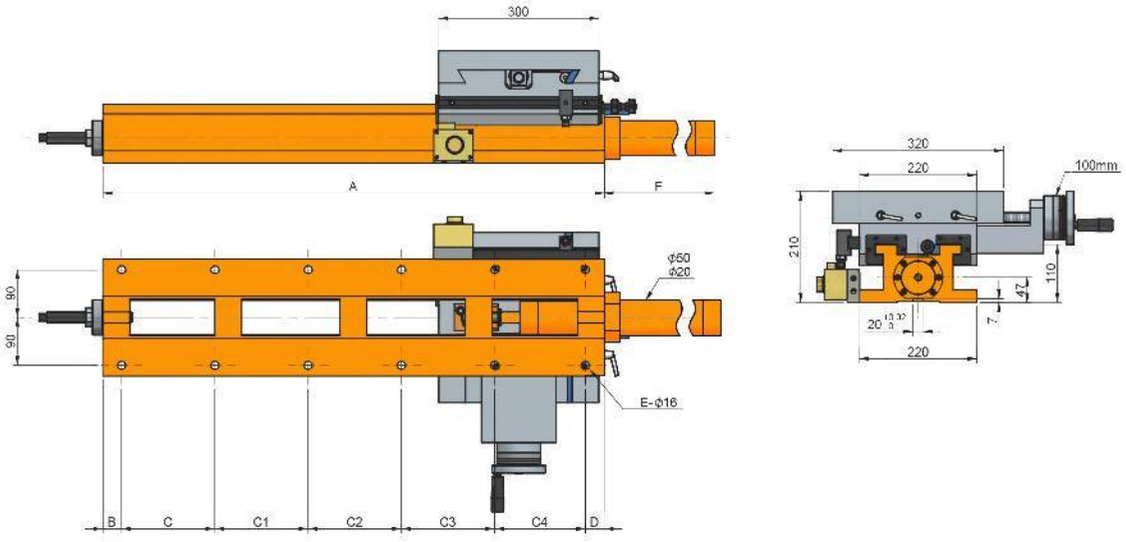
300
A
F
90
90
ϕ50
ϕ20
E-ϕ16
B
C
C1
C2
C3
C4
D
320
220
100mm
210
110
47
7
220

Características & Dimensiones

Modelo	CHS300-300/420
A	*420.00*
B	*35.00*
C	*150.00*
C1	*200.00*
C2	-
C3	-
C4	-
C5	-
D	*35.00*
E	*6.00*
F	*65.00*
Carrera Máxima En *"X"*	*100.00*
Carrera Máxima En *"Y"*	*100.00*
Dimensiones De La Mesa Deslizable	*300.00 x 320.00*
Peso Total Del Dispositivo *(Kg)*	*160.00*

**** Todas las dimensiones están dadas en milímetros.*

CHS300-300/560

MESA CRUZADA HIDRÁULICA CON TORNILLO PATRÓN

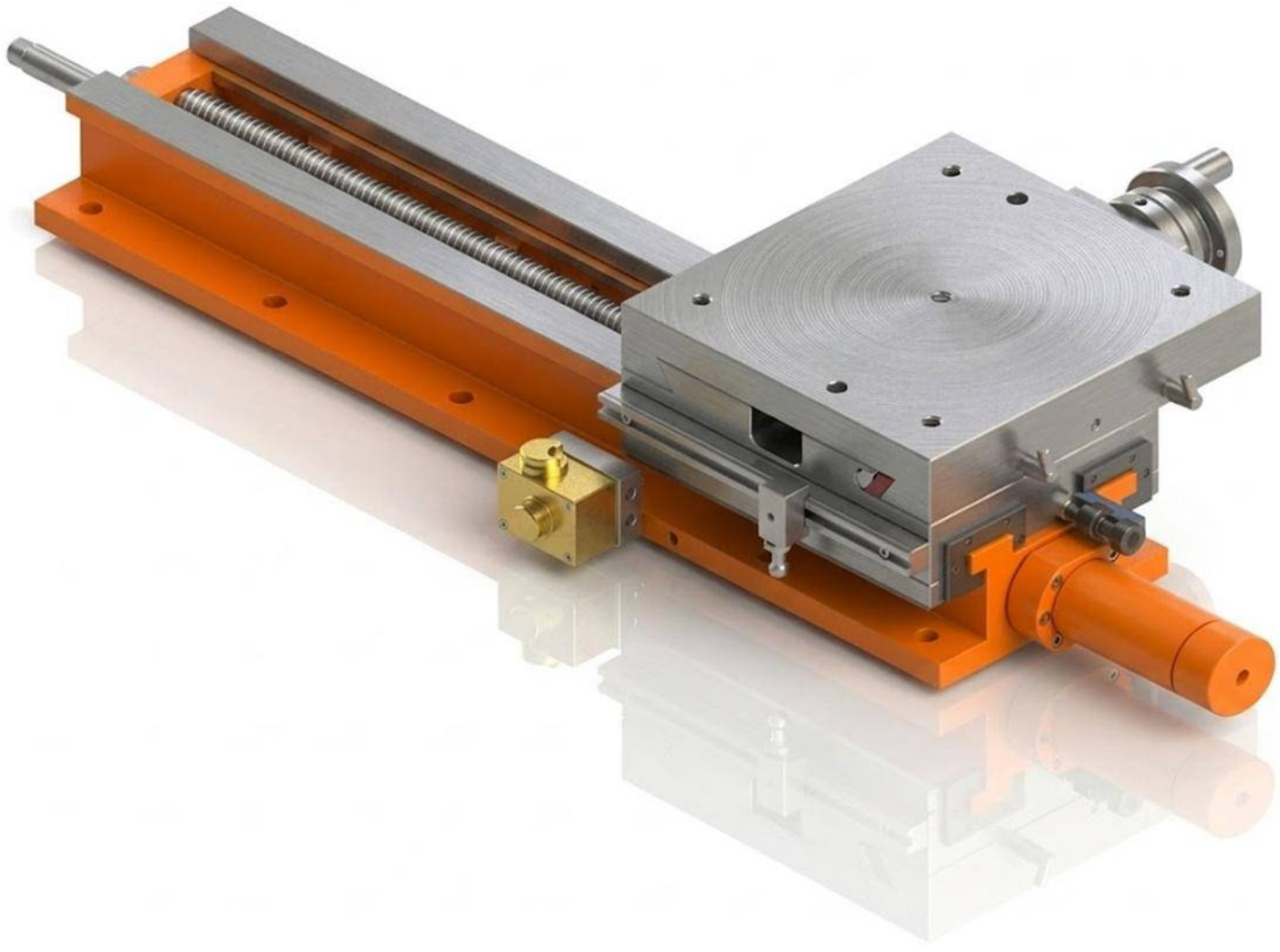

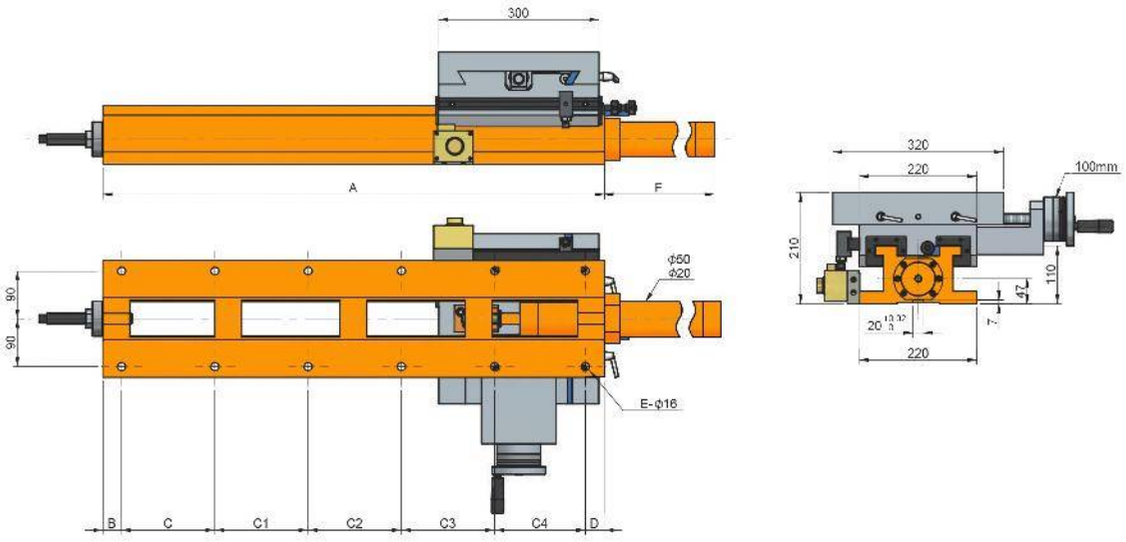
300
A
F
ϕ50
ϕ20
90
90
E-ϕ16
B
C
C1
C2
C3
C4
D
320
220
100mm
210
110
47
7
220

Características & Dimensiones

Modelo	CHS300-300/560
A	*560.00*
B	*35.00*
C	*165.00*
C1	*165.00*
C2	*165.00*
C3	-
C4	-
C5	-
D	*30.00*
E	*8.00*
F	*222.00*
Carrera Máxima En *"X"*	*240.00*
Carrera Máxima En *"Y"*	*100.00*
Dimensiones De La Mesa Deslizable	*300.00 x 320.00*
Peso Total Del Dispositivo *(Kg)*	*170.00*

*** Todas las dimensiones están dadas en milímetros.

CHS300-300/670

MESA,CRUZADA HIDRÁULICA CON TORNILLO PATRÓN

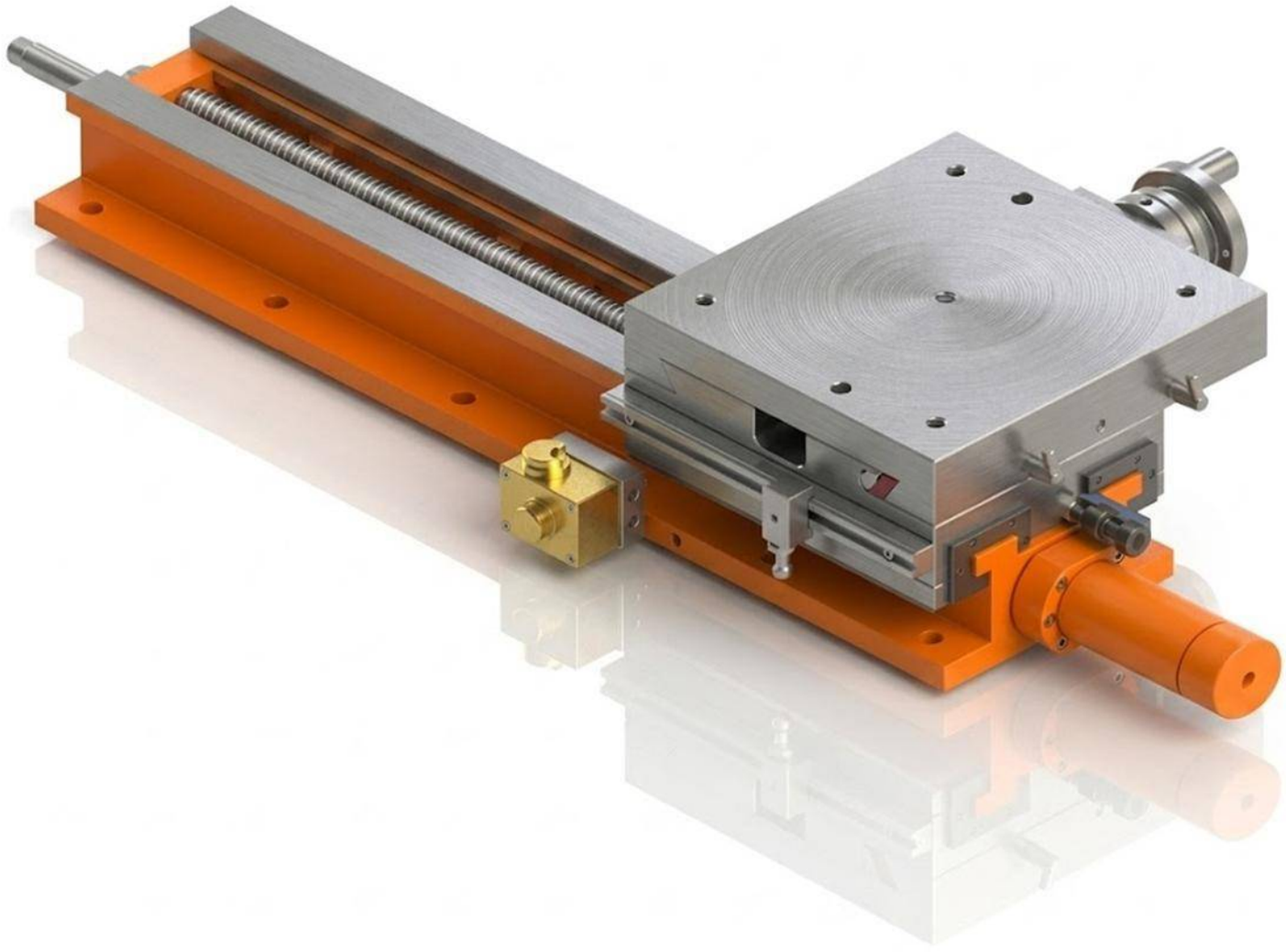

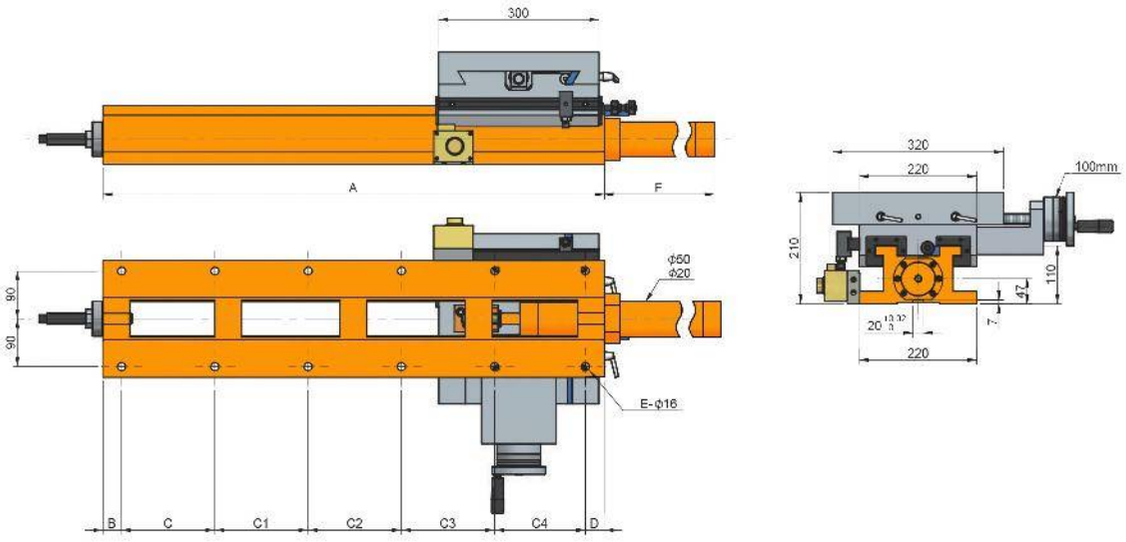
300
A
F
ϕ50
ϕ20
90
90
E-ϕ16
B
C
C1
C2
C3
C4
D
320
220
100mm
210
110
47
7
220

Características & Dimensiones

Modelo	CHS300-300/670
A	*670.00*
B	*35.00*
C	*140.00*
C1	*140.00*
C2	*140.00*
C3	*180.00*
C4	-
C5	-
D	*35.00*
E	*10.00*
F	*332.00*
Carrera Máxima En ***"X"***	*350.00*
Carrera Máxima En ***"Y"***	*100.00*
Dimensiones De La Mesa Deslizable	*300.00 x 320.00*
Peso Total Del Dispositivo ***(Kg)***	*190.00*

**** Todas las dimensiones están dadas en milímetros.*

CHS300-300/800

MESA CRUZADA HIDRÁULICA CON TORNILLO PATRÓN

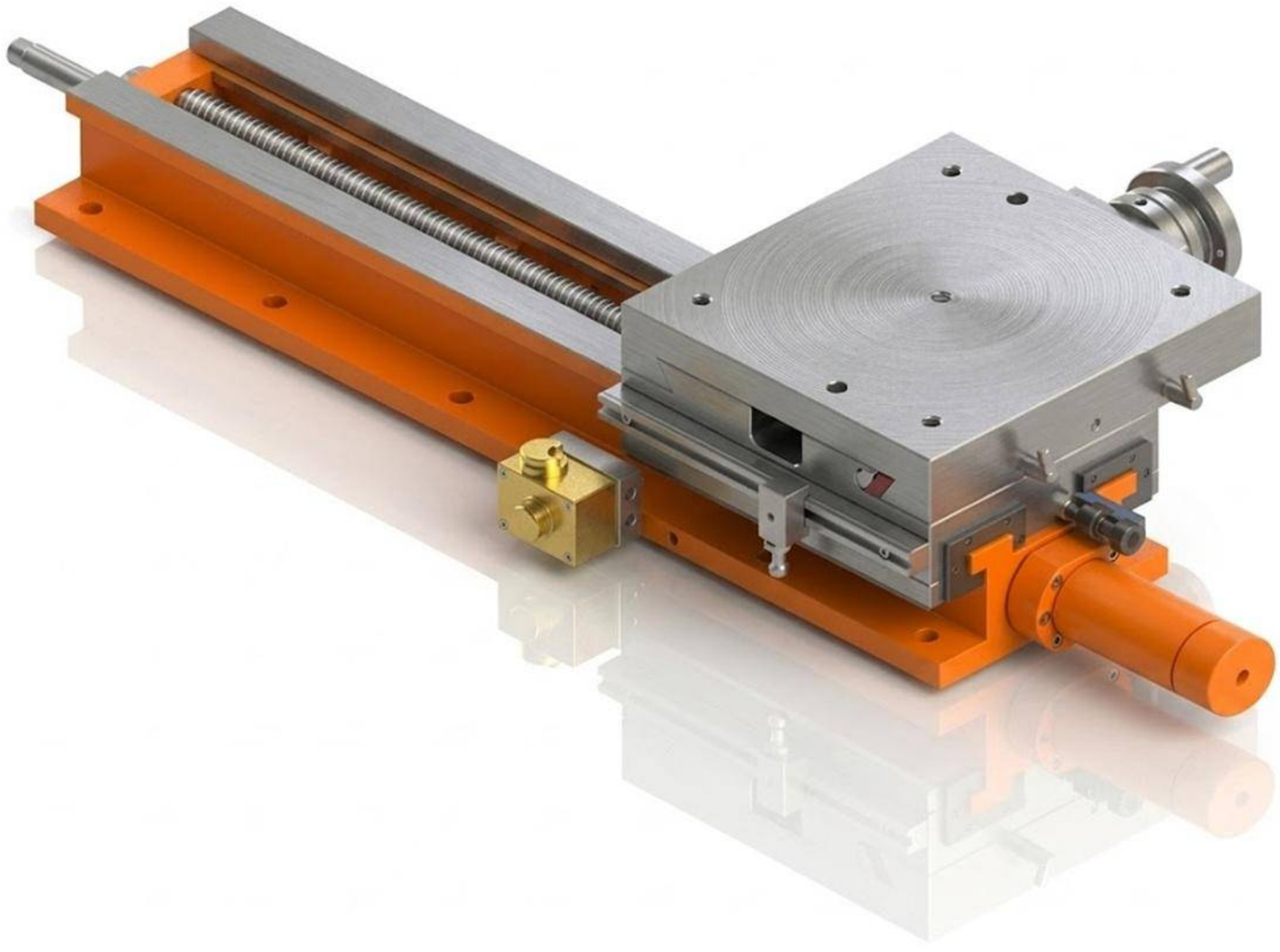

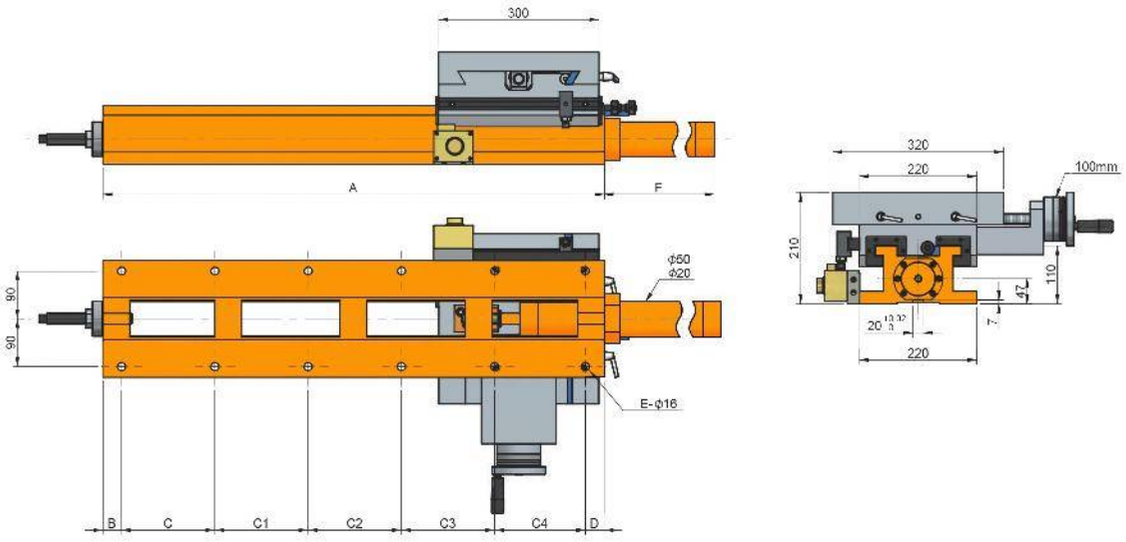
300
A
F
ϕ50
ϕ20
90
90
E-ϕ16
B
C
C1
C2
C3
C4
D
320
220
100mm
210
110
47
7
220

Características & Dimensiones

Modelo	CHS300-300/800
A	*800.00*
B	*35.00*
C	*140.00*
C1	*140.00*
C2	*140.00*
C3	*140.00*
C4	*170.00*
C5	-
D	*35.00*
E	*12.00*
F	*462.00*
Carrera Máxima En *"X"*	*480.00*
Carrera Máxima En *"Y"*	*100.00*
Dimensiones De La Mesa Deslizable	*300.00 x 320.00*
Peso Total Del Dispositivo *(Kg)*	*240.00*

**** Todos las dimensiones están dadas en milímetros.*

CHS300-300/940

MESA CRUZADA HIDRÁULICA CON TORNILLO PATRÓN

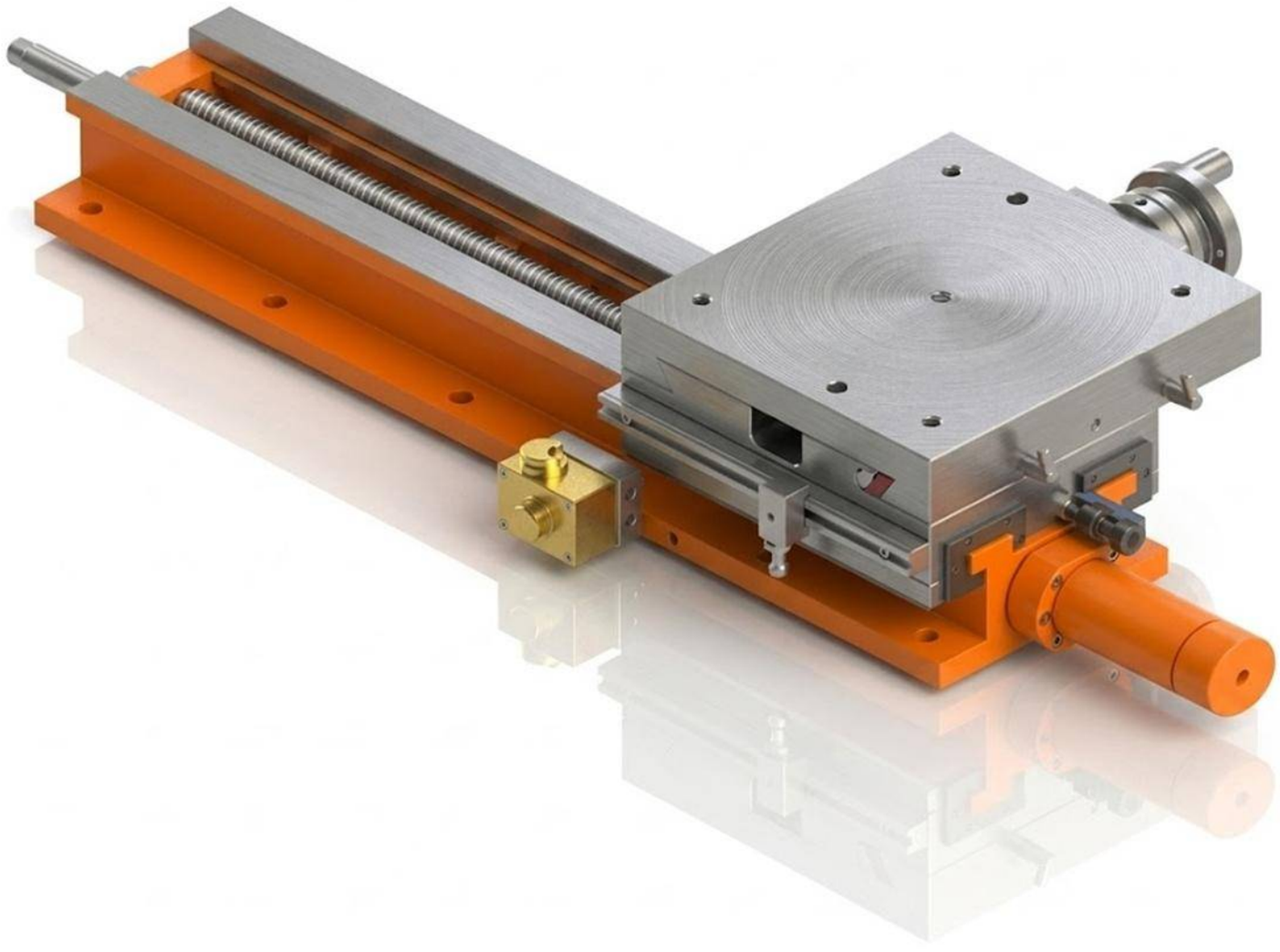

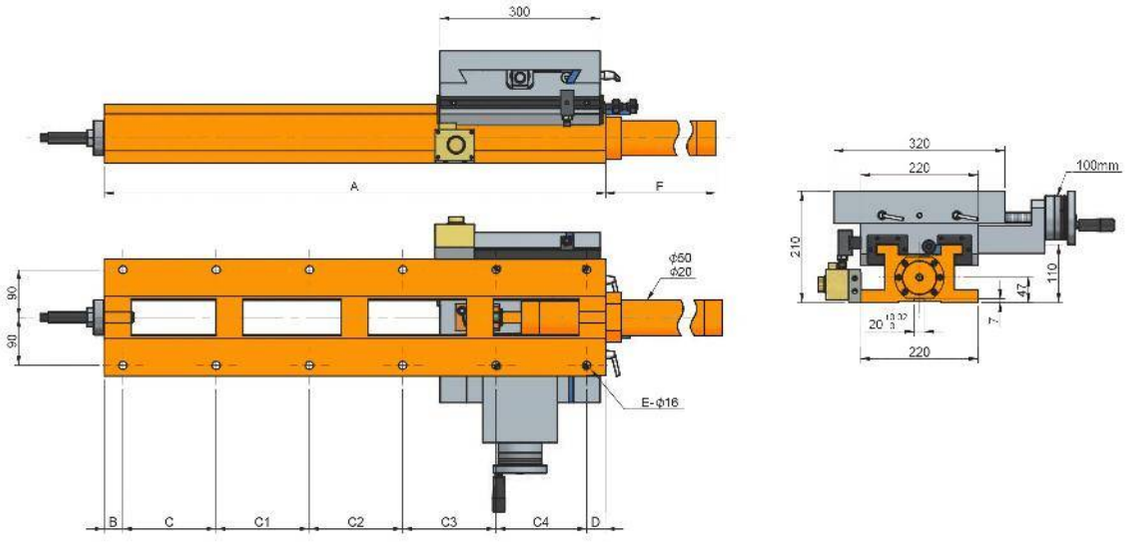
300
A
F
ϕ50
ϕ20
90
90
E-ϕ16
B
C
C1
C2
C3
C4
D
320
220
100mm
210
110
47
7
220

Características & Dimensiones

Modelo	CHS300-300/940
A	*940.00*
B	*35.00*
C	*175.00*
C1	*175.00*
C2	*175.00*
C3	*175.00*
C4	*175.00*
C5	-
D	*30.00*
E	*12.00*
F	*602.00*
Carrera Máxima En ***"X"***	*620.00*
Carrera Máxima En ***"Y"***	*100.00*
Dimensiones De La Mesa Deslizable	*300.00 x 320.00*
Peso Total Del Dispositivo ***(Kg)***	*257.00*

**** Todas las dimensiones están dadas en milímetros.*

CHS300-300/1200

MESA CRUZADA HIDRÁULICA CON TORNILLO PATRÓN

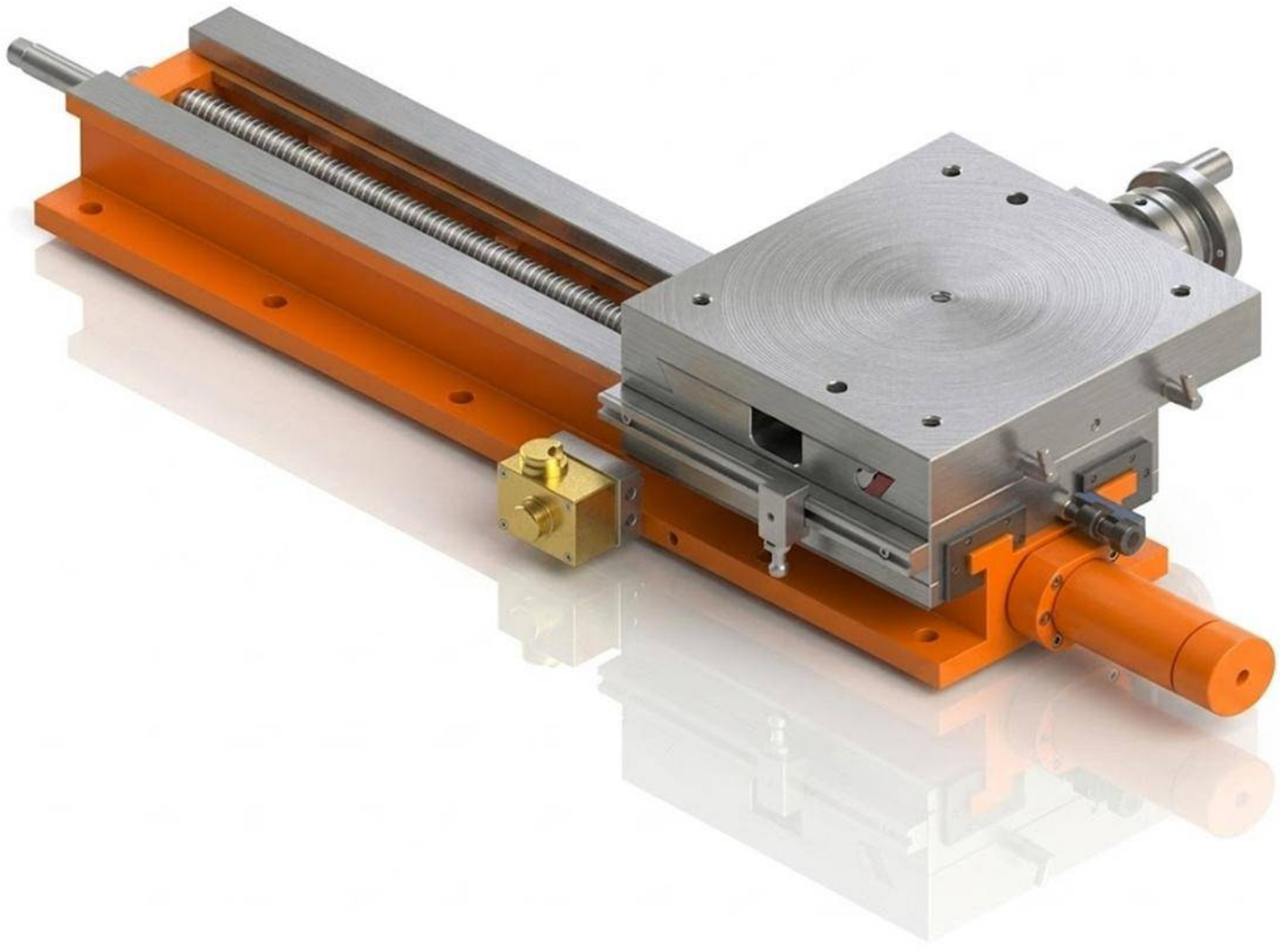

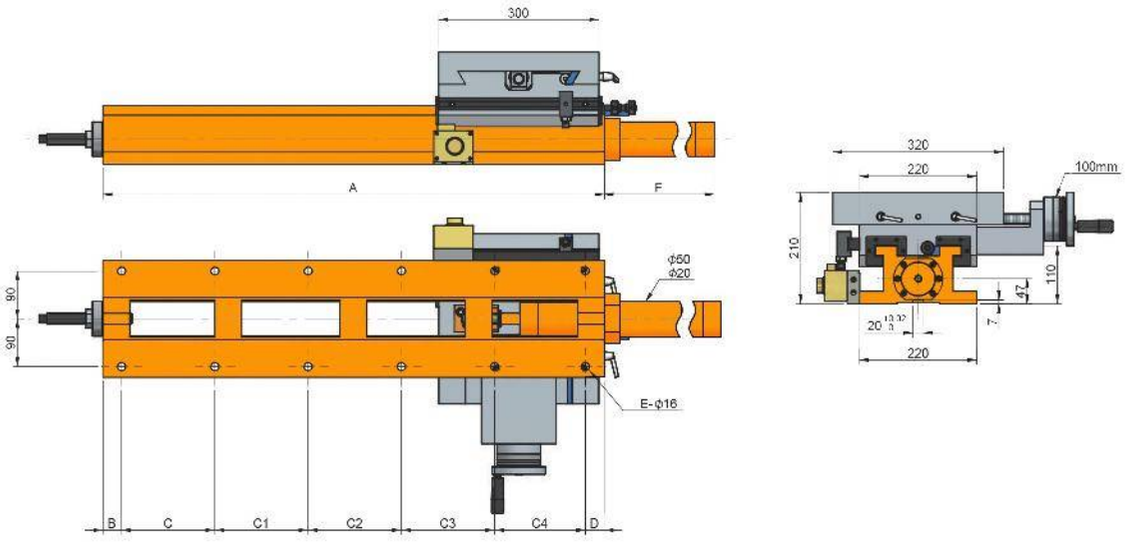
300
A
F
ϕ50
ϕ20
90
90
E-ϕ16
B
C
C1
C2
C3
C4
D
320
220
100mm
210
110
47
7
220

Características & Dimensiones

Modelo	CHS300-300/1200
A	*1200.00*
B	*30.00*
C	*190.00*
C1	*190.00*
C2	*190.00*
C3	*190.00*
C4	*190.00*
C5	*190.00*
D	*30.00*
E	*14.00*
F	*862.00*
Carrera Máxima En ***"X"***	*880.00*
Carrera Máxima En ***"Y"***	*100.00*
Dimensiones De La Mesa Deslizable	*300.00 x 320.00*
Peso Total Del Dispositivo ***(Kg)***	*292.00*

**** Todas las dimensiones están dadas en milímetros.*

SERIE CHS-H

MESAS CRUZADAS HIDRÁULICAS CON TORNILLO PATRÓN DE ALTO DESEMPEÑO

CHS300-300/420H

MESA,CRUZADA HIDRÁULICA CON TORNILLO PATRÓN

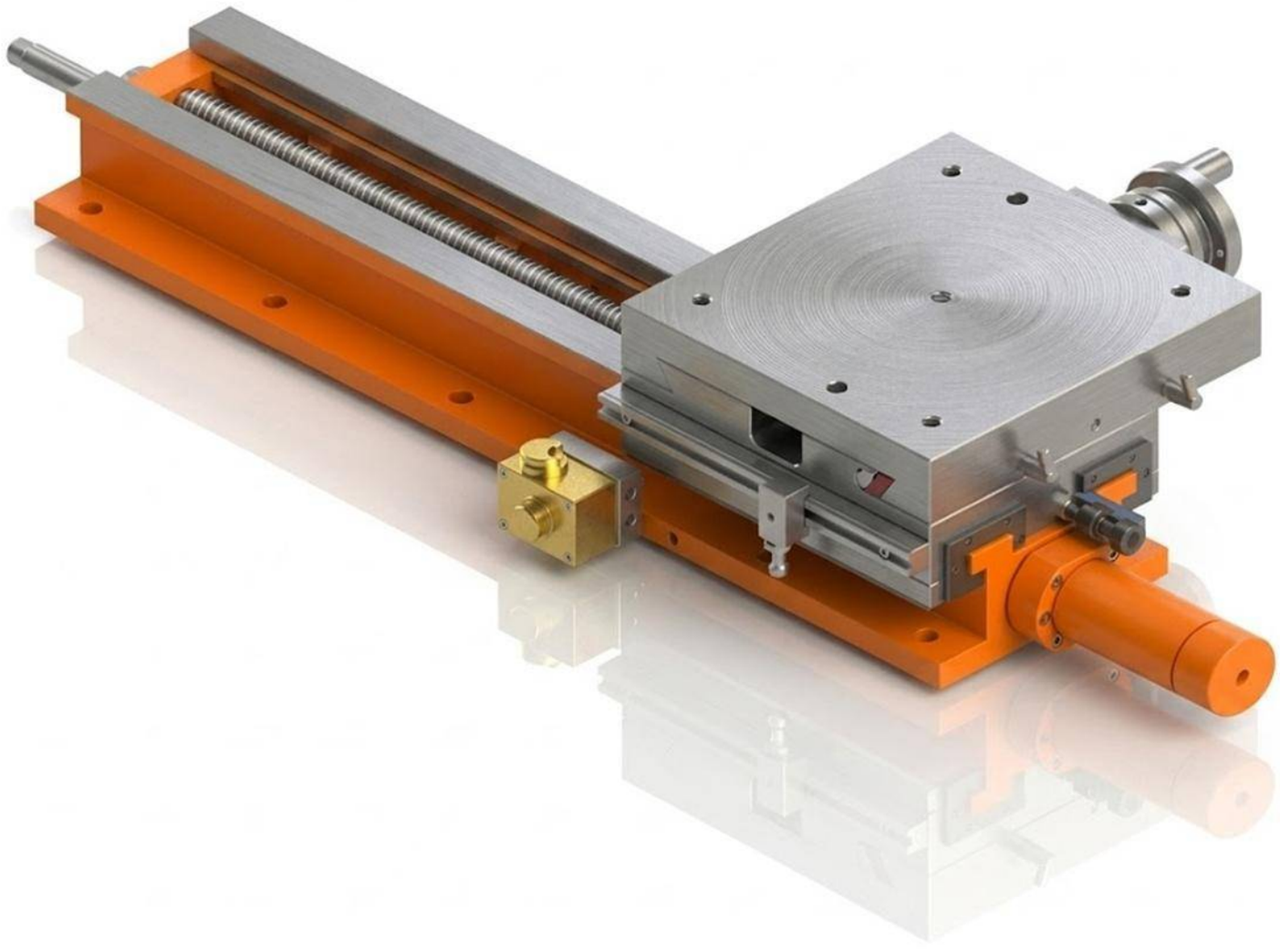

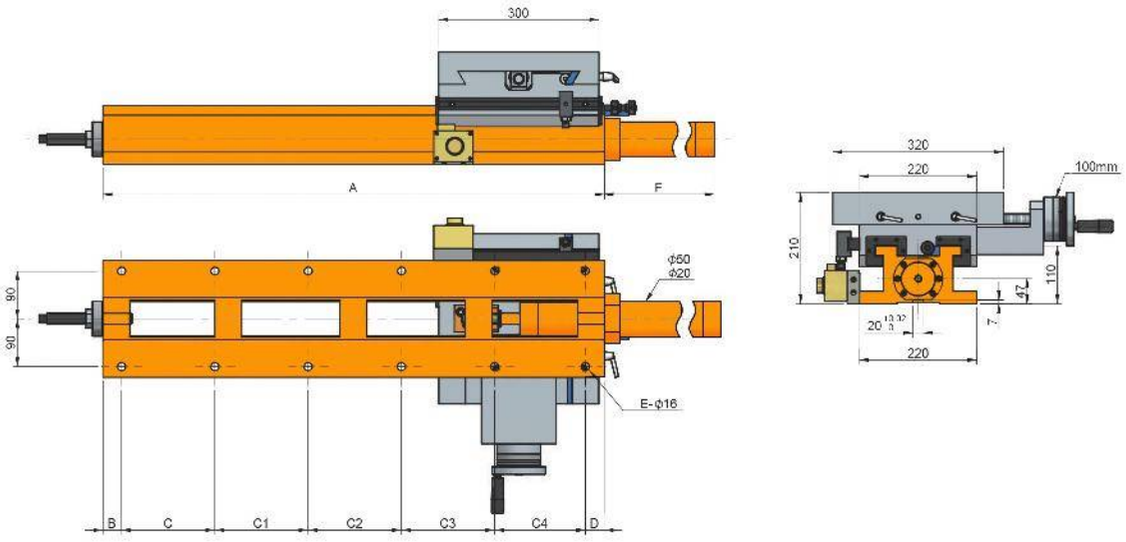
300
A
F
ϕ50
ϕ20
90
90
E-ϕ16
B
C
C1
C2
C3
C4
D
320
220
100mm
210
110
47
7
220

Características & Dimensiones

Modelo	CHS300-300/420H
A	*420.00*
B	*35.00*
C	*150.00*
C1	*200.00*
C2	-
C3	-
C4	-
C5	-
D	*35.00*
E	*6.00*
F	*75.00*
Carrera Máxima En ***"X"***	*100.00*
Carrera Máxima En ***"Y"***	*100.00*
Dimensiones De La Mesa Deslizable	*300.00 x 320.00*
Peso Total Del Dispositivo ***(Kg)***	*180.00*

**** Todas las dimensiones están dadas en milímetros.*

CHS300-300/560H

MESA CRUZADA HIDRÁULICA CON TORNILLO PATRÓN

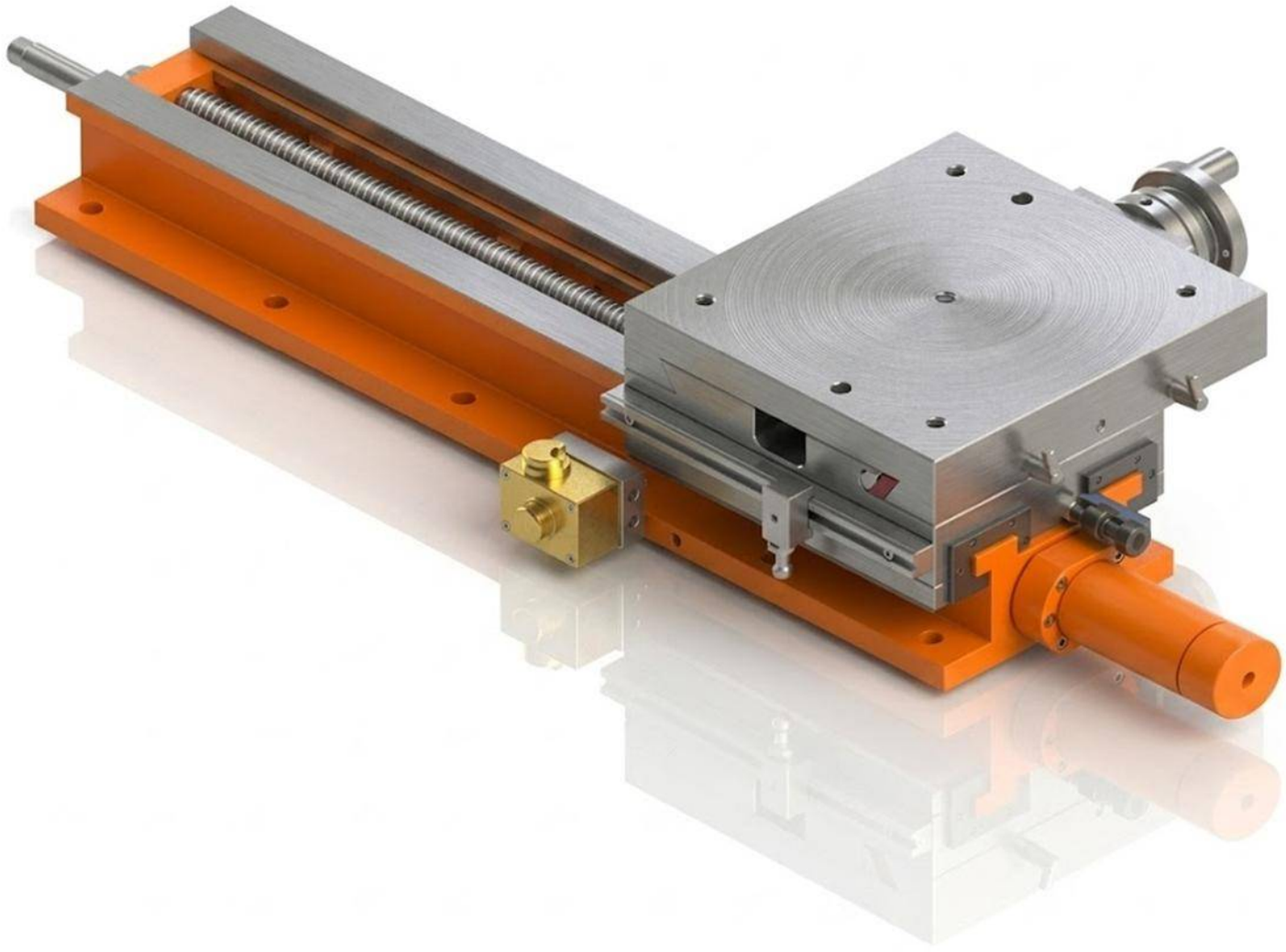

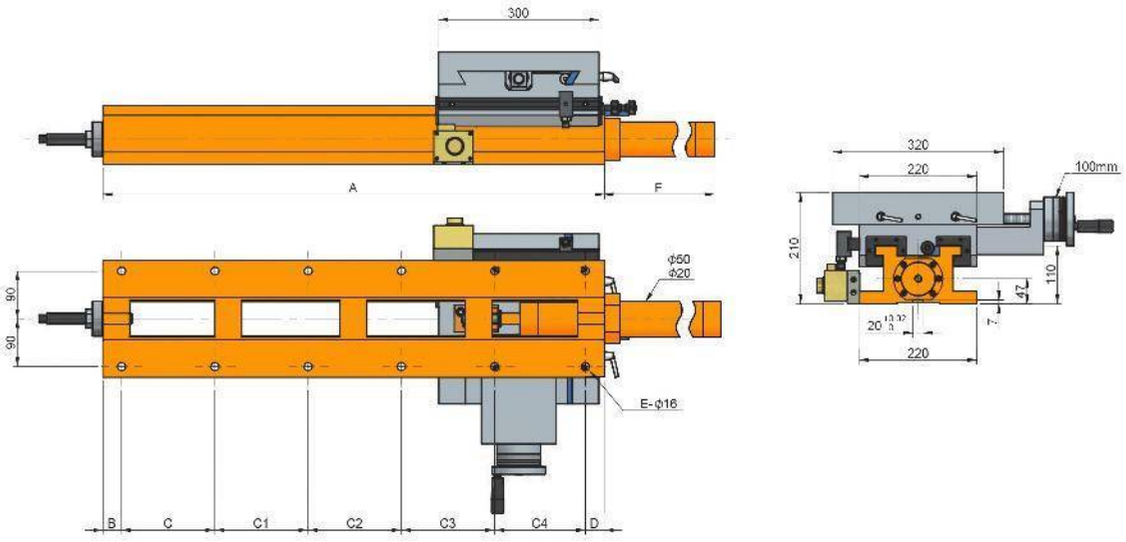
300
A
F
ϕ50
ϕ20
90
90
E-ϕ16
B
C
C1
C2
C3
C4
D
320
220
100mm
210
47
110
7
220

Características & Dimensiones

Modelo	CHS300-300/560H
A	*560.00*
B	*35.00*
C	*165.00*
C1	*165.00*
C2	*165.00*
C3	-
C4	-
C5	-
D	*30.00*
E	*8.00*
F	*224.00*
Carrera Máxima En *"X"*	*240.00*
Carrera Máxima En *"Y"*	*100.00*
Dimensiones De La Mesa Deslizable	*300.00 x 320.00*
Peso Total Del Dispositivo *(Kg)*	*195.00*

**** Todas las dimensiones están dadas en milímetros.*

CHS300-300/670H

MESA CRUZADA HIDRÁULICA CON TORNILLO PATRÓN

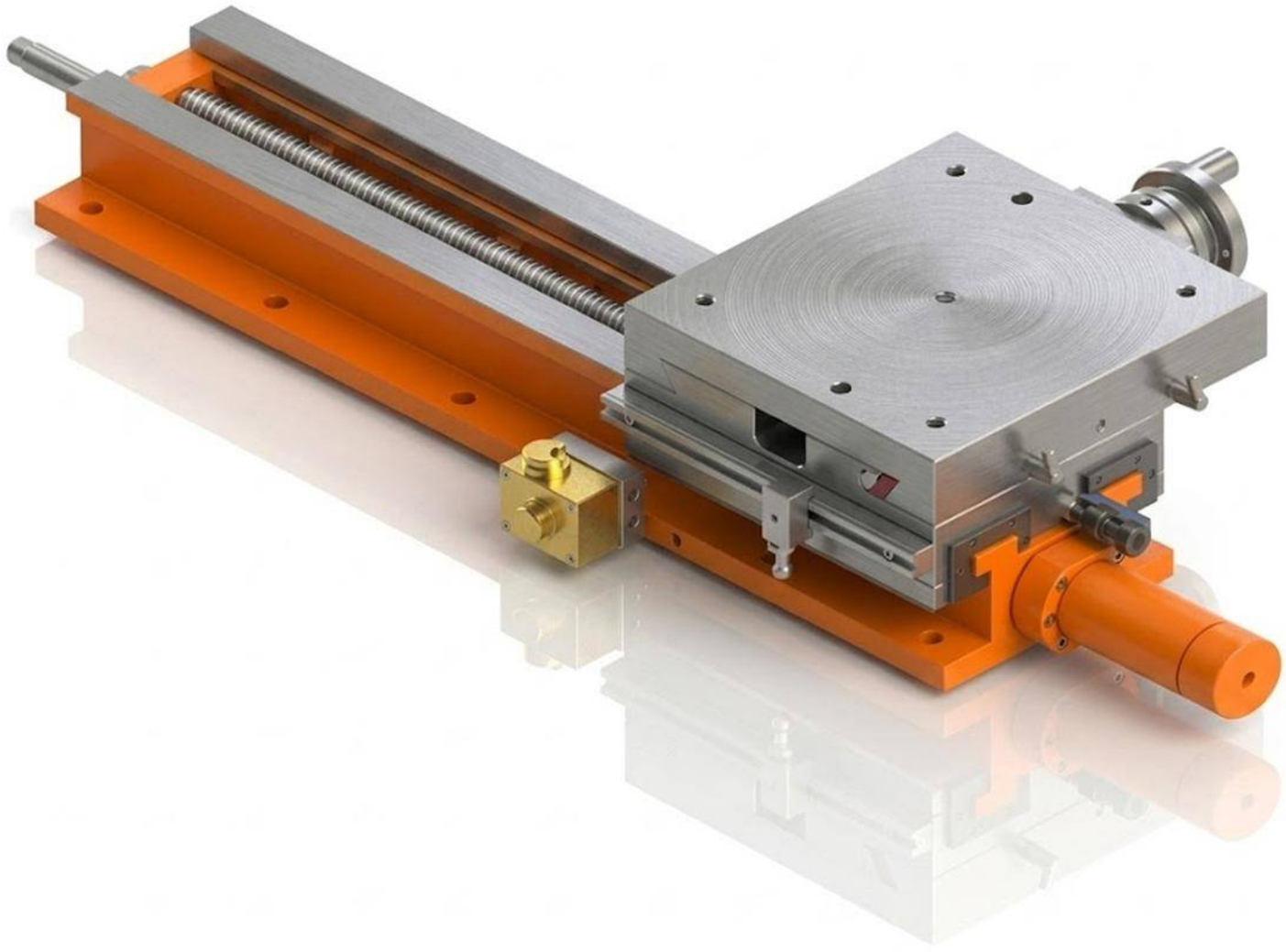

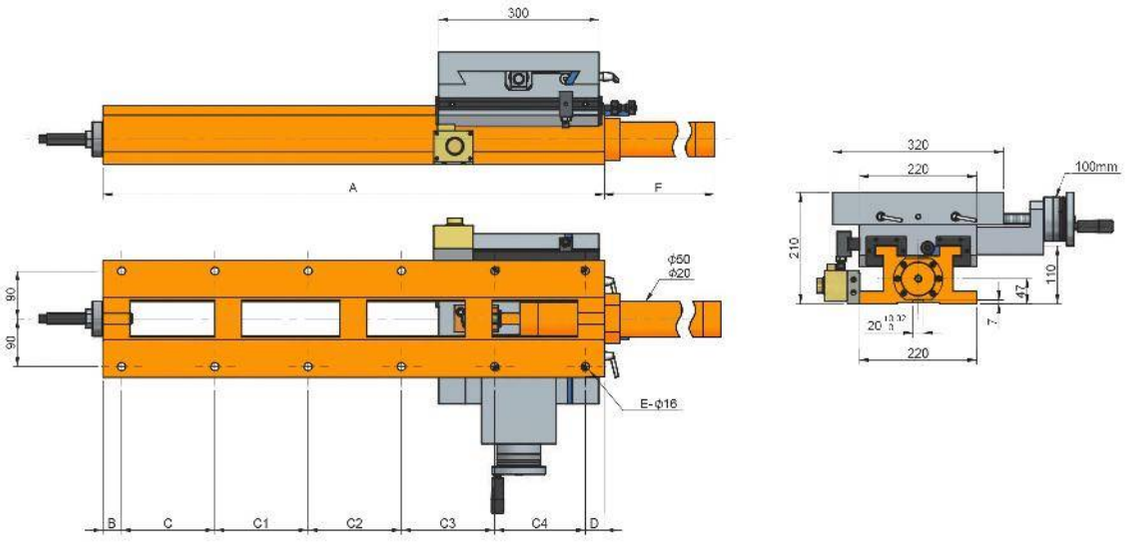
300
A
F
ϕ50
ϕ20
90
90
E-ϕ16
B
C
C1
C2
C3
C4
D
320
220
100mm
210
110
47
7
220

Características & Dimensiones

Modelo	CHS300-300/670H
A	*670.00*
B	*35.00*
C	*140.00*
C1	*140.00*
C2	*140.00*
C3	*180.00*
C4	-
C5	-
D	*35.00*
E	*10.00*
F	*335.00*
Carrera Máxima En *"X"*	*350.00*
Carrera Máxima En *"Y"*	*100.00*
Dimensiones De La Mesa Deslizable	*300.00 x 320.00*
Peso Total Del Dispositivo *(Kg)*	*237.00*

**** Todas las dimensiones están dadas en milímetros.*

CHS300-300/800H

MESA CRUZADA HIDRÁULICA CON TORNILLO PATRÓN

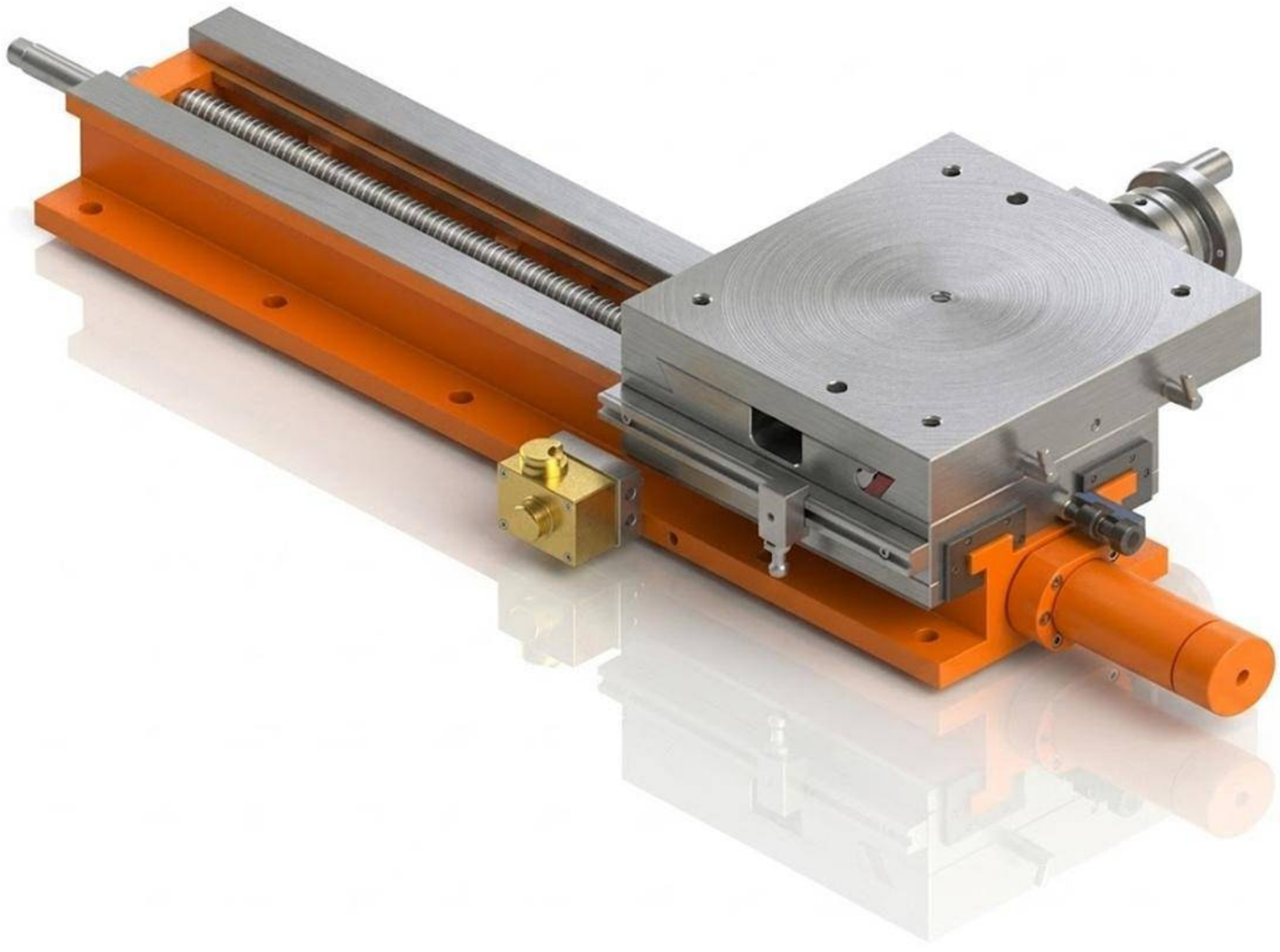

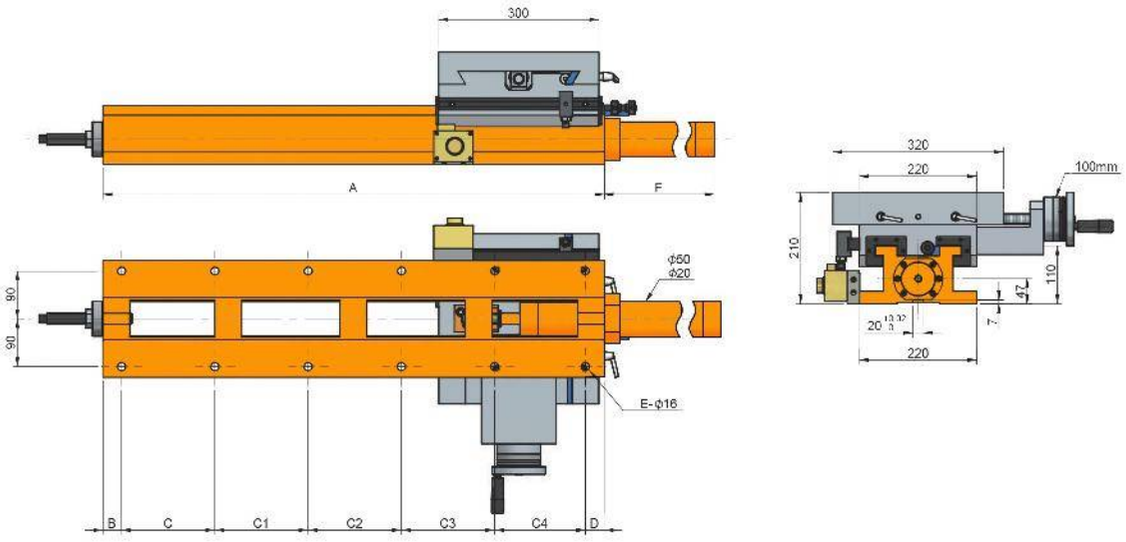
300
A
F
ϕ50
ϕ20
90
90
E-ϕ16
B
C
C1
C2
C3
C4
D
320
220
100mm
210
110
47
7
220

Características & Dimensiones

Modelo	CHS300-300/800H
A	*800.00*
B	*35.00*
C	*140.00*
C1	*140.00*
C2	*140.00*
C3	*140.00*
C4	*170.00*
C5	-
D	*35.00*
E	*12.00*
F	*465.00*
Carrera Máxima En *"X"*	*480.00*
Carrera Máxima En *"Y"*	*100.00*
Dimensiones De La Mesa Deslizable	*300.00 x 320.00*
Peso Total Del Dispositivo *(Kg)*	*248.00*

**** Todas las dimensiones están dadas en milímetros.*

CHS300-300/940H

MESA CRUZADA HIDRÁULICA CON TORNILLO PATRÓN

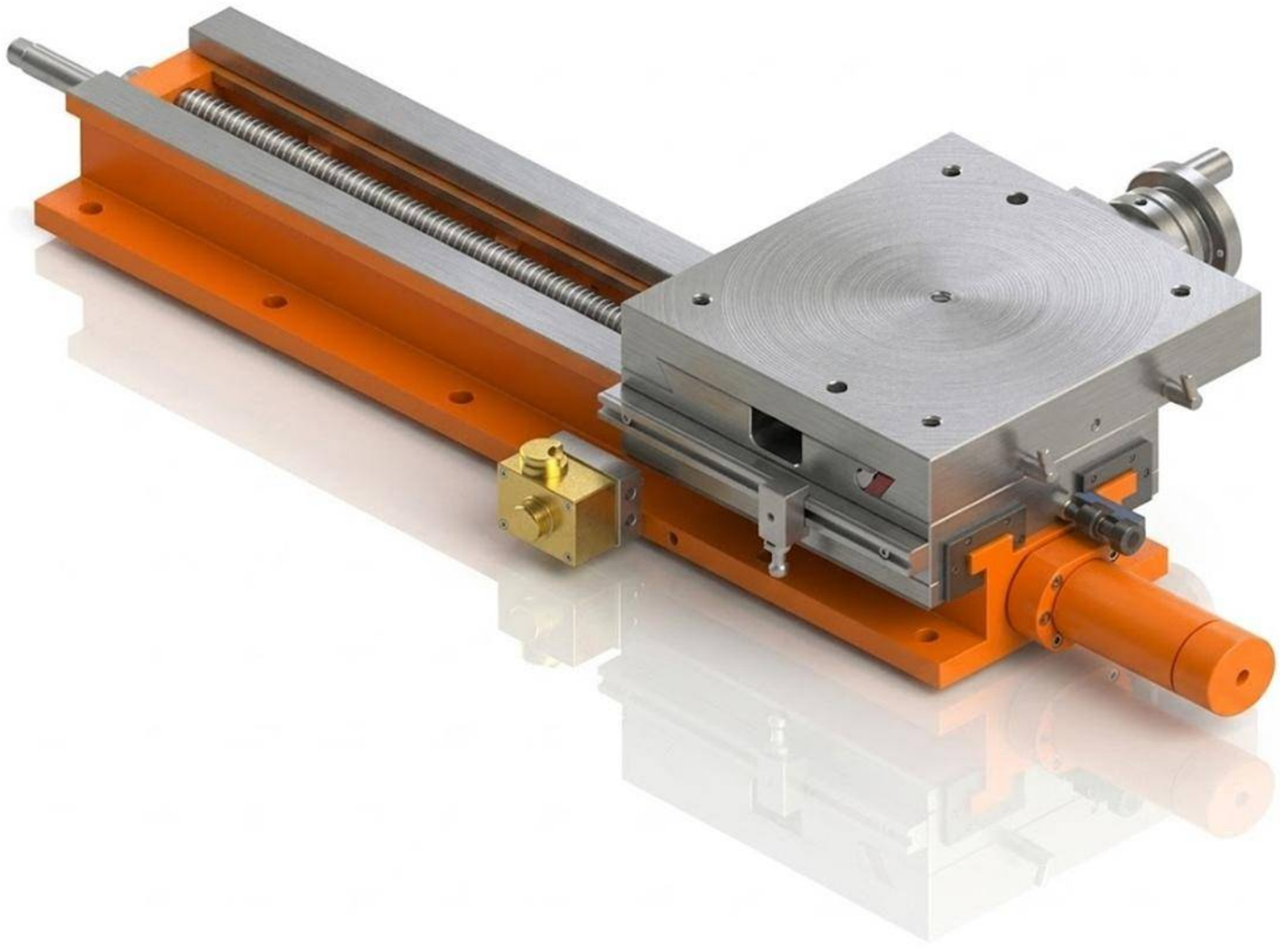

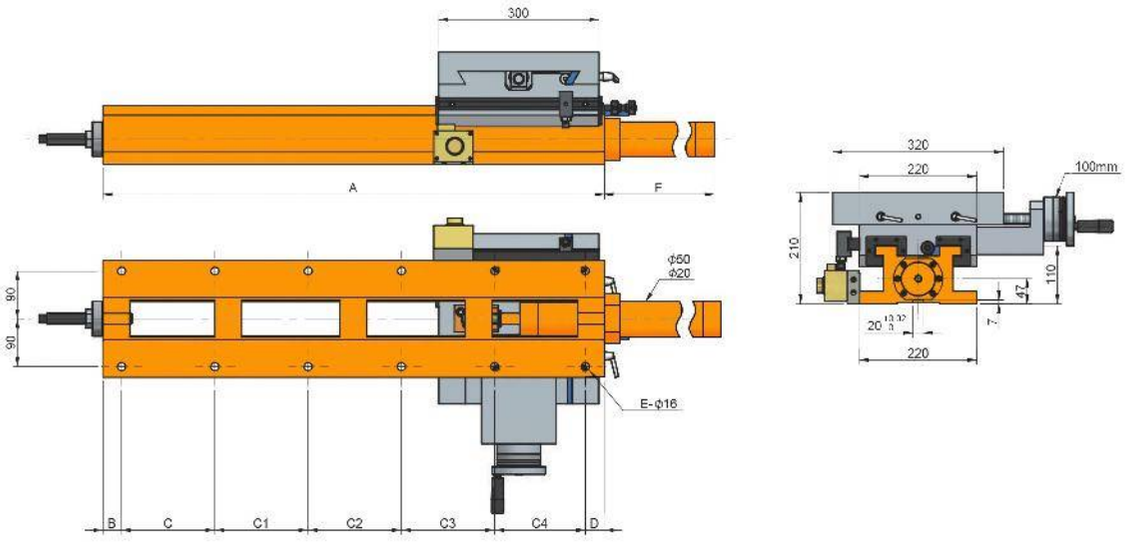
300
A
F
ϕ50
ϕ20
90
90
E-ϕ16
B
C
C1
C2
C3
C4
D
320
220
100mm
210
110
47
7
220

Características & Dimensiones

Modelo	CHS300-300/940H
A	*940.00*
B	*35.00*
C	*175.00*
C1	*175.00*
C2	*175.00*
C3	*175.00*
C4	*175.00*
C5	-
D	*30.00*
E	*12.00*
F	*608.00*
Carrera Máxima En ***"X"***	*620.00*
Carrera Máxima En ***"Y"***	*100.00*
Dimensiones De La Mesa Deslizable	*300.00 x 320.00*
Peso Total Del Dispositivo ***(Kg)***	*263.00*

**** Todas las dimensiones están dadas en milímetros.*

CHS300-300/1200H

MESA CRUZADA HIDRÁULICA CON TORNILLO PATRÓN

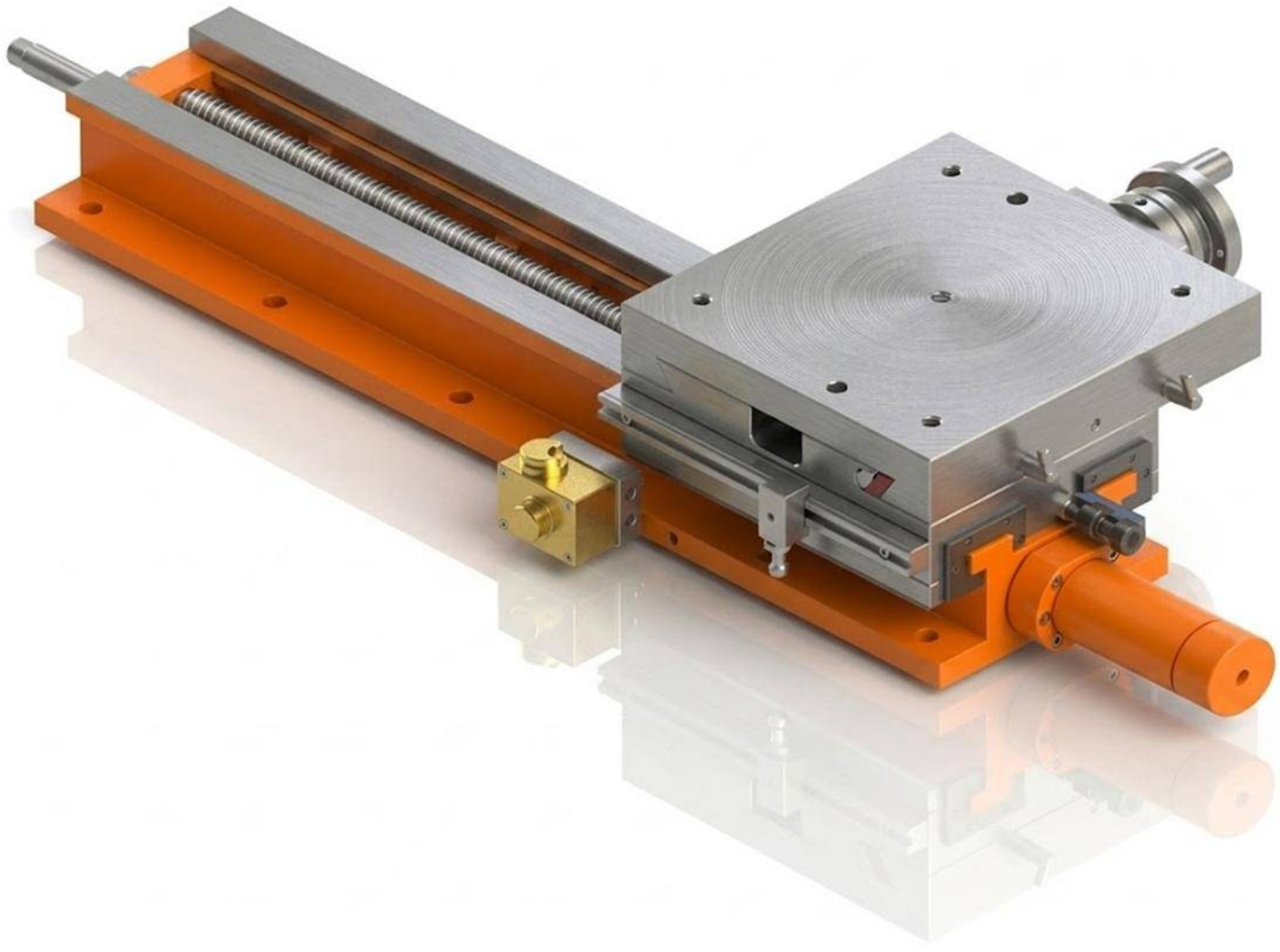

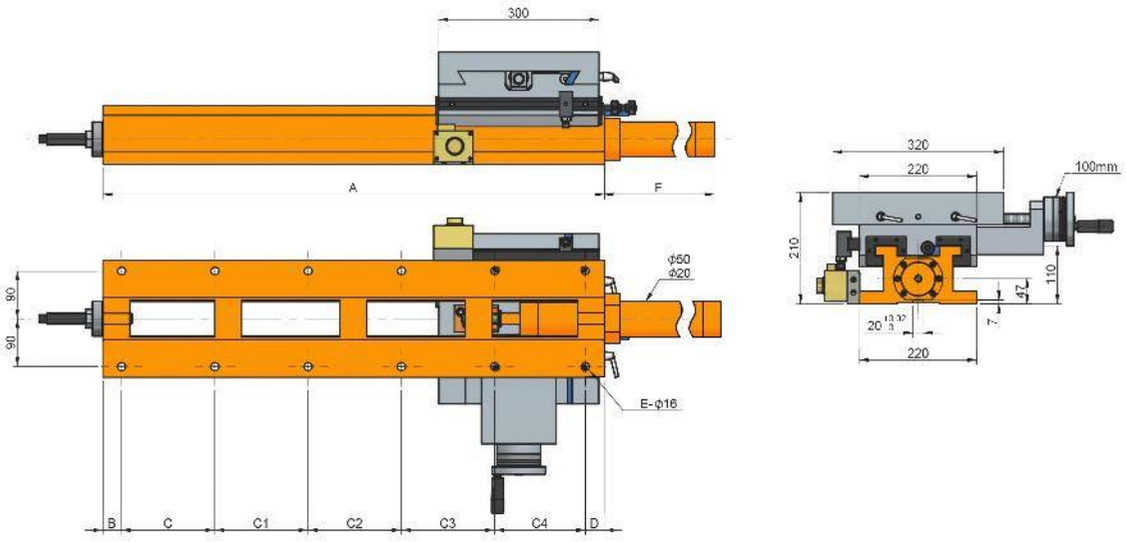
300
A
F
ϕ50
ϕ20
90
90
E-ϕ16
B
C
C1
C2
C3
C4
D
320
220
100mm
210
110
47
7
220

Características & Dimensiones

Modelo	CHS300-300/1200H
A	*1200.00*
B	*30.00*
C	*190.00*
C1	*190.00*
C2	*190.00*
C3	*190.00*
C4	*190.00*
C5	*190.00*
D	*30.00*
E	*14.00*
F	*868.00*
Carrera Máxima En ***"X"***	*880.00*
Carrera Máxima En ***"Y"***	*100.00*
Dimensiones De La Mesa Deslizable	*300.00 x 320.00*
Peso Total Del Dispositivo ***(Kg)***	*281.00*

**** Todas las dimensiones están dadas en milímetros.*

SERIE CK

PLATAFORMA CON ALTURA HORIZONTAL AJUSTABLE

CK-200

PLATAFORMA CON ALTURA HORIZONTAL AJUSTABLE

Características & Dimensiones

Modelo	CK-200
Capacidad De Carga Máxima *(kg)*	*150.00*
Carrera	*60.00*
Altura Máxima	*320.00*
Altura Mínima	*260.00*
Peso Del Dispositivo *(Kg)*	*64.00*

** Redondez: ≤ 0.003 mm.
*** Todas las dimensiones están dadas en milímetros.

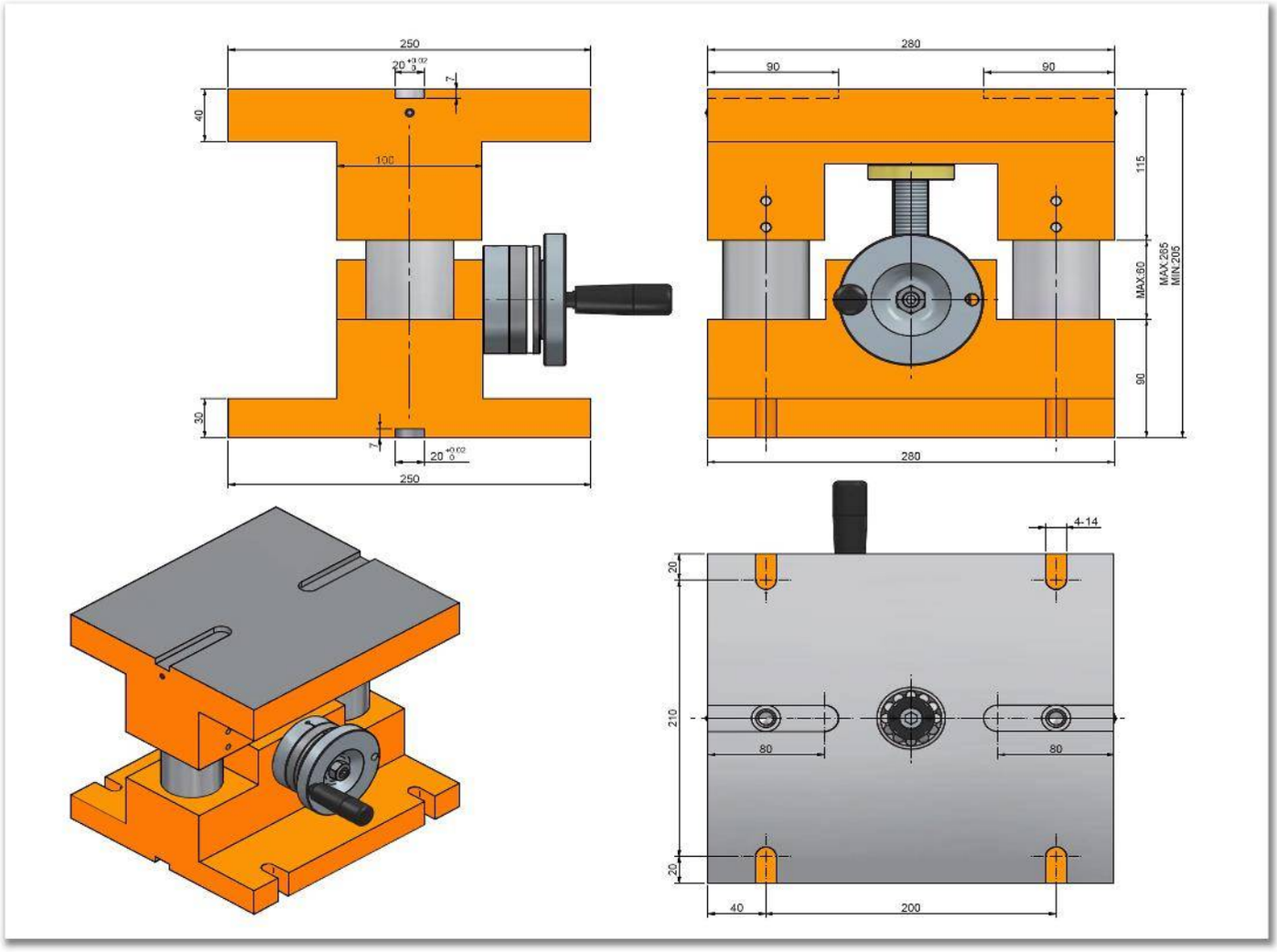
250
40
100
30
7
250
280
90
90
115
MAX:60
MAX:265
MIN:205
90
280
4-14
20
210
80
80
20
40
200

SERIE CST

MESAS DELIZABLES CRUZADAS MANUALES

CST-100

MESA DESLIZABLE CRUZADA DE TIPO MANUAL

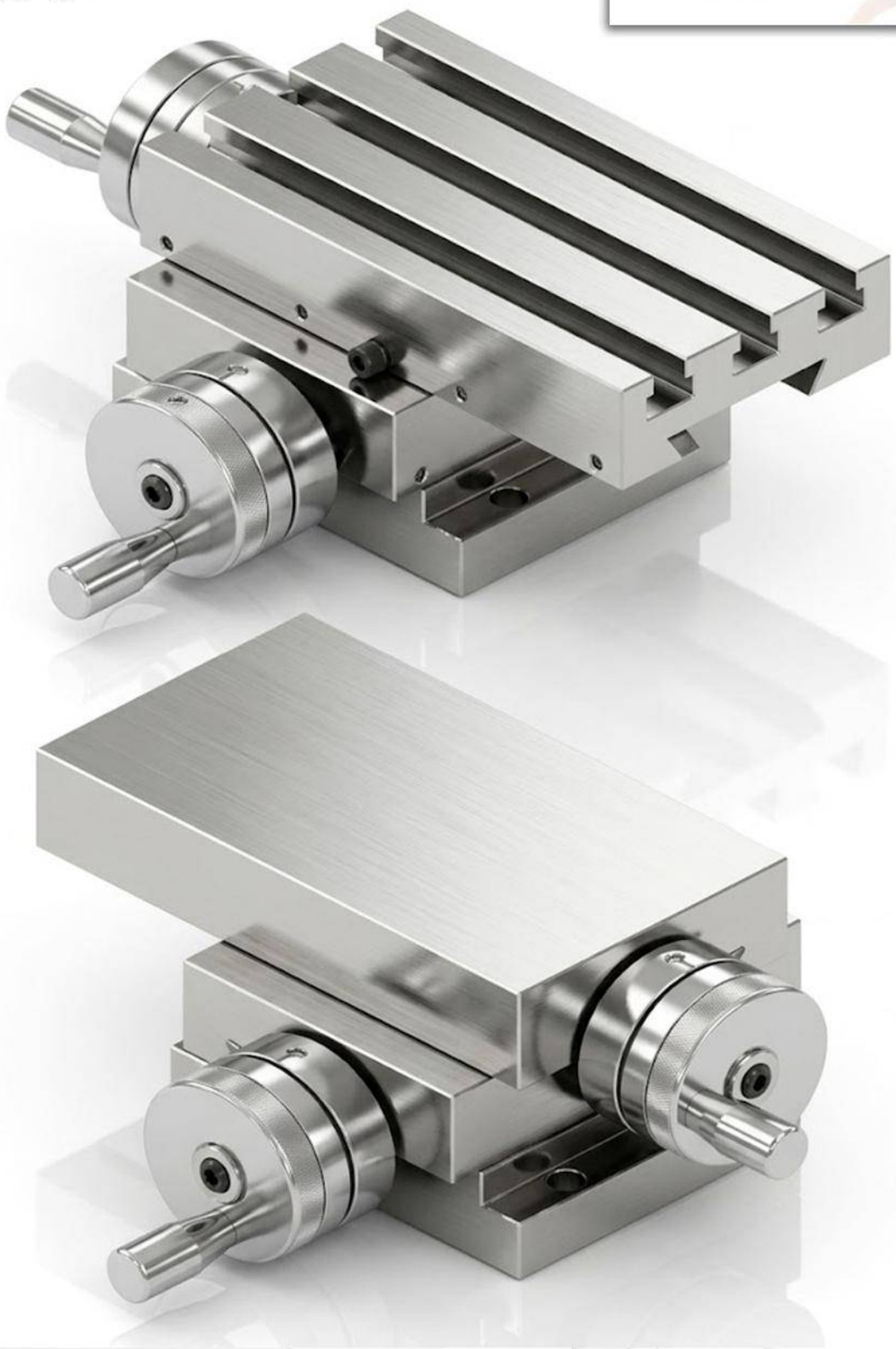

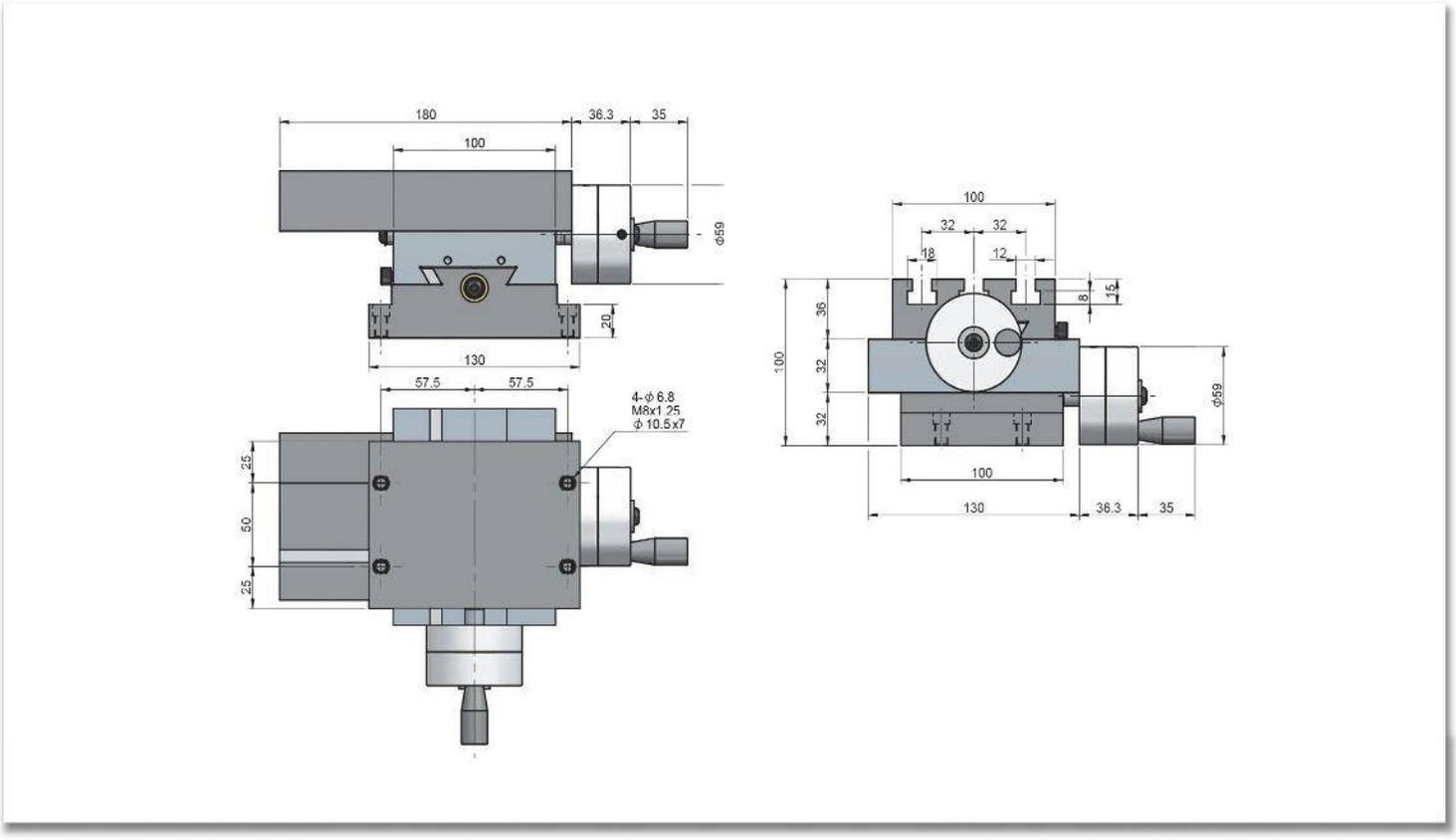
180
36.3
35
100
Φ59
20
130
57.5
57.5
4-Φ 6.8
M8x1.25
Φ 10.5x7
25
50
25
100
32
32
18
12
8
15
36
32
32
100
Φ59
100
130
36.3
35

Características & Dimensiones

Modelo	CST-100
Dimensiones De La Mesa Superior	*100.00 x 180.00*
Dimensiones De La Base	*130.00 x 100.00*
Carrera Máxima En *"Y"*	*80.00*
Carrera Máxima En "X"	*50.00*
Peso Del Dispositivo *(Kg)*	*13.50*

***** Todos las dimensiones están dadas en milímetros.*

CST-150

MESA DESLIZABLE CRUZADA DE TIPO MANUAL

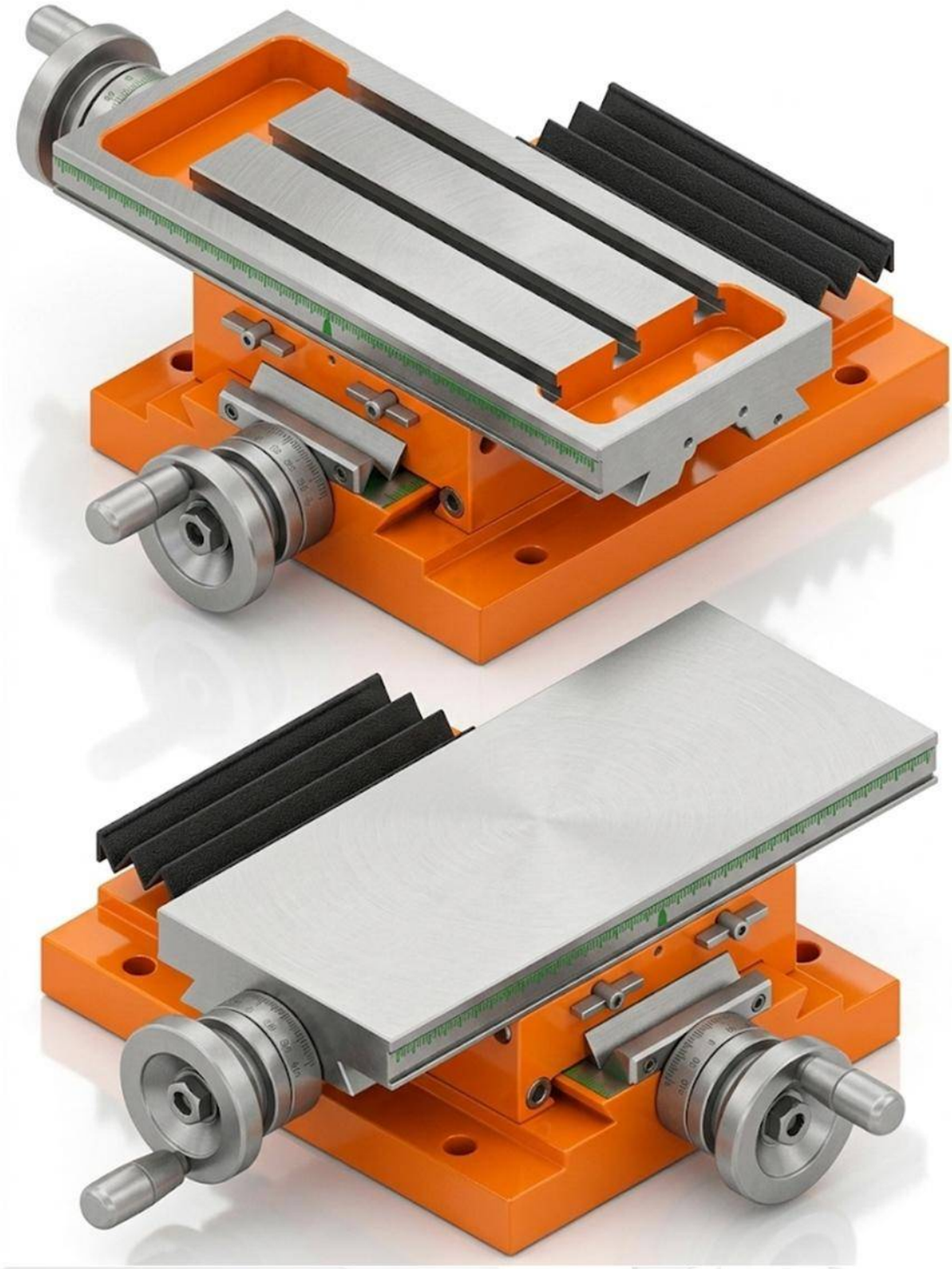

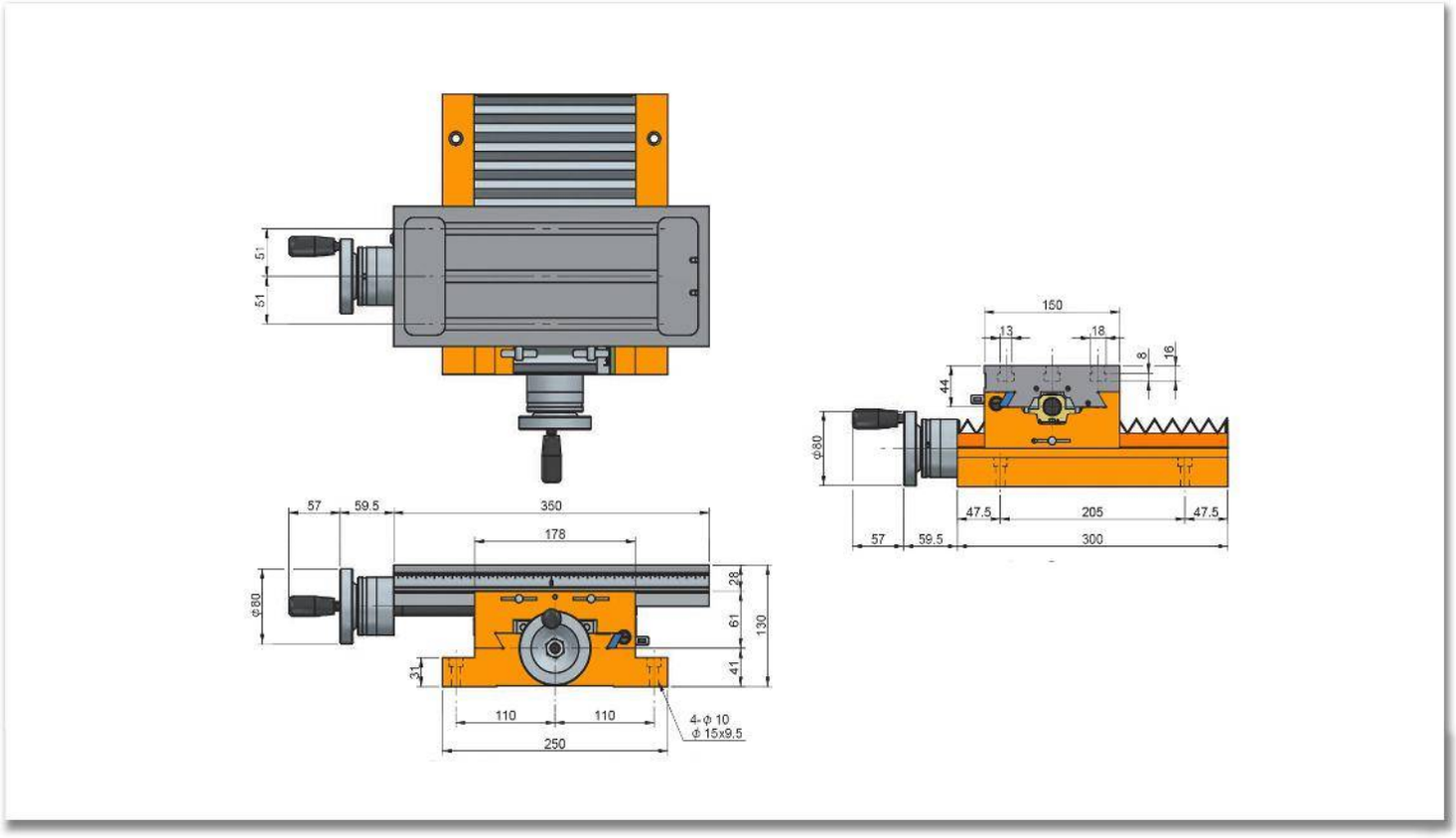
51
51
150
13
18
8
16
44
Φ80
47.5
205
47.5
57
59.5
300
57
59.5
350
178
28
61
130
41
31
Φ80
110
110
4-Φ 10
Φ 15x9.5
250

Características & Dimensiones

Modelo	CST-150
Dimensiones De La Mesa Superior	*150.00 x 350.00*
Dimensiones De La Base	*250.00 x 300.00*
Carrera Máxima En *"Y"*	*170.00*
Carrera Máxima En "X"	*120.00*
Peso Del Dispositivo *(Kg)*	*37.50*

**** Todos las dimensiones están dadas en milímetros.

CST150-200/230

MESA DESLIZABLE CRUZADA DE TIPO MANUAL

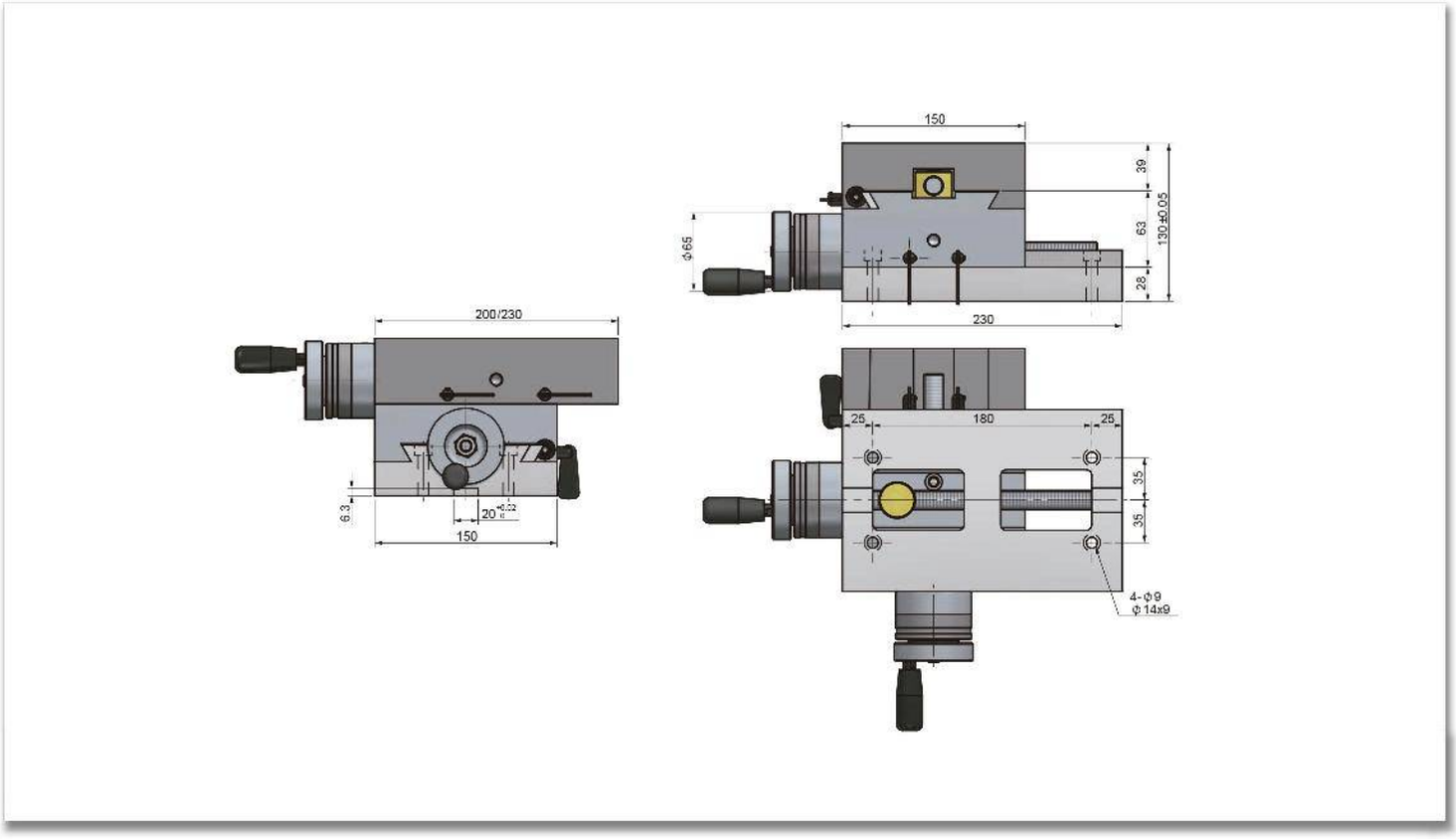
150
39
63
130±0.05
28
Φ65
230
200/230
6.3
20
150
25
180
25
35
35
4-Φ9
Φ14x9

Características & Dimensiones

Modelo	CST-150-200/230
Dimensiones De La Mesa Superior	*150.00 x 200.00*
Dimensiones De La Base	*150.00 x 230.00*
Carrera Máxima En *"Y"*	*50.00*
Carrera Máxima En "X"	*80.00*
Peso Del Dispositivo *(Kg)*	*26.00*

**** Todos las dimensiones están dadas en milímetros.

CST150-230/230

MESA DESLIZABLE CRUZADA DE TIPO MANUAL

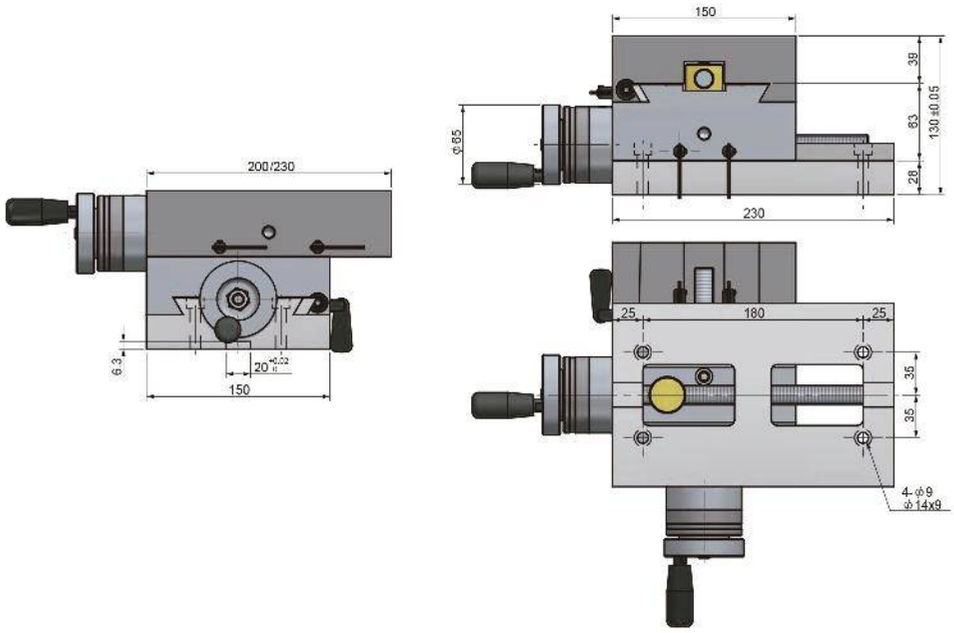
150
39
83
130±0.05
28
230
φ65
200/230
6.3
20
150
25
180
25
35
35
4-φ9
φ14x9

Características & Dimensiones

Modelo	CST150-230/230
Dimensiones De La Mesa Superior	*150.00 x 230.00*
Dimensiones De La Base	*150.00 x 230.00*
Carrera Máxima En *"Y"*	*80.00*
Carrera Máxima En "X"	*80.00*
Peso Del Dispositivo *(Kg)*	*28.00*

***** Todos las dimensiones están dadas en milímetros.*

CST-200

MESA DESLIZABLE CRUZADA DE TIPO MANUAL

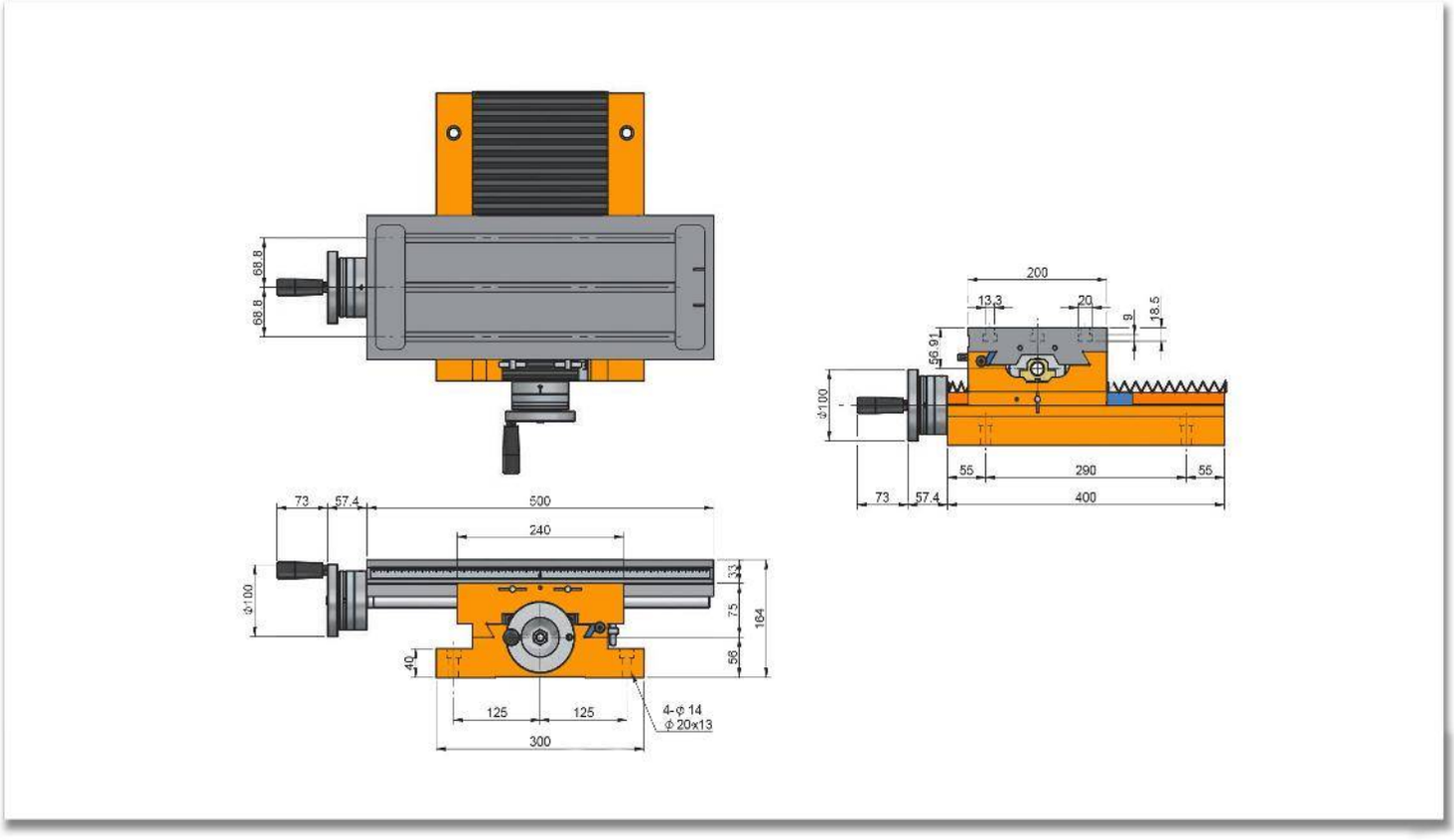
68.8
68.8
73
57.4
500
240
Φ100
33
75
164
58
40
125
125
300
4-φ 14
φ 20x13
200
13.3
20
9
18.5
56.91
Φ100
55
290
55
73
57.4
400

Características & Dimensiones

Modelo	CST-200
Dimensiones De La Mesa Superior	*200.00 x 500.00*
Dimensiones De La Base	*300.00 x 400.00*
Carrera Máxima En *"Y"*	*260.00*
Carrera Máxima En "X"	*170.00*
Peso Del Dispositivo *(Kg)*	*73.00*

**** Todos las dimensiones están dadas en milímetros.

CST-250

MESA DESLIZABLE CRUZADA DE TIPO MANUAL

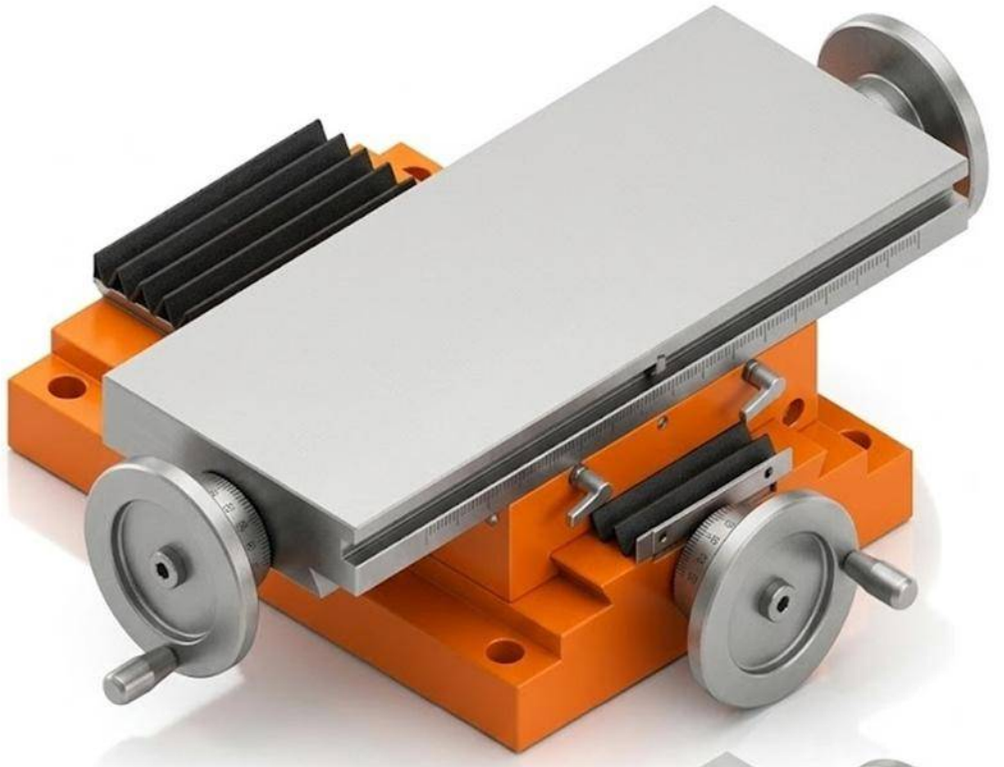

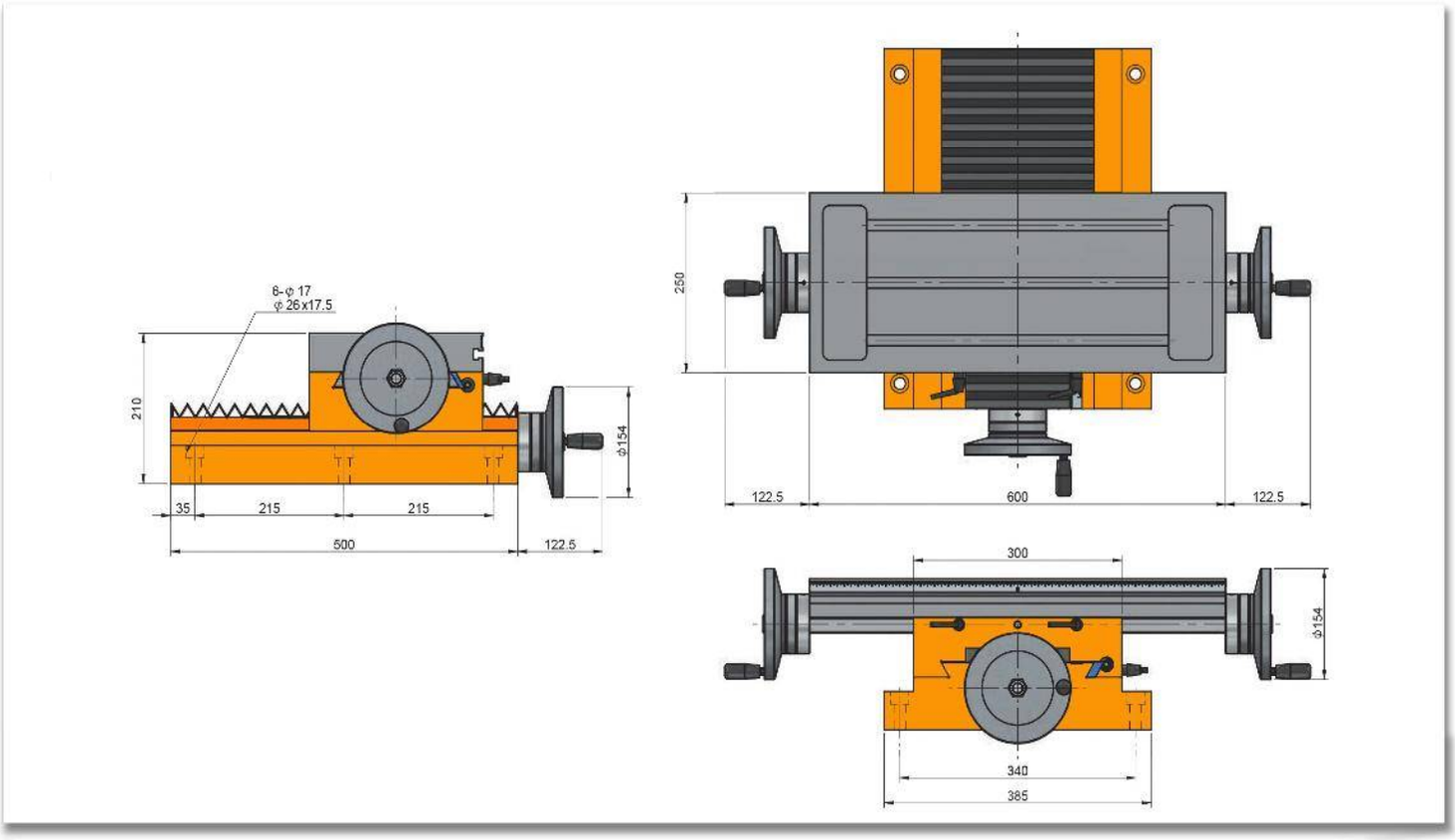
6-φ 17
φ 26x17.5
210
φ154
35
215
215
500
122.5
250
122.5
600
122.5
300
φ154
340
385

Características & Dimensiones

Modelo	CST-250
Dimensiones De La Mesa Superior	*250.00 x 600.00*
Dimensiones De La Base	*385.00 x 500.00*
Carrera Máxima En *"Y"*	*300.00*
Carrera Máxima En "X"	*220.00*
Peso Del Dispositivo *(Kg)*	*141.00*

***** Todos las dimensiones están dadas en milímetros.*

CST-250A

MESA DESLIZABLE CRUZADA DE TIPO MANUAL

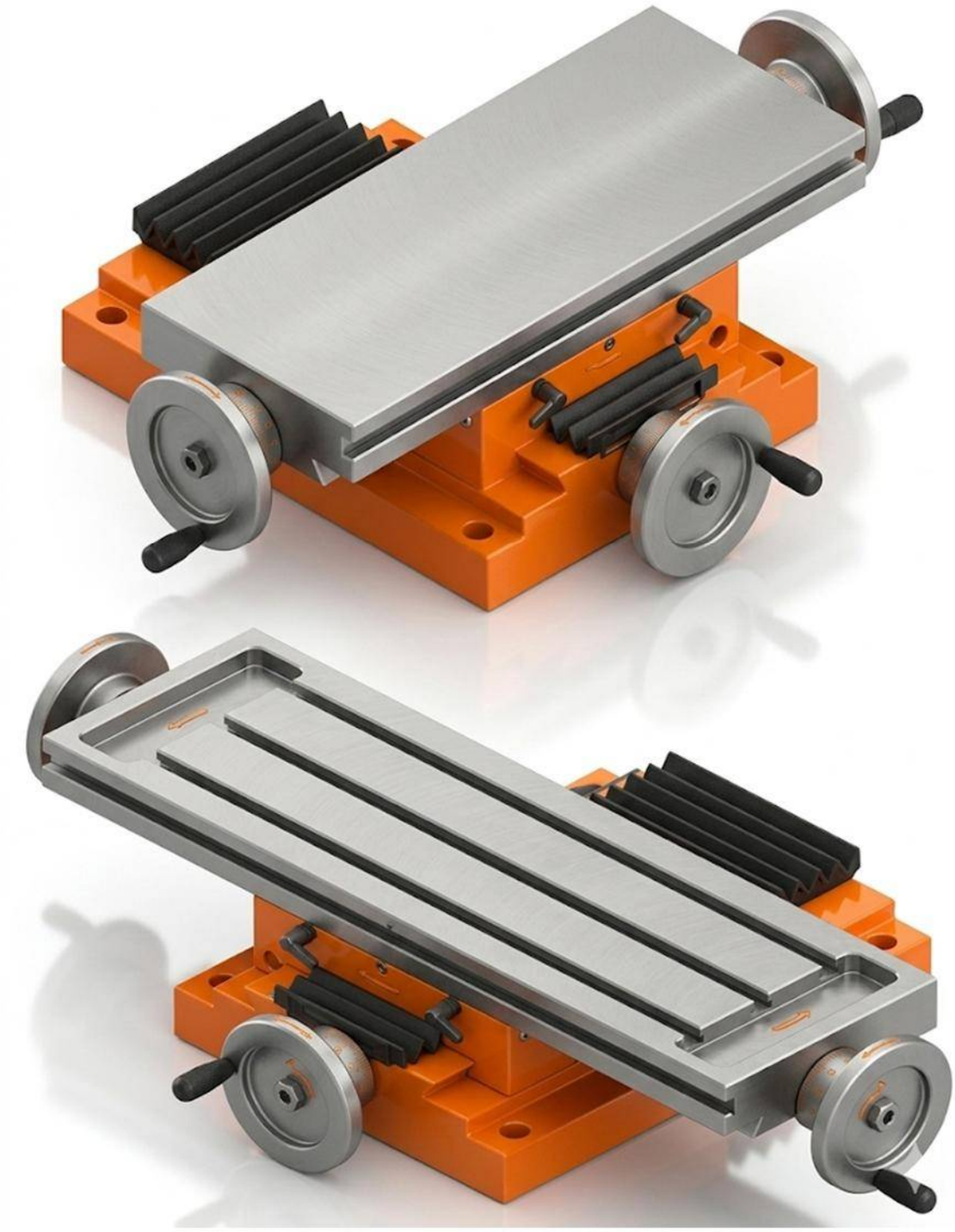

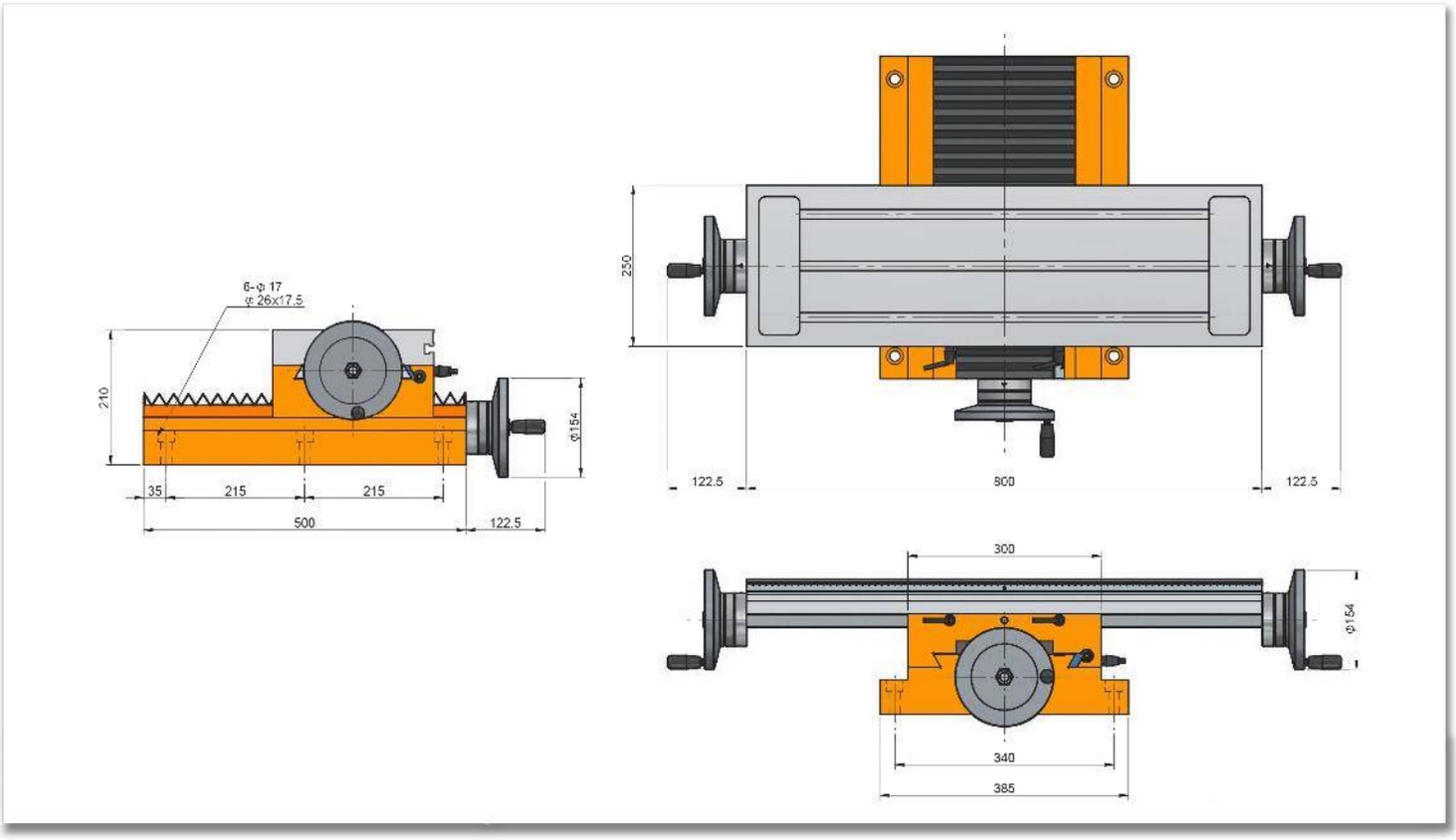
6-φ 17
φ 26x17.5
210
35
215
215
500
122.5
Φ154
250
122.5
800
122.5
300
Φ154
340
385

Características & Dimensiones

Modelo	CST-250A
Dimensiones De La Mesa Superior	*250.00 X 800.00*
Dimensiones De La Base	*385.00 X 500.00*
Carrera Máxima En *"Y"*	*500.00*
Carrera Máxima En "X"	*220.00*
Peso Del Dispositivo *(Kg)*	*165.00*

**** Todos las dimensiones están dadas en milímetros.

CST-3024

MESA DESLIZABLE CRUZADA DE TIPO MANUAL

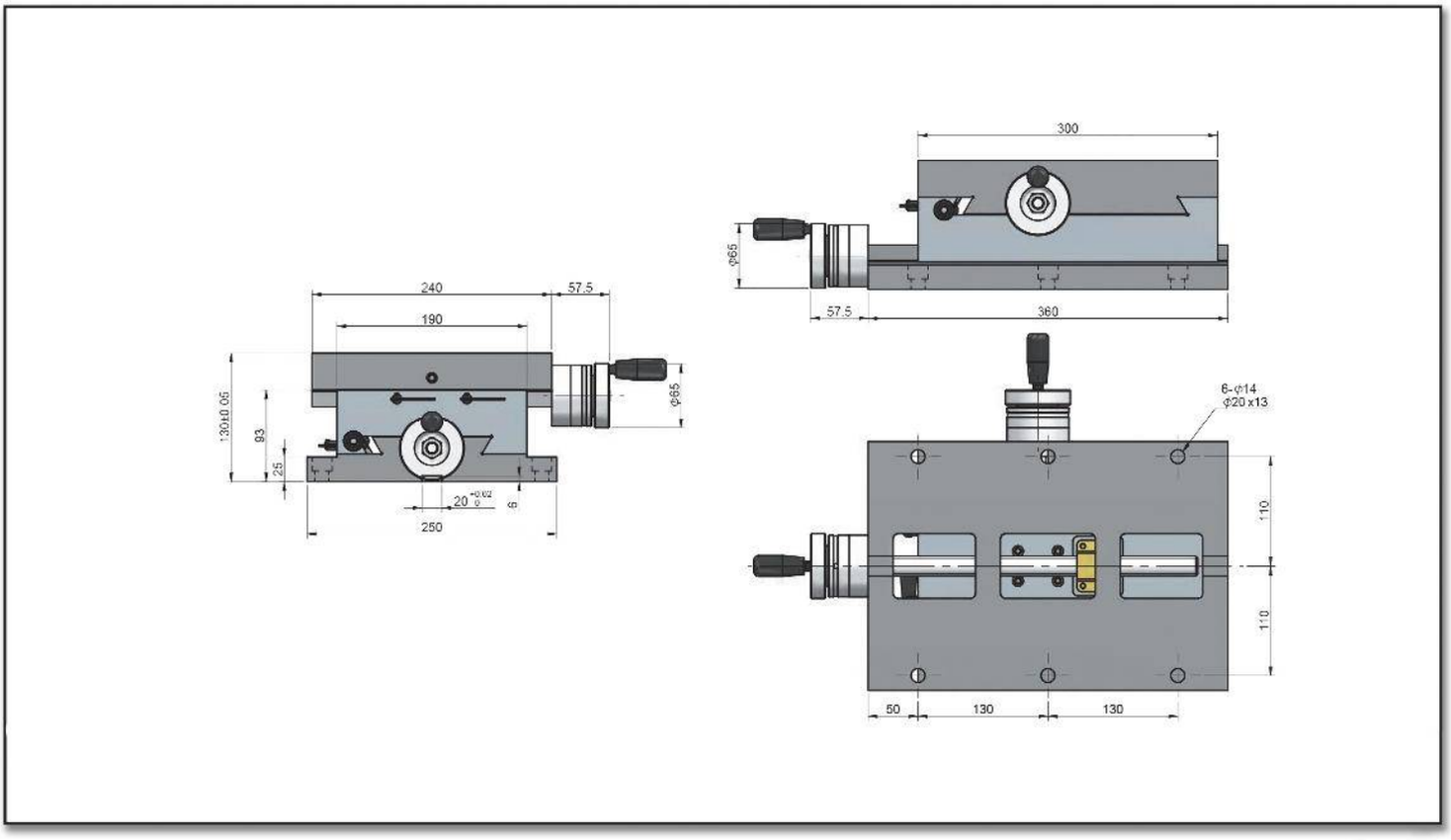
300
Φ65
57.5
360
240
57.5
190
130±0.05
93
25
Φ65
20
6
250
6-Φ14
Φ20 x13
110
110
50
130
130

Características & Dimensiones

Modelo	CST-3024
Dimensiones De La Mesa Superior	*300.00 x 240.00*
Dimensiones De La Base	*250.00 x 360.00*
Carrera Máxima En *"Y"*	*50.00*
Carrera Máxima En "X"	*60.00*
Peso Del Dispositivo *(Kg)*	*53.00*

***** Todos las dimensiones están dadas en milímetros.*

CST-3035

MESA DESLIZABLE CRUZADA DE TIPO MANUAL

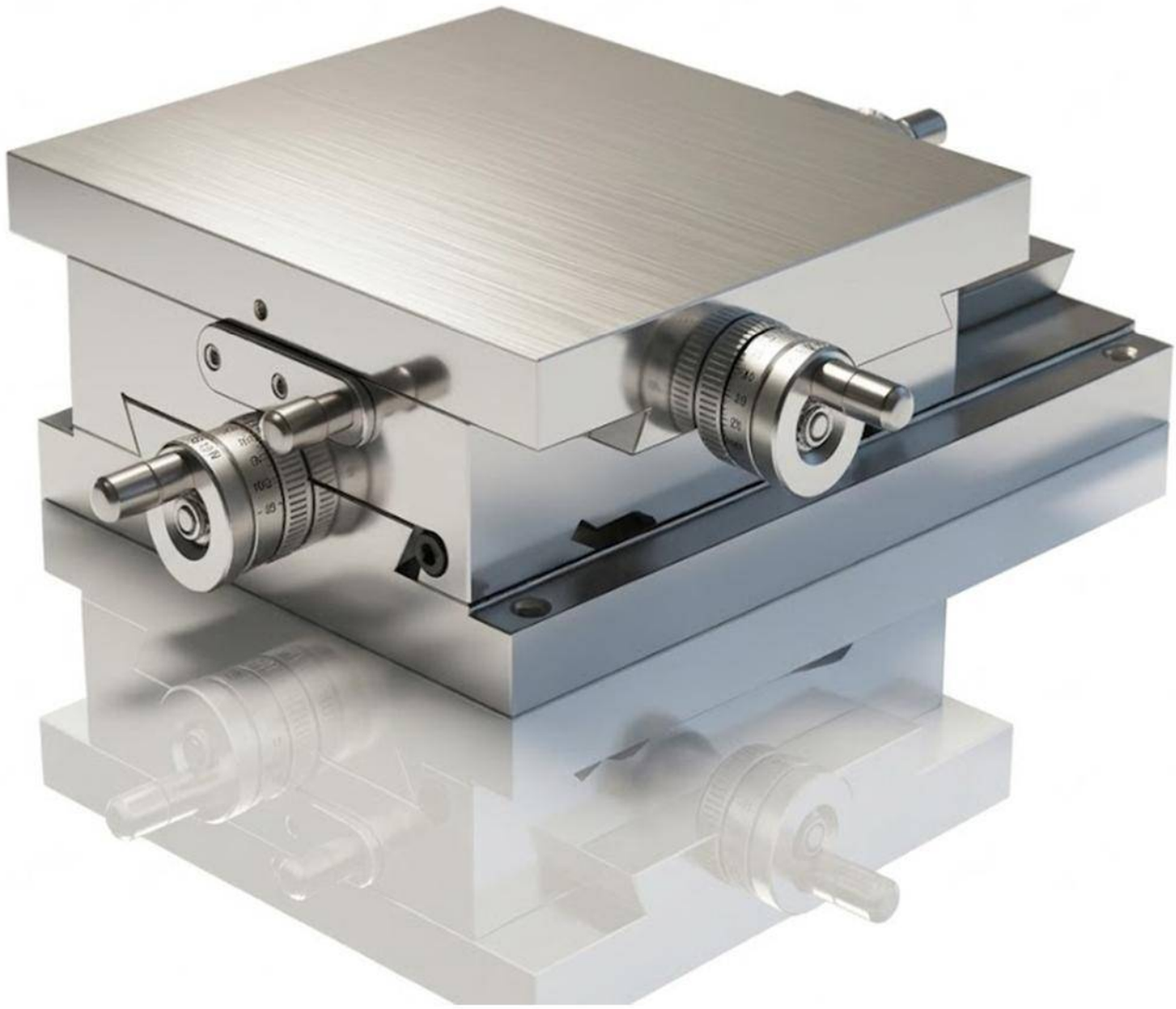

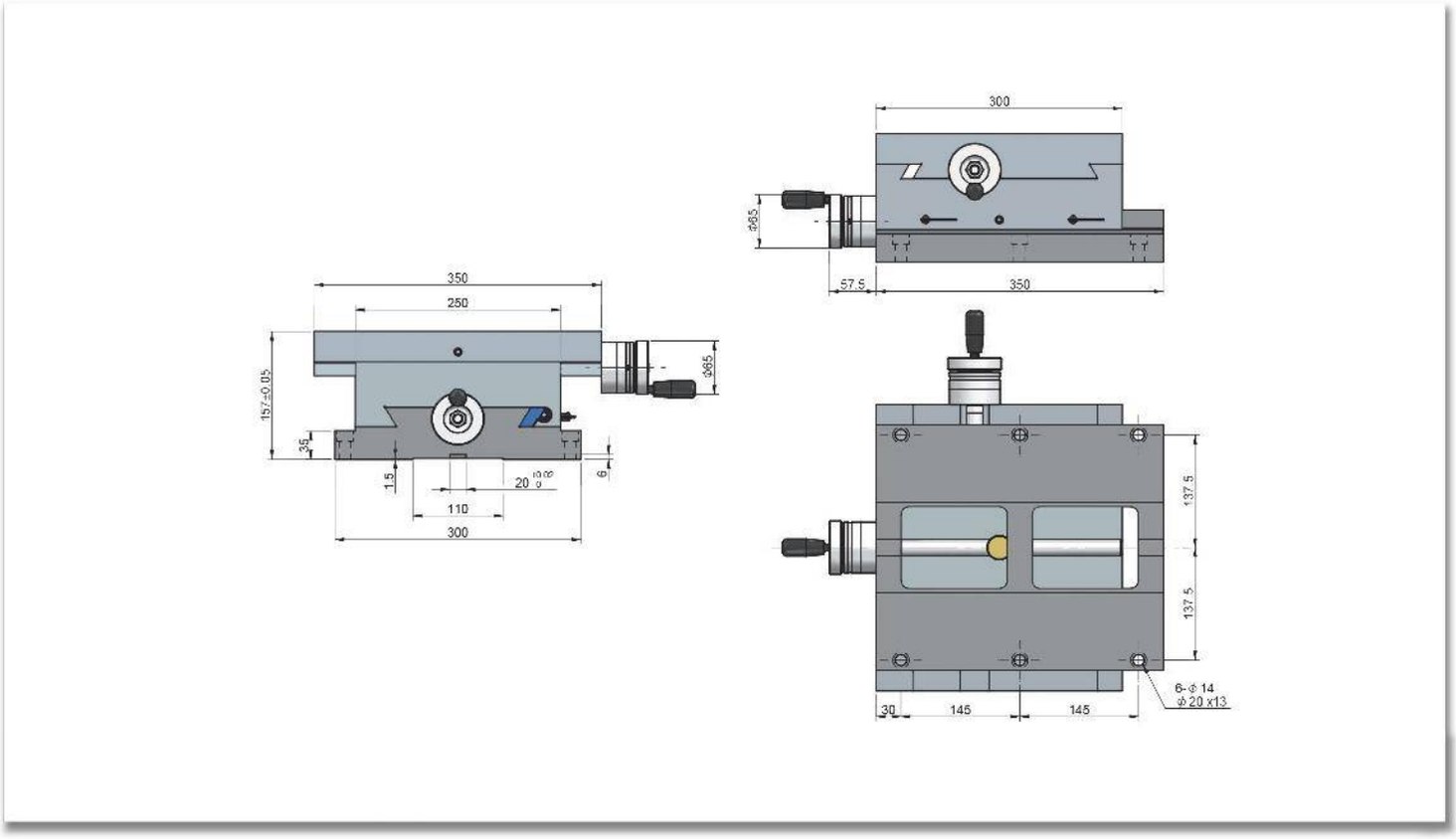
300
Ø65
57.5
350
350
250
157±0.05
Ø65
35
15
20 +0.05 0
6
110
300
137.5
137.5
6-Φ 14
Φ 20 x13
30
145
145

Características & Dimensiones

Modelo	CST-3035
Dimensiones De La Mesa Superior	*300.00 x 350.00*
Dimensiones De La Base	*300.00 x 350.00*
Carrera Máxima En *"Y"*	*100.00*
Carrera Máxima En "X"	*50.00*
Peso Del Dispositivo *(Kg)*	*78.00*

***** Todos las dimensiones están dadas en milímetros.*

CST-3650

MESA DESLIZABLE CRUZADA DE TIPO MANUAL

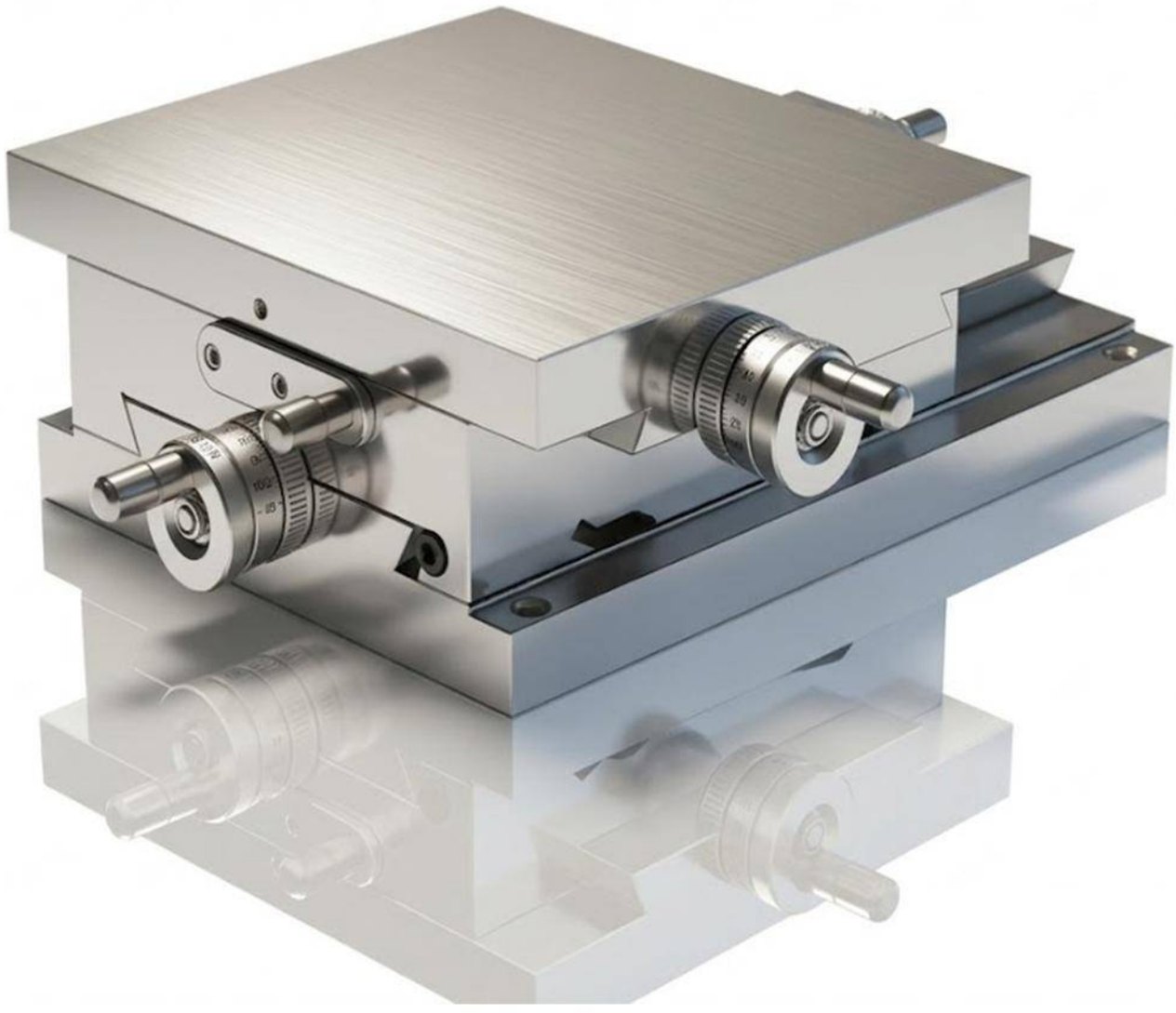

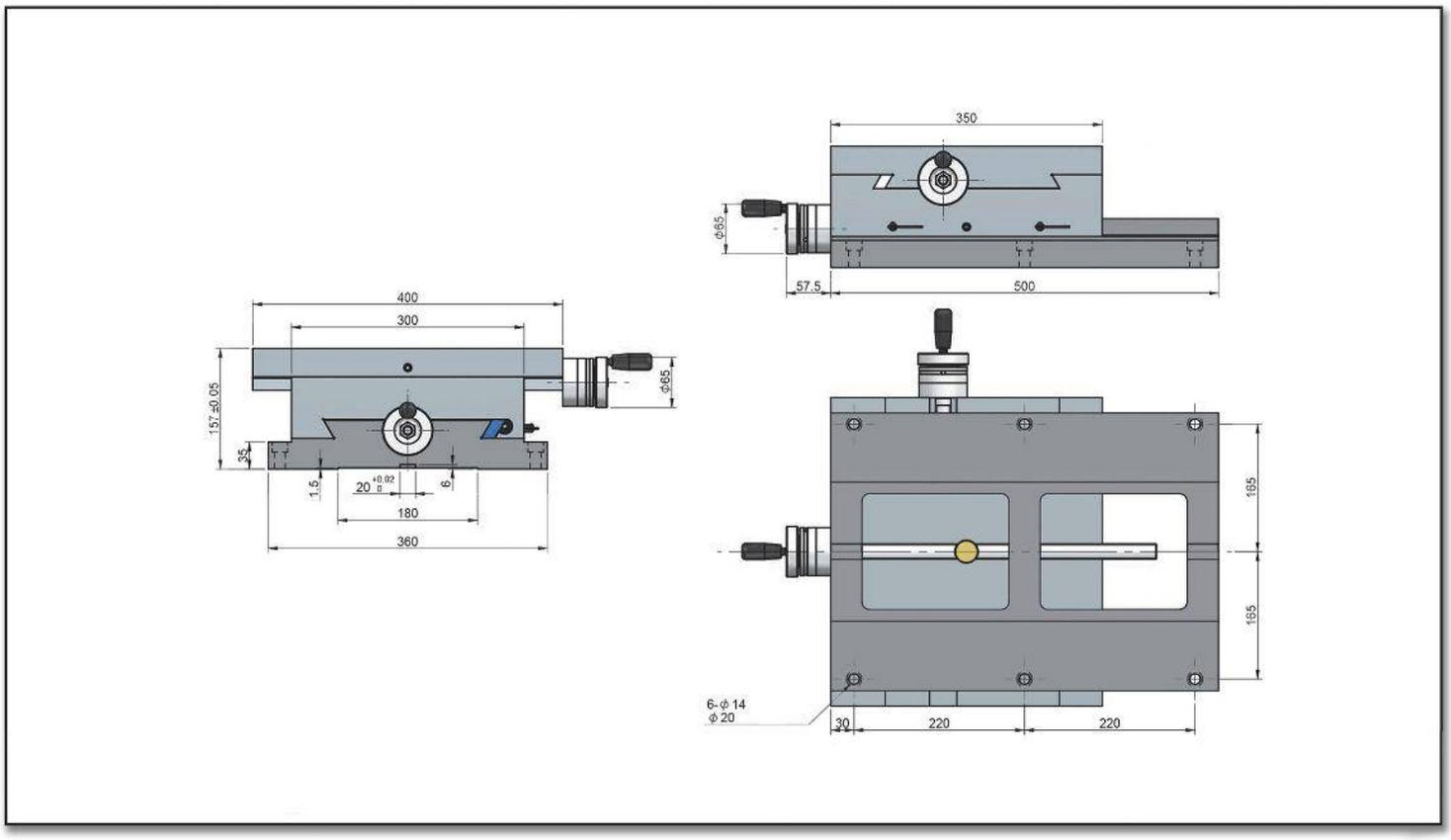
400
300
157 ±0.05
35
1.5
20 +0.02 0
6
180
360
ϕ65
350
ϕ65
57.5
500
185
185
6-ϕ 14
ϕ 20
30
220
220

Características & Dimensiones

Modelo	CST-3650
Dimensiones De La Mesa Superior	*350.00 x 400.00*
Dimensiones De La Base	*360.00 x 500.00*
Carrera Máxima En *"Y"*	*100.00*
Carrera Máxima En "X"	*150.00*
Peso Del Dispositivo *(Kg)*	*115.00*

***** Todos las dimensiones están dadas en milímetros.*

SERIE D51N

CABEZAL DOBLE PARA MACHUELEADO/PERFORADO

D51N

CABEZAL DOBLE PARA PERFORADO / MACHUELEADO

(Modulo Pre Ensamblado)

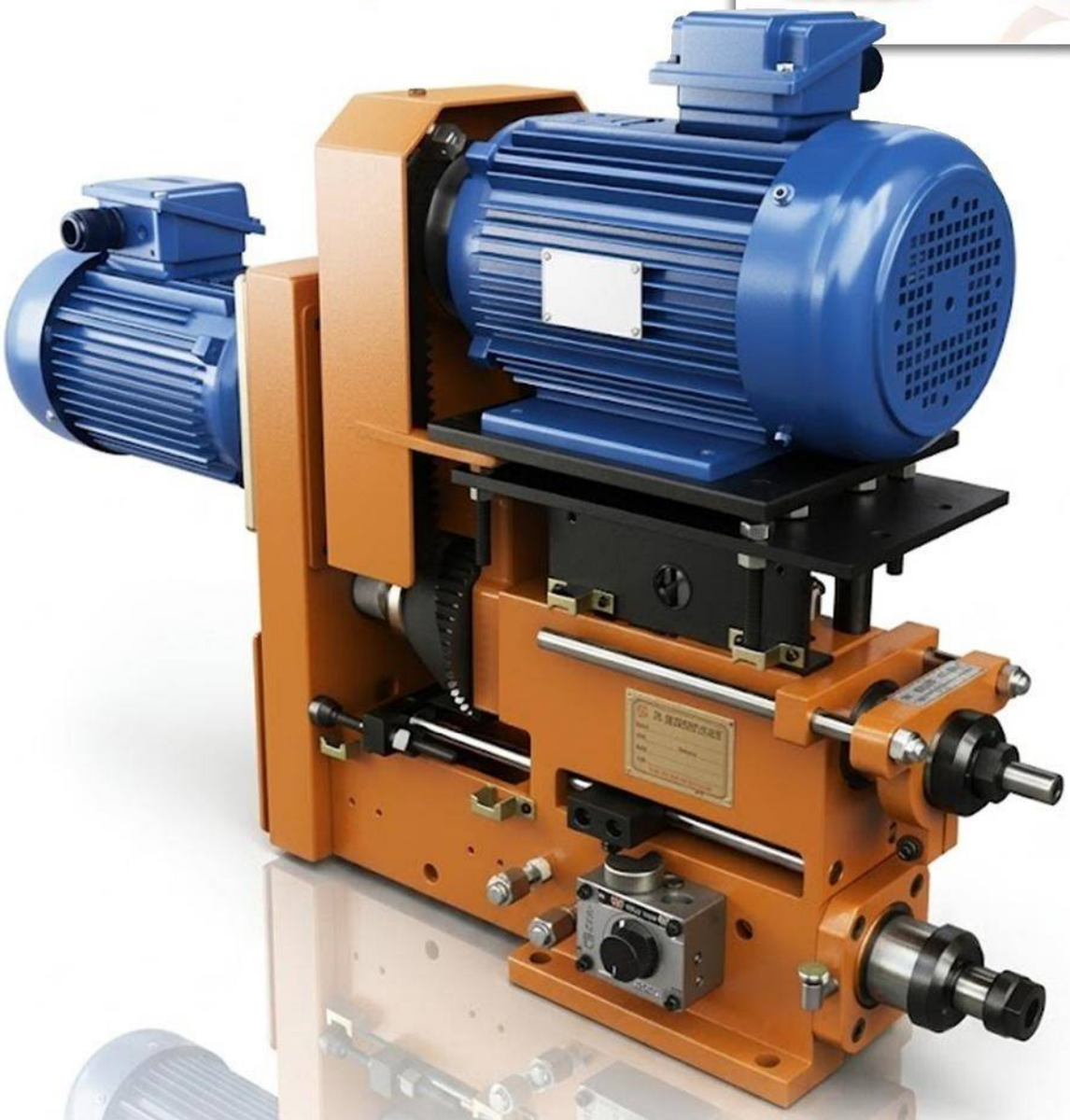

Características & Dimensiones

Modelo	ST1N-65	
Capacidad De Machueleado *(S45C)*	*M12*	
Carrera Máxima	*65.00*	
Paso Del Tornillo Patrón	*0.40 ~ 2.00*	
Potencia De La Unidad *(H.P.)*	*1.00*	
Peso Neto *(Kg)*	*42.00*	
Rodamientos Del Husillo	*6004ZZ x 3*	
Rodamientos De La Polea	*6006ZZ x 3*	
Sellos Del Husillo	*TC-25 x 42 x 8*	*TC50 x 62 x 10*
Banda De Transmisión	*A25 x Ø125*	*8M x 47T x EEW*

**** Redondes: ≤ 0.003 mm.*
***** Todas las dimensiones están dadas en milímetros.*

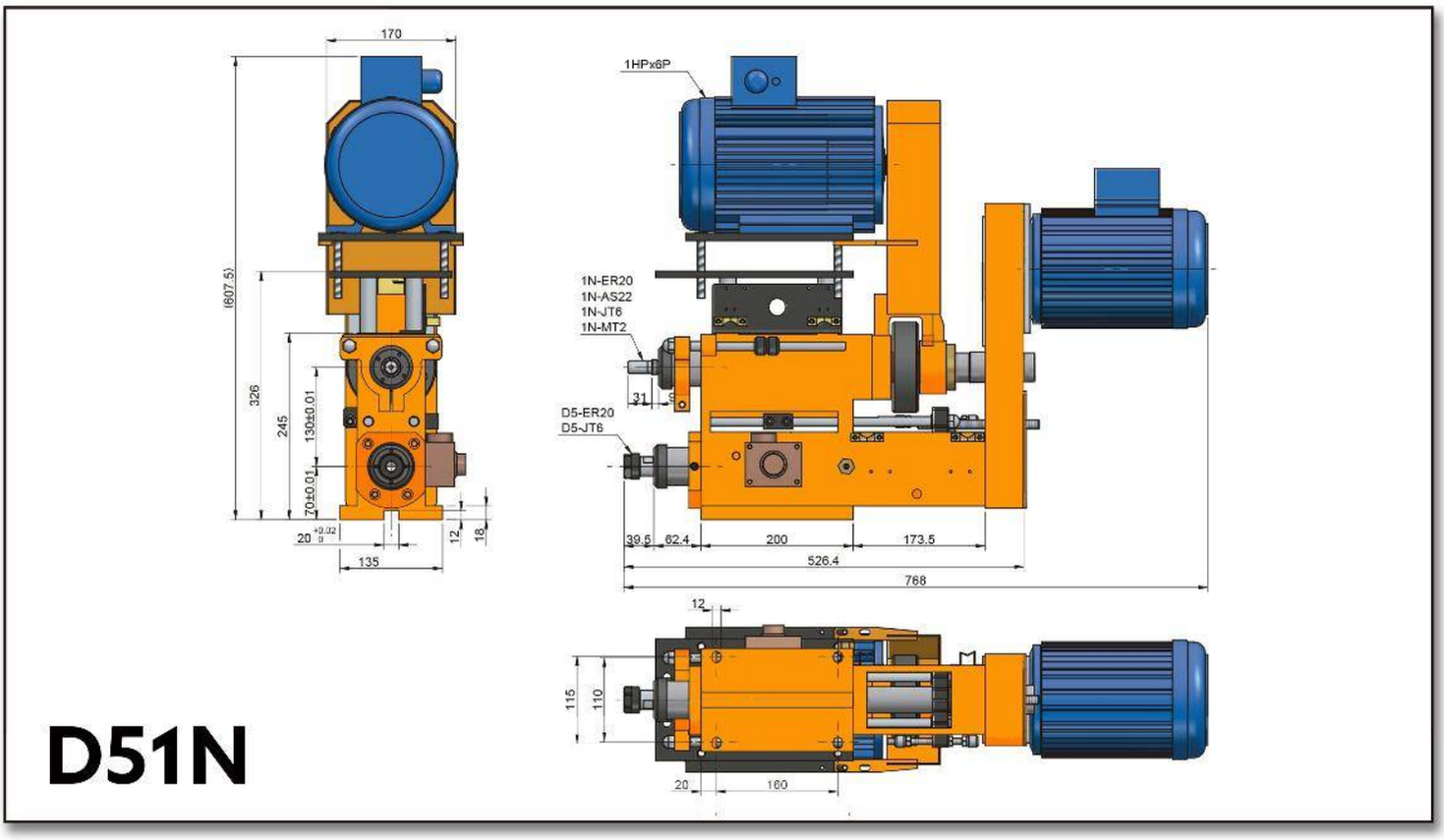
170
(607.5)
326
245
130±0.01
70±0.01
20 +0.02 0
135
12
18
1HPx6P
1N-ER20
1N-AS22
1N-JT6
1N-MT2
31
D5-ER20
D5-JT6
39.5
62.4
200
173.5
526.4
768
12
115
110
20
160
D51N

Características & Dimensiones

Modelo	SD5-85
Capacidad De Perforado *(S45C)*	*Ø13*
Carrera Máxima	*85.00*
Velocidad Máxima *(r.p.m.)*	*5,000.00*
Presión Para Propulsión *(Kg/cm^2)*	*(A) 4.00~8.00* *(H) 20.00~25.00*
Diámetro Del Cilindro *(cm^2)*	*(F) 21.50* *(B) 11.50*
Potencia De La Unidad *(H.P.)*	*1.00*
Banda De Transmisión	*5M - 615*
Peso Neto *(Kg)*	*38.00*
Rodamientos Del Husillo	*6004ZZ x 4*
Rodamientos De La Polea	*6203ZZ x 3*
Sellos De La Cubierta Frontal	*DKB 50 x 62 x 10*
O'Rings Del Pistón	*AS-53 x 3* *UHS53*
O'Rings De La Cubierta Frontal	*AG-58 x 2 | AP-50 x 2 | AG-68 x 1*
Sellos De La Cubierta Trasera	*TC35 x 45 x 8*
O'Rings De La Cubierta Trasera	*AG-58 x 2* *CPU-35 x 45 x 6*

**** Redondes: ≤ 0.003 mm.*
***** Todas las dimensiones están dadas en milímetros.*

SERIE EXT

MESA INDEXADORA CNC DE ENGRANES DE ALTA VELOCIDAD

EXT-420N

MESA INDEXADORA CNC DE ENGRANES DE ALTA VELOCIDAD

Las caracteristicas de este tipo de mesas idexadoras son basicamente las mismas que las de las mesas indexadoras por acoplamiento hidráulico ***(Serie HTC),*** solo los movimientos de alta velocidad y la exacción de la misma son llevados acabo por un ***Servo Motor.***

Características & Dimensiones

Modelo	EXT-420N
Diámetro De La Mesa Del Lado Fijo	*Ø250*
Centro Del Mandril	*Ø80*
Exactitud Del Indexado *(Acumulativa)* ***(arc-sec)***	*4"*
Repetitividad ***(arc-sec)***	*1±"*
Posiciones De Indexado ***(Estándar)***	*2 / 3 / 4 / 6 / 8 / 12 / 24*
Posiciones De Indexado ***(Especial)***	*5 / 9 / 10 / 20*
Dirección Del Giro	*CW & CCW*
Instalación	*Horizontal Y Vertical*
Desviación Del Centro Del Mandril	*0.020*
Desviación De La Cubierta Superior	*0.010*
Planicidad De La Cubierta Superior	*0.015*
Mecanismo De Sujeción ***(Hidráulico)(Kg/cm ^{2})***	*35.000*
Torque De Sujeción ***(Kg)***	*3,300.000*

**** Todas las dimensiones están dadas en milímetros.*

EXT-420N

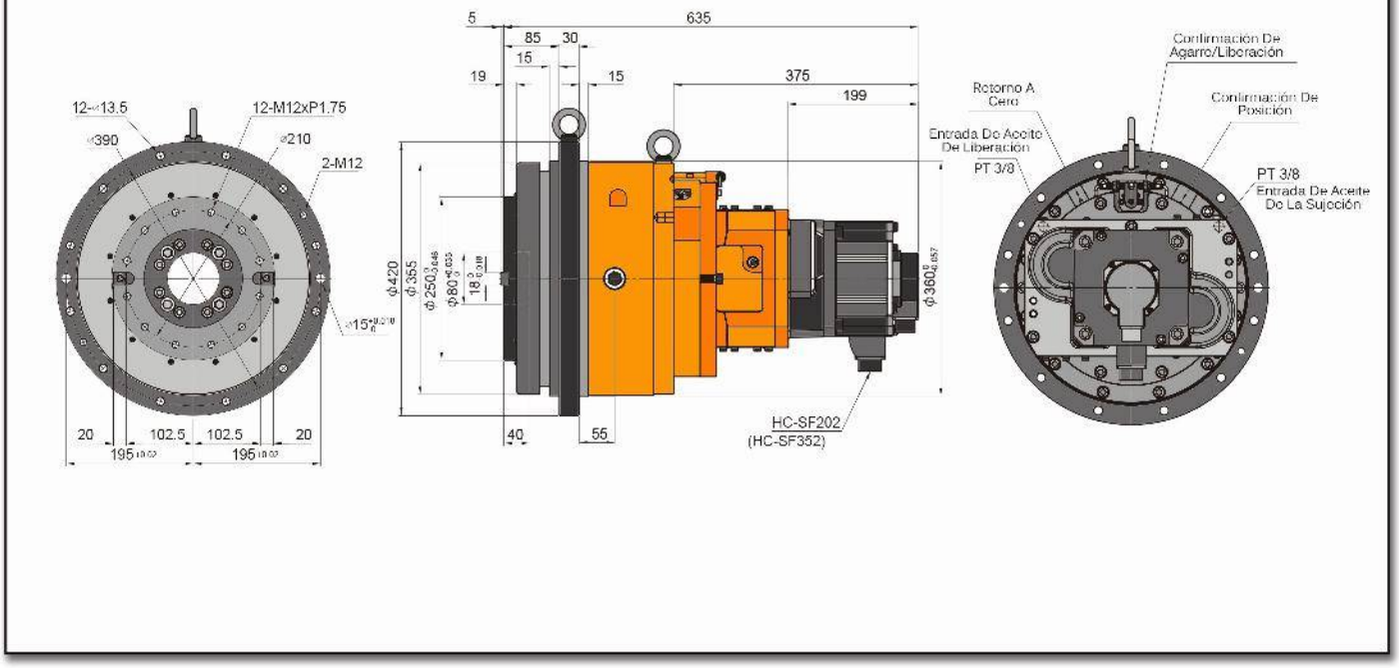
12-⌀13.5
⌀390
12-M12xP1.75
⌀210
2-M12
15°
20
102.5
102.5
20
195
195
5
635
85
30
15
19
15
375
199
ϕ420
ϕ355
ϕ250
ϕ80
18
ϕ360
40
55
HC-SF202
(HC-SF352)
Retorno A Cero
Entrada De Aceite De Liberación
PT 3/8
Confirmación De Agarre/Liberación
Confirmación De Posición
PT 3/8
Entrada De Aceite De La Sujeción

Características & Dimensiones

Modelo		EXT-420N
Servo Motor (Opcional)		*HC-SFS202*
Máxima Velocidad De Rotación *(r.p.m.)*	Mesa	*33.30*
	Motor	*2,000.00*
Relación De Paso		*1/60*
Inercia Permisible Instantanea GD^2 *(Kg-m²)*		*110.00*
Torque De Rotación *(Kg-m)*		*44.00*
Torque Permisible Al Corte *(Kg-m)*	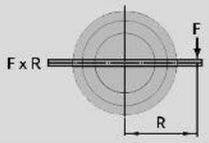	*500.00*
	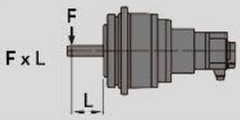	*300.00*
	Verticalmente	*350.00*
	Horizontalmente	*200.00*
Peso Neto *(kg)*		*214.00*

**** Todas las dimensiones están dadas en milímetros.

EXT-560N

MESA INDEXADORA CNC DE ENGRANES DE ALTA VELOCIDAD

Las caracteristicas de este tipo de mesas idexadoras son basicamente las mismas que las de las mesas indexadoras por acoplamiento hidráulico ***(Serie HTC),*** solo los movimientos de alta velocidad y la exacción de la misma son llevados acabo por un ***Servo Motor.***

Características & Dimensiones

Modelo	EXT-560N
Diámetro De La Mesa Del Lado Fijo	*Ø350*
Centro Del Mandril	*Ø10*
Exactitud Del Indexado *(Acumulativa)* ***(arc-sec)***	*4"*
Repetitividad ***(arc-sec)***	*1±"*
Posiciones De Indexado ***(Estándar)***	*2 / 3 / 4 / 6 / 8 / 12 / 24*
Posiciones De Indexado ***(Especial)***	*5 / 9 / 10 / 20*
Dirección Del Giro	*CW & CCW*
Instalación	*Horizontal Y Vertical*
Desviación Del Centro Del Mandril	*0.020*
Desviación De La Cubierta Superior	*0.010*
Planicidad De La Cubierta Superior	*0.015*
Mecanismo De Sujeción ***(Hidráulico)(Kg/cm ^{2})***	*35.000*
Torque De Sujeción ***(Kg)***	*7,580.000*

**** Todas las dimensiones están dadas en milímetros.*

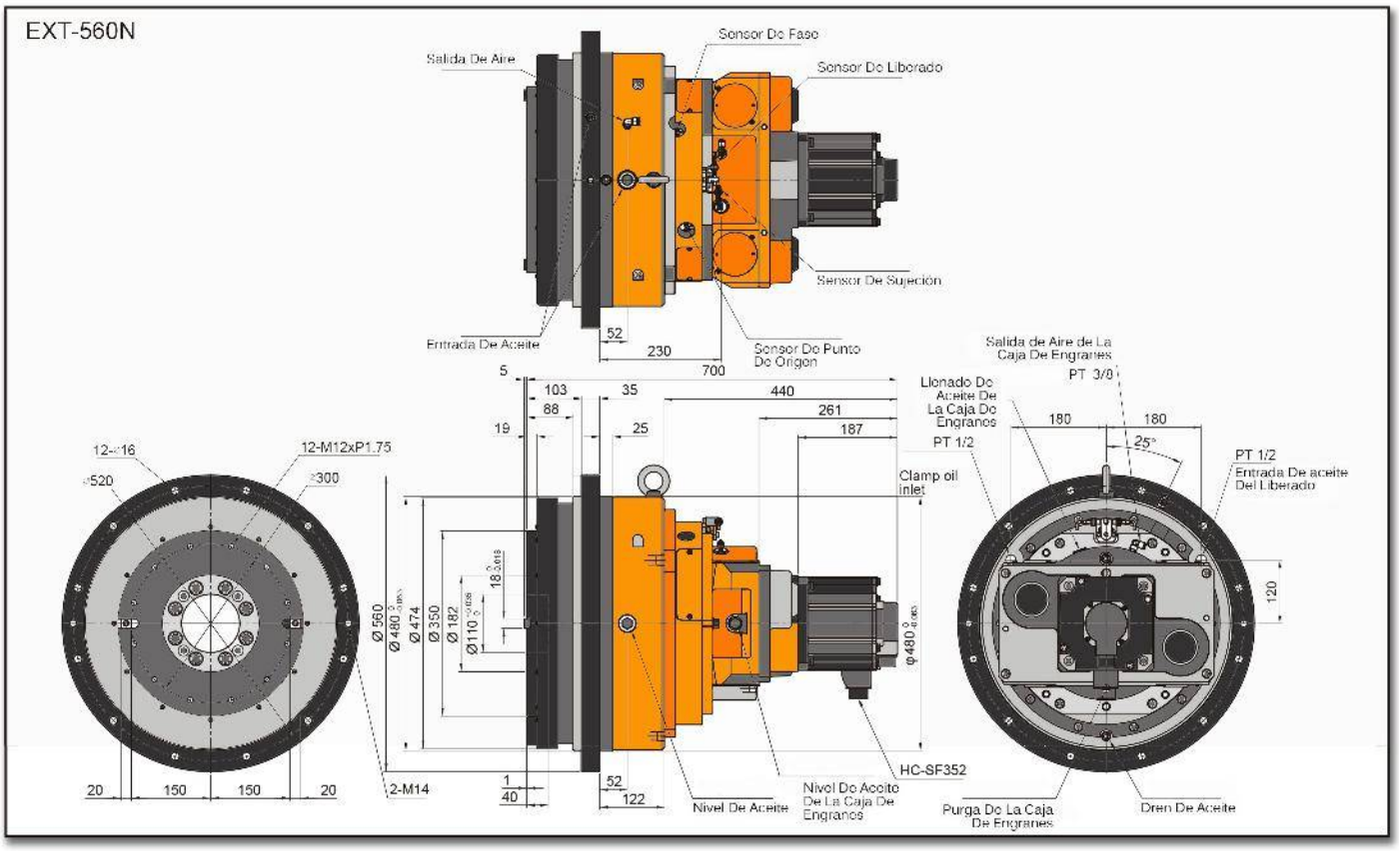
EXT-560N
Salida De Aire
Sensor De Fase
Sensor De Liberado
Sensor De Sujeción
Entrada De Aceite
Sensor De Punto De Origen
52
230
700
5
103
88
19
35
25
440
261
187
Clamp oil inlet
Llenado De Aceite De La Caja De Engranes
PT 1/2
Salida de Aire de La Caja De Engranes
PT 3/8
180
180
25°
PT 1/2
Entrada De aceite Del Liberado
120
12-M16
12-M12xP1.75
Ø520
Ø300
Ø 560
Ø 480
Ø 474
Ø 350
Ø 182
Ø110
18
2-M14
20
150
150
20
1
40
52
122
HC-SF352
Nivel De Aceite
Nivel De Aceite De La Caja De Engranes
Purga De La Caja De Engranes
Dren De Aceite

Características & Dimensiones

Modelo		EXT-560N
Servo Motor (Opcional)		*HC-SFS352*
Máxima Velocidad De Rotación *(r.p.m.)*	Mesa	*22.20*
	Motor	*2,000.00*
Relación De Paso		*1/90*
Inercia Permisible Instantánea GD^2 *(Kg-m²)*		*380.00*
Torque De Rotación *(Kg-m)*		*150.00*
Torque Permisible Al Corte *(Kg-m)*	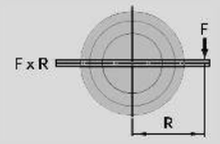	*1,800.00*
	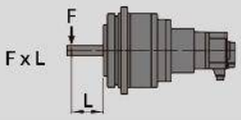	*800.00*
Capacidad De Carga *(Kg)*	Verticalmente	*700.00*
	Horizontalmente	*400.00*
Peso Neto *(Kg)*		*374.00*

***** Todas las dimensiones están dadas en milímetros.*

SERIE FMD

SERVO HUSILLO COMPACTO PARA FRESADO/MADRILADO TIPO BRIDA

FMD155-NT40

SERVO HUSILLO COMPACTO PARA MACHUELEADO/PERFORADO TIPO BRIDA

Características & Dimensiones

Modelo	FMD155-NT40			
Capacidad Para Machueleado/Perforado *(S45C)*	*Ø30 / M24*			
Carrera Máxima	*120.00*			
Velocidad Máxima ***(r.p.m.)***	*2500.00*			
Potencia Máxima ***(Kw)***	*3.70*			
Rodamientos Del Husillo	*6213 | 32213*	*6008 | 32008*		
Rodamientos Del Bloque Del Tornillo Embalado	*7205 x 2*			
Sello Del Bloque Del Tornillo Embalado	*TC32 x 48 x 8*			
Sello De La Cubierta Frontal	*LBH155*			
O-Ring De La Cubierta Frontal	*G155*			
O-Ring Del Pistón	*P155 x 2*			
Tornillo Embalado	*Ø32 x 5 x C5*			
Voltaje ***(@Volts/r.p.m.)***	*220.00 (2,000.00)*	*380.00 (2,000.00*	*220.00 (2,500.00)*	*380.00 (2,000.00)*
Corriente Del Dispositivo ***(Amp)***	*15.00*	*8.70*	*15.20*	*8.80*
Frecuencia ***(Hz)***	*67.00*	*67.00*	*83.00*	*83.00*
Enfriamiento	*Enfriamiento Por Aceite.*			

**** Todas las dimensiones están dadas en milímetros.*
***** Auto enfriador de aceite no incluido.*

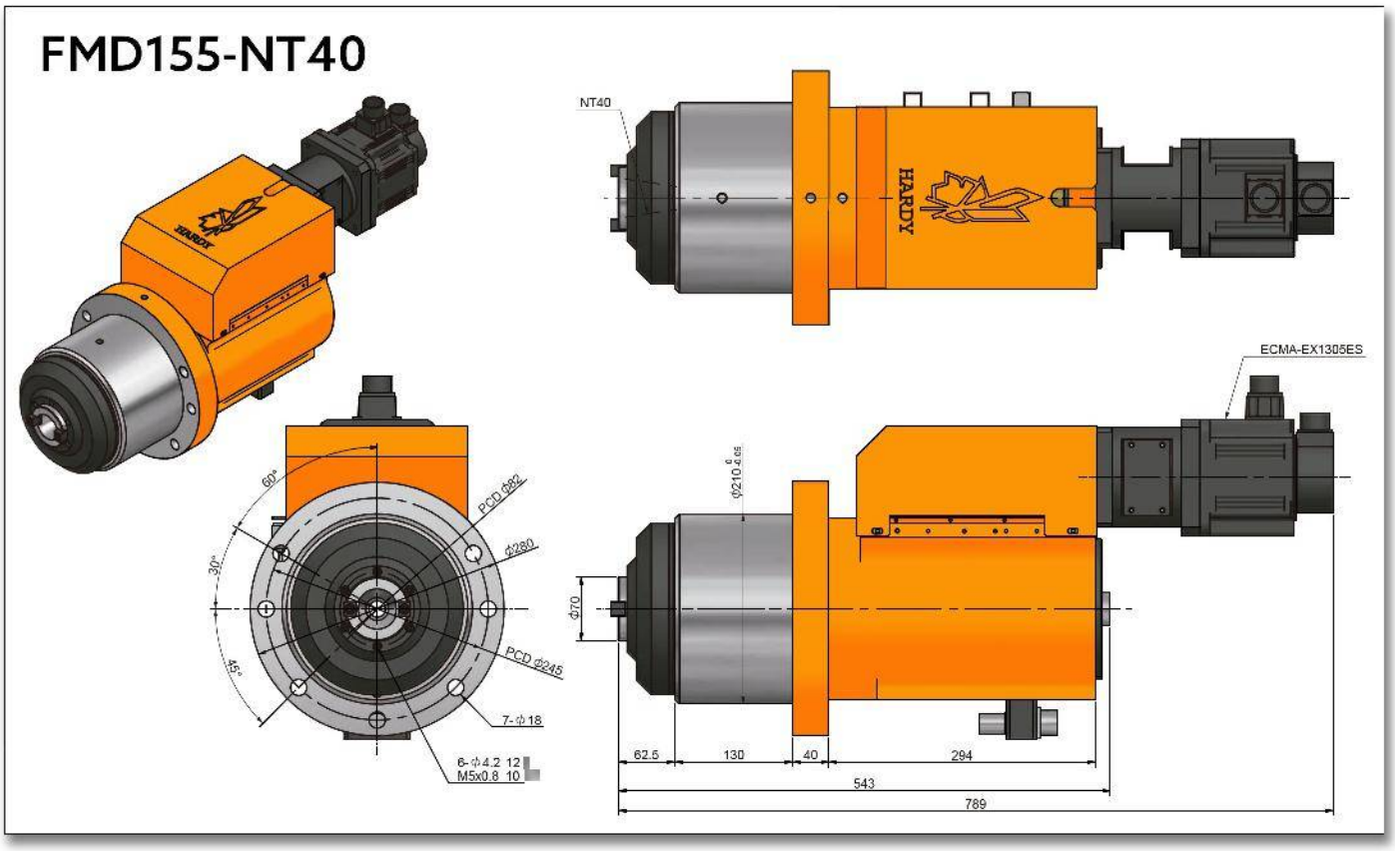
FMD155-NT40
NT40
HARDY
ECMA-EX1305ES
60°
30°
45°
PCD Φ82
Φ280
PCD Φ245
7-Φ18
6-Φ4.2 12
M5x0.8 10
Φ210 0 -0.05
Φ70
62.5
130
40
294
543
789

SERIE FMDC

SERVO HUSILLO COMPACTO PARA FRESADO/MADRILADO TIPO BRIDA CON CAMBIO DE HERRAMENTALES

FMDC155W-NT40

SERVO HUSILLO COMPACTO PARA MACHUELEADO/PERFORADO TIPO BRIDA CON CAMBIO DE HERRAMIENTAS

Características & Dimensiones

Modelo	FMDC155W-NT40			
Capacidad Para Machueleado/Perforado (S45C)	*Ø30 / M24*			
Carrera Máxima	*120.00*			
Velocidad Máxima *(r.p.m.)*	*2500.00*			
Potencia Máxima *(Kw)*	*3.70*			
Rodamientos Del Husillo	*6213 | 32213*	*6008 | 32008*		
Rodamientos Del Bloque Del Tornillo Embalado	*7205 x 2*			
Sello Del Bloque Del Tornillo Embalado	*TC32 x 48 x 8*			
Sello De La Cubierta Frontal	*LBH155*			
O-Ring De La Cubierta Frontal	*G155*			
O-Ring Del Pistón	*P155 x 2*			
Tornillo Embalado	*Ø32 x 5 x C5*			
Voltaje *(@Volts/r.p.m.)*	*220.00 (2,000.00)*	*380.00 (2,000 .00*	*220V (2,500 r.p.m.)*	*380.00 (2,000 .00*
Corriente Del Dispositivo *(Amp)*	*15.00*	*8.70*	*15.20*	*8.80*
Frecuencia *(Hz)*	*67.00*	*67.00*	*83.00*	*83.00*
Enfriamiento	*Enfriamiento Por Aceite.*			

**** Todas las dimensiones están dadas en milímetros.*
***** Auto enfriador de aceite no incluido.*

FMDC155W-NT40

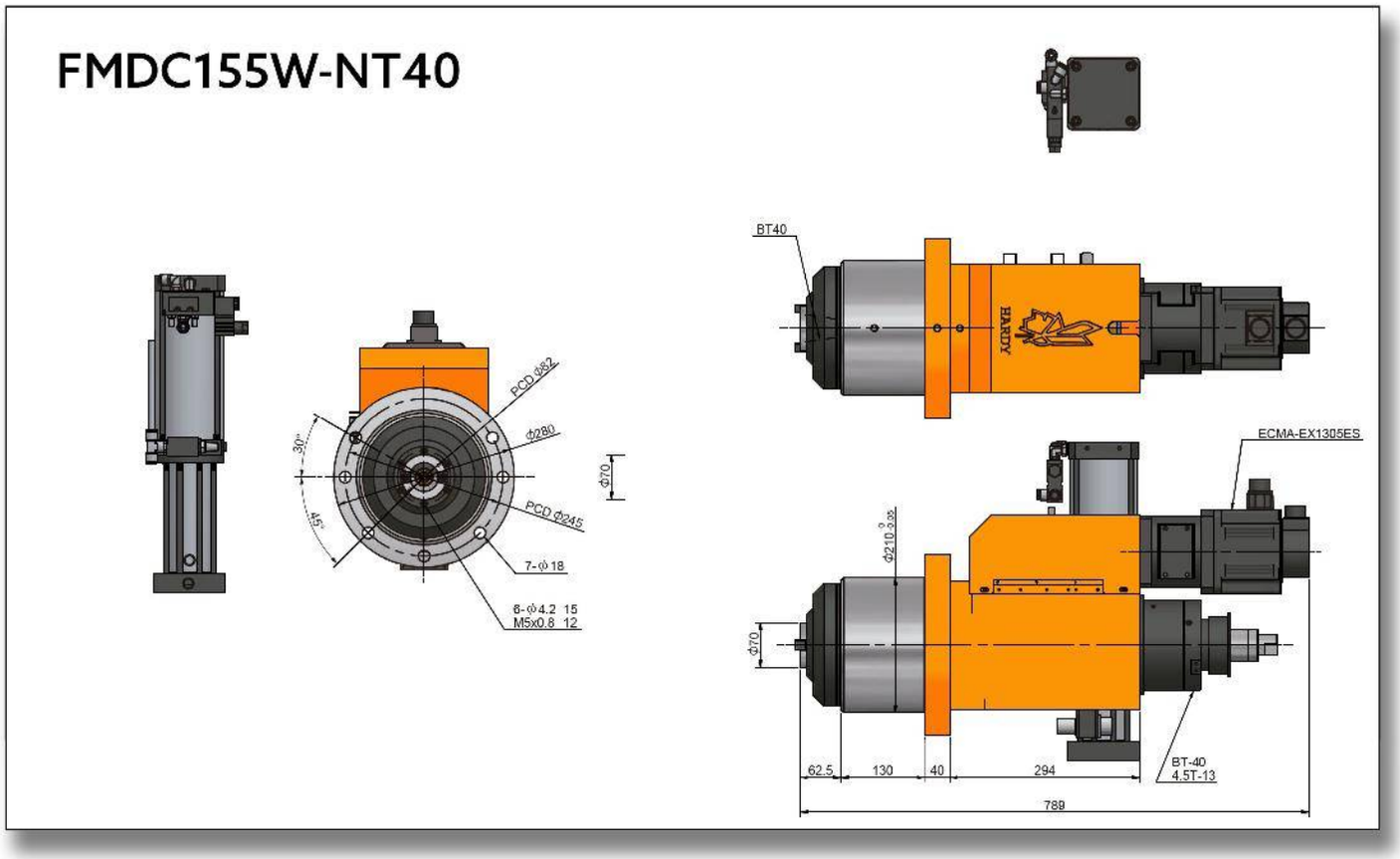

SERIE FMDM

SERVO HUSILLO COMPACTO PARA REFRENTADO TIPO BRIDA

FMDM155-FA-408SZ

SERVO HUSILLO COMPACTO PARA REFRENTADO TIPO BRIDA

Características & Dimensiones

Modelo	FMDM155-FA-408			
Carrera Máxima	120.00			
Velocidad Máxima *(r.p.m.)*	1600.00			
Potencia Máxima *(Kw)*	3.70			
Rodamientos Del Husillo	6213 | 32213	6008 | 32008		
Sello De La Cubierta Frontal	LBH155			
O-Ring Del Pistón	P155 x 2.00			
Tornillo Embalado Del Husillo De Alimentación	Ø32.00 x 5.00 x C5			
Rodamiento Del Block Del Tornillo Embalado	Ø20.00 x 5.00 x C5			
Sello Del Block Del Tornillo Embalado	7205.00 x 2.00			
Rodamiento De La Cabeza De Refrentado	TC32 x 48.00 x 8.00			
Cabeza De Refrentado De Una Corredera	FA-408			
Carrera De La Corredera	8.00			
Voltaje *(@Volts/r.p.m.)*	220.00 (2,000.00)	380.00 (2,000.00	220.00 (2,500.00)	380.00 (2,000.00
Corriente Del Dispositivo *(Amp)*	15.00	8.70	15.20	8.80
Frecuencia *(Hz)*	67.00	67.00	83.00	83.00
Enfriamiento	Enfriamiento Por Aceite.			

*** Todas las dimensiones están dadas en milímetros.
**** Auto enfriador de aceite no incluido.

FMDM155-FA-408SZ

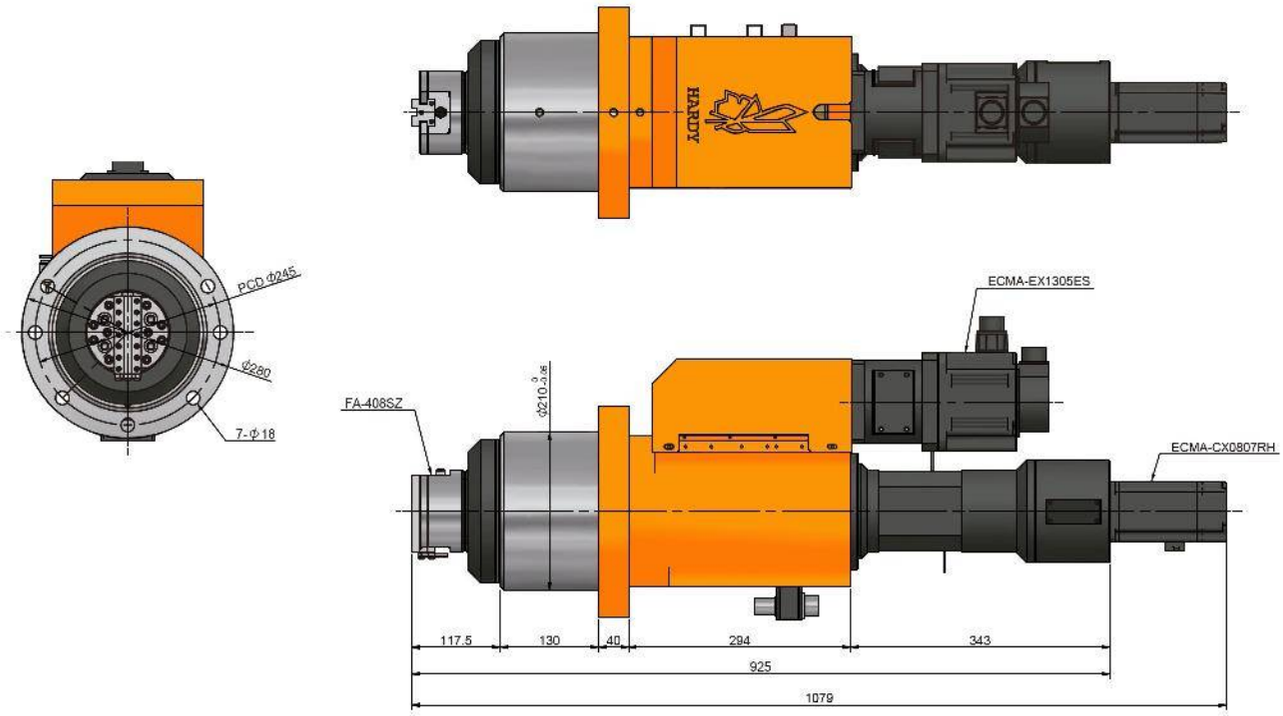

SERIE H-CNC

HUSILLOS CNC

HB150-BT40

HUSILLO IMPULSADO POR BANDA

Características & Dimensiones

Modelo	HB150
Especificación	*BT40 - Ø150*
Velocidad Máxima De Giro	*8,000 R.P.M.*
Especificaciones De Rodamientos	*7014 x 2 | 7014 x 2*
Tipo De Rodamientos	*Bolas Grandes De Acero*
Lubricación	*Grasa*
Incremento De Temperatura Del Rodamiento	*+ 18.00° C*
Posición	*Por Muesca*
Enfriamiento	*Por Aceite*
Precisión Desajuste Cónico	*0.002 mm*
Grado De Balance	*G1*

**** Precisión Desajuste Cónico ≤ 0.003 mm.*
***** Todas las dimensiones están dadas en milímetros.*

HB150-BT40

Peso Dispositivo	55 Kg

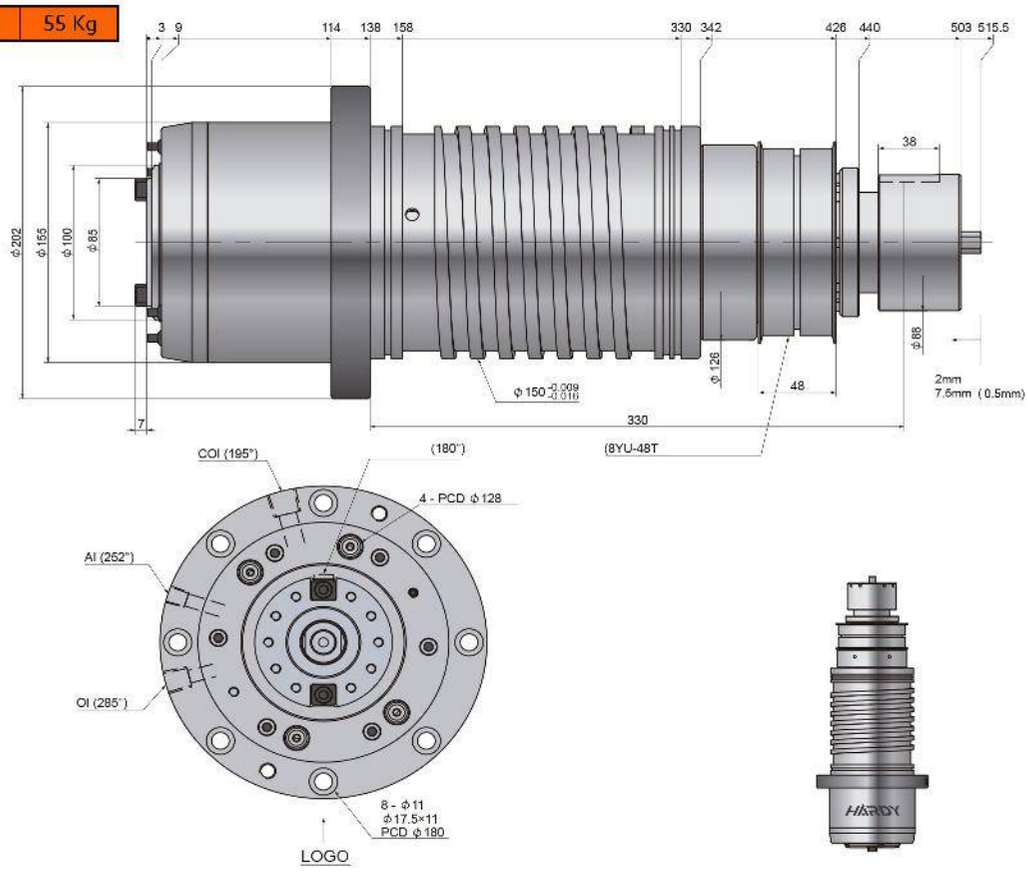

HBC150-BT40

HUSILLO IMPULSADO POR BANDA

(Con Sistema De Enfriamiento Centralizado)

Características & Dimensiones

Modelo	HBC150
Especificación	*BT40 - Ø150*
Velocidad Máxima De Giro	*8,000 R.P.M.*
Especificaciones De Rodamientos	*7014 x 2 | 7014 x 2*
Tipo De Rodamientos	*Bolas Grandes De Acero*
Lubricación	*Grasa*
Incremento De Temperatura Del Rodamiento	*+ 18.00° C*
Posición	*Por Muesca*
Enfriamiento	*Por Aceite*
Precisión Desajuste Cónico	*0.002 mm*
Grado De Balance	*G1*

**** Precisión De Desajuste Cónico ≤ 0.003 mm.*
**** Todas las dimensiones están dadas en milímetros.*

HBC150-BT40

Peso Dispositivo	58 Kg

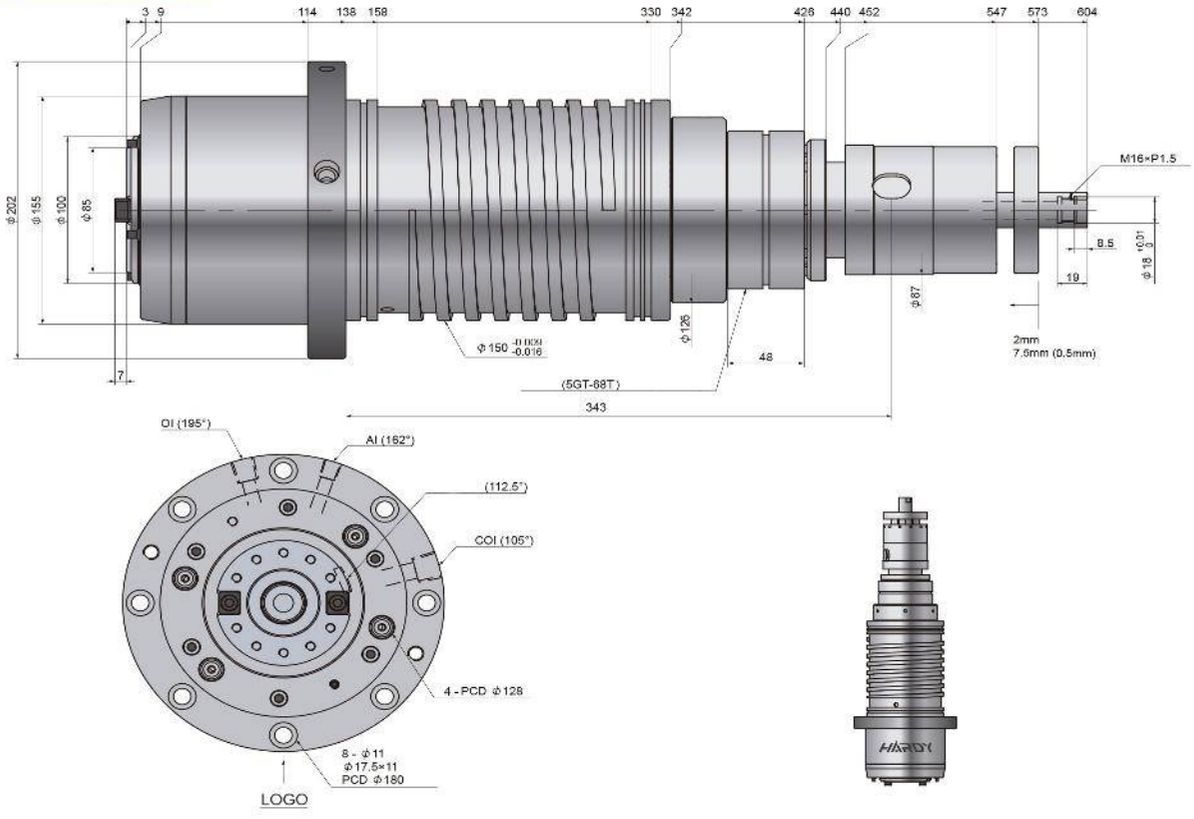

HD140-BT40

MOTOR DE ACCIONAMIENTO DIRECTO

Características & Dimensiones

Modelo	HD140
Especificación	*BT40 - Ø140*
Velocidad Máxima De Giro	*12,000 R.P.M.*
Especificaciones De Rodamientos	*7014 x 2 | 7014 x 2*
Tipo De Rodamientos	*Bolas Grandes De Acero*
Lubricación	*Grasa*
Incremento De Temperatura Del Rodamiento	*+ 20.00° C*
Posición	*Por Motor Integrado*
Enfriamiento	*Por Aceite*
Precisión Desajuste Cónico	*0.002 mm*
Grado De Balance	*G1*

**** Precisión De Desajuste Cónico ≤ 0.003 mm.*
**** Todas las dimensiones están dadas en milímetros.*

HD140-BT40

Peso Dispositivo	52 Kg

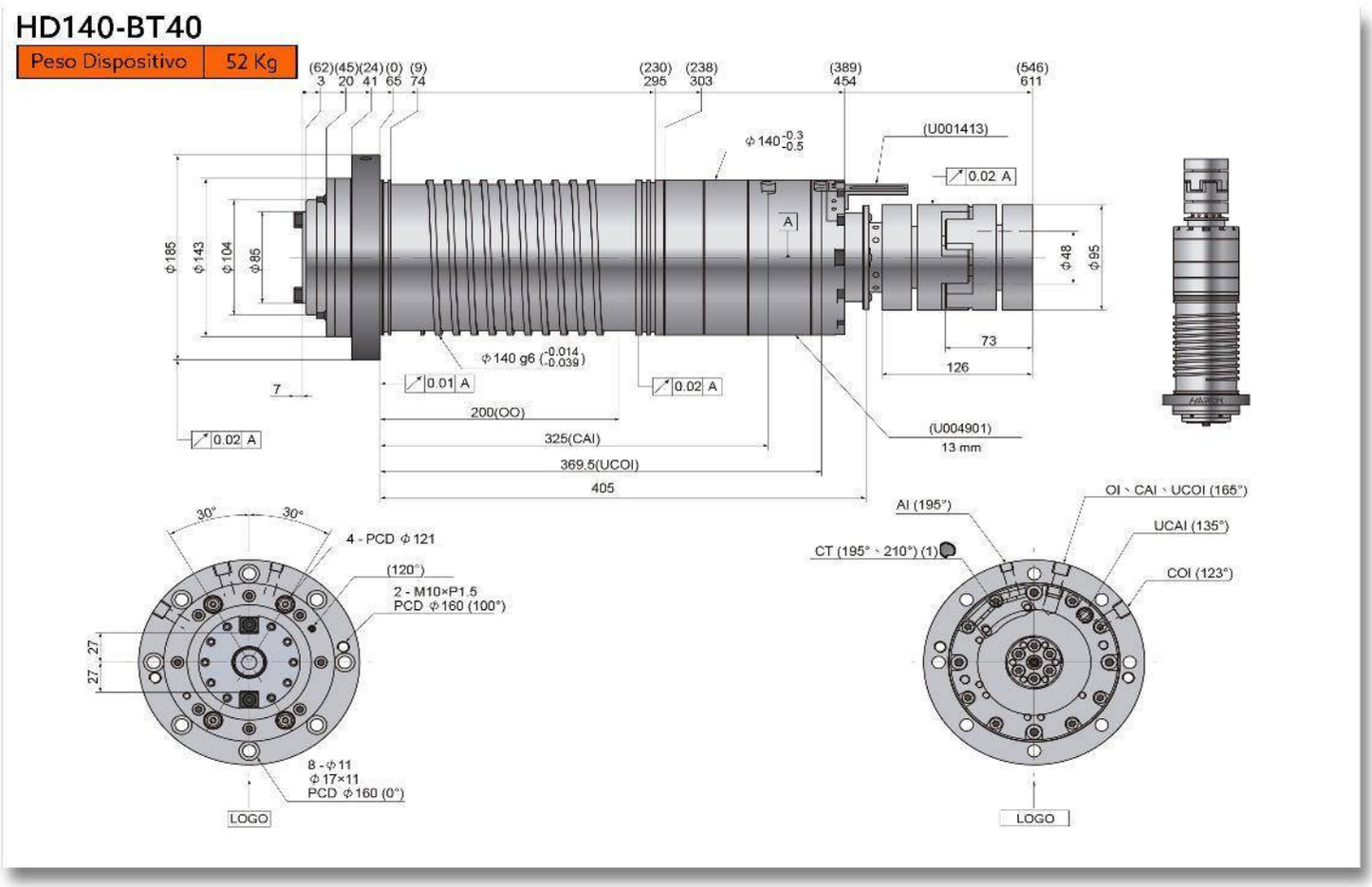

HD150-BBT40

HUSILLO AUTOPROPULSADO

Características & Dimensiones

Modelo	HD150
Especificación	*BBT40 - Ø150*
Velocidad Máxima De Giro	*12,000 R.P.M.*
Especificaciones De Rodamientos	*N1014 ~ 7014 x 3 | N1012*
Tipo De Rodamientos	-
Lubricación	*Grasa*
Incremento De Temperatura Del Rodamiento	*+ 20.00° C*
Posición	*Por Muesca*
Enfriamiento	*Por Aceite*
Precisión Desajuste Cónico	*0.002 mm*
Grado De Balance	*G1*

**** Precisión De Desajuste Cónico ≤ 0.003 mm.*
**** Todas las dimensiones están dadas en milímetros.*

HD150-BBT40

Peso Dispositivo	115 Kg

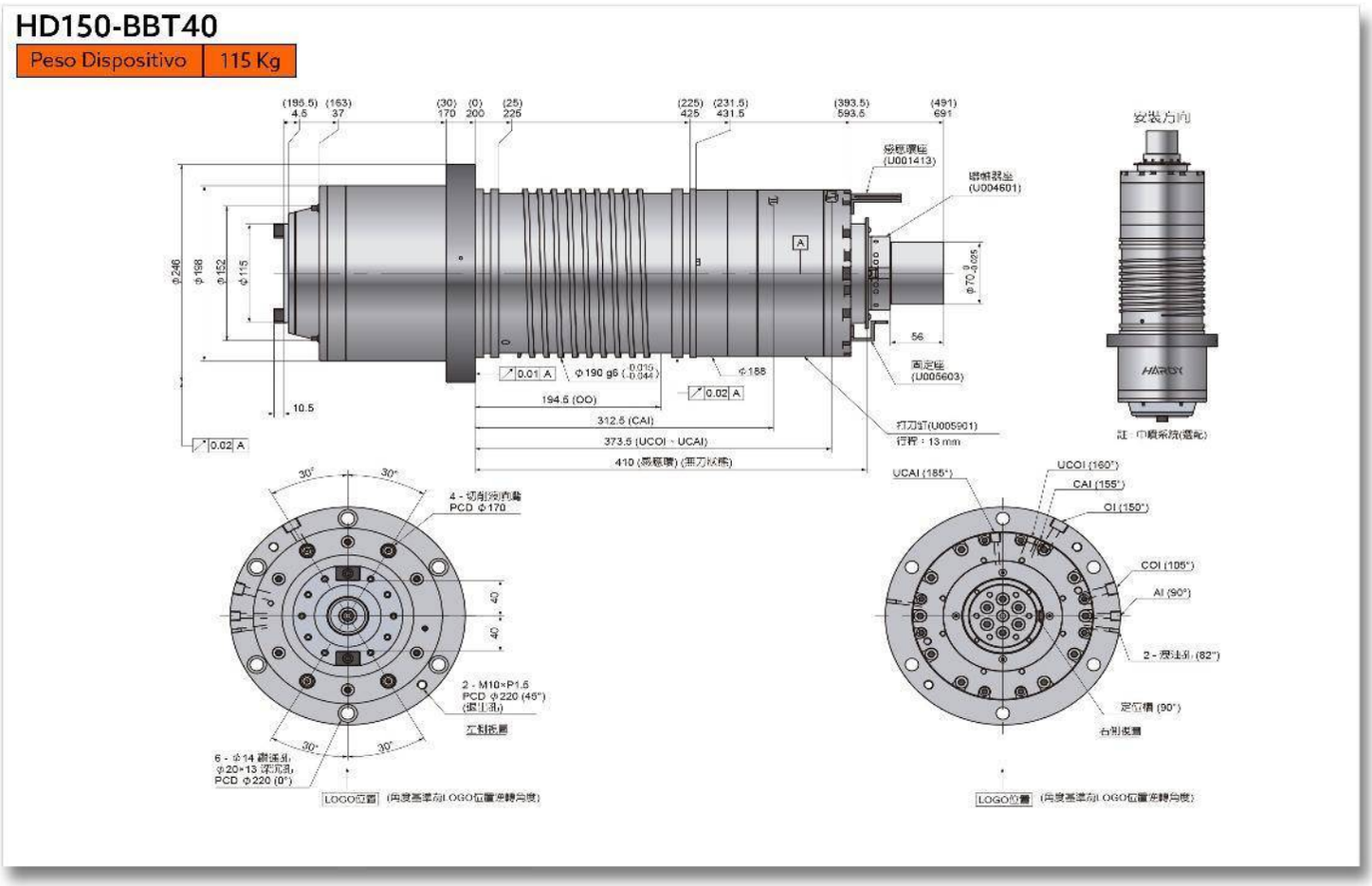

HD190-BT50

HUSILLO AUTOPROPULSADO

Características & Dimensiones

Modelo	HD190
Especificación	*BT50 - Ø190*
Velocidad Máxima De Giro	*6,000 R.P.M.*
Especificaciones De Rodamientos	*7020 x 2 | 7020 x 2*
Tipo De Rodamientos	*Bolas De Acero Grandes*
Lubricación	*Grasa*
Incremento De Temperatura Del Rodamiento	*+ 20.00° C*
Posición	*Por Muesca*
Enfriamiento	*Por Aceite*
Precisión Desajuste Cónico	*0.002 mm*
Grado De Balance	*G1*

**** Precisión De Desajuste Cónico ≤ 0.003 mm.*
**** Todas las dimensiones están dadas en milímetros.*

HD190-BT50

Peso Dispositivo	115 Kg

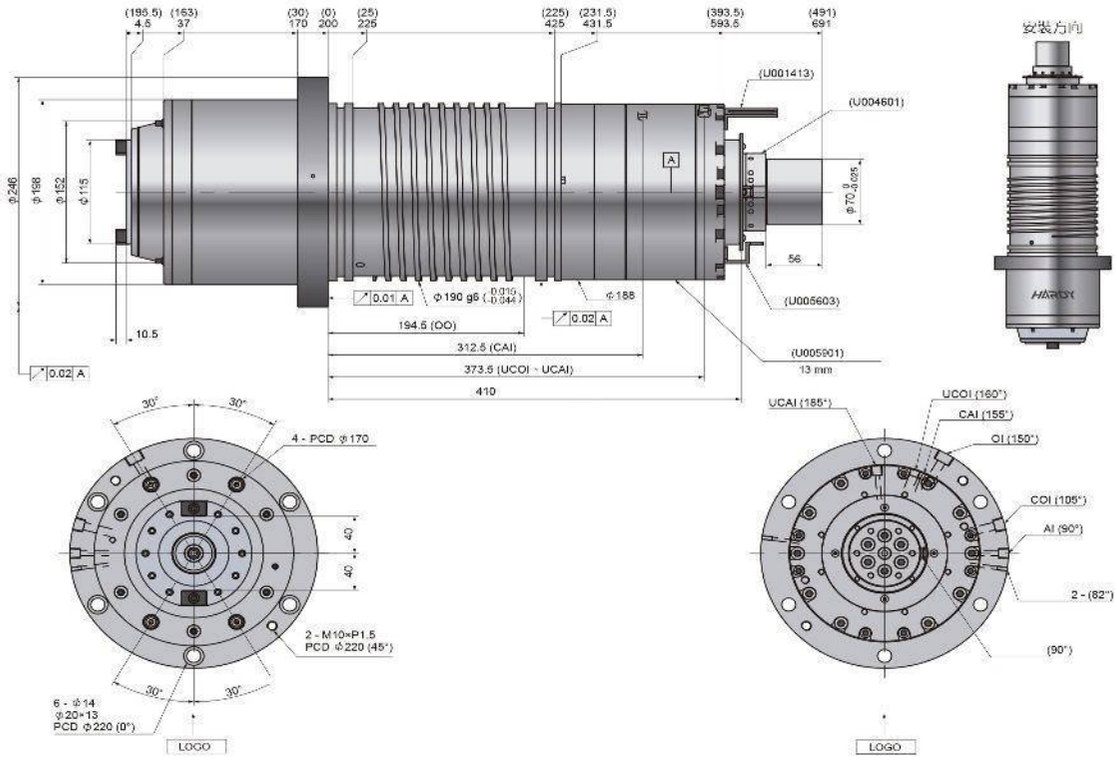

HDC120-BBT40

HUSILLO IMPULSADO POR MOTOR DE ACCIONAMIENTO DIRECTO

(Con Enfriamiento Central)

Características & Dimensiones

Modelo	HDC120
Especificación	*BBT40 - Ø120*
Velocidad Máxima De Giro	*12,000 R.P.M.*
Especificaciones De Rodamientos	*7012 x 2 | 7012 x 2*
Tipo De Rodamientos	*Bolas De Cerámica Grandes*
Lubricación	*Grasa*
Incremento De Temperatura Del Rodamiento	*+ 20.00° C*
Posición	*Integrado Al Motor*
Enfriamiento	*Por Aceite*
Precisión Desajuste Cónico	*0.002 mm*
Grado De Balance	*G1*

**** Precision De Desajuste Cónico ≤ 0.003 mm.*
**** Todas las dimensiones están dadas en milimetros.*

HDC120-BBT40

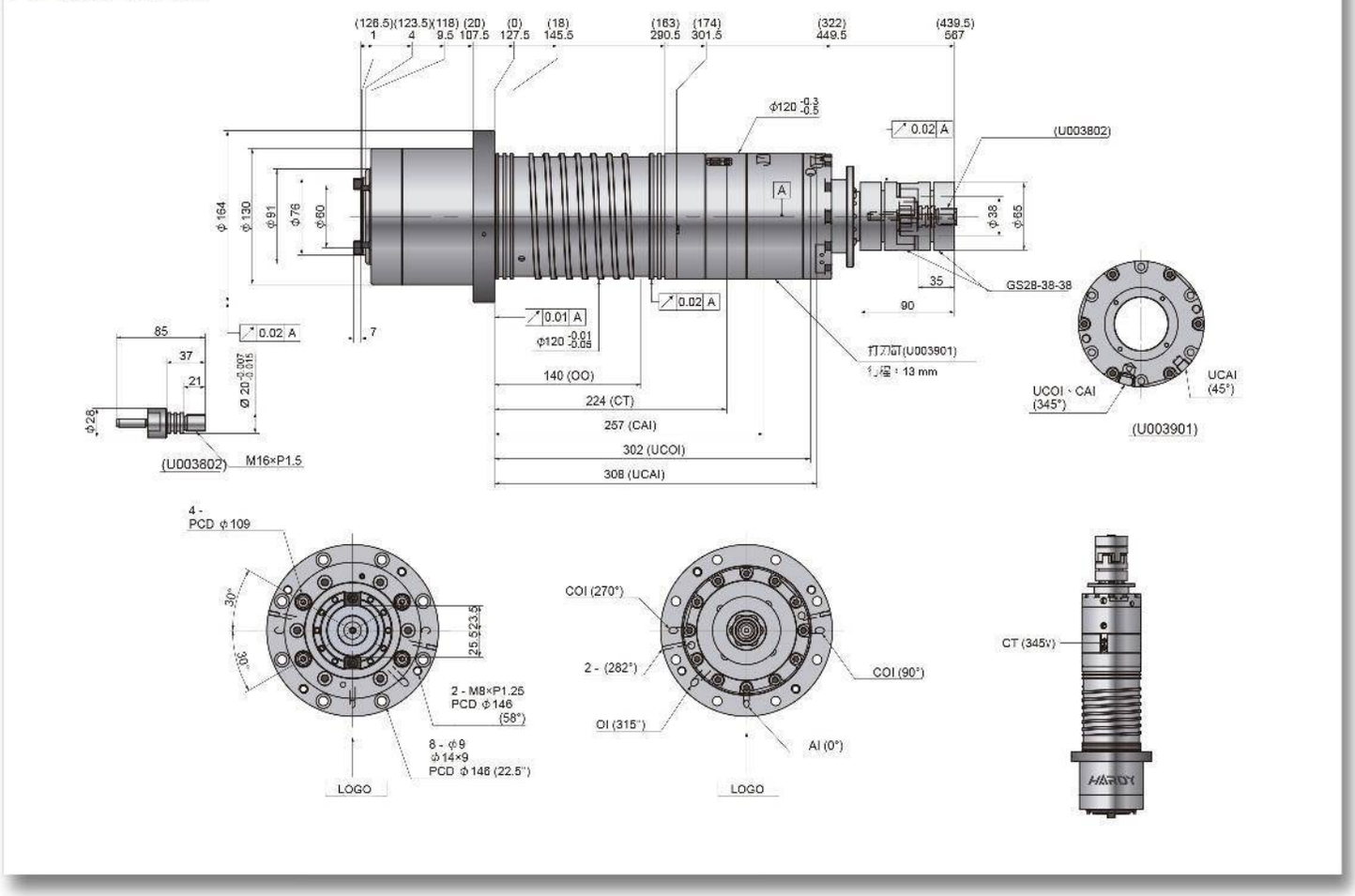

HDT150-A_2-4

HUSILLO PARA TORNO CNC CON IMPULSO POR BANDA DENTADA

Características & Dimensiones

Modelo	HDT-150
Frente Del Husillo	*A2-4*
Diámetro Exterior De La Carcaza	*150.00*
Velocidad Máxima De Giro (r.p.m.)	*6000.00*
Perforación Central	*Ø45*
Rodamientos Frontales	*7014 x 2 Ø70*
Rodamientos Traseros	*7014 x 2 Ø70*
Lubricación	*Grasa*
Polea Del Husillo	*5GT-60T*
Polea De Codificación	*5GT-54T*
Incremento De Temperatura	*≤ 20.00° C*
Balanceo	*ISO 1940 G1*
Precisión	*2.000 µm*
Peso Total Del Dispositivo (Kg)	*46.00*

**** Precision De Desajuste Conico ≤ 0.003 mm.*
**** Todas las dimensiones están dadas en milimetros.*

HDT150 (A2-4)

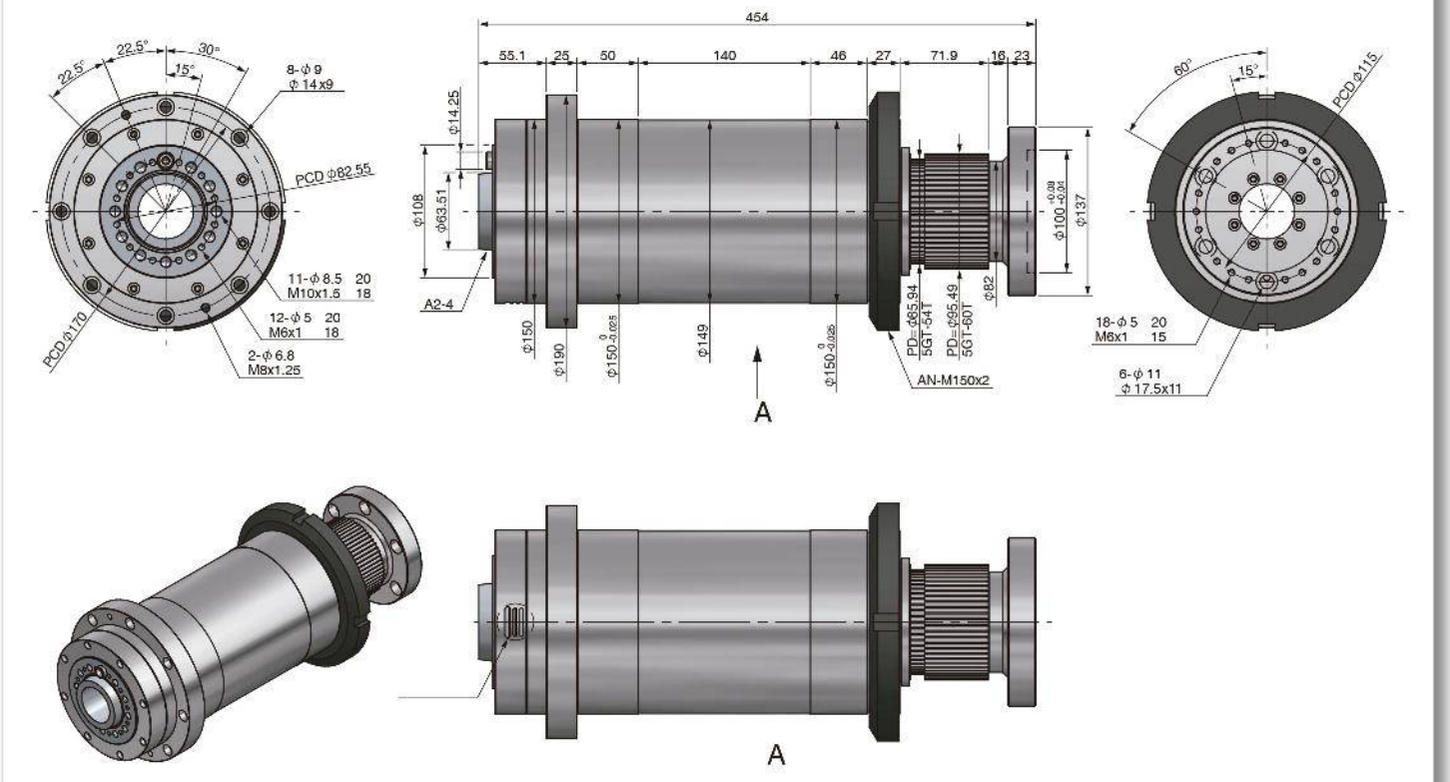
454
55.1
25
50
140
46
27
71.9
16
23
22.5°
22.5°
30°
15°
8-φ 9
φ 14x9
PCD φ82.55
11-φ 8.5 20
M10x1.5 18
12-φ 5 20
M6x1 18
2-φ 6.8
M8x1.25
PCD φ170
φ14.25
φ108
φ63.51
A2-4
φ150
φ190
φ150 0 -0.025
φ149
φ150 0 -0.025
PD=φ65.94
5GT-64T
PD=φ95.49
5GT-60T
φ82
φ100 -0.09 -0.04
φ137
AN-M150x2
A
60°
15°
PCD φ115
18-φ 5 20
M6x1 15
6-φ 11
φ 17.5x11
A

HDT170-A_2-5

HUSILLO IMPULSADO POR BANDA

Características & Dimensiones

Modelo	HDT-170
Frente Del Husillo	A2-5
Diámetro Exterior De La Carcaza	170.00
Velocidad Máxima De Giro (r.p.m.)	5,000.00
Perforación Central	Ø56
Rodamientos Frontales	7018 x 3 Ø90
Rodamientos Traseros	7016 x 2 80
Lubricación	Grasa
Polea Del Husillo	8YU-44T
Polea De Codificación	HDT 8M-40T
Incremento De Temperatura	≤ 20.00° C
Balanceo	ISO 1940 G1
Precisión	2.000 µm
Peso Total Del Dispositivo (Kg)	61.00

*** Precisión De Desajuste Cónico ≤ 0.003 mm.
*** Todas las dimensiones están dadas en milímetros.

HDT170 (A2-5)

Peso	61 Kg

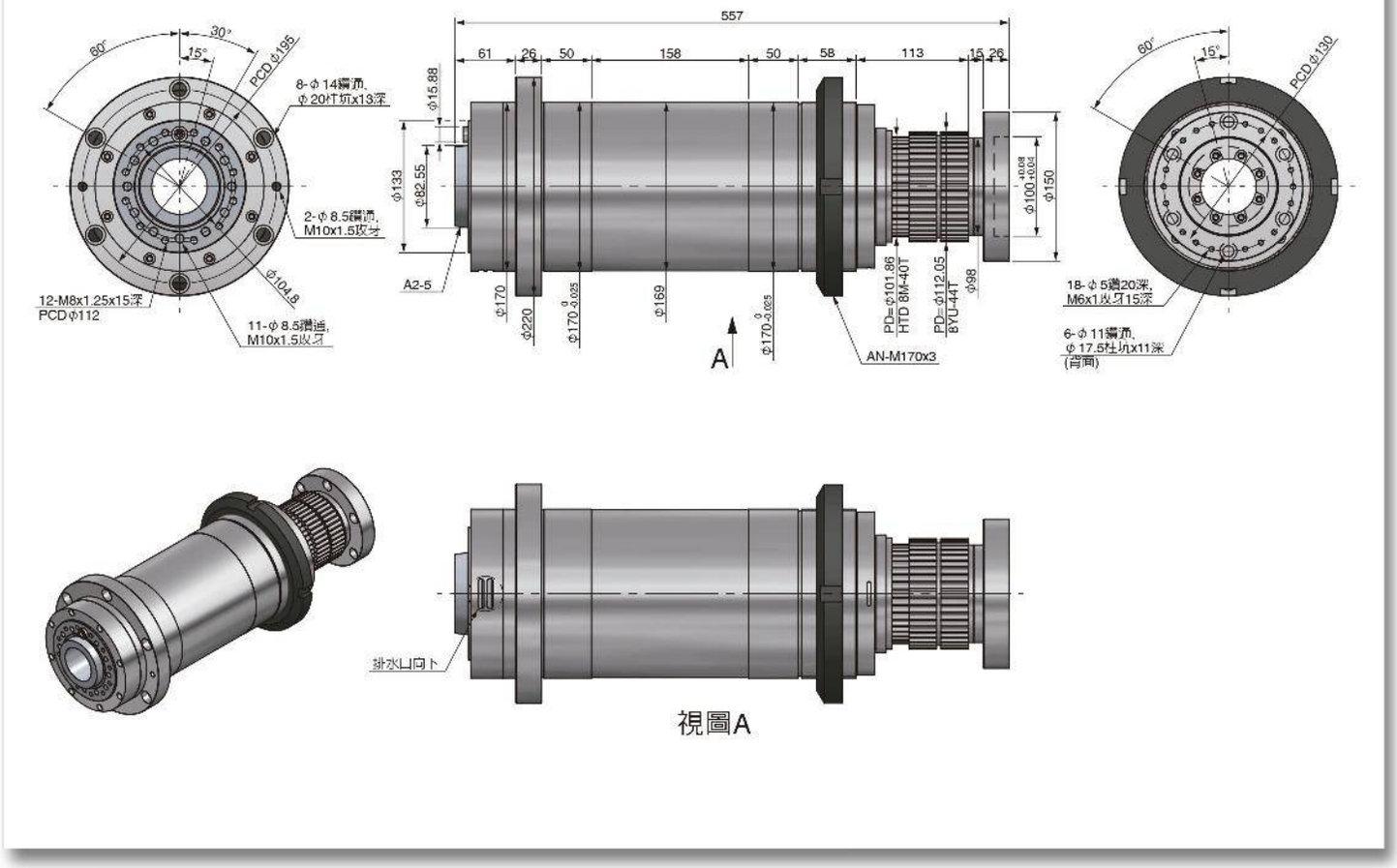

HDT200-A_2-60

HUSILLO IMPULSADO POR BANDA

Características & Dimensiones

Modelo	HDT-200
Frente Del Husillo	*A2-6*
Diámetro Exterior De La Carcaza	*200.00*
Velocidad Máxima De Giro (r.p.m.)	*4,000.00*
Perforación Central	*Ø62*
Rodamientos Frontales	*NN3020 + BTM100*
Rodamientos Traseros	*NN3018*
Lubricación	*Grasa*
Polea Del Husillo	*3V-7*
Polea De Codificación	*5GT-72T*
Incremento De Temperatura	*≤ 20.00° C*
Balanceo	*ISO 1940 G1*
Precisión	*2.000 µm*
Peso Total Del Dispositivo (Kg)	*95.00*

*** Precisión De Desajuste Cónico ≤ 0.003 mm.
*** Todas las dimensiones están dadas en milímetros.

HDT200 (A2-6)

Peso	95 kg

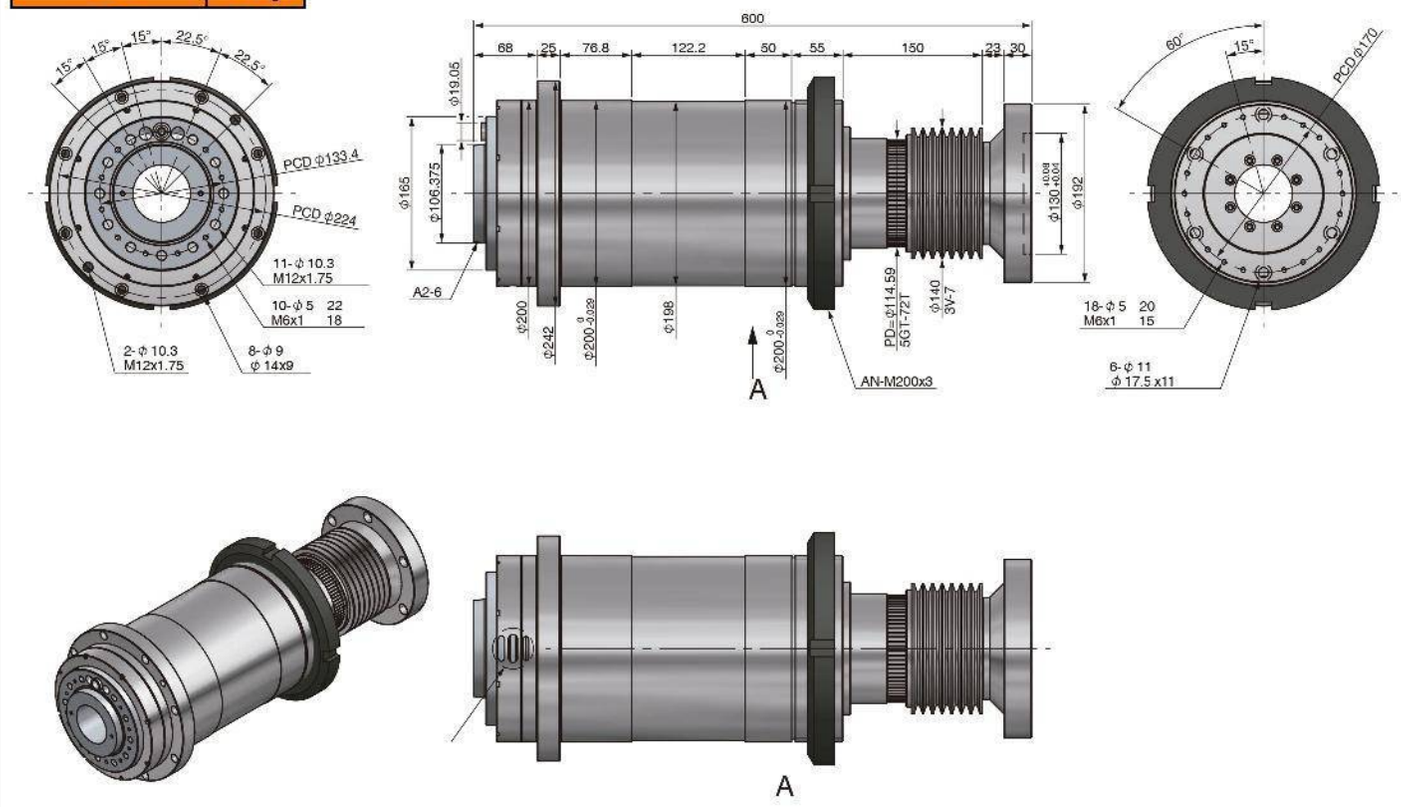

HE170-BBT40

HUSILLO AUTOPROPULSADO

Características & Dimensiones

Modelo	HE170
Especificación	*BBT40 - Ø170*
Velocidad Máxima De Giro	*18,000 R.P.M.*
Especificaciones De Rodamientos	*7914 x 3 | 7912 x 2*
Tipo De Rodamientos	*Bolas DeCeramica Pequeñas*
Lubricación	*Grasa*
Incremento De Temperatura Del Rodamiento	*+ 20.00° C*
Posición	*(Por Encoder)(FANUC A860-2150-V001)*
Enfriamiento	*Por Aceite*
Precisión Desajuste Cónico	*0.002 mm*
Grado De Balance	*G1*

**** Precision De Desajuste Cónico ≤ 0.003 mm.*
**** Todas las dimensiones están dadas en milimetros.*

HE170-BBT40

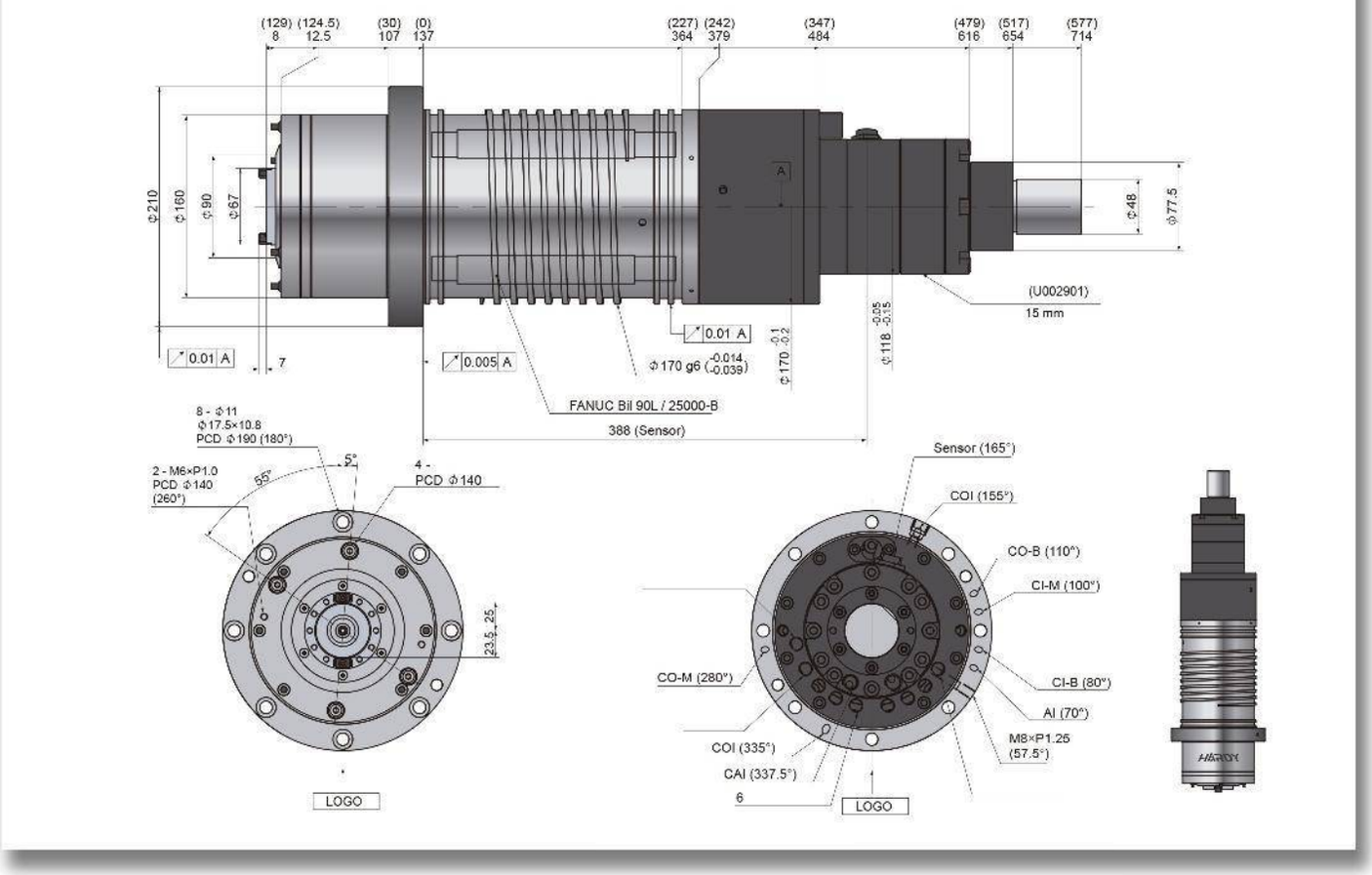
(129) (124.5) (30) (0) (227) (242) (347) (479) (517) (577)
8 12.5 107 137 364 379 484 616 654 714
Φ210
Φ160
Φ90
Φ67
Φ48
Φ77.5
0.01 A
7
0.005 A
0.01 A
Φ170 g6 -0.014 -0.039
Φ170 -0.1 -0.2
Φ118 -0.05 -0.15
(U002901)
15 mm
FANUC Bil 90L / 25000-B
388 (Sensor)
8 - Φ11
Φ17.5×10.8
PCD Φ190 (180°)
2 - M6×P1.0
PCD Φ140
(260°)
55°
5°
4 -
PCD Φ140
23.5
25
LOGO
Sensor (165°)
COI (155°)
CO-B (110°)
CI-M (100°)
CO-M (280°)
CI-B (80°)
AI (70°)
M8×P1.25
(57.5°)
COI (335°)
CAI (337.5°)
6
LOGO

HE170-HSKE50

HUSILLO AUTOPROPULSADO

Características & Dimensiones

Modelo	HE-170
Especificación	*HSKE50 - Ø170*
Velocidad Máxima De Giro	*30,000 R.P.M.*
Especificaciones De Rodamientos	*7011 x 2 | 7008 x 2*
Tipo De Rodamientos	*Bolas Pequeñas Ceramicas*
Lubricación	*Neblina De Aceite*
Incremento De Temperatura Del Rodamiento	*+ 20.00° C*
Posición	*(Por Encoder)(FANUC A860-2155-T311)*
Enfriamiento	*Por Aceite*
Precisión Desajuste Cónico	*0.002 mm*
Grado De Balance	*G1*

**** Precision De Desajuste Cónico ≤ 0.003 mm.*
**** Todas las dimensiones están dadas en milimetros.*

HE170-HSKE50

Peso	80 Kg

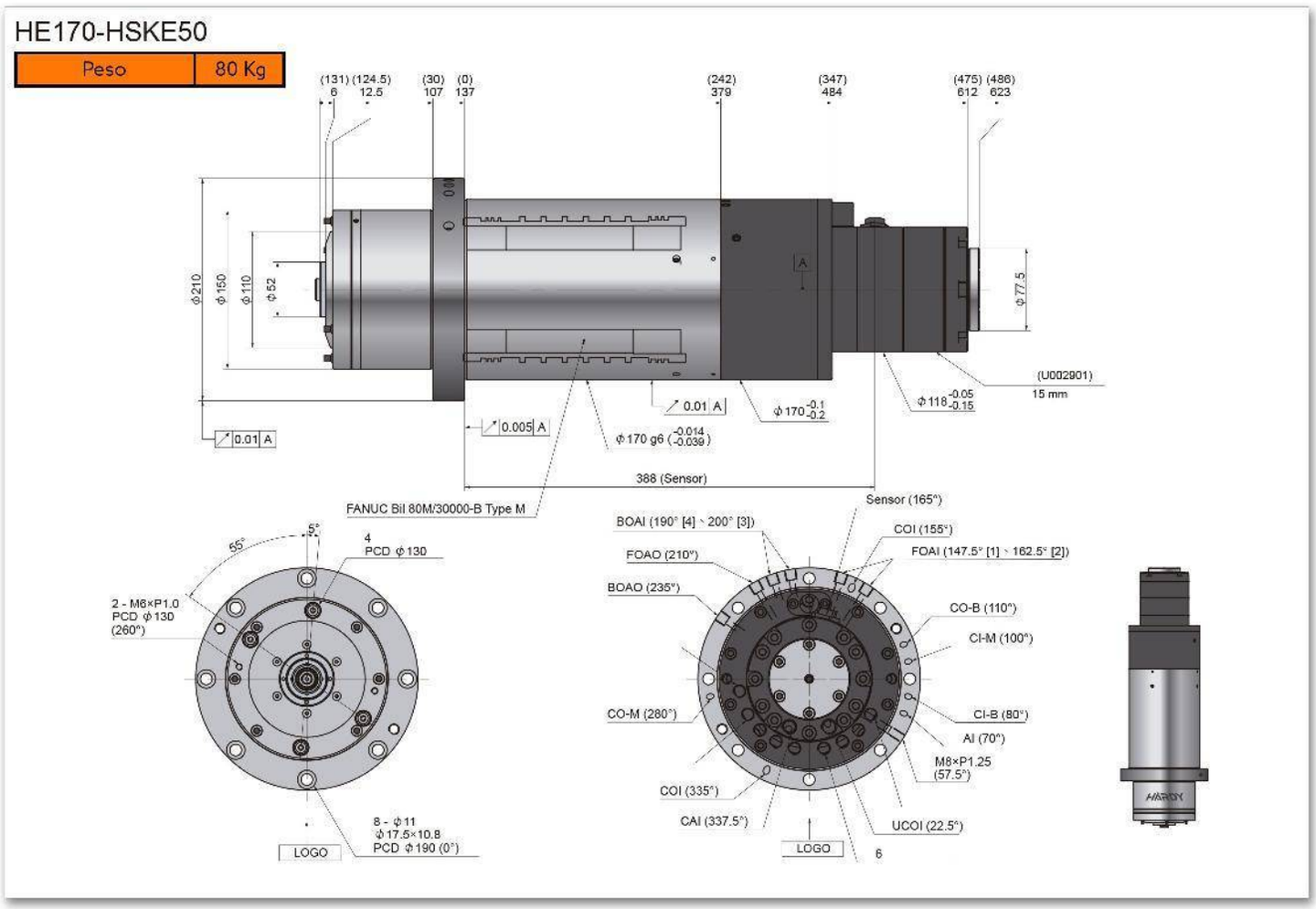

HG-170

HUSILLO IMPULSADO POR BANDA PARA FRESADO/ESMERILADO

HG170

Peso	106 Kg

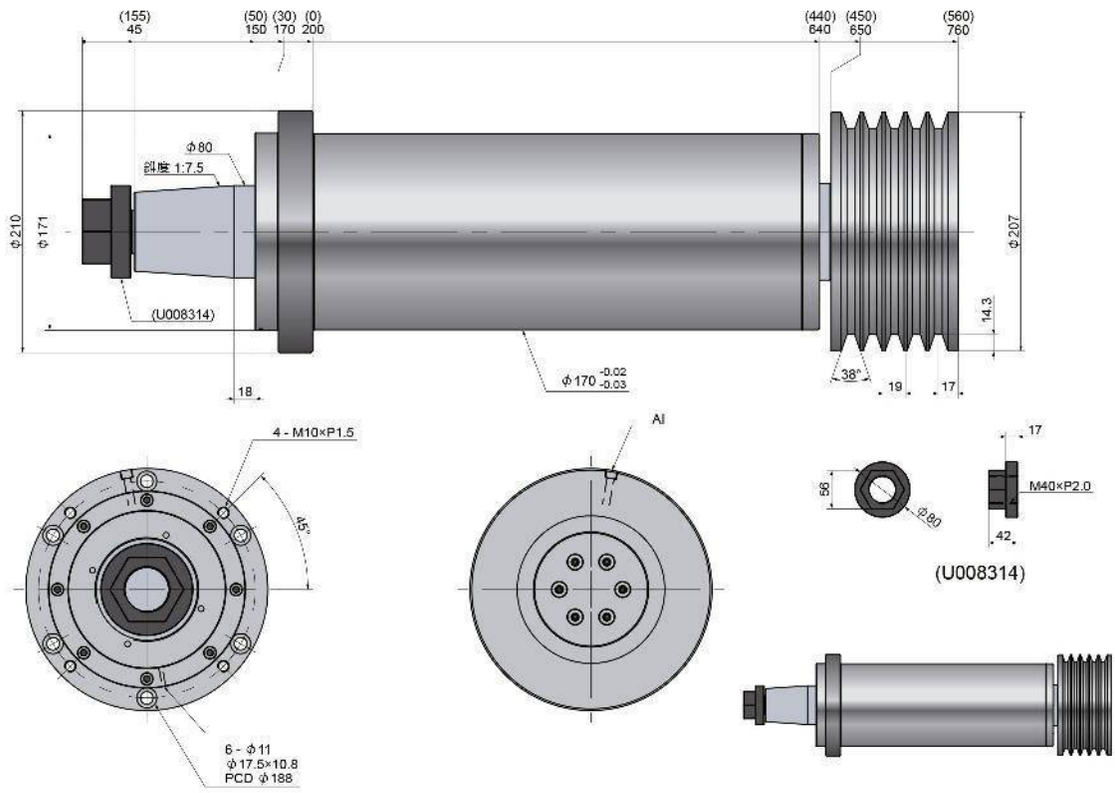

HG170

Peso	106 Kg

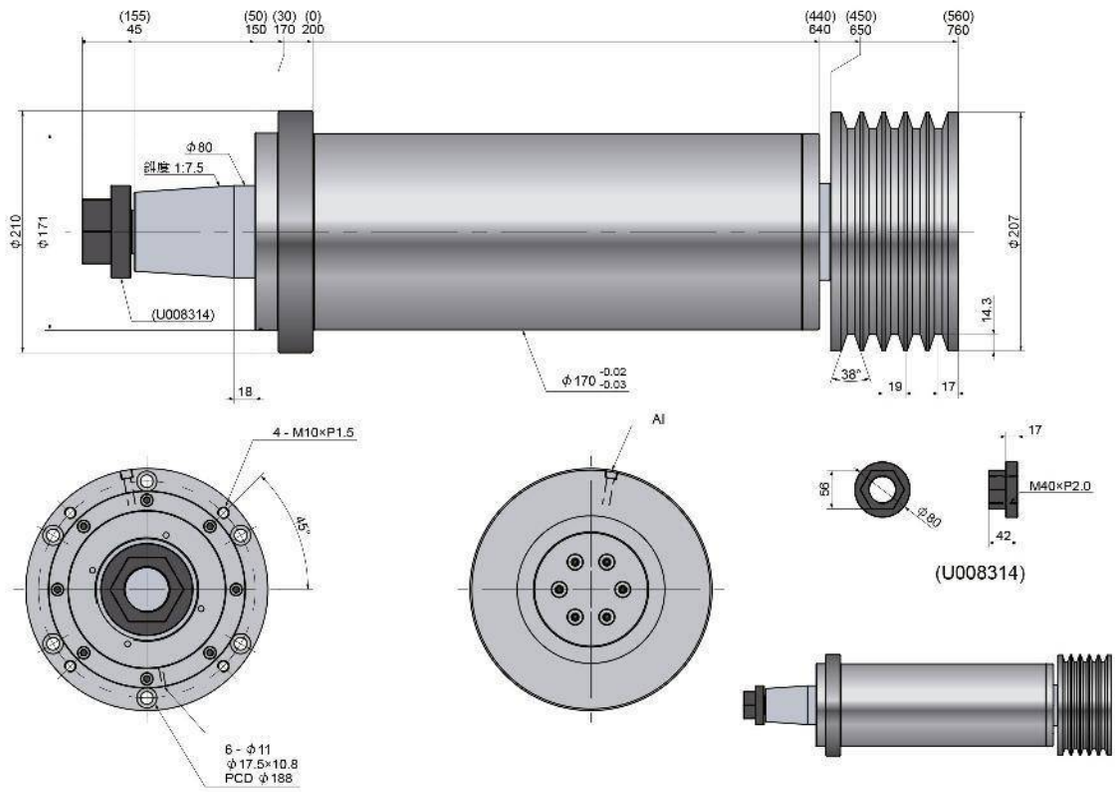

SERIE HCT

MESAS INDEXADORAS HIDRÁULICAS

HCT-200

MESAS INDEXADORAS HIDRAULICAS

Tres piezas de Engranes de Acoplamiento manufacturados por ***Hirth***, forman parte del mecanismo de posicionamiento e indexación, por ello, no existe una acción flotaste durante la traslación de la indexación.

El diseño de *Estructura Totalmente Cerrada*, provee de una alta rigidez y fuerza de agarre, aumentado la eficiencia de manera muy significativa durante ciclos de trabajo pesado.

Características Y Dimensiones

Modelo	HCT-200
Dimensiones De La Mesa	*Ø200.00*
Centro Del Cilindro	*Ø36.00 H6*
Profundidad Del Centro Del Cilindro	*30.00*
Diámetro Del Centro Atreves De La Perforación	*Ø27.00*
Altura Total *(Horizontal)*	*175.00*
Presión Hidráulica	*30.00 Kg/cm²*
Exactitud De La Indexación *(Acumulativa)*	*4" arc/sec*
Repetibilidad	*±1" arc/sec*
Posiciones De Indexación *(Posiciones Estándar)*	*4 / 6 / 8 / 12 / 24 (Una Selección)*
Posiciones De Indexación *(Posiciones Especiales)*	*2 / 3 / 5 / 9... (Una selección, sobre orden especial)*
Dirección De La Rotación	*CW - A favor de las manecillas del reloj* *CCW - En contra de las manecillas del reloj*
Tiempo De Indexación *(Para 90°)*	*2.00 Segundos*

*** Todos las dimensiones están dadas en milímetros.*
**** 90°, 30 Kg/cm², 2 H.P., 30 L/min*
***** Tiempo De Indexación Para 90° (Liberar, Rotar, Bloquear, Sujetar); esta dado bajo las condiciones de 30 Kg/cm², 2 H.P., 30 L/min, etc....*

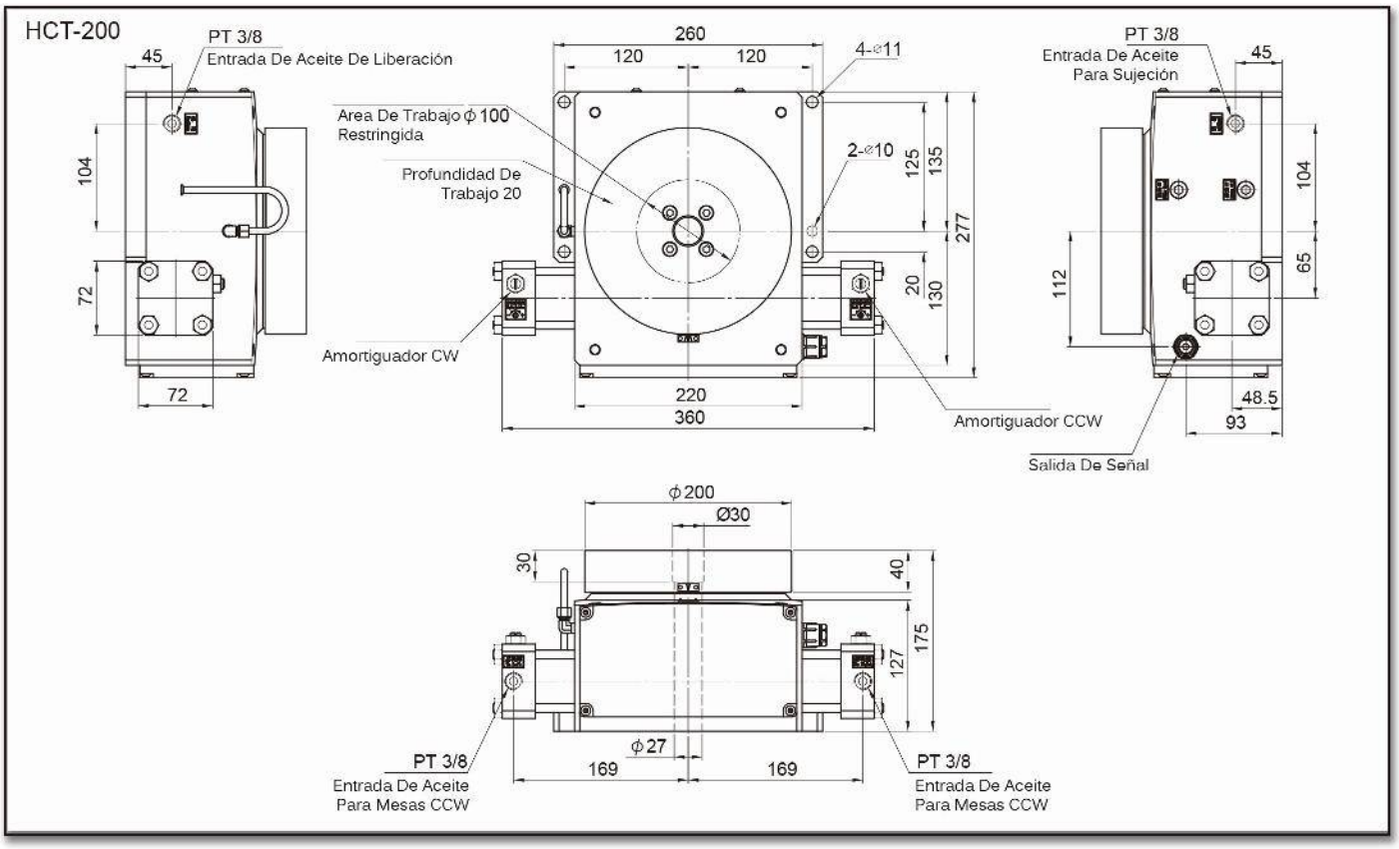
HCT-200
PT 3/8
Entrada De Aceite De Liberación
45
104
72
72
260
120
120
4-⌀11
Area De Trabajo ϕ 100
Restringida
Profundidad De
Trabajo 20
2-⌀10
125
135
277
20
130
Amortiguador CW
220
360
Amortiguador CCW
PT 3/8
Entrada De Aceite
Para Sujeción
45
104
65
112
48.5
93
Salida De Señal
ϕ200
Ø30
30
40
175
127
ϕ27
169
169
PT 3/8
Entrada De Aceite
Para Mesas CCW
PT 3/8
Entrada De Aceite
Para Mesas CCW

Características Y Dimensiones

Modelo		HCT-200
GD^2 Inercia Instantánea Permisible		*7.00 Kg/cm²*
Torque De Rotación		*25.00 Kg/m*
Torque De Sujeción	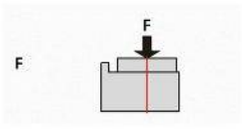	*1,260.00 Kg* *12,340.00 N*
	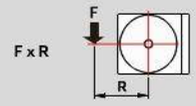	*108.00 Kg-m* *1,060.00 N-m*
	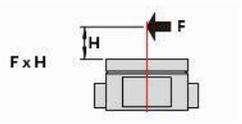	*55.00 Kg-m* *541.00 N-m*
Capacidad Total De Carga	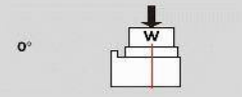	*120.00 Kg.*
Peso Neto De Dispositivo		*46.00 Kg.*

*** Todas las dimensiones están dadas en milímetros.*
**** 90°, 30 Kg/cm², 2 H.P., 30 L/min*
***** Tiempo De Indexación Para 90° (Liberar, Rotar, Bloquear, Sujetar); esta dado bajo las condiciones de 30 Kg/cm², 2 H.P., 30 L/min, etc....*

HCT-340

MESAS INDEXADORAS HIDRAULICAS

Tres piezas de Engranes de Acoplamiento manufacturados por ***Hirth***, forman parte del mecanismo de posicionamiento e indexación, por ello, no existe una acción flotaste durante la traslación de la indexación.

El diseño de *Estructura Totalmente Cerrada*, provee de una alta rigidez y fuerza de agarre, aumentado la eficiencia de manera muy significativa durante ciclos de trabajo pesado.

Características Y Dimensiones

Modelo	HCT-340
Dimensiones De La Mesa	*Ø340.00*
Centro Del Cilindro	*Ø65.00 H6*
Profundidad Del Centro Del Cilindro	*11.00*
Diámetro Del Centro Atreves De La Perforación	*Ø30.50*
Altura Total *(Horizontal)*	*210.00*
Presión Hidráulica	*30.00 Kg/cm²*
Exactitud De La Indexación *(Acumulativa)*	*4" arc/sec*
Repetibilidad	*±1" arc/sec*
Posiciones De Indexación *(Posiciones Estándar)*	*4 / 6 / 8 / 12 / 24 (Una a selección)*
Posiciones De Indexación *(Posiciones Especiales)*	*2 / 3 / 5 / 9... (Una a selección, sobre orden especial)*
Dirección De La Rotación	*CW - A favor de las manecillas del reloj* *CCW - En contra de las manecillas del reloj*
Tiempo De Indexación *(Para 90°)*	*2.50 Seg.*

** Todas las dimensiones están dadas en milímetros.
*** 90°, 30 Kg/cm², 2 H.P., 30 L/min
**** Tiempo De Indexación Para 90° (Liberar, Rotar, Bloquear, Sujetar); esta dado bajo las condiciones de 30 Kg/cm², 2 H.P., 30 L/min, etc....

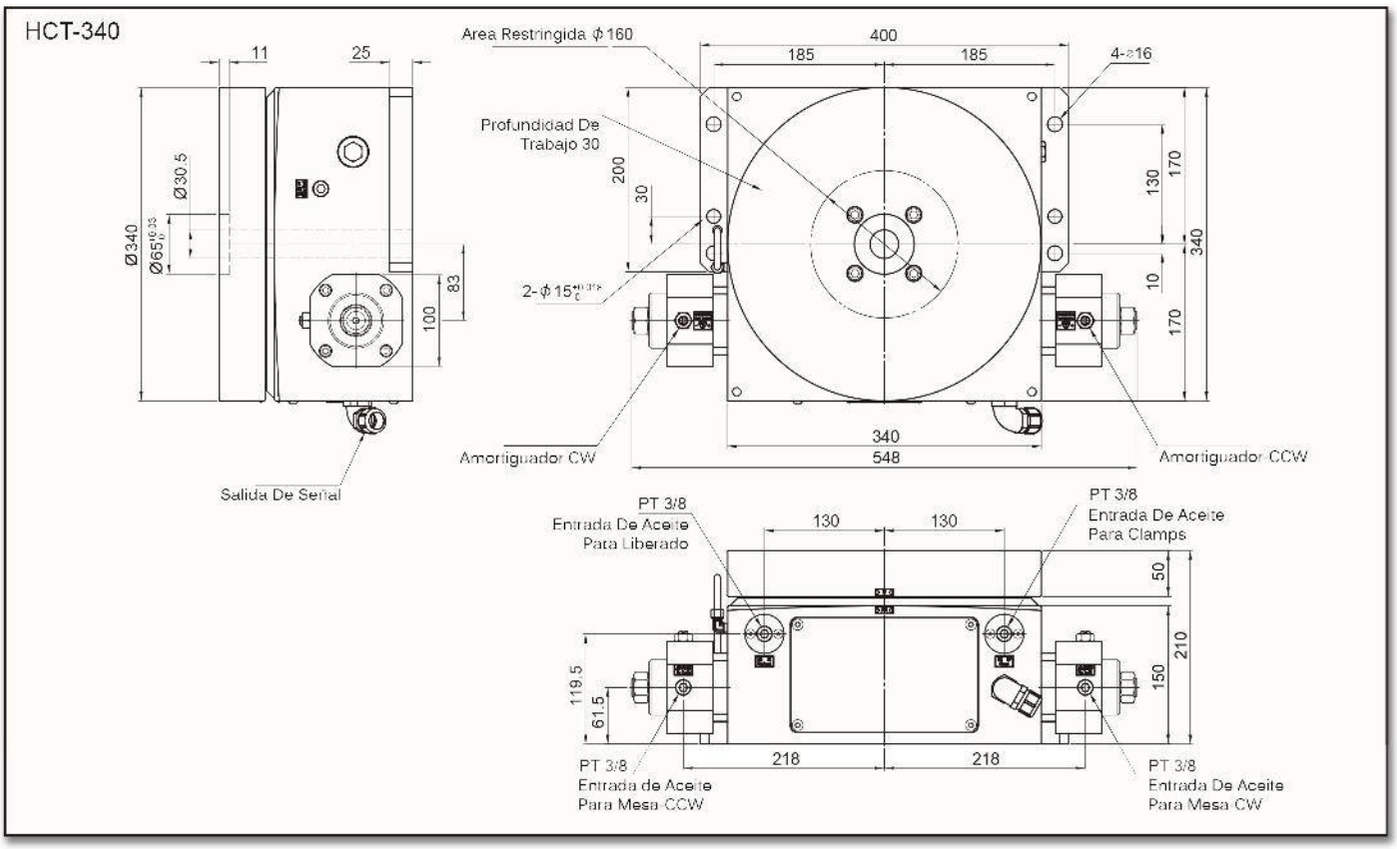
HCT-340
11
25
Ø340
Ø65
Ø30.5
83
100
Salida De Señal
Area Restringida ϕ160
400
185
185
4-ø16
Profundidad De
Trabajo 30
200
30
130
170
340
10
170
2-ϕ15
340
548
Amortiguador CW
Amortiguador CCW
PT 3/8
Entrada De Aceite
Para Liberado
130
130
PT 3/8
Entrada De Aceite
Para Clamps
50
210
150
119.5
61.5
218
218
PT 3/8
Entrada de Aceite
Para Mesa CCW
PT 3/8
Entrada De Aceite
Para Mesa CW

Características Y Dimensiones

Modelo		HCT-340
GD^2 Inercia Instantánea Permisible		*85.00 Kg/cm²*
Torque De Rotación		*57.00 Kg/m*
Torque De Sujeción	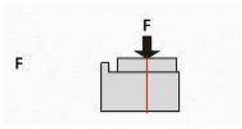	*1,560.00 Kg* *15,200.00 N*
	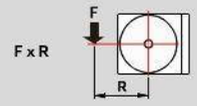	*332.00 Kg-m* *3,250.00 N-m*
	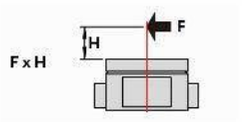	*145.00 Kg-m* *1,423.00 N-m*
Capacidad Total De Carga	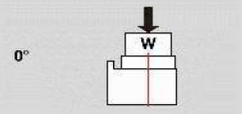	*500.00 Kg.*
Peso Neto De Dispositivo		*120.00 Kg.*

*** Todas las dimensiones estan dadas en milimetros.*
**** 90°, 30 Kg/cm², 2 H.P., 30 L/min*
***** Tiempo De Indexación Para 90° (Liberar, Rotar, Bloquear, Sujetar); esta dado bajo las condiciones de 30 Kg/cm², 2 H.P., 30 L/min, etc....*

HCT-470

MESAS INDEXADORAS HIDRAULICAS

Tres piezas de Engranes de Acoplamiento manufacturados por ***Hirth***, forman parte del mecanismo de posicionamiento e indexación, por ello, no existe una acción flotaste durante la traslación de la indexación.

El diseño de *Estructura Totalmente Cerrada*, provee de una alta rigidez y fuerza de agarre, aumentado la eficiencia de manera muy significativa durante ciclos de trabajo pesado.

Características Y Dimensiones

Modelo	HCT-470
Dimensiones De La Mesa	*Ø470*
Centro Del Cilindro	*Ø90 H6*
Profundidad Del Centro Del Cilindro	*11.00*
Diámetro Del Centro Atreves De La Perforación	*Ø41*
Altura Total *(Horizontal)*	*240.00*
Presión Hidráulica	*35.00 Kg/cm²*
Exactitud De La Indexación *(Acumulativa)*	*4" arc sec*
Repetibilidad	*±1" arc sec*
Posiciones De Indexación *(Posiciones Estándar)*	*4 / 6 / 8 / 12 / 24 (Una Selección)*
Posiciones De Indexación *(Posiciones Especiales)*	*2 / 3 / 5 / 9... (Una selección, sobre orden especial)*
Dirección De La Rotación	*CW - A favor de las manecillas del reloj* *CCW - En contra de las manecillas del reloj*
Tiempo De Indexación *(Para 90°)*	*3.50 Segundos*

**** 90°, 30 Kg/cm², 2 H.P., 30 L/min*

***** Tiempo De Indexación Para 90° (Liberar, Rotar, Bloquear, Sujetar); esta dado bajo las condiciones de 30 Kg/cm², 2 H.P., 30 L/min, etc....*

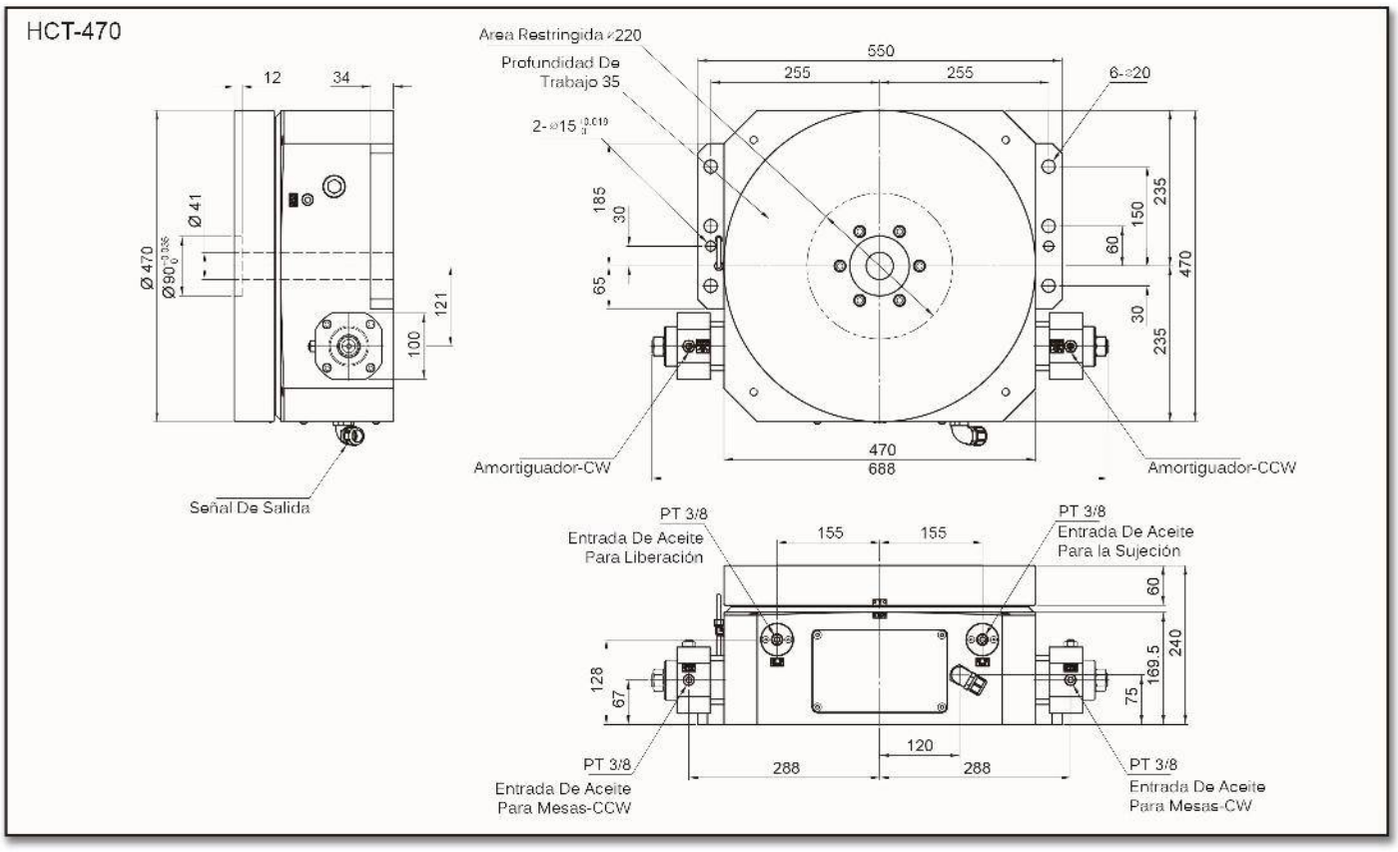
HCT-470
12
34
Ø 41
Ø 470
Ø 90
121
100
Señal De Salida
Area Restringida ⌀220
Profundidad De Trabajo 35
2-⌀15
550
255
255
6-⌀20
185
30
65
150
235
60
470
30
235
470
688
Amortiguador-CW
Amortiguador-CCW
PT 3/8
Entrada De Aceite Para Liberación
155
155
PT 3/8
Entrada De Aceite Para la Sujeción
60
240
169.5
128
67
75
120
288
288
PT 3/8
Entrada De Aceite Para Mesas-CCW
PT 3/8
Entrada De Aceite Para Mesas-CW

Características Y Dimensiones

Modelo		HCT-470
GD^2 Inercia Instantánea Permisible		*180.00 Kg/cm²*
Torque De Rotación		*86.00 Kg/m*
Torque De Sujeción	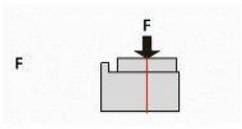	*3,970.00 Kg* *38,500.00 N*
	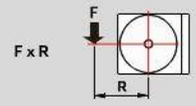	*1,428.00 Kg-m* *13,390.00 N-m*
	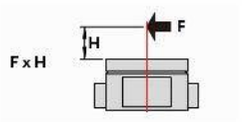	*550.00 Kg-m* *5,390.00 N-m*
Capacidad Total De Carga	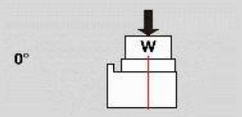	*700.00 Kg.*
Peso Neto De Dispositivo		*266.00 Kg.*

*** Todas las dimensiones estan dadas en milimetros.*
**** 90°, 30 Kg/cm², 2 H.P., 30 L/min*
***** Tiempo De Indexación Para 90° (Liberar, Rotar, Bloquear, Sujetar); esta dado bajo las condiciones de 30 Kg/cm², 2 H.P., 30 L/min, etc....*

HCT-600

MESAS INDEXADORAS HIDRAULICAS

Tres piezas de Engranes de Acoplamiento manufacturados por ***Hirth***, forman parte del mecanismo de posicionamiento e indexación, por ello, no existe una acción flotaste durante la traslación de la indexación.

El diseño de *Estructura Totalmente Cerrada*, provee de una alta rigidez y fuerza de agarre, aumentado la eficiencia de manera muy significativa durante ciclos de trabajo pesado.

Características Y Dimensiones

Modelo	HCT-600
Dimensiones De La Mesa	*Ø600.00*
Centro Del Cilindro	*Ø110.00 H6*
Profundidad Del Centro Del Cilindro	*11.00*
Diámetro Del Centro Atreves De La Perforación	*Ø53.00*
Altura Total *(Horizontal)*	*260.00*
Presión Hidráulica	*35.00 Kg/cm²*
Exactitud De La Indexación *(Acumulativa)*	*4" arc sec*
Repetibilidad	*±1" arc sec*
Posiciones De Indexación *(Posiciones Estándar)*	*4 / 6 / 8 / 12 / 24 (Una Selección)*
Posiciones De Indexación *(Posiciones Especiales)*	*2 / 3 / 5 / 9... (Una selección, sobre orden especial)*
Dirección De La Rotación	*CW - A favor de las manecillas del reloj* *CCW - En contra de las manecillas del reloj*
Tiempo De Indexación *(Para 90°)*	*6.00 Segundos*

**** 90°, 30 Kg/cm², 2 H.P., 30 L/min*

***** Tiempo De Indexación Para 90° (Liberar, Rotar, Bloquear, Sujetar); esta dado bajo las condiciones de 30 Kg/cm², 2 H.P., 30 L/min, etc....*

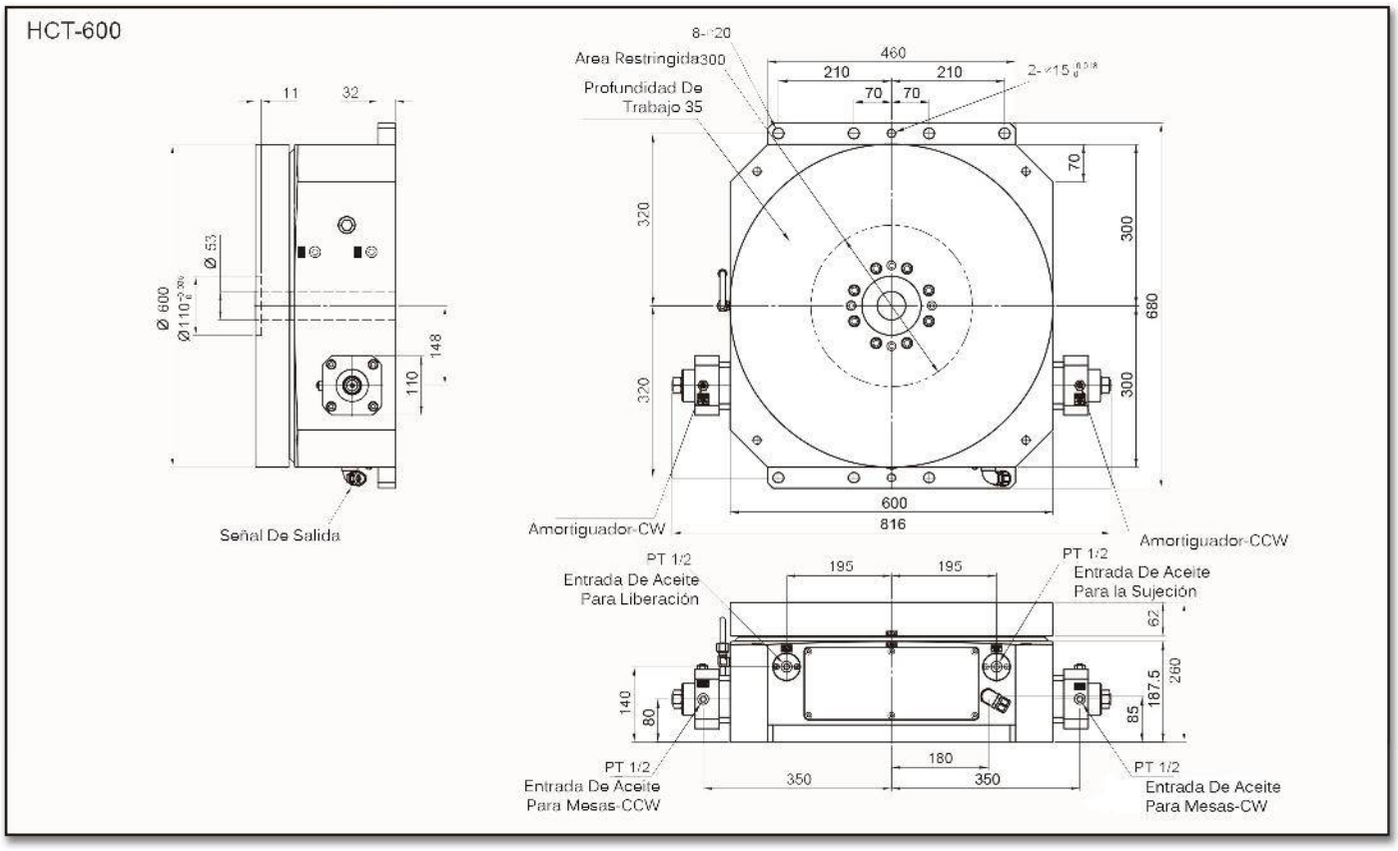
HCT-600
11
32
Ø 53
Ø 600
Ø110
148
110
Señal De Salida
8-
Area Restringida300
Profundidad De
Trabajo 35
460
210
210
70
70
2-
70
320
300
680
320
300
600
816
Amortiguador-CW
Amortiguador-CCW
PT 1/2
Entrada De Aceite
Para Liberación
195
195
PT 1/2
Entrada De Aceite
Para la Sujeción
62
260
187.5
140
80
85
180
350
350
PT 1/2
Entrada De Aceite
Para Mesas-CCW
PT 1/2
Entrada De Aceite
Para Mesas-CW

Características Y Dimensiones

Modelo		HCT-600
GD^2 Inercia Instantánea Permisible		*500.00 Kg/cm²*
Torque De Rotación		*144.00 Kg/m*
Torque De Sujeción	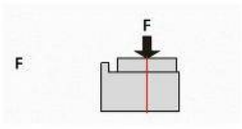	*6,448.00 Kg* *63,000.00 N*
	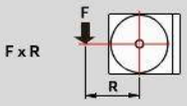	*1,980.00 Kg-m* *19,400.00 N-m*
	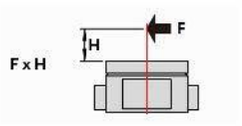	*840.00 Kg-m* *9,232.00 N-m*
Capacidad Total De Carga	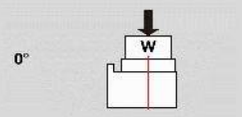	*1,250.00 Kg.*
Peso Neto De Dispositivo		*446.00 Kg.*

*** Todas las dimensiones estan dadas en milimetros.*
**** 90°, 30 Kg/cm², 2 H.P., 30 L/min*
***** Tiempo De Indexación Para 90° (Liberar, Rotar, Bloquear, Sujetar); esta dado bajo las condiciones de 30 Kg/cm², 2 H.P., 30 L/min, etc....*

HCT-800

MESAS INDEXADORAS HIDRAULICAS

Tres piezas de Engranes de Acoplamiento manufacturados por ***Hirth***, forman parte del mecanismo de posicionamiento e indexación, por ello, no existe una acción flotaste durante la traslación de la indexación.

El diseño de *Estructura Totalmente Cerrada*, provee de una alta rigidez y fuerza de agarre, aumentado la eficiencia de manera muy significativa durante ciclos de trabajo pesado.

Características Y Dimensiones

Modelo	HCT-800
Dimensiones De La Mesa	*Ø800.00*
Centro Del Cilindro	*Ø120.00 H6*
Profundidad Del Centro Del Cilindro	*40.00*
Diámetro Del Centro Atreves De La Perforación	*Ø80.00*
Altura Total *(Horizontal)*	*305.00*
Presión Hidráulica	*35.00 Kg/cm²*
Exactitud De La Indexación *(Acumulativa)*	*4" arc sec*
Repetibilidad	*±1" arc sec*
Posiciones De Indexación *(Posiciones Estándar)*	*4 / 6 / 8 / 12 / 24 (Una Selección)*
Posiciones De Indexación *(Posiciones Especiales)*	*2 / 3 / 5 / 9... (Una selección, sobre orden especial)*
Dirección De La Rotación	*CW - A favor de las manecillas del reloj* *CCW - En contra de las manecillas del reloj*
Tiempo De Indexación *(Para 90°)*	*10.00 Segundos*

*** Todos las dimensiones estan dadas en milímetros.*
**** 90°, 30 Kg/cm², 2 H.P., 30 L/min*
***** Tiempo De Indexación Para 90° (Liberar, Rotar, Bloquear, Sujetar); esta dado bajo las condiciones de 30 Kg/cm², 2 H.P., 30 L/min, etc....*

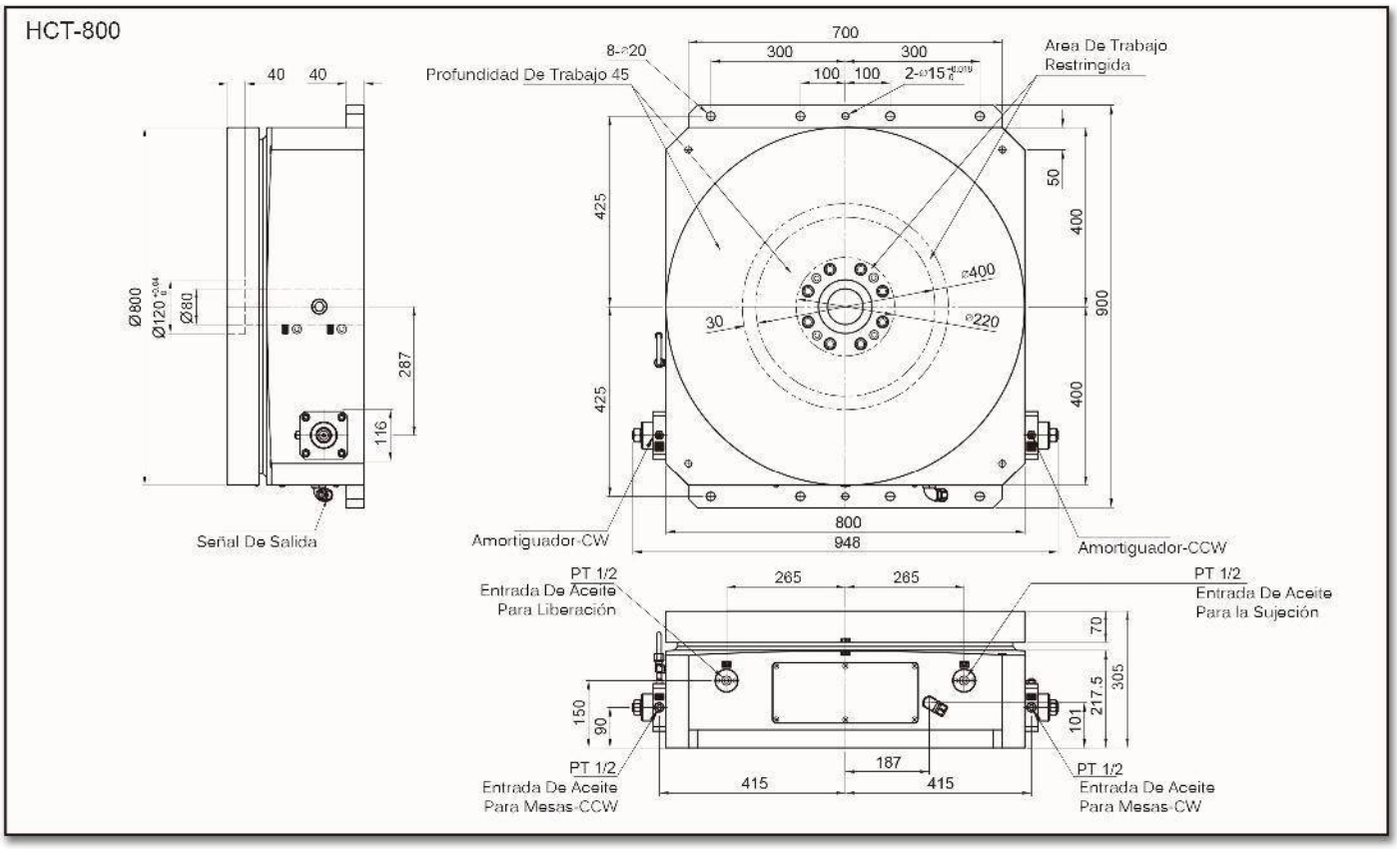
HCT-800
40
40
Ø800
Ø120
Ø80
287
116
Señal De Salida
700
300
300
100
100
2-ø15
8-ø20
Profundidad De Trabajo 45
Area De Trabajo
Restringida
425
50
400
900
ø400
30
ø220
425
400
800
948
Amortiguador-CW
Amortiguador-CCW
PT 1/2
Entrada De Aceite
Para Liberación
265
265
PT 1/2
Entrada De Aceite
Para la Sujeción
70
305
217.5
150
90
101
187
415
415
PT 1/2
Entrada De Aceite
Para Mesas-CCW
PT 1/2
Entrada De Aceite
Para Mesas-CW

Características Y Dimensiones

Modelo		HCT-800
GD^2 Inercia Instantánea Permisible		*1,000.00 Kg/cm²*
Torque De Rotación		*280.00 Kg/m*
Torque De Sujeción	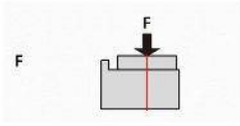	*9,600.00 Kg* *94,000.00 N*
	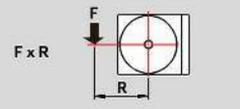	*4,000.00 Kg-m* *39,200.00 N-m*
	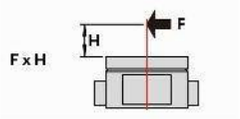	*1,950.00 Kg-m* *19,110.00 N-m*
Capacidad Total De Carga	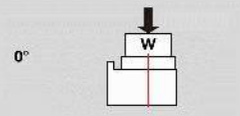	*2,400.00 Kg.*
Peso Neto De Dispositivo		*816.00 Kg.*

*** Todas las dimensiones estan dadas en milimetros.*
**** 90°, 30 Kg/cm², 2 H.P., 30 L/min*
***** Tiempo De Indexación Para 90° (Liberar, Rotar, Bloquear, Sujetar); esta dado bajo las condiciones de 30 Kg/cm², 2 H.P., 30 L/min, etc....*

HCT-1000

MESAS INDEXADORAS HIDRAULICAS

Tres piezas de Engranes de Acoplamiento manufacturados por ***Hirth***, forman parte del mecanismo de posicionamiento e indexación, por ello, no existe una acción flotaste durante la traslación de la indexación.

El diseño de *Estructura Totalmente Cerrada*, provee de una alta rigidez y fuerza de agarre, aumentado la eficiencia de manera muy significativa durante ciclos de trabajo pesado.

Características Y Dimensiones

Modelo	HCT-1000
Dimensiones De La Mesa	*Ø1,000.00*
Centro Del Cilindro	*Ø120.00 H7*
Profundidad Del Centro Del Cilindro	*60.00*
Diámetro Del Centro Atreves De La Perforación	*Ø80.00*
Altura Total *(Horizontal)*	*325.00*
Presión Hidráulica	*35.00 Kg/cm²*
Exactitud De La Indexación *(Acumulativa)*	*4" arc sec*
Repetibilidad	*±1" arc sec*
Posiciones De Indexación *(Posiciones Estándar)*	*4 / 6 / 8 / 12 / 24 (Una Selección)*
Posiciones De Indexación *(Posiciones Especiales)*	*2 / 3 / 5 / 9... (Una selección, sobre orden especial)*
Dirección De La Rotación	*CW - A favor de las manecillas del reloj* *CCW - En contra de las manecillas del reloj*
Tiempo De Indexación *(Para 90°)*	*10.00 Segundos*

*** Todos las dimensiones estan dadas en milímetros.*
**** 90°, 30 Kg/cm², 2 H.P., 30 L/min*
***** Tiempo De Indexación Para 90° (Liberar, Rotar, Bloquear, Sujetar); esta dado bajo las condiciones de 30 Kg/cm², 2 H.P., 30 L/min, etc....*

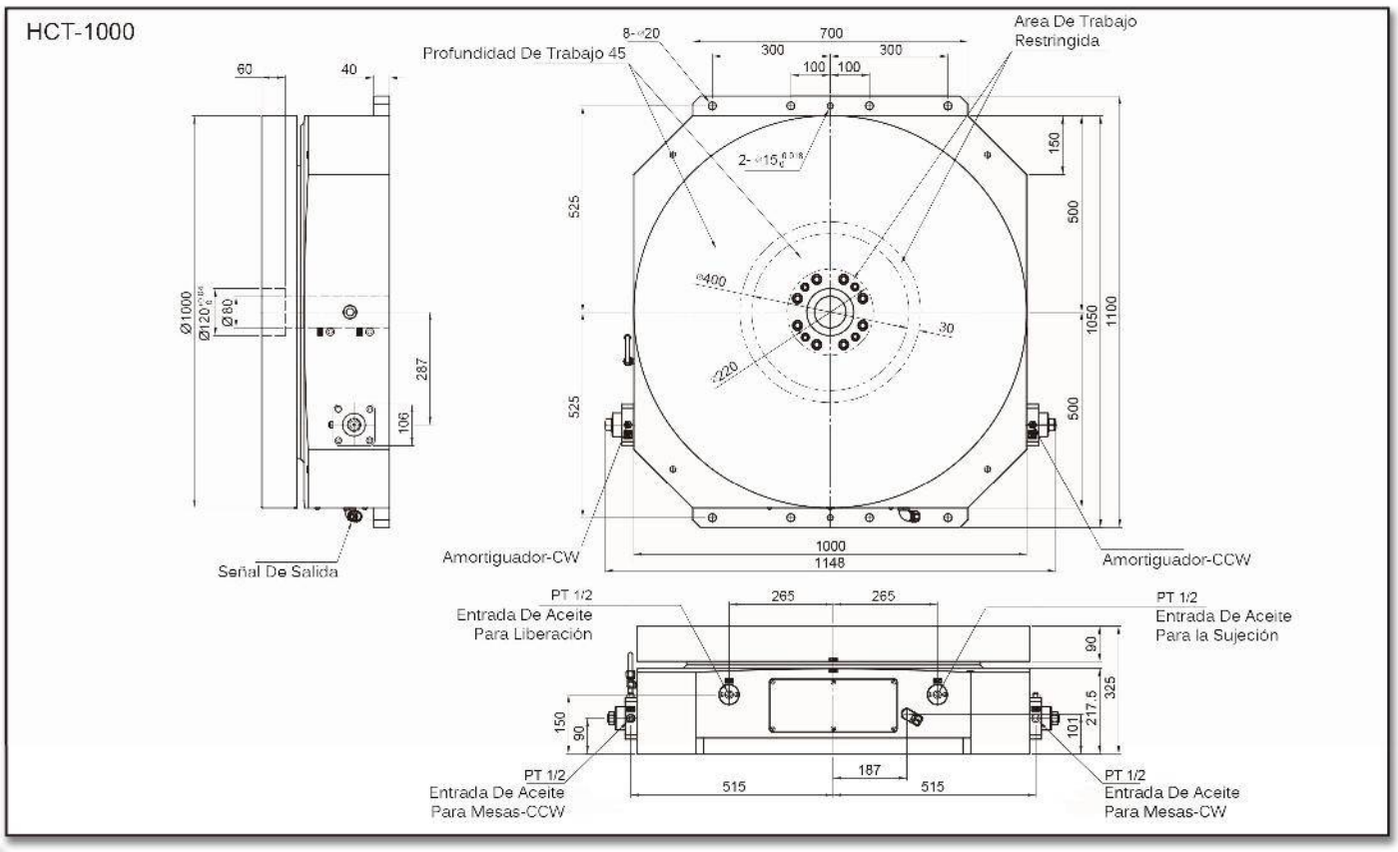
HCT-1000
Profundidad De Trabajo 45
8-⌀20
700
300
300
100
100
Area De Trabajo
Restringida
60
40
2-⌀15
525
525
150
500
500
1050
1100
⌀400
30
⌀220
Ø1000
Ø120
Ø80
287
106
Señal De Salida
Amortiguador-CW
1000
1148
Amortiguador-CCW
PT 1/2
Entrada De Aceite
Para Liberación
265
265
PT 1/2
Entrada De Aceite
Para la Sujeción
90
325
217.5
101
150
90
PT 1/2
Entrada De Aceite
Para Mesas-CCW
187
515
515
PT 1/2
Entrada De Aceite
Para Mesas-CW

Características Y Dimensiones

Modelo		HCT-1000
GD^2 Inercia Instantánea Permisible		*325.00 Kg/cm²*
Torque De Rotación		*1,200.00 Kg/m*
Torque De Sujeción	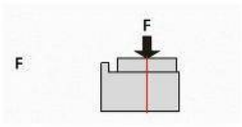	*9,600.00 Kg* *94,000.00 N*
	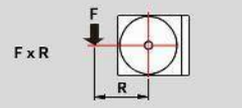	*4,000.00 Kg-m* *39,200.00 N-m*
	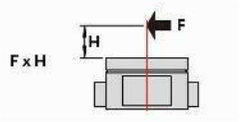	*1,900.00 Kg-m* *19,110.00 N-m*
Capacidad Total De Carga	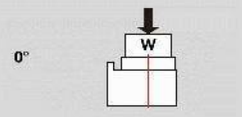	*2,400.00 Kg.*
Peso Neto De Dispositivo		*1,500.00 Kg.*

*** Todas las dimensiones estan dadas en milímetros.*
**** 90°, 30 Kg/cm², 2 H.P., 30 L/min*
***** Tiempo De Indexación Para 90° (Liberar, Rotar, Bloquear, Sujetar); esta dado bajo los condiciones de 30 Kg/cm², 2 H.P., 30 L/min, etc....*

SERIE HF

PERFIL DE CORREDERA DE CAJA CUADRADA

HF-2040

PERFIL DE CORREDERA DE CAJA CUADRADA

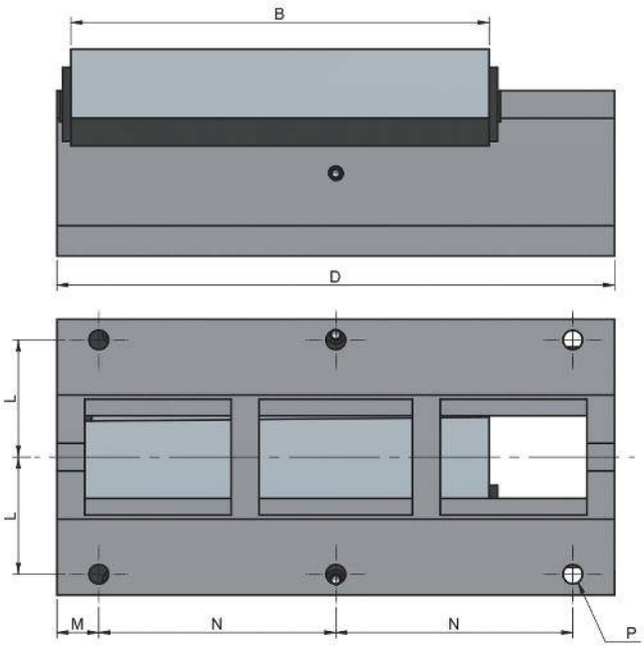

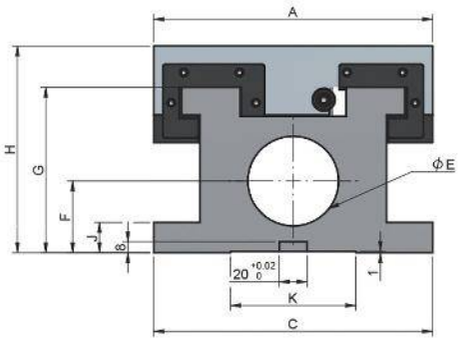

Dimensiones Y Características

Modelo	HF-2040
A x B	*200.00 x 300.00*
C x D	*200.00 x 400.00*
E	*65.00*
F	*52.00*
G	*120.00*
H	*150.00*
J	*22.00*
K	*90.00*
L	*85.00*
M	*30.00*
N	*170.00*
P	*6.00 - Ø14*
Peso Del Dispositivo *(Kg)*	*45.00*

**** Todas las dimensiones estaban dadas en milimetros.

HF-2060

PERFIL DE CORREDERA DE CAJA CUADRADA

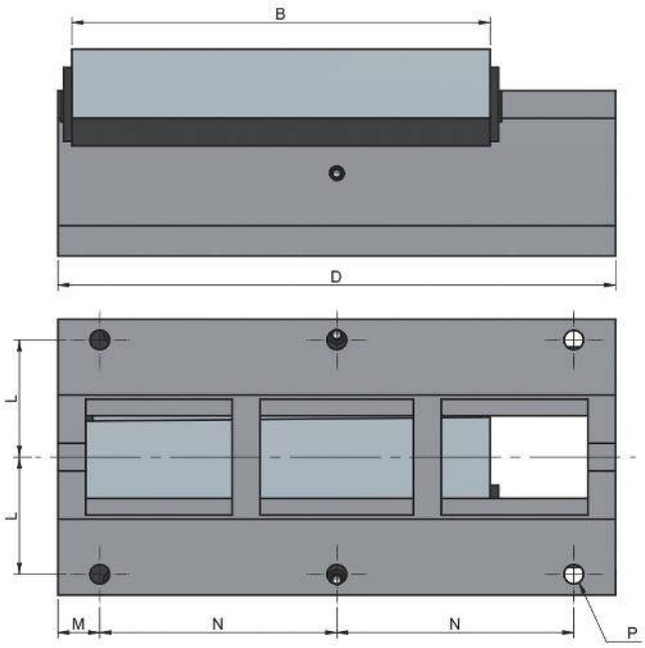

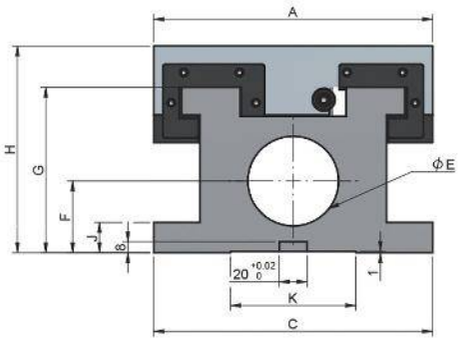

Dimensiones Y Características

Modelo	HF-2060
A x B	*200.00 x 300.00*
C x D	*200.00 x 600.00*
E	*65.00*
F	*52.00*
G	*120.00*
H	*150.00*
J	*22.00*
K	*90.00*
L	*85.00*
M	*30.00*
N	*180.00*
P	*8.00 - Ø14*
Peso Del Dispositivo *(Kg)*	*58.00*

**** Todas las dimensiones estaban dadas en milímetros.

HF-3050

PERFIL DE CORREDERA DE CAJA CUADRADA

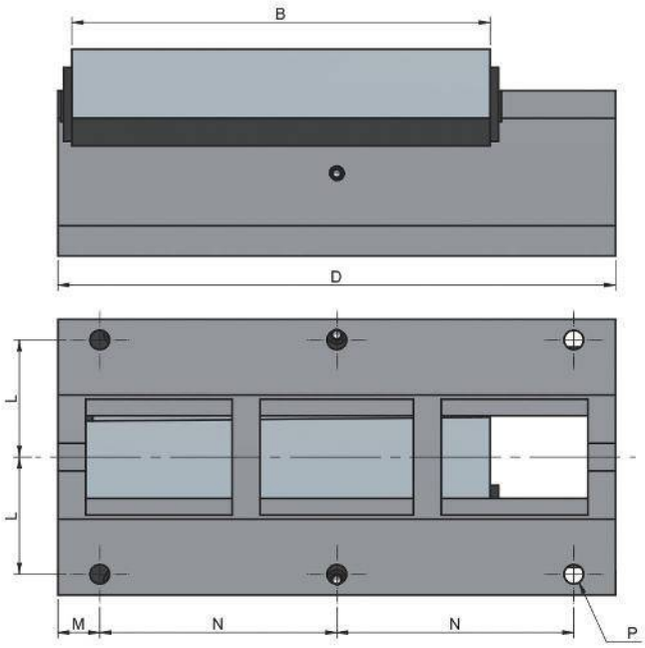

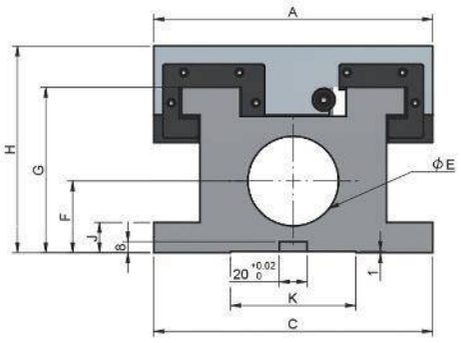

Dimensiones Y Características

Modelo	HF-3050
A x B	*300.00 x 350.00*
C x D	*300.00 x 500.00*
E	*75.00*
F	*63.00*
G	*145.00*
H	*180.00*
J	*27.00*
K	*175.00*
L	*125.00*
M	*30.00*
N	*220.00*
P	*6.00 - Ø18*
Peso Del Dispositivo *(Kg)*	*92.00*

**** Todas las dimensiones estaban dadas en milimetros.

HF-3070

PERFIL DE CORREDERA DE CAJA CUADRADA

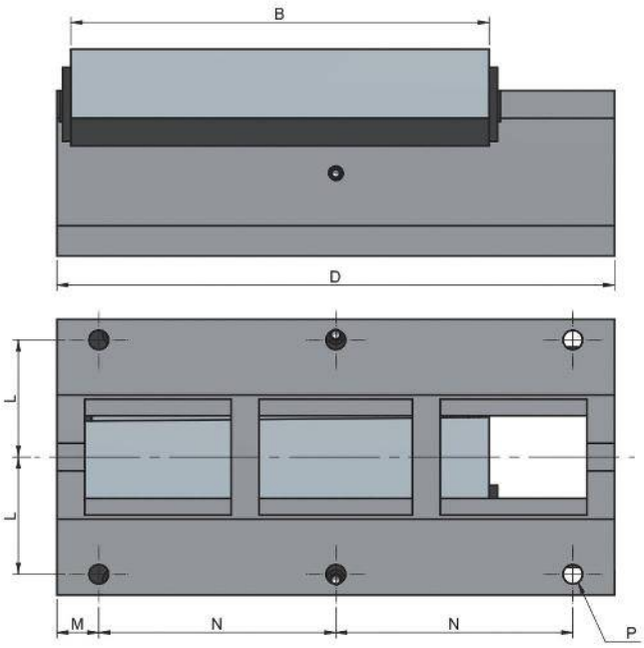

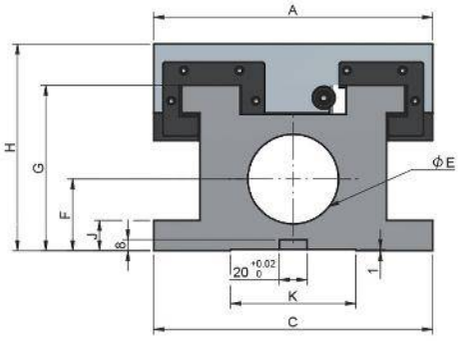

Dimensiones Y Características

Modelo	HF-3070
A x B	*300.00 x 350.00*
C x D	*300.00 x 700.00*
E	*75.00*
F	*63.00*
G	*145.00*
H	*180.00*
J	*27.00*
K	*175.00*
L	*125.00*
M	*35.00*
N	*210.00*
P	*8.00 - Ø18*
Peso Del Dispositivo ***(Kg)***	*114.00*

**** Todas las dimensiones estaban dadas en milimetros.

SERIE HFV

PERFIL DE CORREDERA DE COLA DE PATO

HFV-1530

PERFIL DE CORREDERA DE COLA DE PATO

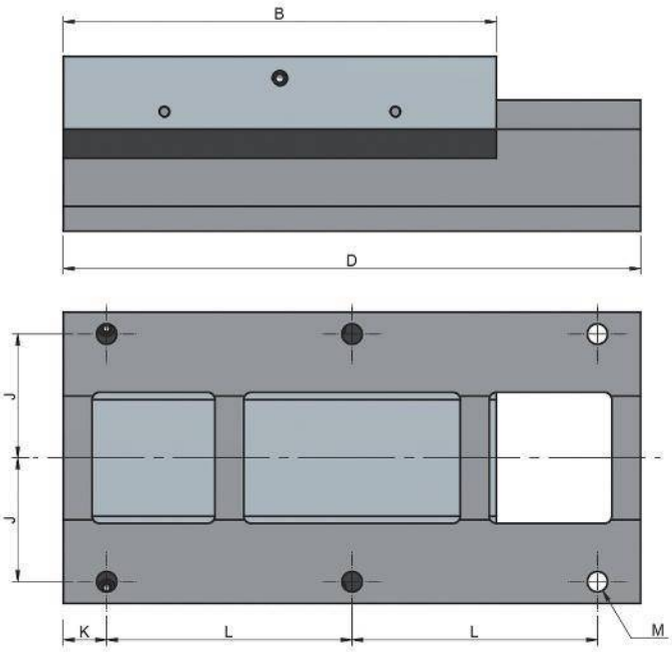

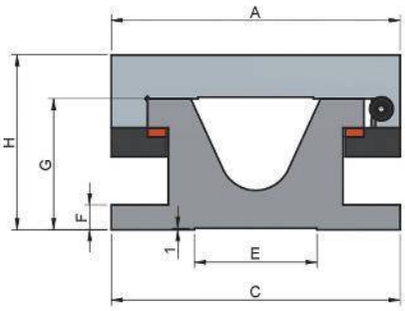

Dimensiones Y Características

Modelo	HFV-1530
A x B	*155.00 x 200.00*
C x D	*155.00 x 300.00*
E	*70.00*
F	*13.00*
G	*63.00*
H	*83.00*
J	*65.50*
K	*30.00*
L	*240.00*
M	*4.00 - Ø12*
Peso Del Dispositivo ***(Kg)***	*15.00*

**** Todos las dimensiones estaban dadas en milimetros.

HFV-2040

PERFIL DE CORREDERA DE COLA DE PATO

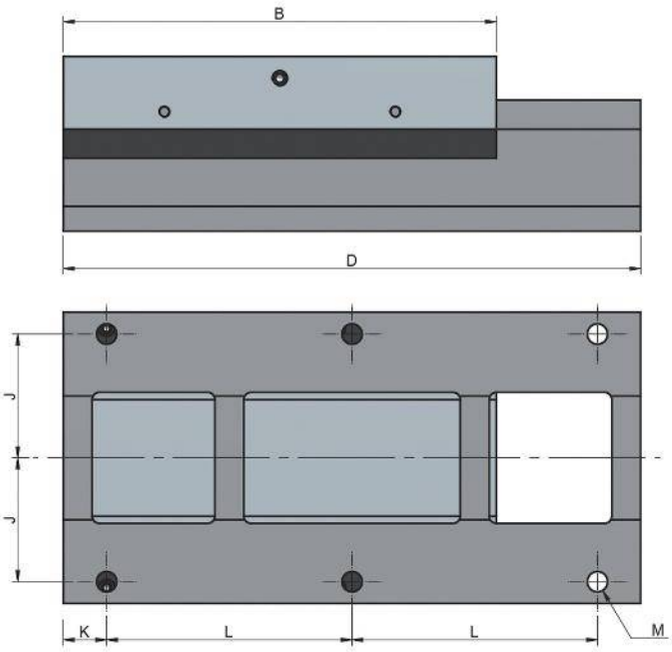

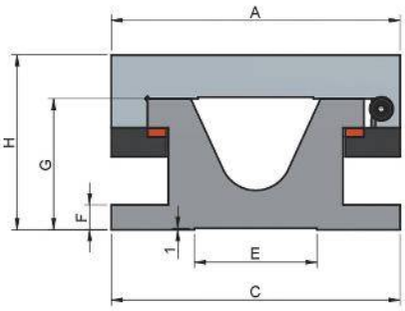

Dimensiones Y Características

Modelo	HFV-2040
A x B	*200.00 x 300.00*
C x D	*200.00 x 400.00*
E	*85.00*
F	*17.00*
G	*90.00*
H	*120.00*
J	*85.00*
K	*30.00*
L	*170.00*
M	*6.00 - Ø14*
Peso Del Dispositivo ***(Kg)***	*35.00*

**** Todos las dimensiones estaban dadas en milimetros.

HFV-2060

PERFIL DE CORREDERA DE COLA DE PATO

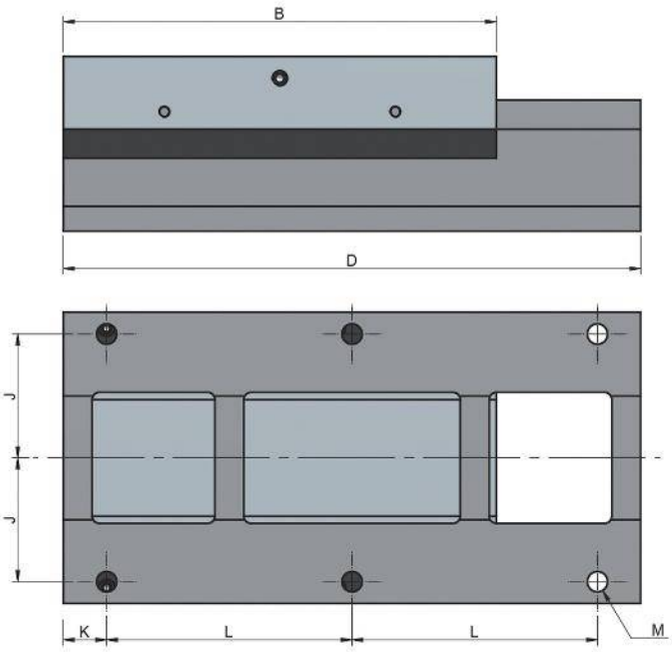

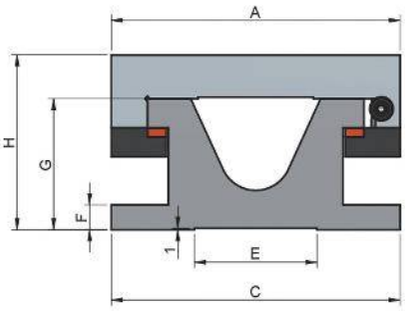

Dimensiones Y Características

Modelo	HFV-2060
A x B	*200.00 x 300.00*
C x D	*200.00 x 600.00*
E	*85.00*
F	*17.00*
G	*90.00*
H	*120.00*
J	*85.00*
K	*45.00*
L	*170.00*
M	*8.00 - Ø14*
Peso Del Dispositivo *(Kg)*	*46.00*

**** Todas las dimensiones estaban dadas en milímetros.

HFV-2080

PERFIL DE CORREDERA DE COLA DE PATO

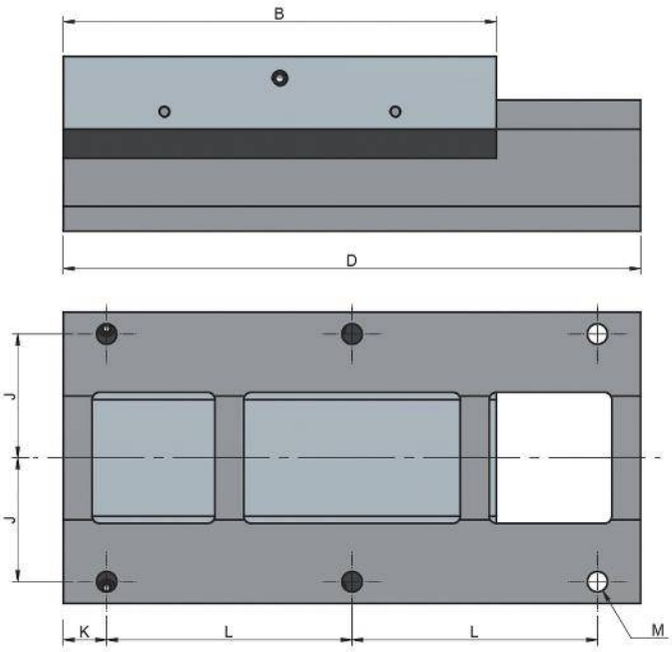

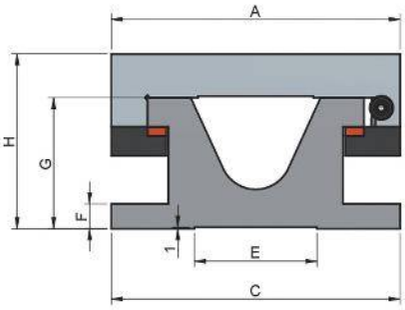

Dimensiones Y Características

Modelo	HFV-2080
A x B	*200.00 x 300.00*
C x D	*200.00 x 800.00*
E	*85.00*
F	*17.00*
G	*90.00*
H	*120.00*
J	*85.00*
K	*40.00*
L	*180.00*
M	*10.00 - Ø14*
Peso Del Dispositivo ***(Kg)***	*56.00*

**** *Todas las dimensiones estaban dadas en milímetros.*

SERIE HS

CORREDERAS CON MOVIMIENTO HIDRÁULICO

HS150-200/300

CORREDERA CON MOVIMIENTO HIDRÁULICO

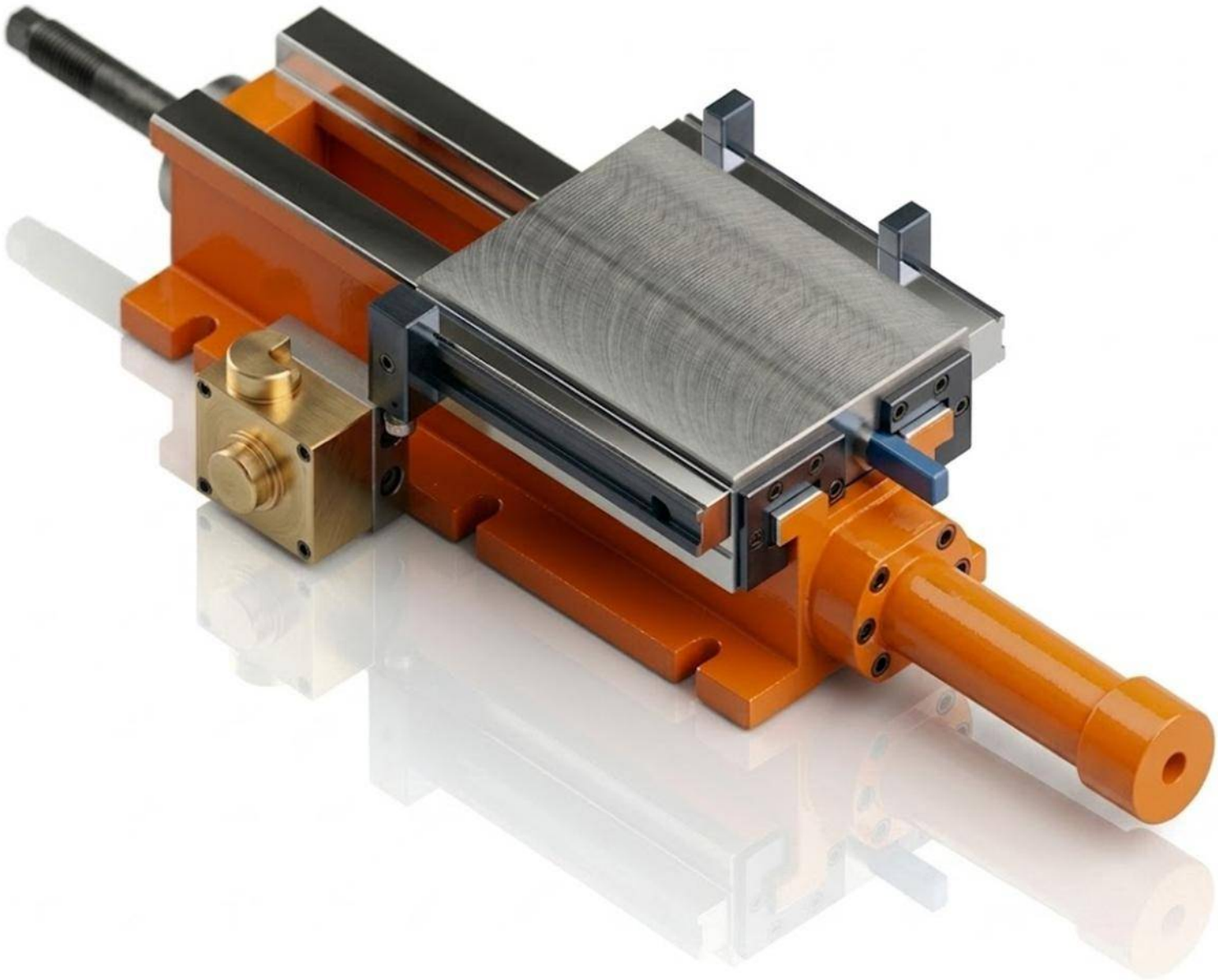

Características & Dimensiones

Modelo	HS150-200/300
Ancho Del Perfil	***150.00***
A	***220.00***
B	-
C	***300.00***
C1	-
C2	-
C3	-
C4	-
C5	-
D	-
E	-
Longitud Del Pistón	***85.00***
Longitud Total Del Dispositivo	***385.00***
Paso Del Tornillo Patrón	***6 - Ø16***
Carrera Máxima De La Corredera	***80.00***
Peso Total Del Dispositivo ***(Kg)***	***37.00***

**** Redondez ≤ 0.003.*

***** Todas las dimensiones estaban dadas en milímetros.*

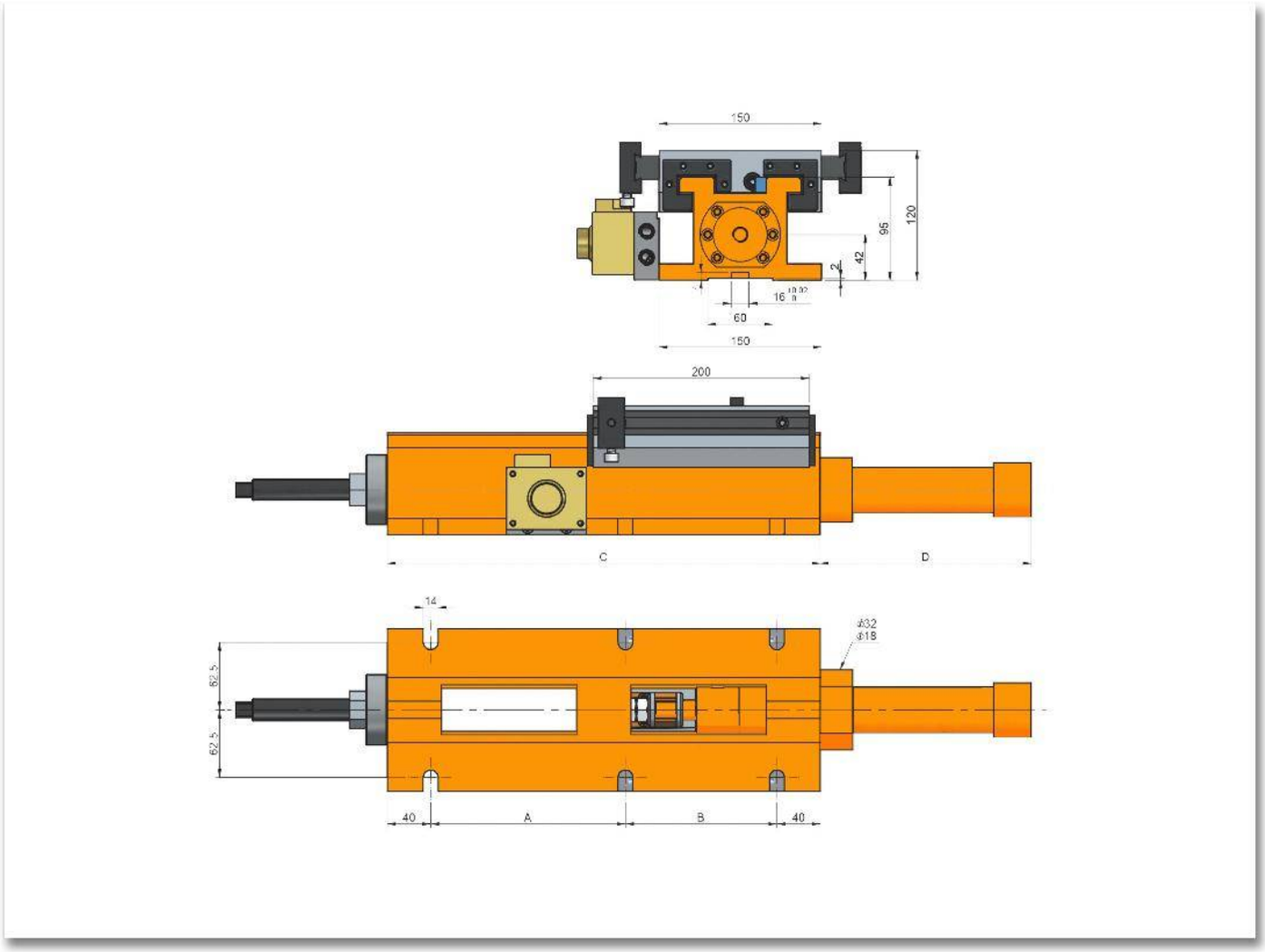
150
120
96
42
2
60
150
200
C
D
14
Ø32
Ø18
62.5
62.5
40
A
B
40

HS150-200/400

CORREDERA CON MOVIMIENTO HIDRÁULICO

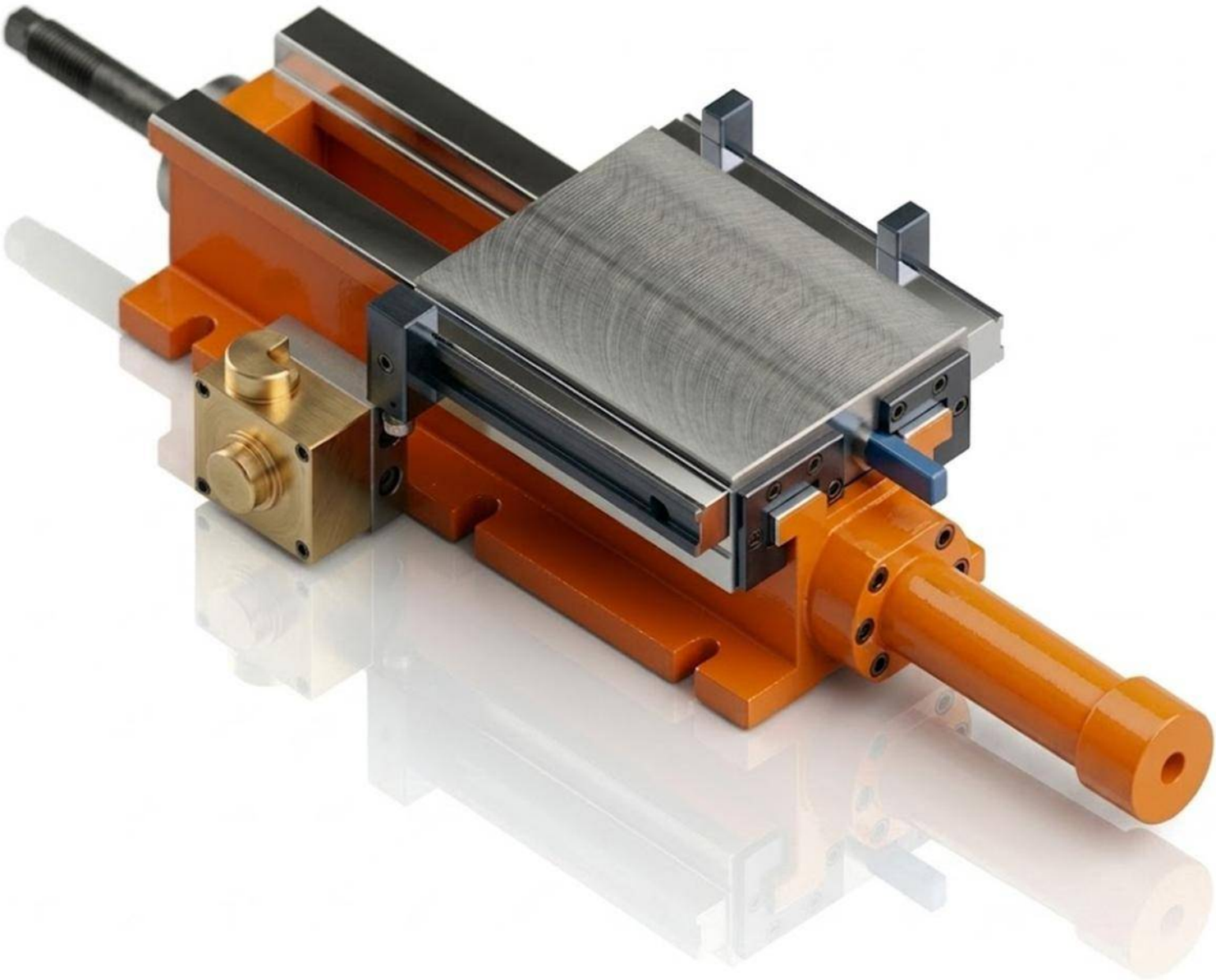

Características & Dimensiones

Modelo	HS150-200/400
Ancho Del Perfil	*150.00*
A	*180.00*
B	*140.00*
C	*400.00*
C1	-
C2	-
C3	-
C4	-
C5	-
D	*40.00*
E	-
Longitud Del Pistón	*195.00*
Longitud Total Del Dispositivo	*595.00*
Paso Del Tornillo Patrón	*6 - Ø16*
Carrera Máxima De La Corredera	*180.00*
Peso Total Del Dispositivo ***(Kg)***	*45.00*

**** Redondez ≤ 0.003.*

***** Todas las dimensiones estaban dadas en milímetros.*

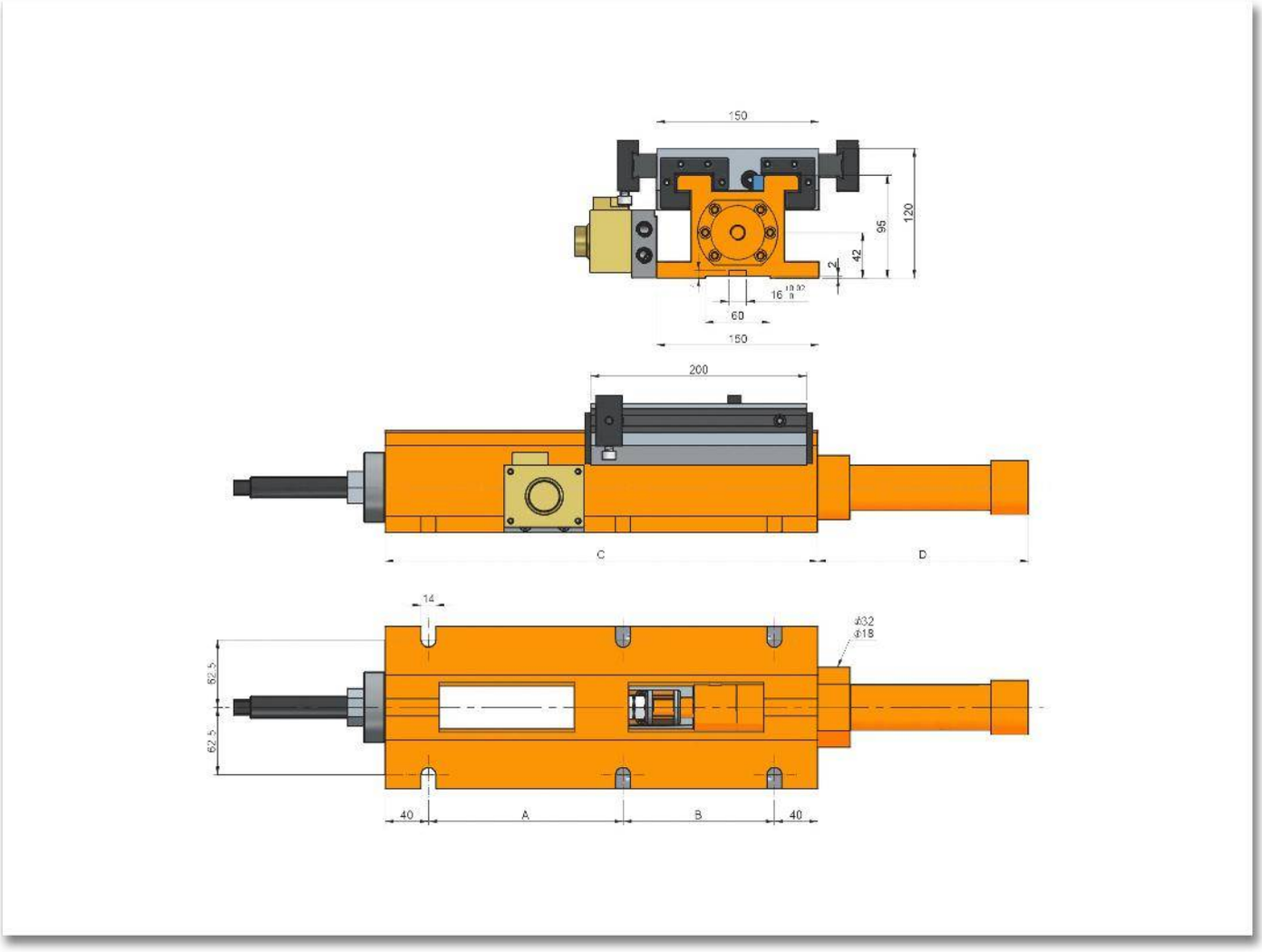
150
120
95
42
2
60
150
200
C
D
14
Ø32
Ø18
62.5
62.5
40
A
B
40

HS180-250/370

CORREDERA CON MOVIMIENTO HIDRÁULICO

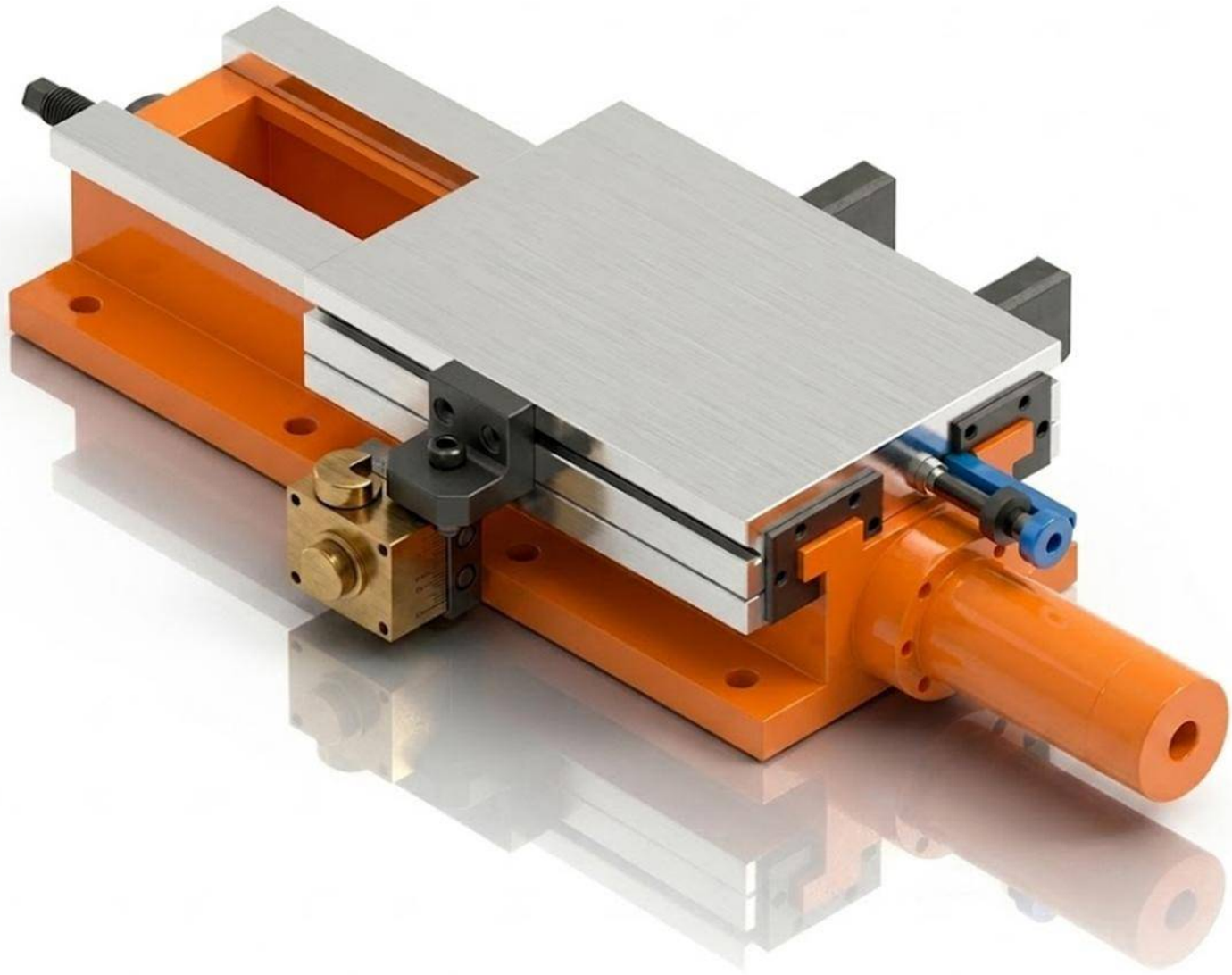

Características & Dimensiones

Modelo	HS180 250-370
Ancho Del Perfil	*180.00*
A	*180.00*
B	*140.00*
C	*370.00*
C1	-
C2	-
C3	-
C4	-
C5	-
D	*25.00*
E	-
Longitud Del Pistón	*65.00*
Longitud Total Del Dispositivo	*435.00*
Paso Del Tornillo Patrón	-
Carrera Máxima De La Corredera	*100.00*
Peso Total Del Dispositivo ***(Kg)***	*66.00*

**** Todas las dimensiones están dadas en milímetros.

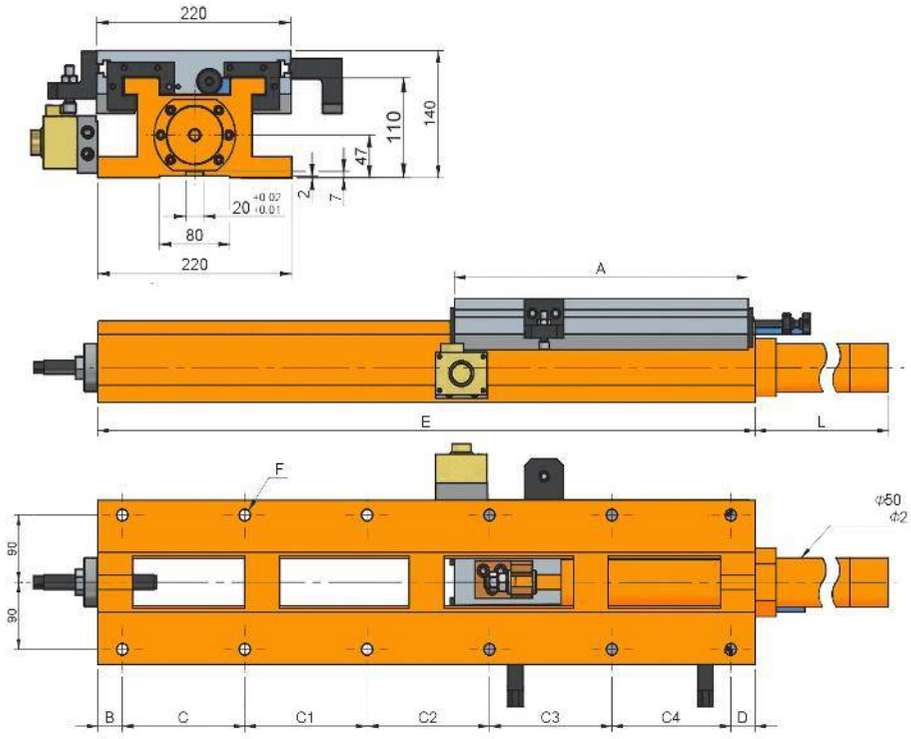
220
140
110
47
2
7
20 +0.02 +0.01
80
220
A
E
L
F
Φ50
Φ2
90
90
B
C
C1
C2
C3
C4
D

HS180-250/470

CORREDERA CON MOVIMIENTO HIDRÁULICO

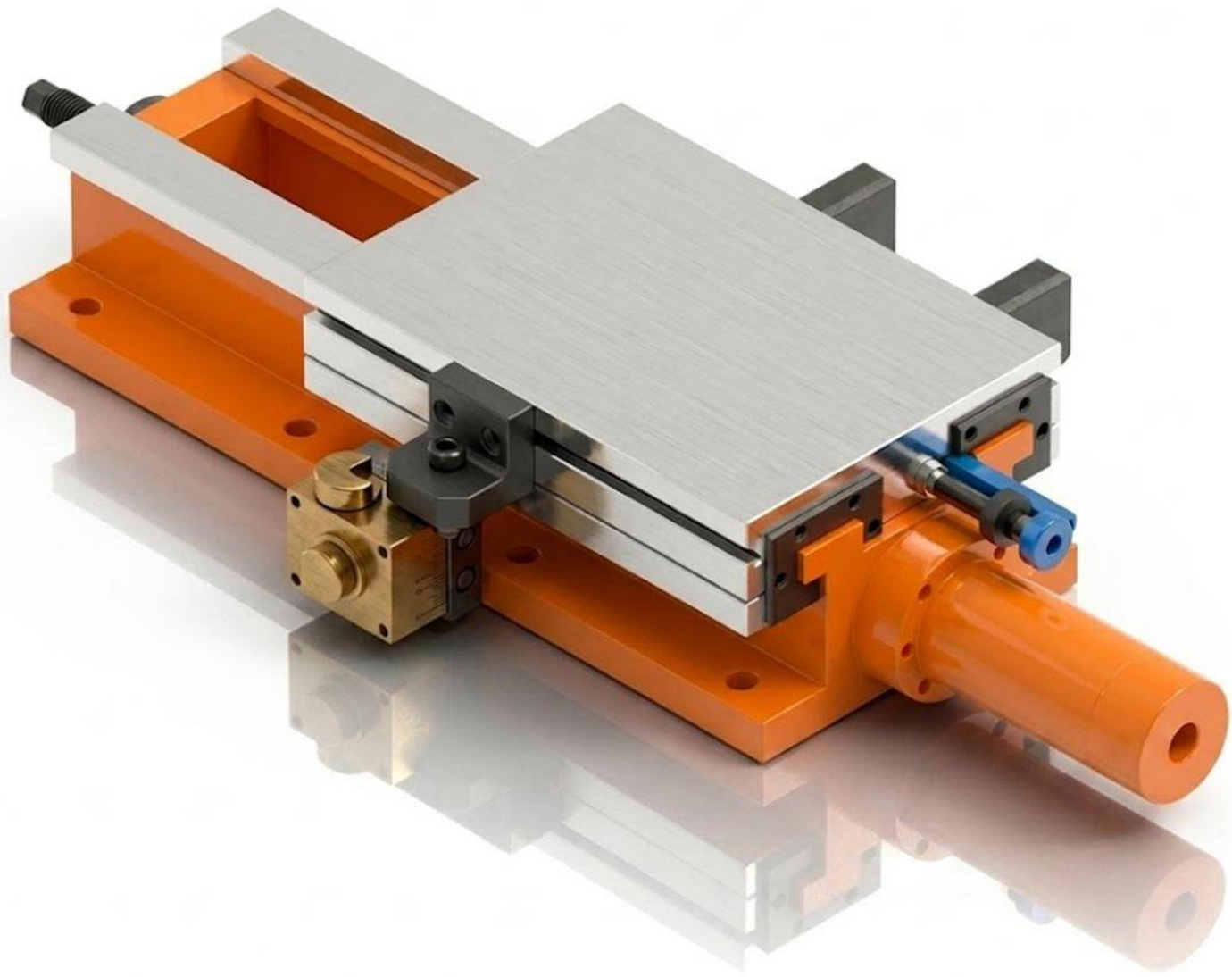

Características & Dimensiones

Modelo	HS180 250-470
Ancho Del Perfil	*180.00*
A	*215.00*
B	*175.00*
C	*470.00*
C1	-
C2	-
C3	-
C4	-
C5	-
D	*40.00*
E	-
Longitud Del Pistón	*165.00*
Longitud Total Del Dispositivo	*635.00*
Paso Del Tornillo Patrón	-
Carrera Máxima De La Corredera	*200.00*
Peso Total Del Dispositivo ***(Kg)***	*72.00*

**** Todas las dimensiones están dadas en milímetros.

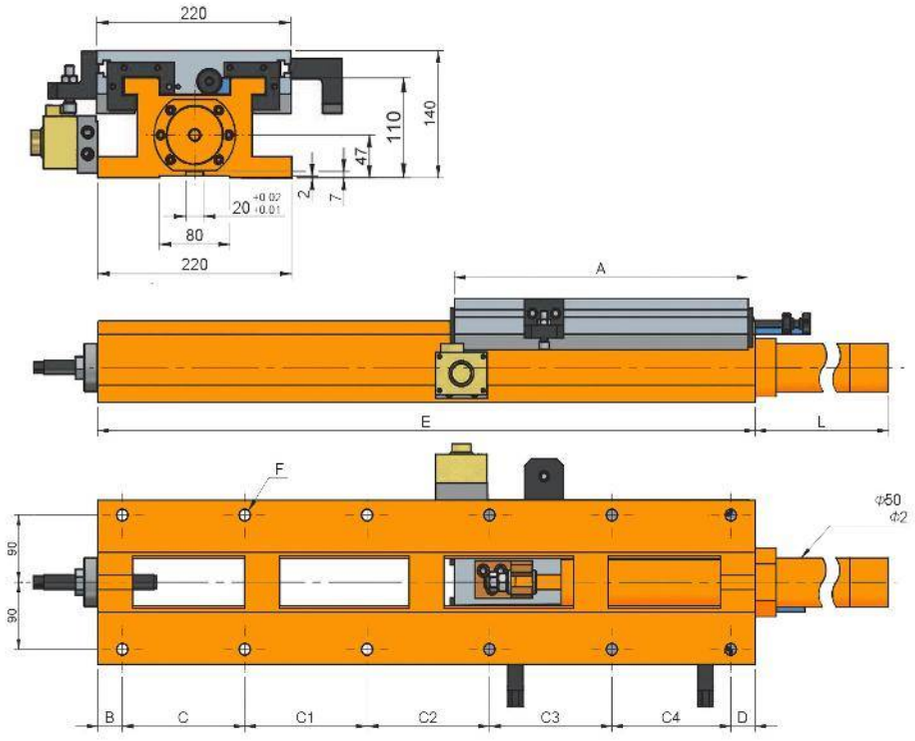
220
140
110
47
2
7
20 +0.02 +0.01
80
220
A
E
L
F
Φ50
Φ2
90
90
B
C
C1
C2
C3
C4
D

HS220-300/420

CORREDERA CON MOVIMIENTO HIDRÁULICO

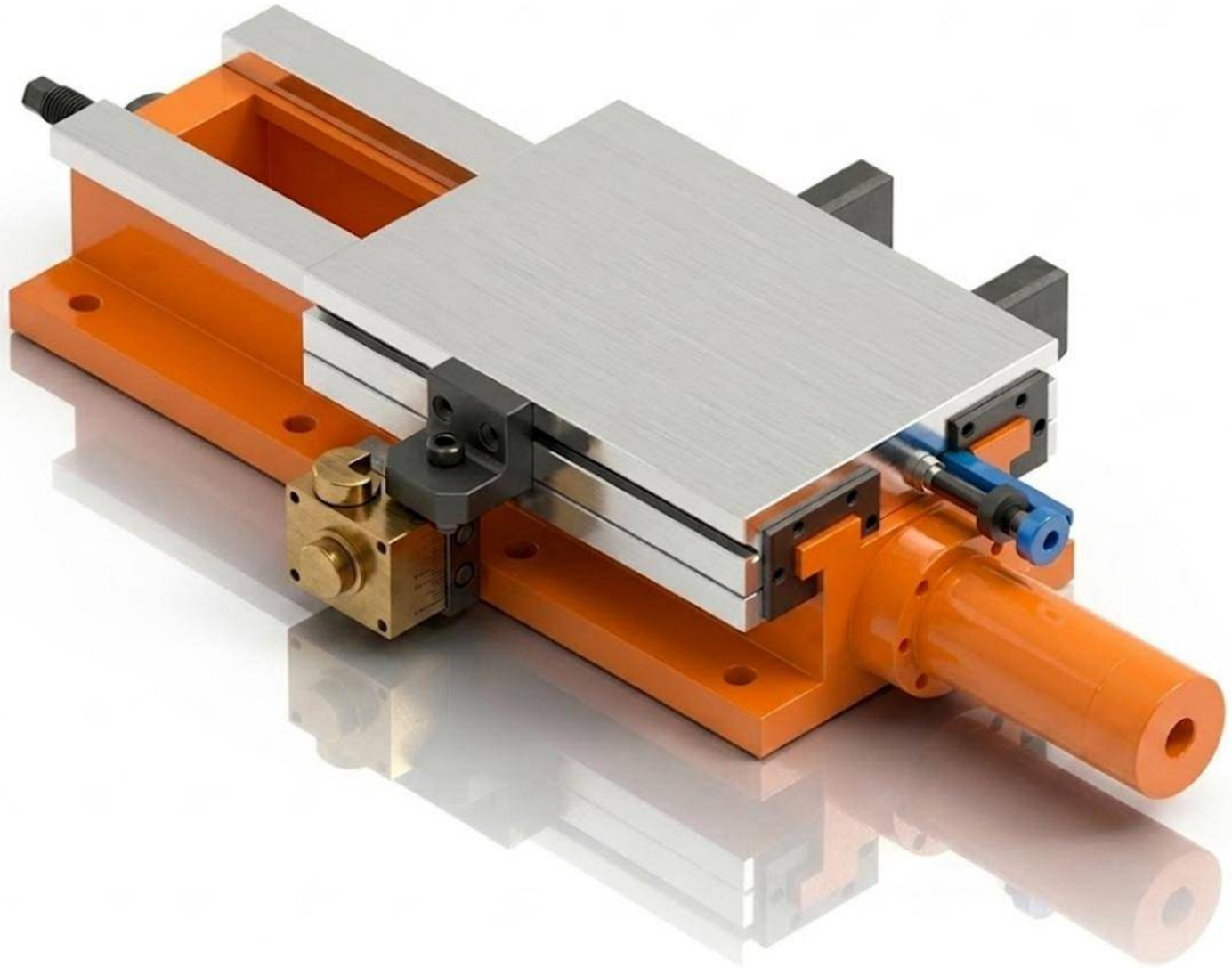

Características & Dimensiones

Modelo	HS220-300/420
Ancho Del Perfil	***220.00***
A	***300.00***
B	***35.00***
C	***150.00***
C1	***200.00***
C2	-
C3	-
C4	-
C5	-
D	***35.00***
E	***420.00***
Longitud Del Pistón	***65.00***
Longitud Total Del Dispositivo	***485.00***
Paso Del Tornillo Patrón	***6 - Ø16***
Carrera Máxima De La Corredera	***100.00***
Peso Total Del Dispositivo ***(Kg)***	***62.00***

**** Redondez ≤ 0.003 mm.*

***** Todas las dimensiones están dadas en milímetros.*

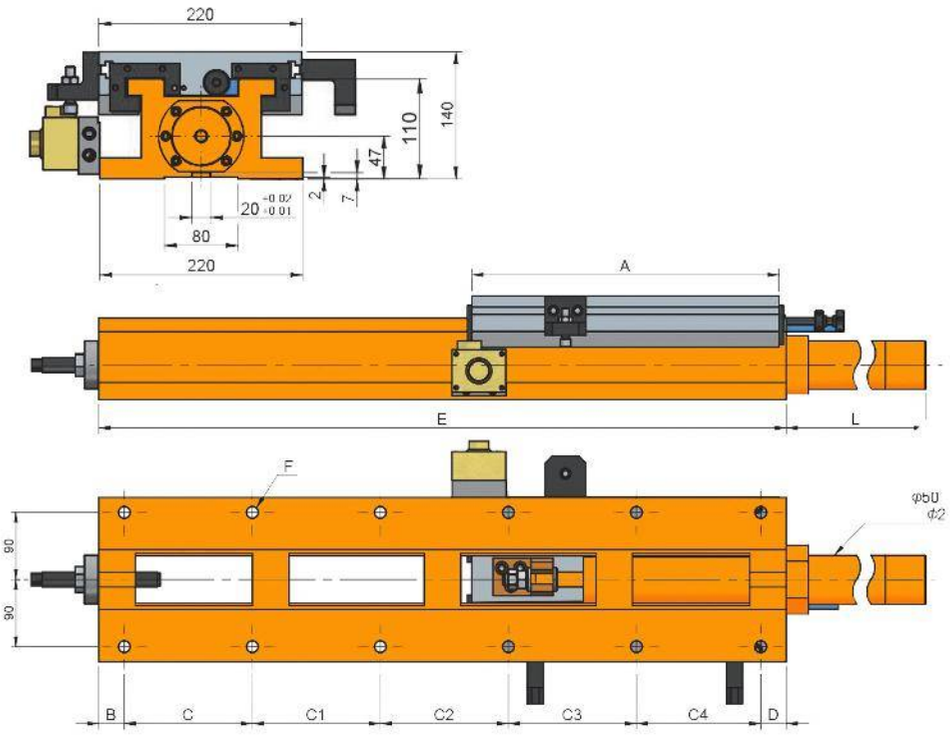
220
140
110
47
2
7
20 -0.02 -0.01
80
220
A
E
L
F
φb0
Φ2
90
90
B
C
C1
C2
C3
C4
D

HS220-300/520

CORREDERA CON MOVIMIENTO HIDRÁULICO

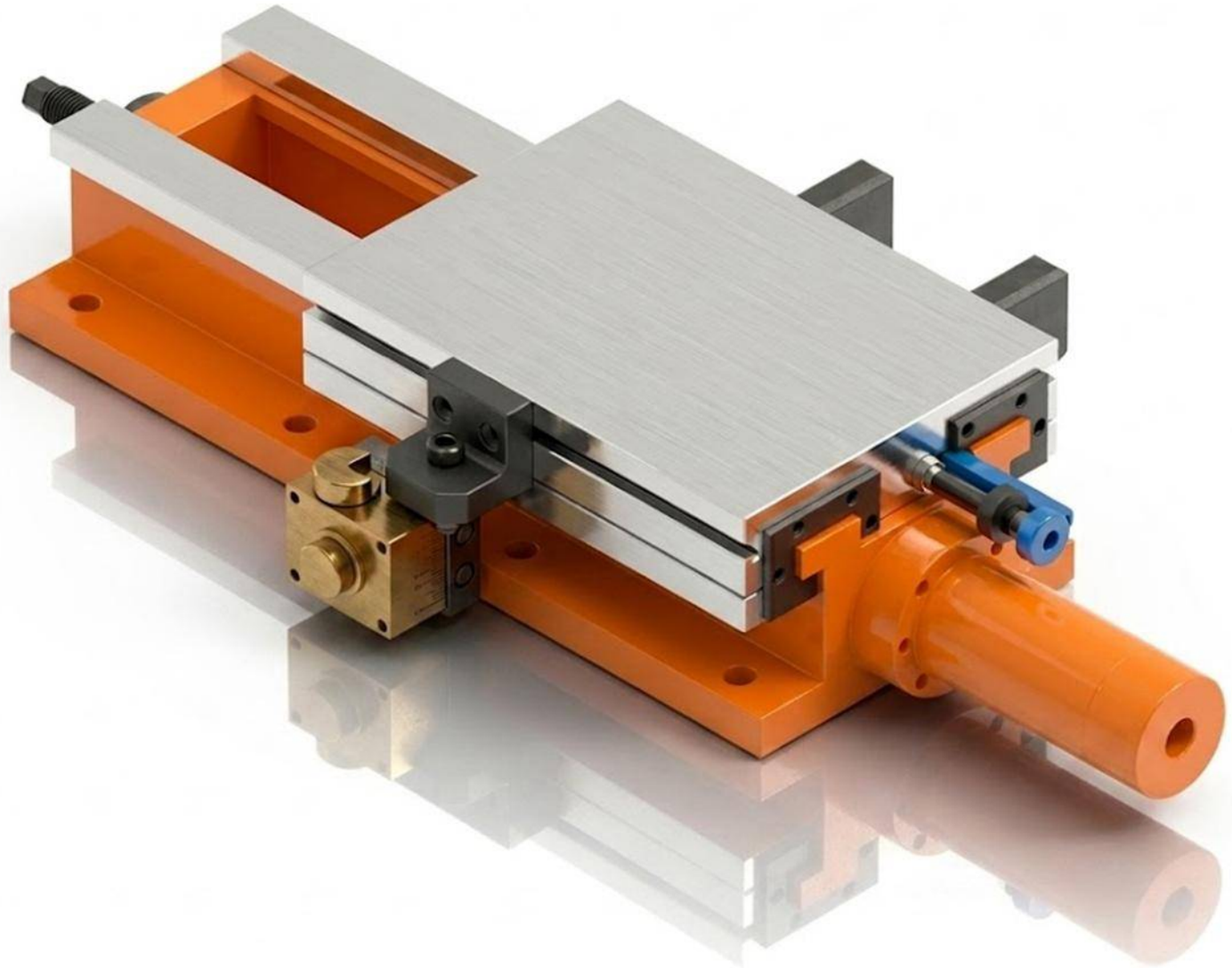

Características & Dimensiones

Modelo	HS220-300/520
Ancho Del Perfil	***220.00***
A	***300.00***
B	***35.00***
C	***150.00***
C1	***150.00***
C2	***150.00***
C3	-
C4	-
C5	-
D	***35.00***
E	***520.00***
Longitud Del Pistón	***182.00***
Longitud Total Del Dispositivo	***702.00***
Paso Del Tornillo Patrón	***8 - Ø16***
Carrera Máxima De La Corredera	***200.00***
Peso Total Del Dispositivo ***(Kg)***	***73.00***

**** Redondez ≤ 0.003 mm.*

***** Todas las dimensiones están dadas en milímetros.*

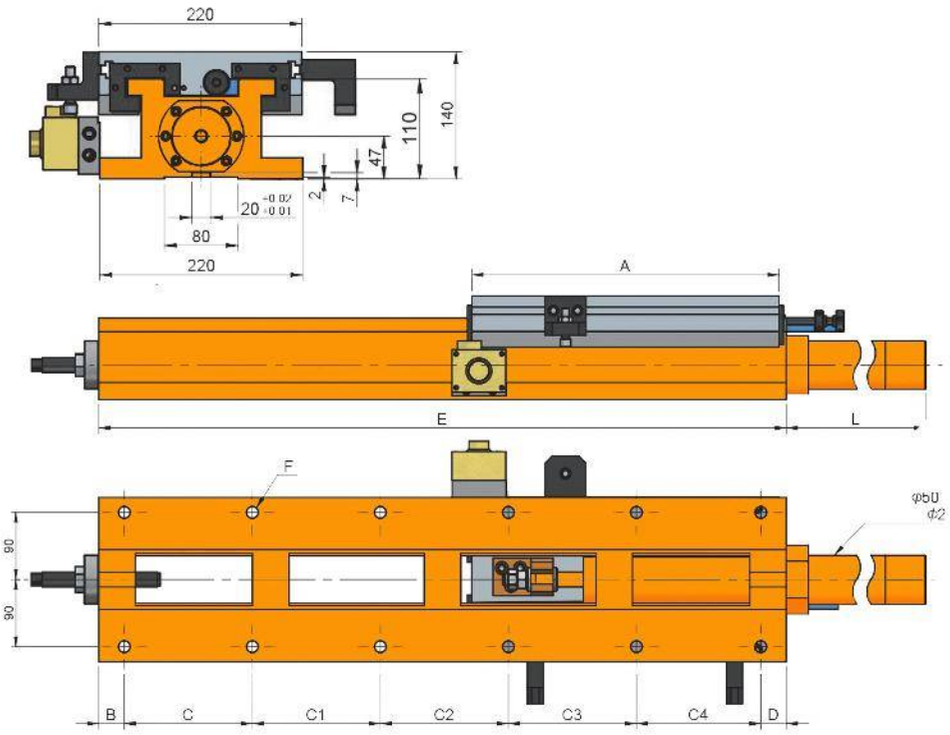
220
140
110
47
2
7
20 -0.02 -0.01
80
220
A
E
L
F
φb0
Φ2
90
90
B
C
C1
C2
C3
C4
D

HS220-300/670

CORREDERA CON MOVIMIENTO HIDRÁULICO

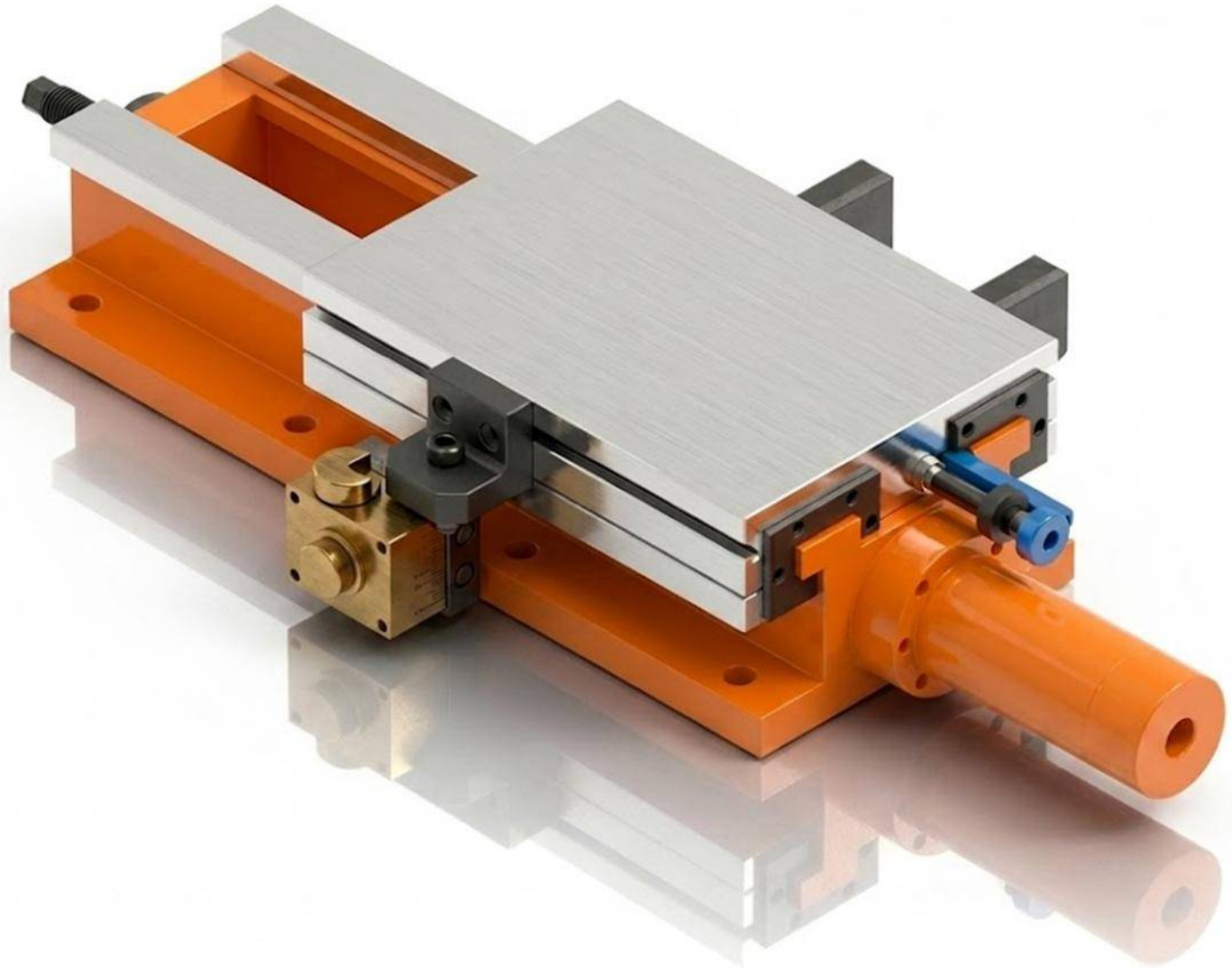

Características & Dimensiones

Modelo	HS220-300/670
Ancho Del Perfil	***220.00***
A	***300.00***
B	***35.00***
C	***140.00***
C1	***140.00***
C2	***140.00***
C3	***180.00***
C4	-
C5	-
D	***35.00***
E	***670.00***
Longitud Del Pistón	***332.00***
Longitud Total Del Dispositivo	***1002.00***
Paso Del Tornillo Patrón	***10 - Ø16***
Carrera Máxima De La Corredera	***350.00***
Peso Total Del Dispositivo ***(Kg)***	***85.00***

**** Redondez ≤ 0.003 mm.*

***** Todas las dimensiones están dadas en milímetros.*

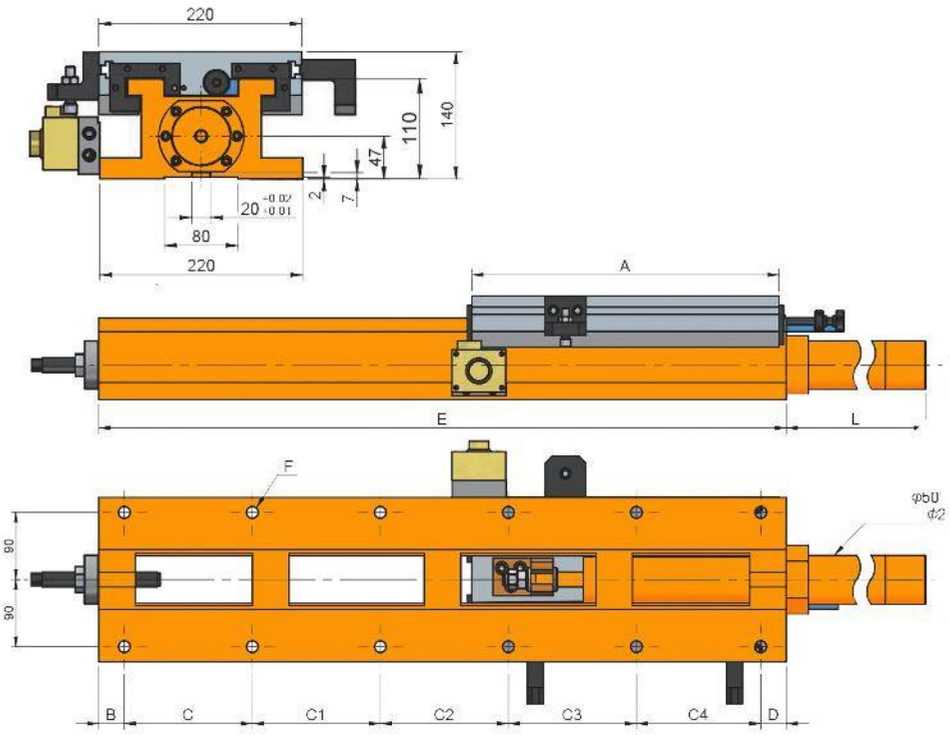
220
140
110
47
2
7
20 -0.02 -0.01
80
220
A
E
L
F
φb0
Φ2
90
90
B
C
C1
C2
C3
C4
D

HS220-420/670

CORREDERA CON MOVIMIENTO HIDRÁULICO

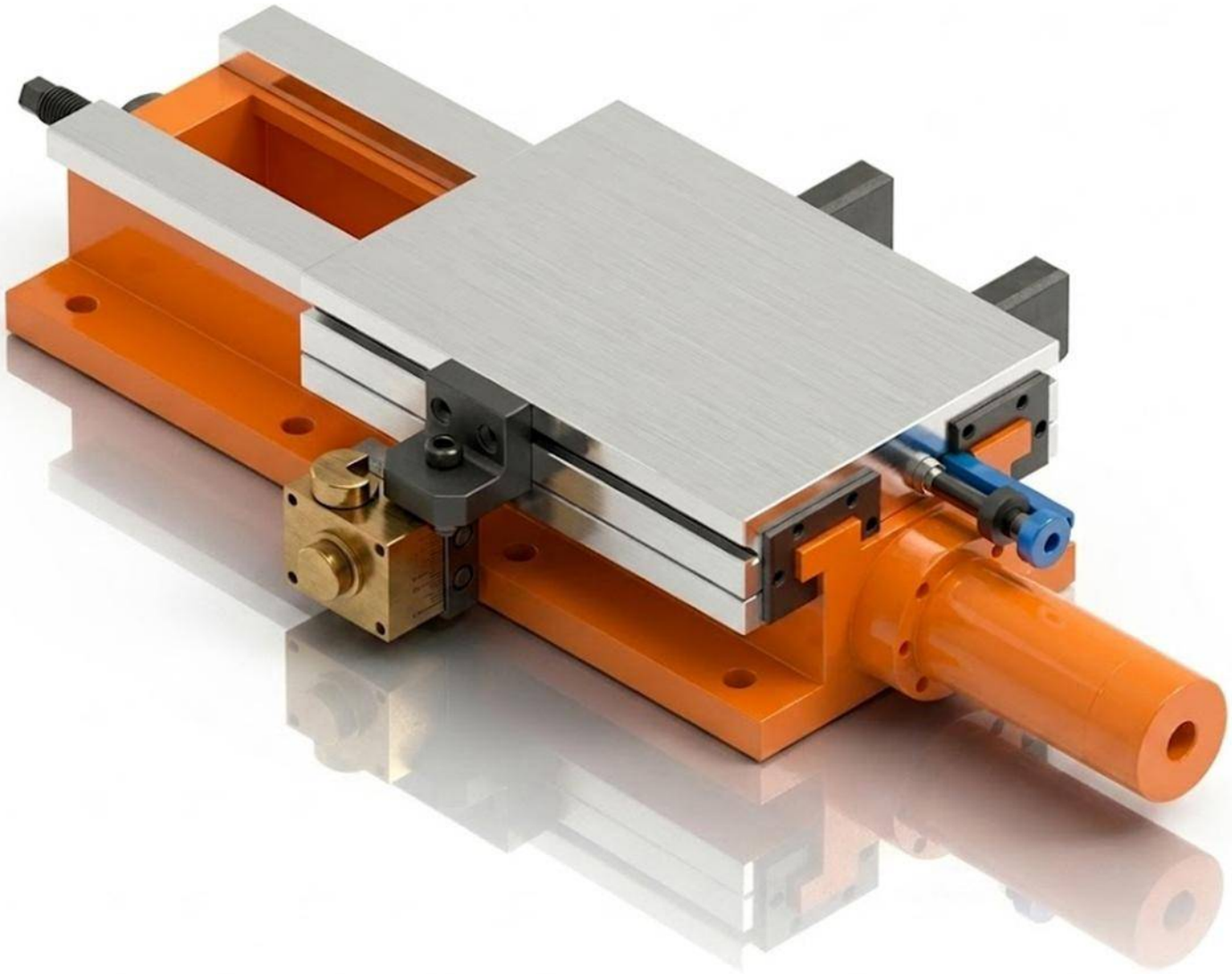

Características & Dimensiones

Modelo	HS220-420/670
Ancho Del Perfil	***220.00***
A	***420.00***
B	***35.00***
C	***140.00***
C1	***140.00***
C2	***140.00***
C3	***180.00***
C4	-
C5	-
D	***35.00***
E	***670.00***
Longitud Del Pistón	***87.00***
Longitud Total Del Dispositivo	***757.00***
Paso Del Tornillo Patrón	***10 - Ø16***
Carrera Máxima De La Corredera	***230.00***
Peso Total Del Dispositivo ***(Kg)***	***95.00***

**** Redondez ≤ 0.003 mm.*

***** Todas las dimensiones están dadas en milímetros.*

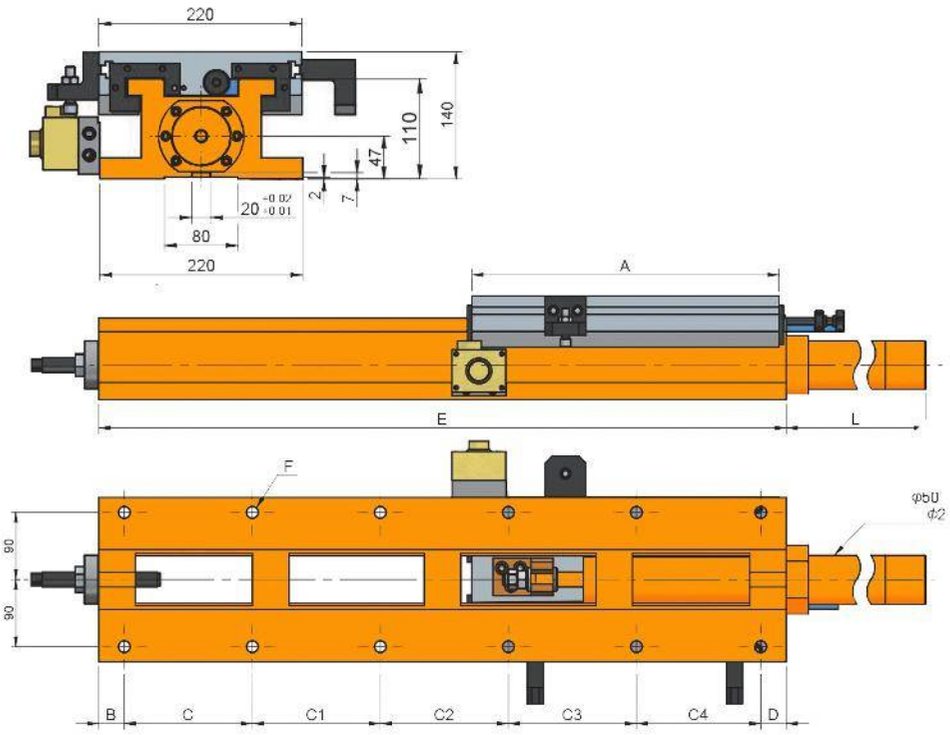
220
140
110
47
2
7
20 -0.02 -0.01
80
220
A
E
L
F
φb0
Φ2
90
90
B
C
C1
C2
C3
C4
D

HS220-420/800

CORREDERA CON MOVIMIENTO HIDRÁULICO

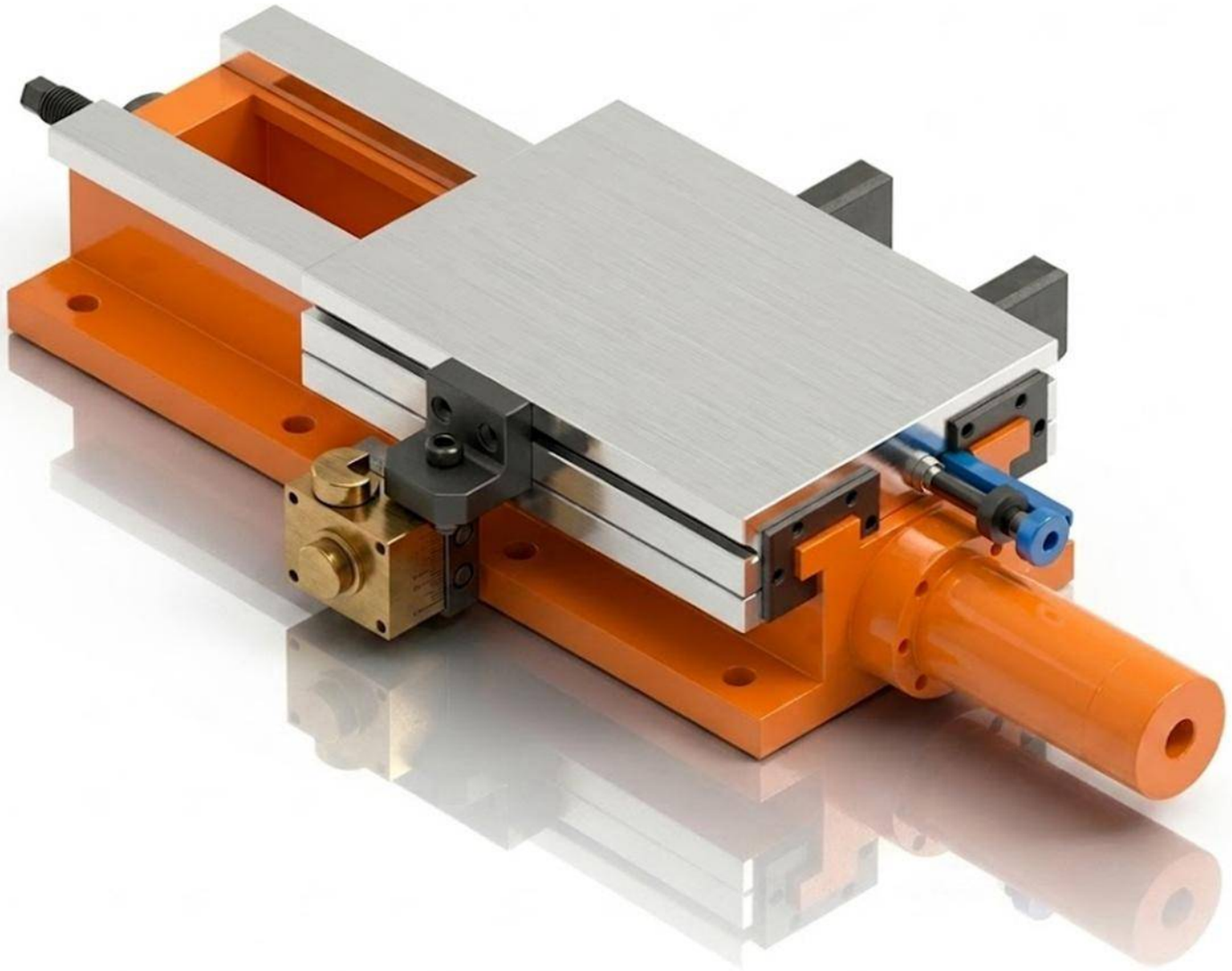

Características & Dimensiones

Modelo	HS220-420/800
Ancho Del Perfil	*220.00*
A	*420.00*
B	*35.00*
C	*175.00*
C1	*175.00*
C2	*175.00*
C3	*175.00*
C4	*170.00*
C5	-
D	*35.00*
E	*800.00*
Longitud Del Pistón	*222.00*
Longitud Total Del Dispositivo	*1022.00*
Paso Del Tornillo Patrón	*12 - Ø16*
Carrera Máxima De La Corredera	*360.00*
Peso Total Del Dispositivo ***(Kg)***	*95.00*

**** Redondez ≤ 0.003 mm.*

***** Todas las dimensiones están dadas en milímetros.*

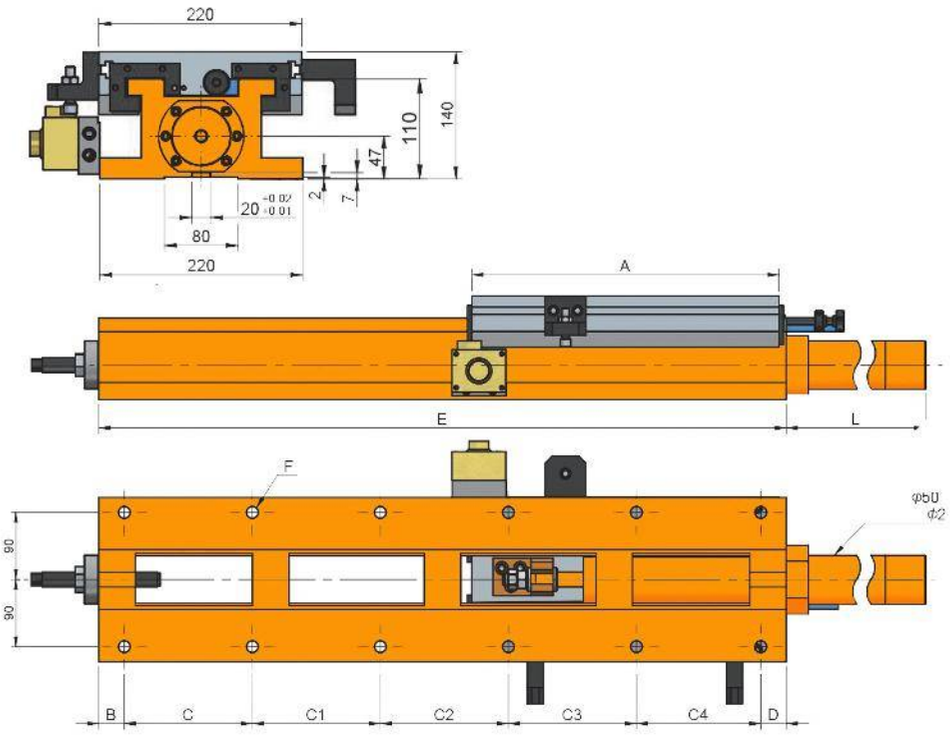
220
140
110
47
2
7
20 -0.02 -0.01
80
220
A
E
L
F
φb0
Φ2
90
90
B
C
C1
C2
C3
C4
D

HS220-420/940

CORREDERA CON MOVIMIENTO HIDRÁULICO

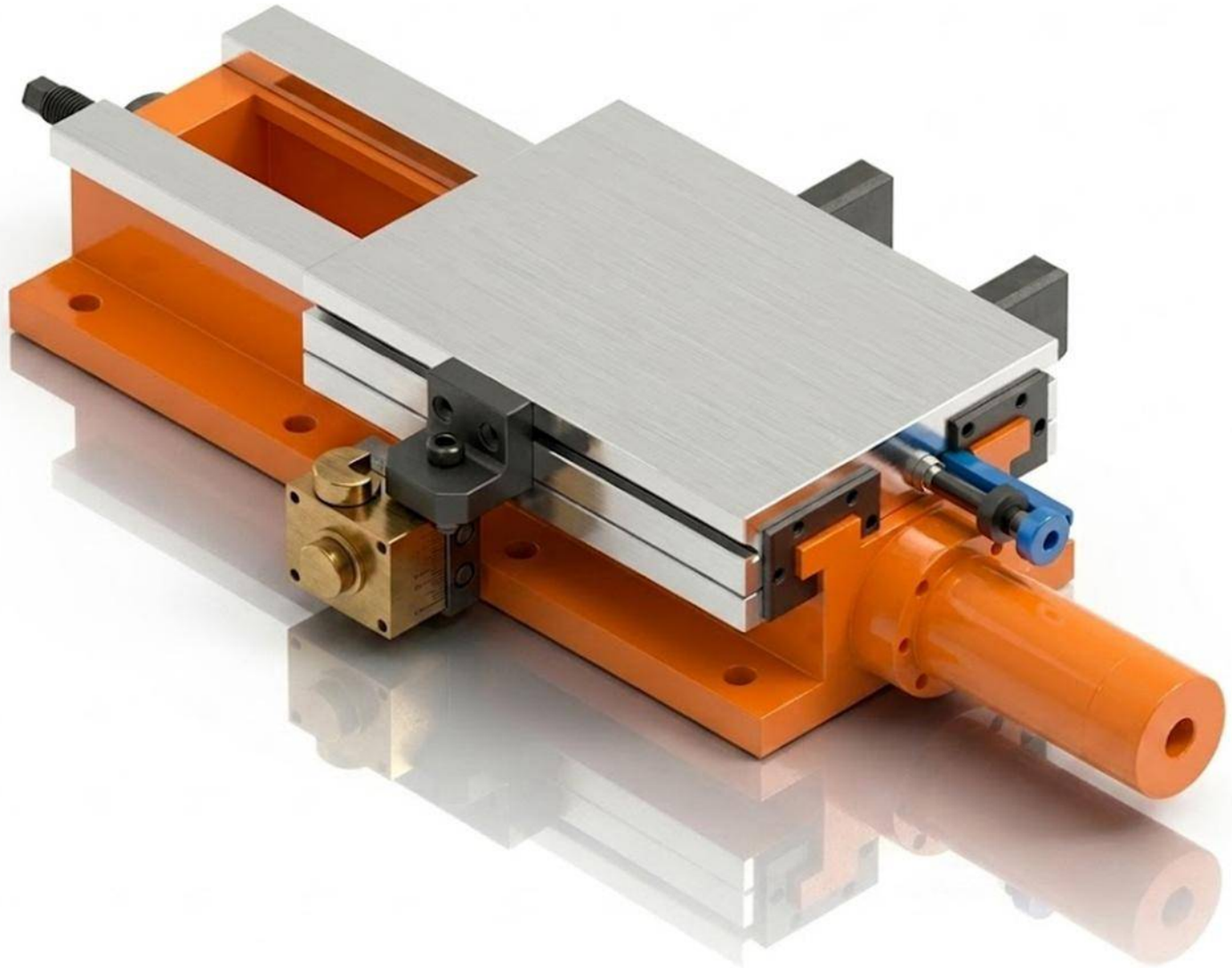

Características & Dimensiones

Modelo	HS220-420/940
Ancho Del Perfil	*220.00*
A	*420.00*
B	*35.00*
C	*175.00*
C1	*175.00*
C2	*175.00*
C3	*175.00*
C4	*170.00*
C5	-
D	*35.00*
E	*940.00*
Longitud Del Pistón	*362.00*
Longitud Total Del Dispositivo	*1,302.00*
Paso Del Tornillo Patrón	*12 - Ø16*
Carrera Máxima De La Corredera	*500.00*
Peso Total Del Dispositivo ***(Kg)***	*110.00*

**** Redondez ≤ 0.003 mm.*

***** Todas las dimensiones están dadas en milímetros.*

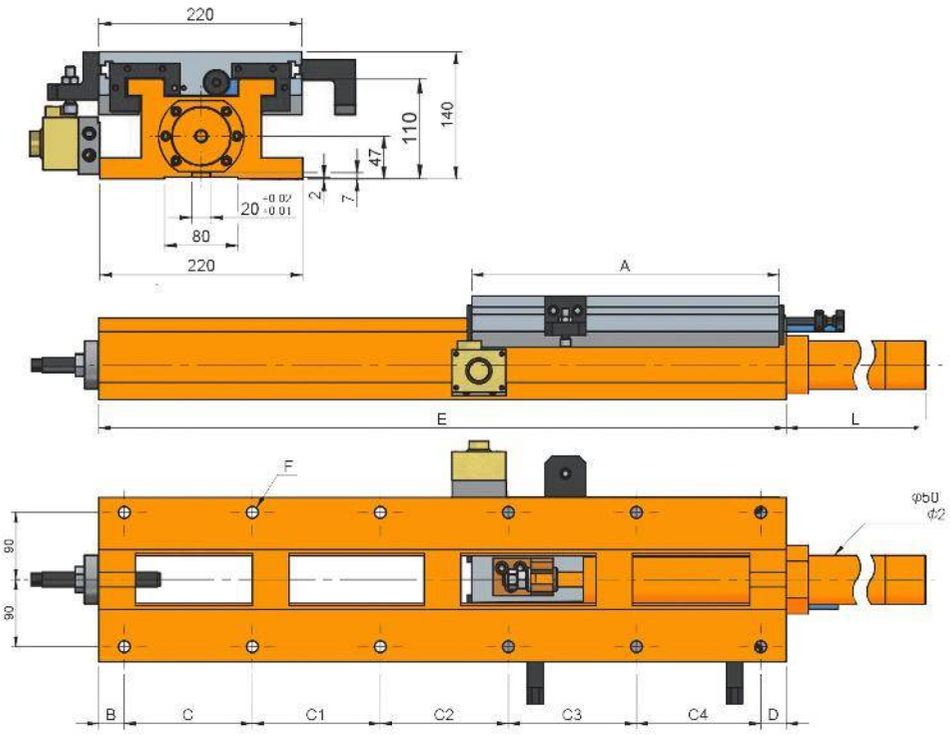
220
140
110
47
2
7
20 -0.02 -0.01
80
220
A
E
L
F
φb0
Φ2
90
90
B
C
C1
C2
C3
C4
D

HS250-300/420

CORREDERA CON MOVIMIENTO HIDRÁULICO

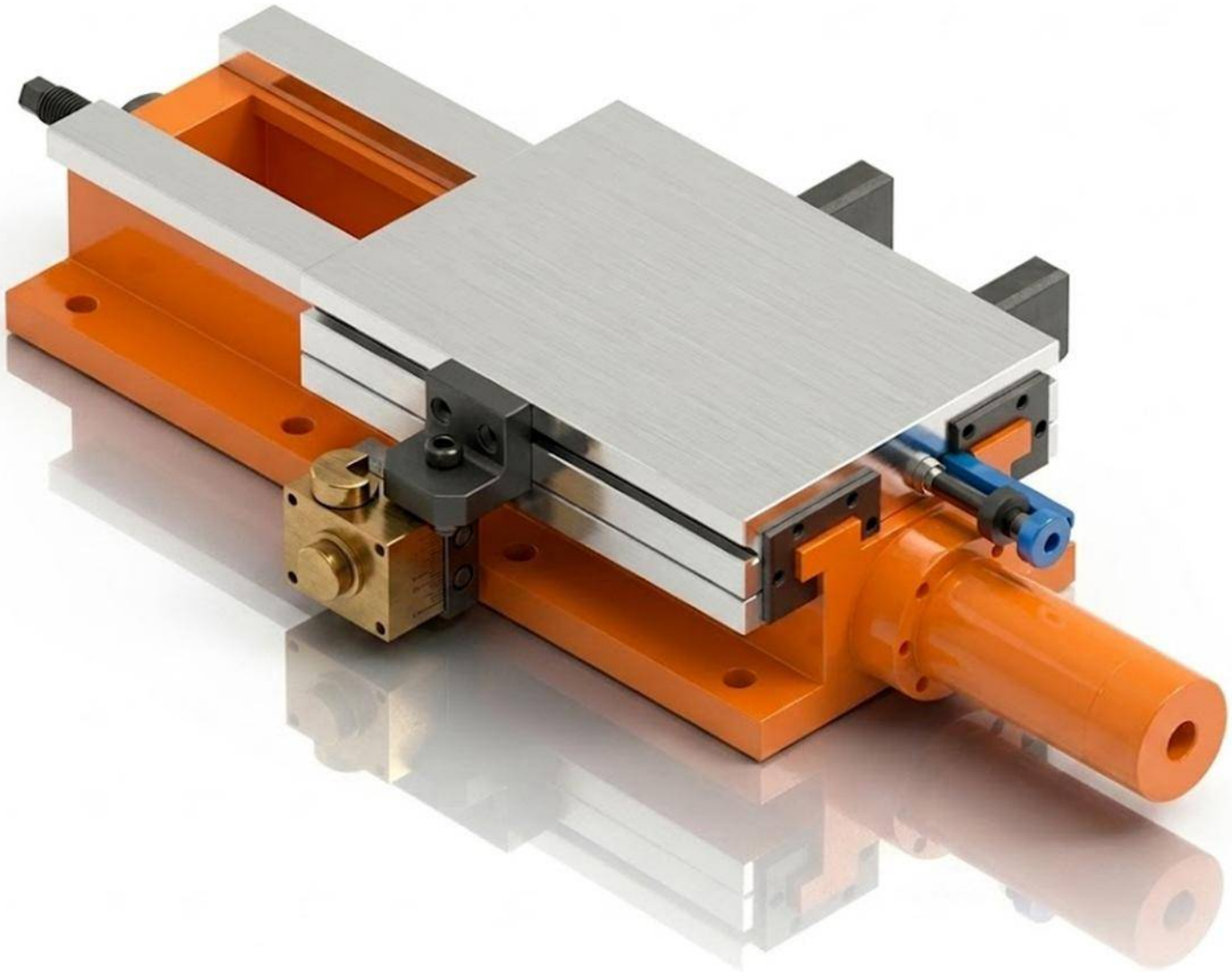

Características & Dimensiones

Modelo	HS250-300/420
Ancho Del Perfil	*250.00*
A	*300.00*
B	*35.00*
C	*150.00*
C1	-
C2	*200.00*
C3	-
C4	-
C5	-
D	-
E	*35.00*
Longitud Del Pistón	*420.00*
Longitud Total Del Dispositivo	*455.00*
Paso Del Tornillo Patrón	*6 - Ø16*
Carrera Máxima De La Corredera	*100.00*
Peso Total Del Dispositivo *(Kg)*	*82.00*

**** Redondez ≤ 0.003.*
***** Todas las dimensiones están dadas en milímetros.*

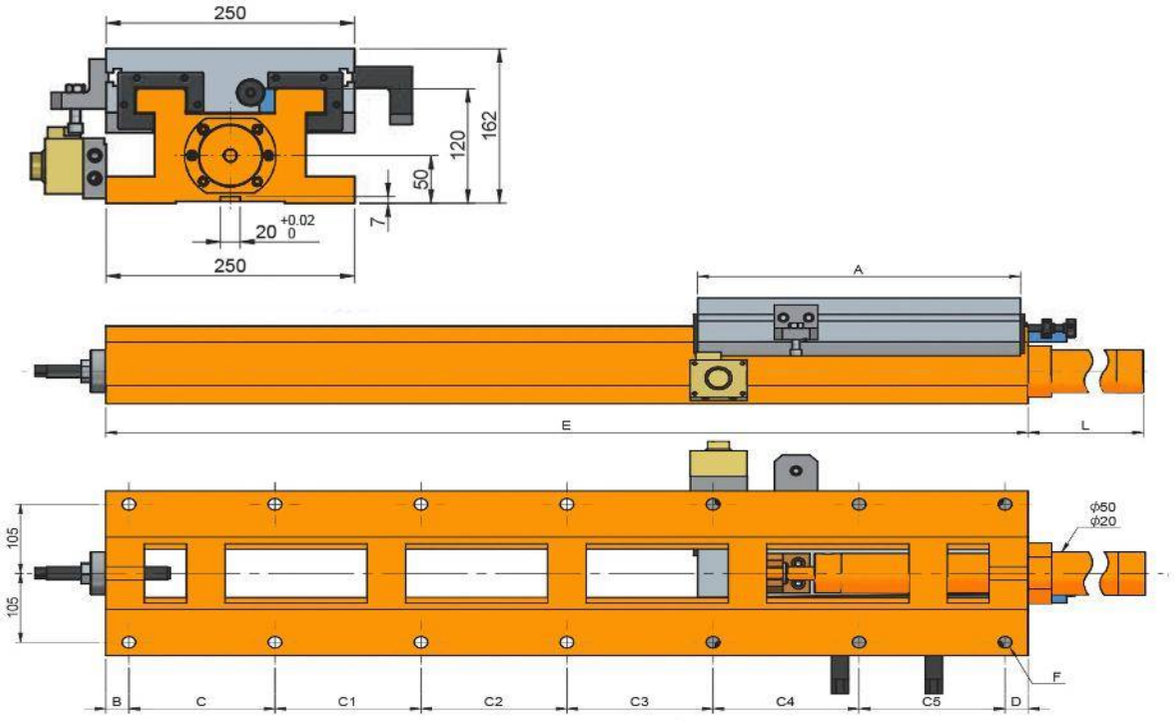
250
162
120
50
7
20 +0.02 0
250
A
E
L
105
105
ϕ50
ϕ20
F
B
C
C1
C2
C3
C4
C5
D

HS250-300/560

CORREDERA CON MOVIMIENTO HIDRÁULICO

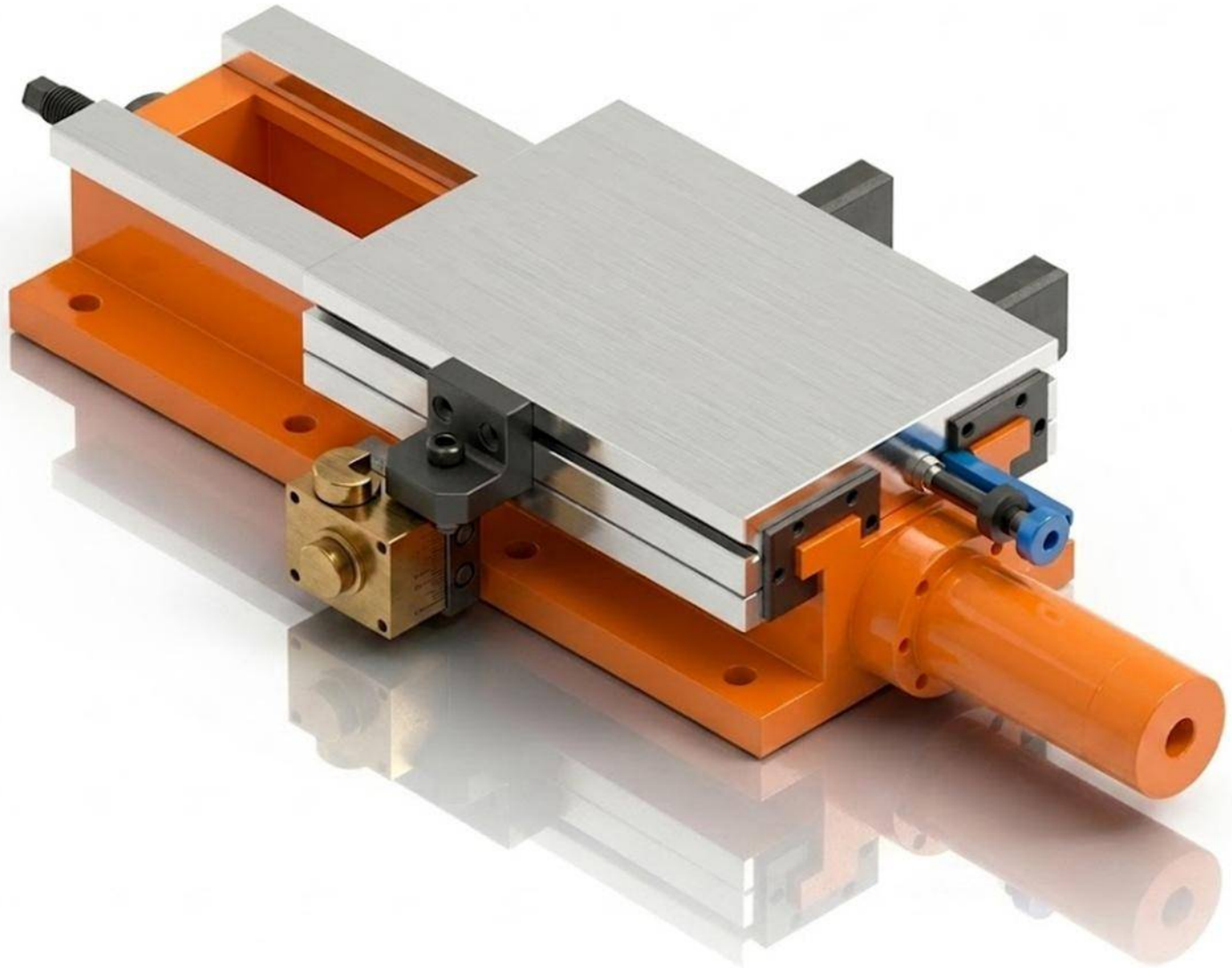

Características & Dimensiones

Modelo	HS250-300/560
Ancho Del Perfil	*250.00*
A	*300.00*
B	*35.00*
C	*165.00*
C1	*165.00*
C2	*165.00*
C3	-
C4	-
C5	-
D	*30.00*
E	*560.00*
Longitud Del Pistón	*222.00*
Longitud Total Del Dispositivo	*782.00*
Paso Del Tornillo Patrón	*6 - Ø18*
Carrera Máxima De La Corredera	*240.00*
Peso Total Del Dispositivo ***(Kg)***	*90.00*

**** Redondez ≤ 0.003.*
***** Todas las dimensiones están dadas en milímetros.*

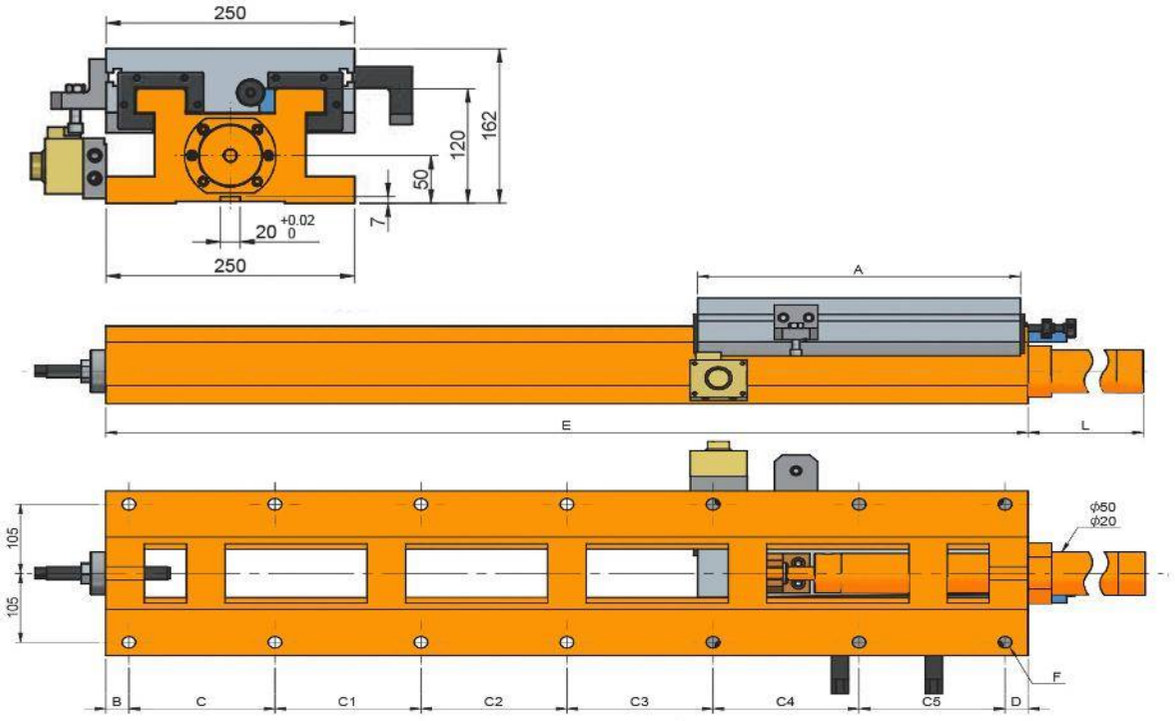
250
162
120
50
7
20 +0.02 0
250
A
E
L
105
105
ϕ50
ϕ20
F
B
C
C1
C2
C3
C4
C5
D

HS250-420/560

CORREDERA CON MOVIMIENTO HIDRÁULICO

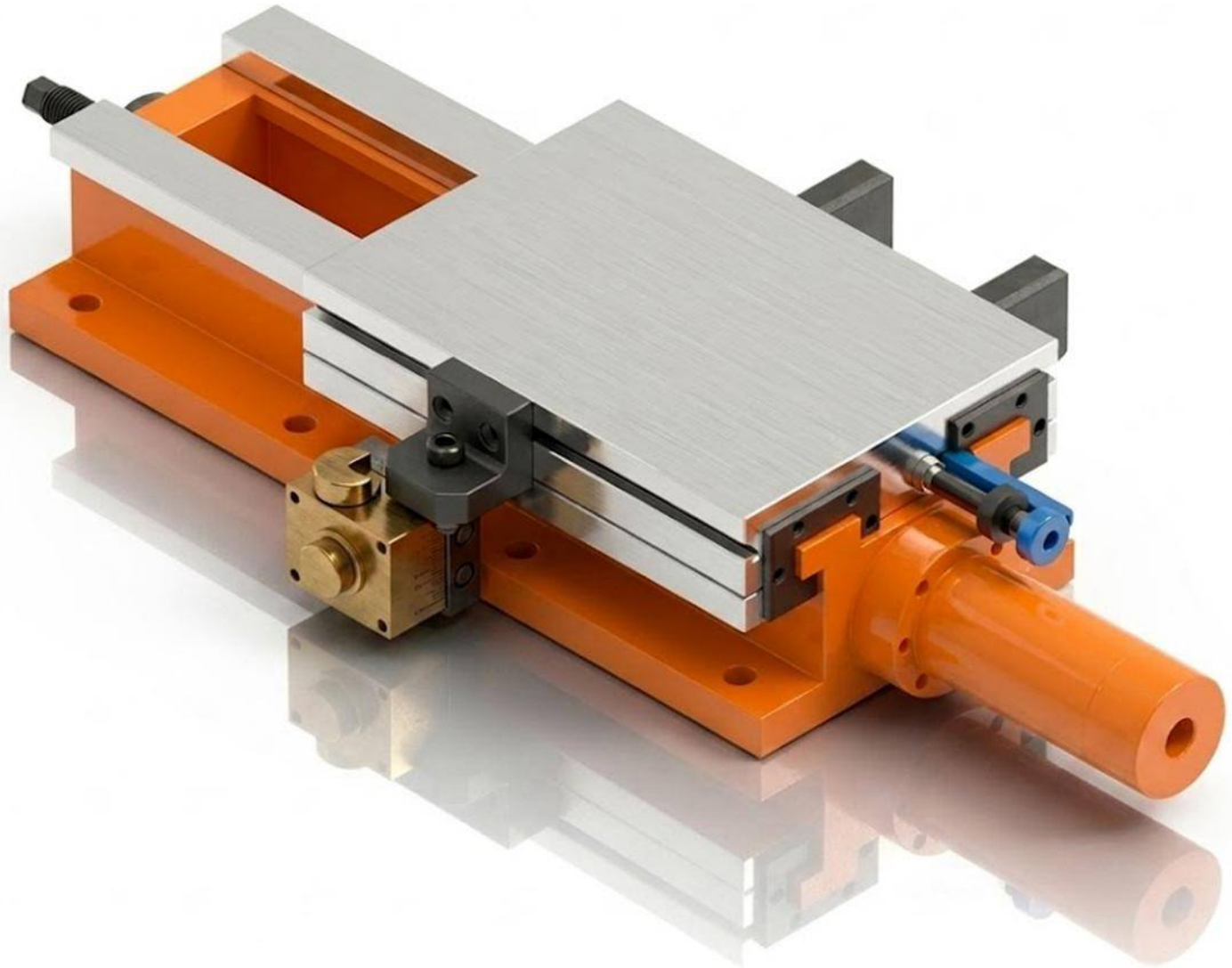

Características & Dimensiones

Modelo	HS250-420/560
Ancho Del Perfil	*250.00*
A	*420.00*
B	*35.00*
C	*165.00*
C1	*165.00*
C2	*165.00*
C3	-
C4	-
C5	-
D	*30.00*
E	*560.00*
Longitud Del Pistón	*65.00*
Longitud Total Del Dispositivo	*625.00*
Paso Del Tornillo Patrón	*8 - Ø18*
Carrera Máxima De La Corredera	*120.00*
Peso Total Del Dispositivo ***(Kg)***	*94.00*

**** Redondez ≤ 0.003.*

***** Todas las dimensiones están dadas en milímetros.*

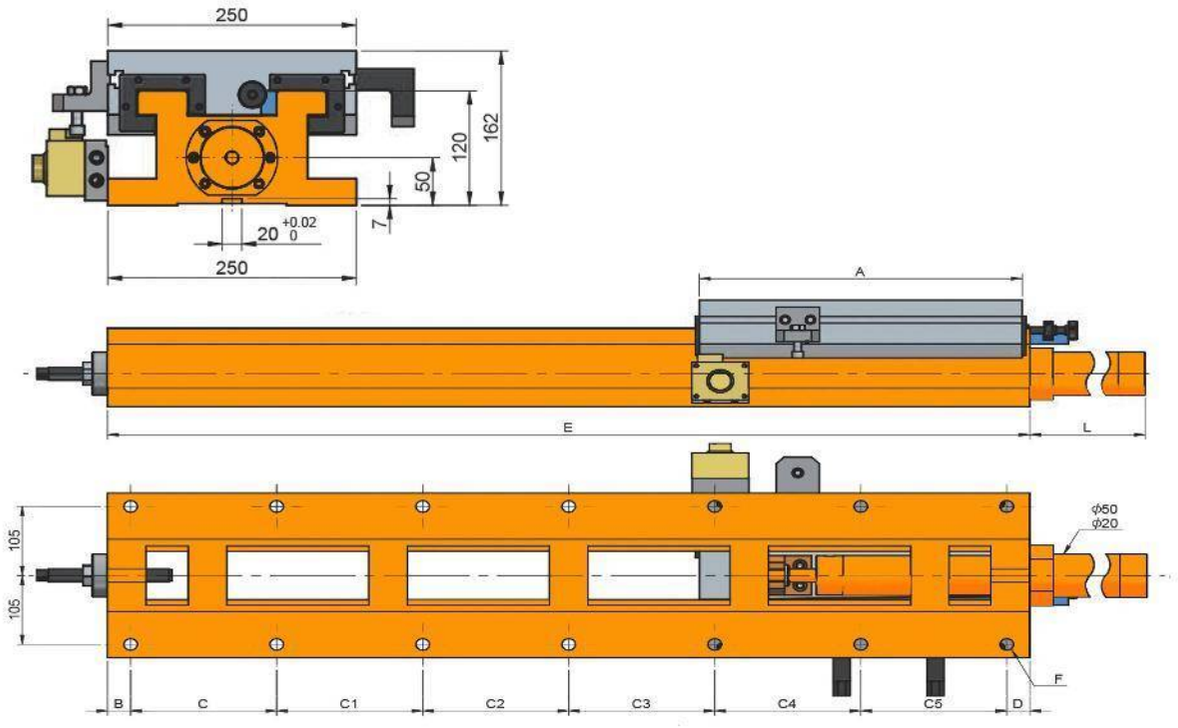
250
162
120
50
7
20 +0.02 0
250
A
E
L
105
105
ϕ50
ϕ20
F
B
C
C1
C2
C3
C4
C5
D

HS250-420/670

CORREDERA CON MOVIMIENTO HIDRÁULICO

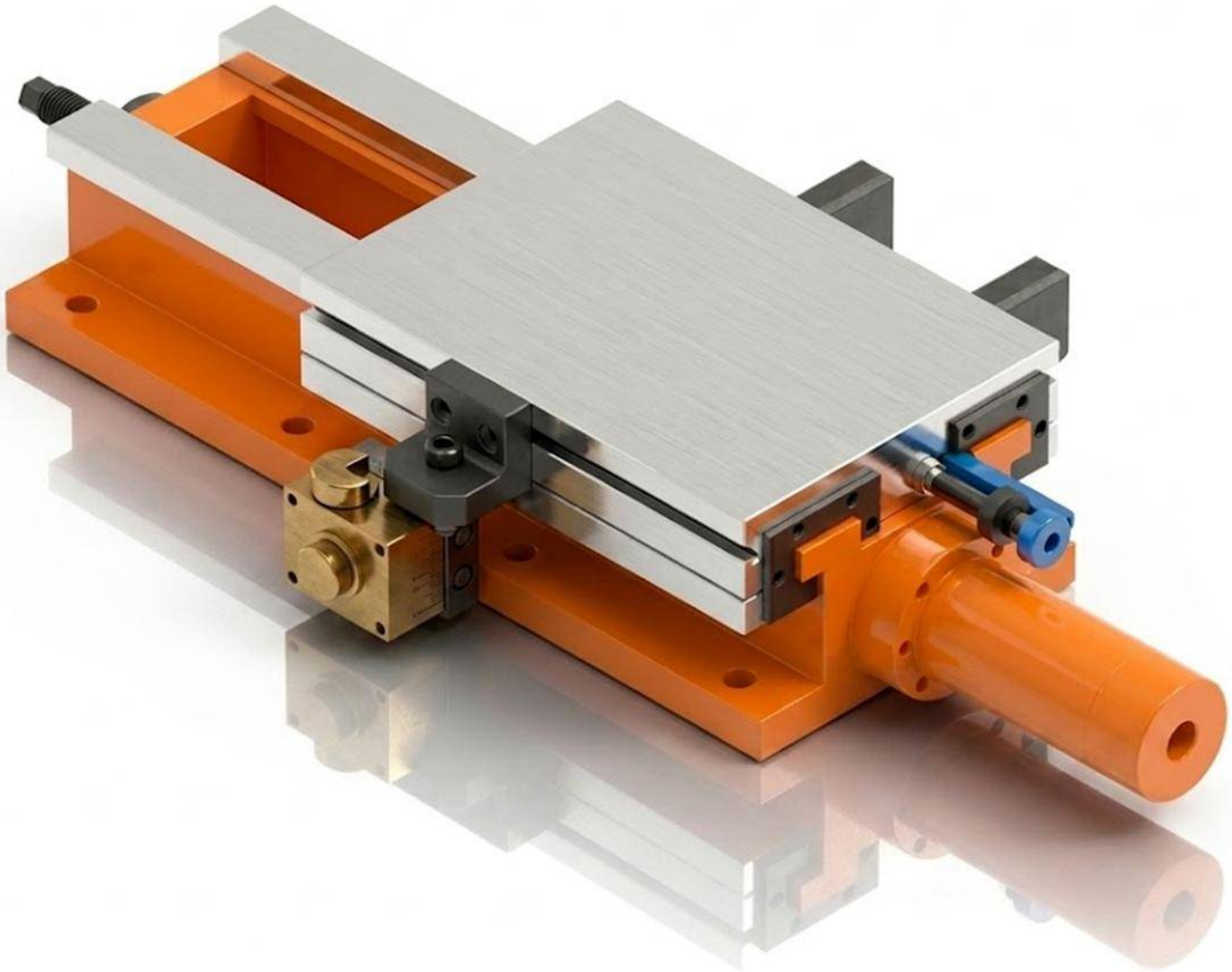

Características & Dimensiones

Modelo	HS250-420/670
Ancho Del Perfil	*250.00*
A	*420.00*
B	*35.00*
C	*140.00*
C1	*140.00*
C2	*140.00*
C3	*180.00*
C4	-
C5	-
D	*35.00*
E	*670.00*
Longitud Del Pistón	*87.00*
Longitud Total Del Dispositivo	*757.00*
Paso Del Tornillo Patrón	*10 - Ø18*
Carrera Máxima De La Corredera	*230.00*
Peso Total Del Dispositivo *(Kg)*	*110.00*

**** Redondez ≤ 0.003.*
***** Todas las dimensiones están dadas en milímetros.*

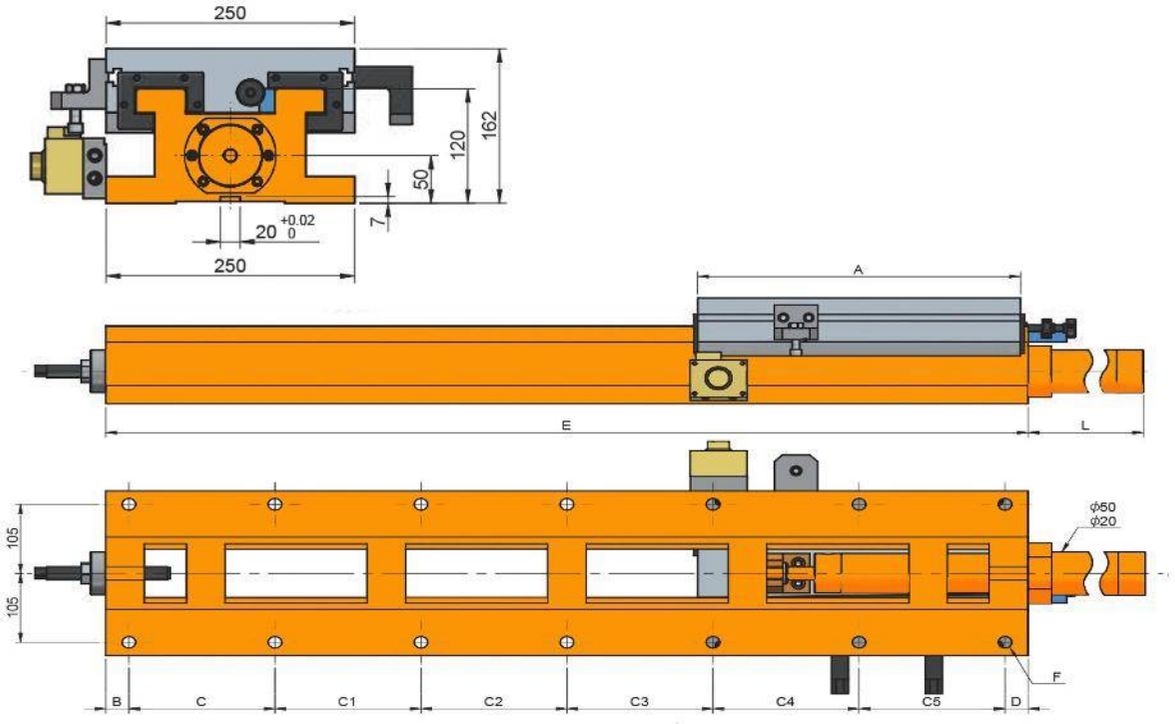
250
162
120
50
7
20 +0.02 0
250
A
E
L
105
105
ϕ50
ϕ20
F
B
C
C1
C2
C3
C4
C5
D

HS250-420/750

CORREDERA CON MOVIMIENTO HIDRÁULICO

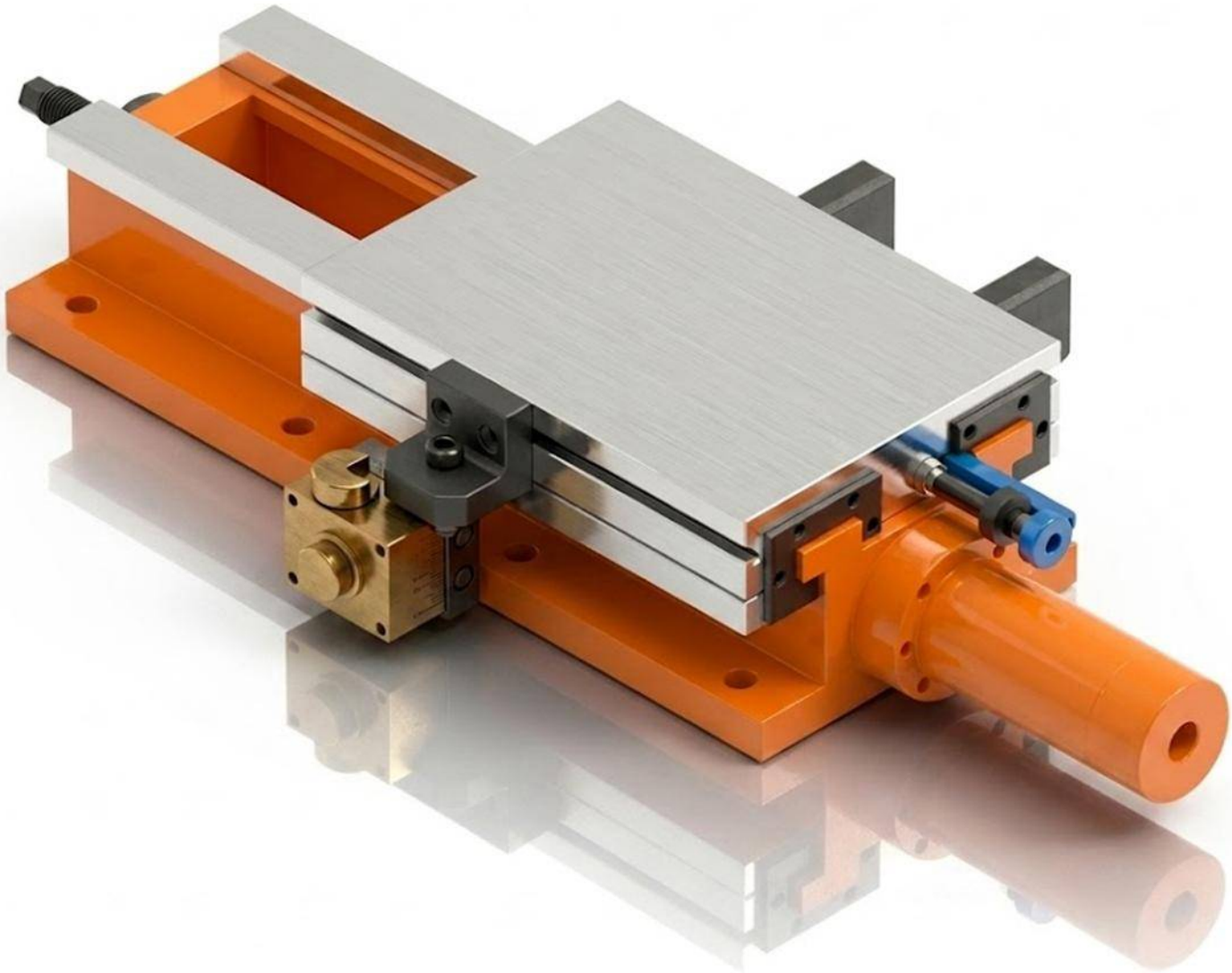

Características & Dimensiones

Modelo	HS250-420/750
Ancho Del Perfil	*250.00*
A	*420.00*
B	*25.00*
C	*140.00*
C1	*140.00*
C2	*140.00*
C3	*140.00*
C4	*140.00*
C5	-
D	*25.00*
E	*750.00*
Longitud Del Pistón	*172.00*
Longitud Total Del Dispositivo	*922.00*
Paso Del Tornillo Patrón	*12 - Ø18*
Carrera Máxima De La Corredera	*310.00*
Peso Total Del Dispositivo *(Kg)*	*130.00*

**** Redondez ≤ 0.003.*
***** Todas las dimensiones están dadas en milímetros.*

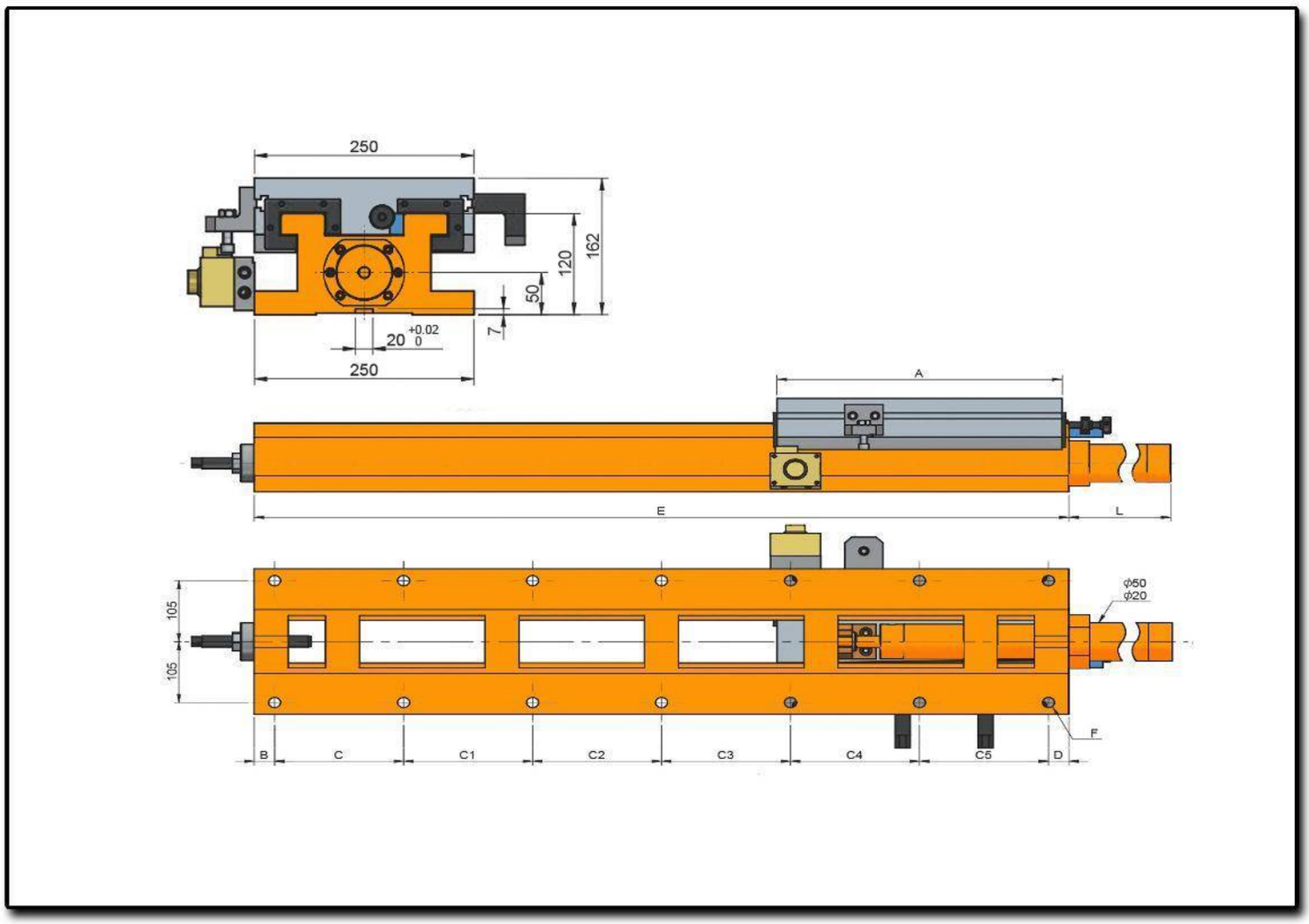
250
162
120
50
7
20 +0.02 0
250
A
E
L
105
105
ϕ50
ϕ20
F
B
C
C1
C2
C3
C4
C5
D

HS250-420/940

CORREDERA CON MOVIMIENTO HIDRÁULICO

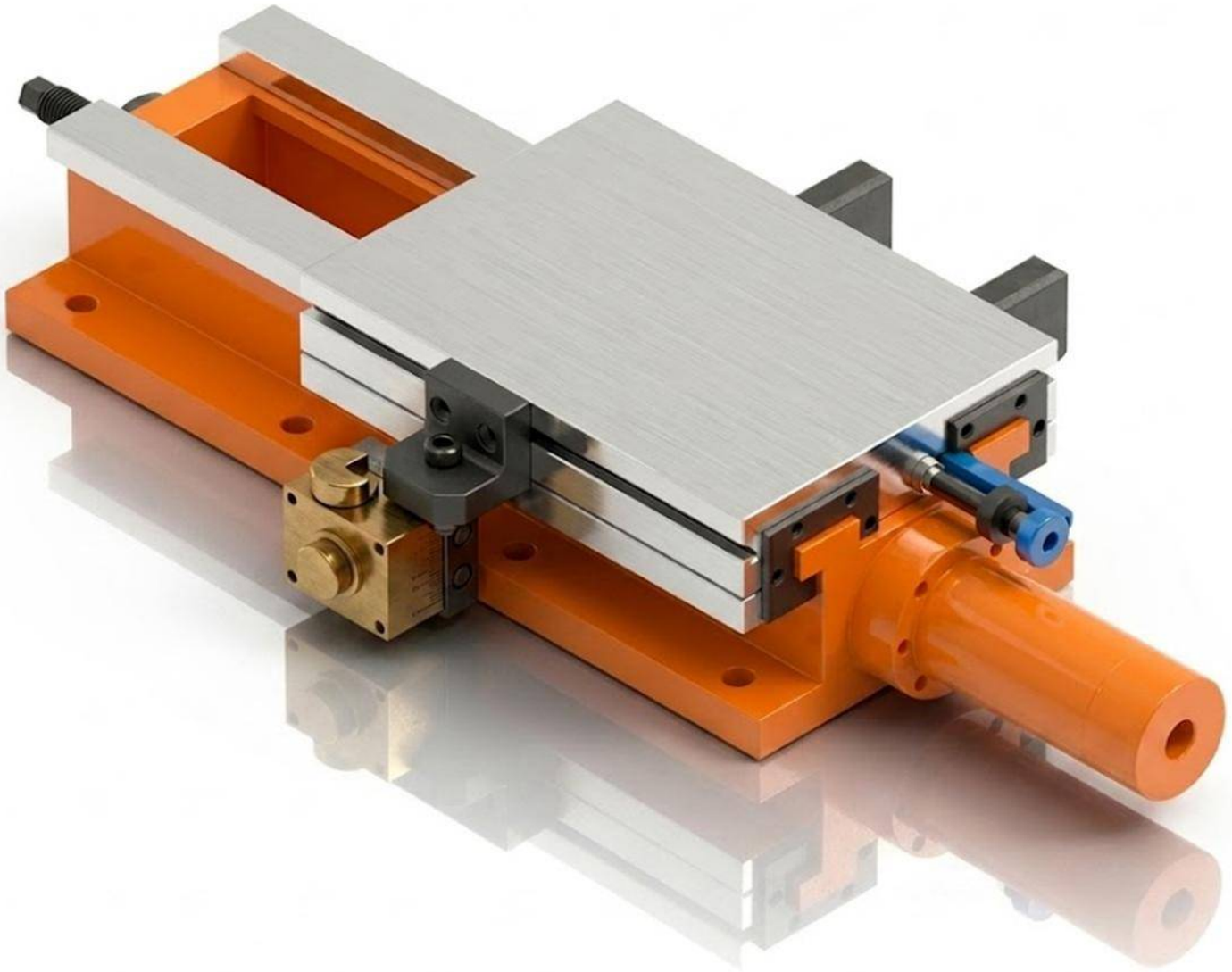

Características & Dimensiones

Modelo	HS250-420/940
Ancho Del Perfil	*250.00*
A	*420.00*
B	*35.00*
C	*175.00*
C1	*175.00*
C2	*175.00*
C3	*175.00*
C4	*175.00*
C5	-
D	*30.00*
E	*940.00*
Longitud Del Pistón	*362.00*
Longitud Total Del Dispositivo	*1,302.00*
Paso Del Tornillo Patrón	*12 - Ø18*
Carrera Máxima De La Corredera	*500.00*
Peso Total Del Dispositivo *(Kg)*	*155.00*

**** Redondez ≤ 0.003.*
***** Todas las dimensiones están dadas en milímetros.*

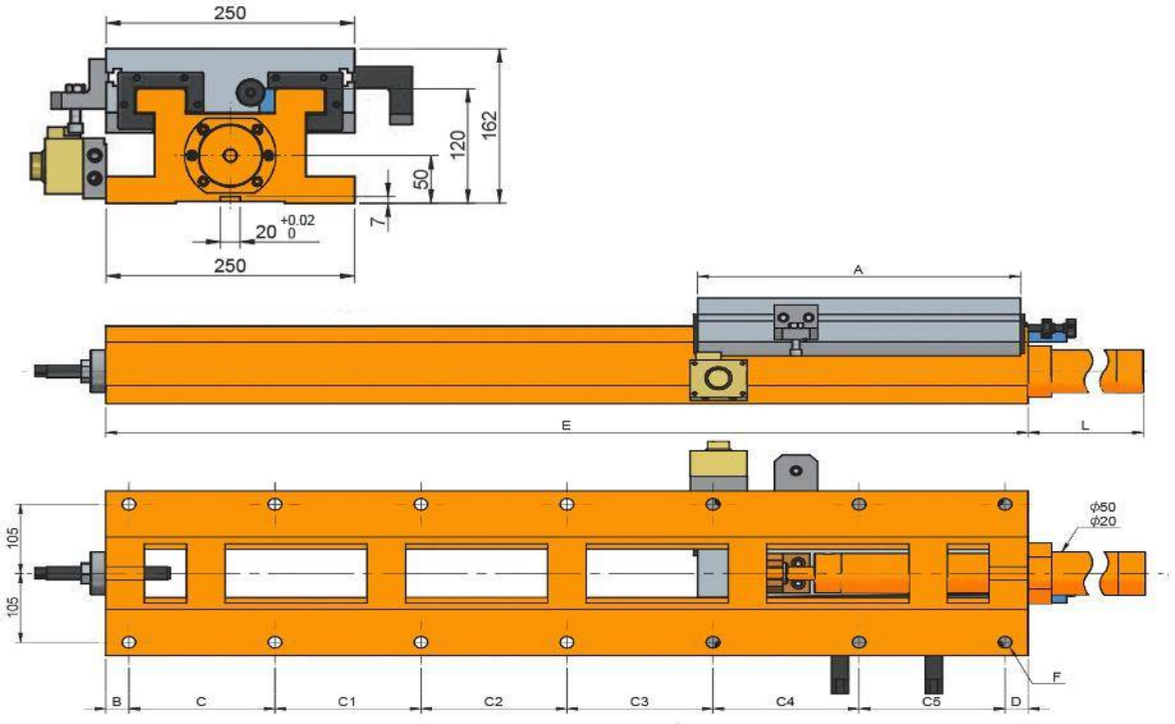
250
162
120
50
7
20 +0.02 0
250
A
E
L
105
105
ϕ50
ϕ20
F
B
C
C1
C2
C3
C4
C5
D

HS250-420/1200

CORREDERA CON MOVIMIENTO HIDRÁULICO

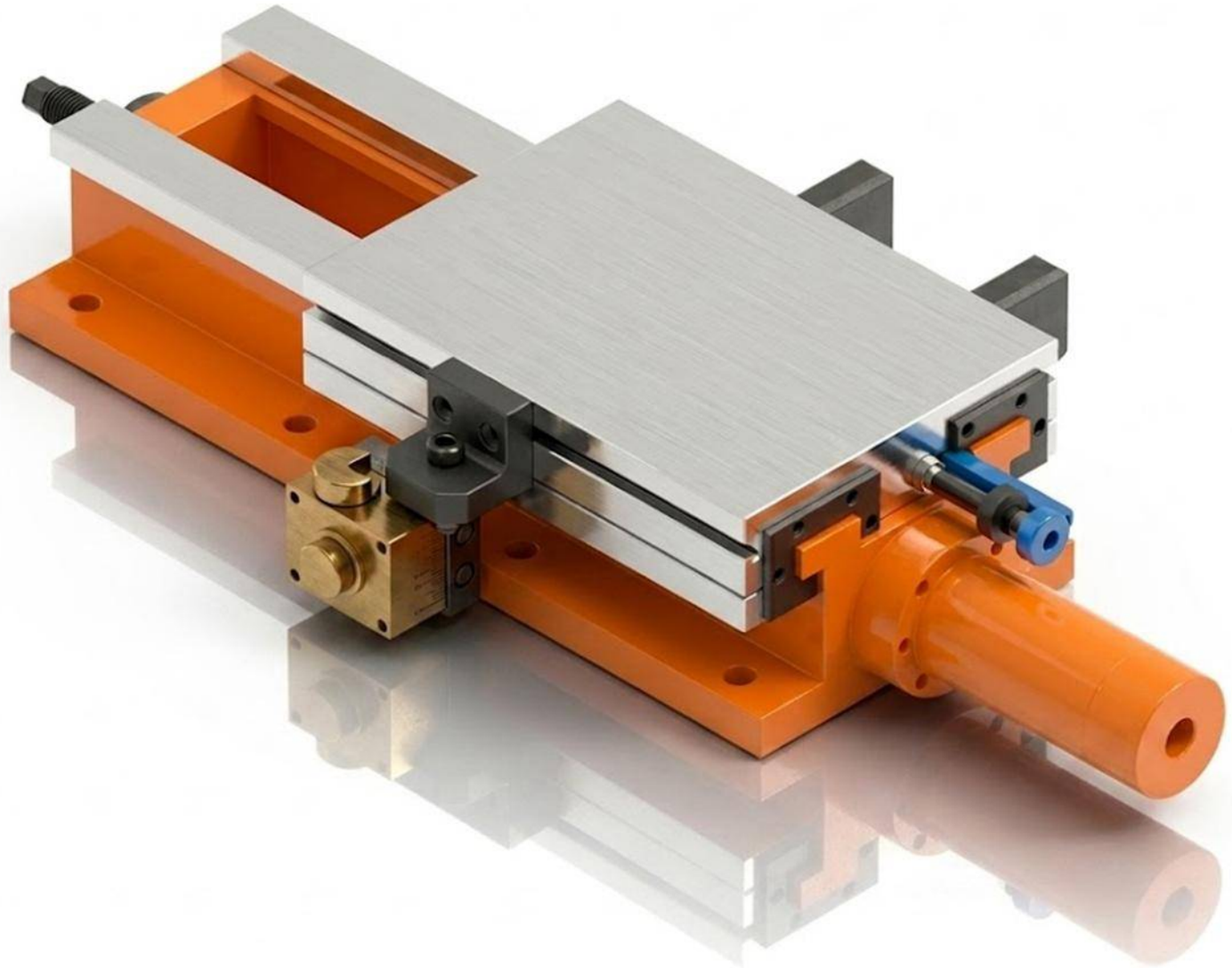

Características & Dimensiones

Modelo	HS250-420/1200
Ancho Del Perfil	*250.00*
A	*420.00*
B	*30.00*
C	*190.00*
C1	*190.00*
C2	*190.00*
C3	*190.00*
C4	*190.00*
C5	*190.00*
D	*30.00*
E	*1,200.00*
Longitud Del Pistón	*622.00*
Longitud Total Del Dispositivo	*1,822.00*
Paso Del Tornillo Patrón	*14 - Ø18*
Carrera Máxima De La Corredera	*760.00*
Peso Total Del Dispositivo ***(Kg)***	*192.00*

**** Redondez ≤ 0.003.*

***** Todas las dimensiones están dadas en milímetros.*

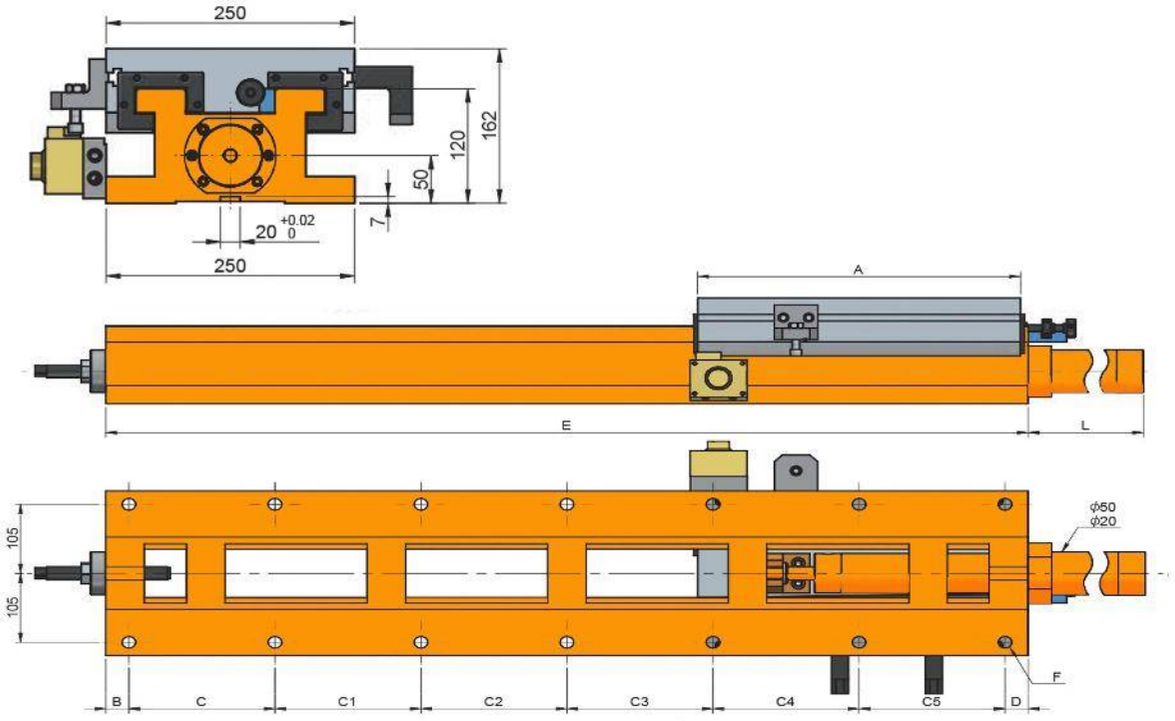
250
162
120
50
7
20 +0.02 0
250
A
E
L
105
105
ϕ50
ϕ20
F
B
C
C1
C2
C3
C4
C5
D

HS300-300/420

CORREDERA CON MOVIMIENTO HIDRÁULICO

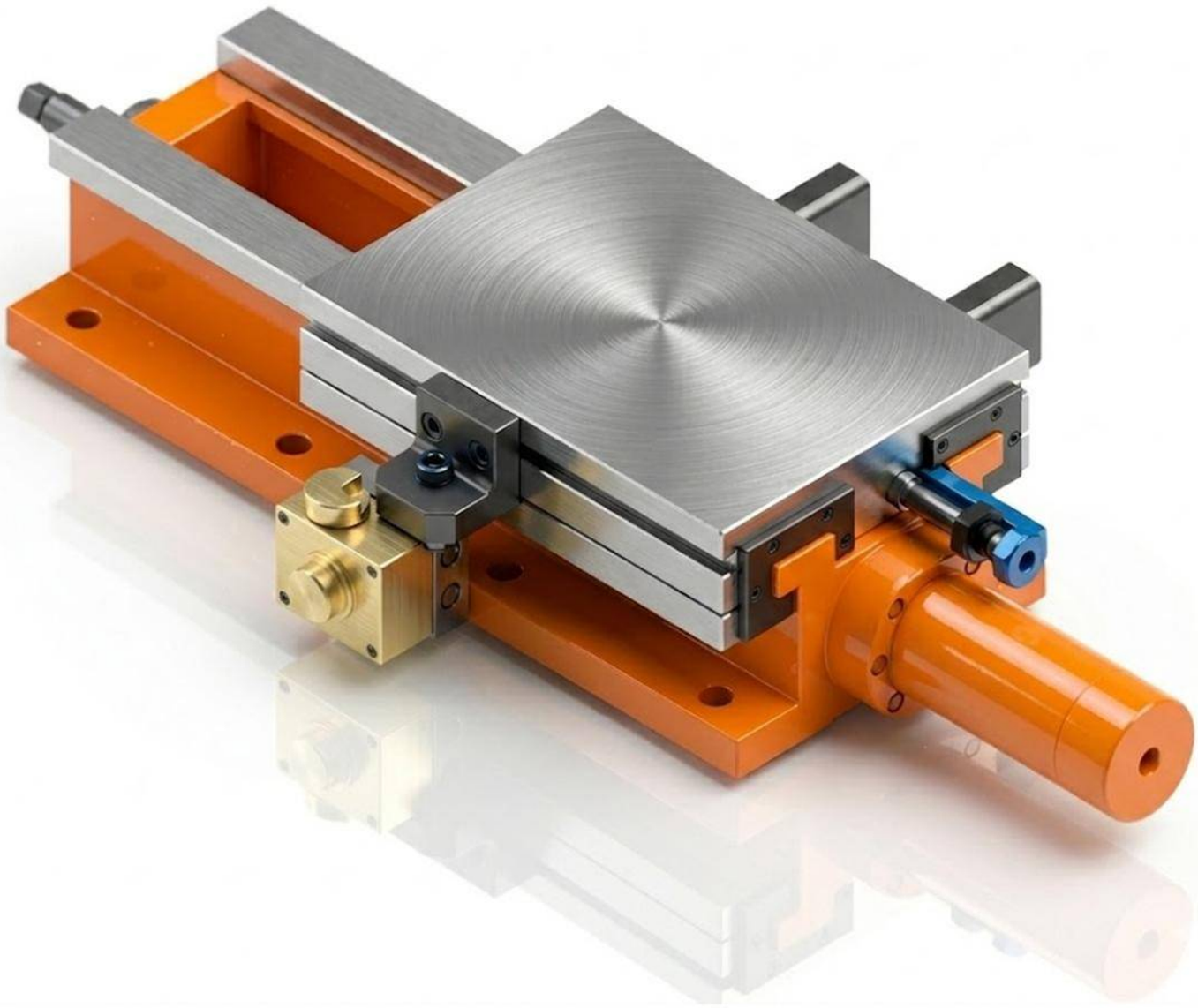

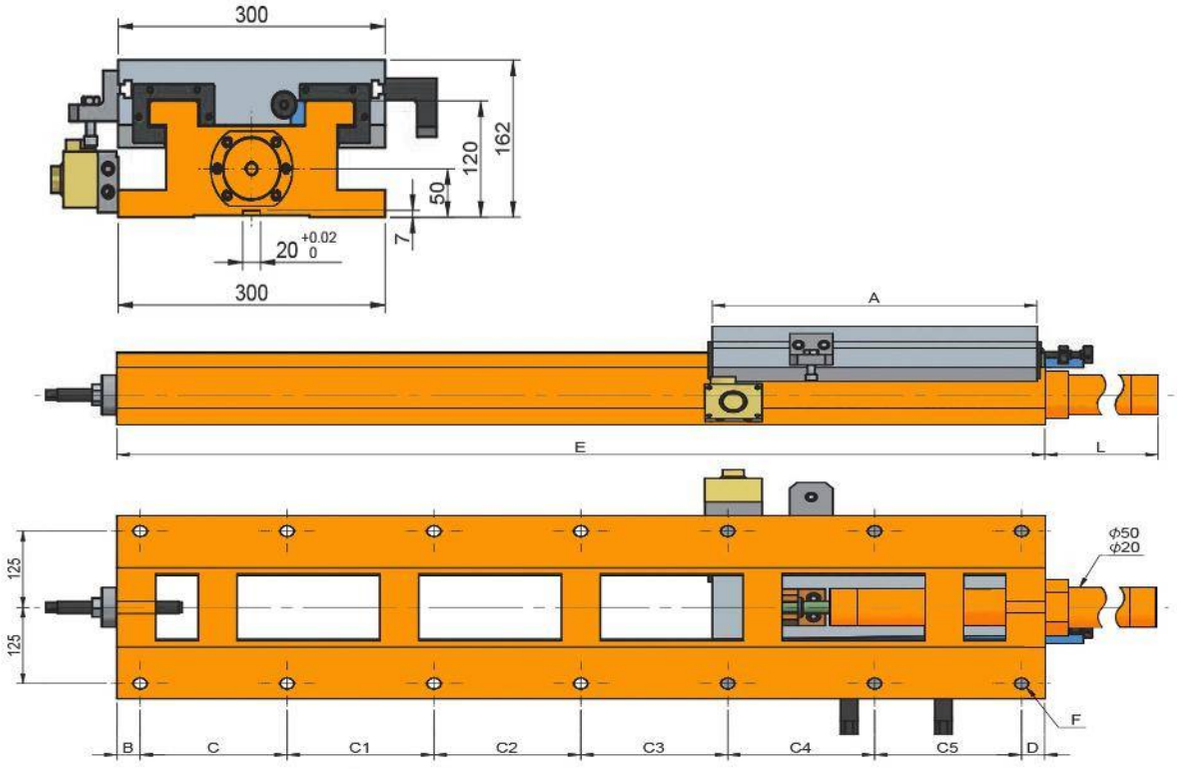
300
162
120
50
7
20 +0.02 0
300
A
E
L
125
125
ϕ50
ϕ20
F
B
C
C1
C2
C3
C4
C5
D

Características & Dimensiones

Modelo	HS300-300/420
Ancho Del Perfil	*300.00*
A	*300.00*
B	*35.00*
C	*150.00*
C1	*200.00*
C2	-
C3	-
C4	-
C5	-
D	*35.00*
E	*420.00*
Longitud Del Pistón	*65.00*
Longitud Total Del Dispositivo	*485.00*
Paso Del Tornillo Patrón	*6 - Ø18*
Carrera Máxima De La Corredera	*100.00*
Peso Total Del Dispositivo *(Kg)*	*100.00*

**** Redondez ≤ 0.003.*
***** Todas las dimensiones están dadas en milímetros.*

HS300-300/560

CORREDERA CON MOVIMIENTO HIDRÁULICO

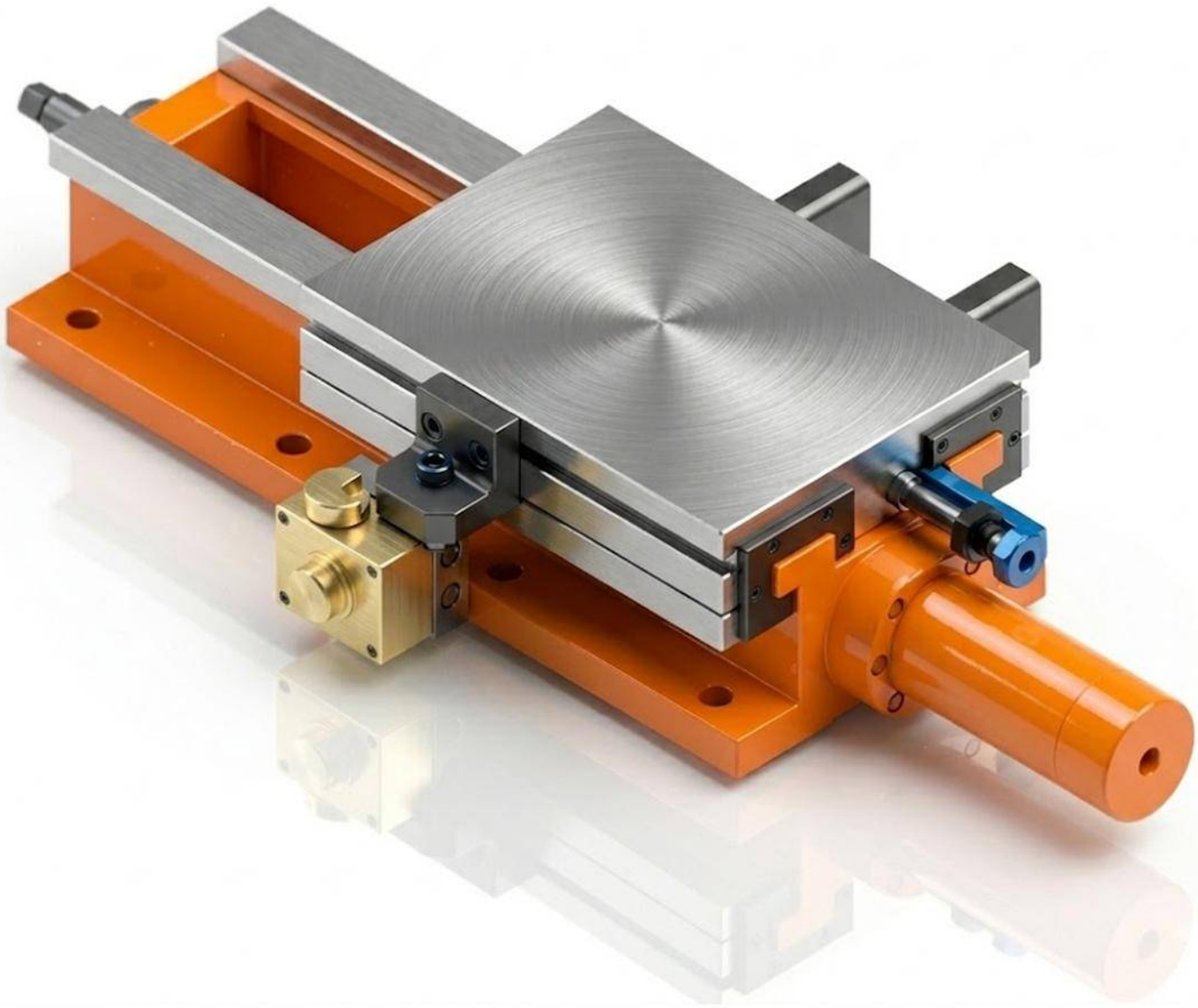

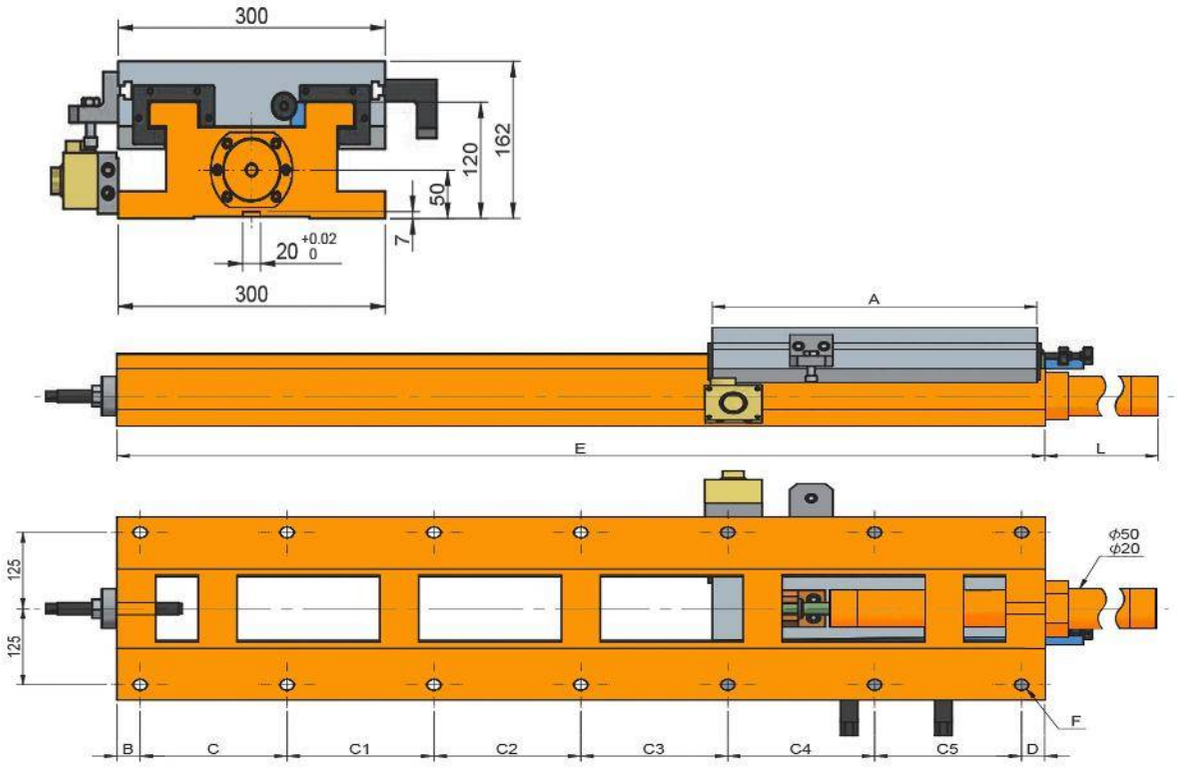
300
162
120
50
7
20 +0.02 0
300
A
E
L
125
125
ϕ50
ϕ20
F
B
C
C1
C2
C3
C4
C5
D

Características & Dimensiones

Modelo	HS300-300/560
Ancho Del Perfil	*300.00*
A	*360.00*
B	*35.00*
C	*165.00*
C1	*165.00*
C2	*165.00*
C3	-
C4	-
C5	-
D	*30.00*
E	*560.00*
Longitud Del Pistón	*65.00*
Longitud Total Del Dispositivo	*625.00*
Paso Del Tornillo Patrón	*8 - Ø18*
Carrera Máxima De La Corredera	*180.00*
Peso Total Del Dispositivo *(Kg)*	*115.00*

**** Redondez ≤ 0.003.*
***** Todas las dimensiones están dadas en milímetros.*

HS300-360/560

CORREDERA CON MOVIMIENTO HIDRÁULICO

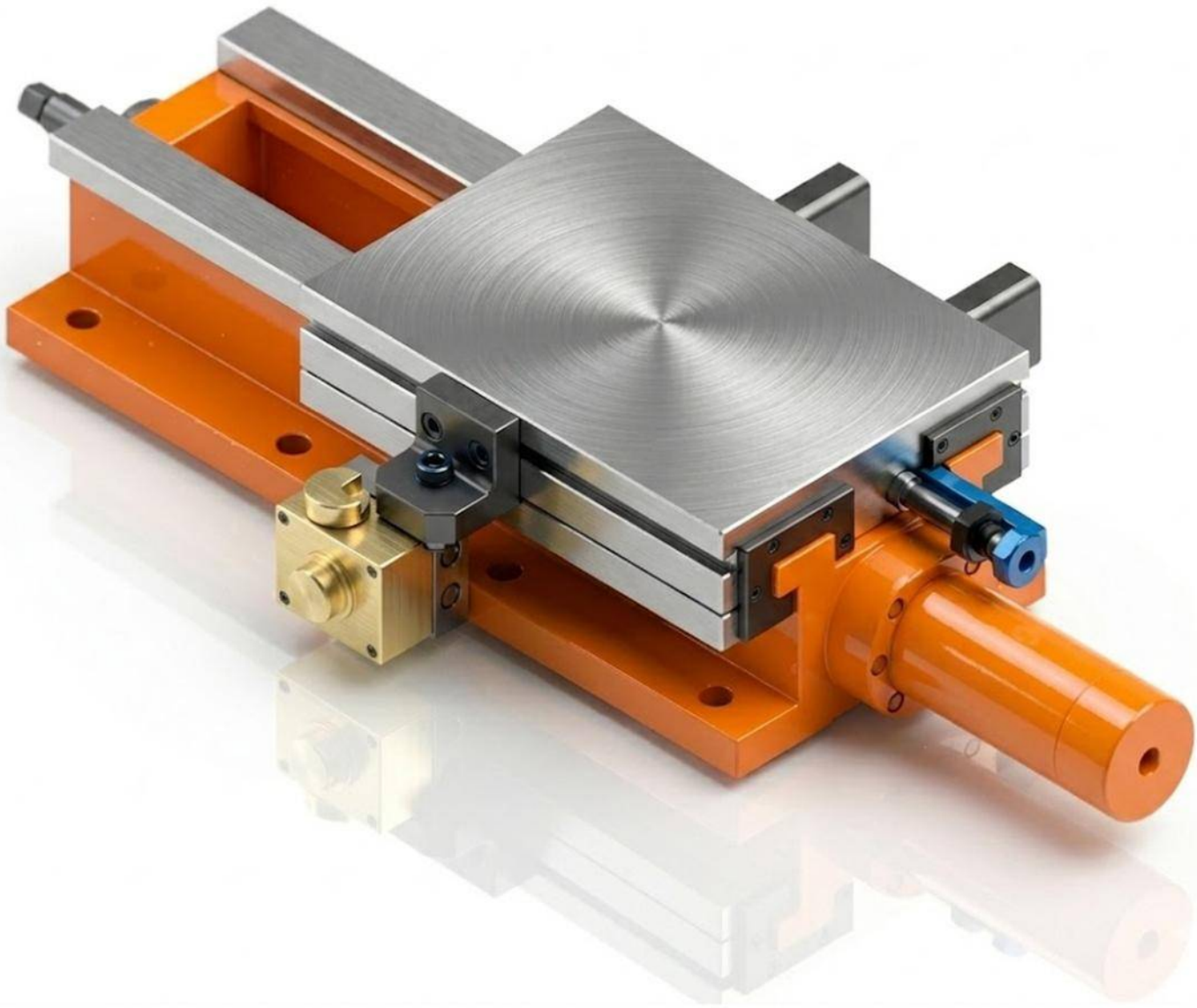

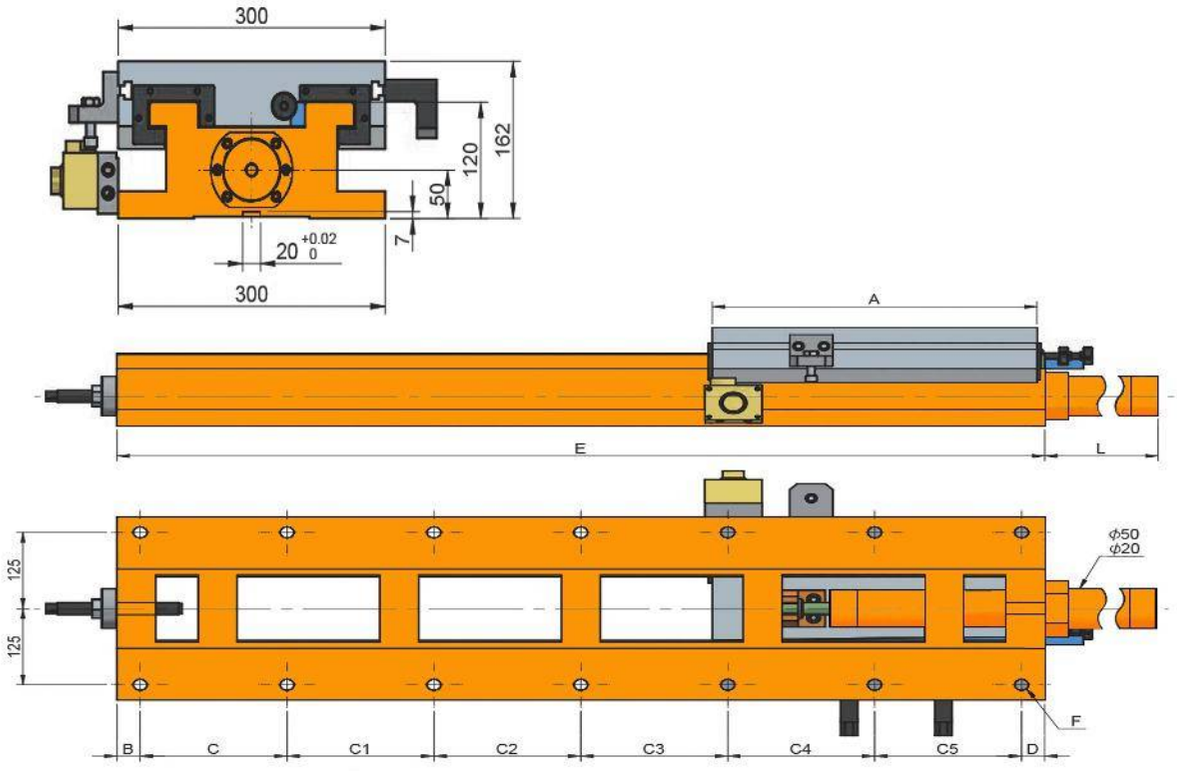
300
162
120
50
7
20 +0.02 0
300
A
E
L
125
125
ϕ50
ϕ20
F
B
C
C1
C2
C3
C4
C5
D

Características & Dimensiones

Modelo	HS300-360/560
Ancho Del Perfil	*300.00*
A	*360.00*
B	*35.00*
C	*165.00*
C1	*165.00*
C2	*165.00*
C3	-
C4	-
C5	-
D	*30.00*
E	*560.00*
Longitud Del Pistón	*65.00*
Longitud Total Del Dispositivo	*625.00*
Paso Del Tornillo Patrón	*8 - Ø18*
Carrera Máxima De La Corredera	*180.00*
Peso Total Del Dispositivo *(Kg)*	*115.00*

**** Redondez ≤ 0.003.*

***** Todas las dimensiones están dadas en milímetros.*

HS300-420/560

CORREDERA CON MOVIMIENTO HIDRÁULICO

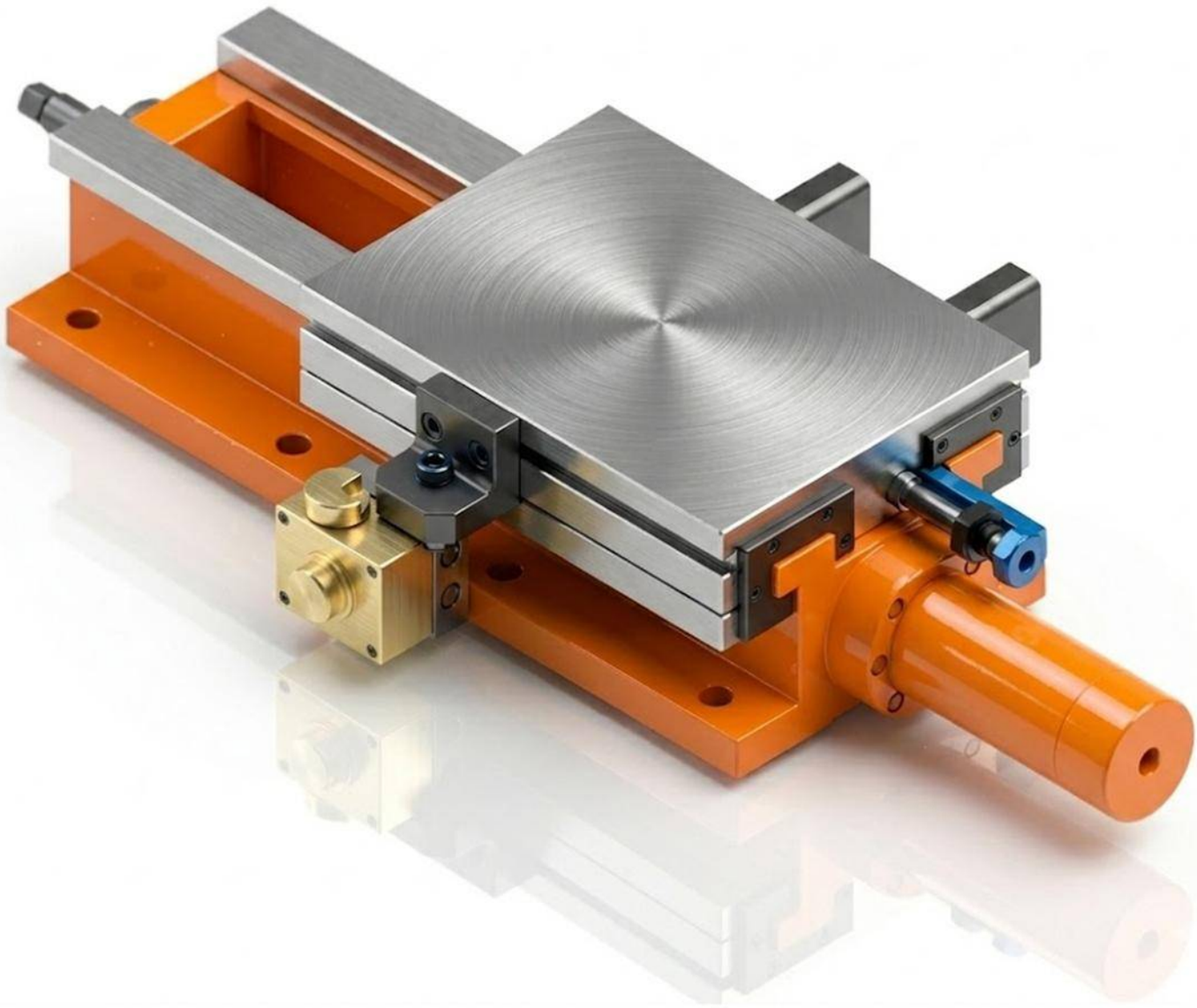

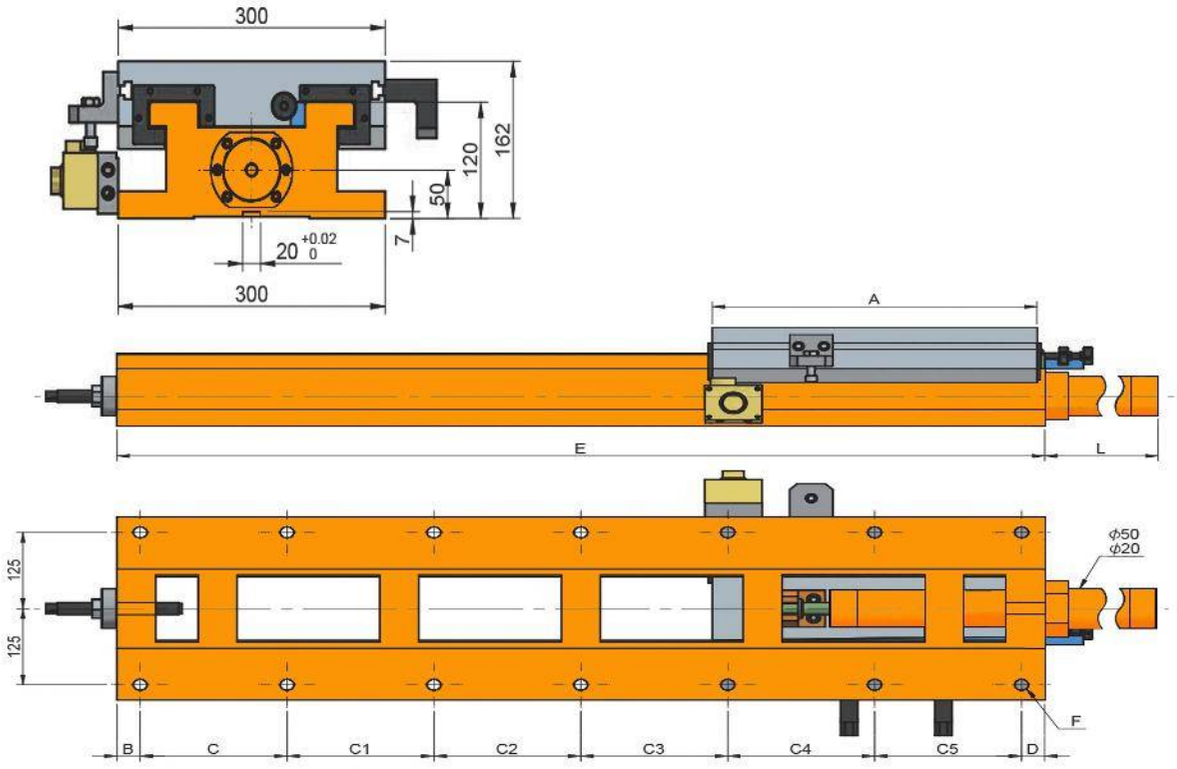
300
162
120
50
7
20 +0.02 0
300
A
E
L
125
125
ϕ50
ϕ20
F
B
C
C1
C2
C3
C4
C5
D

Características & Dimensiones

Modelo	HS300-420/560
Ancho Del Perfil	*300.00*
A	*420.00*
B	*35.00*
C	*165.00*
C1	*165.00*
C2	*165.00*
C3	-
C4	-
C5	-
D	*30.00*
E	*560.00*
Longitud Del Pistón	*65.00*
Longitud Total Del Dispositivo	*625.00*
Paso Del Tornillo Patrón	*8 - Ø18*
Carrera Máxima De La Corredera	*120.00*
Peso Total Del Dispositivo *(Kg)*	*117.00*

**** Redondez ≤ 0.003.*

***** Todas las dimensiones están dadas en milímetros.*

HS300-420/670

CORREDERA CON MOVIMIENTO HIDRÁULICO

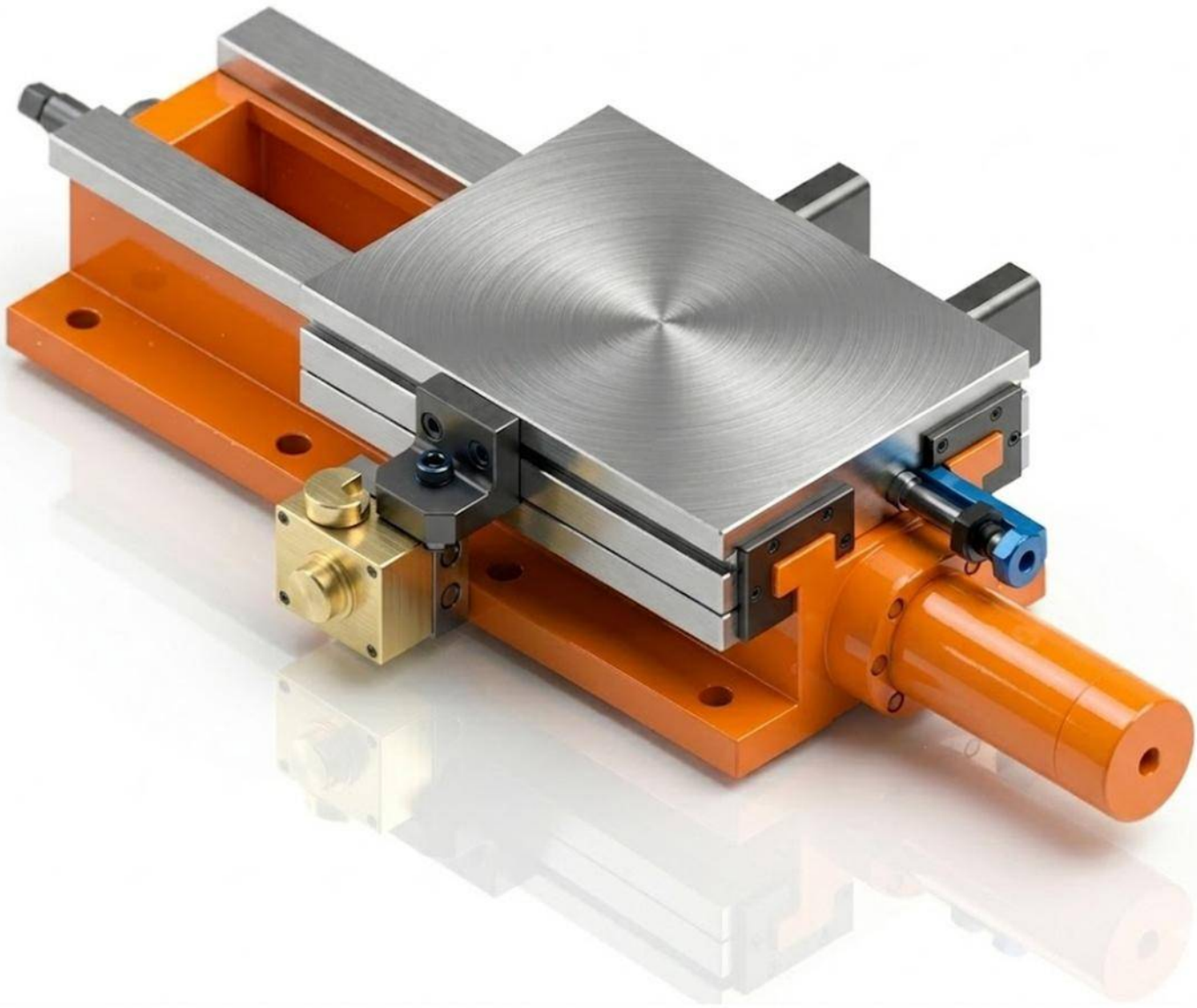

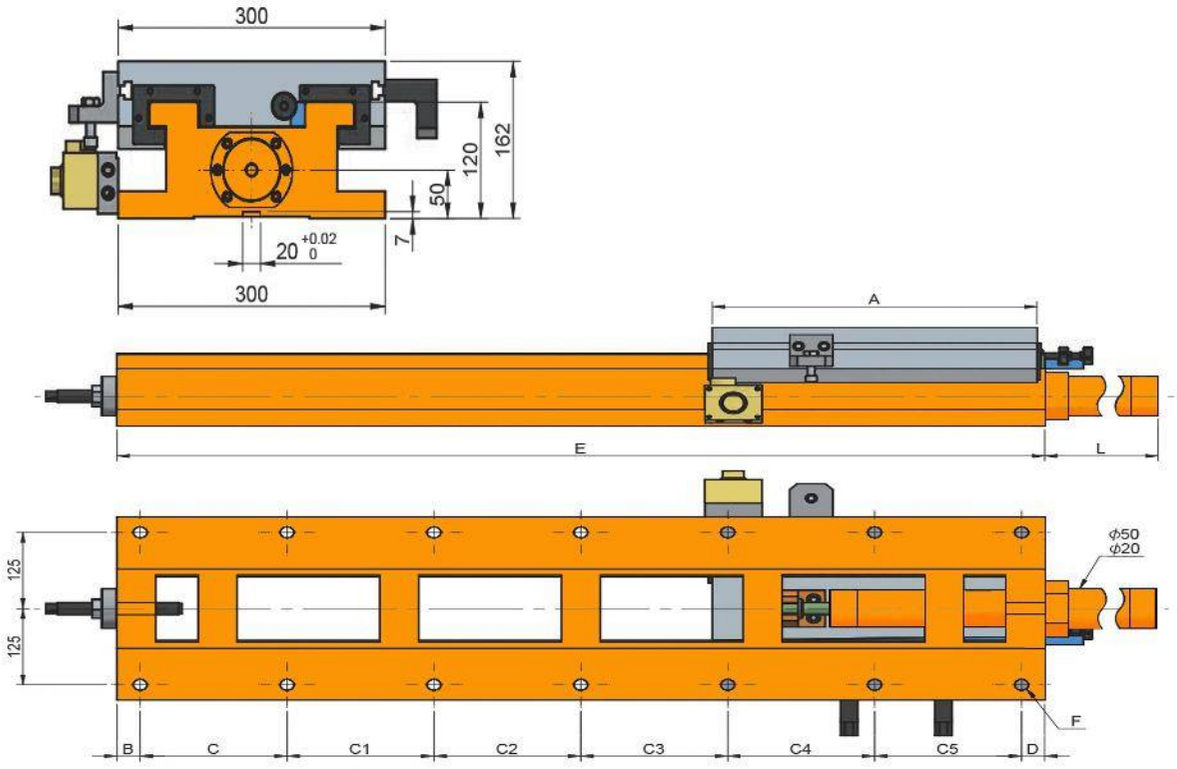
300
162
120
50
7
20 +0.02 0
300
A
E
L
125
125
ϕ50
ϕ20
F
B
C
C1
C2
C3
C4
C5
D

Características & Dimensiones

Modelo	HS300-420/670
Ancho Del Perfil	*300.00*
A	*420.00*
B	*35.00*
C	*140.00*
C1	*140.00*
C2	*140.00*
C3	*180.00*
C4	-
C5	-
D	*35.00*
E	*670.00*
Longitud Del Pistón	*65.00*
Longitud Total Del Dispositivo	*735.00*
Paso Del Tornillo Patrón	*10 - Ø18*
Carrera Máxima De La Corredera	*230.00*
Peso Total Del Dispositivo *(Kg)*	*135.00*

**** Redondez ≤ 0.003.*

***** Todas las dimensiones están dadas en milímetros.*

HS300-420/800

CORREDERA CON MOVIMIENTO HIDRÁULICO

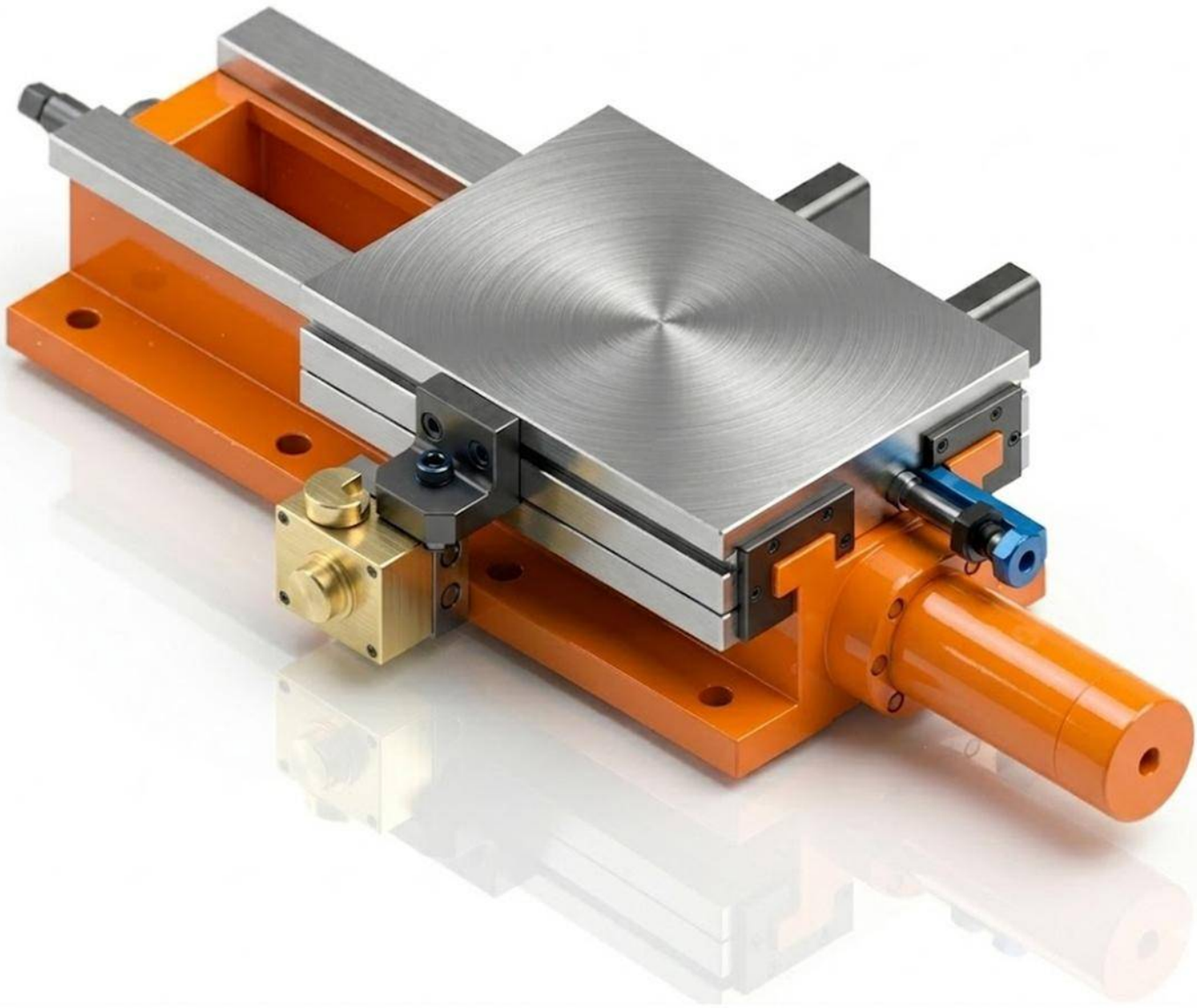

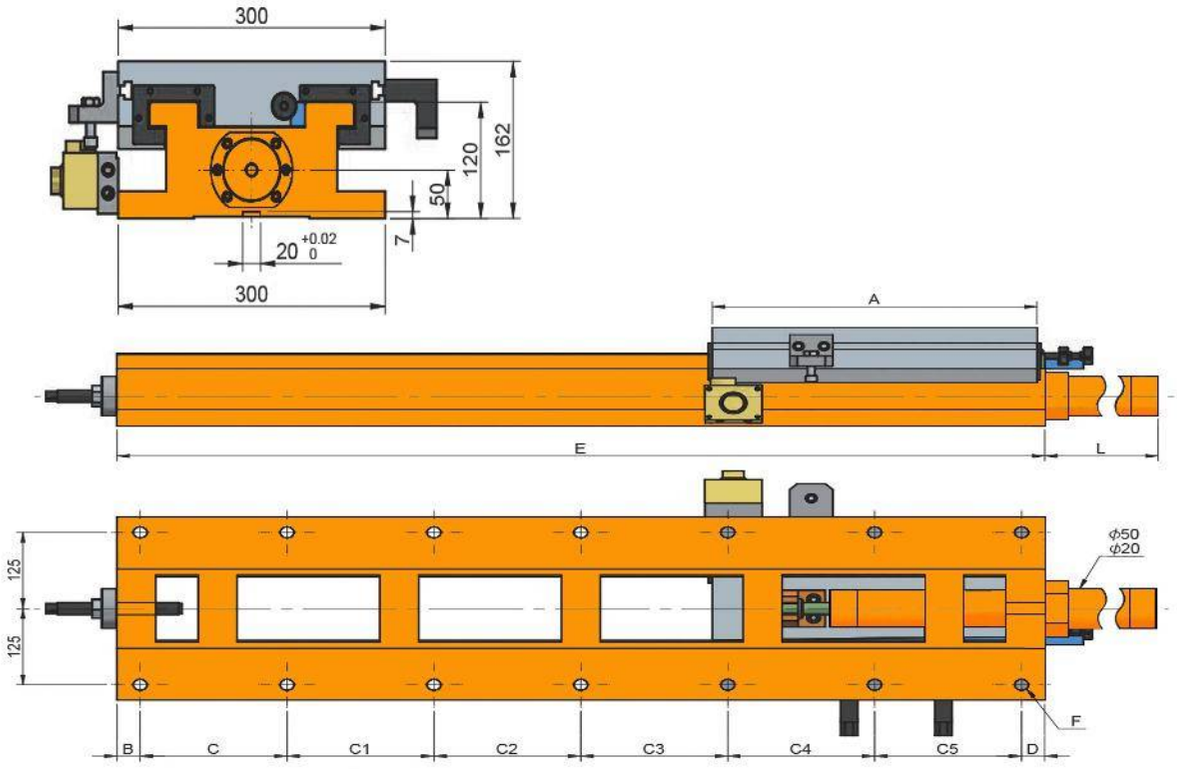
300
162
120
50
7
20 +0.02 0
300
A
E
L
125
125
ϕ50
ϕ20
F
B
C
C1
C2
C3
C4
C5
D

Características & Dimensiones

Modelo	HS300-420/800
Ancho Del Perfil	*300.00*
A	*420.00*
B	*35.00*
C	*140.00*
C1	*140.00*
C2	*140.00*
C3	*140.00*
C4	*170.00*
C5	-
D	*35.00*
E	*800.00*
Longitud Del Pistón	*222.00*
Longitud Total Del Dispositivo	*1,022.00*
Paso Del Tornillo Patrón	*12 - Ø18*
Carrera Máxima De La Corredera	*360.00*
Peso Total Del Dispositivo *(Kg)*	*185.00*

**** Redondez ≤ 0.003.*
***** Todas las dimensiones están dadas en milímetros.*

HS300-420/940

CORREDERA CON MOVIMIENTO HIDRÁULICO

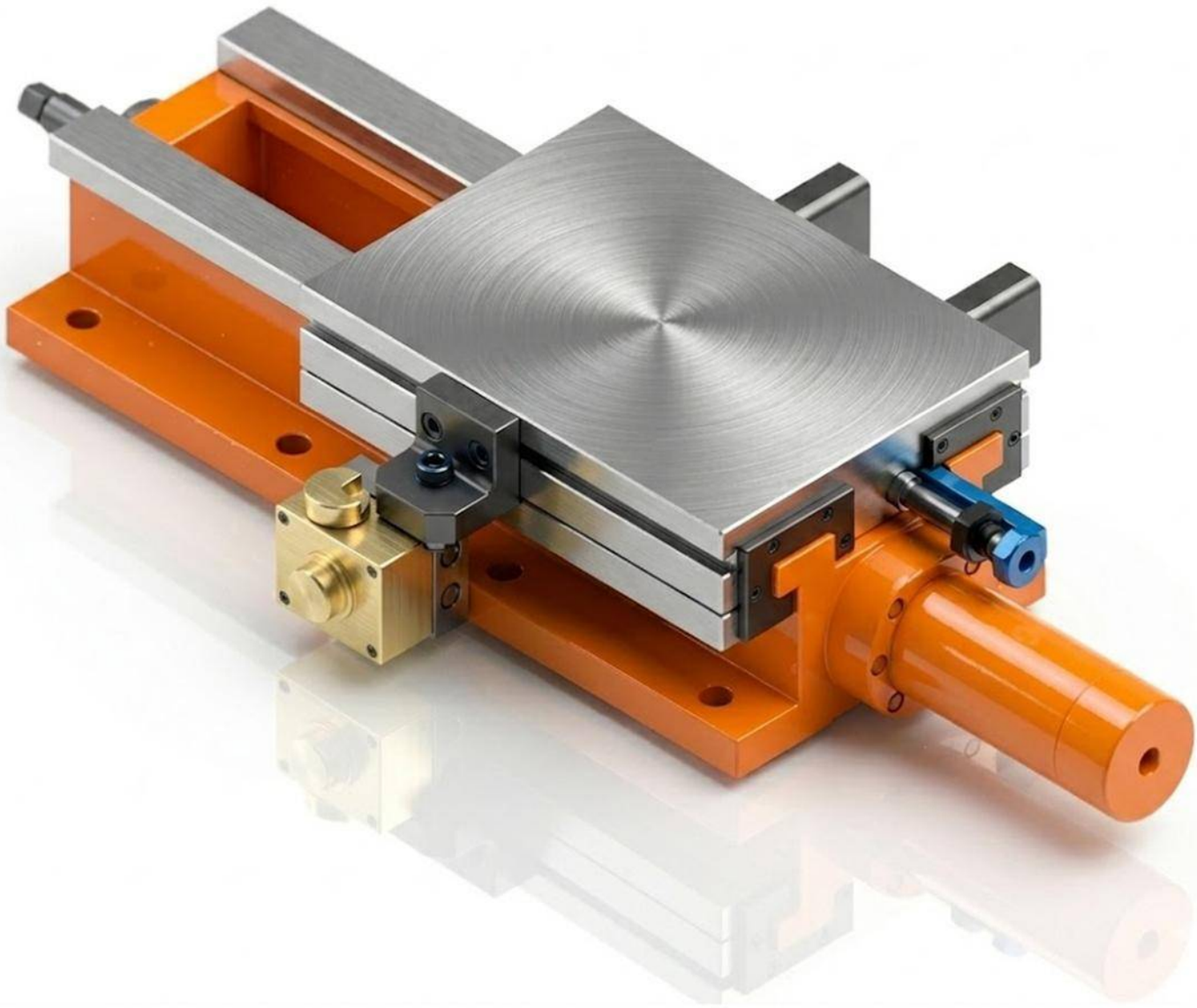

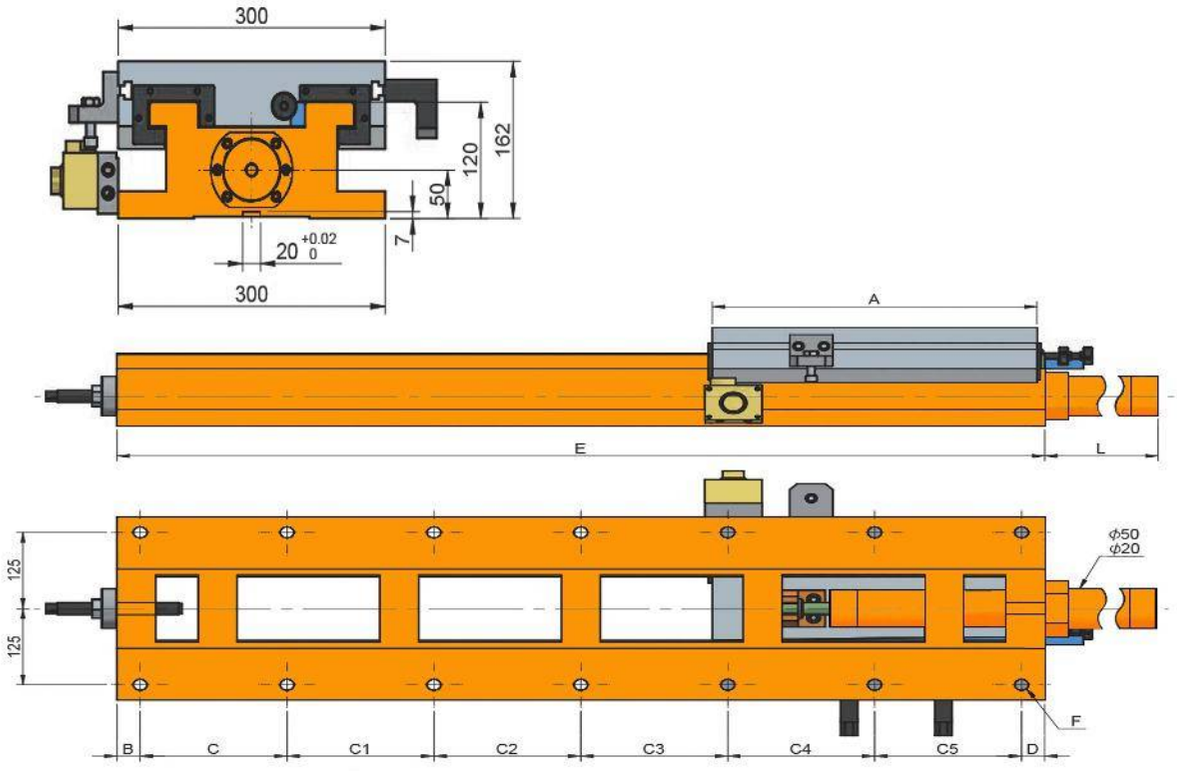
300
162
120
50
7
20 +0.02 0
300
A
E
L
125
125
ϕ50
ϕ20
F
B
C
C1
C2
C3
C4
C5
D

Características & Dimensiones

Modelo	HS300-420/940
Ancho Del Perfil	*300.00*
A	*420.00*
B	*35.00*
C	*175.00*
C1	*175.00*
C2	*175.00*
C3	*175.00*
C4	*175.00*
C5	-
D	*30.00*
E	*940.00*
Longitud Del Pistón	*362.00*
Longitud Total Del Dispositivo	*1,302.00*
Paso Del Tornillo Patrón	*12 - Ø18*
Carrera Máxima De La Corredera	*500.00*
Peso Total Del Dispositivo *(Kg)*	*198.00*

**** Redondez ≤ 0.003.*
***** Todas las dimensiones están dadas en milímetros.*

HS300-420/1200

CORREDERA CON MOVIMIENTO HIDRÁULICO

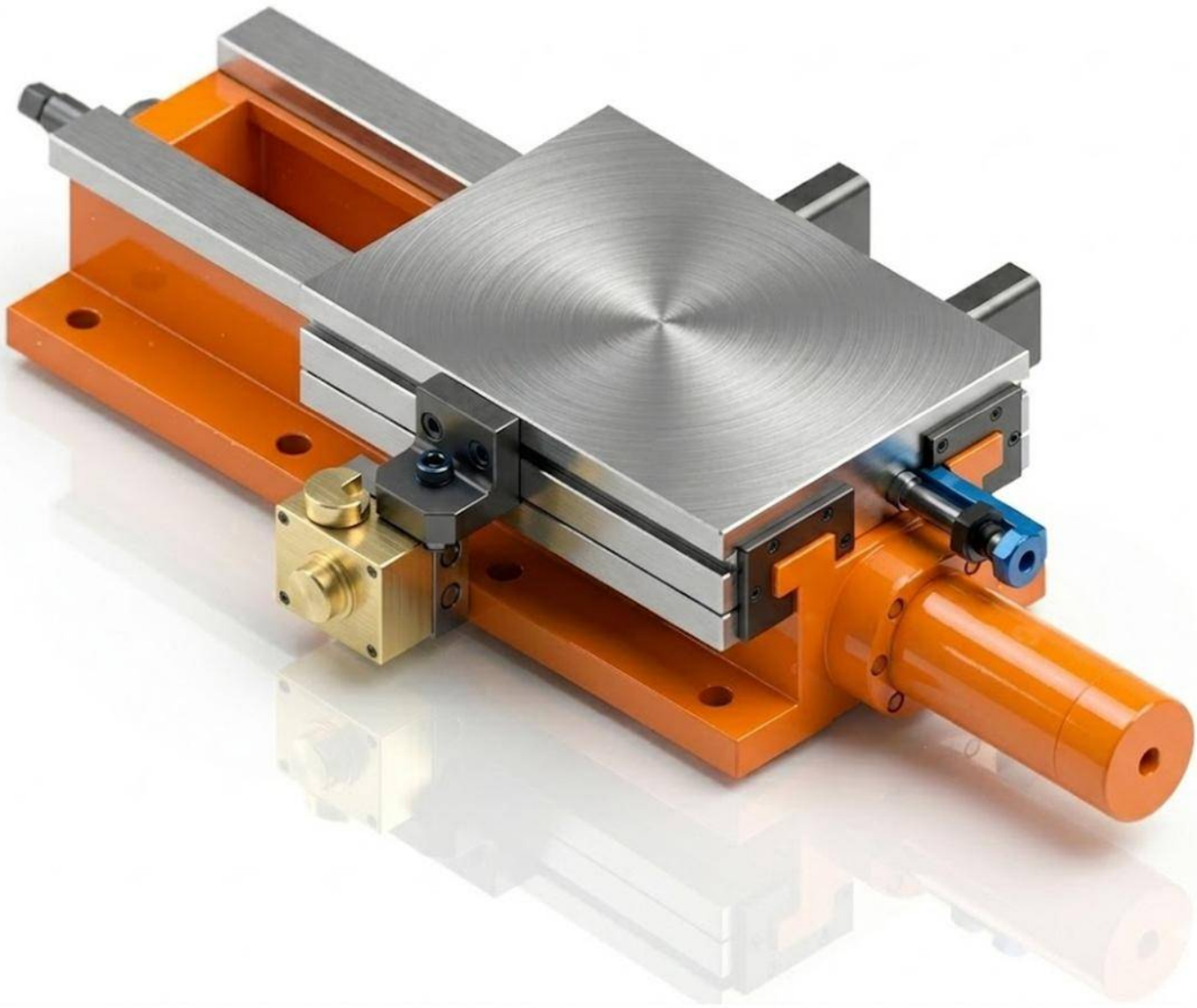

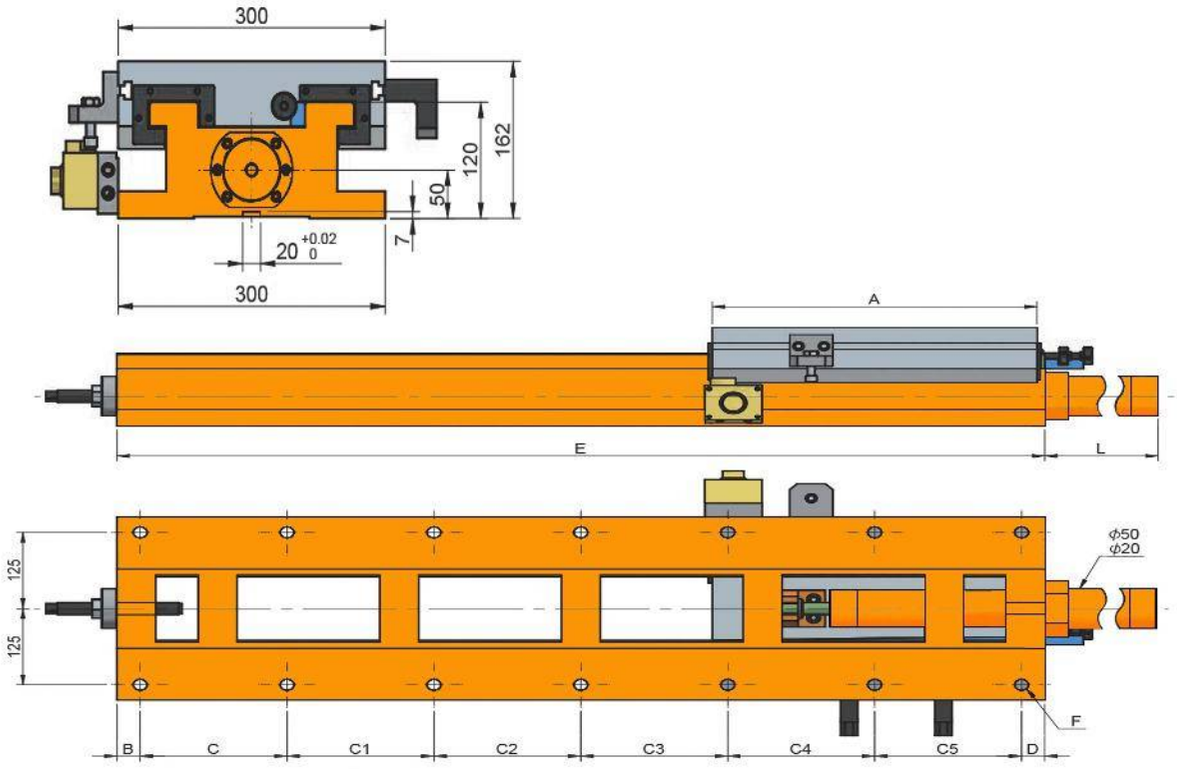
300
162
120
50
7
20 +0.02 0
300
A
E
L
125
125
ϕ50
ϕ20
F
B
C
C1
C2
C3
C4
C5
D

Características & Dimensiones

Modelo	HS300-420/1200
Ancho Del Perfil	*300.00*
A	*420.00*
B	*30.00*
C	*190.00*
C1	*190.00*
C2	*190.00*
C3	*190.00*
C4	*190.00*
C5	*190.00*
D	*30.00*
E	*1,200.00*
Longitud Del Pistón	*622.00*
Longitud Total Del Dispositivo	*1,822.00*
Paso Del Tornillo Patrón	*14 - Ø18*
Carrera Máxima De La Corredera	*760.00*
Peso Total Del Dispositivo *(Kg)*	*210.00*

**** Redondez ≤ 0.003.*
***** Todas las dimensiones están dadas en milímetros.*

HS360-360/560

CORREDERA CON MOVIMIENTO HIDRÁULICO

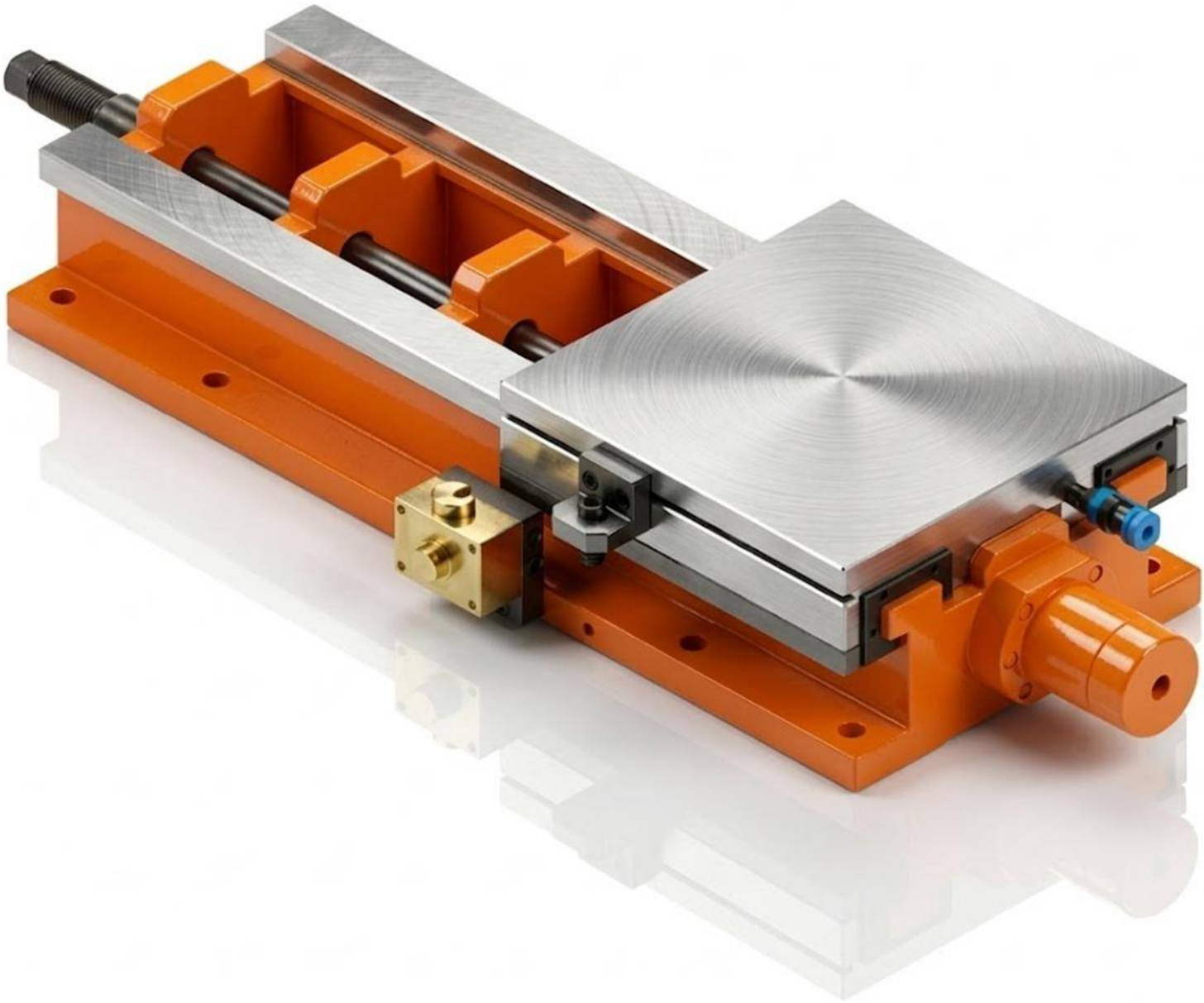

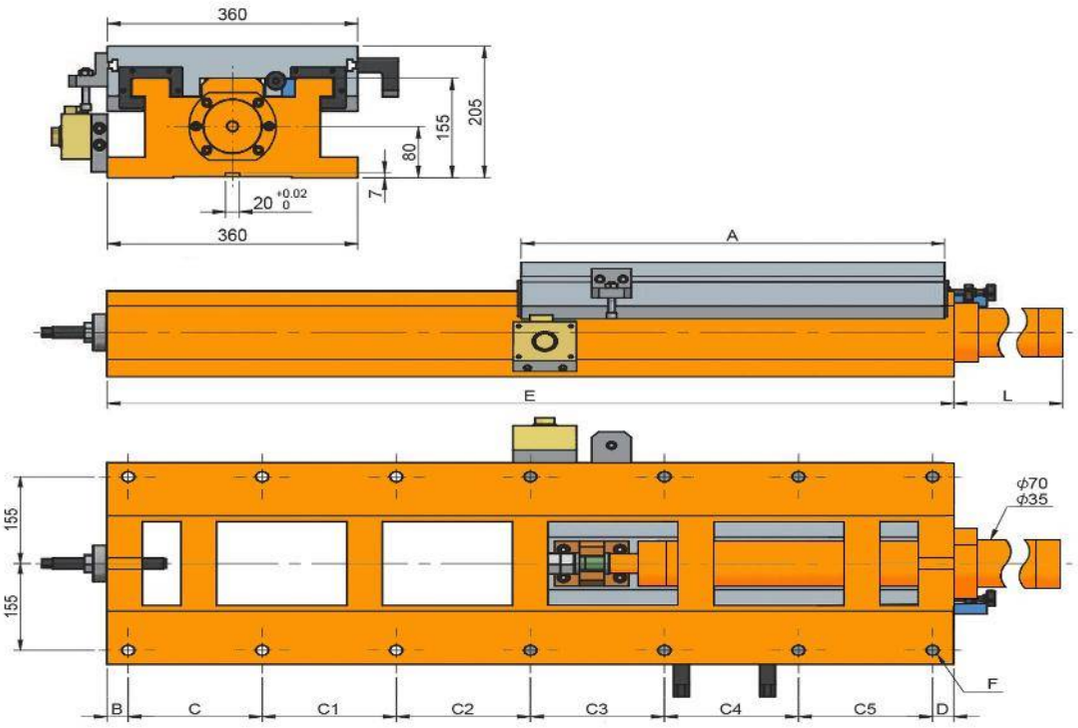
360
205
155
80
7
20 +0.02 0
360
A
E
L
155
155
ϕ70
ϕ35
F
B
C
C1
C2
C3
C4
C5
D

Características & Dimensiones

Modelo	HS360-360/560
Ancho Del Perfil	*360.00*
A	*360.00*
B	*35.00*
C	*165.00*
C1	*165.00*
C2	*165.00*
C3	-
C4	-
C5	-
D	*30.00*
E	*560.00*
Longitud Del Pistón	*138.00*
Longitud Total Del Dispositivo	*698.00*
Paso Del Tornillo Patrón	*8 - Ø18*
Carrera Máxima De La Corredera	*180.00*
Peso Total Del Dispositivo ***(Kg)***	*167.00*

**** Redondez ≤ 0.003.*
***** Todas las dimensiones están dadas en milímetros.*

HS360-420/560

CORREDERA CON MOVIMIENTO HIDRÁULICO

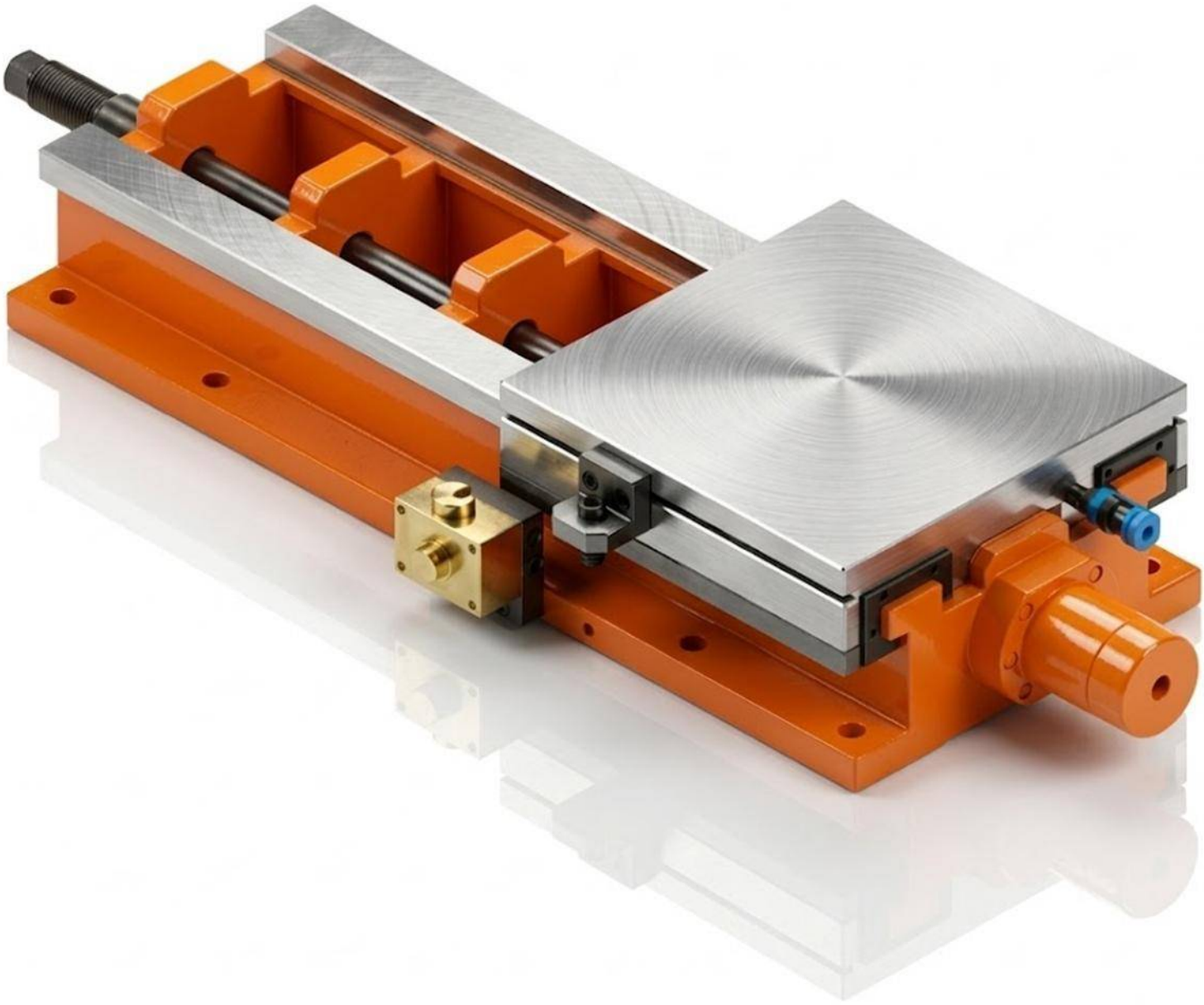

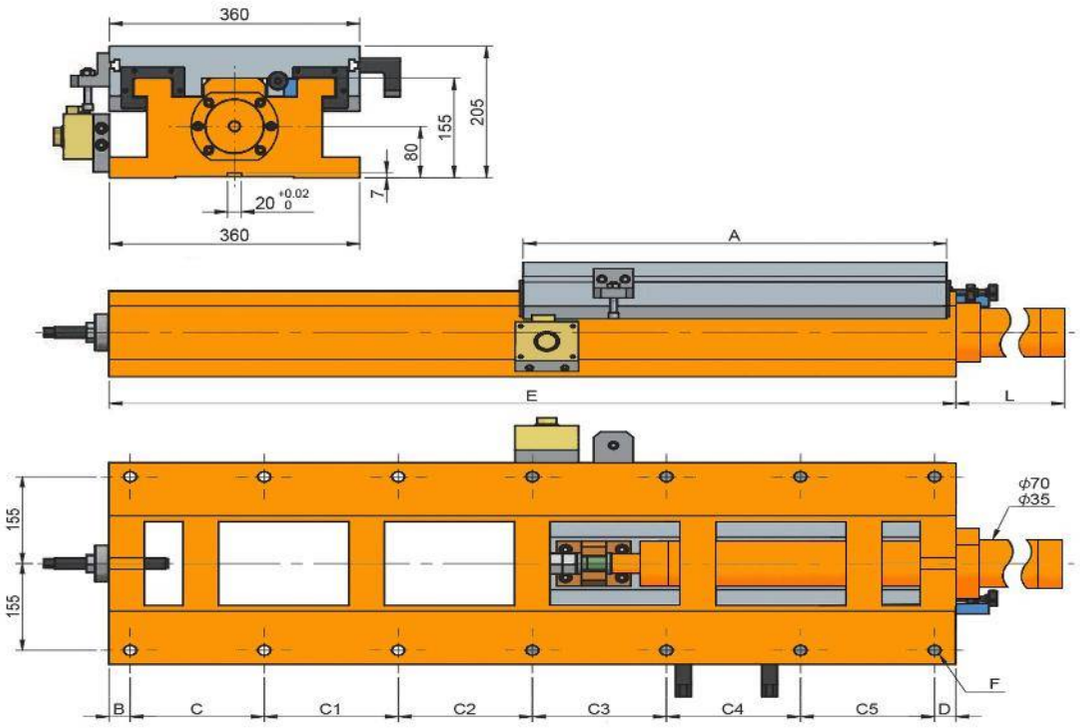
360
205
155
80
7
20 +0.02 0
360
A
E
L
155
155
ϕ70
ϕ35
F
B
C
C1
C2
C3
C4
C5
D

Características & Dimensiones

Modelo	HS360-420/560
Ancho Del Perfil	*360.00*
A	*420.00*
B	*35.00*
C	*165.00*
C1	*165.00*
C2	*165.00*
C3	-
C4	-
C5	-
D	*30.00*
E	*560.00*
Longitud Del Pistón	*75.00*
Longitud Total Del Dispositivo	*635.00*
Paso Del Tornillo Patrón	*8 - Ø18*
Carrera Máxima De La Corredera	*120.00*
Peso Total Del Dispositivo *(Kg)*	*171.00*

**** Redondez ≤ 0.003.*
***** Todas las dimensiones están dadas en milímetros.*

HS360-420/670

CORREDERA CON MOVIMIENTO HIDRÁULICO

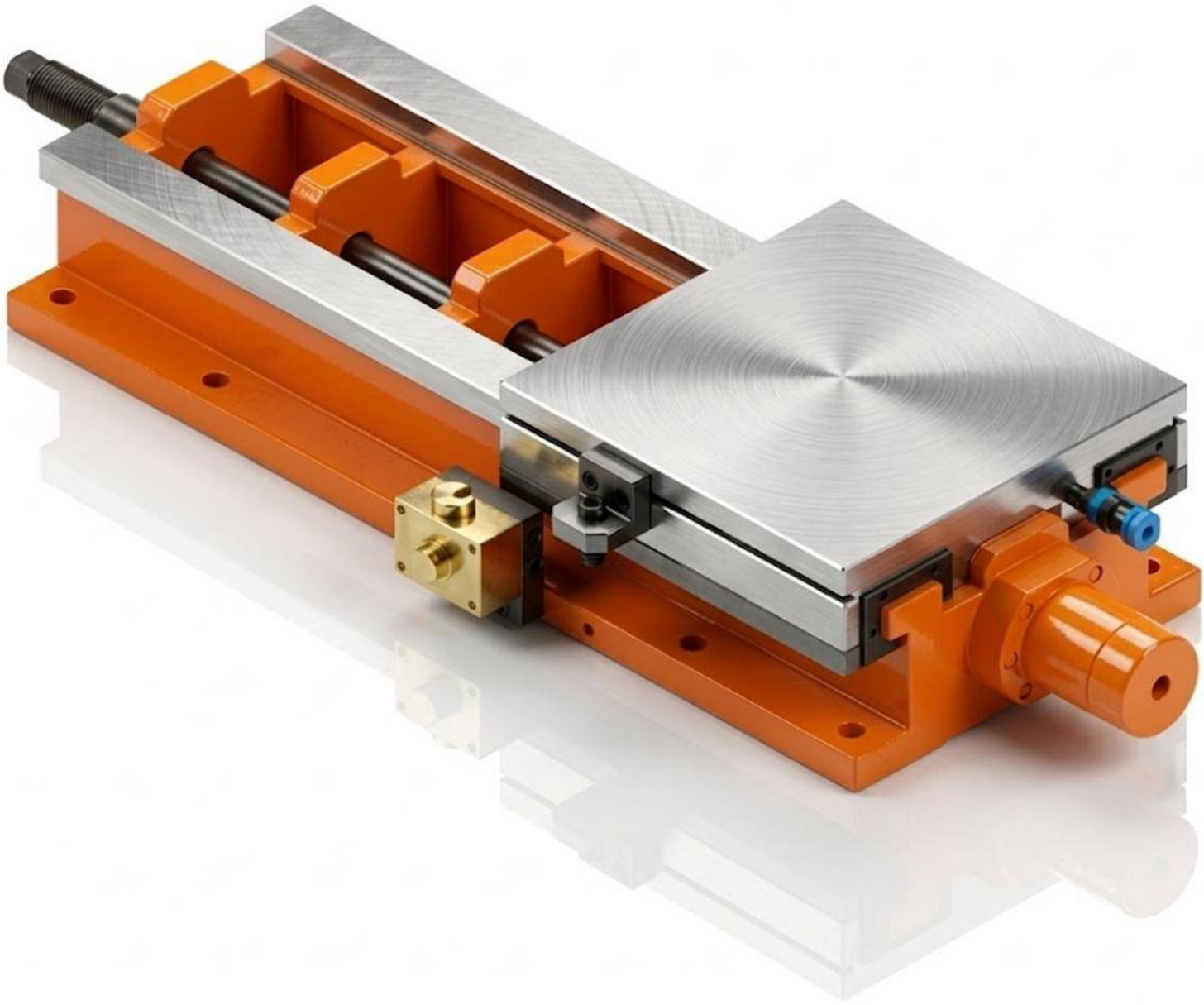

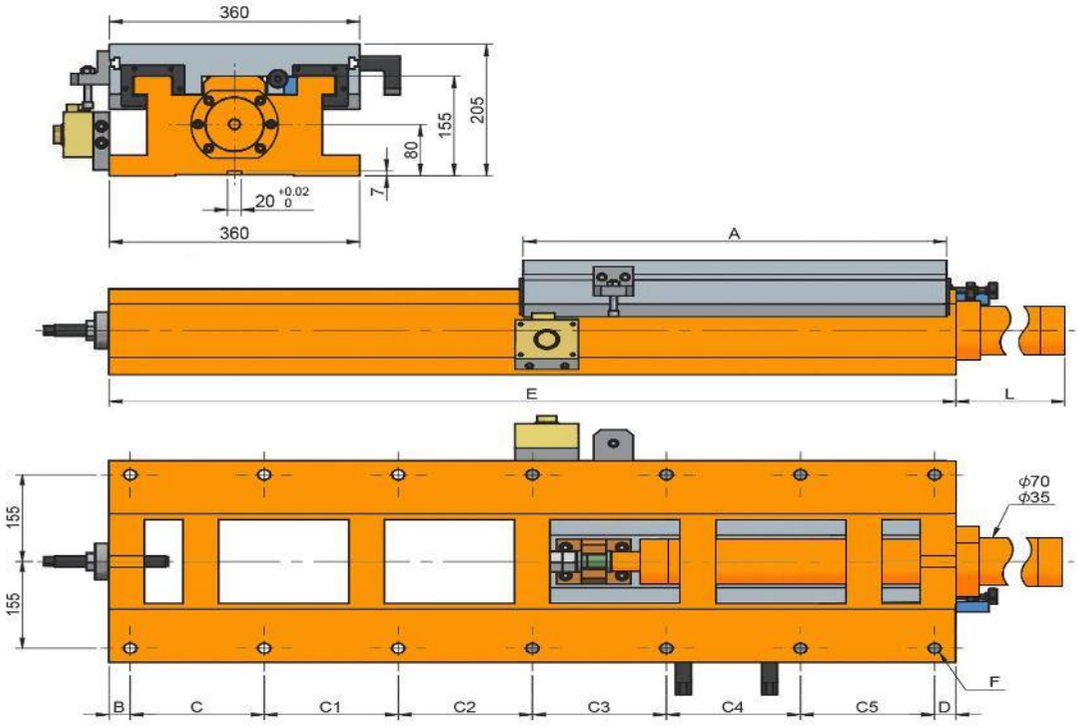
360
205
155
80
7
20 +0.02 0
360
A
E
L
155
155
ϕ70
ϕ35
F
B
C
C1
C2
C3
C4
C5
D

Características & Dimensiones

Modelo	HS360-420/670
Ancho Del Perfil	*360.00*
A	*420.00*
B	*35.00*
C	*140.00*
C1	*140.00*
C2	*140.00*
C3	*180.00*
C4	-
C5	-
D	*35.00*
E	*670.00*
Longitud Del Pistón	*128.00*
Longitud Total Del Dispositivo	*798.00*
Paso Del Tornillo Patrón	*10 - Ø18*
Carrera Máxima De La Corredera	*230.00*
Peso Total Del Dispositivo *(Kg)*	*192.00*

**** Redondez ≤ 0.003.*

***** Todas las dimensiones están dadas en milímetros.*

HS360-420/800

CORREDERA CON MOVIMIENTO HIDRÁULICO

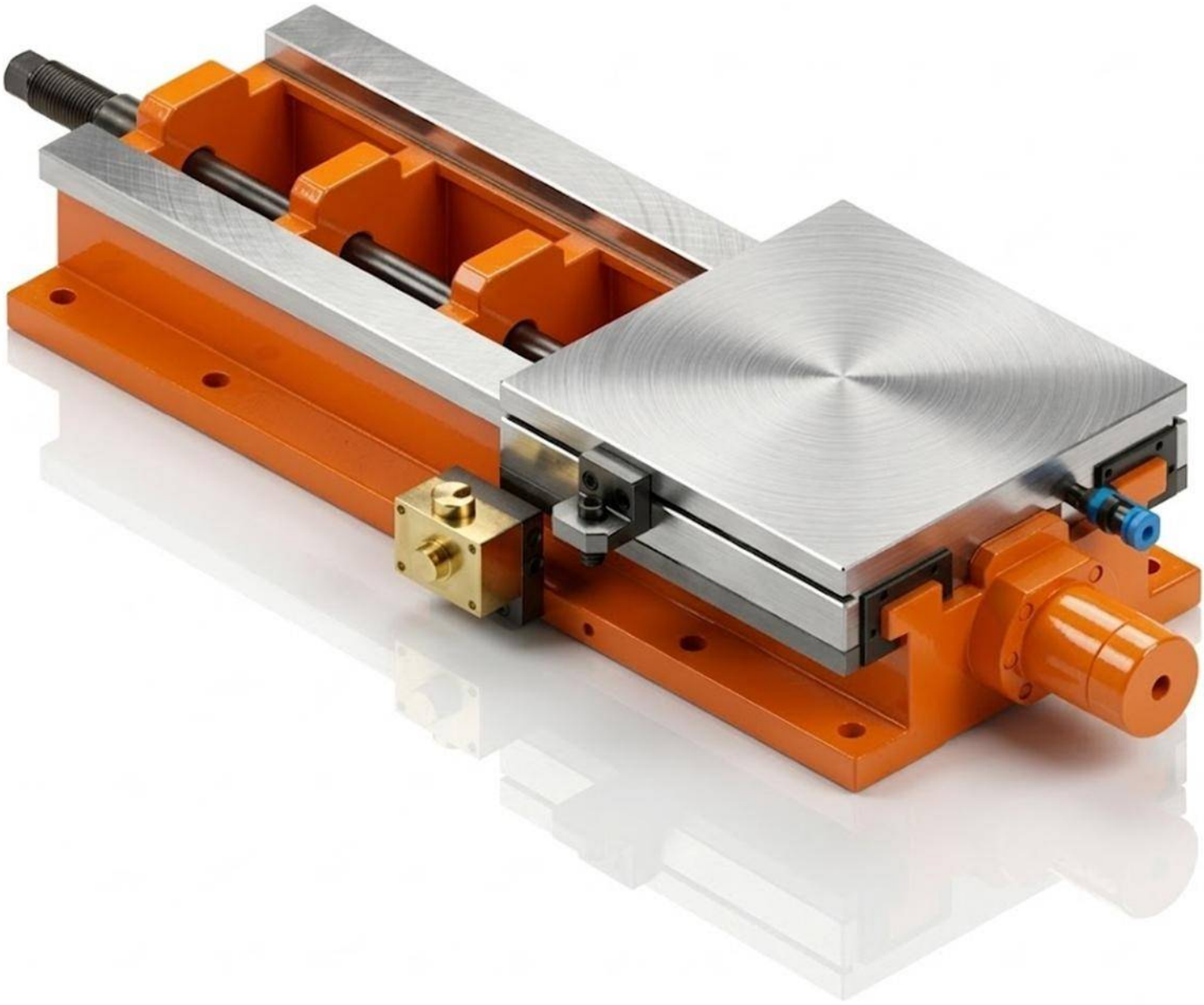

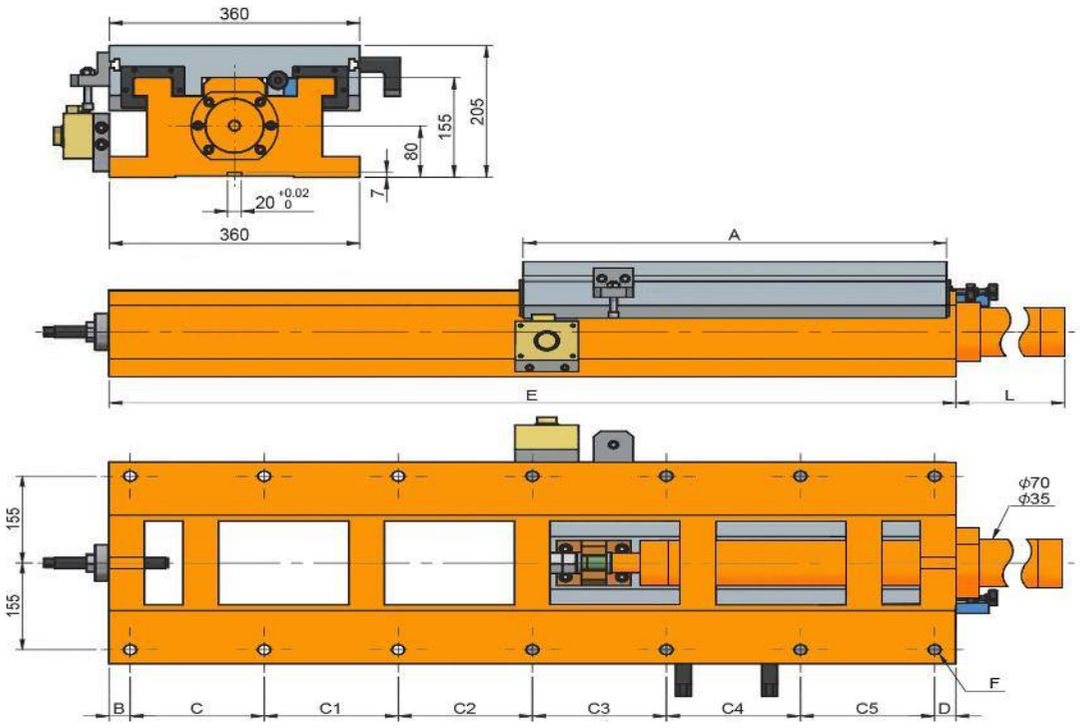
360
205
155
80
7
20 +0.02 0
360
A
E
L
155
155
ϕ70
ϕ35
F
B
C
C1
C2
C3
C4
C5
D

Características & Dimensiones

Modelo	HS360-420/800
Ancho Del Perfil	*360.00*
A	*420.00*
B	*35.00*
C	*140.00*
C1	*140.00*
C2	*140.00*
C3	*140.00*
C4	*170.00*
C5	-
D	*35.00*
E	*800.00*
Longitud Del Pistón	*258.00*
Longitud Total Del Dispositivo	*1,058.00*
Paso Del Tornillo Patrón	*12 - Ø18*
Carrera Máxima De La Corredera	*360.00*
Peso Total Del Dispositivo *(Kg)*	*207.00*

**** Redondez ≤ 0.003.*

***** Todas las dimensiones están dadas en milímetros.*

HS360-520/940

CORREDERA CON MOVIMIENTO HIDRÁULICO

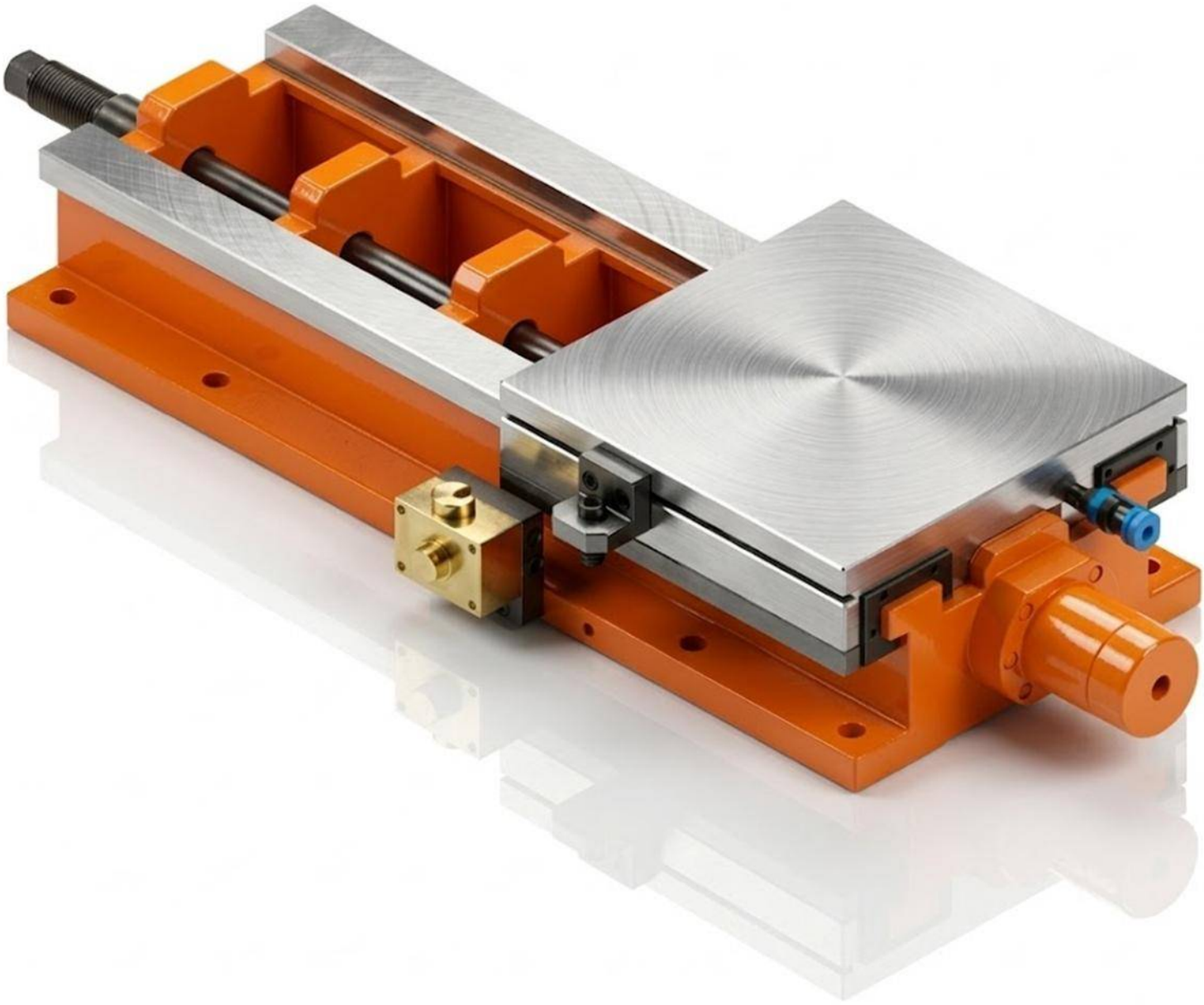

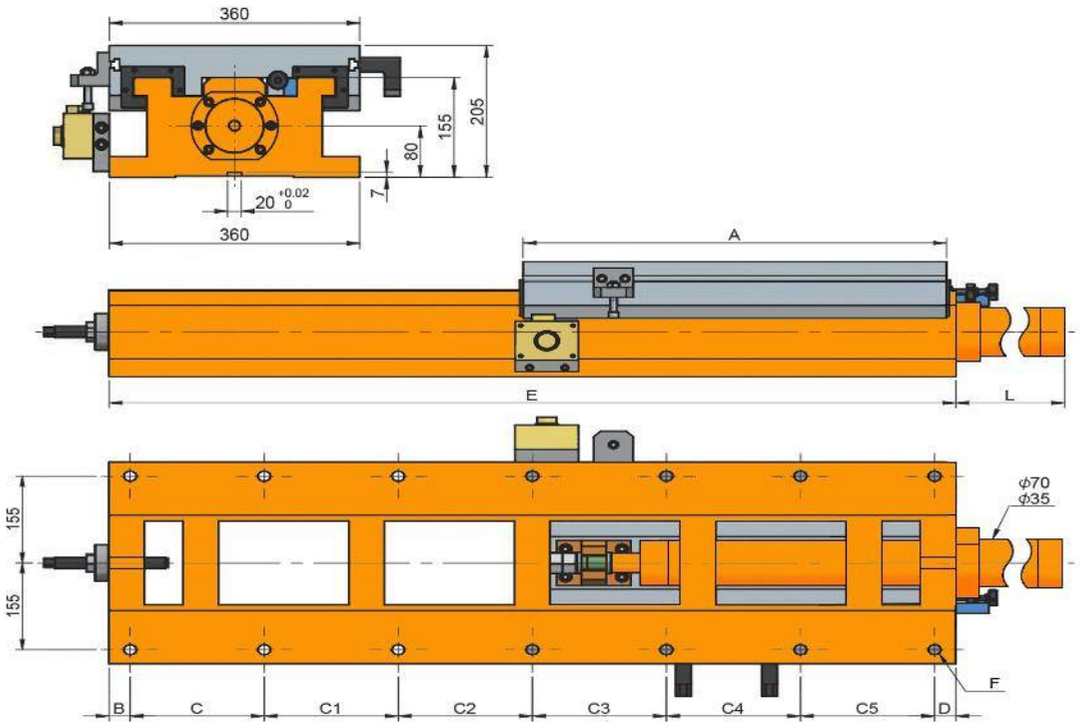
360
205
155
80
7
20 +0.02 0
360
A
E
L
155
155
ϕ70
ϕ35
F
B
C
C1
C2
C3
C4
C5
D

Características & Dimensiones

Modelo	HS360-520/940
Ancho Del Perfil	*360.00*
A	*520.00*
B	*175.00*
C	*175.00*
C1	*175.00*
C2	*175.00*
C3	*175.00*
C4	*175.00*
C5	-
D	*30.00*
E	*940.00*
Longitud Del Pistón	*198.00*
Longitud Total Del Dispositivo	*1,138.00*
Paso Del Tornillo Patrón	*12 - Ø18*
Carrera Máxima De La Corredera	*400.00*
Peso Total Del Dispositivo *(Kg)*	*227.00*

**** Redondez ≤ 0.003.*
***** Todas las dimensiones están dadas en milímetros.*

HS360-600/1200

CORREDERA CON MOVIMIENTO HIDRÁULICO

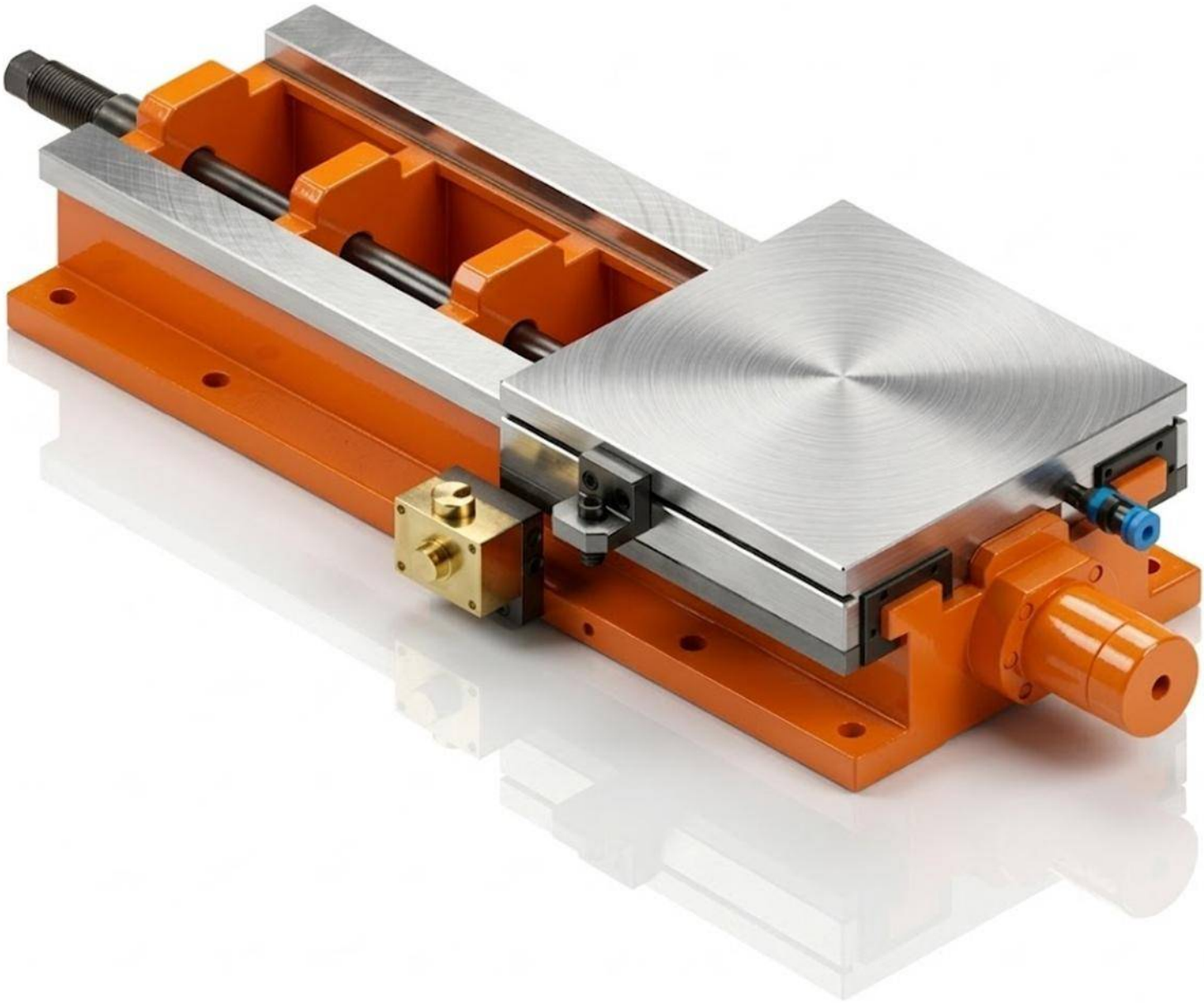

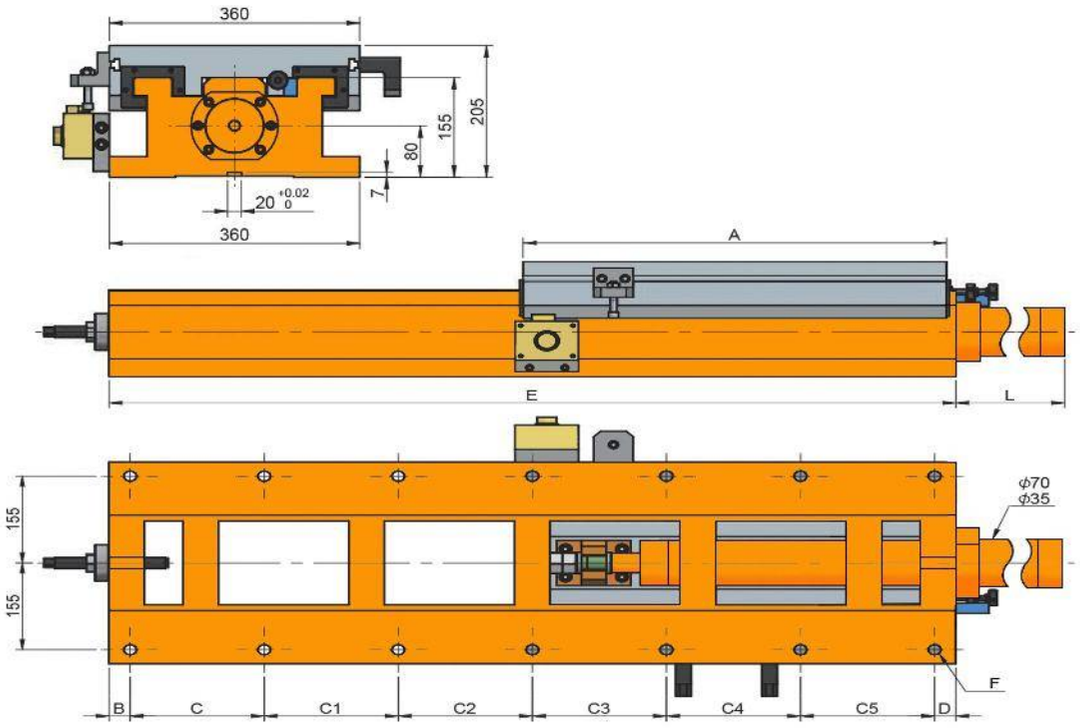
360
205
155
80
7
20 +0.02 0
360
A
E
L
155
155
ϕ70
ϕ35
F
B
C
C1
C2
C3
C4
C5
D

Características & Dimensiones

Modelo	HS360-600/1200
Ancho Del Perfil	*360.00*
A	*600.00*
B	*30.00*
C	*190.00*
C1	*190.00*
C2	*190.00*
C3	*190.00*
C4	*190.00*
C5	*190.00*
D	*30.00*
E	*1,200.00*
Longitud Del Pistón	*298.00*
Longitud Total Del Dispositivo	*1,498.00*
Paso Del Tornillo Patrón	*14 - Ø18*
Carrera Máxima De La Corredera	*580.00*
Peso Total Del Dispositivo *(Kg)*	*273.00*

**** Redondez ≤ 0.003.*
***** Todas las dimensiones están dadas en milímetros.*

HS420-420/560

CORREDERA CON MOVIMIENTO HIDRÁULICO

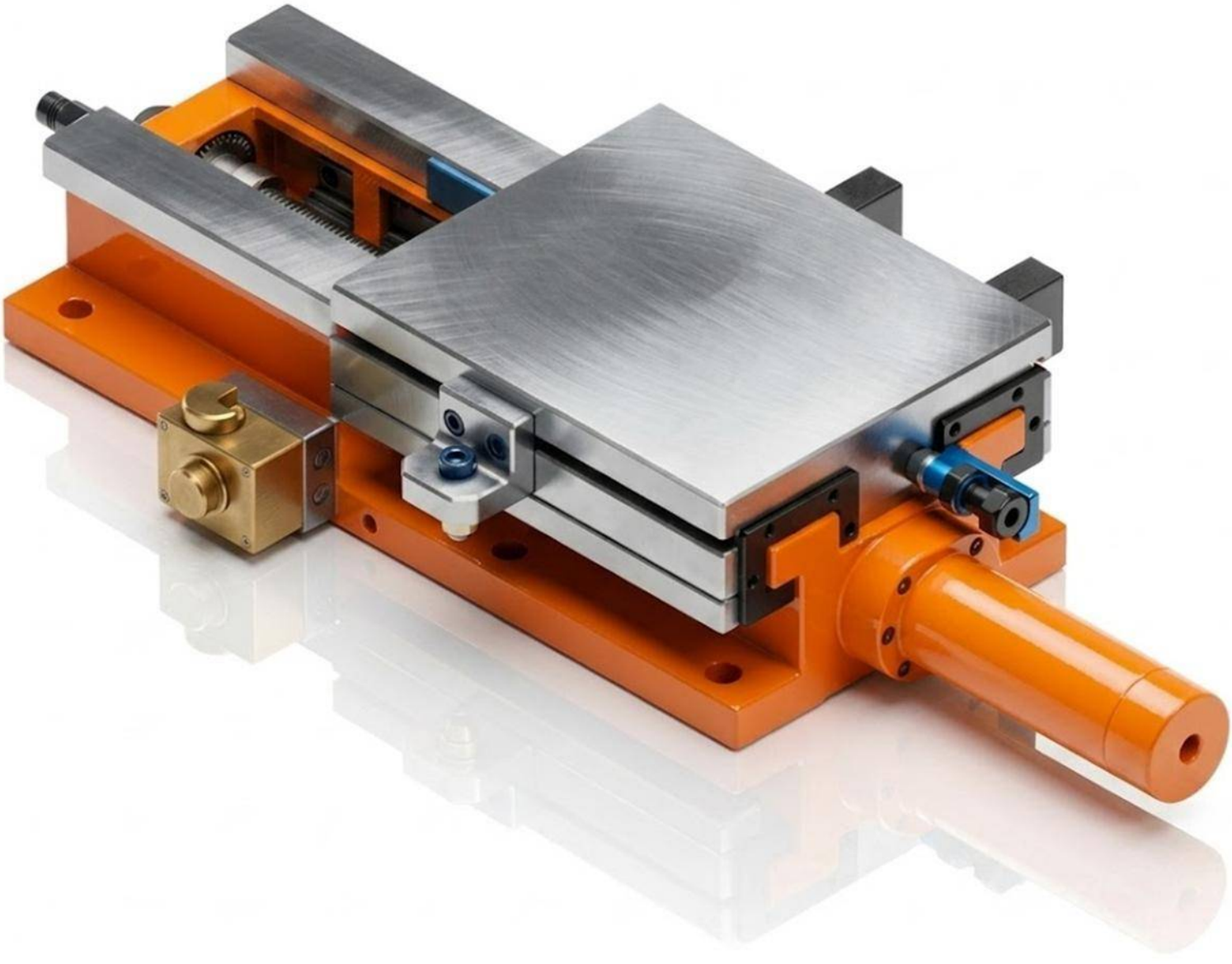

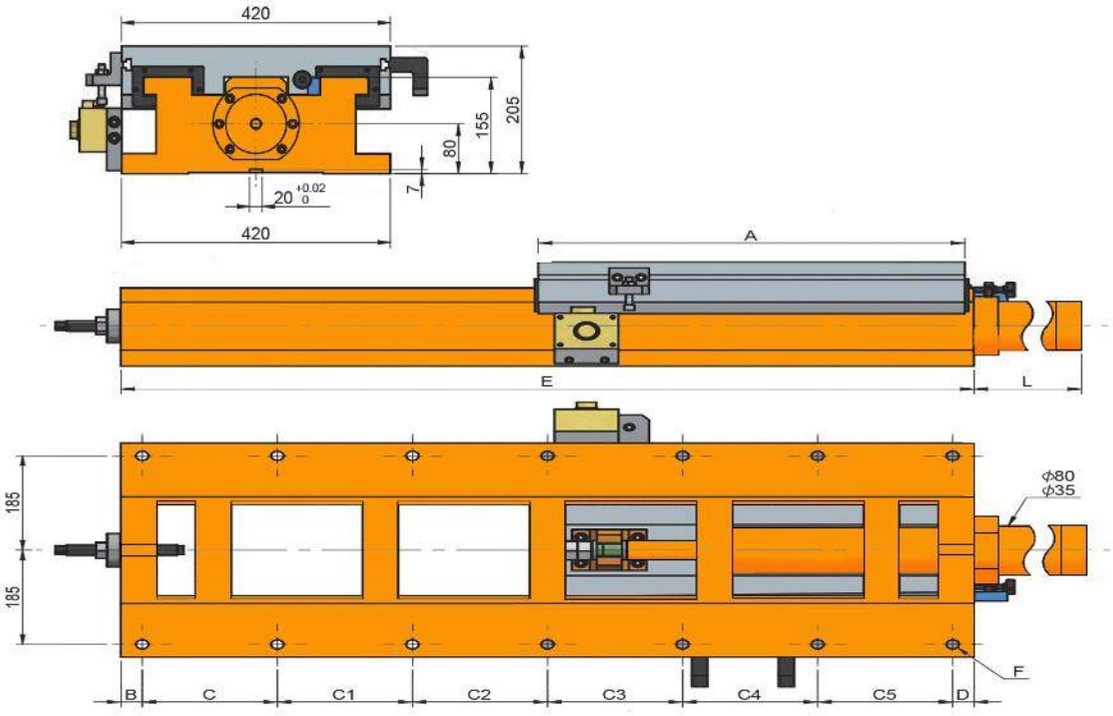
420
205
155
80
7
20 +0.02 0
420
A
E
L
185
185
ϕ80
ϕ35
F
B
C
C1
C2
C3
C4
C5
D

Características & Dimensiones

Modelo	HS420 420-560
Ancho Del Perfil	*420.00*
A	*420.00*
B	*35.00*
C	*165.00*
C1	*165.00*
C2	*165.00*
C3	-
C4	-
C5	-
D	*30.00*
E	*560.00*
Longitud Del Pistón	*80.00*
Longitud Total Del Dispositivo	*640.00*
Paso Del Tornillo Patrón	*8 - Ø18*
Carrera Máxima De La Corredera	*120.00*
Peso Total Del Dispositivo ***(Kg)***	*221.00*

**** Redondez ≤ 0.003.*
***** Todas las dimensiones están dadas en milímetros.*

HS420-420/670

CORREDERA CON MOVIMIENTO HIDRÁULICO

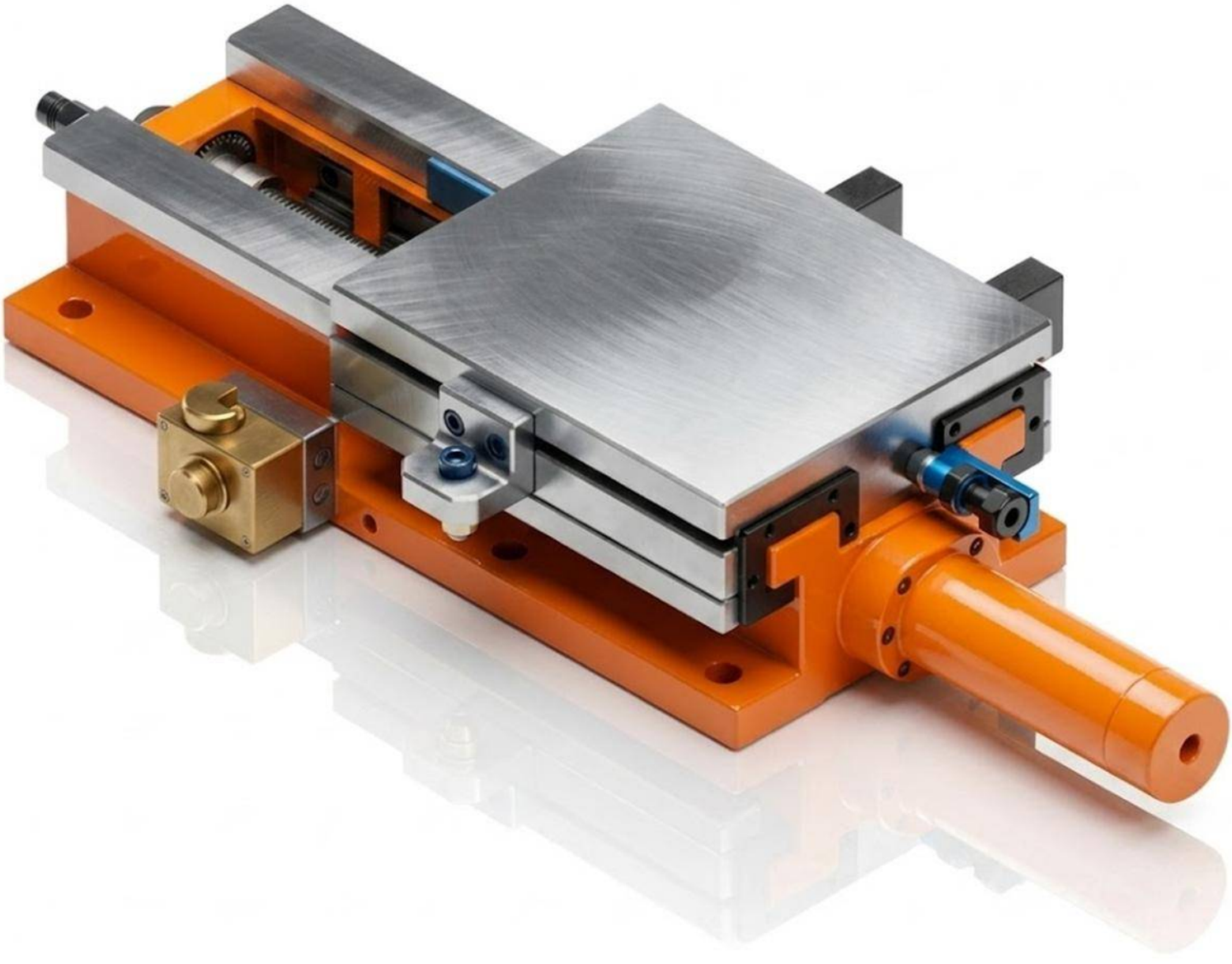

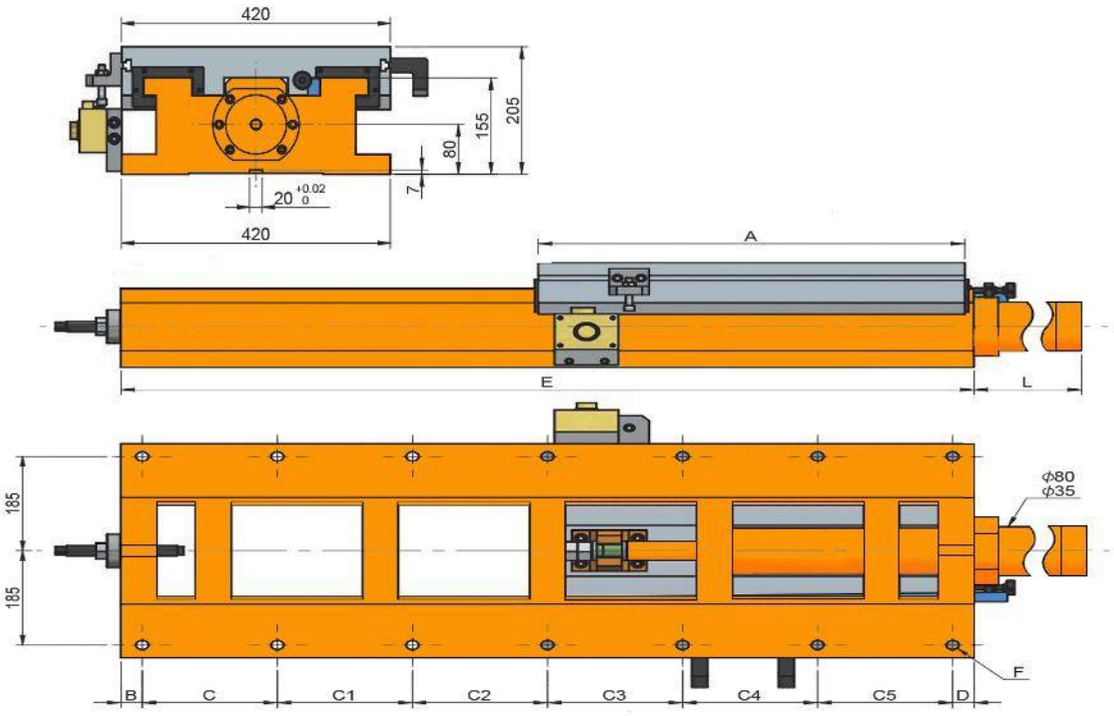
420
205
155
80
7
20 +0.02 0
420
A
E
L
185
185
ϕ80
ϕ35
F
B
C
C1
C2
C3
C4
C5
D

Características & Dimensiones

Modelo	HS420 420-670
Ancho Del Perfil	*420.00*
A	*420.00*
B	*35.00*
C	*140.00*
C1	*140.00*
C2	*140.00*
C3	*180.00*
C4	-
C5	-
D	*35.00*
E	*670.00*
Longitud Del Pistón	*195.00*
Longitud Total Del Dispositivo	*865.00*
Paso Del Tornillo Patrón	*10 - Ø18*
Carrera Máxima De La Corredera	*230.00*
Peso Total Del Dispositivo ***(Kg)***	*230.00*

**** Redondez ≤ 0.003.*
***** Todas las dimensiones están dadas en milímetros.*

HS420-520/940

CORREDERA CON MOVIMIENTO HIDRÁULICO

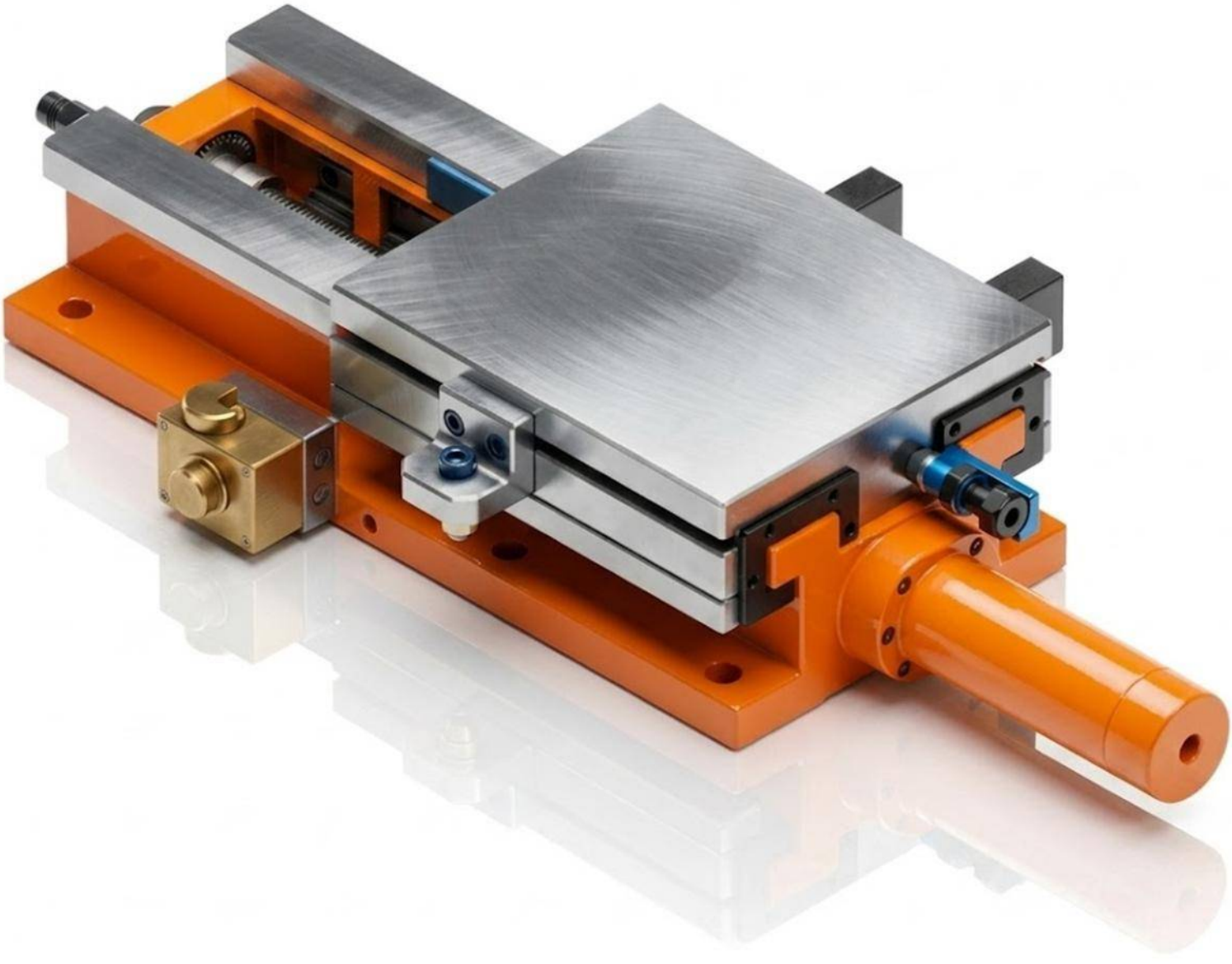

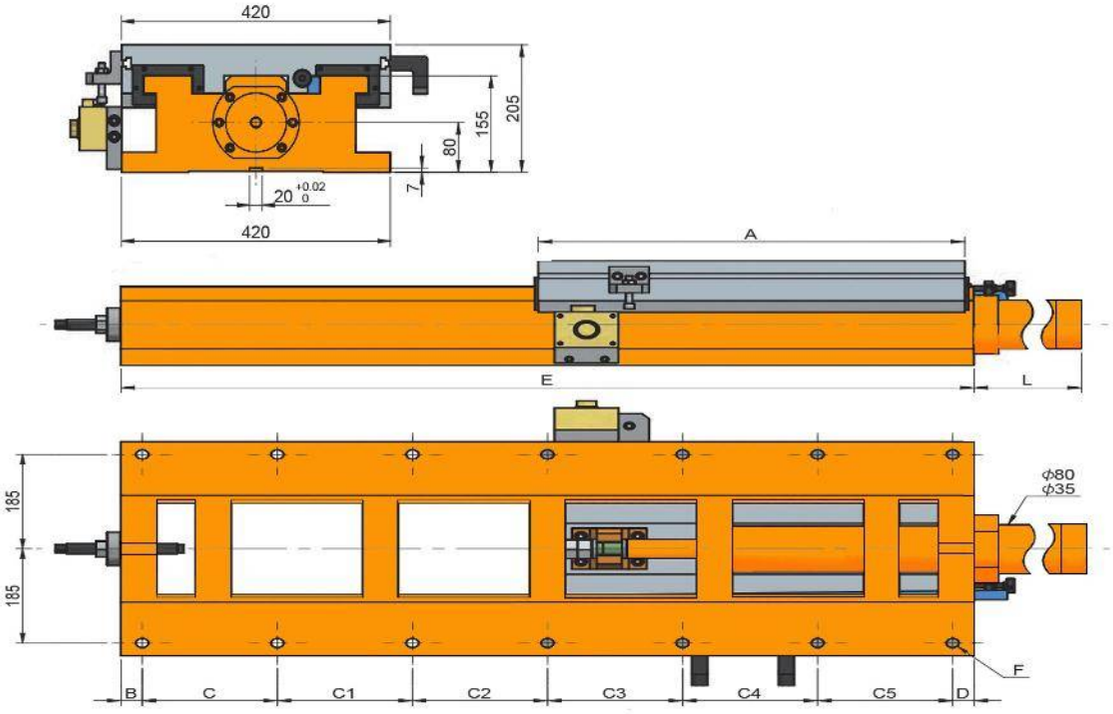
420
205
155
80
7
20 +0.02 0
420
A
E
L
185
185
ϕ80
ϕ35
F
B
C
C1
C2
C3
C4
C5
D

Características & Dimensiones

Modelo	HS420 520-940
Ancho Del Perfil	*420.00*
A	*520.00*
B	*35.00*
C	*175.00*
C1	*175.00*
C2	*175.00*
C3	*175.00*
C4	*175.00*
C5	-
D	*30.00*
E	*940.00*
Longitud Del Pistón	*265.00*
Longitud Total Del Dispositivo	*1,205.00*
Paso Del Tornillo Patrón	*12 - Ø18*
Carrera Máxima De La Corredera	*400.00*
Peso Total Del Dispositivo *(Kg)*	*292.00*

**** Redondez ≤ 0.003.*
***** Todas las dimensiones están dadas en milímetros.*

HS420-600/1200

CORREDERA CON MOVIMIENTO HIDRÁULICO

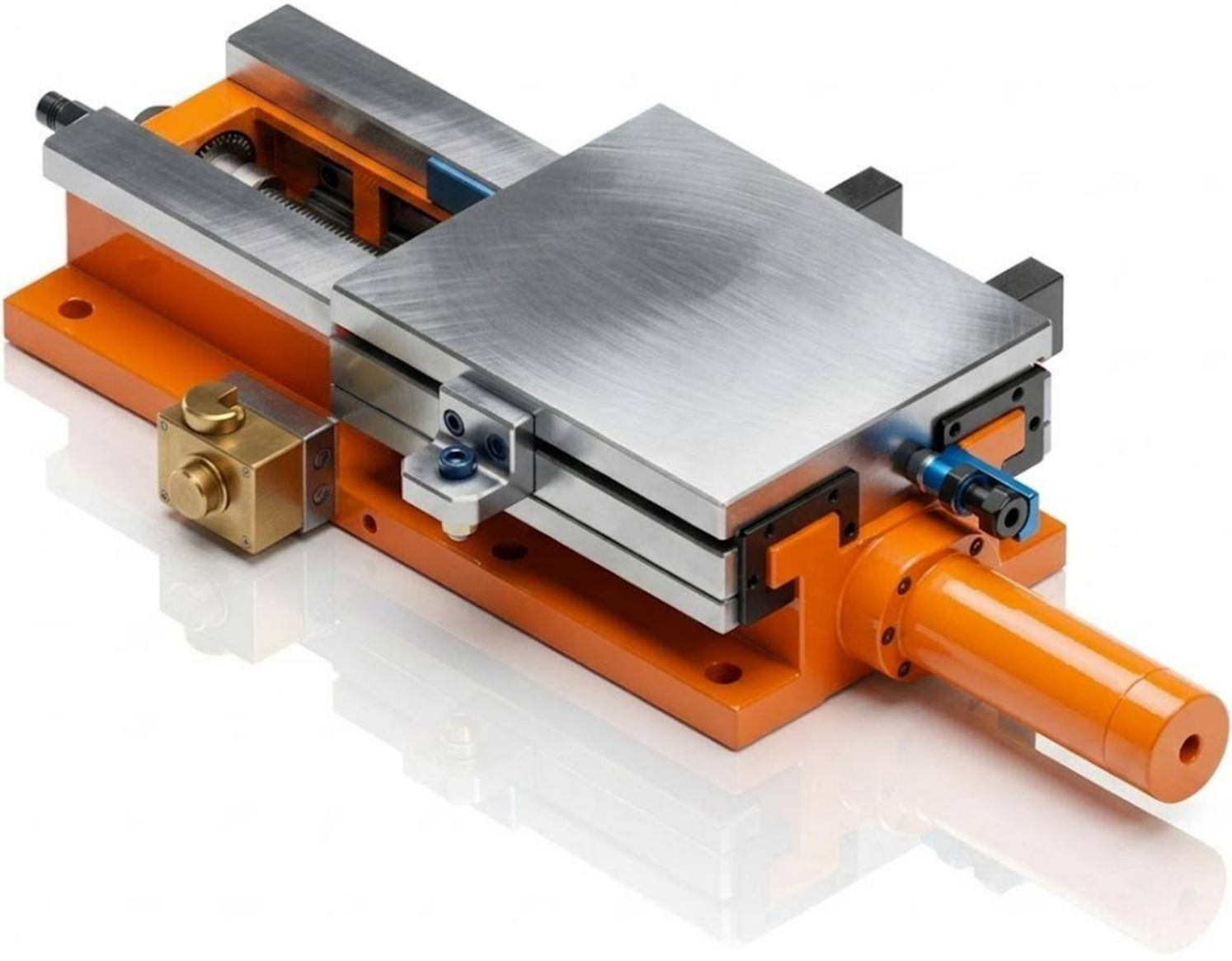

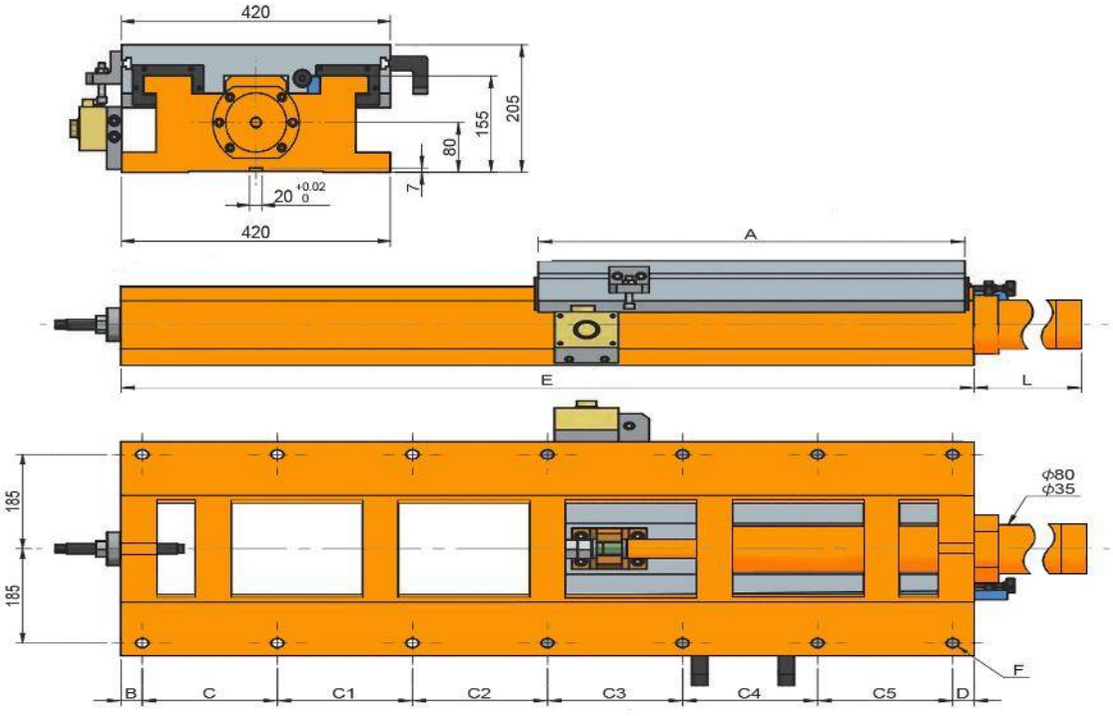
420
205
155
80
7
20 +0.02 0
420
A
E
L
185
185
ϕ80
ϕ35
F
B
C
C1
C2
C3
C4
C5
D

Características & Dimensiones

Modelo	HS420 600-1200
Ancho Del Perfil	*420.00*
A	*600.00*
B	*30.00*
C	*190.00*
C1	*190.00*
C2	*190.00*
C3	*190.00*
C4	*190.00*
C5	*190.00*
D	*30.00*
E	*1,200.00*
Longitud Del Pistón	*365.00*
Longitud Total Del Dispositivo	*1,565.00*
Paso Del Tornillo Patrón	*14 - Ø18*
Carrera Máxima De La Corredera	*580.00*
Peso Total Del Dispositivo *(Kg)*	*323.00*

**** Redondez ≤ 0.003.*
***** Todas las dimensiones están dadas en milímetros.*

HS500-520/885

CORREDERA CON MOVIMIENTO HIDRÁULICO

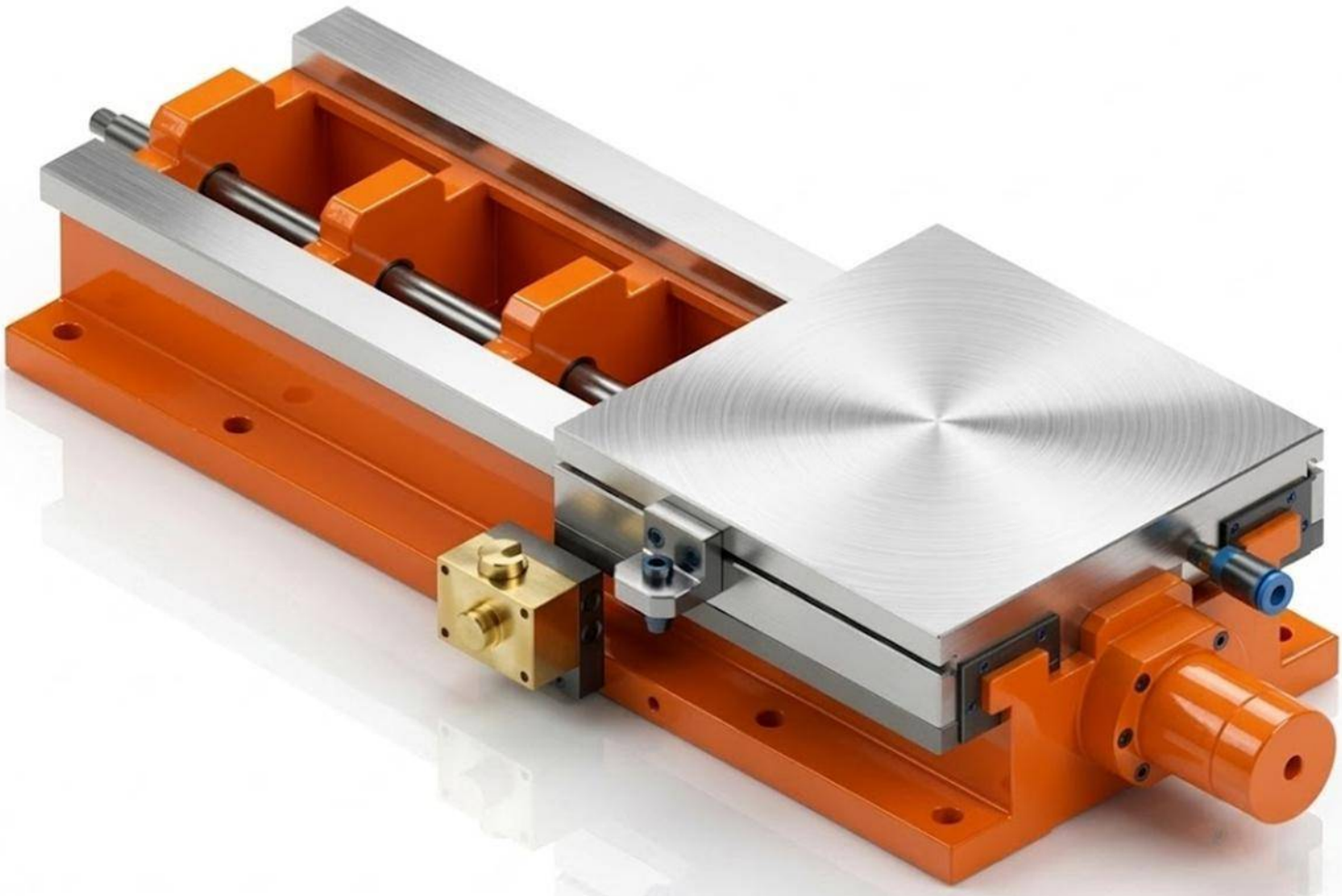

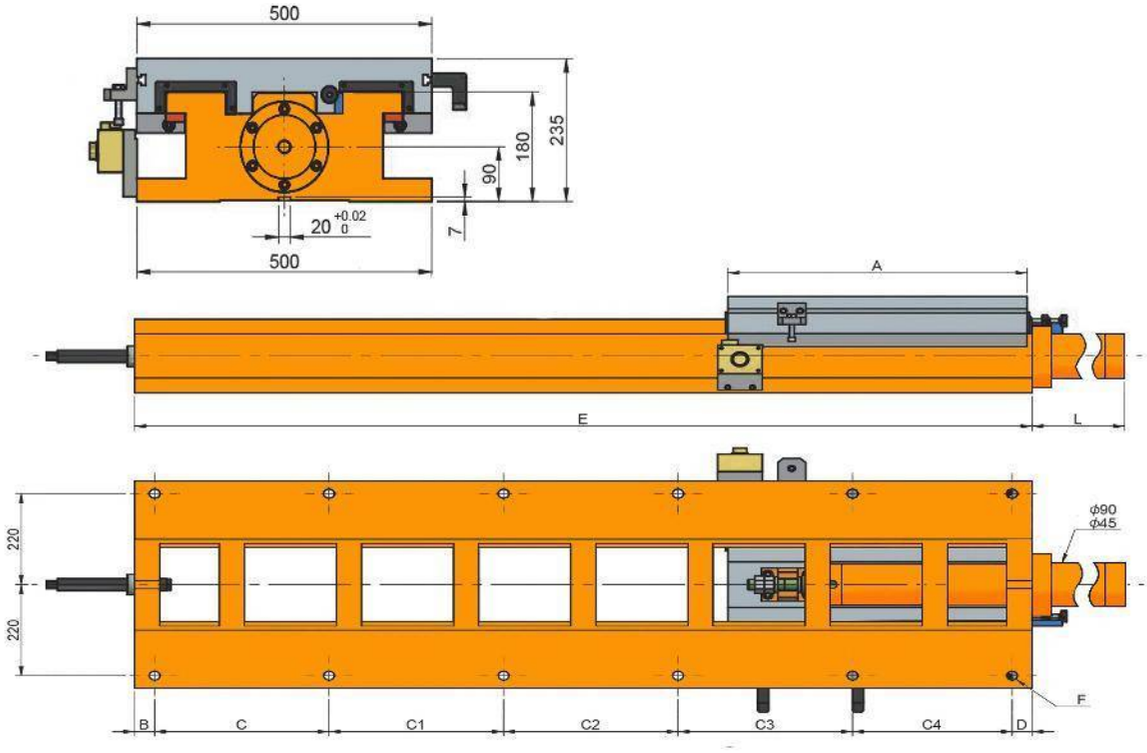
500
235
180
90
7
20 +0.02 0
500
A
E
L
220
220
ϕ90
ϕ45
F
B
C
C1
C2
C3
C4
D

Características & Dimensiones

Modelo	HS500-520/885
Ancho Del Perfil	*500.00*
A	*520.00*
B	*40.00*
C	*220.00*
C1	*220.00*
C2	*220.00*
C3	*145.00*
C4	-
C5	-
D	*40.00*
E	*885.00*
Longitud Del Pistón	*194.00*
Longitud Total Del Dispositivo	*1,079.00*
Paso Del Tornillo Patrón	*10 - Ø22*
Carrera Máxima De La Corredera	*345.00*
Peso Total Del Dispositivo *(Kg)*	*422.00*

**** Redondez ≤ 0.003.*
***** Todas las dimensiones están dadas en milímetros.*

HS500-600/1200

CORREDERA CON MOVIMIENTO HIDRÁULICO

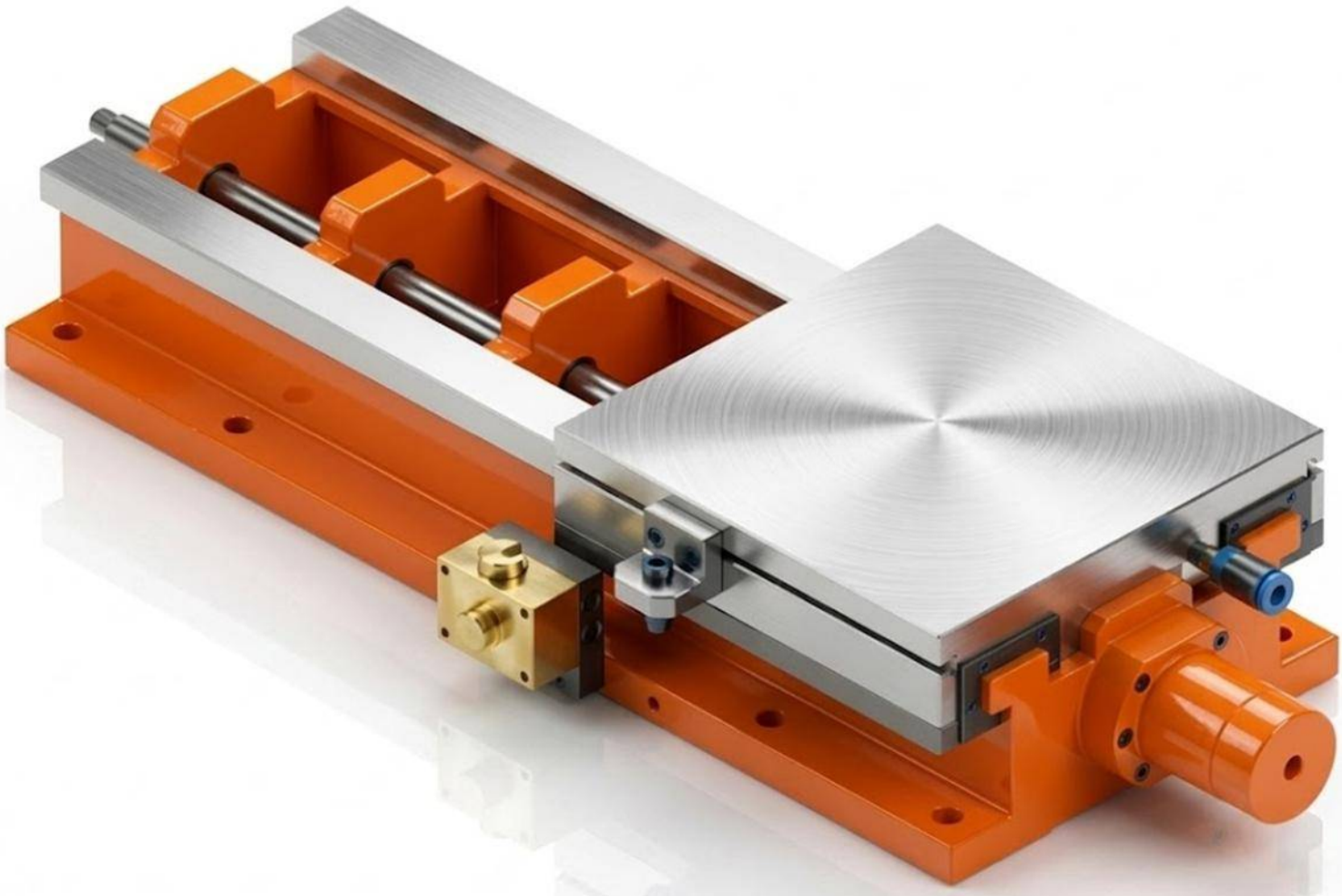

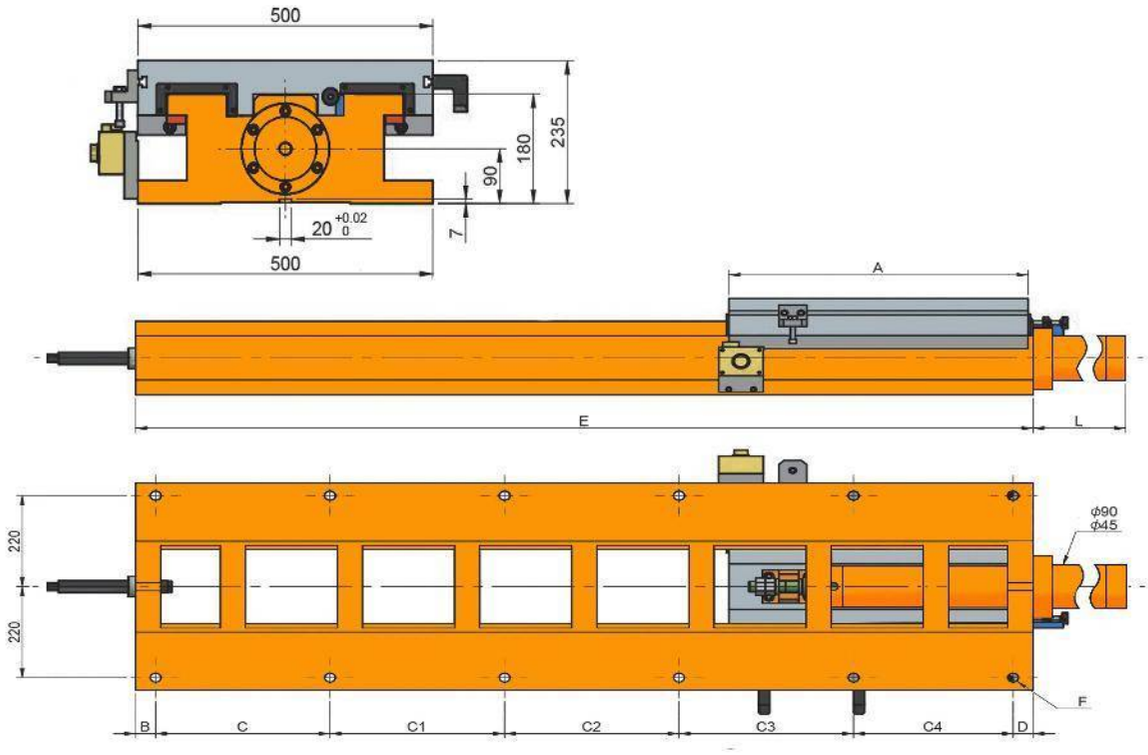
500
235
180
90
7
20 +0.02 0
500
A
E
L
220
220
ϕ90
ϕ45
F
B
C
C1
C2
C3
C4
D

Características & Dimensiones

Modelo	HS500-600/1200
Ancho Del Perfil	*500.00*
A	*600.00*
B	*40.00*
C	*220.00*
C1	*220.00*
C2	*220.00*
C3	*220.00*
C4	*240.00*
C5	-
D	*40.00*
E	*1,200.00*
Longitud Del Pistón	*349.00*
Longitud Total Del Dispositivo	*1,549.00*
Paso Del Tornillo Patrón	*12 - Ø22*
Carrera Máxima De La Corredera	*580.00*
Peso Total Del Dispositivo ***(Kg)***	*515.00*

**** Redondez ≤ 0.003.*
***** Todas las dimensiones están dadas en milímetros.*

HS500-600/1800

CORREDERA CON MOVIMIENTO HIDRÁULICO

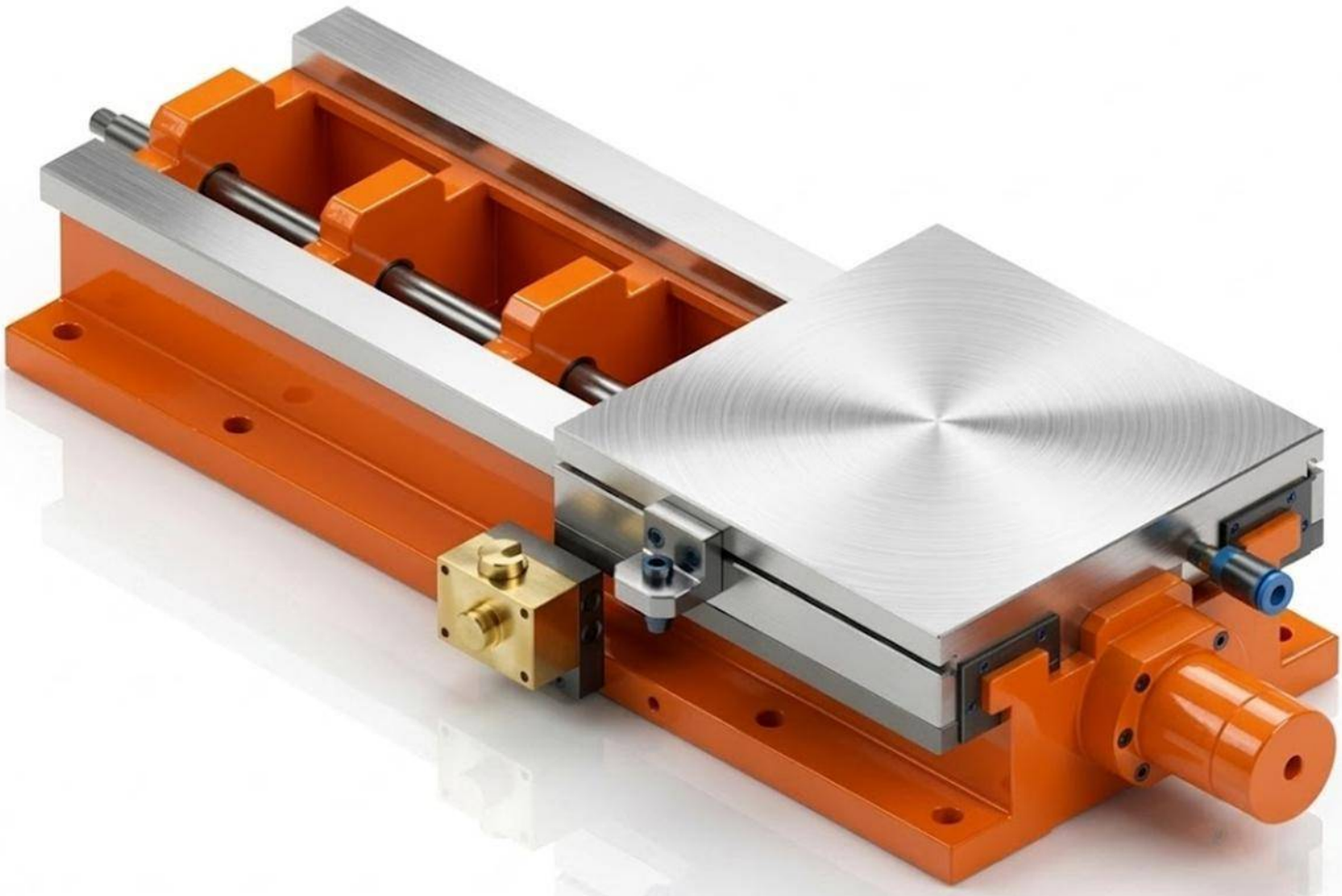

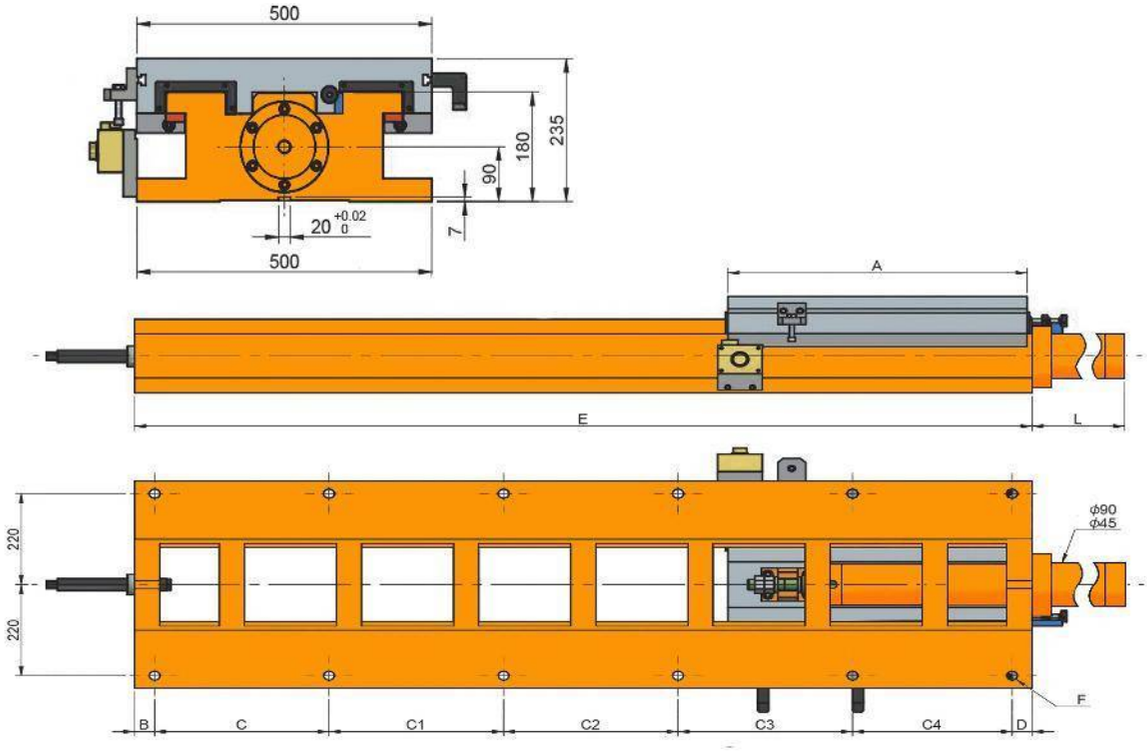
500
235
180
90
7
20 +0.02 0
500
A
E
L
220
220
ϕ90
ϕ45
F
B
C
C1
C2
C3
C4
D

Características & Dimensiones

Modelo	HS500-600/1800
Ancho Del Perfil	*500.00*
A	*600.00*
B	*40.00*
C	*350.00*
C1	*350.00*
C2	*350.00*
C3	*350.00*
C4	*320.00*
C5	-
D	*40.00*
E	*1,800.00*
Longitud Del Pistón	*944.00*
Longitud Total Del Dispositivo	*2,744.00*
Paso Del Tornillo Patrón	*12 - Ø22*
Carrera Máxima De La Corredera	*1,180.00*
Peso Total Del Dispositivo *(Kg)*	*655.00*

**** Redondez ≤ 0.003.*
***** Todas las dimensiones están dadas en milímetros.*

HS600-520/885

CORREDERA CON MOVIMIENTO HIDRÁULICO

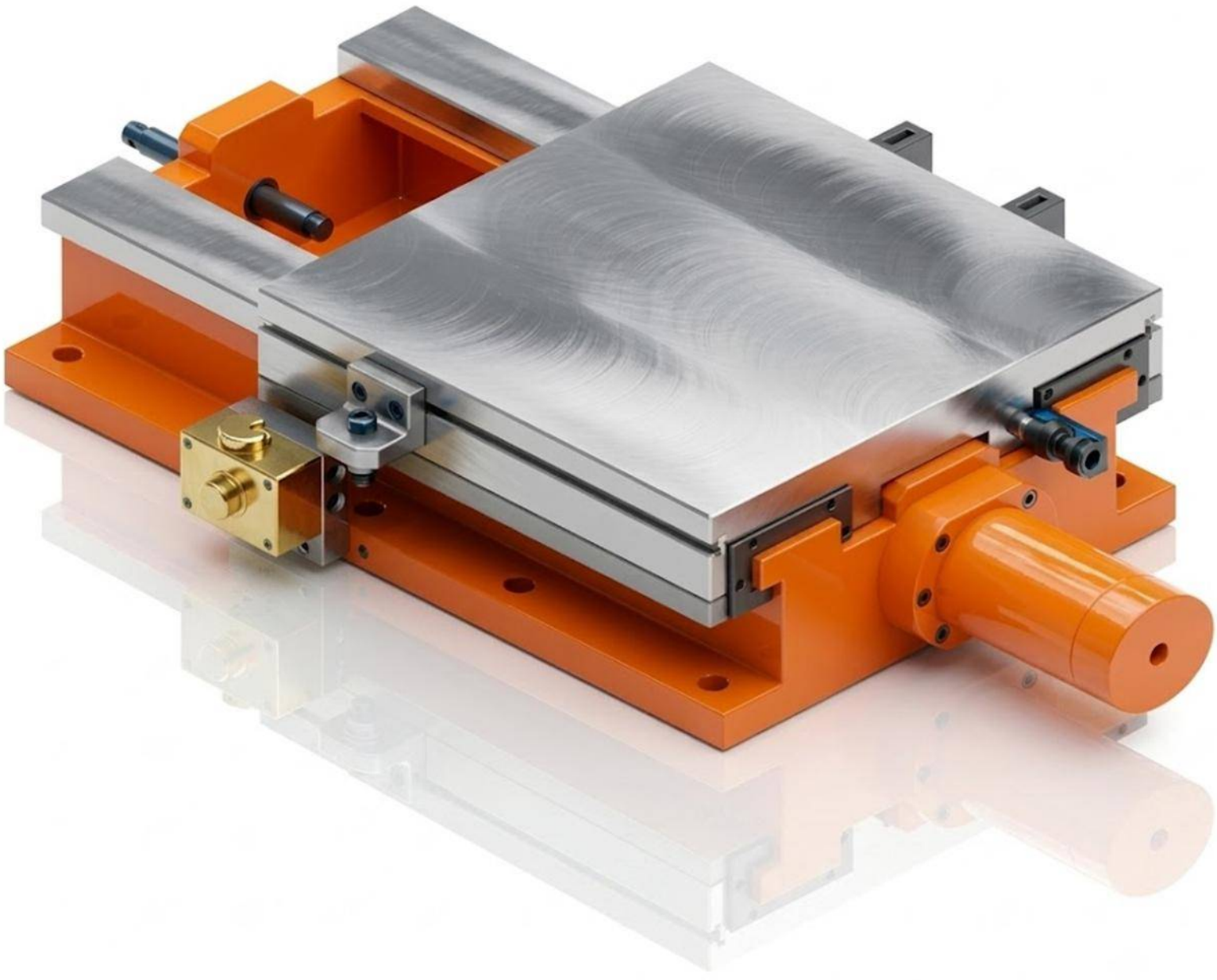

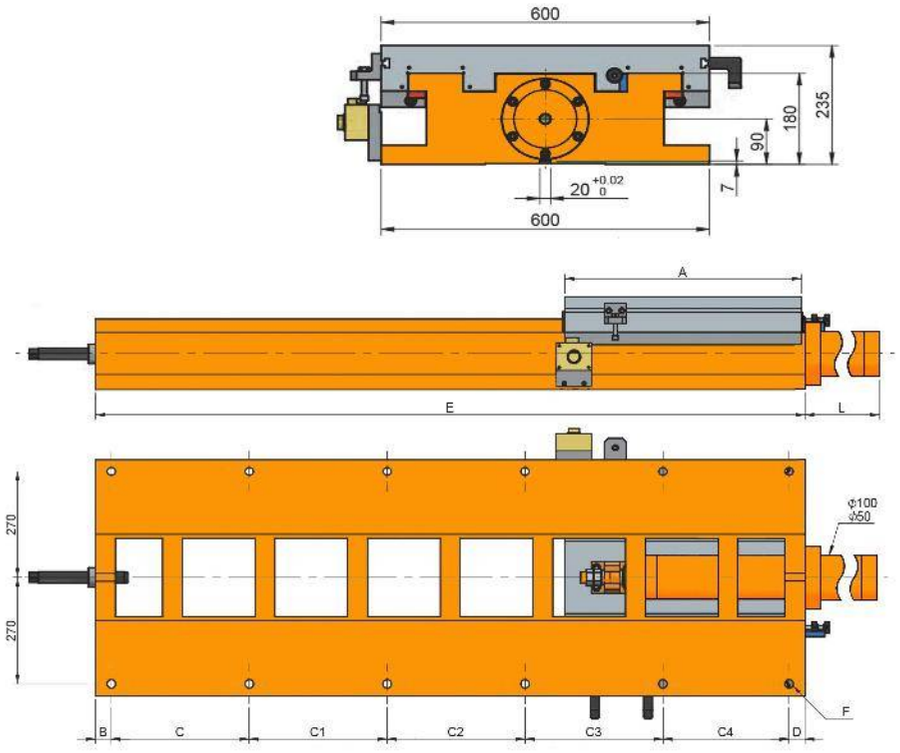
600
235
180
90
7
20 +0.02 0
600
A
E
L
270
270
Φ100
Φ50
F
B
C
C1
C2
C3
C4
D

Características & Dimensiones

Modelo	HS600-520/885
Ancho Del Perfil	*600.00*
A	*520.00*
B	*40.00*
C	*220.00*
C1	*220.00*
C2	*220.00*
C3	*145.00*
C4	-
C5	-
D	*40.00*
E	*885.00*
Longitud Del Pistón	*195.00*
Longitud Total Del Dispositivo	*1,080.00*
Paso Del Tornillo Patrón	*10 - Ø22*
Carrera Máxima De La Corredera	*345.00*
Peso Total Del Dispositivo *(Kg)*	*455.00*

**** Redondez ≤ 0.003.*
***** Todas las dimensiones están dadas en milímetros.*

HS600-600/1200

CORREDERA CON MOVIMIENTO HIDRÁULICO

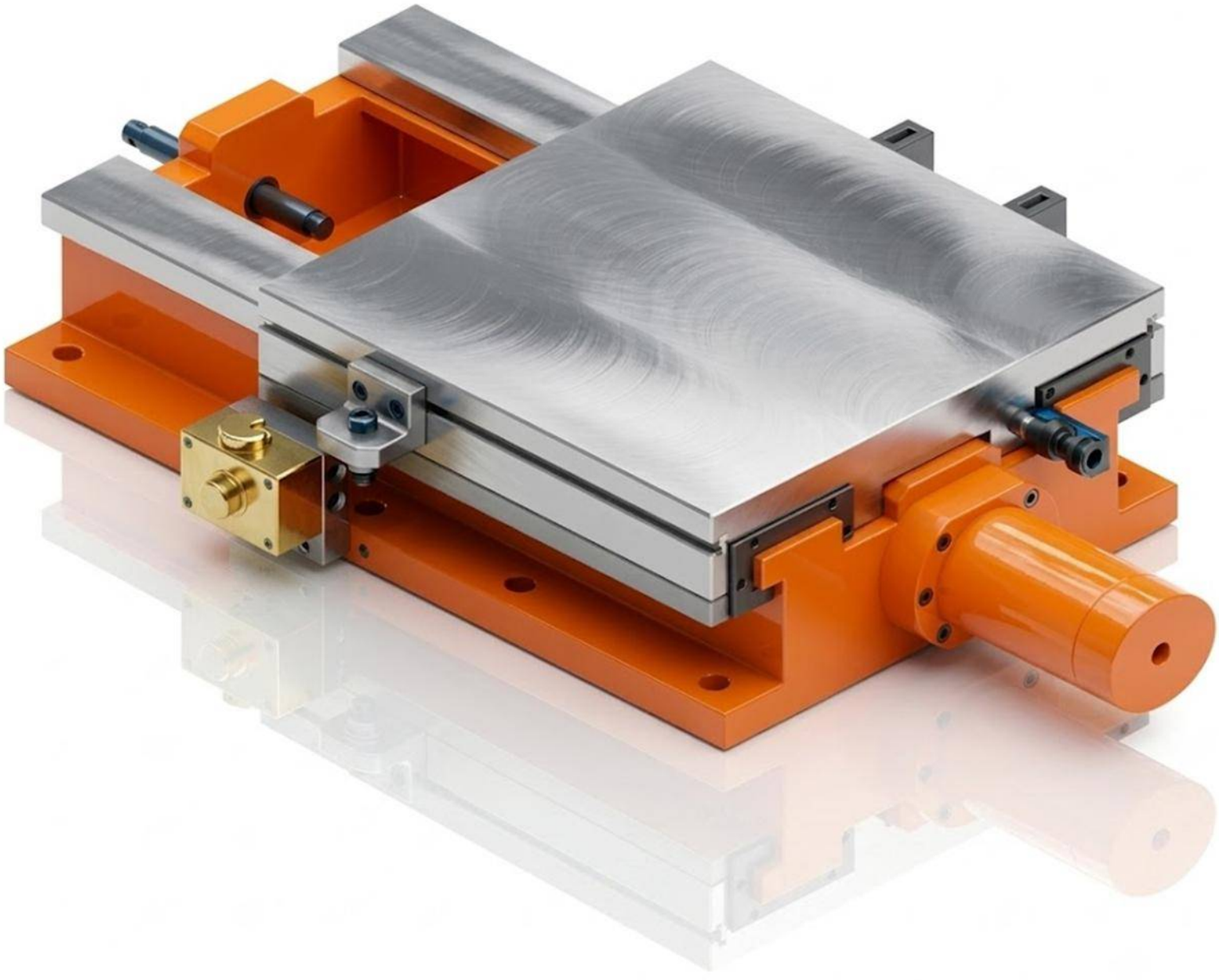

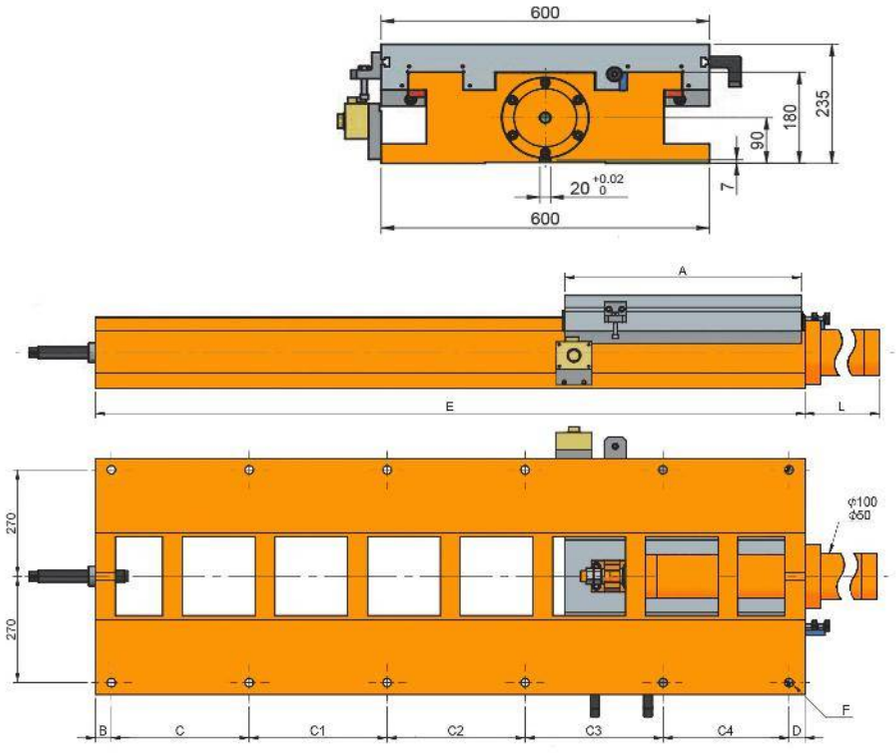
600
235
180
90
7
20 +0.02 0
600
A
E
L
270
270
Φ100
Φ50
B
C
C1
C2
C3
C4
D
F

Características & Dimensiones

Modelo	HS600-600/1200
Ancho Del Perfil	*600.00*
A	*600.00*
B	*40.00*
C	*220.00*
C1	*220.00*
C2	*220.00*
C3	*220.00*
C4	*240.00*
C5	-
D	*40.00*
E	*1,200.00*
Longitud Del Pistón	*364.00*
Longitud Total Del Dispositivo	*1,564.00*
Paso Del Tornillo Patrón	*12 - Ø22*
Carrera Máxima De La Corredera	*580.00*
Peso Total Del Dispositivo ***(Kg)***	*542.00*

**** Redondez ≤ 0.003.*
***** Todas las dimensiones están dadas en milímetros.*

HS600-600/1800

CORREDERA CON MOVIMIENTO HIDRÁULICO

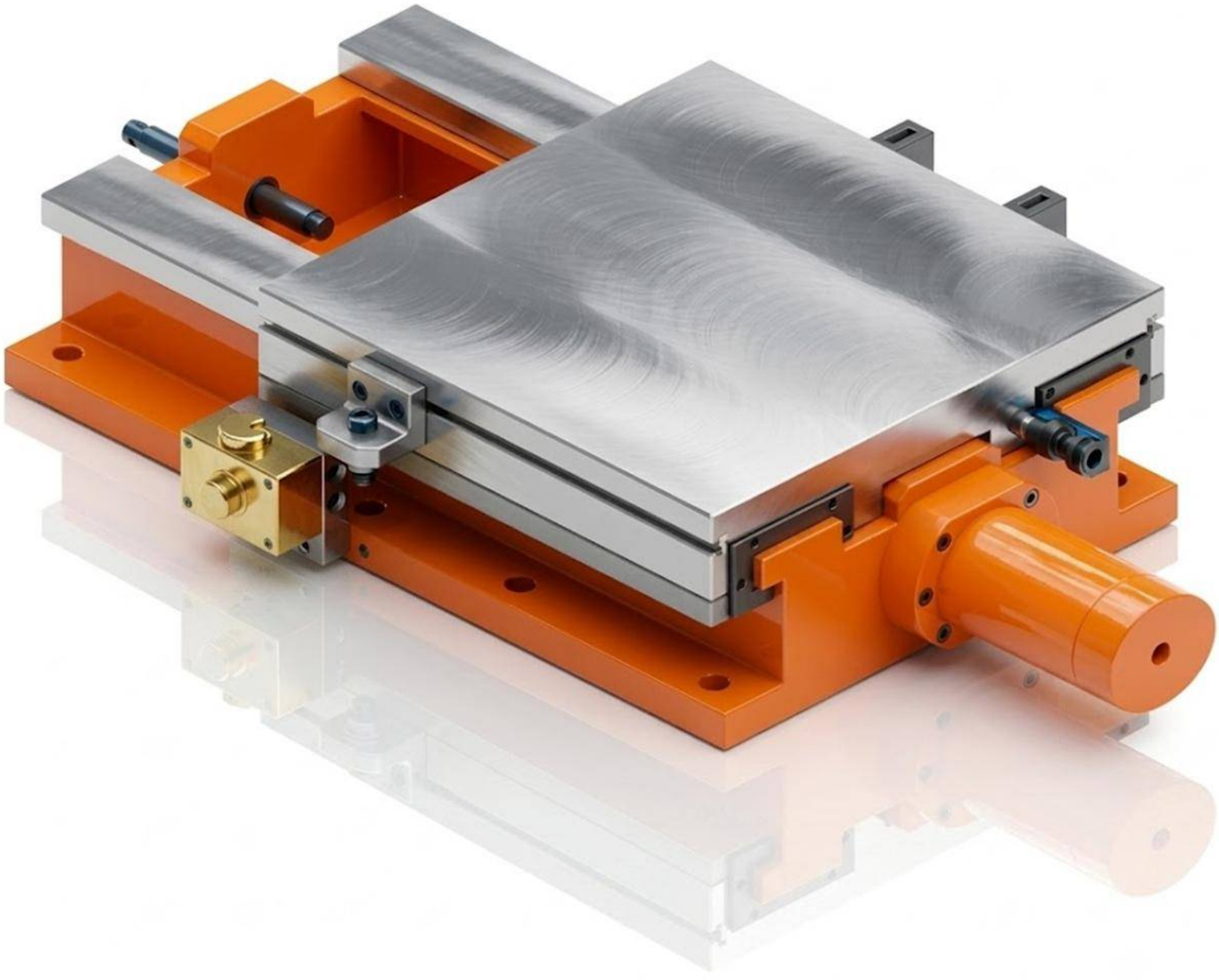

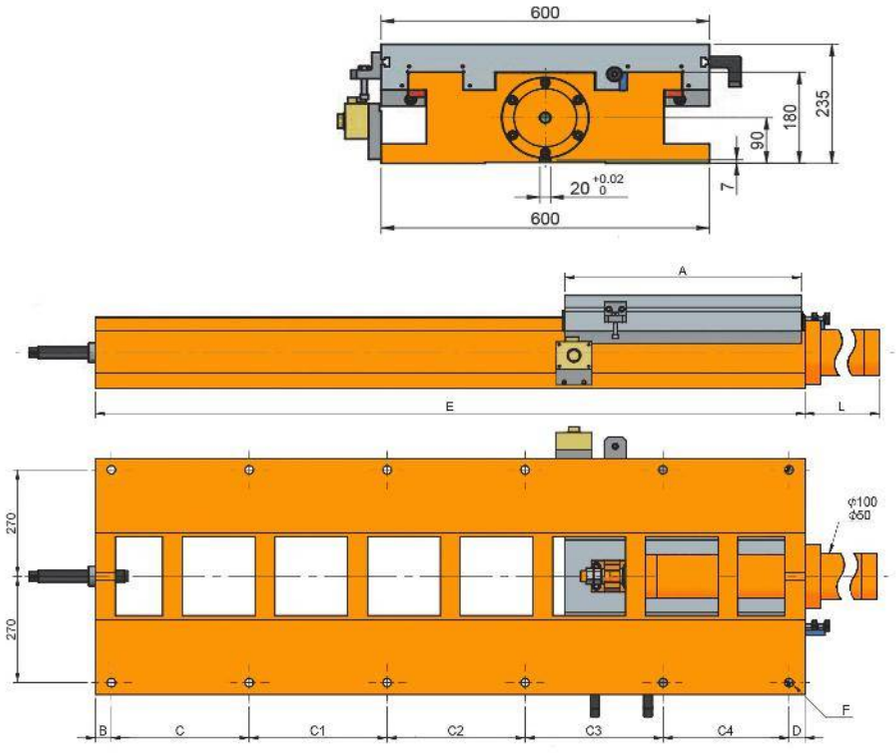
600
235
180
90
7
20 +0.02 0
600
A
E
L
270
270
Φ100
Φ50
F
B
C
C1
C2
C3
C4
D

Características & Dimensiones

Modelo	HS600-600/1800
Ancho Del Perfil	*600.00*
A	*600.00*
B	*40.00*
C	*350.00*
C1	*350.00*
C2	*350.00*
C3	*350.00*
C4	*320.00*
C5	-
D	*40.00*
E	*1,800.00*
Longitud Del Pistón	*964.00*
Longitud Total Del Dispositivo	*2,764.00*
Paso Del Tornillo Patrón	*12 - Ø22*
Carrera Máxima De La Corredera	*1,180.00*
Peso Total Del Dispositivo *(Kg)*	*720.00*

**** Redondez ≤ 0.003.*
***** Todas las dimensiones están dadas en milímetros.*

SERIE HS-H

CORREDERAS CON MOVIMIENTO HIDRÁULICO DE ALTO DESEMPEÑO

HS250-300/420H

CORREDERA CON MOVIMIENTO HIDRÁULICO

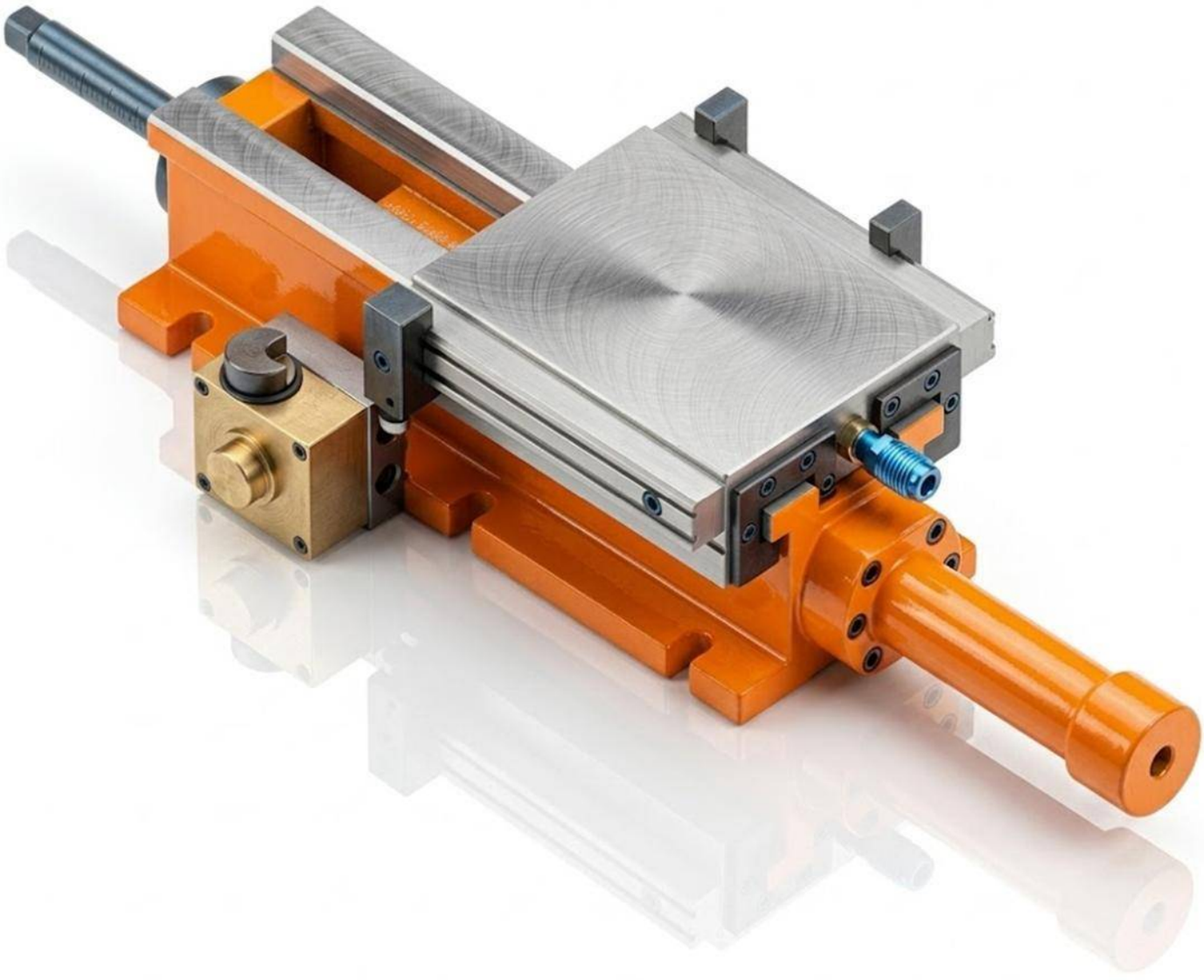

Características & Dimensiones

Modelo	HS250-300/420H
Ancho Del Perfil	*250.00*
A	*300.00*
B	*35.00*
C	*150.00*
C1	*200.00*
C2	-
C3	-
C4	-
C5	-
D	*35.00*
E	*420.00*
Longitud Del Pistón	*75.00*
Longitud Total Del Dispositivo	*495.00*
Paso Del Tornillo Patrón	*6 - Ø18*
Carrera Máxima De La Corredera	*100.00*
Peso Total Del Dispositivo ***(Kg)***	*92.00*

**** Redondez ≤ 0.003.*

***** Todas las dimensiones estaban dadas en milímetros.*

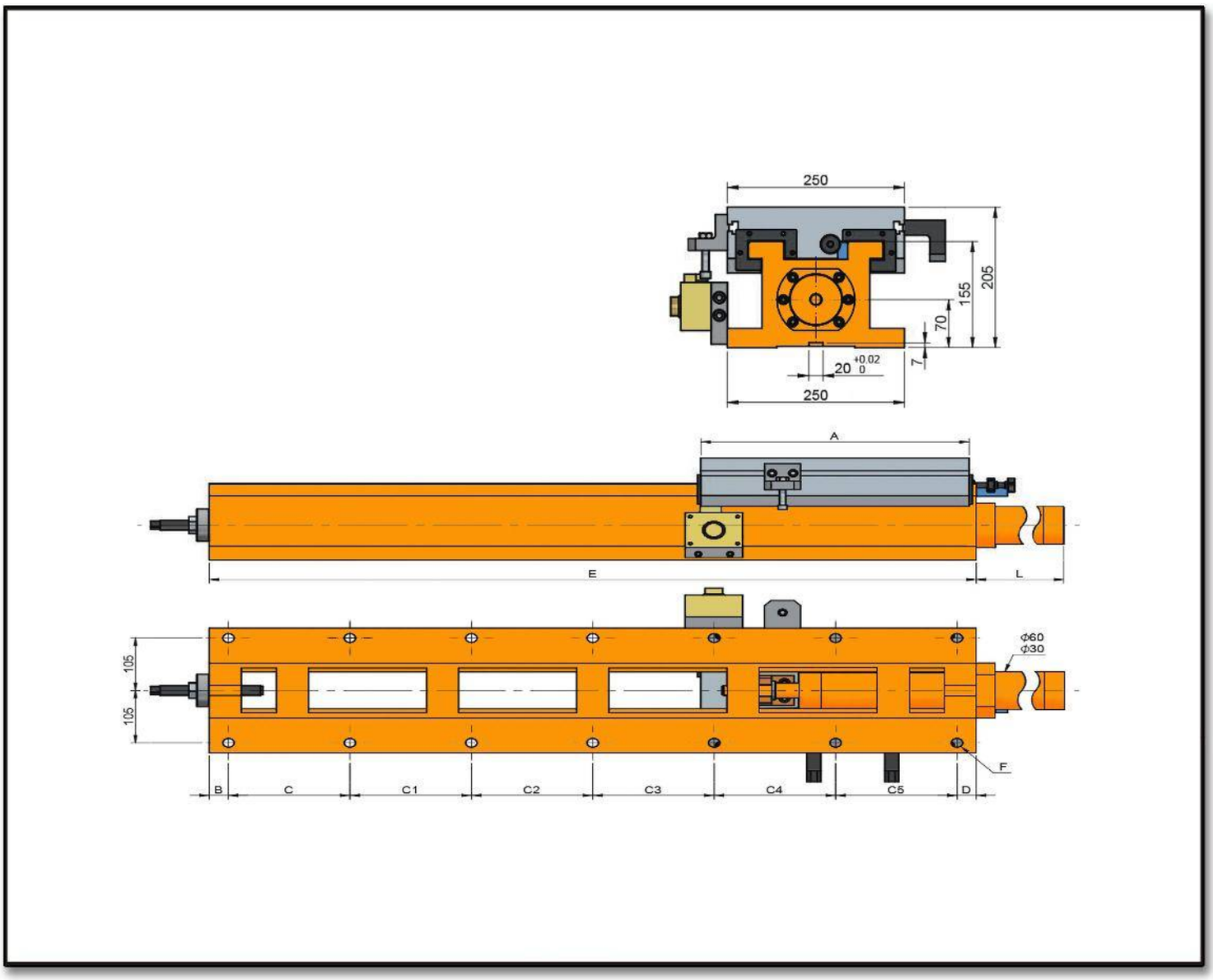
250
205
155
70
7
20 +0.02 0
250
A
E
L
105
105
Φ60
Φ30
F
B
C
C1
C2
C3
C4
C5
D

HS250-300/560H

CORREDERA CON MOVIMIENTO HIDRÁULICO

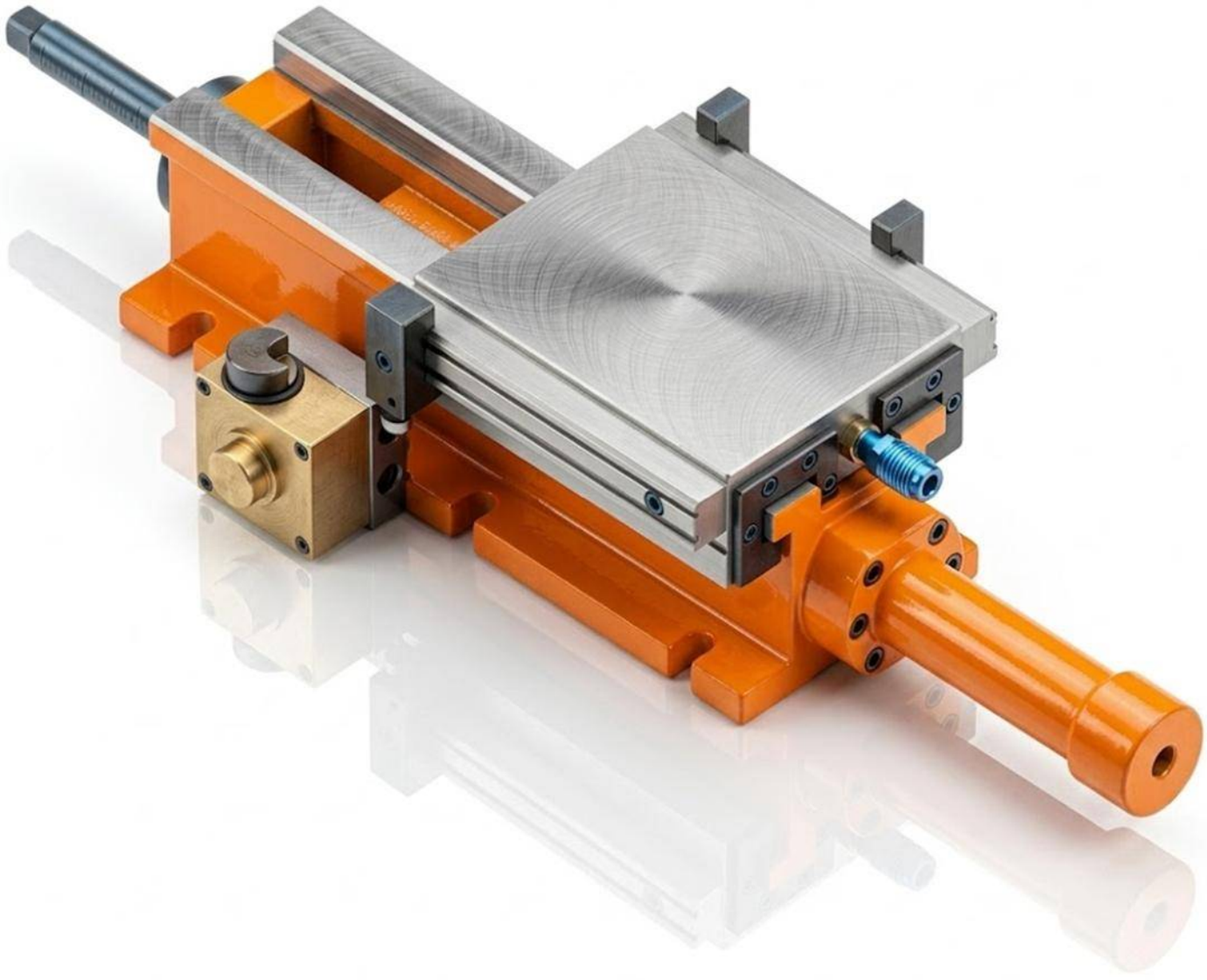

Características & Dimensiones

Modelo	HS250-300/560H
Ancho Del Perfil	***250.00***
A	***300.00***
B	***35.00***
C	***165.00***
C1	***165.00***
C2	***165.00***
C3	-
C4	-
C5	-
D	***30.00***
E	***560.00***
Longitud Del Pistón	***224.00***
Longitud Total Del Dispositivo	***784.00***
Paso Del Tornillo Patrón	***8 - Ø18***
Carrera Máxima De La Corredera	***240.00***
Peso Total Del Dispositivo ***(Kg)***	***100.00***

**** Redondez ≤ 0.003.*

***** Todas las dimensiones estaban dadas en milímetros.*

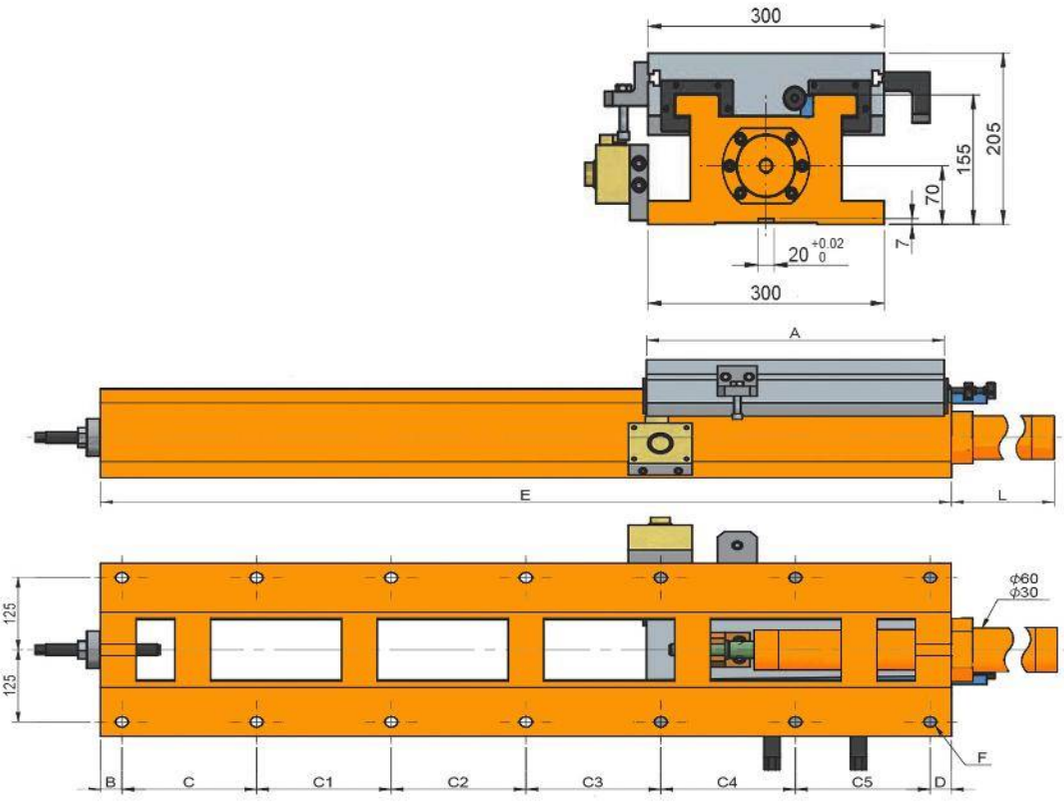
300
205
155
70
7
20 +0.02 0
300
A
E
L
ϕ60
ϕ30
125
125
B
C
C1
C2
C3
C4
C5
D
F

HS250-420/560H

CORREDERA CON MOVIMIENTO HIDRÁULICO

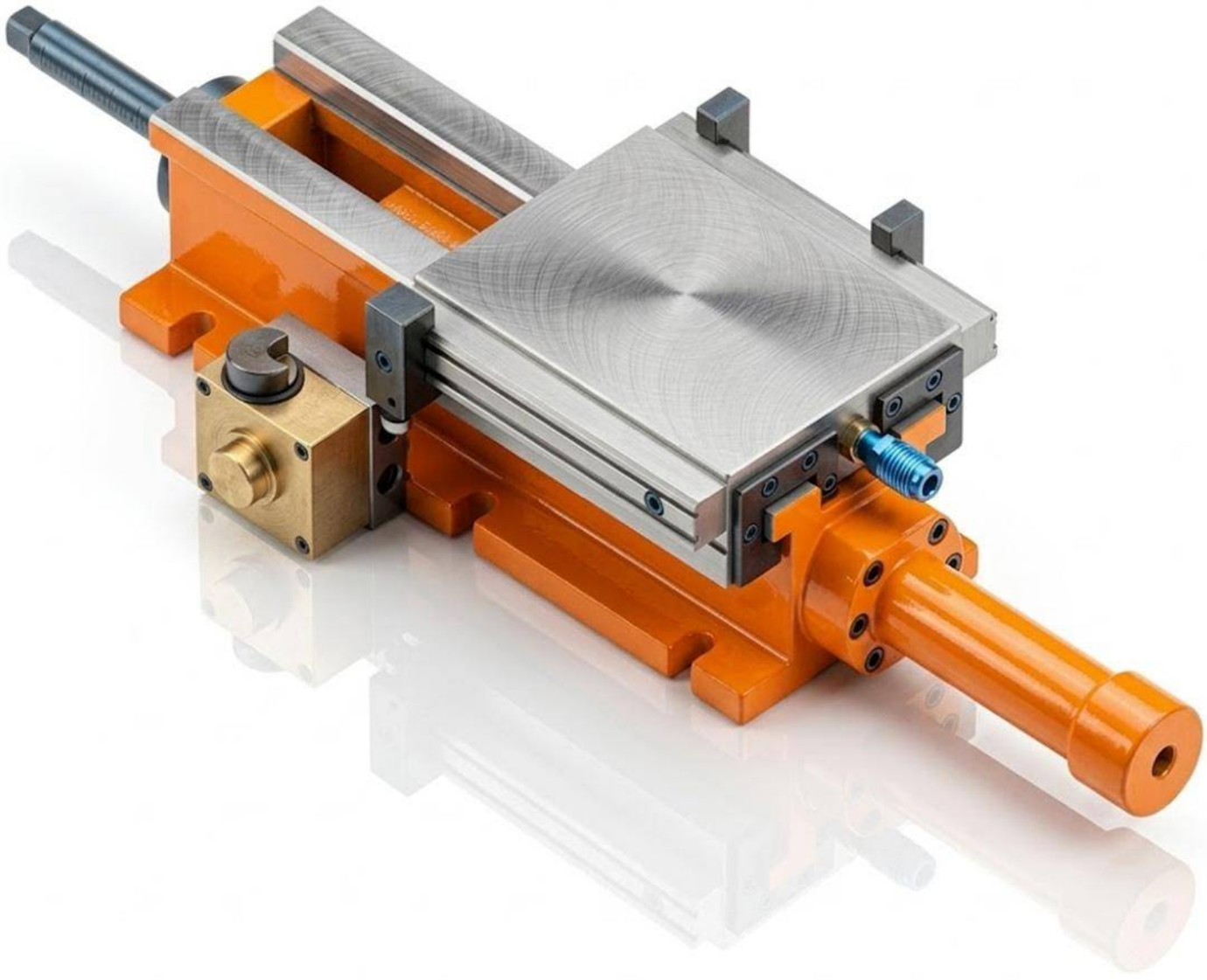

Características & Dimensiones

Modelo	HS250-420/560H
Ancho Del Perfil	*250.00*
A	*420.00*
B	*35.00*
C	*165.00*
C1	*165.00*
C2	*165.00*
C3	-
C4	-
C5	-
D	*30.00*
E	*560.00*
Longitud Del Pistón	*75.00*
Longitud Total Del Dispositivo	*635.00*
Paso Del Tornillo Patrón	*8 - Ø18*
Carrera Máxima De La Corredera	*120.00*
Peso Total Del Dispositivo ***(Kg)***	*108.00*

**** Redondez ≤ 0.003.*

***** Todas las dimensiones estaban dadas en milímetros.*

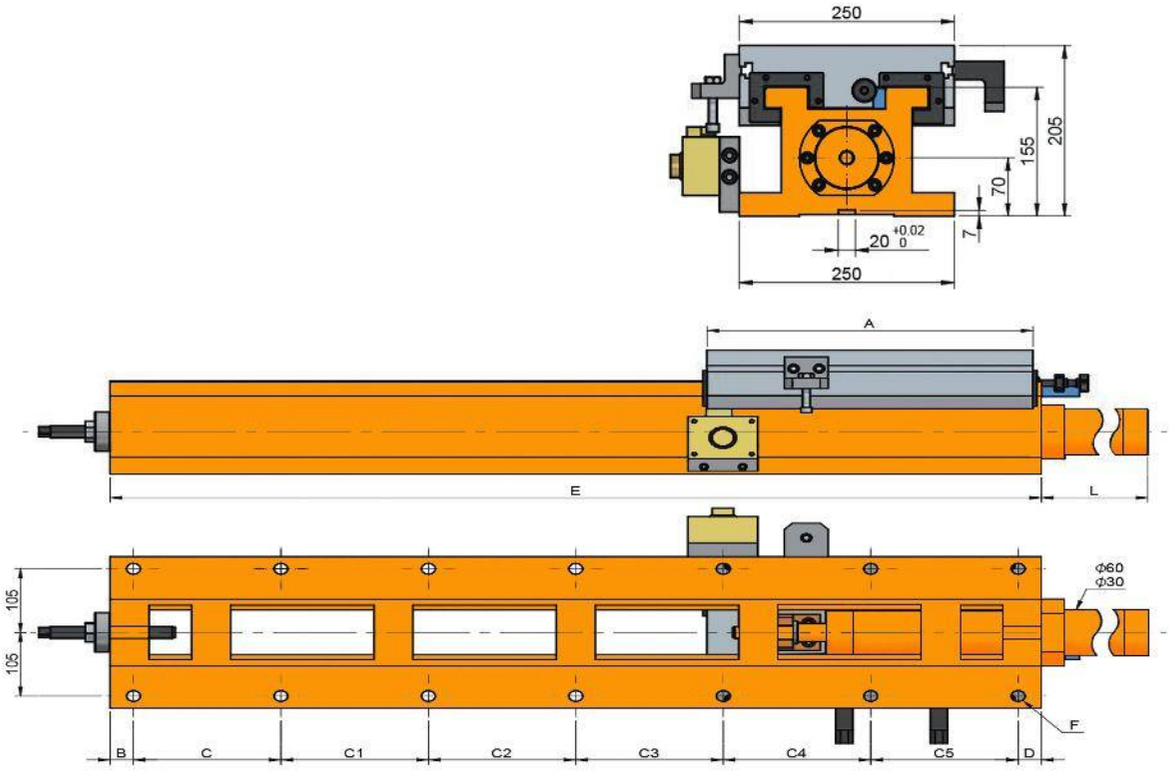
250
205
155
70
7
20 +0.02 0
250
A
E
L
105
105
Φ60
Φ30
F
B
C
C1
C2
C3
C4
C5
D

HS250-420/670H

CORREDERA CON MOVIMIENTO HIDRÁULICO

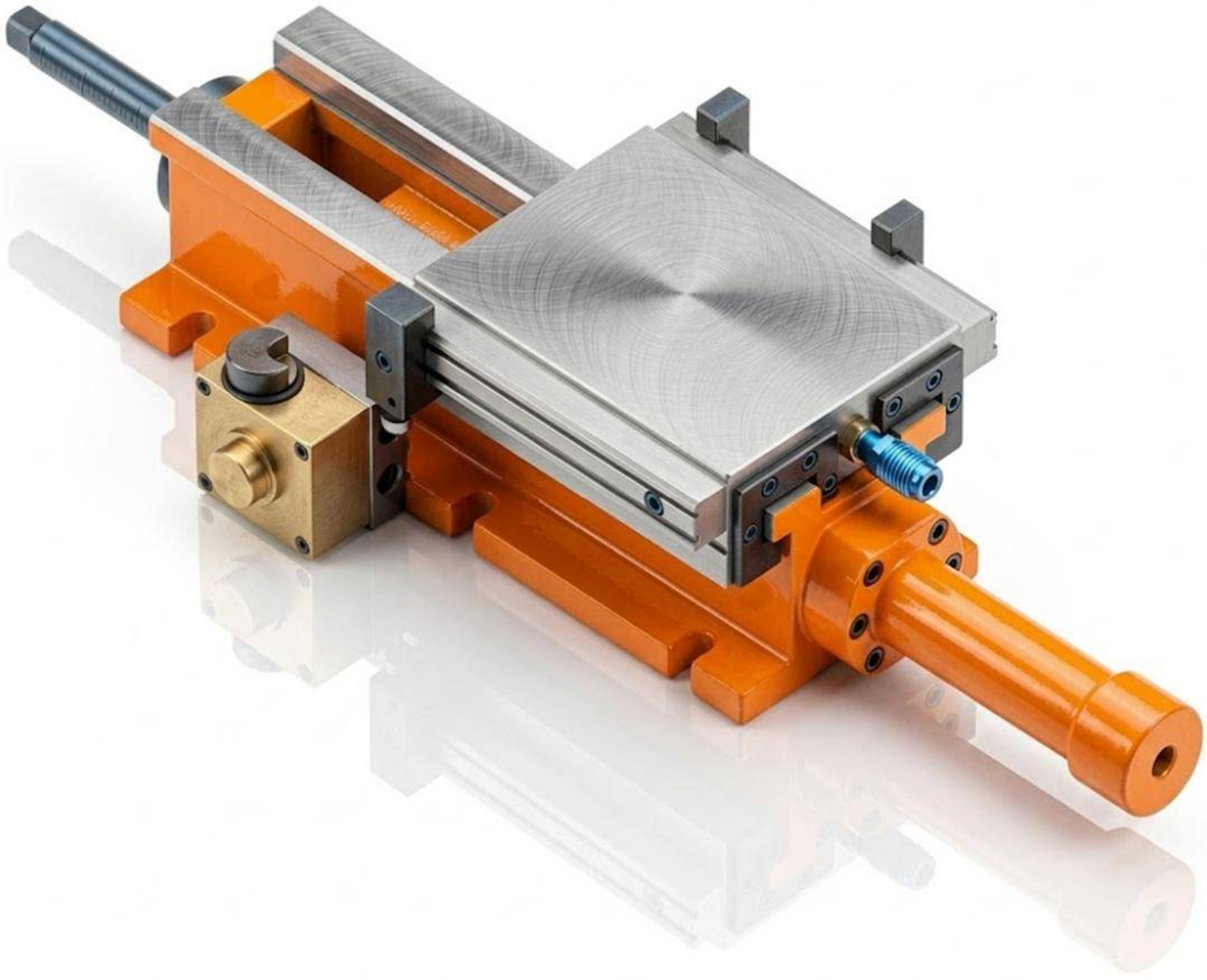

Características & Dimensiones

Modelo	HS250-420/670H
Ancho Del Perfil	*250.00*
A	*420.00*
B	*35.00*
C	*140.00*
C1	*140.00*
C2	*140.00*
C3	*180.00*
C4	-
C5	-
D	*35.00*
E	*670.00*
Longitud Del Pistón	*75.00*
Longitud Total Del Dispositivo	*745.00*
Paso Del Tornillo Patrón	*10 - Ø18*
Carrera Máxima De La Corredera	*230.00*
Peso Total Del Dispositivo *(Kg)*	*130.00*

**** Redondez ≤ 0.003.*

***** Todas las dimensiones estaban dadas en milímetros.*

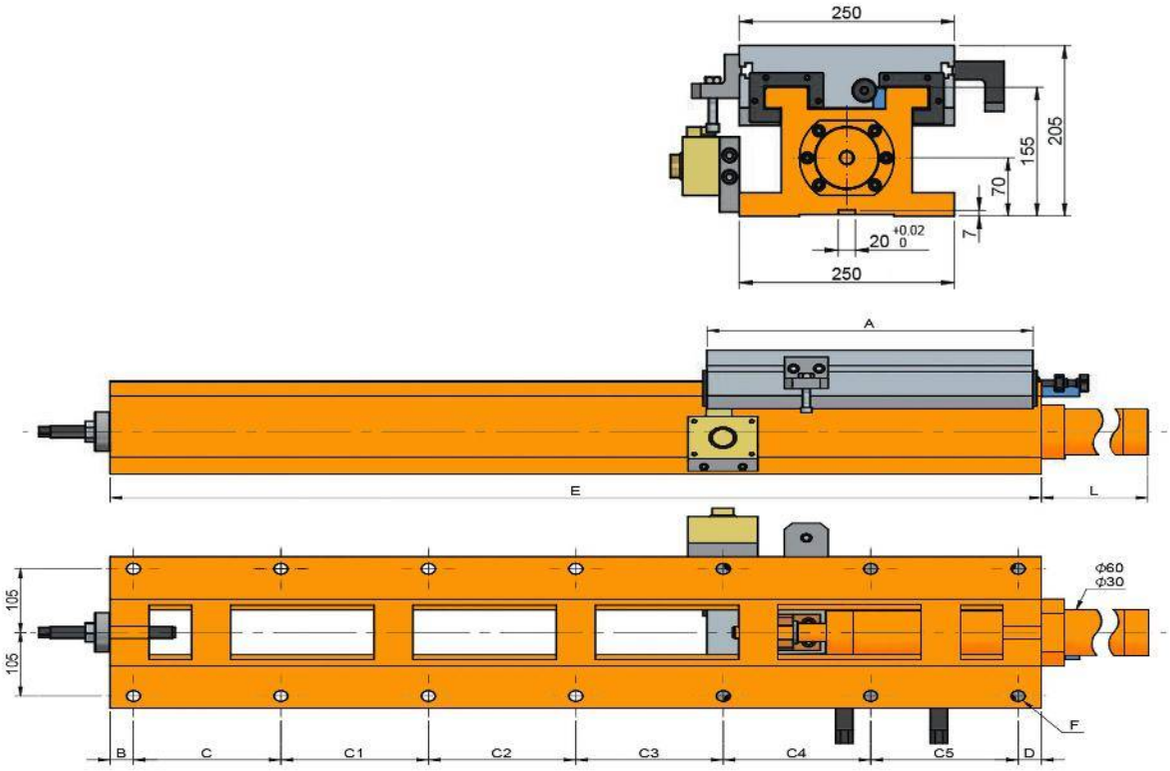
250
205
155
70
7
20 +0.02 0
250
A
E
L
105
105
Φ60
Φ30
F
B
C
C1
C2
C3
C4
C5
D

HS250-420/750H

CORREDERA CON MOVIMIENTO HIDRÁULICO

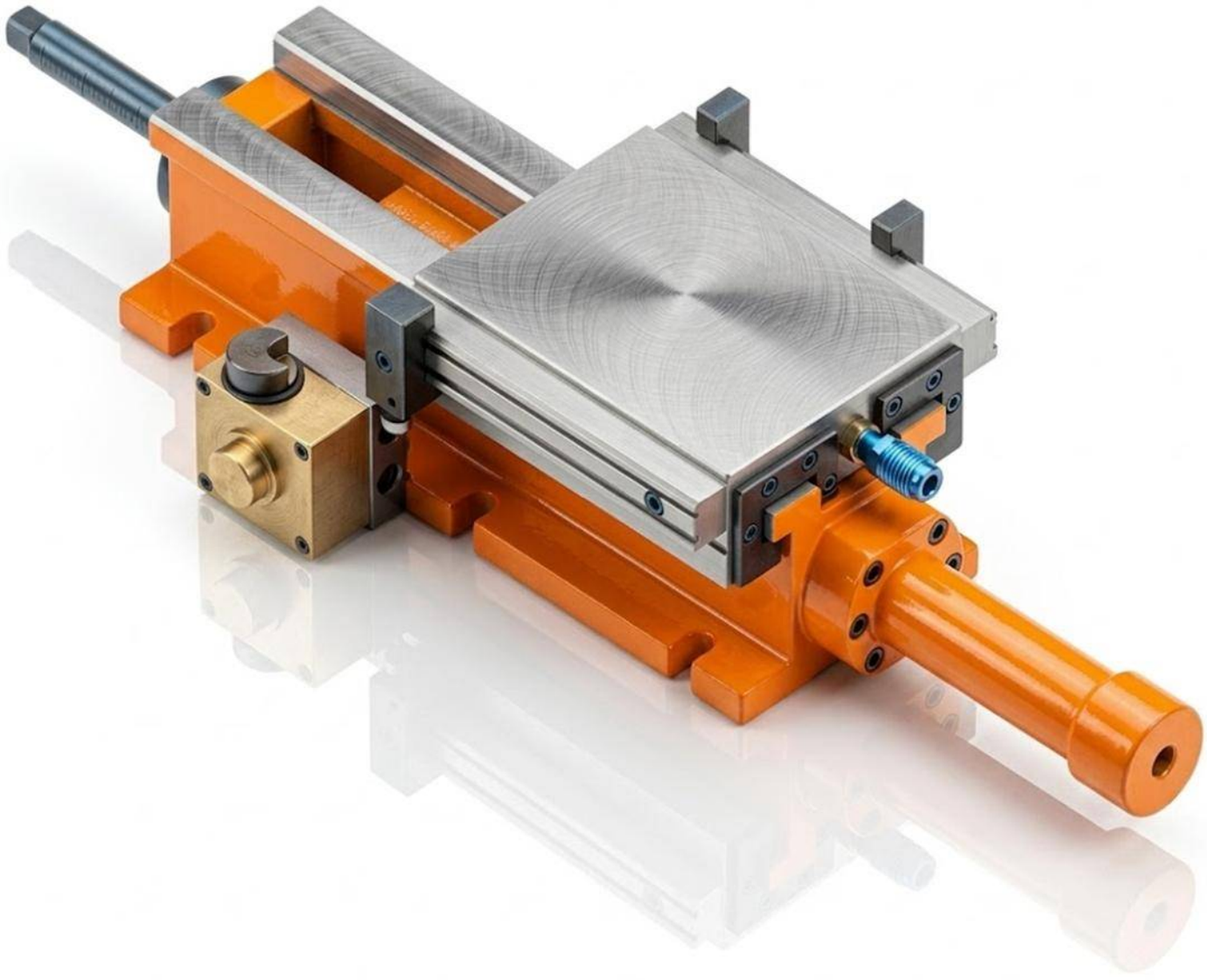

Características & Dimensiones

Modelo	HS250-420/750H
Ancho Del Perfil	*250.00*
A	*420.00*
B	*25.00*
C	*140.00*
C1	*140.00*
C2	*140.00*
C3	*140.00*
C4	*140.00*
C5	*-*
D	*25.00*
E	*750.00*
Longitud Del Pistón	*179.00*
Longitud Total Del Dispositivo	*929.00*
Paso Del Tornillo Patrón	*12 - Ø18*
Carrera Máxima De La Corredera	*310.00*
Peso Total Del Dispositivo *(Kg)*	*148.00*

**** Redondez ≤ 0.003.*

***** Todas las dimensiones estaban dadas en milímetros.*

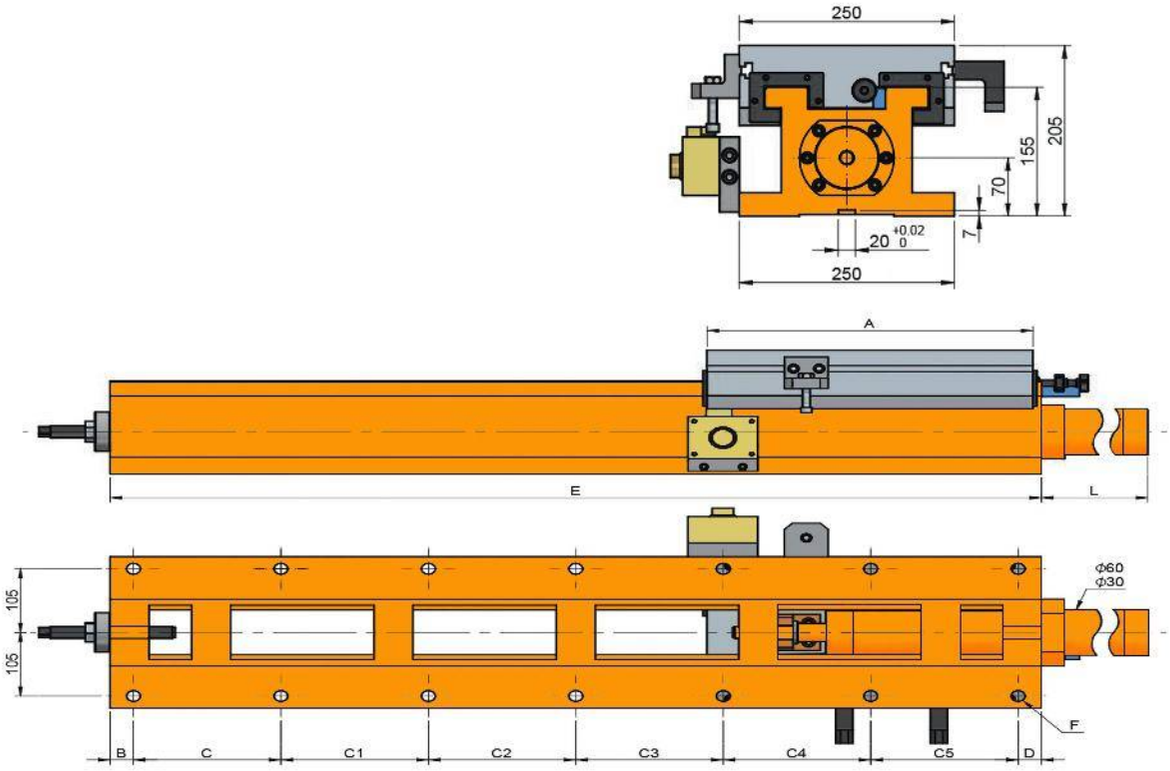
250
205
155
70
7
20 +0.02 0
250
A
E
L
105
105
Φ60
Φ30
F
B
C
C1
C2
C3
C4
C5
D

HS250-420/940H

CORREDERA CON MOVIMIENTO HIDRÁULICO

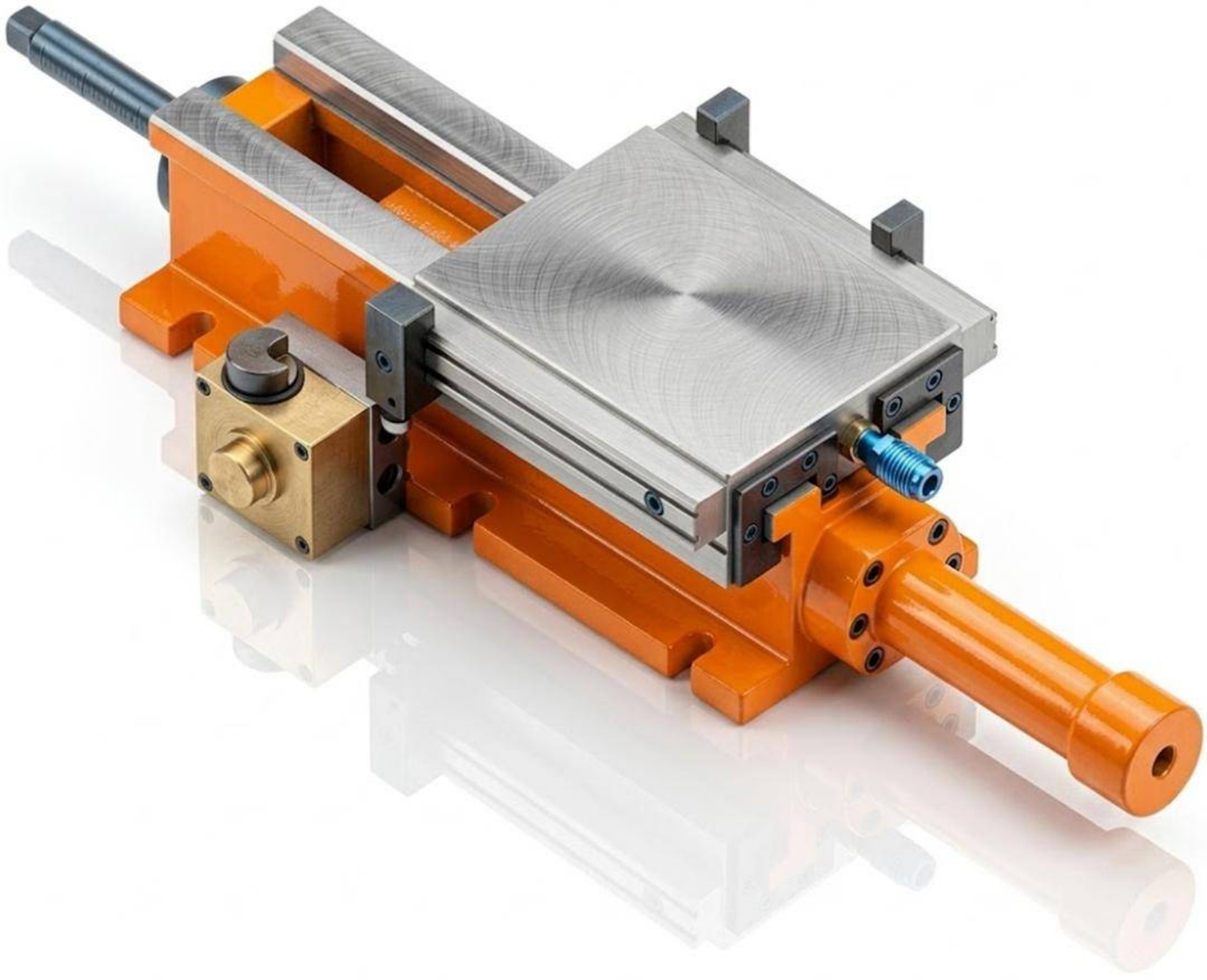

Características & Dimensiones

Modelo	HS250-420/940H
Ancho Del Perfil	*250.00*
A	*420.00*
B	*35.00*
C	*175.00*
C1	*175.00*
C2	*175.00*
C3	*175.00*
C4	*175.00*
C5	*-*
D	*30.00*
E	*940.00*
Longitud Del Pistón	*368.00*
Longitud Total Del Dispositivo	*1,308.00*
Paso Del Tornillo Patrón	*12 - Ø18*
Carrera Máxima De La Corredera	*500.00*
Peso Total Del Dispositivo *(Kg)*	*178.00*

**** Redondez ≤ 0.003.*

***** Todas las dimensiones estaban dadas en milímetros.*

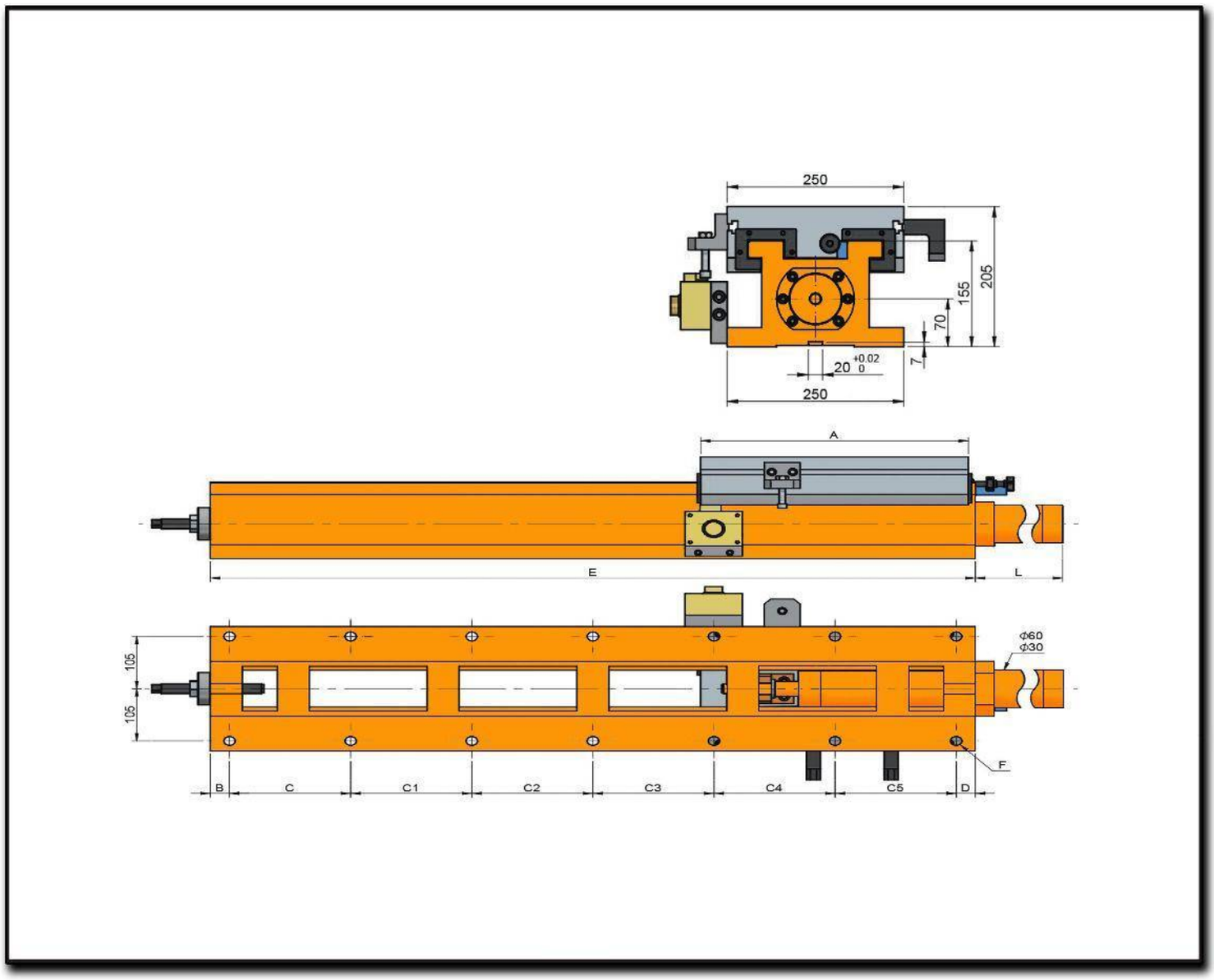
250
205
155
70
7
20 +0.02 0
250
A
E
L
105
105
Φ60
Φ30
F
B
C
C1
C2
C3
C4
C5
D

HS250-420/1200H

CORREDERA CON MOVIMIENTO HIDRÁULICO

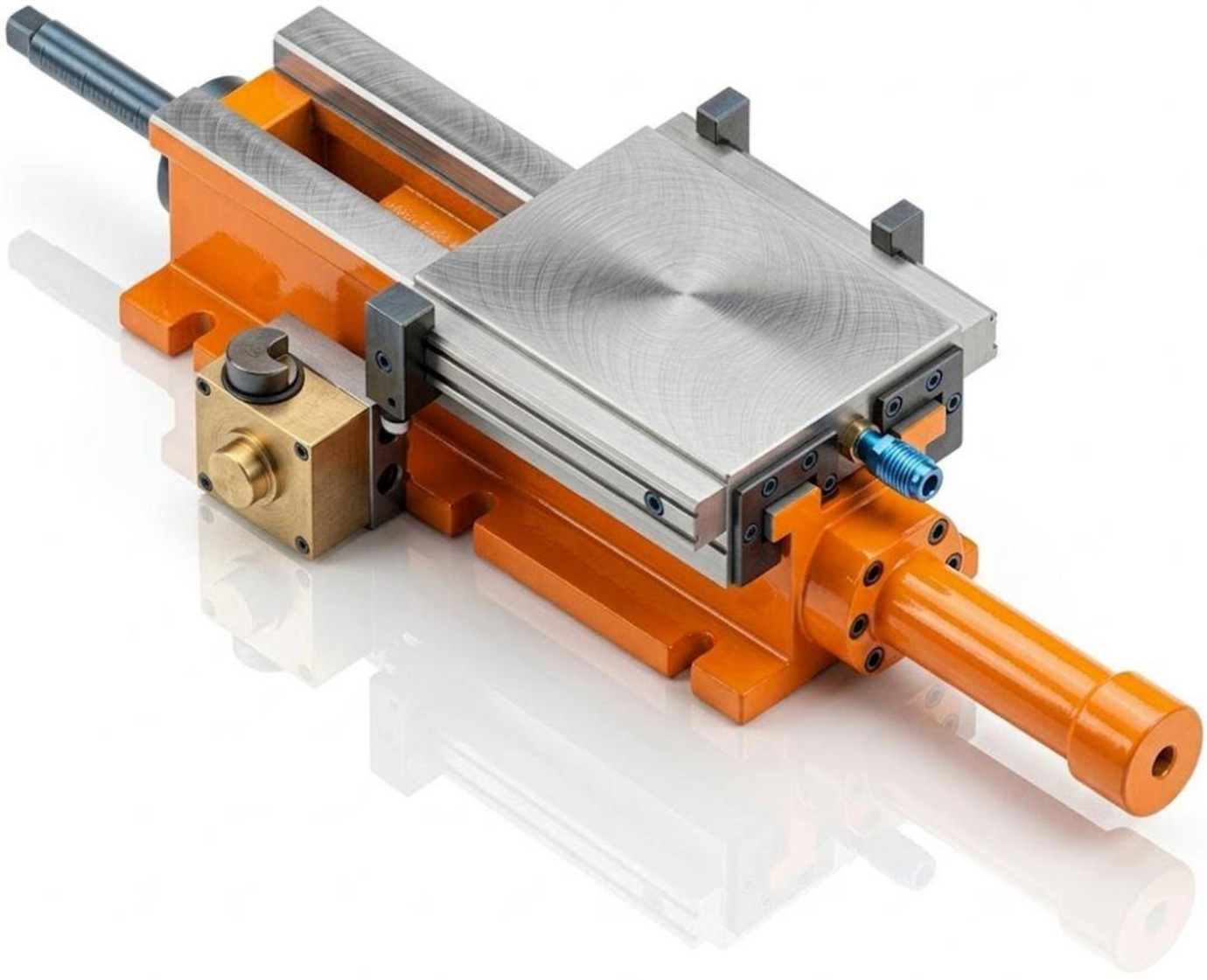

Características & Dimensiones

Modelo	HS250-420/1200H
Ancho Del Perfil	*250.00*
A	*420.00*
B	*30.00*
C	*190.00*
C1	*190.00*
C2	*190.00*
C3	*190.00*
C4	*190.00*
C5	*190.00*
D	*30.00*
E	*1200.00*
Longitud Del Pistón	*628.00*
Longitud Total Del Dispositivo	*1,828.00*
Paso Del Tornillo Patrón	*14 - Ø18*
Carrera Máxima De La Corredera	*760.00*
Peso Total Del Dispositivo *(Kg)*	*215.00*

**** Redondez ≤ 0.003.*

***** Todas las dimensiones estaban dadas en milímetros.*

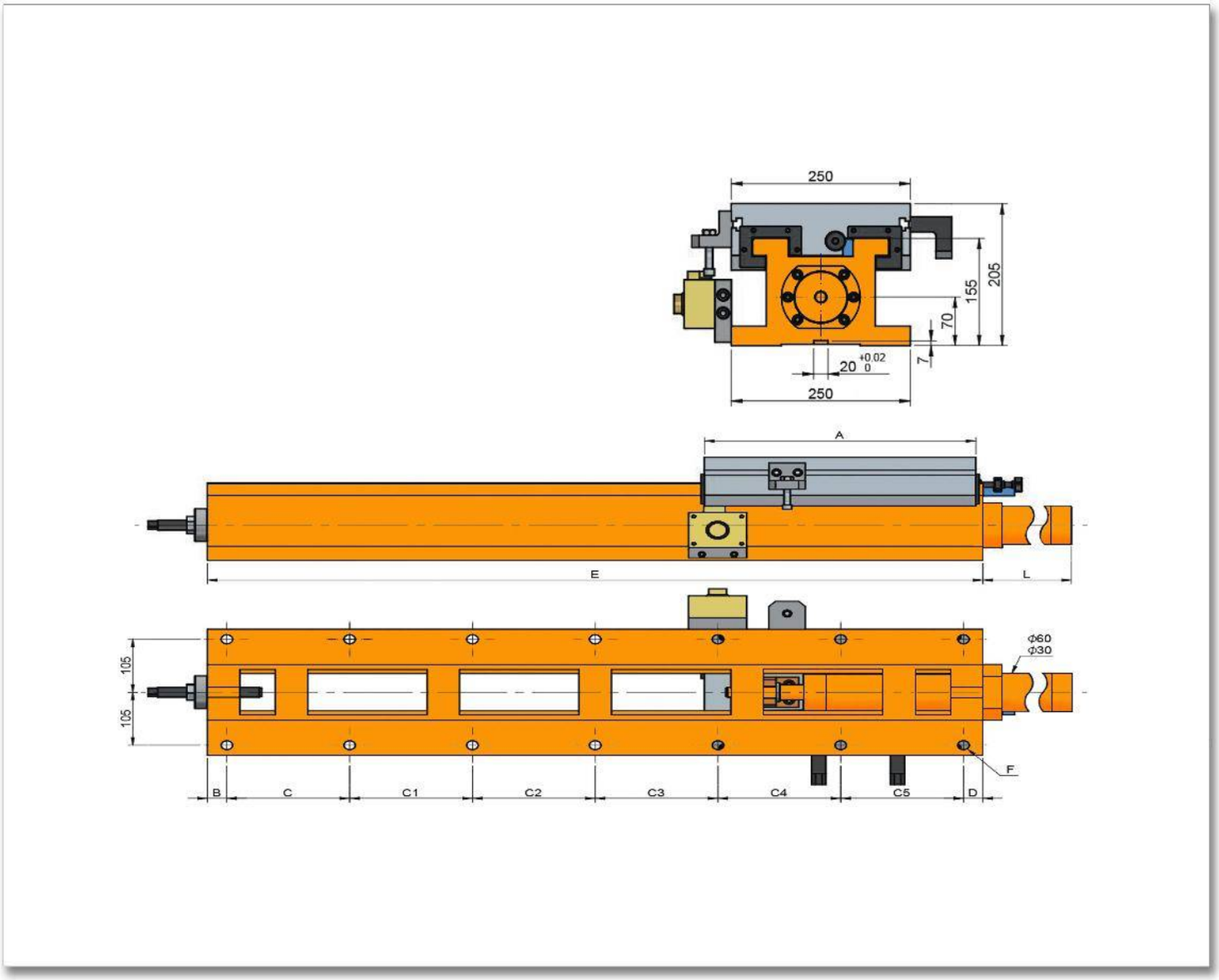
250
205
155
70
7
20 +0.02 0
250
A
E
L
105
105
Φ60
Φ30
F
B
C
C1
C2
C3
C4
C5
D

HS300-300/420H

CORREDERA CON MOVIMIENTO HIDRÁULICO

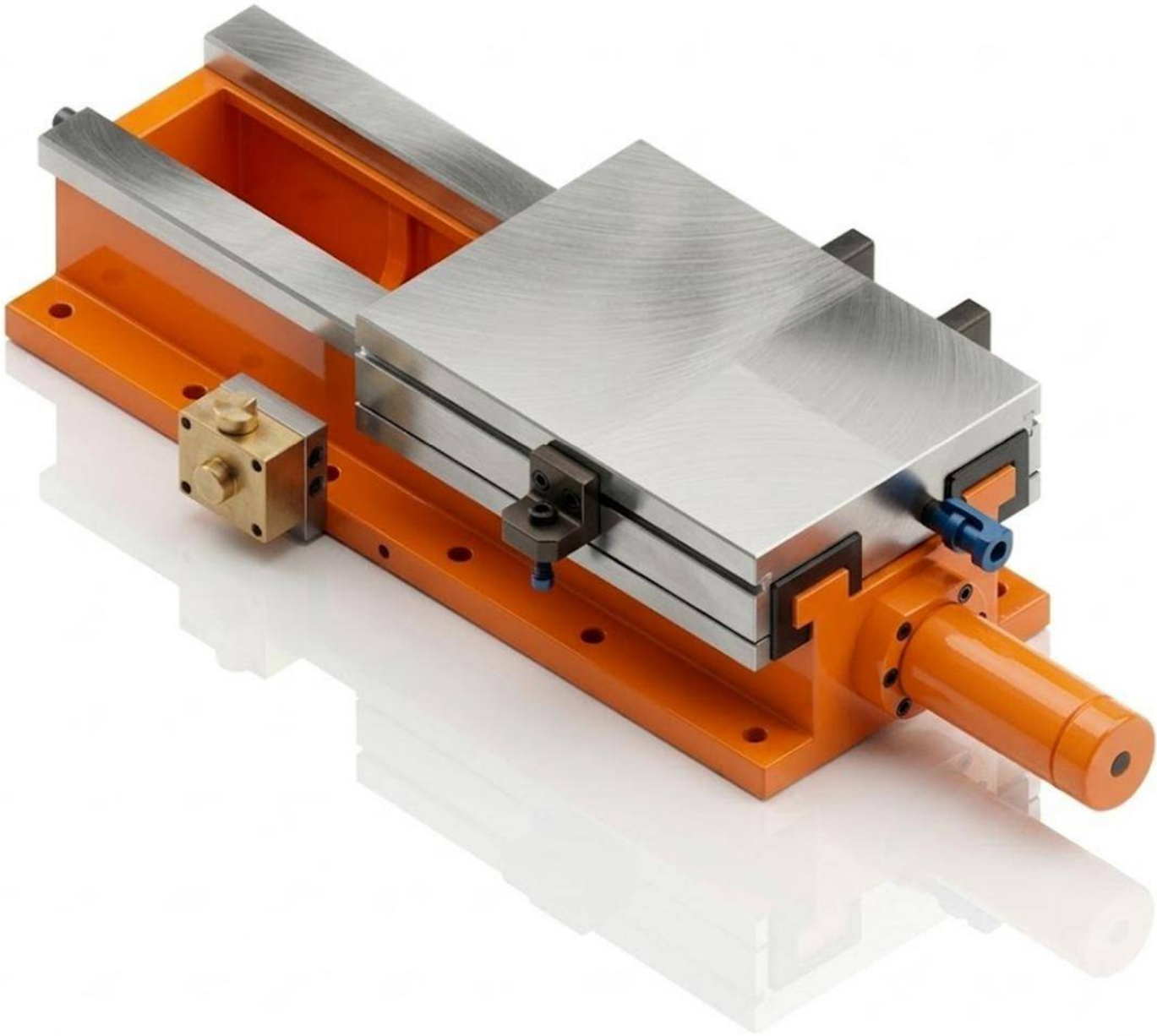

Características & Dimensiones

Modelo	HS300-300/420H
Ancho Del Perfil	*300.00*
A	*300.00*
B	*35.00*
C	*150.00*
C1	*200.00*
C2	-
C3	-
C4	-
C5	-
D	*35.00*
E	*420.00*
Longitud Del Pistón	*75.00*
Longitud Total Del Dispositivo	*495.00*
Paso Del Tornillo Patrón	*6 - Ø18*
Carrera Máxima De La Corredera	*100.00*
Peso Total Del Dispositivo ***(Kg)***	*120.00*

**** Redondez ≤ 0.003.*

***** Todas las dimensiones estaban dadas en milímetros.*

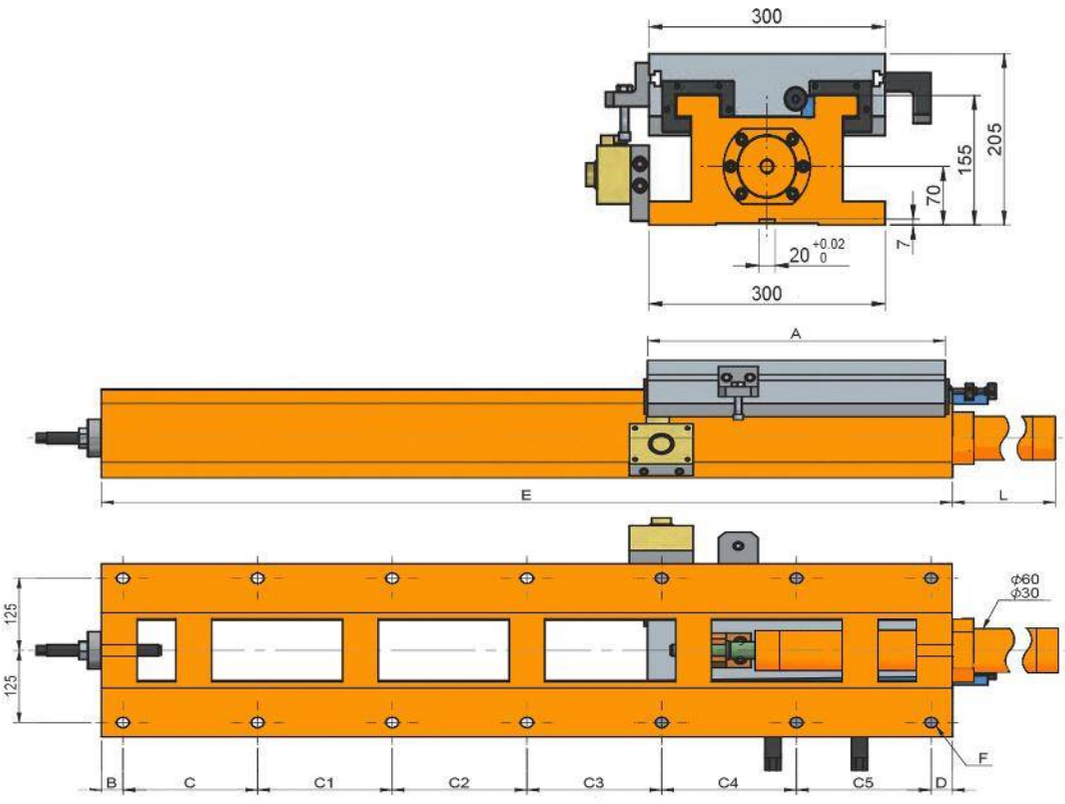
300
205
155
70
7
20 +0.02 0
300
A
E
L
125
125
ϕ60
ϕ30
F
B
C
C1
C2
C3
C4
C5
D

HS300-360/560H

CORREDERA CON MOVIMIENTO HIDRÁULICO

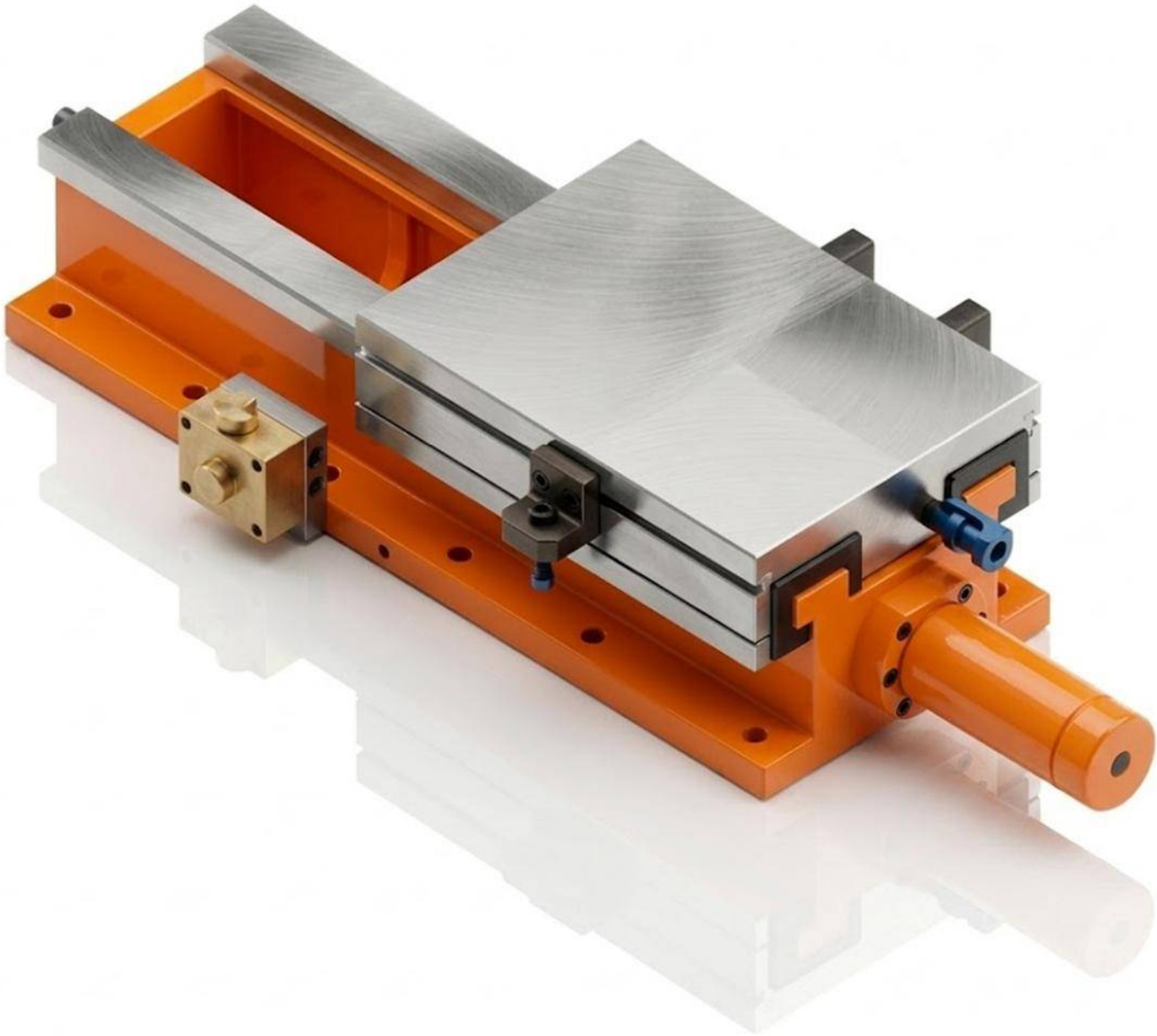

Características & Dimensiones

Modelo	HS300-360/560H
Ancho Del Perfil	*300.00*
A	*360.00*
B	*35.00*
C	*165.00*
C1	*165.00*
C2	*165.00*
C3	-
C4	-
C5	-
D	*30.00*
E	*560.00*
Longitud Del Pistón	*75.00*
Longitud Total Del Dispositivo	*635.00*
Paso Del Tornillo Patrón	*8 - Ø18*
Carrera Máxima De La Corredera	*180.00*
Peso Total Del Dispositivo ***(Kg)***	*140.00*

**** Redondez ≤ 0.003.*

***** Todas las dimensiones estaban dadas en milímetros.*

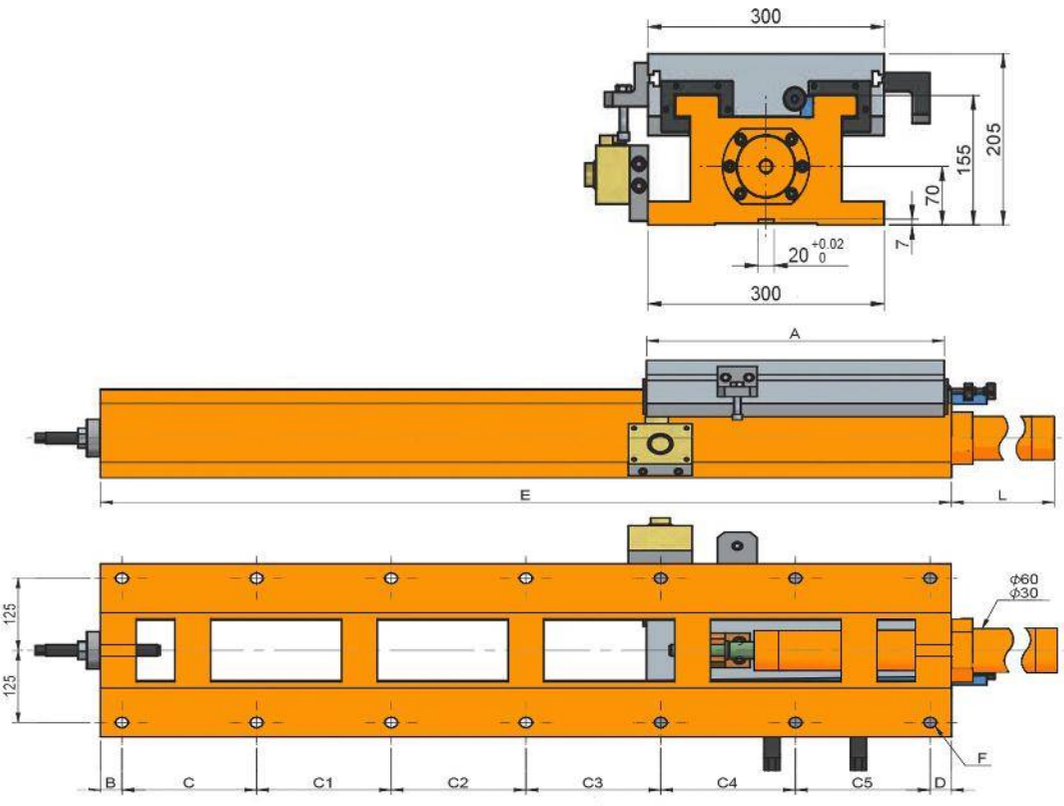
300
205
155
70
7
20 +0.02 0
300
A
E
L
125
125
ϕ60
ϕ30
F
B
C
C1
C2
C3
C4
C5
D

HS300-420/560H

CORREDERA CON MOVIMIENTO HIDRÁULICO

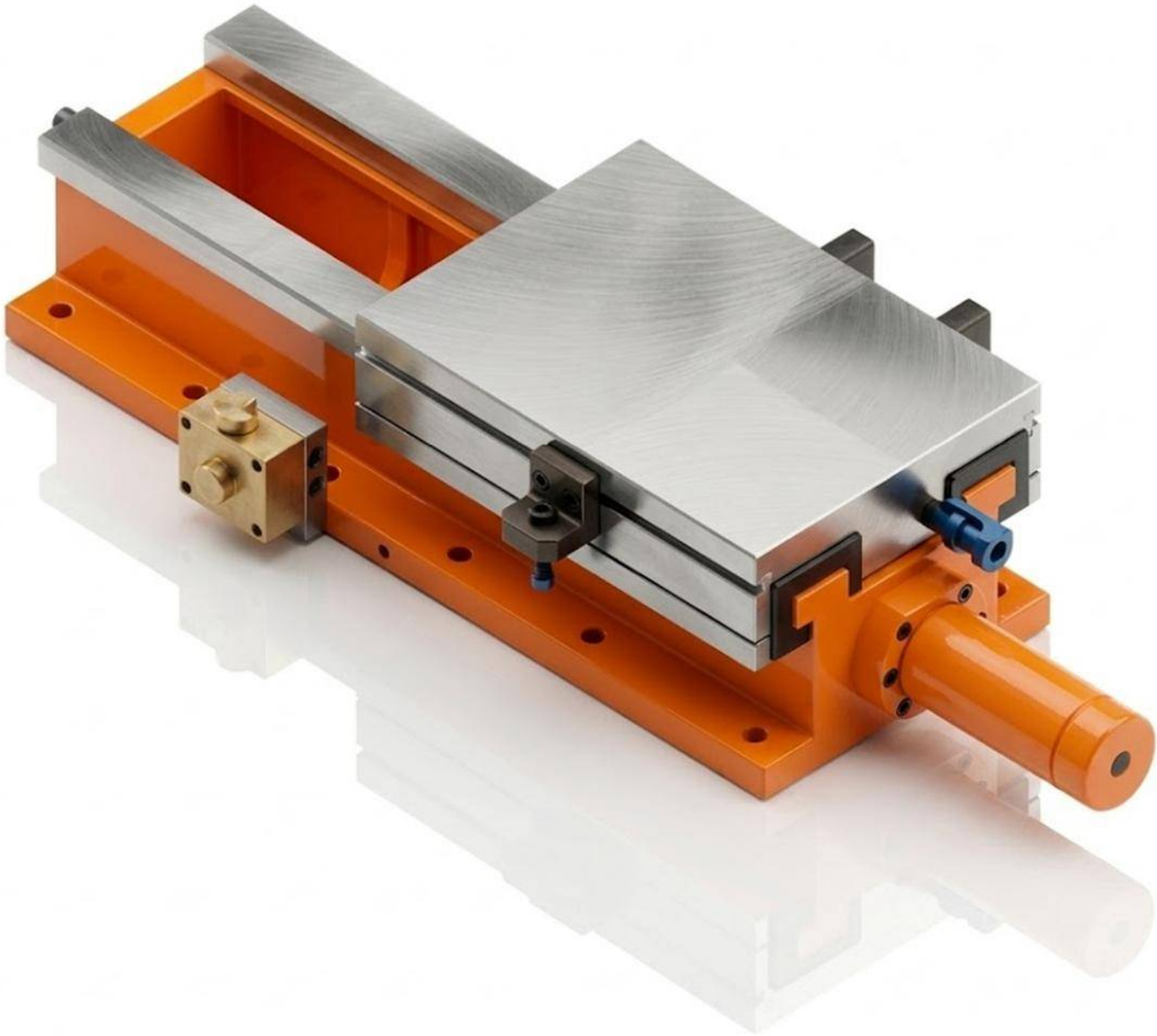

Características & Dimensiones

Modelo	HS300-420/560H
Ancho Del Perfil	*300.00*
A	*420.00*
B	*35.00*
C	*165.00*
C1	*165.00*
C2	*165.00*
C3	-
C4	-
C5	-
D	*30.00*
E	*560.00*
Longitud Del Pistón	*75.00*
Longitud Total Del Dispositivo	*635.00*
Paso Del Tornillo Patrón	*8 - Ø18*
Carrera Máxima De La Corredera	*120.00*
Peso Total Del Dispositivo ***(Kg)***	*144.00*

**** Redondez ≤ 0.003.*

***** Todas las dimensiones estaban dadas en milímetros.*

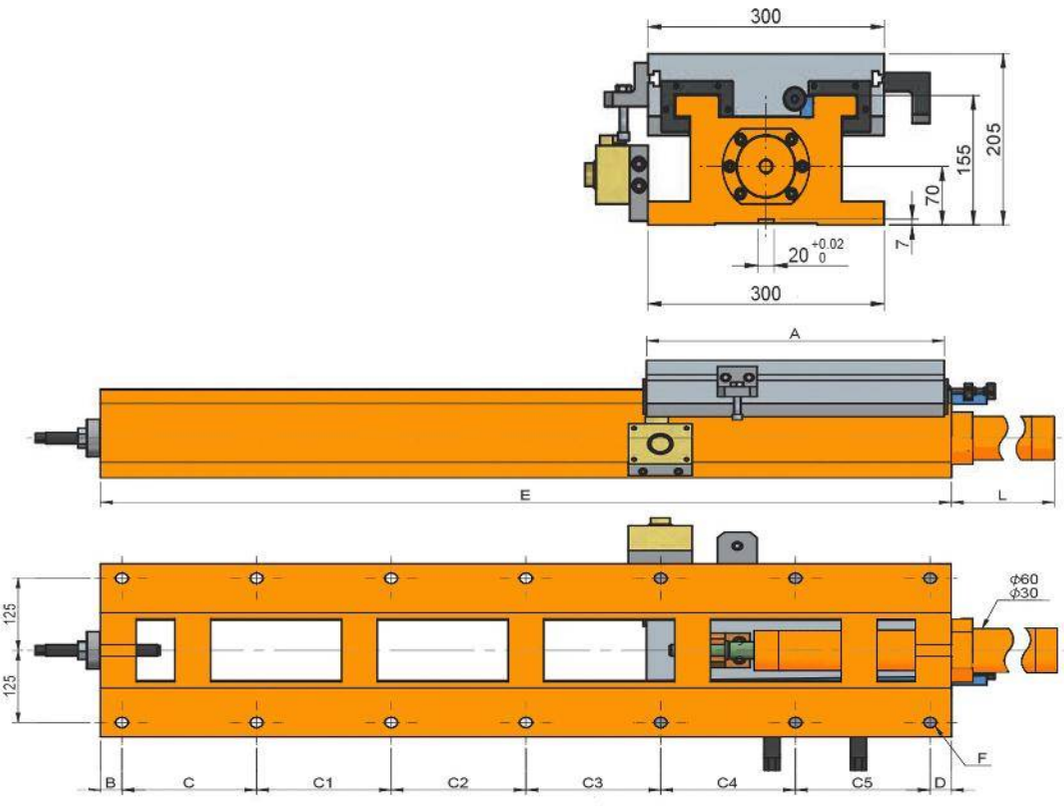
300
205
155
70
7
20 +0.02 0
300
A
E
L
125
125
ϕ60
ϕ30
F
B
C
C1
C2
C3
C4
C5
D

HS300-420/670H

CORREDERA CON MOVIMIENTO HIDRÁULICO

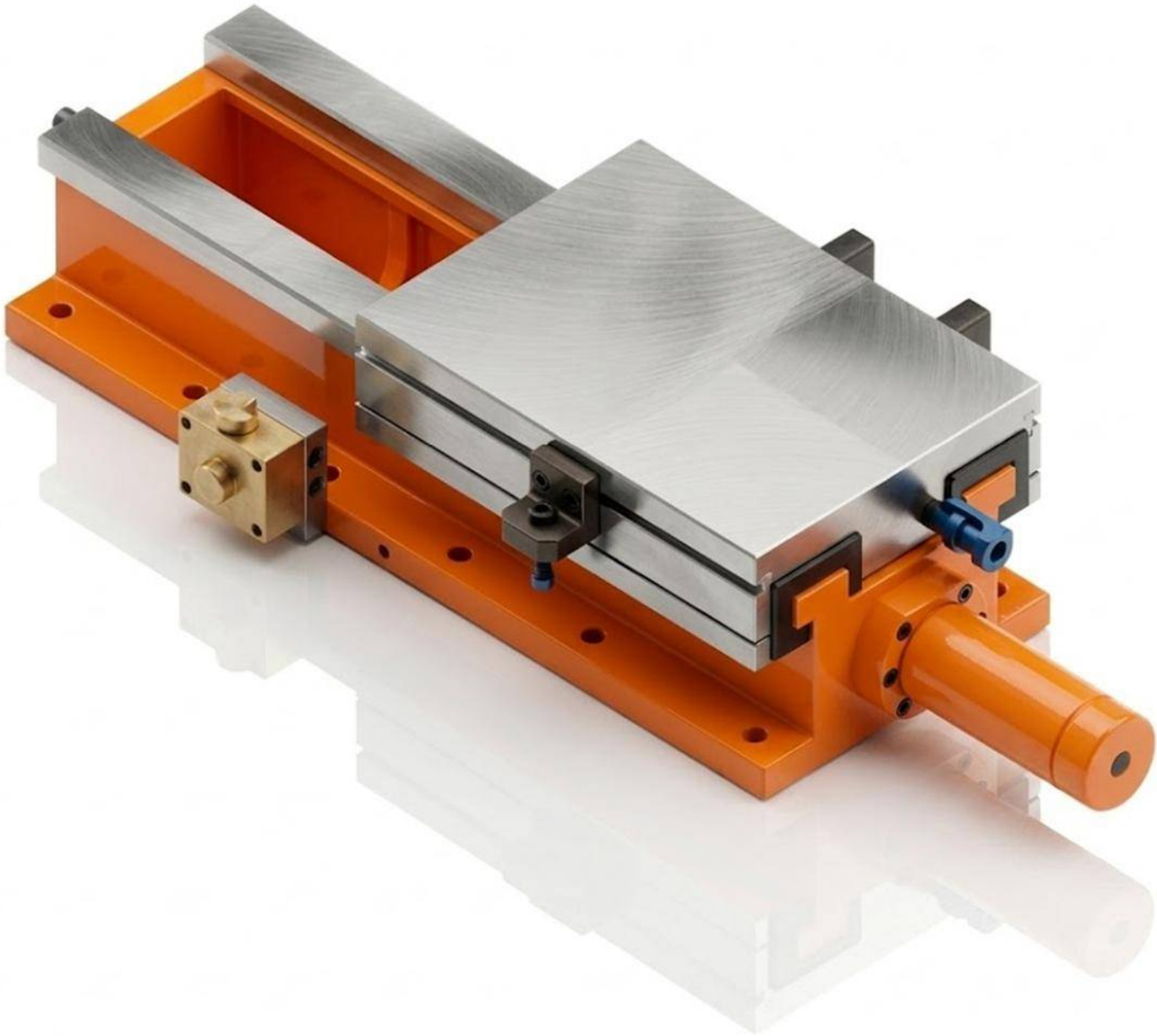

Características & Dimensiones

Modelo	HS300-420/670H
Ancho Del Perfil	*300.00*
A	*420.00*
B	*35.00*
C	*140.00*
C1	*140.00*
C2	*140.00*
C3	*180.00*
C4	-
C5	-
D	*34.00*
E	*670.00*
Longitud Del Pistón	*75.00*
Longitud Total Del Dispositivo	*745.00*
Paso Del Tornillo Patrón	*10 - Ø18*
Carrera Máxima De La Corredera	*230.00*
Peso Total Del Dispositivo *(Kg)*	*178.00*

**** Redondez ≤ 0.003.*

***** Todas las dimensiones estaban dadas en milímetros.*

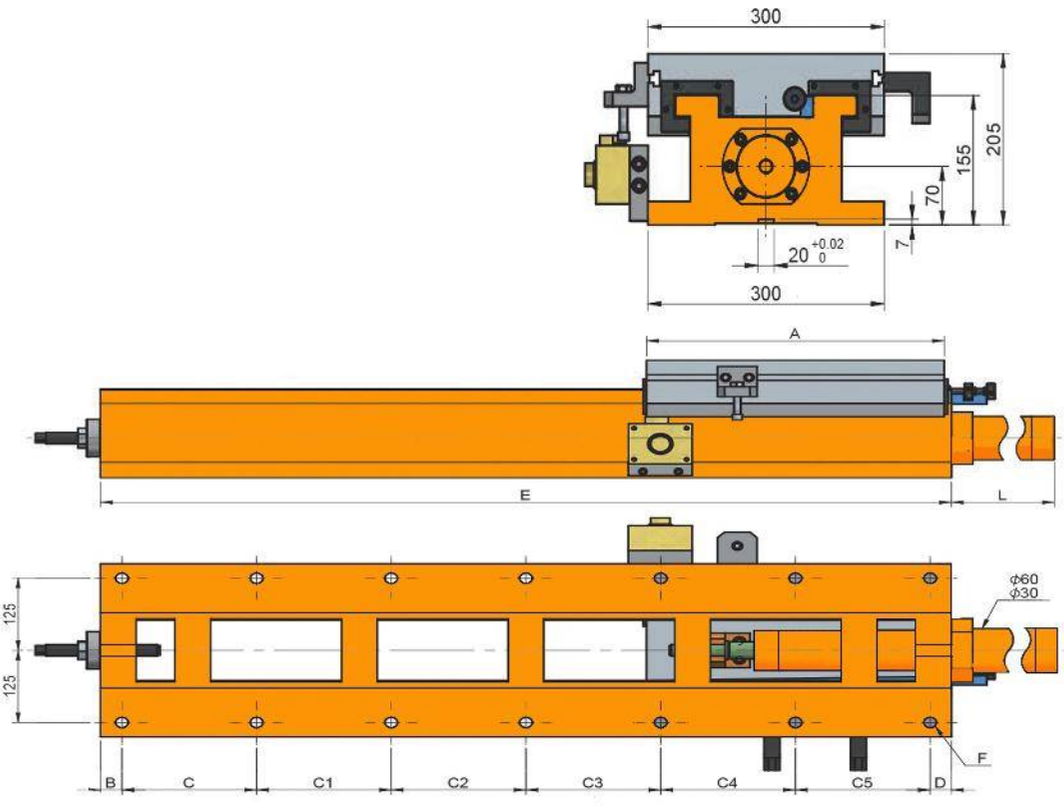
300
205
155
70
7
20 +0.02 0
300
A
E
L
125
125
ϕ60
ϕ30
F
B
C
C1
C2
C3
C4
C5
D

HS300-420/800H

CORREDERA CON MOVIMIENTO HIDRÁULICO

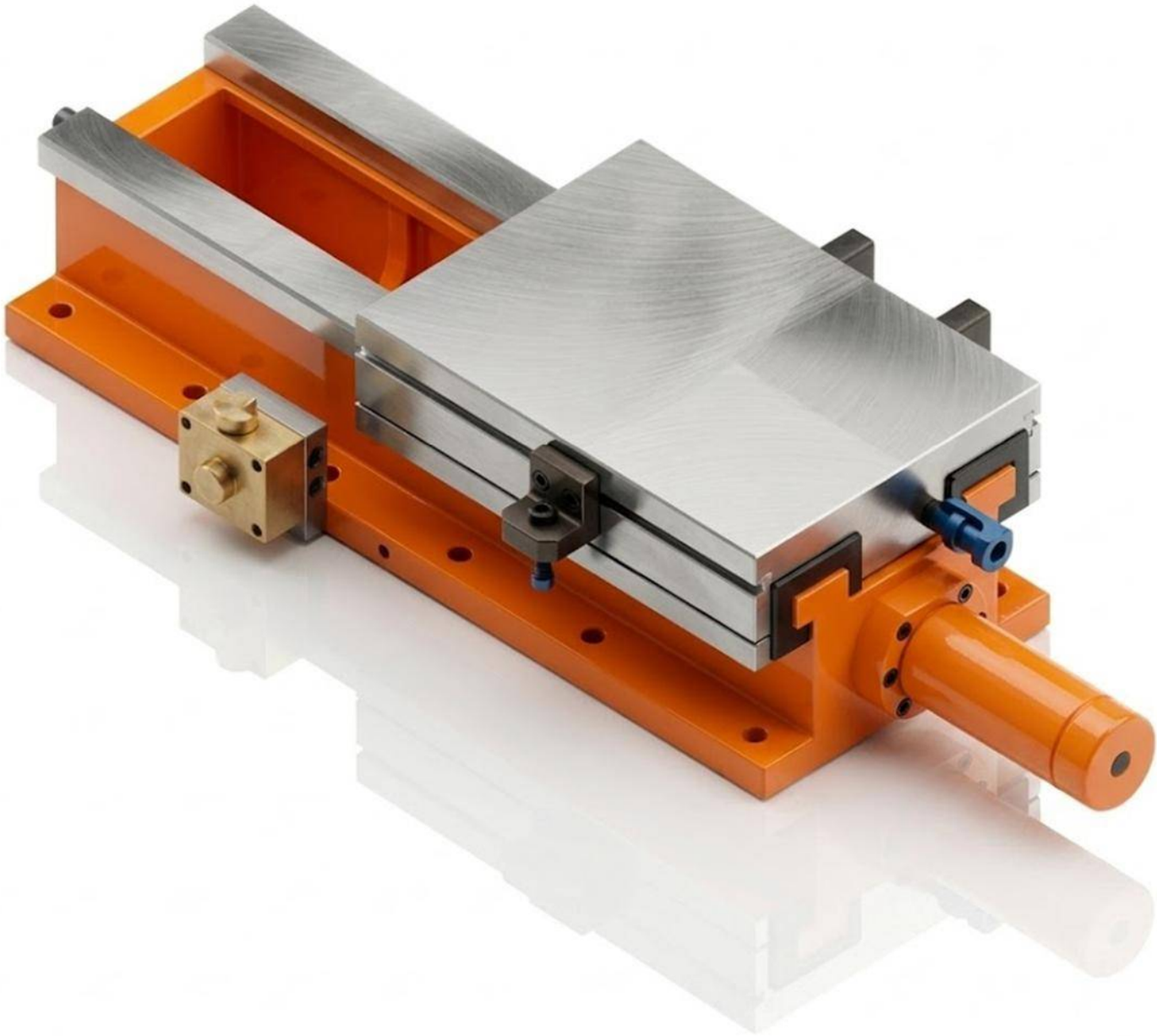

Características & Dimensiones

Modelo	HS300-420/800H
Ancho Del Perfil	*300.00*
A	*420.00*
B	*35.00*
C	*140.00*
C1	*140.00*
C2	*140.00*
C3	*140.00*
C4	*170.00*
C5	-
D	*35.00*
E	*800.00*
Longitud Del Pistón	*224.00*
Longitud Total Del Dispositivo	*1,024.00*
Paso Del Tornillo Patrón	*12 - Ø18*
Carrera Máxima De La Corredera	*360.00*
Peso Total Del Dispositivo *(Kg)*	*195.00*

**** Redondez ≤ 0.003.*

***** Todas las dimensiones estaban dadas en milímetros.*

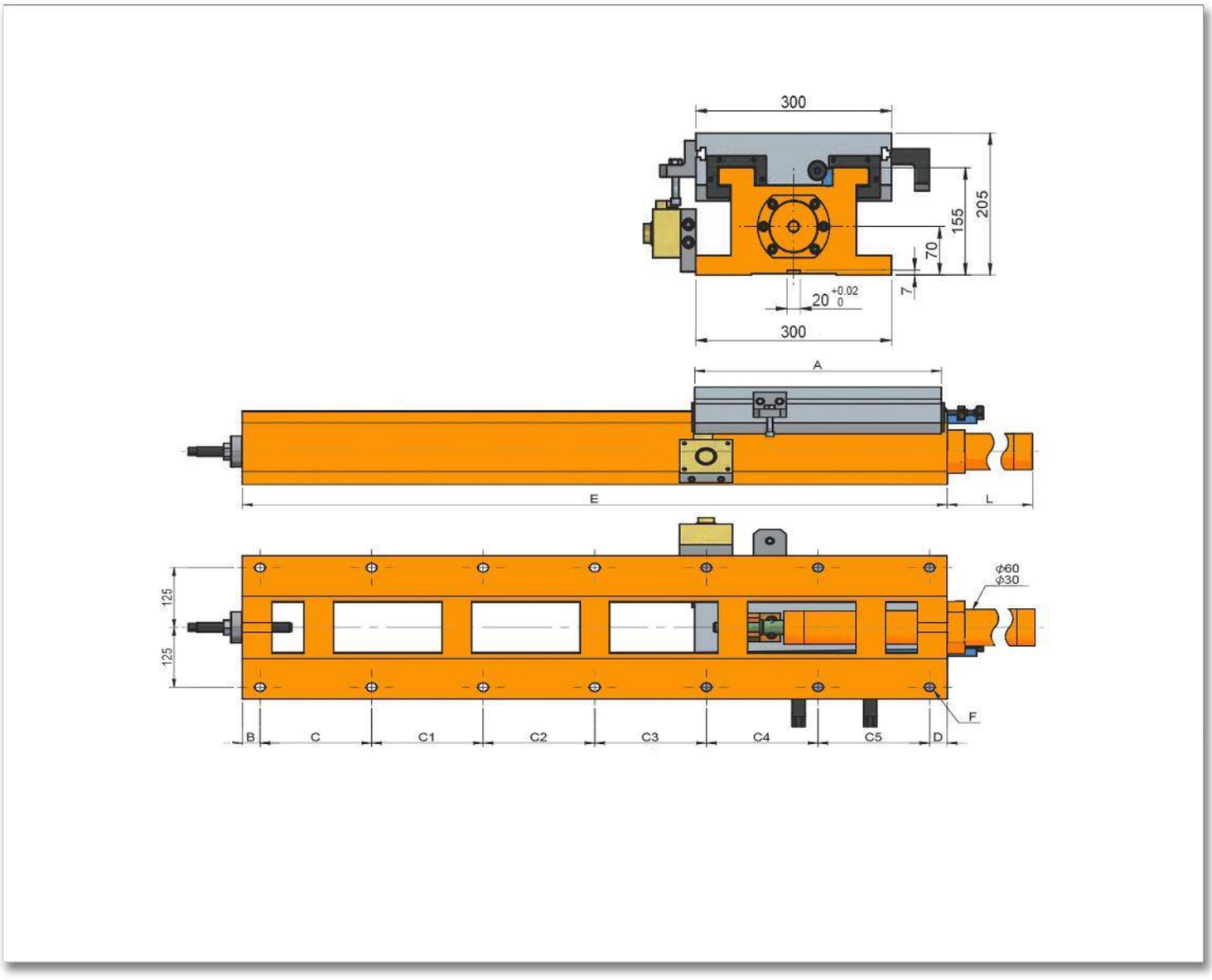
300
205
155
70
7
20 +0.02 0
300
A
E
L
125
125
ϕ60
ϕ30
F
B
C
C1
C2
C3
C4
C5
D

HS300-420/940H

CORREDERA CON MOVIMIENTO HIDRÁULICO

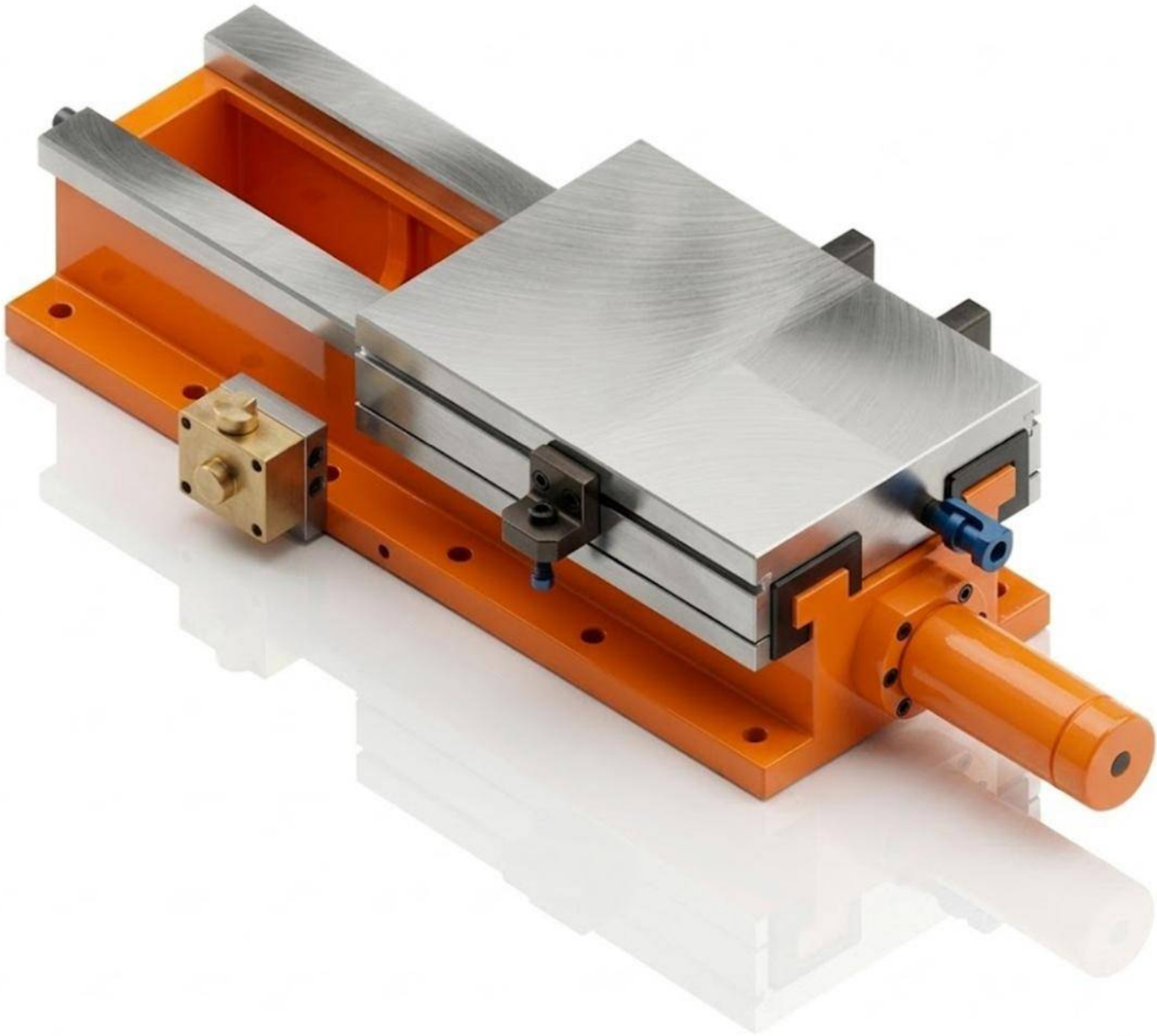

Características & Dimensiones

Modelo	HS300-420/940H
Ancho Del Perfil	*300.00*
A	*420.00*
B	*35.00*
C	*175.00*
C1	*175.00*
C2	*175.00*
C3	*175.00*
C4	*175.00*
C5	*-*
D	*30.00*
E	*940.00*
Longitud Del Pistón	*368.00*
Longitud Total Del Dispositivo	*1,308.00*
Paso Del Tornillo Patrón	*12 - Ø18*
Carrera Máxima De La Corredera	*500.00*
Peso Total Del Dispositivo ***(Kg)***	*210.00*

**** Redondez ≤ 0.003.*

***** Todas las dimensiones estaban dadas en milímetros.*

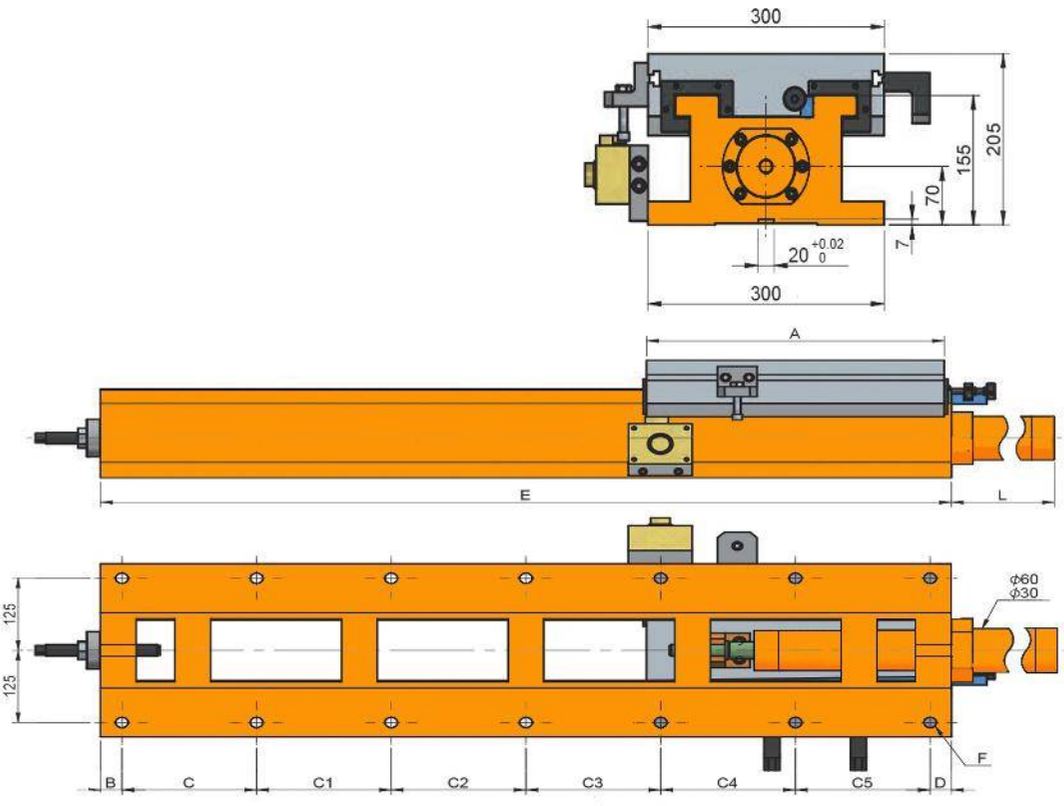
300
205
155
70
7
20 +0.02 0
300
A
E
L
125
125
ϕ60
ϕ30
F
B
C
C1
C2
C3
C4
C5
D

HS300-420/1200H

CORREDERA CON MOVIMIENTO HIDRÁULICO

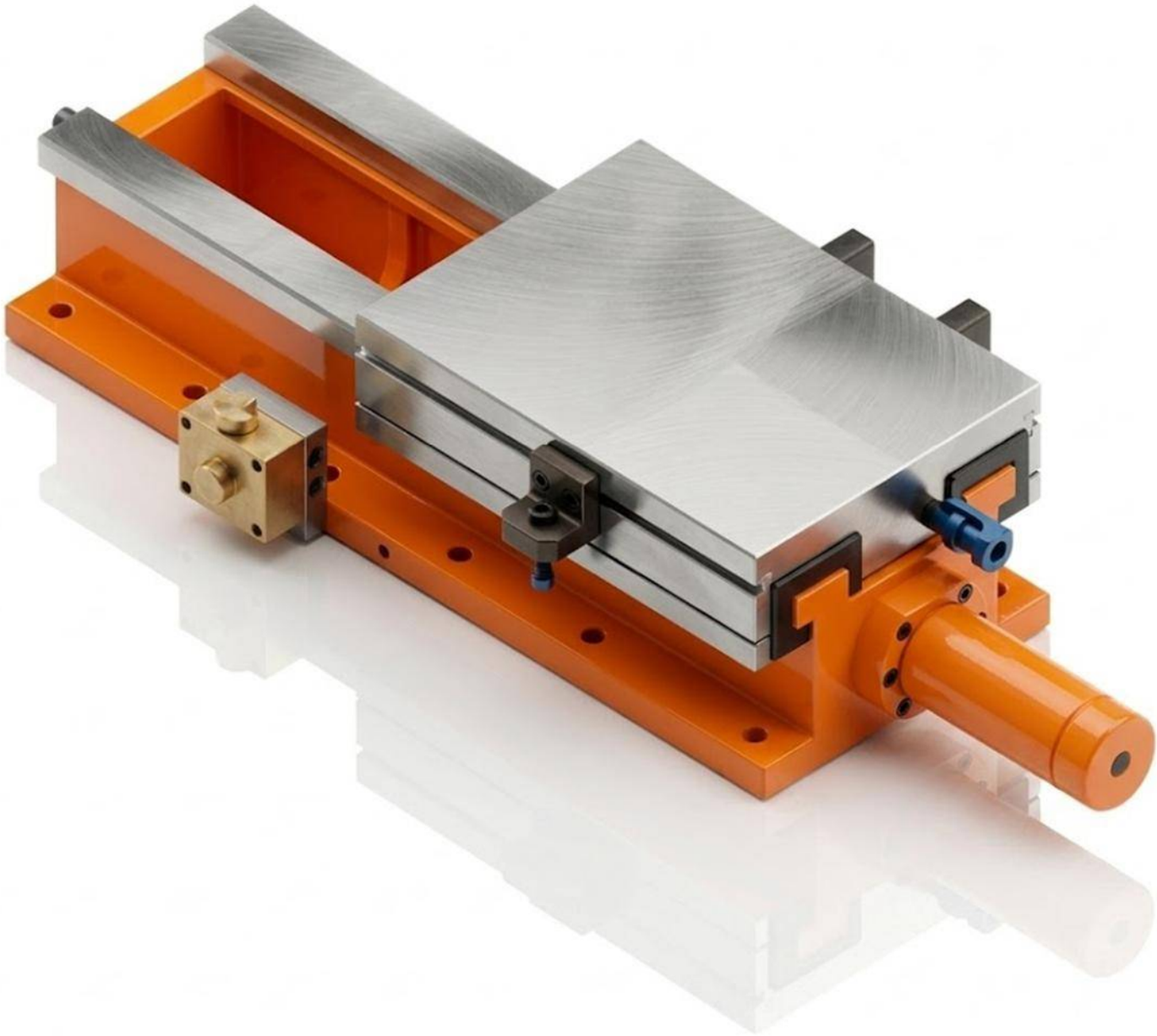

Características & Dimensiones

Modelo	HS300-420/1200H
Ancho Del Perfil	*300.00*
A	*420.00*
B	*30.00*
C	*190.00*
C1	*190.00*
C2	*190.00*
C3	*190.00*
C4	*190.00*
C5	*190.00*
D	*30.00*
E	*1200.00*
Longitud Del Pistón	*628.00*
Longitud Total Del Dispositivo	*1,828.00*
Paso Del Tornillo Patrón	*14 - Ø18*
Carrera Máxima De La Corredera	*760.00*
Peso Total Del Dispositivo *(Kg)*	*246.00*

**** Redondez ≤ 0.003.*

***** Todas las dimensiones estaban dadas en milímetros.*

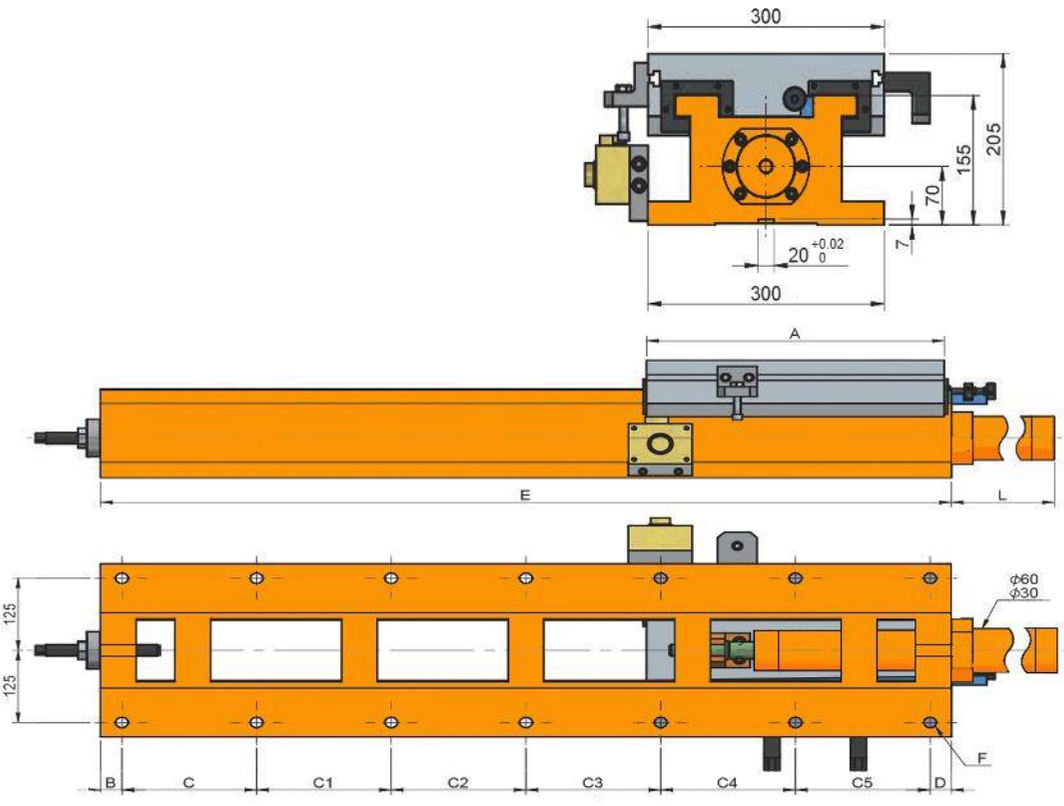
300
205
155
70
7
20 +0.02 0
300
A
E
L
125
125
ϕ60
ϕ30
F
B
C
C1
C2
C3
C4
C5
D

SERIE NXT

MESAS INDEXADORAS CNC DE ACOPLAMIENTO HIDRÁULICO

NXT-250H

MESA INDEXADORA CNC DE ACOPLAMIENTO HIDRÁULICO HORIZONTAL

Características & Dimensiones

Modelo		NXT-250R	
Diámetro De La Mesa		Ø250	
Diámetro De La Perforación Central		Ø55 H7	
Diámetro De La Perforación Central		Ø30	
Altura Del Centro Verticalmente		170.00	
Altura Total Horizontalmente		200.00	
Ancho De Las Ranuras *"T"*		12 H7	
Espesor Del Bloque Guía		18 H7	
Dispositivo De Sujeción Hidráulica **(Kg/cm²)**		35.00	
Angulo Mínimo De Indexación		5°	1°
Divisiones De La Mesa		72.00	360.00
Exactitud De Indexación *(Acumulativa)* **(arc/sec)**		4"	
Repetibilidad (arc sec)		1±"	
Velocidad De Rotación Máxima **(r.p.m.)**	Mesa	16.60	
	Motor	2,000.00	
Tipo De Servo Motor *(Opcional)*	FANUC	8ai	
	MITSUBISHI	HF-104 / 154	
	SIEMENS	1FK7063	
	HEIDENHAIN	QSY116E	

*** Redondez ≤ 0.003.

**** Todas las dimensiones están dadas en milímetros.

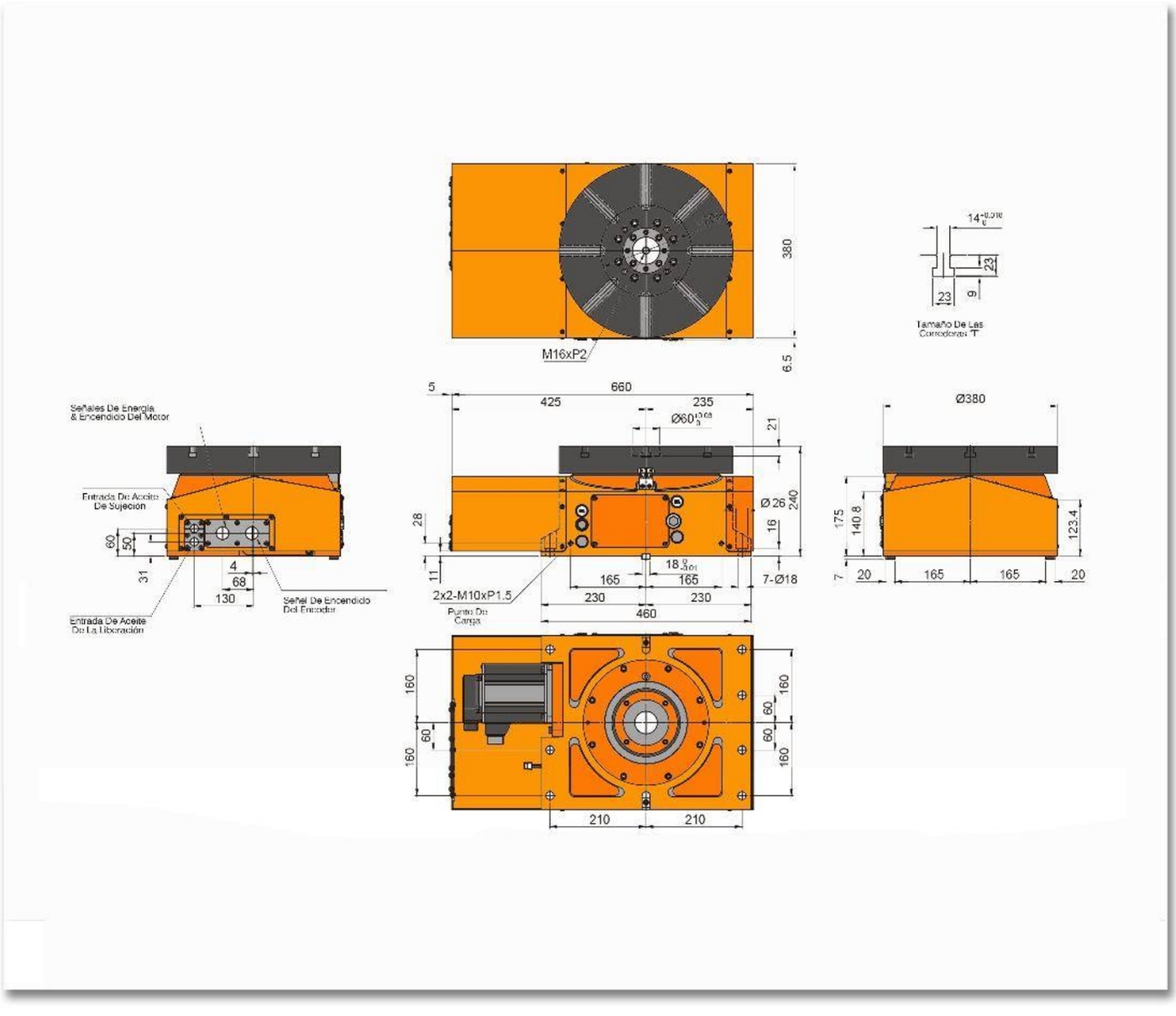
M16xP2
380
6.5
14
23
9
Tamaño De Las Correderas "T"
Señales De Energía & Encendido Del Motor
Entrada De Aceite De Sujecion
Entrada De Aceite De La Liberación
Señal De Encendido Del Encoder
60
50
31
4
68
130
5
660
425
235
Ø60
21
28
Ø 26
240
16
11
18
165
165
7-Ø18
2x2-M10xP1.5
Punto De Carga
230
230
460
Ø380
175
140.8
123.4
7
20
165
165
20
160
60
210
210

Características & Dimensiones

Modelo		NXT-250H
Relación De Engranes		*1/120*
Torque De Rotación *(Kg-m)*		*48.00*
Torque De Sujeción *(Kg)*	F 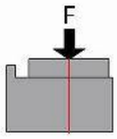	*1,500.00*
Torque De Sujeción *(Kg-m)*	F x R 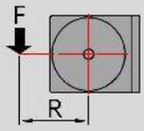	*300.00*
Capacidad De Carga A 0° *(Kg)*	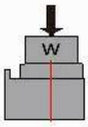	*300.00*
Peso Neto *(Kg)*		*198.00*

**** Redondez ≤ 0.003.*

***** Todas las dimensiones están dadas en milímetros.*

NXT-380H

MESA INDEXADORA CNC DE ACOPLAMIENTO HIDRAULICO HORIZONTAL

Características & Dimensiones

Modelo		NXT-380H	
Diámetro De La Mesa		Ø380	
Diámetro De La Perforación Central		Ø60 H7	
Altura Total De La Mesa		240.00	
Ancho De Las Ranuras "T"		14 H7	
Espesor Del Bloque Guía		x	
Dispositivo De Sujeción Hidráulica (Kg/cm²)		35.00	
Angulo Mínimo De Indexación (°)		5°	1°
Divisiones De La Mesa		72.00	360.00
Exactitud De Indexación (Acumulativa) (arc/sec)		4"	
Repetibilidad (arc sec)		1±"	
Velocidad De Rotación Máxima (r.p.m.)	Mesa	16.60	
	Motor	2,000.00	
Tipo De Servo Motor (Opcional)	FANUC	8a1	
	MITSUBISHI	HF-154	
	SIEMENS	1FK7063	

*** Redondez ≤ 0.003.

**** Todas las dimensiones están dadas en milímetros.

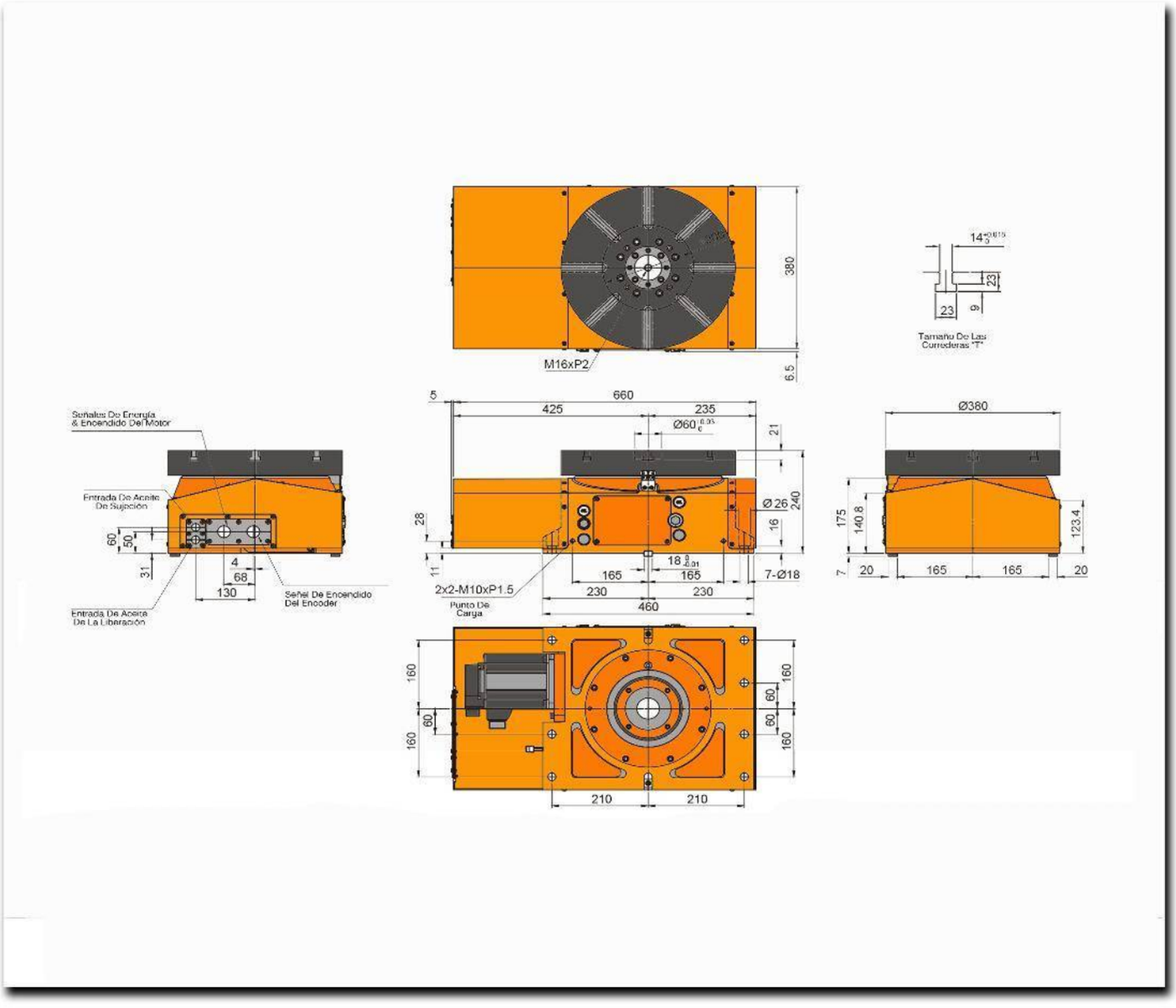

Señales De Energía & Encendido Del Motor
Entrada De Aceite De Sujeción
Entrada De Aceite De La Liberación
Señal De Encendido Del Encoder
M16xP2
Tamaño De Las Correderas "T"
2x2-M10xP1.5
Punto De Carga
7-Ø18
Ø380

Características & Dimensiones

Modelo	NXT-380H
Relación De Engranes	*1/120*
Torque De Rotación *(Kg-m)*	*48.00*
Torque De Sujeción *(Kg)* 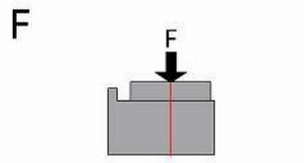	*2,000.00*
Torque De Sujeción *(Kg-m)* 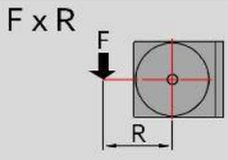	*400.00*
Capacidad De Carga A 0° *(Kg)* 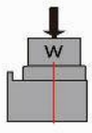	*350.00*
Peso Neto *(Kg)*	*210.00*

**** Redondez ≤ 0.003.*

***** Todas las dimensiones están dadas en milímetros.*

NXT-500H

MESA INDEXADORA CNC DE ACOPLAMIENTO HIDRÁULICO HORIZONTAL

Características & Dimensiones

Modelo		NXT-500H	
Diámetro De La Mesa		500 x 500	
Diámetro De La Perforación Central		Ø50 H7	
Altura Total De La Mesa		280.00	
Ancho De Las Ranuras "T"		18 H7	
Espesor Del Bloque Guía		18 H7	
Dispositivo De Sujeción Hidráulica (Kg/cm²)		35.00	
Angulo Mínimo De Indexación (°)		5°	1°
Divisiones De La Mesa		72.00	360.00
Exactitud De Indexación (Acumulativa) (arc/sec)		4"	
Repetibilidad (arc sec)		1±"	
Velocidad De Rotación Máxima (r.p.m.)	Mesa	16.60	
	Motor	2,000.00	
Tipo De Servo Motor (Opcional)	FANUC	12a1	
	MITSUBISHI	HF-204	
	SIEMENS	1FK7063	

*** Redondez ≤ 0.003.

**** Todas las dimensiones están dadas en milímetros.

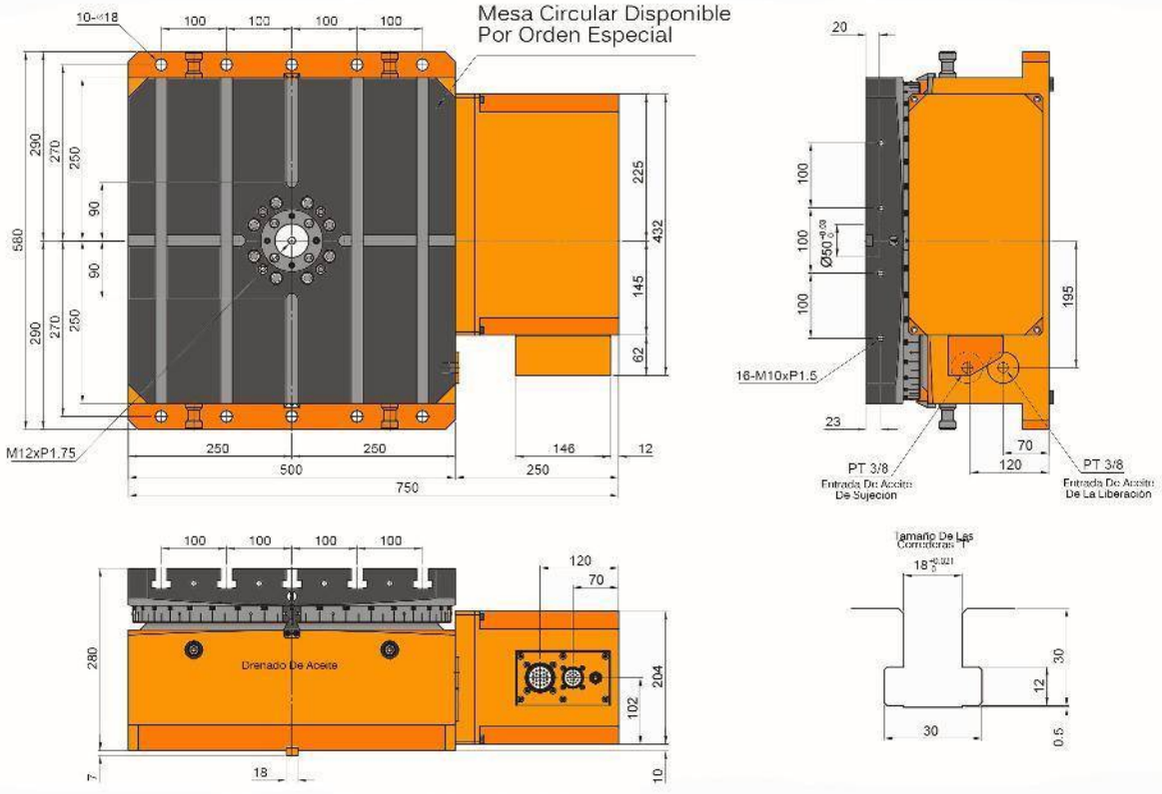
Mesa Circular Disponible
Por Orden Especial
10-Ø18
100
100
100
100
290
270
250
90
90
580
225
432
145
62
M12xP1.75
250
500
250
750
146
250
12
20
100
100
100
Ø50 +0.03 0
40
195
16-M10xP1.5
23
PT 3/8
Entrada De Aceite
De Sujecion
70
120
PT 3/8
Entrada De Aceite
De La Liberación
Tamaño De Las
Cerraduras
18 +0.021 0
30
12
30
0.5
100
100
100
100
120
70
280
Drenado De Aceite
204
102
7
18
10

Características & Dimensiones

Modelo		NXT-500H
Relación De Engranes		*1/120*
Torque De Rotación *(Kg-m)*		*200.00*
Torque De Sujeción *(Kg)*	F 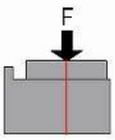	*2,500.00*
Torque De Sujeción *(Kg-m)*	F x R 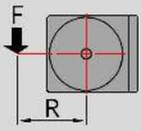	*500.00*
Capacidad De Carga A 0° *(Kg)*	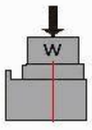	*1,200.00*
Peso Neto *(Kg)*		*300.00*

**** Redondez ≤ 0.003.*

***** Todas las dimensiones están dadas en milímetros.*

NXT-630H

MESA INDEXADORA CNC DE ACOPLAMIENTO HIDRÁULICO HORIZONTAL

Características & Dimensiones

Modelo		NXT-630H	
Diámetro De La Mesa		630 x 630	
Diámetro De La Perforación Central		Ø50 H7	
Altura Total De La Mesa		320.00	
Ancho De Las Ranuras "T"		20 H7	
Espesor Del Bloque Guía		20 H7	
Dispositivo De Sujeción Hidráulica (Kg/cm²)		35.00	
Angulo Mínimo De Indexación (°)		5°	1°
Divisiones De La Mesa		72.00	360.00
Exactitud De Indexación (Acumulativa) (arc/sec)		4"	
Repetibilidad (arc sec)		1±"	
Velocidad De Rotación Máxima (r.p.m.)	Mesa	11.10	
	Motor	2,000.00	
Tipo De Servo Motor (Opcional)	FANUC	12a1	
	MITSUBISHI	HF-204S	
	SIEMENS	1FK7063	

*** Redondez ≤ 0.003.

**** Todas las dimensiones están dadas en milímetros.

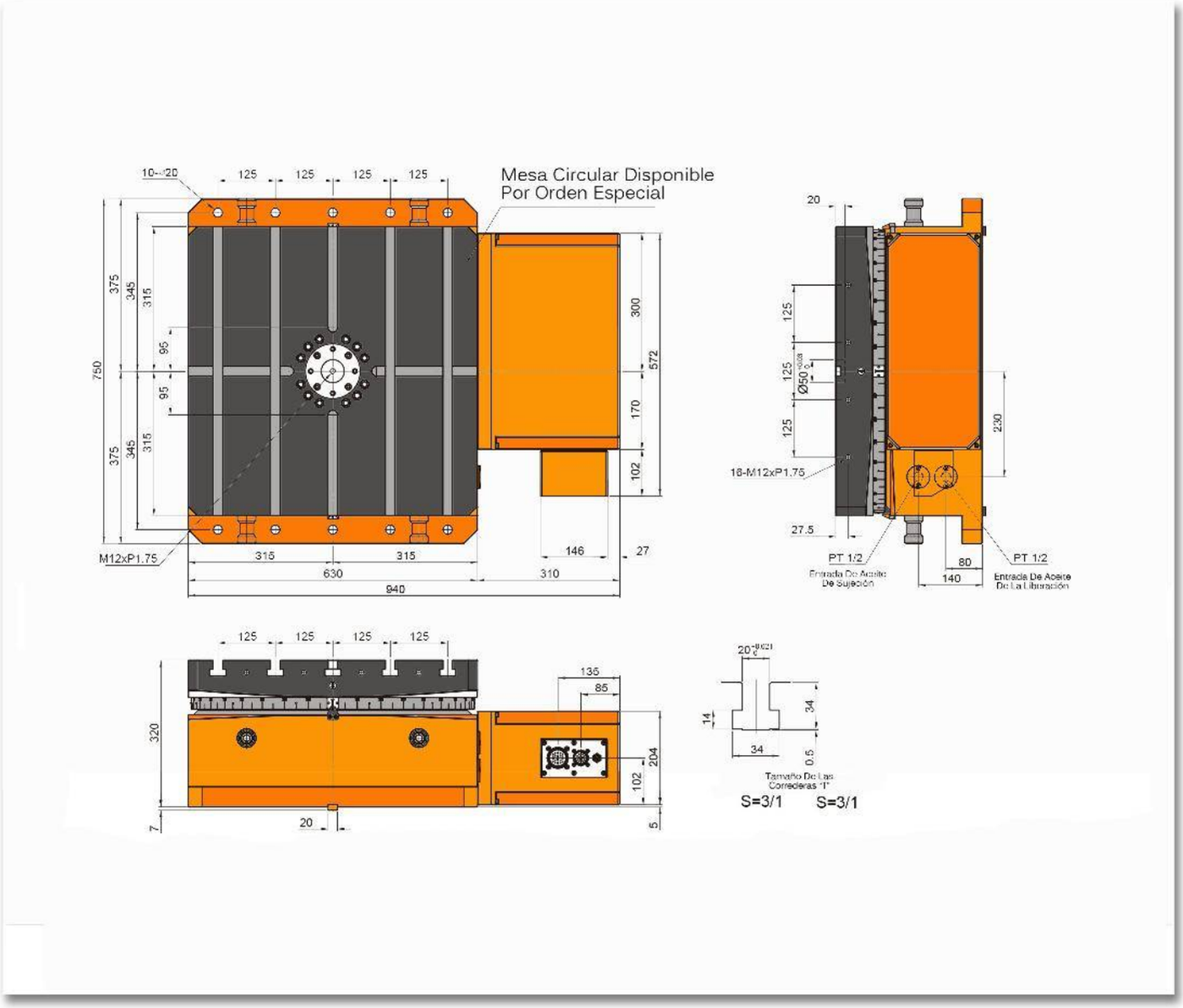
Mesa Circular Disponible
Por Orden Especial
M12xP1.75
16-M12xP1.75
PT 1/2
Entrada De Aceite
De Sujeción
PT 1/2
Entrada De Aceite
De La Liberación
Tamaño De Las
Correderas "I"
S=3/1
S=3/1

Características & Dimensiones

Modelo		NXT-630H
Relación De Engranes		*1/180*
Torque De Rotación *(Kg-m)*		*280.00*
Torque De Sujeción *(Kg)*	F 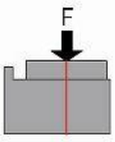	*4,000.00*
Torque De Sujeción *(Kg-m)*	F x R 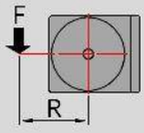	*600.00*
Capacidad De Carga A 0° *(Kg)*	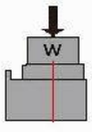	*2,500.00*
Peso Neto *(Kg)*		*550.00*

**** Redondez ≤ 0.003.*

***** Todas las dimensiones están dadas en milímetros.*

NXT-800H

MESA INDEXADORA CNC DE ACOPLAMIENTO HIDRÁULICO HORIZONTAL

Características & Dimensiones

Modelo		NXT-800H	
Diámetro De La Mesa		800 x 800	
Diámetro De La Perforación Central		Ø60 H7	
Altura Total De La Mesa		380.00	
Ancho De Las Ranuras "T"		22 H7	
Espesor Del Bloque Guía		20 H7	
Dispositivo De Sujeción Hidráulica (Kg/cm²)		35.00	
Angulo Mínimo De Indexación (°)		5°	1°
Divisiones De La Mesa		72.00	360.00
Exactitud De Indexación (Acumulativa) (arc/sec)		4"	
Repetibilidad (arc sec)		1±"	
Velocidad De Rotación Máxima (r.p.m.)	Mesa	11.10	
	Motor	2,000.00	
Tipo De Servo Motor (Opcional)	FANUC	22ai	
	MITSUBISHI	HF-354S	
	SIEMENS	1FK6101	

*** Redondez ≤ 0.003.

**** Todas las dimensiones están dadas en milímetros.

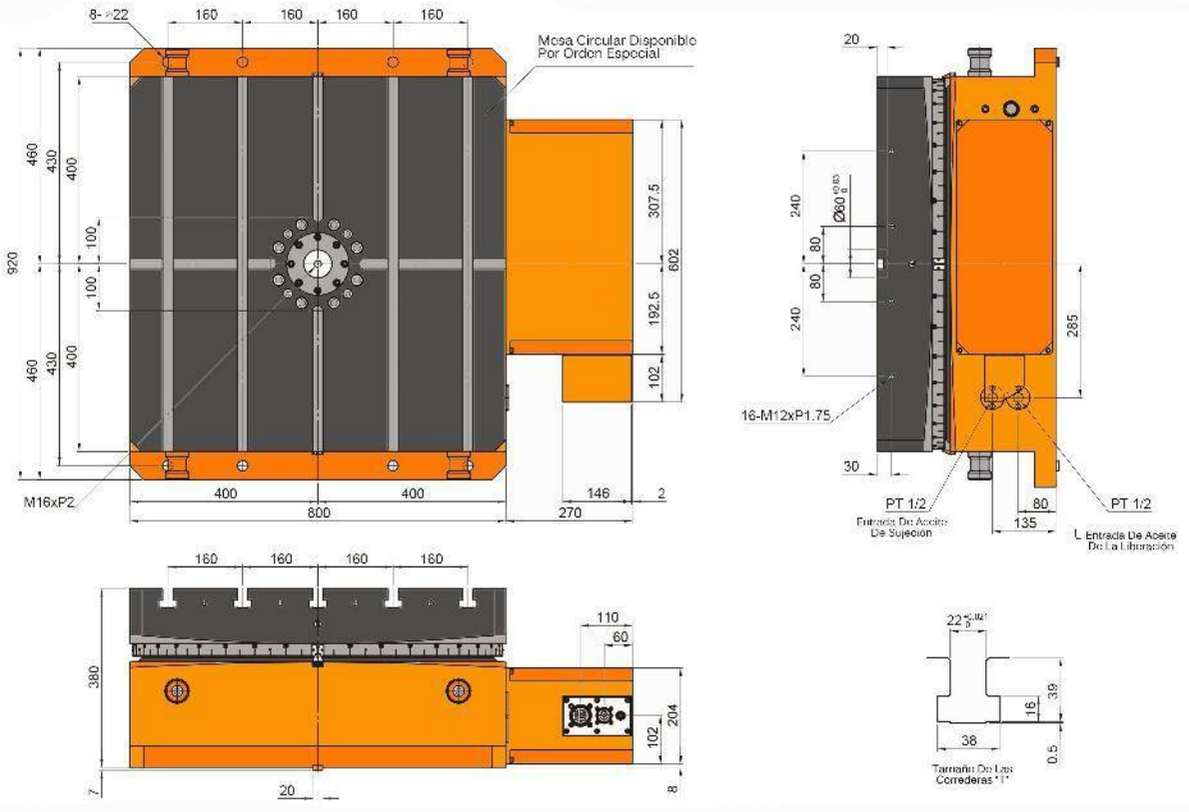
8-Ø22
160
160
160
160
Mesa Circular Disponible
Por Orden Especial
460
430
400
100
100
920
460
430
400
307.5
602
192.5
102
M16xP2
400
400
800
146
2
270
20
240
Ø60
80
80
240
285
16-M12xP1.75
30
PT 1/2
Entrada De Aceite
De Sujecion
80
135
PT 1/2
Entrada De Aceite
De La Liberación
160
160
160
160
110
60
380
204
102
7
20
8
22
16
38
39
0.5
Tamaño De Las
Correderas "T"

Características & Dimensiones

Modelo		NXT-800H
Relación De Engranes		*1/180*
Torque De Rotación *(Kg-m)*		*430.00*
Torque De Sujeción *(Kg)*	F 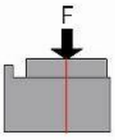	*6,000.00*
Torque De Sujeción *(Kg-m)*	F x R 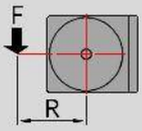	*800.00*
Capacidad De Carga A 0° *(Kg)*	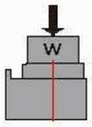	*4,000.00*
Peso Neto *(Kg)*		*1,000.00*

**** Redondez ≤ 0.003.*

***** Todas las dimensiones están dadas en milímetros.*

NXT-1000H

MESA INDEXADORA CNC DE ACOPLAMIENTO HIDRÁULICO HORIZONTAL

Características & Dimensiones

Modelo		NXT-1000H	
Diámetro De La Mesa		1000 x 1000	
Diámetro De La Perforación Central		Ø60 H7	
Altura Total De La Mesa		410.00	
Ancho De Las Ranuras "T"		22 H7	
Espesor Del Bloque Guía		20 H7	
Dispositivo De Sujeción Hidráulica (Kg/cm²)		35.00	
Angulo Mínimo De Indexación (°)		5°	1°
Divisiones De La Mesa		72.00	360.00
Exactitud De Indexación (Acumulativa) (arc/sec)		4"	
Repetibilidad (arc sec)		1±"	
Velocidad De Rotación Máxima (r.p.m.)	Mesa	8.33	
	Motor	2,000.00	
Tipo De Servo Motor (Opcional)	FANUC	22ai	
	MITSUBISHI	HF-354S	
	SIEMENS	1FK6101	

*** Redondez ≤ 0.003.

**** Todas las dimensiones están dadas en milímetros.

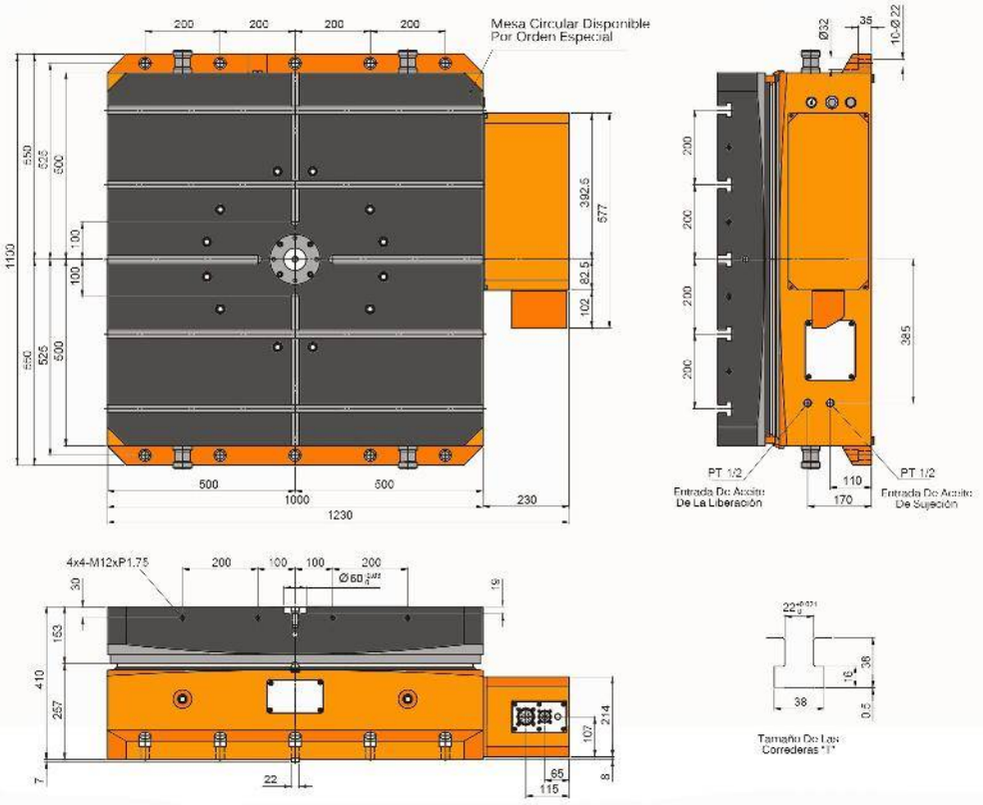
Mesa Circular Disponible
Por Orden Especial
PT 1/2
Entrada De Aceite
De La Liberación
PT 1/2
Entrada De Aceite
De Sujeción
4x4-M12xP1.75
Tamaño De Las
Correderas "T"

Características & Dimensiones

Modelo		NXT-1000H
Relación De Engranes		*1/240*
Torque De Rotación *(Kg-m)*		*450.00*
Torque De Sujeción *(Kg)*	F 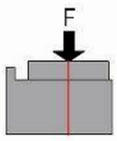	*8,000.00*
Torque De Sujeción *(Kg-m)*	F x R 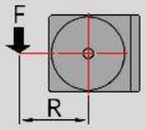	*12000.00*
Capacidad De Carga A 0° *(Kg)*	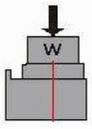	*8,000.00*
Peso Neto *(Kg)*		*1,970.00*

**** Redondez ≤ 0.003.*

***** Todas las dimensiones están dadas en milímetros.*

NXT-250R

MESA INDEXADORA CNC DE ACOPLAMIENTO HIDRÁULICO

Características & Dimensiones

Modelo		NXT-250R
Relación De Engranes		*1/120*
Torque De Rotación *(Kg-m)*		*48.00*
Torque De Sujeción *(Kg)*	F 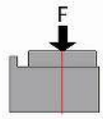	*1,500.00*
	F x R 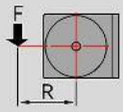	*300.00*
	FxL 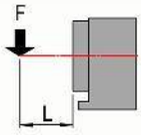	*350.00*
Capacidad De Carga A 0° *(Kg)*	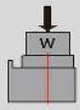	*300.00*
Capacidad De Carga A 90° *(Kg)*	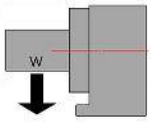	*125.00*
Peso Neto *(Kg)*		*94.00*

**** Redondez ≤ 0.003.*

***** Todas las dimensiones están dadas en milímetros.*

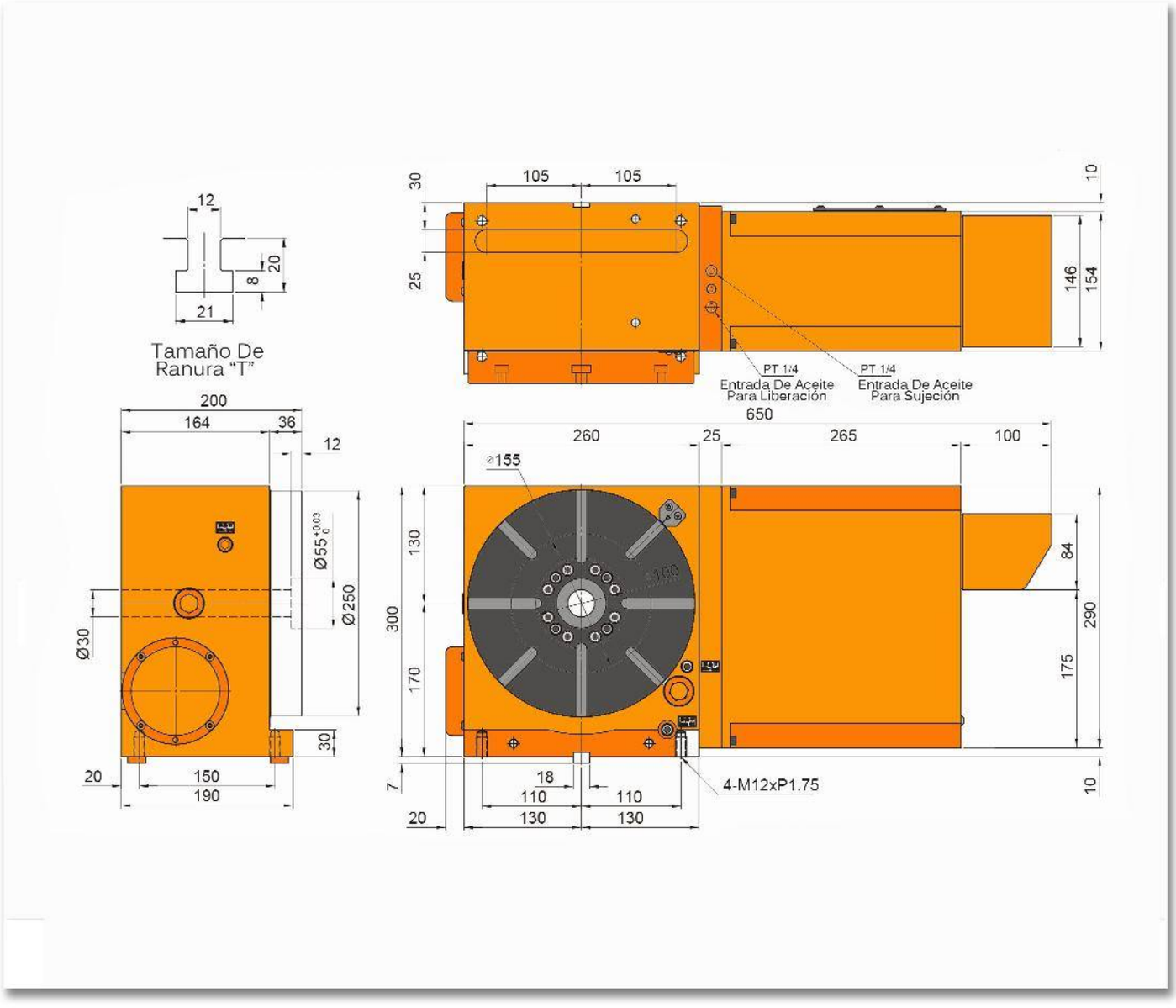
12
20
8
21
Tamaño De
Ranura "T"
200
164
36
12
Ø55 +0.03 0
Ø250
Ø30
30
20
150
190
30
105
105
10
25
146
154
PT 1/4
Entrada De Aceite
Para Liberación
PT 1/4
Entrada De Aceite
Para Sujeción
650
260
25
265
100
⌀155
130
300
170
84
290
175
7
18
110
110
20
130
130
4-M12xP1.75
10

Características & Dimensiones

Modelo		NXT-250R	
Diámetro De La Mesa		Ø250	
Diámetro De La Perforación Central		Ø55 H7	
Diámetro De La Perforación Central		Ø30	
Altura Del Centro Verticalmente		170.00	
Altura Total Horizontalmente		200.00	
Ancho De Las Ranuras *"T"*		12 H7	
Espesor Del Bloque Guía		18 H7	
Dispositivo De Sujeción Hidráulica **(Kg/cm²)**		35.00	
Angulo Mínimo De Indexación		5°	1°
Divisiones De La Mesa		72.00	360.00
Exactitud De Indexación *(Acumulativa)* **(arc/sec)**		4"	
Repetibilidad (arc sec)		1±"	
Velocidad De Rotación Máxima **(r.p.m.)**	Mesa	16.60	
	Motor	2,000.00	
Tipo De Servo Motor *(Opcional)*	FANUC	8ai	
	MITSUBISHI	HF-104 / 154	
	SIEMENS	1FK7063	
	HEIDENHAIN	QSY116E	

**** Redondez ≤ 0.003.*

***** Todas las dimensiones están dadas en milímetros.*

NXT-320RV

MESA INDEXADORA CNC DE ACOPLAMIENTO HIDRÁULICO

Características & Dimensiones

Modelo		NXT-320RV	
Diámetro De La Mesa		Ø320	
Diámetro De La Perforación Central		Ø100 H7	
Diámetro De La Perforación Central		Ø80	
Altura Del Centro Verticalmente		230.00	
Altura Total Horizontalmente		240.00	
Ancho De Las Ranuras *"T"*		14 H7	
Espesor Del Bloque Guía		18 H7	
Dispositivo De Sujeción Hidráulica **(Kg/cm²)**		35.00	
Angulo Mínimo De Indexación		5°	1°
Divisiones De La Mesa		72.00	360.00
Exactitud De Indexación *(Acumulativa)* **(arc/sec)**		4"	
Repetibilidad (arc sec)		1±"	
Velocidad De Rotación Máxima **(r.p.m.)**	Mesa	27.70	
	Motor	2,000.00	
Tipo De Servo Motor *(Opcional)*	FANUC	12ai	
	MITSUBISHI	HF-204T	
	SIEMENS	1FK7083	
	HEIDENHAIN	QSY155B	

*** Redondez ≤ 0.003.

**** Todas las dimensiones están dadas en milímetros.

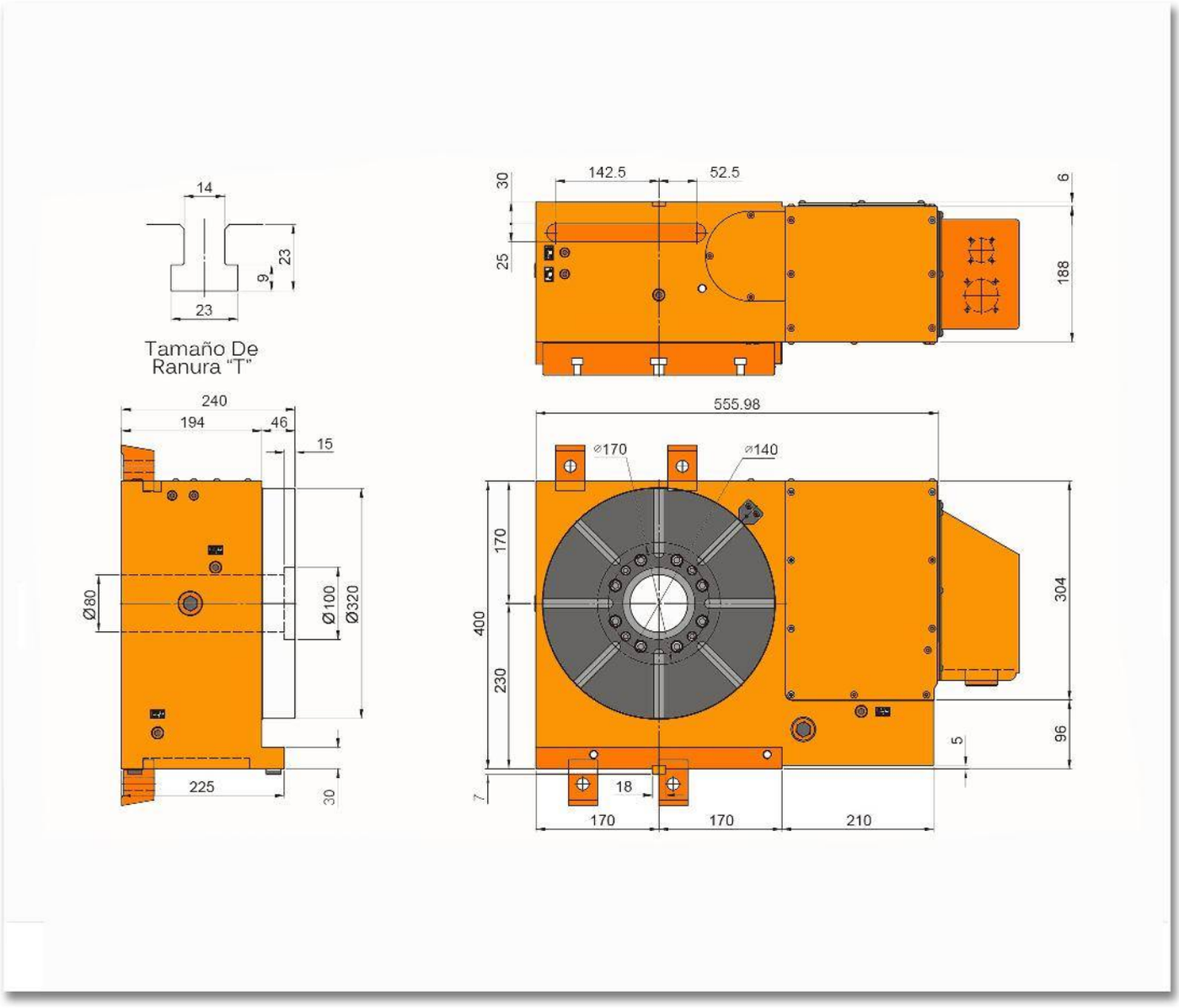
14
23
9
23
Tamaño De
Ranura "T"
240
194
46
15
Ø80
Ø100
Ø320
225
30
142.5
52.5
30
25
6
188
555.98
⌀170
⌀140
170
400
230
304
96
5
7
18
170
170
210

Características & Dimensiones

Modelo		NXT-320RV
Relación De Engranes		*1/72*
Torque De Rotación *(Kg-m)*		*78.00*
Torque De Sujeción *(Kg)*	F 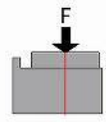	*2,000.00*
	F x R 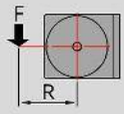	*400.00*
	FxL 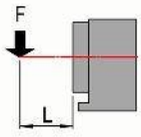	*450.00*
Capacidad De Carga A 0° *(Kg)*	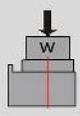	*350.00*
Capacidad De Carga A 90° *(Kg)*	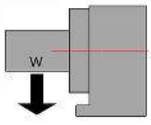	*175.00*
Peso Neto *(Kg)*		*178.00*

**** Redondez ≤ 0.003.*

***** Todas las dimensiones están dadas en milímetros.*

NXT-400RV

MESA INDEXADORA CNC DE ACOPLAMIENTO HIDRÁULICO

Características & Dimensiones

Modelo		NXT-400RV	
Diámetro De La Mesa		Ø250	
Diámetro De La Perforación Central		Ø55 H7	
Diámetro De La Perforación Central		Ø30	
Altura Del Centro Verticalmente		170.00	
Altura Total Horizontalmente		200.00	
Ancho De Las Ranuras "T"		12 H7	
Espesor Del Bloque Guía		18 H7	
Dispositivo De Sujeción Hidráulica (Kg/cm²)		35.00	
Angulo Mínimo De Indexación		5°	1°
Divisiones De La Mesa		72.00	360.00
Exactitud De Indexación *(Acumulativa)* (arc/sec)		4"	
Repetibilidad (arc sec)		1±"	
Velocidad De Rotación Máxima (r.p.m.)	Mesa	16.60	
	Motor	2,000.00	
Tipo De Servo Motor *(Opcional)*	FANUC	8ai	
	MITSUBISHI	HF-104 / 154	
	SIEMENS	1KK7063	
	HEIDENHAIN	QSY116E	

*** Redondez ≤ 0.003.

**** Todas las dimensiones están dadas en milímetros.

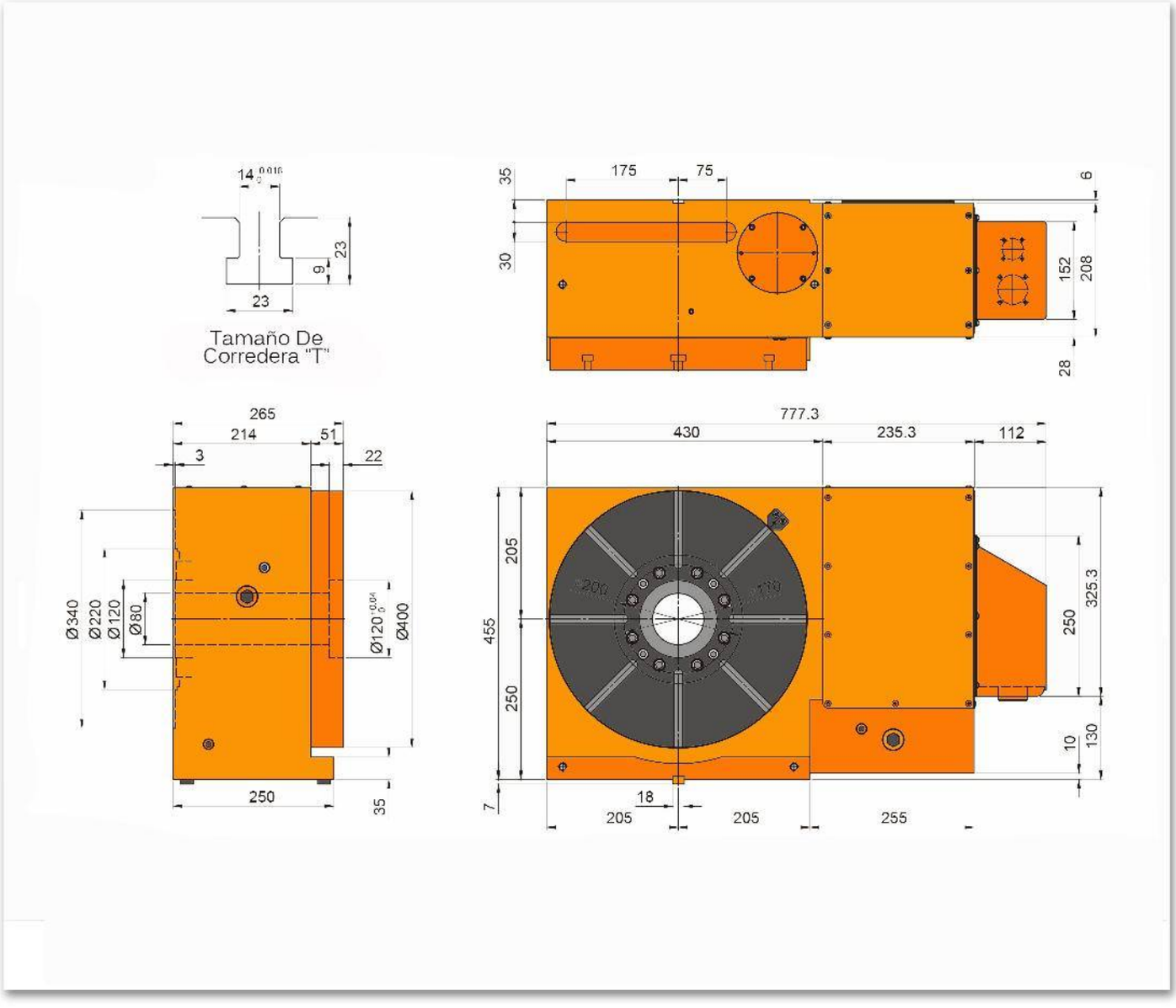
Tamaño De
Corredera "T"
265
214
51
3
22
Ø340
Ø220
Ø120
Ø80
Ø400
250
35
175
75
35
30
6
152
208
28
777.3
430
235.3
112
205
455
250
325.3
10
130
7
18
205
205
255

Características & Dimensiones

Modelo		NXT-400RV
Relación De Engranes		*1/120*
Torque De Rotación *(Kg-m)*		*48.00*
Torque De Sujeción *(Kg)*	F 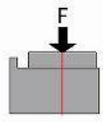	*1,500.00*
	F x R 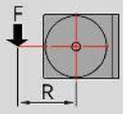	*300.00*
	FxL 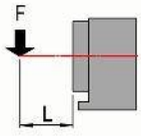	*350.00*
Capacidad De Carga A 0° *(Kg)*	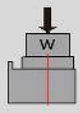	*300.00*
Capacidad De Carga A 90° *(Kg)*	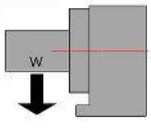	*125.00*
Peso Neto *(Kg)*		*94.00*

**** Redondez ≤ 0.003.*

***** Todas las dimensiones están dadas en milímetros.*

NXT-500RV

MESA INDEXADORA CNC DE ACOPLAMIENTO HIDRAULICO

Características & Dimensiones

Modelo		NXT-500RV	
Diámetro De La Mesa		Ø250	
Diámetro De La Perforación Central		Ø55 H7	
Diámetro De La Perforación Central		Ø30	
Altura Del Centro Verticalmente		170.00	
Altura Total Horizontalmente		200.00	
Ancho De Las Ranuras "T"		12 H7	
Espesor Del Bloque Guía		18 H7	
Dispositivo De Sujeción Hidráulica (Kg/cm²)		35.00	
Angulo Mínimo De Indexación		5°	1°
Divisiones De La Mesa		72.00	360.00
Exactitud De Indexación (Acumulativa) (arc/sec)		4"	
Repetibilidad (arc sec)		1±"	
Velocidad De Rotación Máxima (r.p.m.)	Mesa	16.60	
	Motor	2,000.00	
Tipo De Servo Motor (Opcional)	FANUC	8ai	
	MITSUBISHI	HF-104 / 154	
	SIEMENS	1KK7063	
	HEIDENHAIN	QSY116E	

*** Redondez ≤ 0.003.

**** Todas las dimensiones están dadas en milímetros.

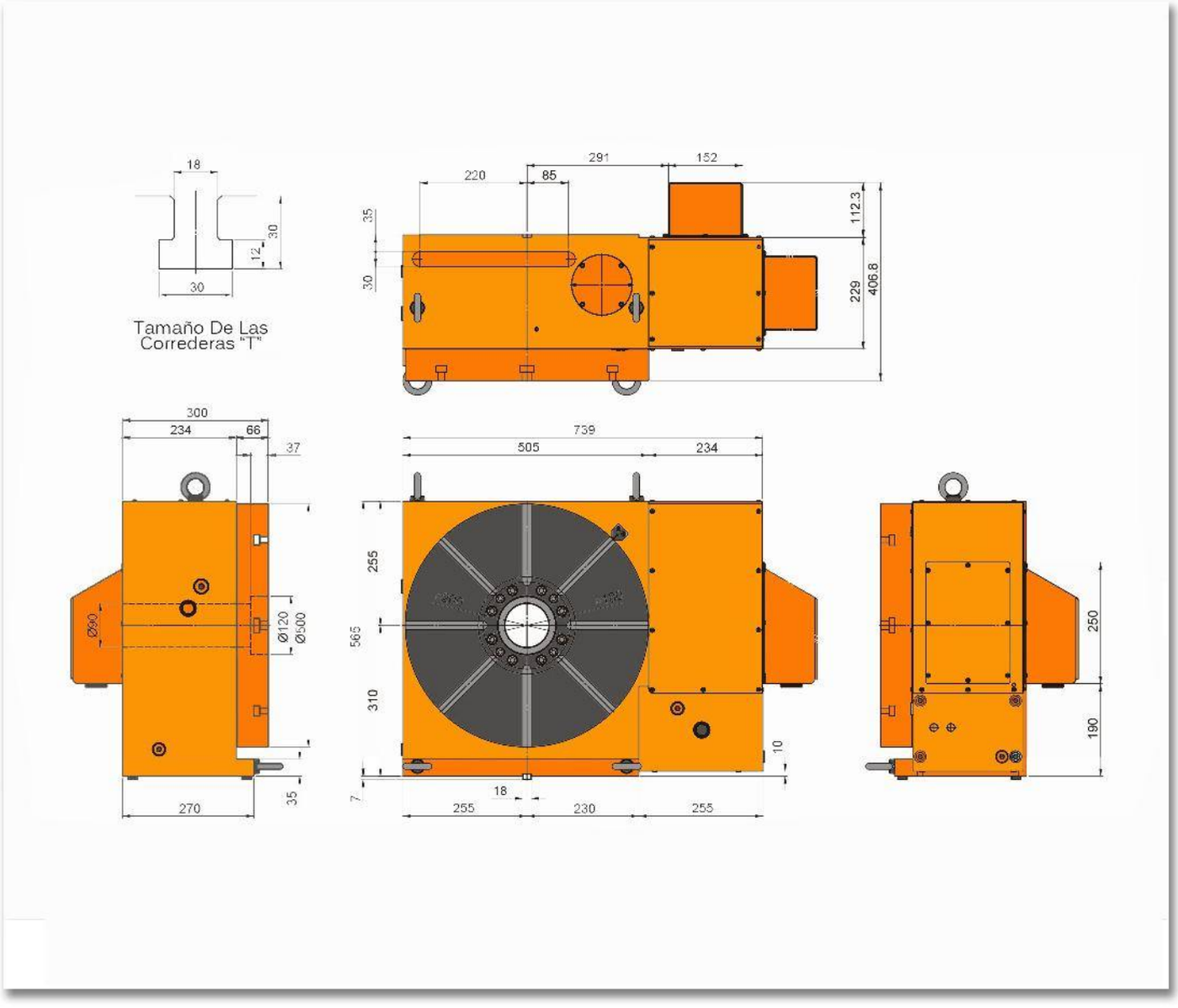
18
30
12
30
Tamaño De Las
Correderas "T"
291
152
220
85
35
30
112.3
229
406.8
300
234
66
37
Ø90
Ø120
Ø500
270
35
739
505
234
255
565
310
10
7
18
255
230
255
250
190

Características & Dimensiones

Modelo		NXT-500RV
Relación De Engranes		*1/120*
Torque De Rotación *(Kg-m)*		*48.00*
Torque De Sujeción *(Kg)*	F 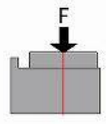	*1,500.00*
	F x R 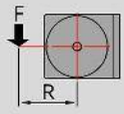	*300.00*
	FxL 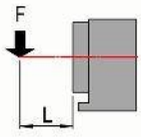	*350.00*
Capacidad De Carga A 0° *(Kg)*	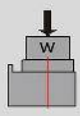	*300.00*
Capacidad De Carga A 90° *(Kg)*	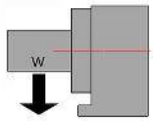	*125.00*
Peso Neto *(Kg)*		*94.00*

**** Redondez ≤ 0.003.*

***** Todas las dimensiones están dadas en milímetros.*

SERIE RH

SERVO CORREDERAS CON GUIÁS LINEALES Y TORNILLO EMBALADO

RH150-400L

SERVO CORREDERA CON GUÍAS LINEALES Y TORNILLO EMBALADO

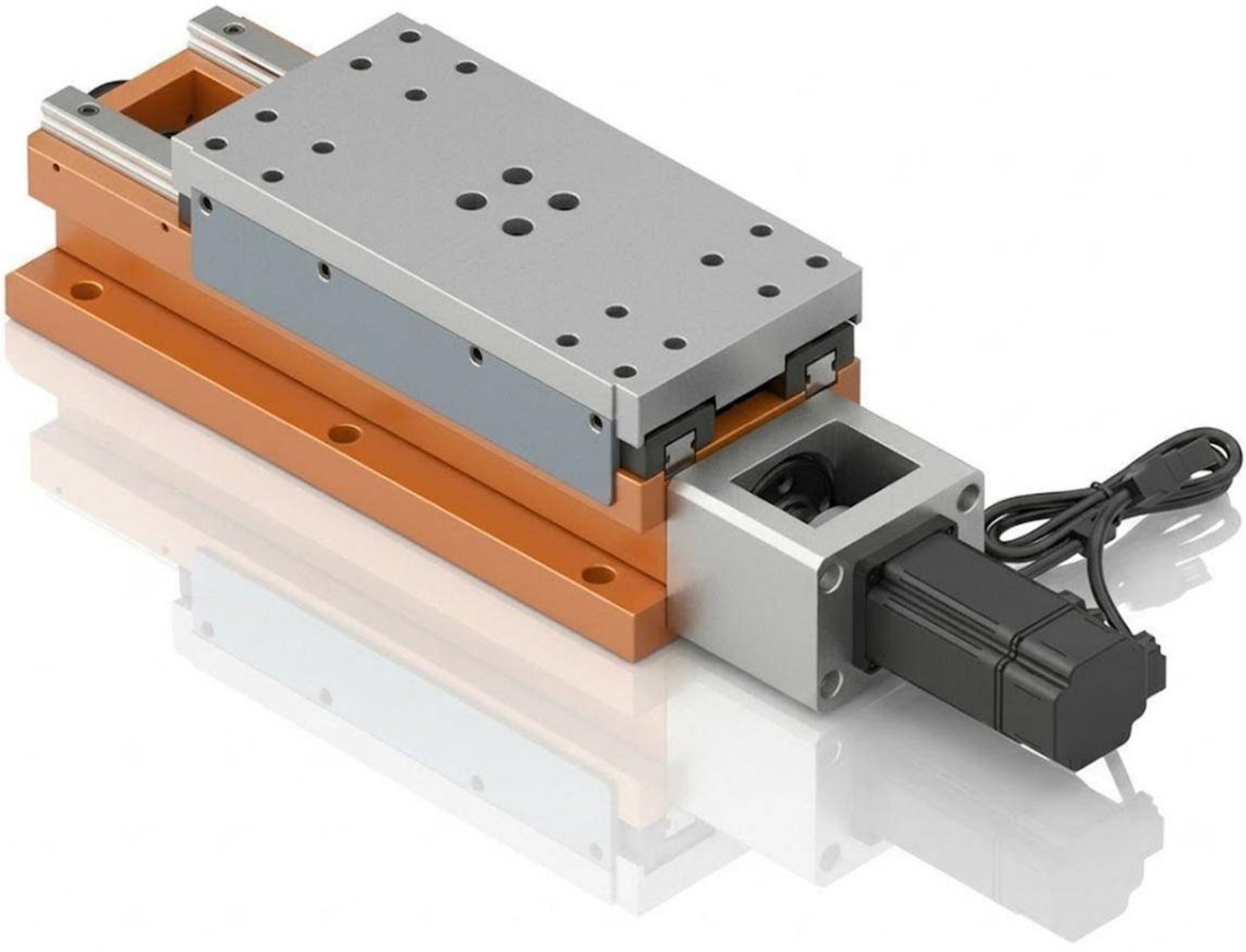

Características & Dimensiones

Modelo	RH150-400L
W	*150.00*
L	*400.00*
Carrera Máxima De La Corredera	*90.00*
Tornillo Embalado	*Ø20 x 5*
Carga Máxima De La Corredera *(Kg)*	*120.00*
Peso Total Del Dispositivo *(Kg)*	*47.00*

**** Incluye como accesorios estándar Base De Servo Motor, Acoplamiento y Cubiertas Telescópicas De Acero.*
***** Todas las dimensiones están dadas en* ***milímetros.***

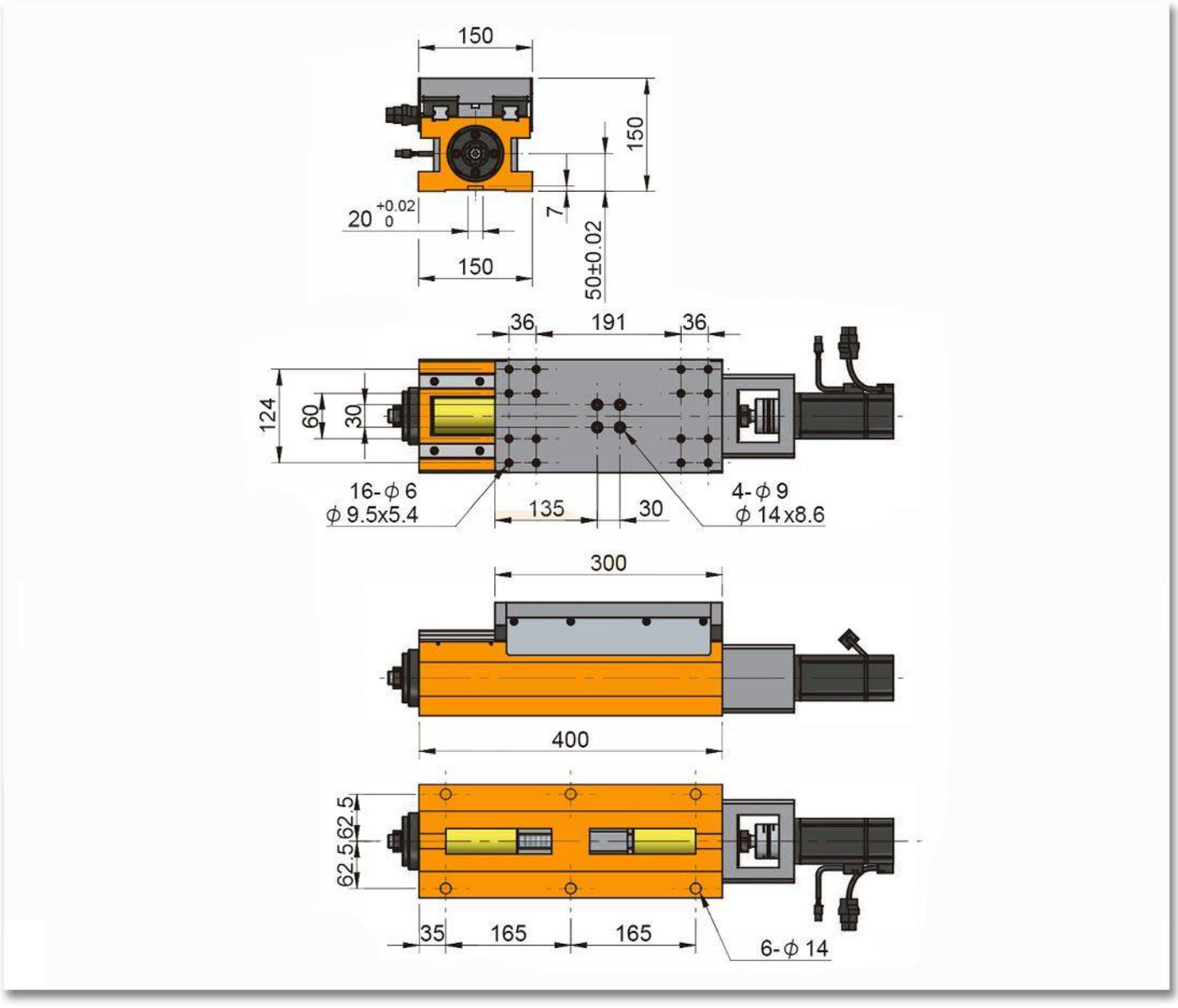
150
150
20 +0.02 0
7
150
50±0.02
36
191
36
124
60
30
16-ϕ 6
ϕ 9.5x5.4
135
30
4-ϕ 9
ϕ 14x8.6
300
400
62.5
62.5
35
165
165
6-ϕ 14

RH200-400L

SERVO CORREDERA CON GUÍAS LINEALES Y TORNILLO EMBALADO

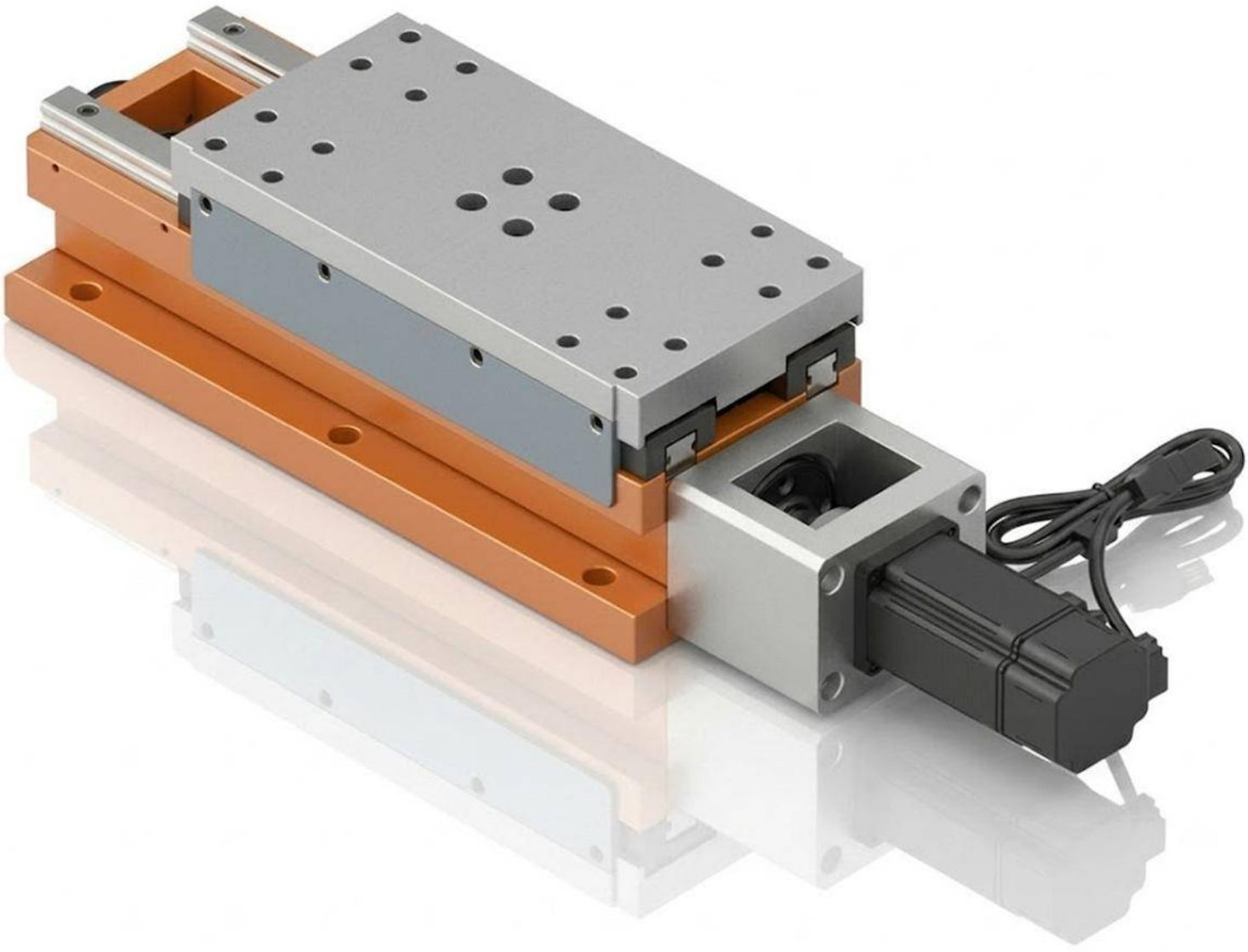

Características & Dimensiones

Modelo	RH200-400L
W	*200.00*
L	*400.00*
Carrera Máxima De La Corredera	*100.00*
Tornillo Embalado	*Ø20 x 5*
Carga Máxima De La Corredera *(Kg)*	*150.00*
Peso Total Del Dispositivo *(Kg)*	*59.00*

**** Incluye como accesorios estándar Base De Servo Motor, Acoplamiento y Cubiertas Telescópicas De Acero.*
***** Todas las dimensiones están dadas en* ***milímetros.***

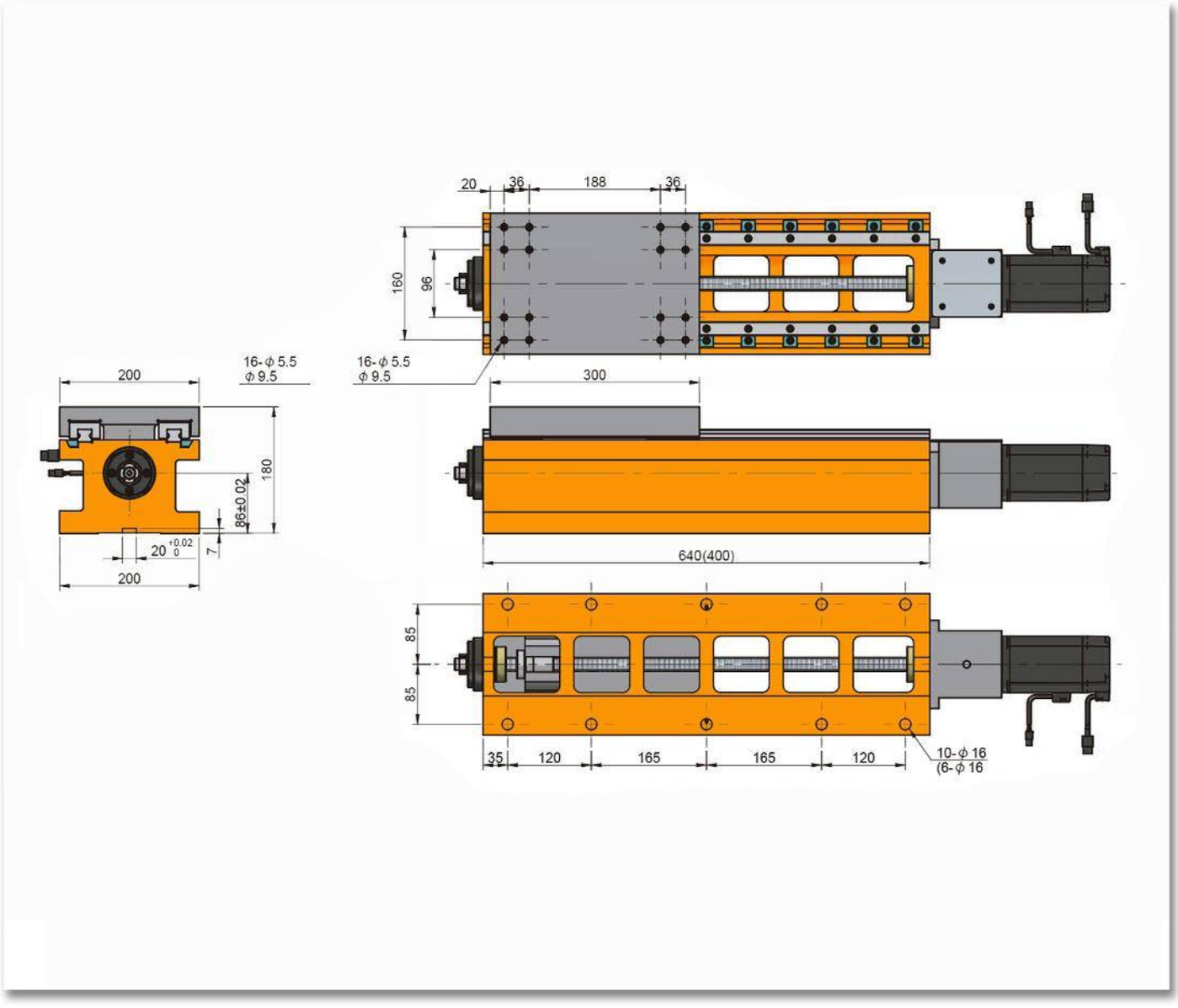
20
36
188
36
160
96
16-ϕ 5.5
ϕ 9.5
16-ϕ 5.5
ϕ 9.5
300
200
180
86±0.02
7
20 +0.02 0
200
640(400)
85
85
35
120
165
165
120
10-ϕ 16
(6-ϕ 16

RH200-640L

SERVO CORREDERA CON GUÍAS LINEALES Y TORNILLO EMBALADO

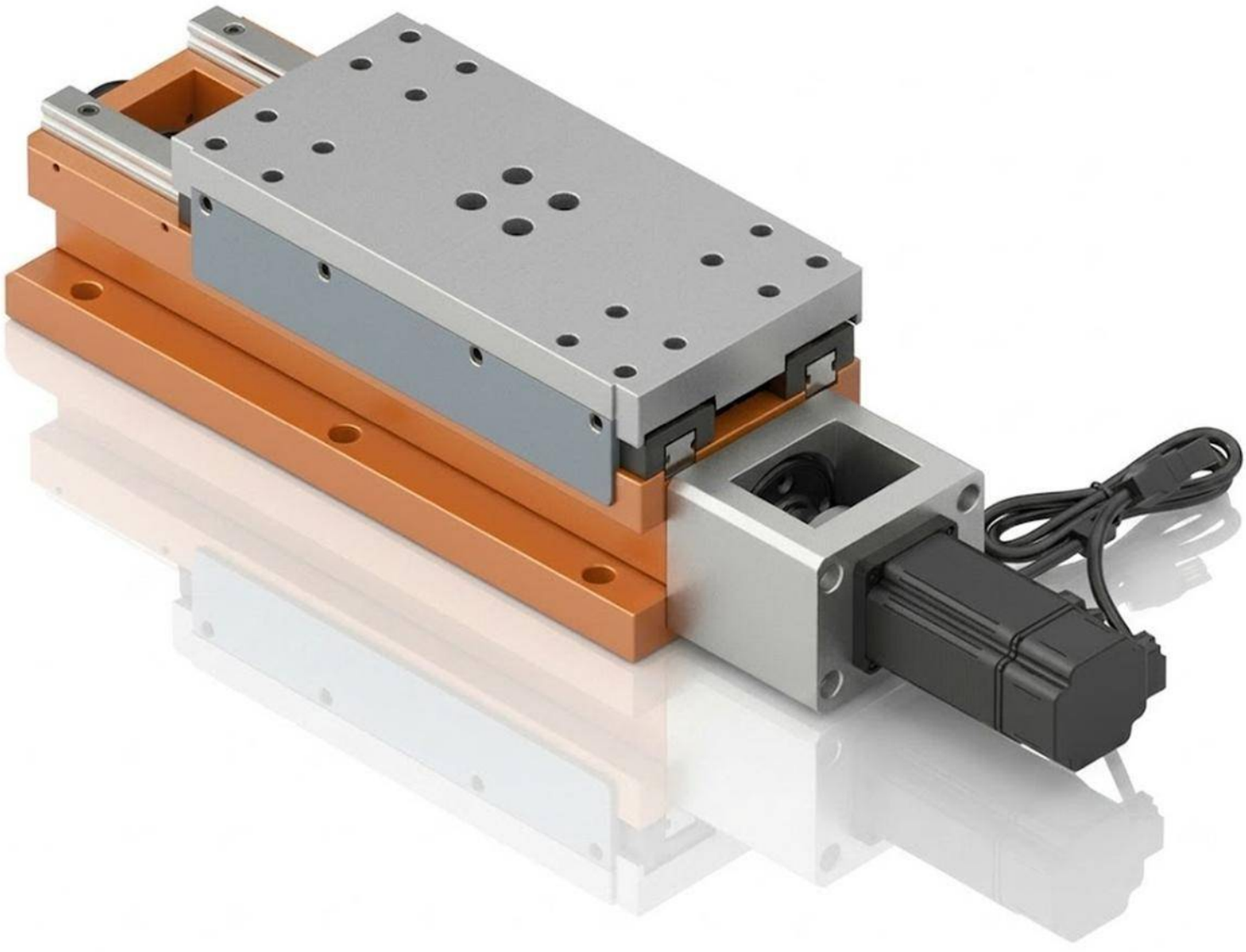

Características & Dimensiones

Modelo	RH200-640L
W	*200.00*
L	*640.00*
Carrera Máxima De La Corredera	*340.00*
Tornillo Embalado	*Ø20 x 5*
Carga Máxima De La Corredera *(Kg)*	*150.00*
Peso Total Del Dispositivo *(Kg)*	*80.00*

**** Incluye como accesorios estándar Base De Servo Motor, Acoplamiento y Cubiertas Telescópicas De Acero.*
***** Todas las dimensiones están dadas en **milímetros.***

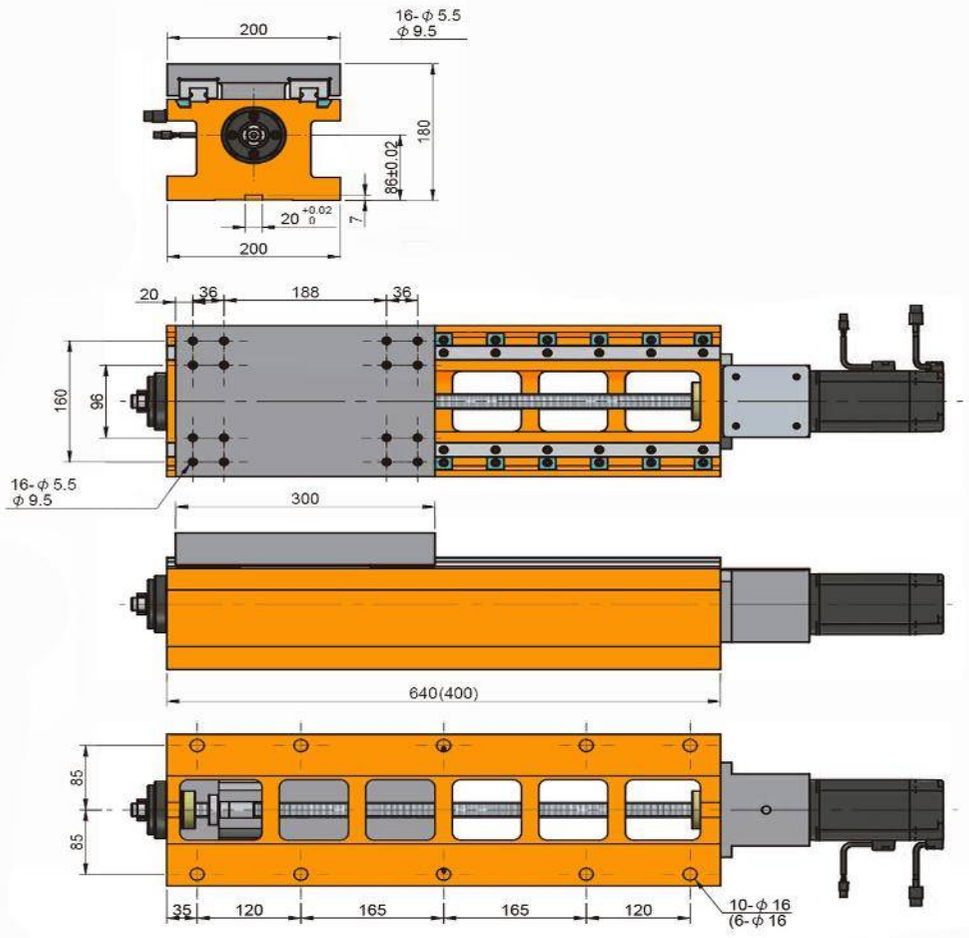
200
16-φ 5.5
φ 9.5
180
86±0.02
20 +0.02 0
7
200
20
36
188
36
160
96
16-φ 5.5
φ 9.5
300
640(400)
85
85
35
120
165
165
120
10-φ 16
(6-φ 16

RH250-520L

SERVO CORREDERA CON GUÍAS LINEALES Y TORNILLO EMBALADO

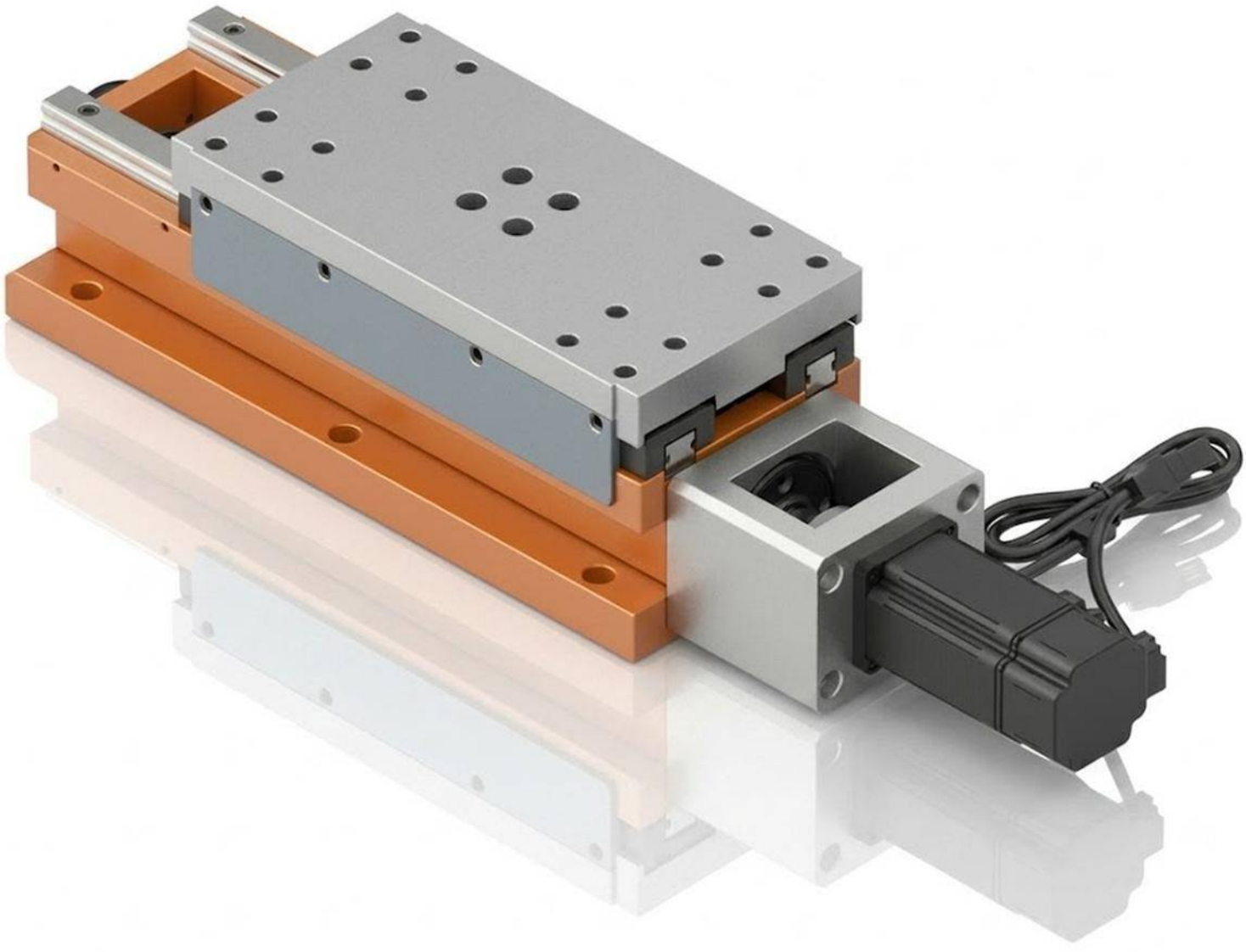

Características & Dimensiones

Modelo	RH250-520L
W	*250.00*
L	*520.00*
Carrera Máxima De La Corredera	*170.00*
Tornillo Embalado	*Ø25 x 5*
Carga Máxima De La Corredera *(Kg)*	*250.00*
Peso Total Del Dispositivo *(Kg)*	*98.00*

**** Incluye como accesorios estándar Base De Servo Motor, Acoplamiento y Cubiertas Telescópicas De Acero.*
***** Todas las dimensiones están dadas en* ***milímetros.***

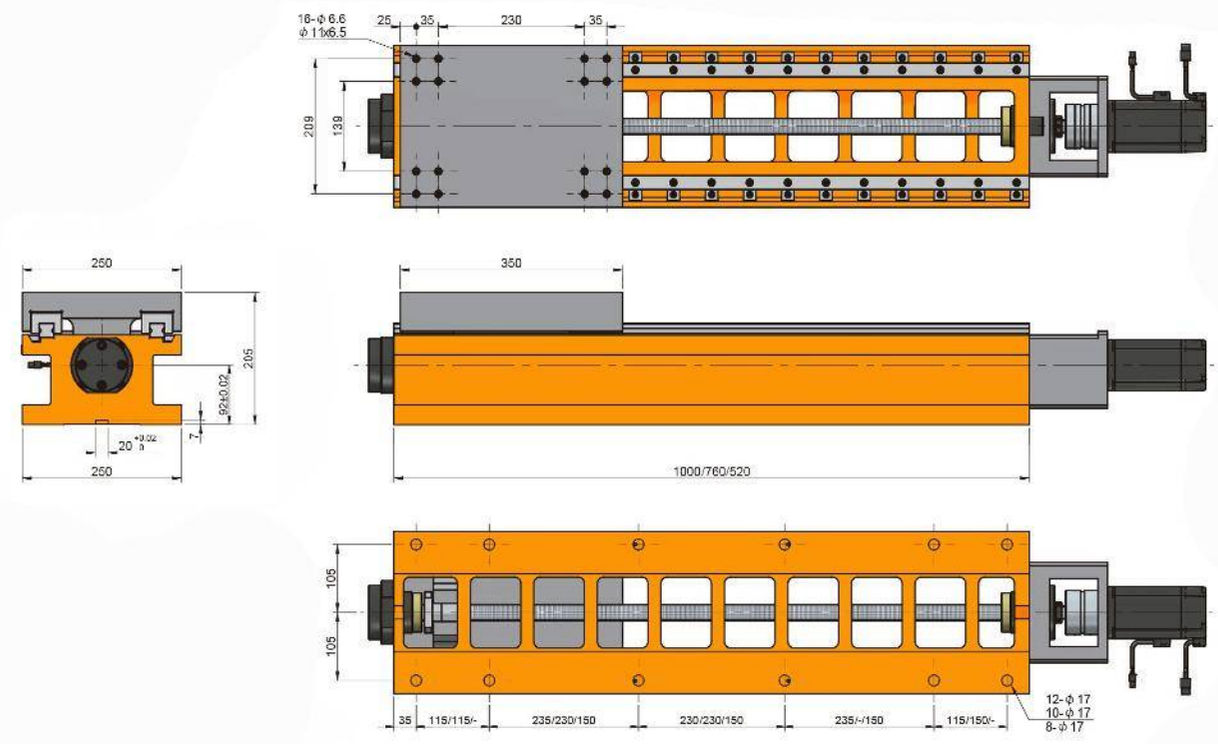
16-ϕ 6.6
ϕ 11x6.5
25
35
230
35
209
139
250
205
92±0.02
7
20 +0.02 0
250
350
1000/760/520
105
105
35
115/115/-
235/230/150
230/230/150
235/-/150
115/150/-
12-ϕ 17
10-ϕ 17
8-ϕ 17

RH250-760L

SERVO CORREDERA CON GUÍAS LINEALES Y TORNILLO EMBALADO

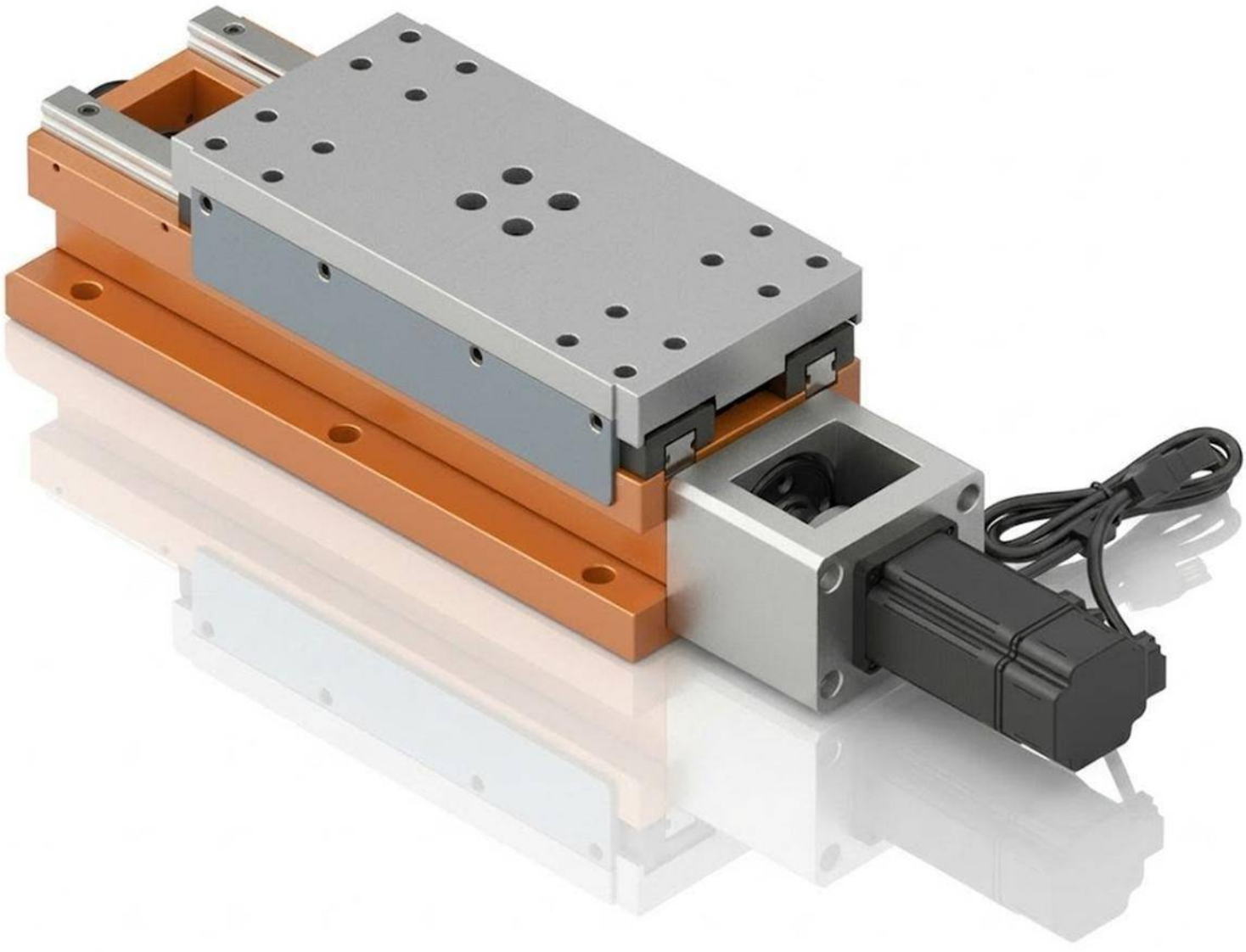

Características & Dimensiones

Modelo	RH250-760L
W	***250.00***
L	***760.00***
Carrera Máxima De La Corredera	***410.00***
Tornillo Embalado	***Ø25 x 5***
Carga Máxima De La Corredera ***(Kg)***	***250.00***
Peso Total Del Dispositivo ***(Kg)***	***136.00***

**** Incluye como accesorios estándar Base De Servo Motor, Acoplamiento y Cubiertas Telescópicas De Acero.*
***** Todas las dimensiones están dadas en* ***milímetros.***

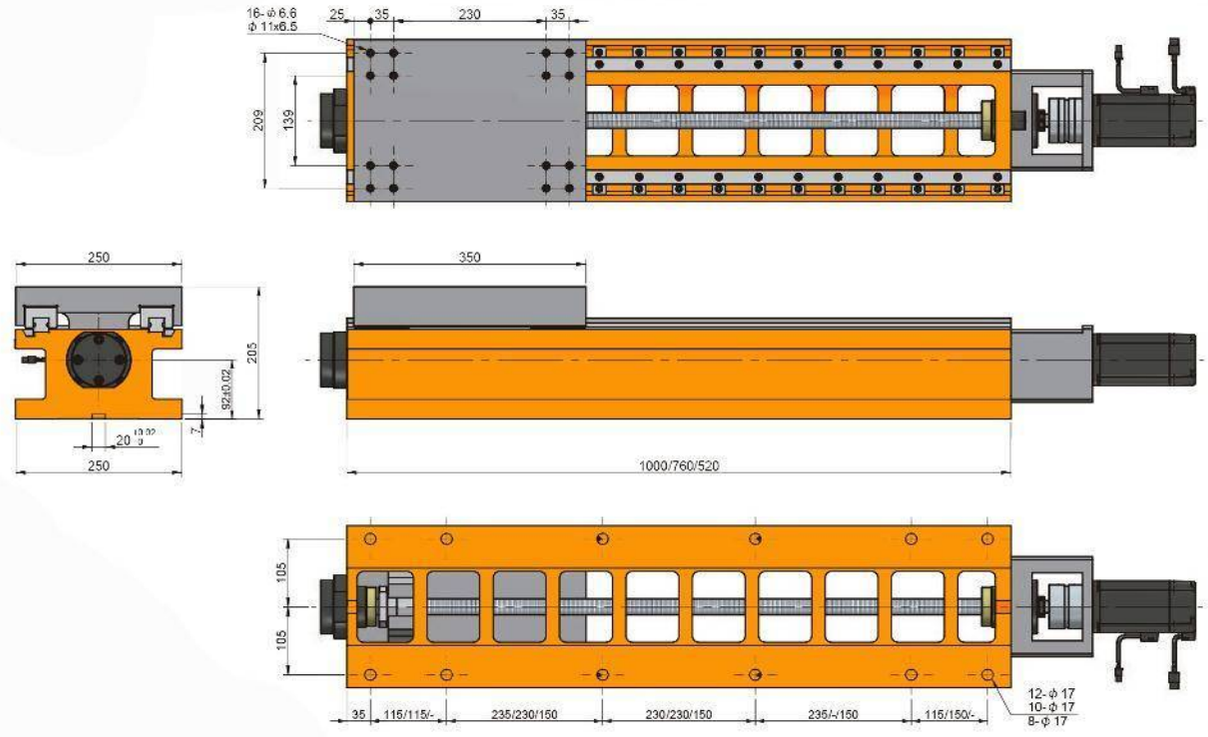
16-ϕ 6.6
ϕ 11x6.5
25
35
230
35
209
139
250
205
250
350
1000/760/520
105
105
35
115/115/-
235/230/150
230/230/150
235/-/150
115/150/-
12-ϕ 17
10-ϕ 17
8-ϕ 17

RH250-1000L

SERVO CORREDERA CON GUÍAS LINEALES Y TORNILLO EMBALADO

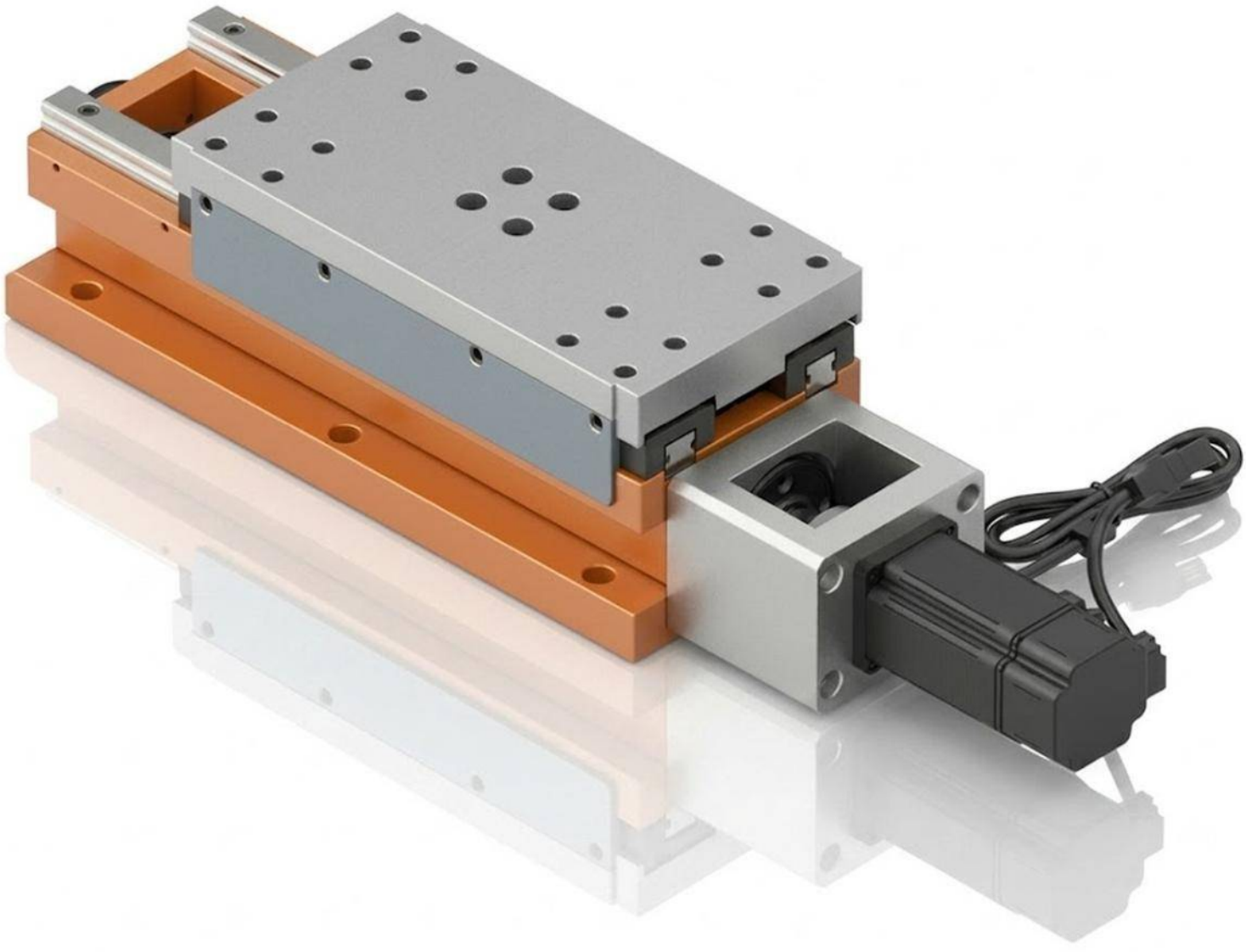

Características & Dimensiones

Modelo	RH250-1000L
W	*250.00*
L	*1000.00*
Carrera Máxima De La Corredera	*650.00*
Tornillo Embalado	*Ø25 x 5*
Carga Máxima De La Corredera *(Kg)*	*250.00*
Peso Total Del Dispositivo *(Kg)*	*160.00*

**** Incluye como accesorios estándar Base De Servo Motor, Acoplamiento y Cubiertas Telescópicas De Acero.*
***** Todas las dimensiones están dadas en* ***milímetros.***

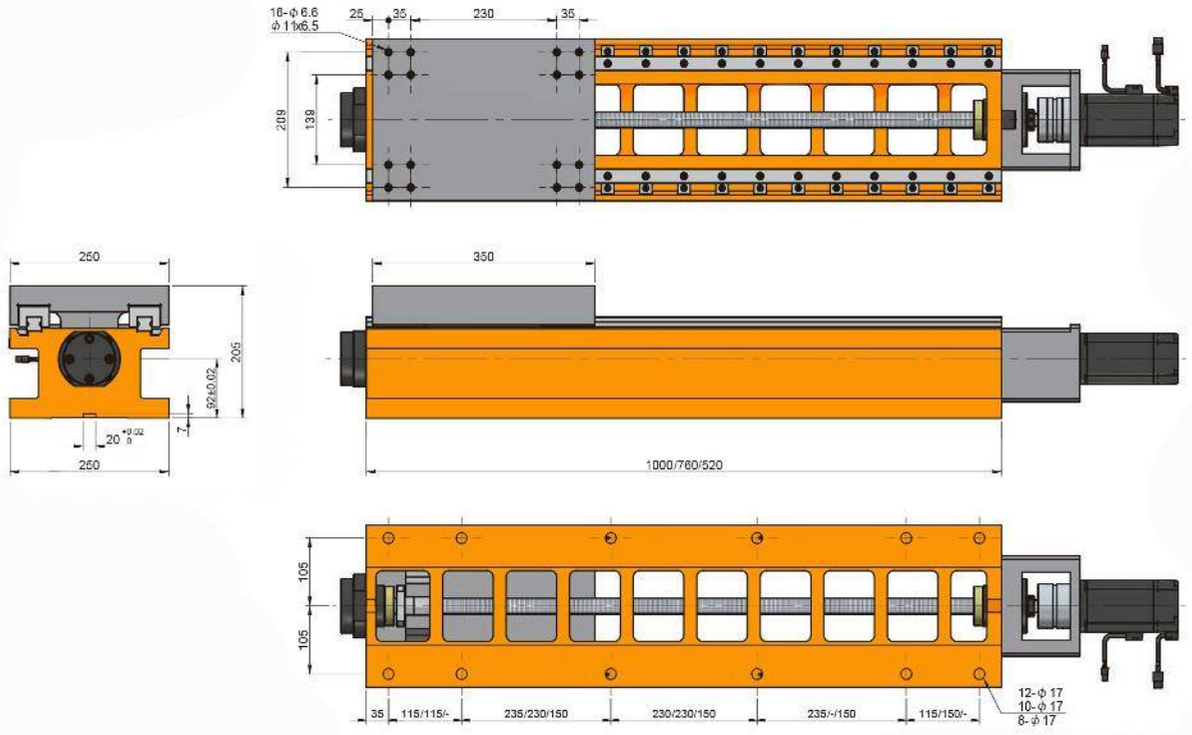
16-ϕ 6.6
ϕ 11x6.5
25
35
230
35
209
139
260
206
92±0.02
20
260
350
1000/760/520
105
105
35
115/115/-
235/230/150
230/230/150
235/-/150
115/150/-
12-ϕ 17
10-ϕ 17
8-ϕ 17

RH300-520L

SERVO CORREDERA CON GUÍAS LINEALES Y TORNILLO EMBALADO

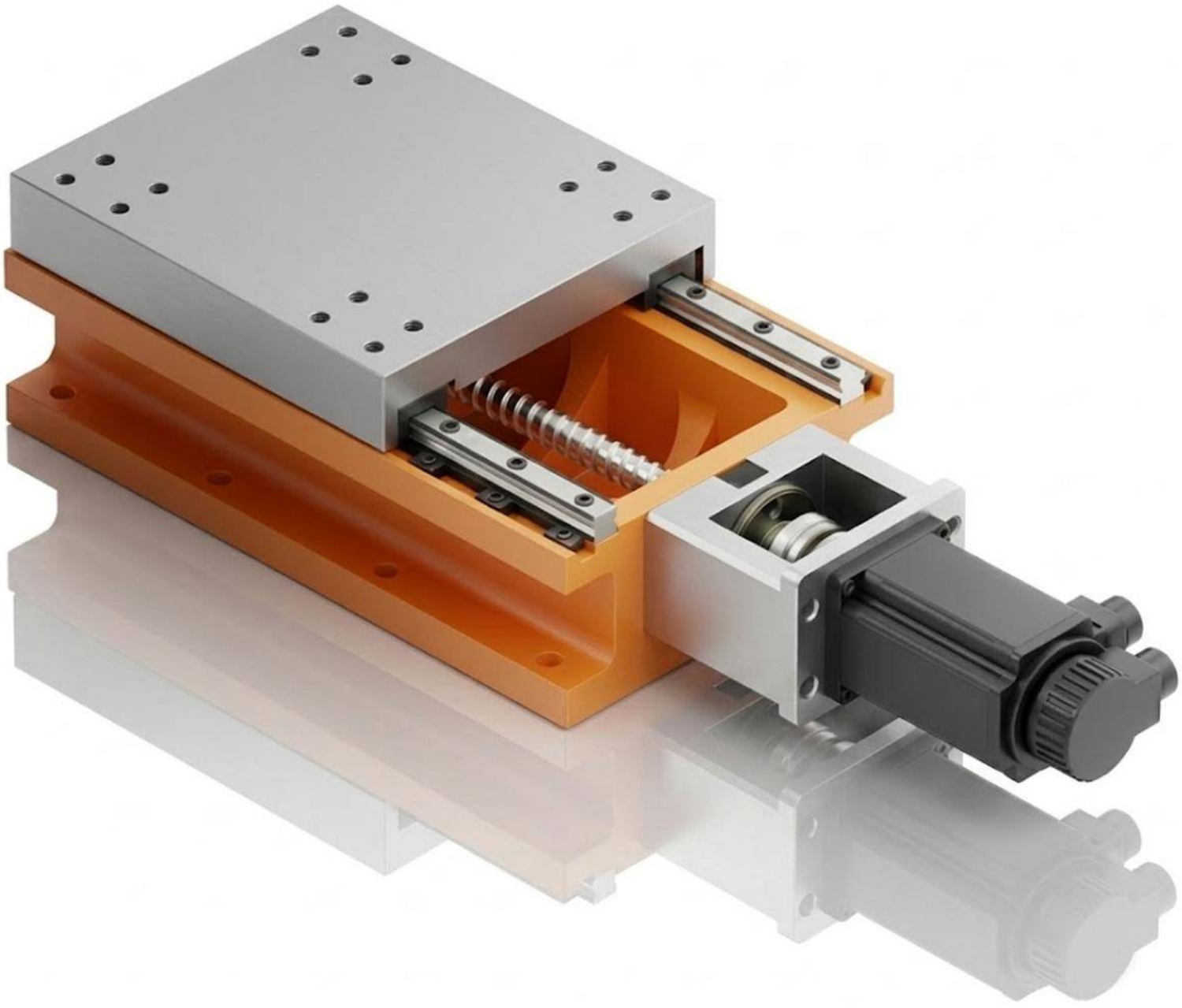

Características & Dimensiones

Modelo	RH300-520L
W	*300.00*
L	*520.00*
Carrera Máxima De La Corredera	*170.00*
Tornillo Embalado	*Ø25 x 5*
Carga Máxima De La Corredera *(Kg)*	*350.00*
Peso Total Del Dispositivo *(Kg)*	*113.00*

**** Incluye como accesorios estándar Base De Servo Motor, Acoplamiento y Cubiertas Telescópicas De Acero.*
***** Todas las dimensiones están dadas en* ***milímetros.***

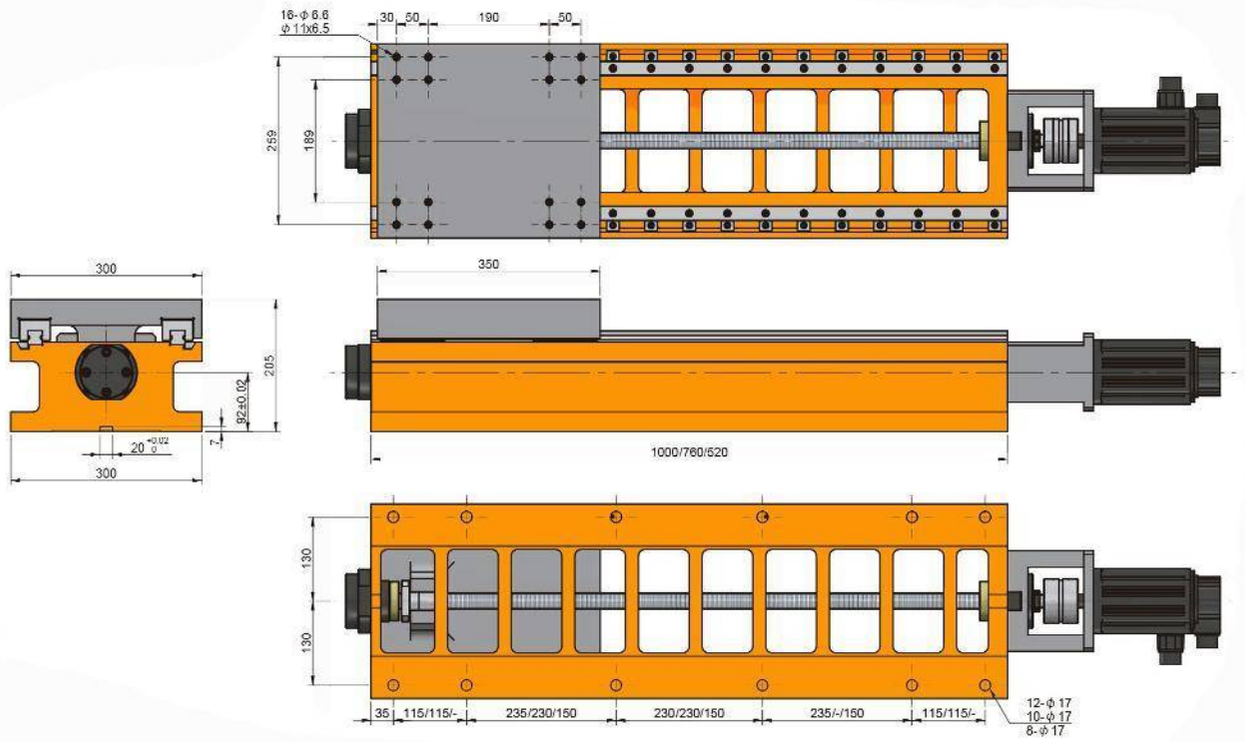
16-φ 6.6
φ 11x6.5
30
50
190
50
259
189
300
205
92±0.02
20
7
300
350
1000/760/520
190
190
35
115/115/-
235/230/150
230/230/150
235/-/150
115/115/-
12-φ 17
10-φ 17
8-φ 17

RH300-760L

SERVO CORREDERA CON GUÍAS LINEALES Y TORNILLO EMBALADO

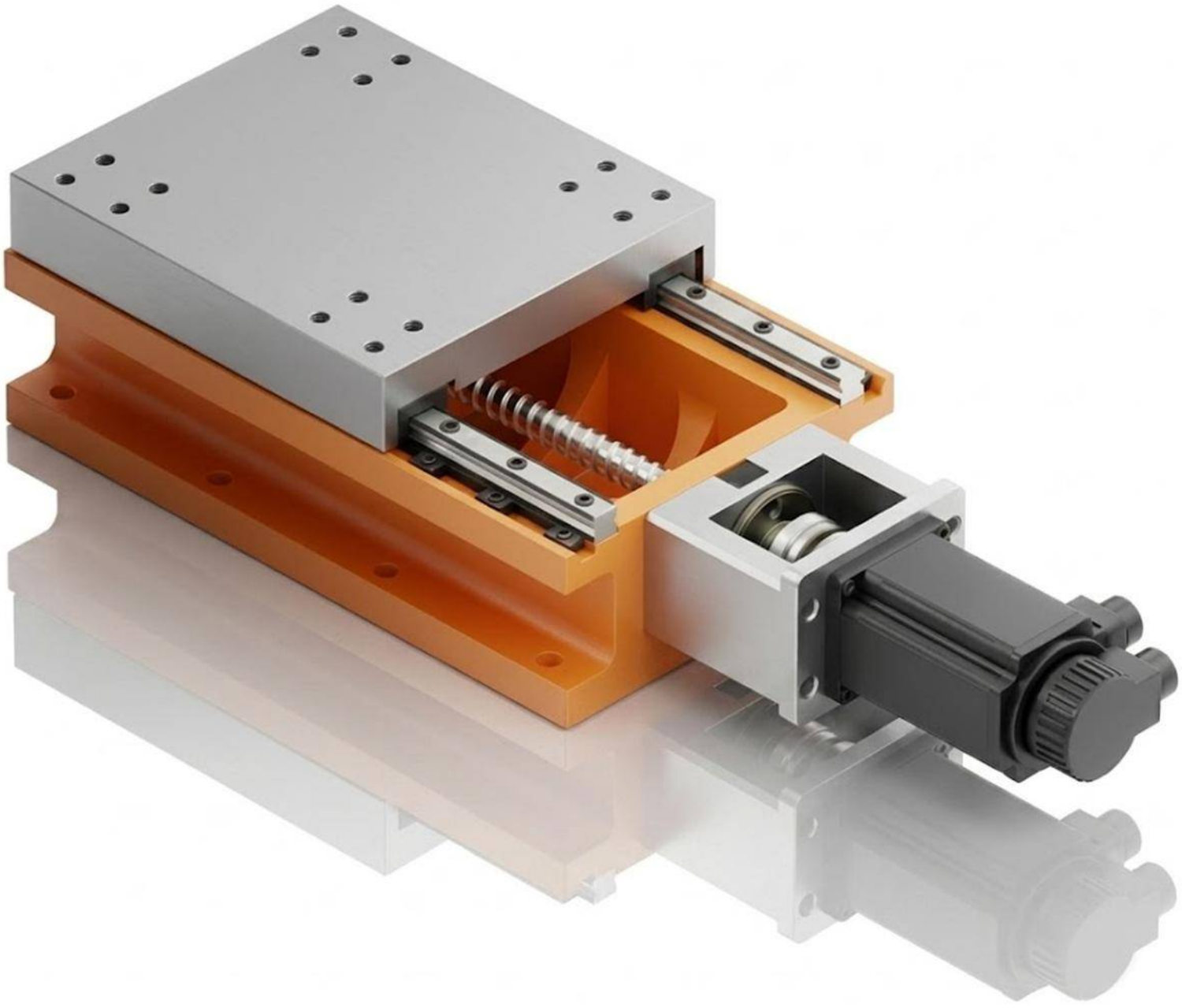

Características & Dimensiones

Modelo	RH300-760L
W	*300.00*
L	*760.00*
Carrera Máxima De La Corredera	*410.00*
Tornillo Embalado	*Ø25 x 5*
Carga Máxima De La Corredera *(Kg)*	*350.00*
Peso Total Del Dispositivo *(Kg)*	*143.00*

**** Incluye como accesorios estándar Base De Servo Motor, Acoplamiento y Cubiertas Telescópicas De Acero.*
***** Todas las dimensiones están dadas en* ***milímetros.***

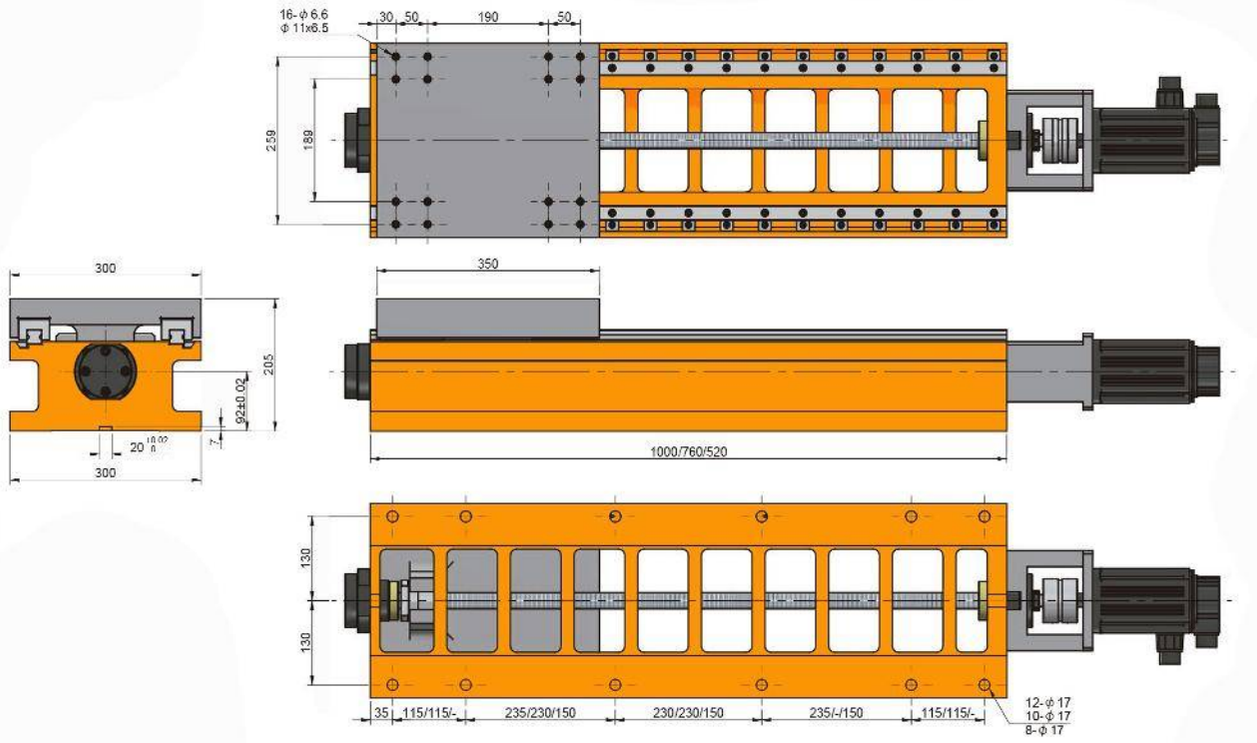
16-φ6.6
φ11x6.5
30
50
190
50
259
189
300
205
92±0.02
20
300
350
1000/760/520
130
130
35
115/115/-
235/230/150
230/230/150
235/-/150
115/115/-
12-φ17
10-φ17
8-φ17

RH300-1000L

SERVO CORREDERA CON GUÍAS LINEALES Y TORNILLO EMBALADO

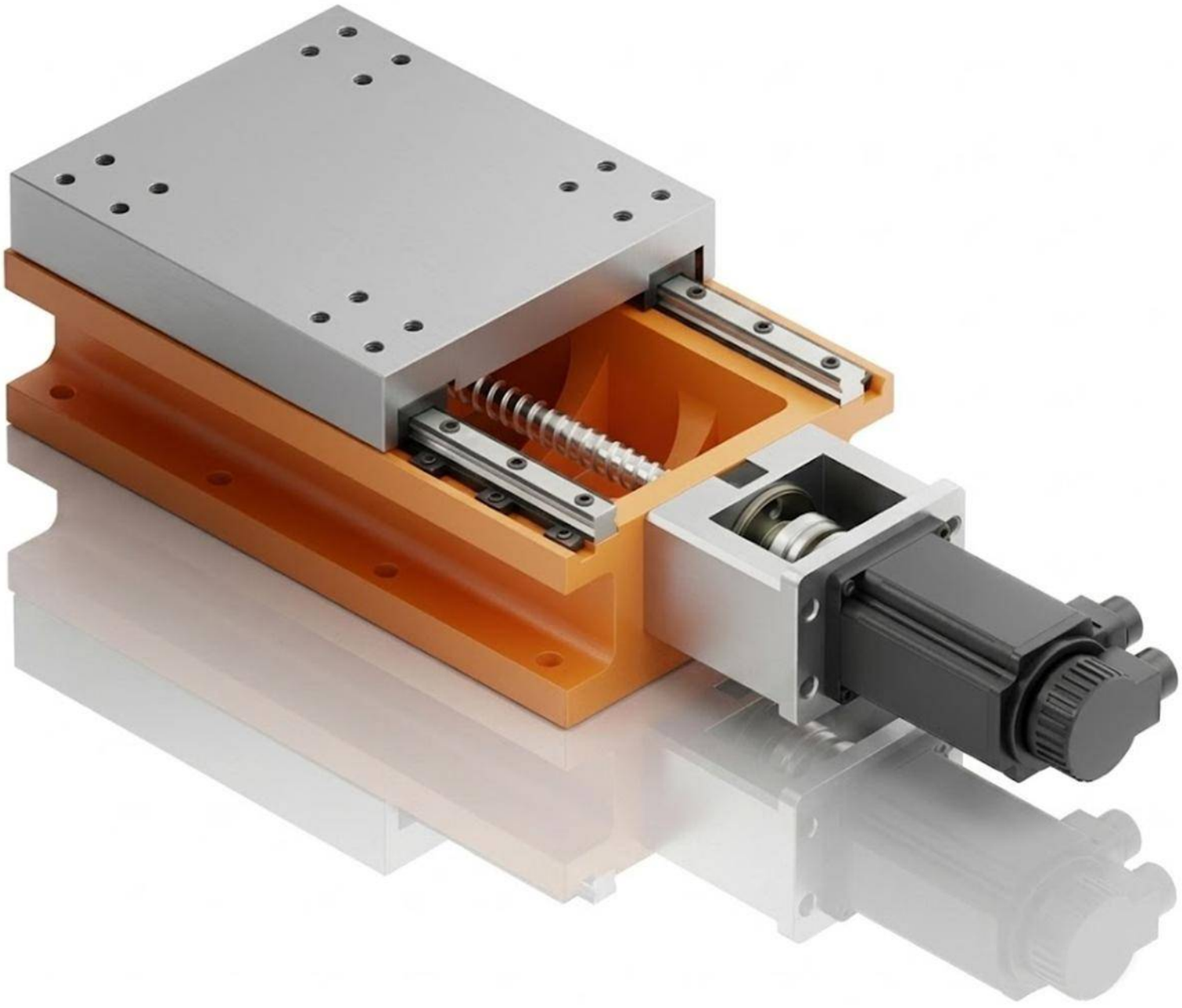

Características & Dimensiones

Modelo	RH300-1000L
W	*300.00*
L	*1000.00*
Carrera Máxima De La Corredera	*650.00*
Tornillo Embalado	*Ø25 x 5*
Carga Máxima De La Corredera *(Kg)*	*350.00*
Peso Total Del Dispositivo *(Kg)*	*168.00*

**** Incluye como accesorios estándar Base De Servo Motor, Acoplamiento y Cubiertas Telescópicas De Acero.*
***** Todas las dimensiones están dadas en* ***milímetros.***

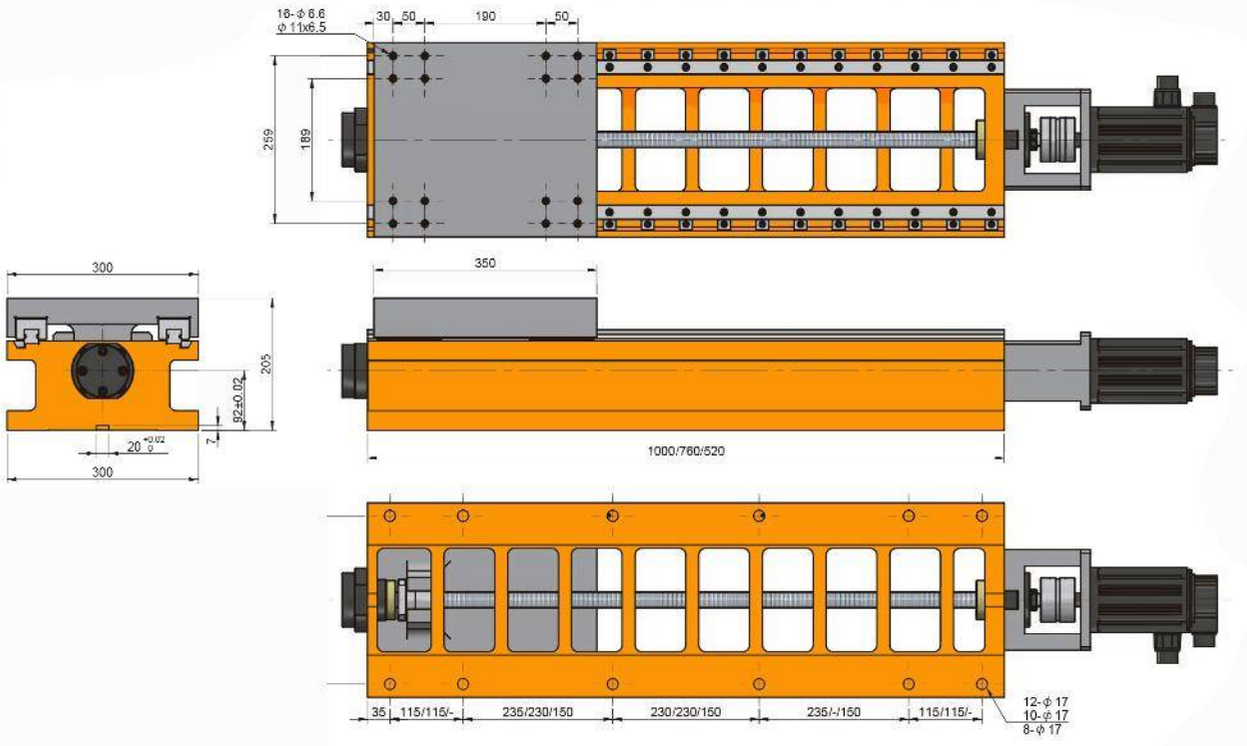
18-ϕ 6.6
ϕ 11x6.5
30
50
190
50
259
189
300
350
205
92±0.02
7
20
300
1000/760/520
35
115/115/-
235/230/150
230/230/150
235/-/150
115/115/-
12-ϕ 17
10-ϕ 17
8-ϕ 17

SERIE RHE

SERVO CORREDERAS CON GUIÁS LINEALES Y TORNILLO EMBALADO

RHE120-320L

SERVO CORREDERA CON GUÍAS LINEALES Y TORNILLO EMBALADO

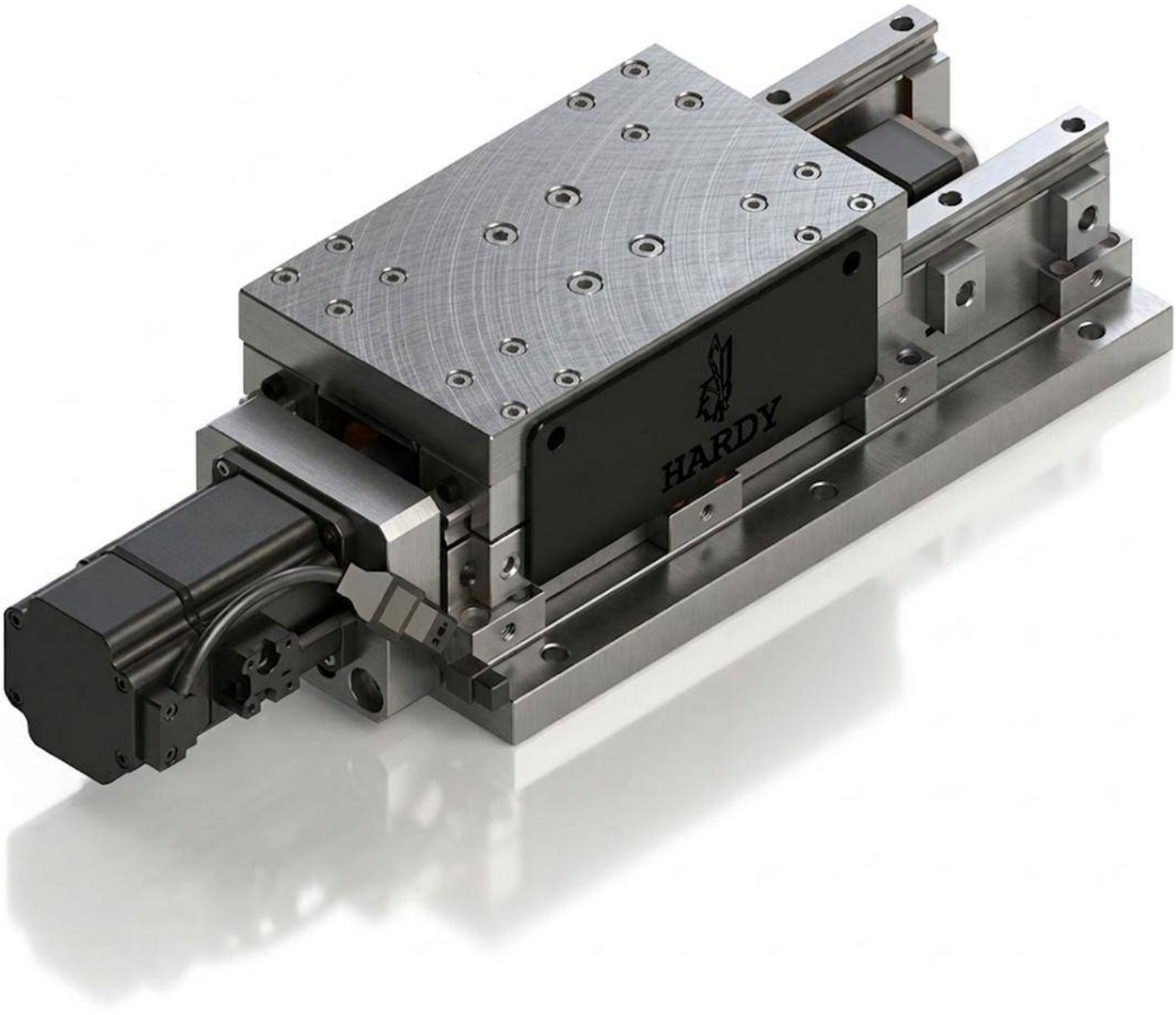

Características & Dimensiones

MODELO	RHE120-320L
Dimensiones De La Mesa Deslizable	*120.00 x 200.00*
Dimensiones De La Bancada	*120.00 x 320.00*
Carrera Máxima De La Corredera	*100.00*
Tornillo Embalado	*Ø16 x 5 x C7*
Linealidad	*15.00*
Carga Máxima De La Corredera (Kg)	*80.00*

*** Tornillo embalado de grado **C5** y **C3** disponible mediante solicitud*
**** Incluye como accesorios estándar Base De Servo Motor, Acoplamiento y Cubiertas Telescópicas De Acero.*
***** Todas las dimensiones están dadas en **milímetros.***

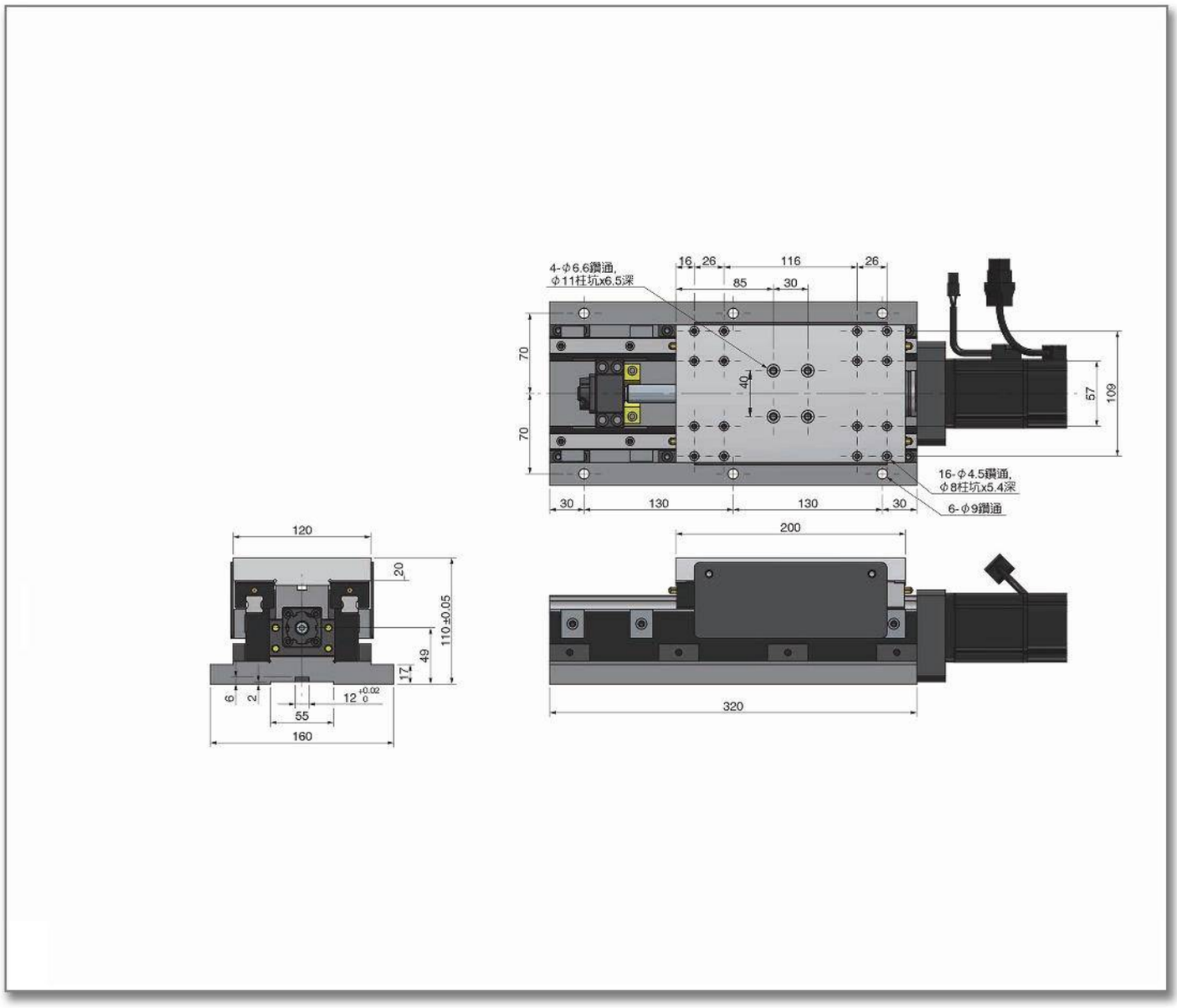
4-φ6.6鑽通,
φ11柱坑x6.5深
16
26
116
26
85
30
70
70
40
57
109
16-φ4.5鑽通,
φ8柱坑x5.4深
6-φ9鑽通
30
130
130
30
120
20
110±0.05
49
17
6
2
12 +0.02 0
55
160
200
320

RHE150-320L

SERVO CORREDERA CON GUÍAS LINEALES Y TORNILLO EMBALADO

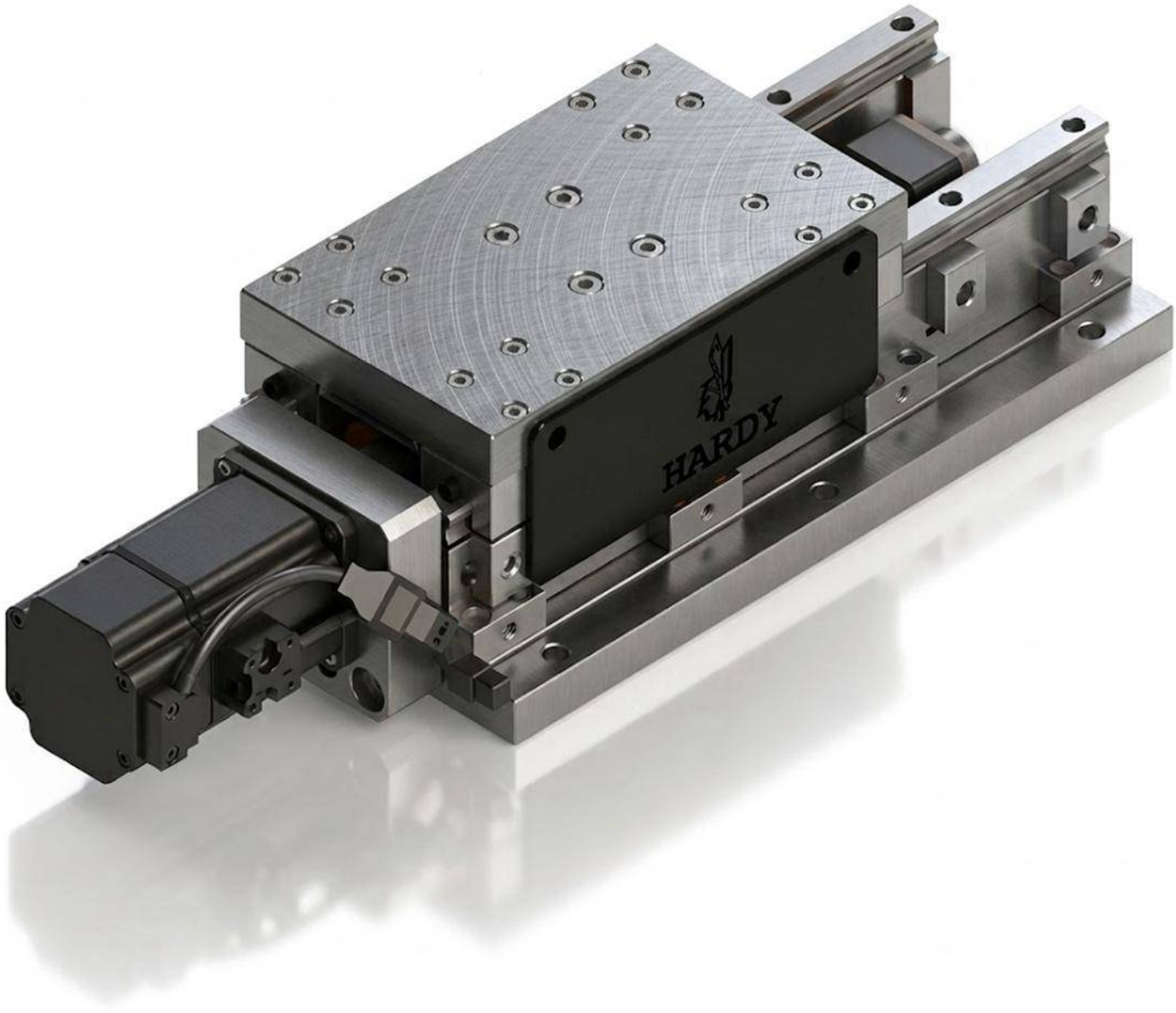

Características & Dimensiones

MODELO	RHE150-320L
Dimensiones De La Mesa Deslizable	***150.00 x 200.00***
Dimensiones De La Bancada	***150.00 x 320.00***
Carrera Máxima De La Corredera	***100.00***
Tornillo Embalado	***Ø16 x 5 x C7***
Linealidad	***15.00***
Carga Máxima De La Corredera (Kg)	***120.00***

*** Tornillo embalado de grado **C5** y **C3** disponible mediante solicitud*
**** Incluye como accesorios estándar Base De Servo Motor, Acoplamiento y Cubiertas Telescópicas De Acero.*
***** Todas las dimensiones están dadas en **milímetros.***

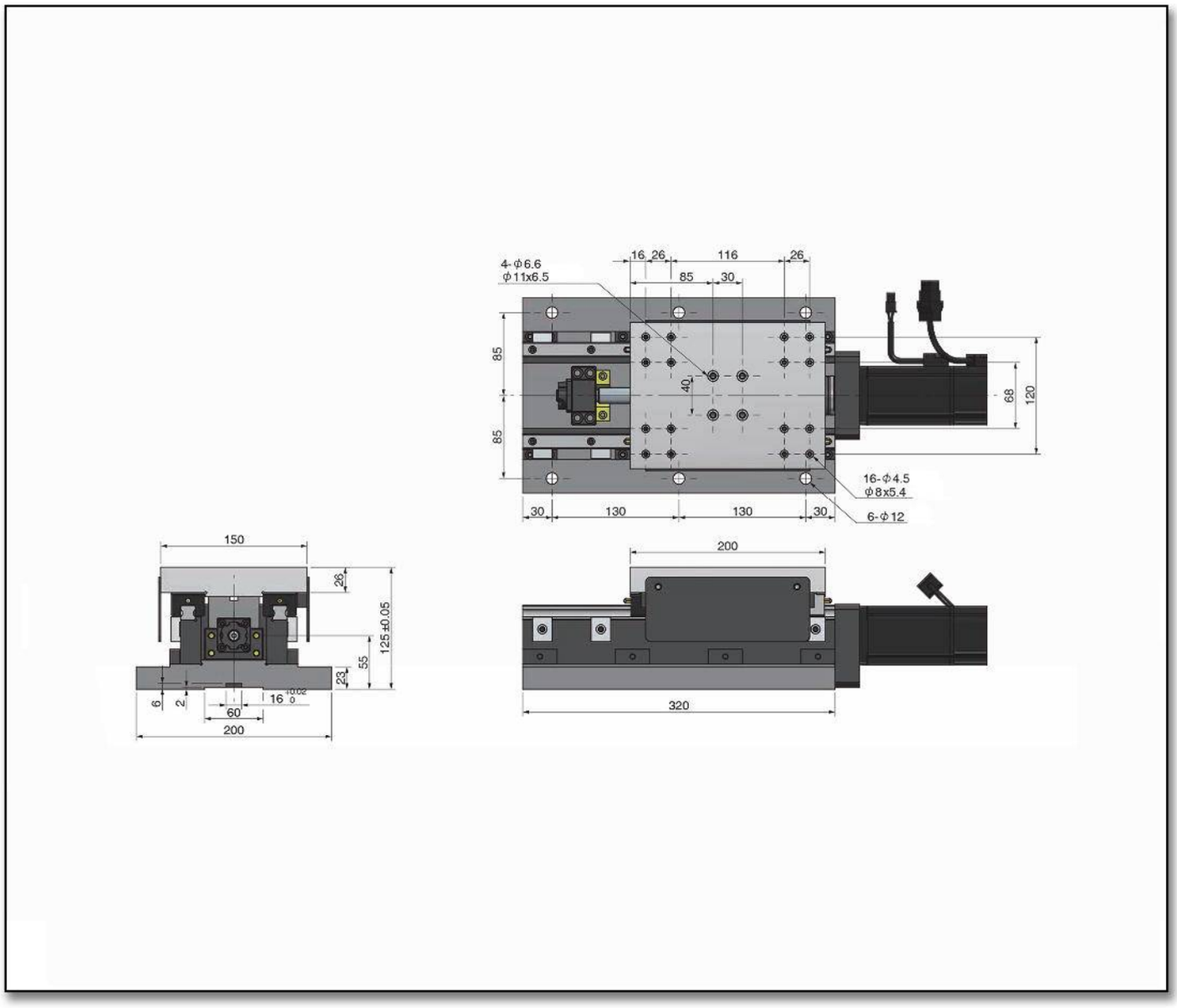
4-φ6.6
φ11x6.5
16
26
116
26
85
30
85
85
40
68
120
16-φ4.5
φ8x5.4
30
130
130
30
6-φ12
150
28
125±0.05
55
23
6
2
16 +0.02 0
60
200
200
320

RHE200-420L

SERVO CORREDERA CON GUÍAS LINEALES Y TORNILLO EMBALADO

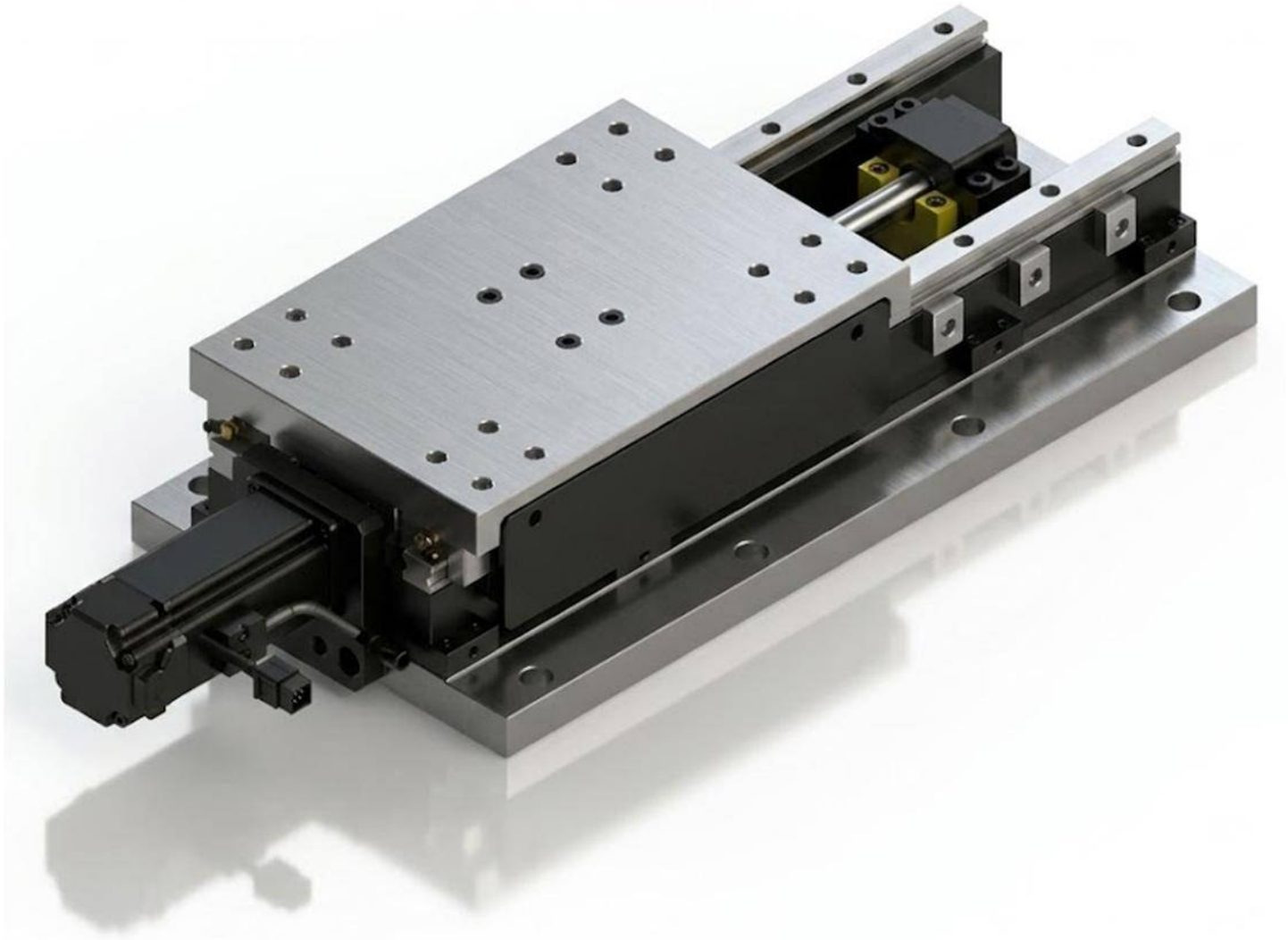

Características & Dimensiones

MODELO	RHE200-420L
Dimensiones De La Mesa Deslizable	***200.00 x 300.00***
Dimensiones De La Bancada	***200.00 x 420.00***
Carrera Máxima De La Corredera	***100.00***
Tornillo Embalado	***Ø20 x 5 x C7***
Linealidad	***20.00***
Carga Máxima De La Corredera (Kg)	***150.00***

*** Tornillo embalado de grado **C5** y **C3** disponible mediante solicitud*
**** Incluye como accesorios estándar Base De Servo Motor, Acoplamiento y Cubiertas Telescópicas De Acero.*
***** Todas las dimensiones están dadas en **milímetros.***

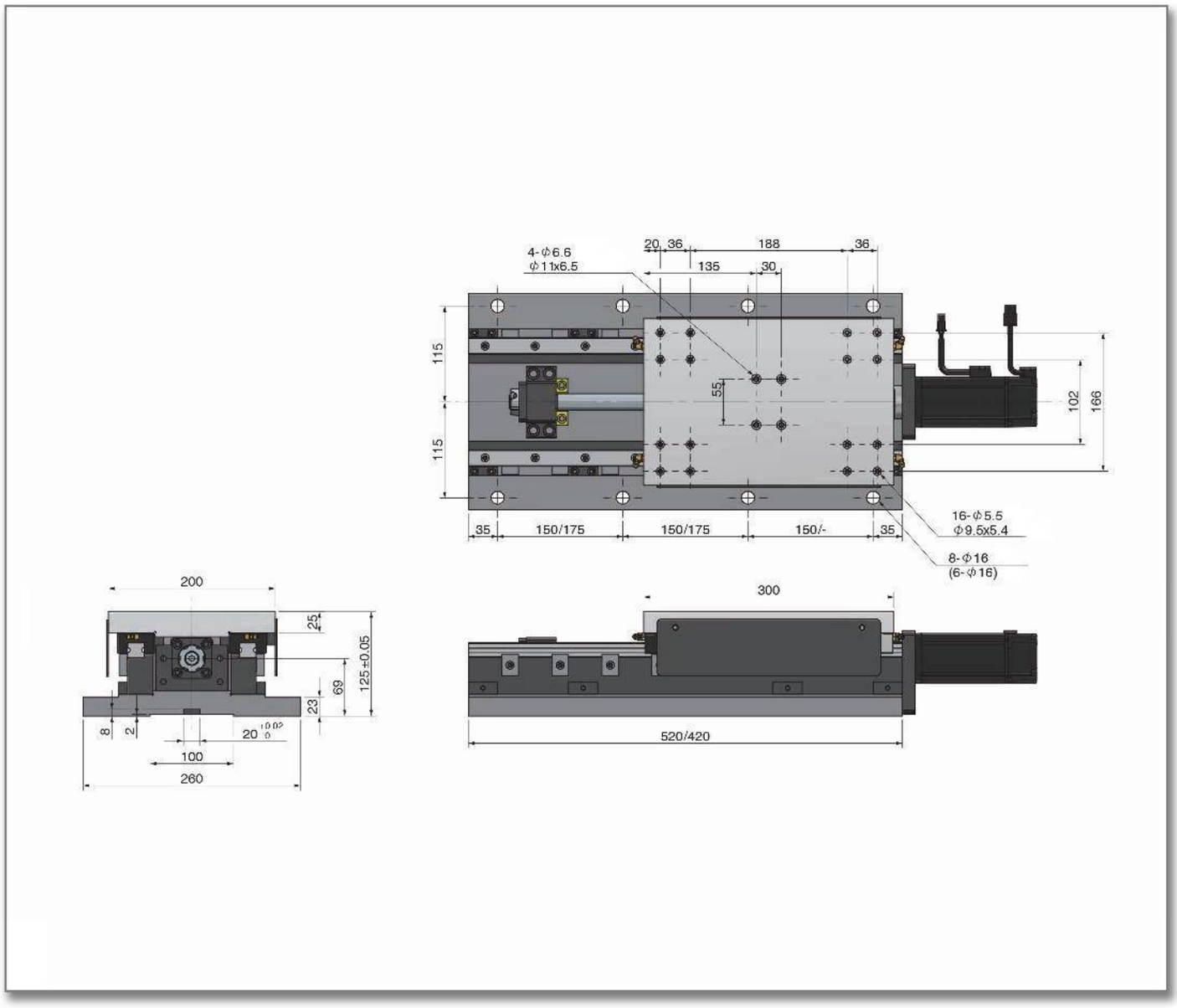
4-Φ6.6
Φ11x6.5
20
36
188
36
135
30
115
115
55
102
166
35
150/175
150/175
150/-
35
16-Φ5.5
Φ9.5x5.4
8-Φ16
(6-Φ16)
200
25
125±0.05
69
23
8
2
20
100
260
300
520/420

RHE200-520L

SERVO CORREDERA CON GUÍAS LINEALES Y TORNILLO EMBALADO

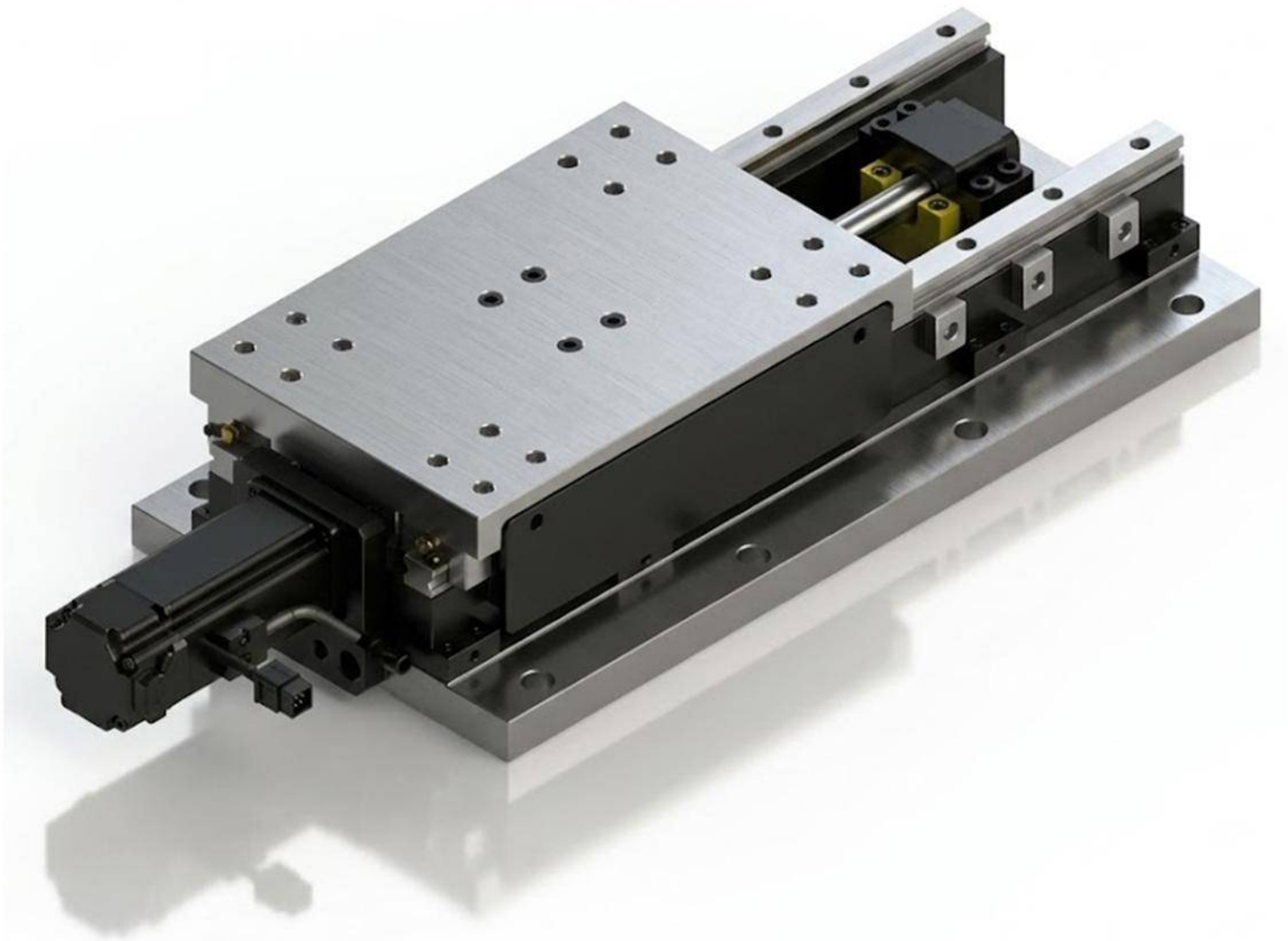

Características & Dimensiones

MODELO	RHE200-520L
Dimensiones De La Mesa Deslizable	***200.00 x 300.00***
Dimensiones De La Bancada	***200.00 x 520.00***
Carrera Máxima De La Corredera	***200.00***
Tornillo Embalado	***Ø20 x 5 x C7***
Linealidad	***20.00***
Carga Máxima De La Corredera (Kg)	***150.00***

*** Tornillo embalado de grado **C5** y **C3** disponible mediante solicitud*
**** Incluye como accesorios estándar Base De Servo Motor, Acoplamiento y Cubiertas Telescópicas De Acero.*
***** Todas las dimensiones están dadas en **milímetros.***

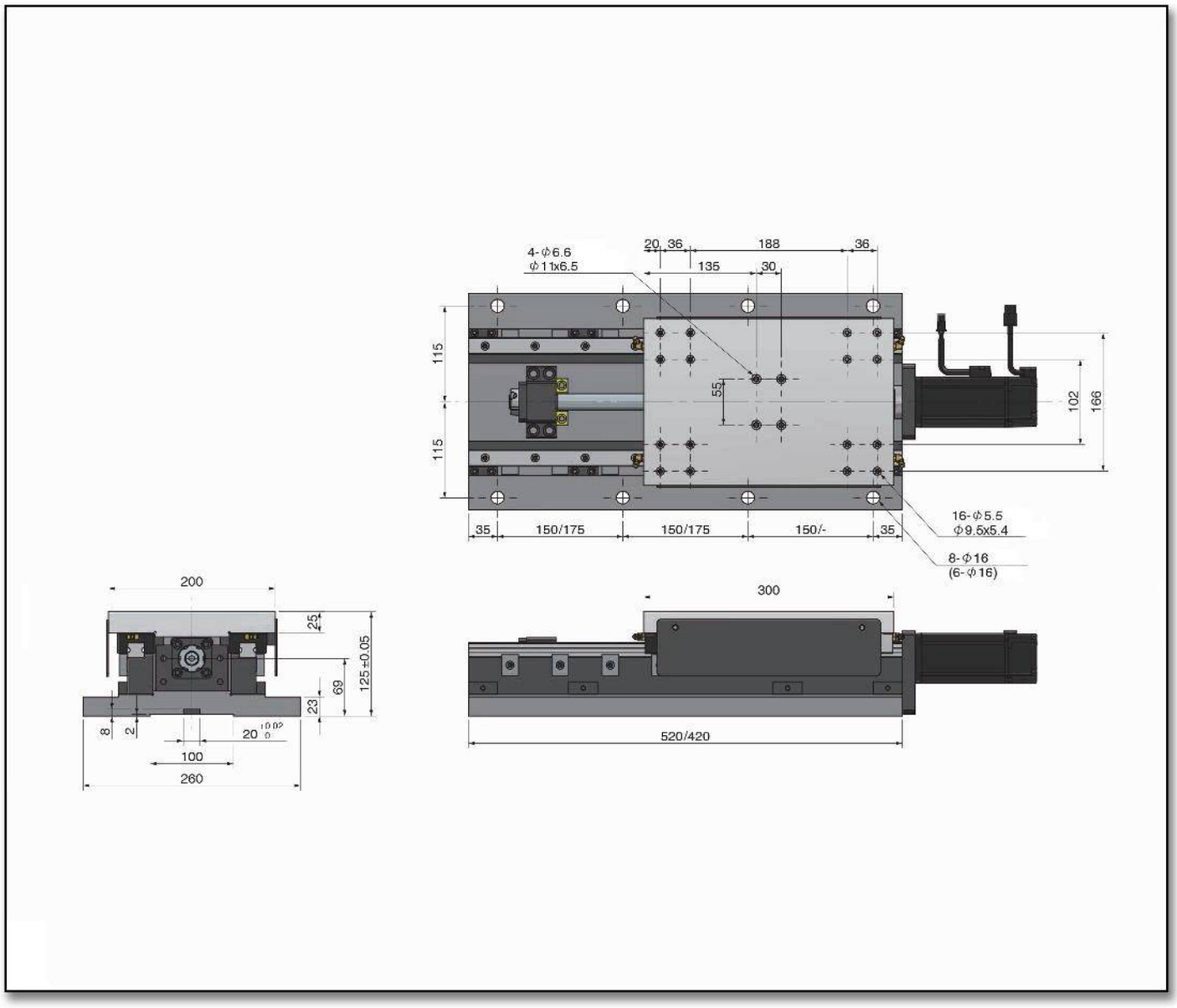
4-Φ6.6
Φ11x6.5
20
36
188
36
135
30
115
115
55
102
166
35
150/175
150/175
150/-
35
16-Φ5.5
Φ9.5x5.4
8-Φ16
(6-Φ16)
200
25
125±0.05
69
23
8
2
20
100
260
300
520/420

RHE250-420L

SERVO CORREDERA CON GUÍAS LINEALES Y TORNILLO EMBALADO

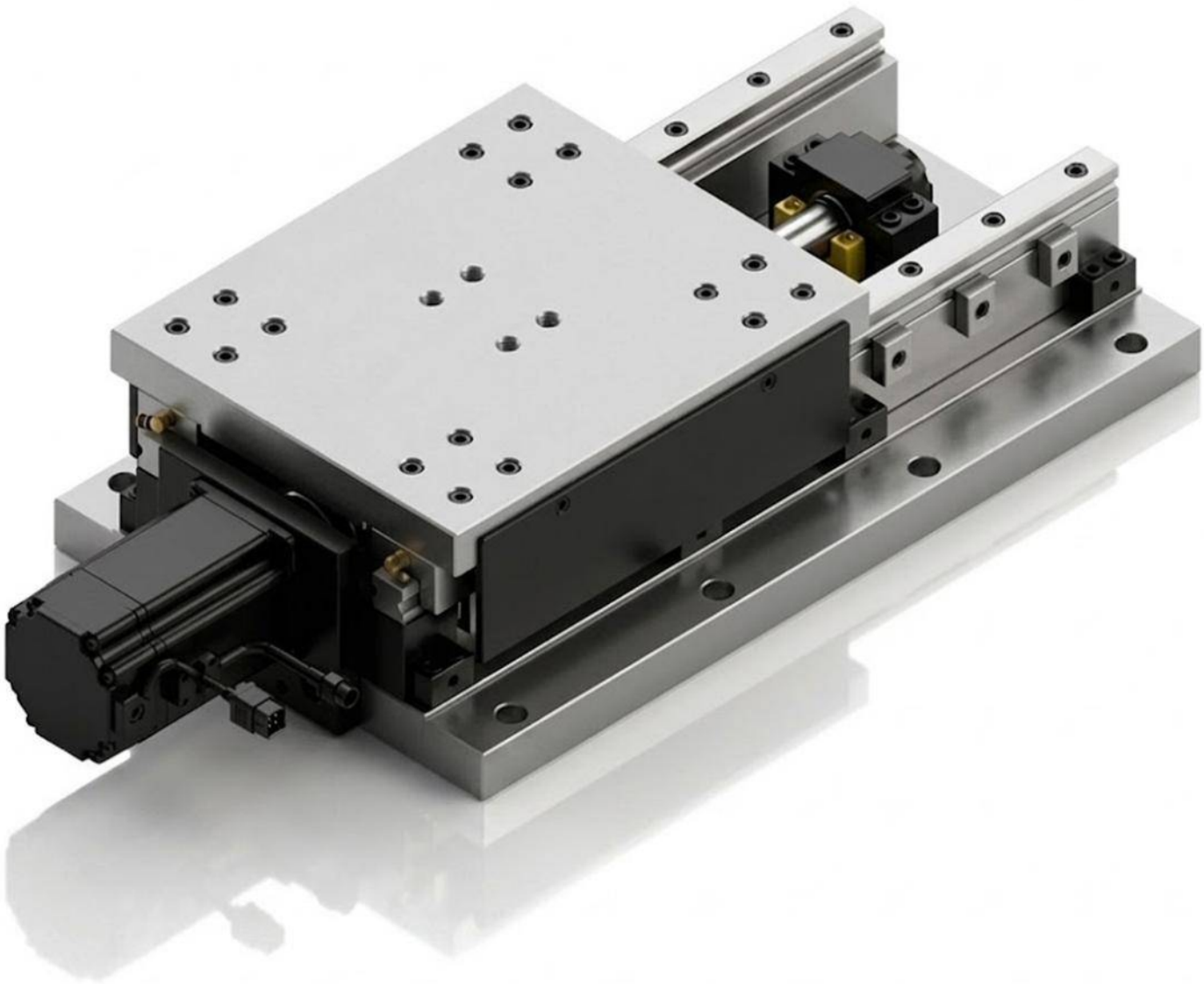

Características & Dimensiones

MODELO	RHE250-420L
Dimensiones De La Mesa Deslizable	*250.00 x 300.00*
Dimensiones De La Bancada	*250.00 x 420.00*
Carrera Máxima De La Corredera	*100.00*
Tornillo Embalado	*Ø25 x 5 x C7*
Linealidad	*25.00*
Carga Máxima De La Corredera (Kg)	*250.00*

*** Tornillo embalado de grado C5 y C3 disponible mediante solicitud*
**** Incluye como accesorios estándar Base De Servo Motor, Acoplamiento y Cubiertas Telescópicas De Acero.*
***** Todas las dimensiones están dadas en milímetros.*

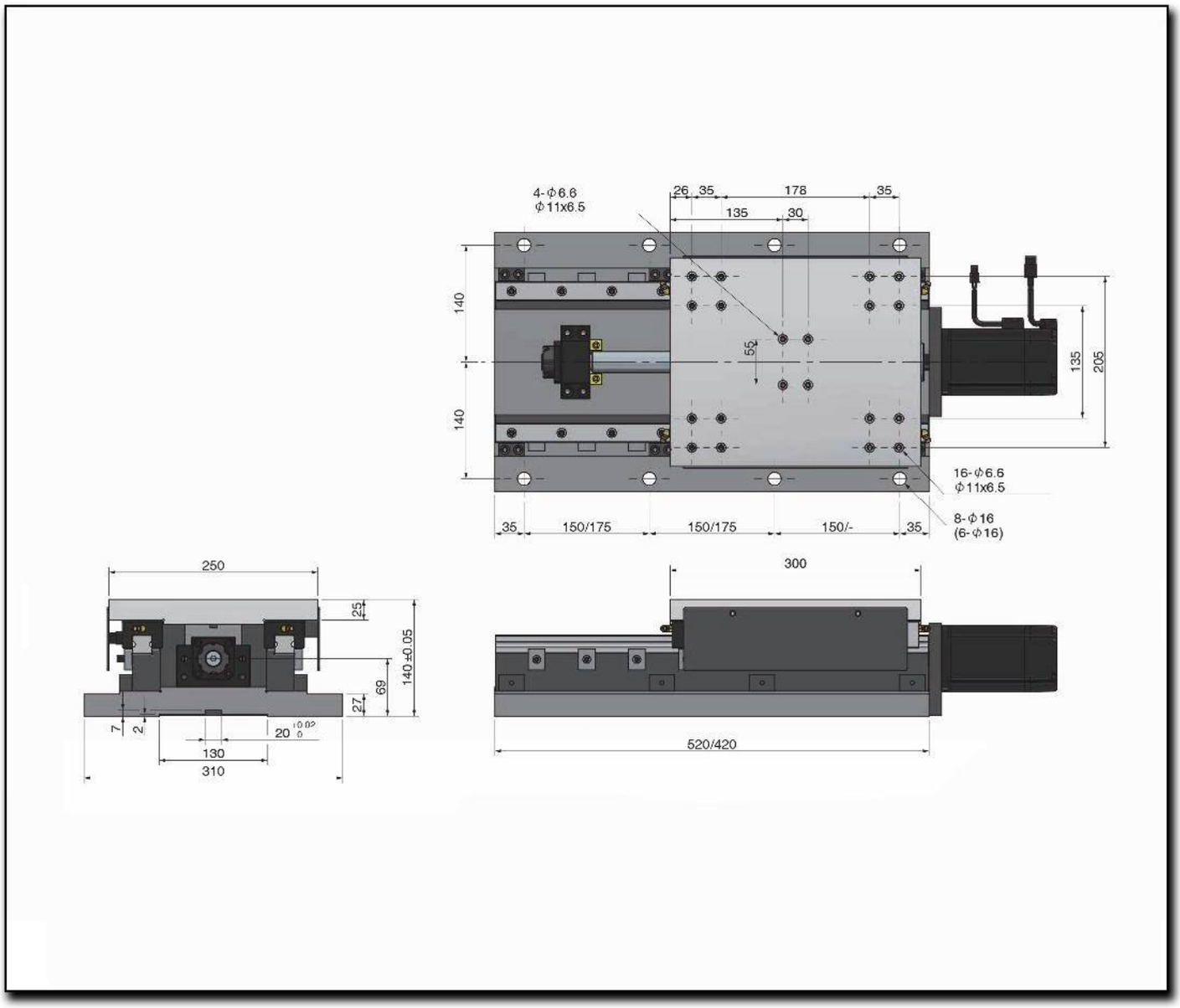
4-Φ6.6
Φ11x6.5
26
35
178
35
135
30
140
55
140
135
205
16-Φ6.6
Φ11x6.5
8-Φ16
(6-Φ16)
35
150/175
150/175
150/-
35
250
25
140 ±0.05
69
27
7
2
20
130
310
300
520/420

RHE250-520L

SERVO CORREDERA CON GUÍAS LINEALES Y TORNILLO EMBALADO

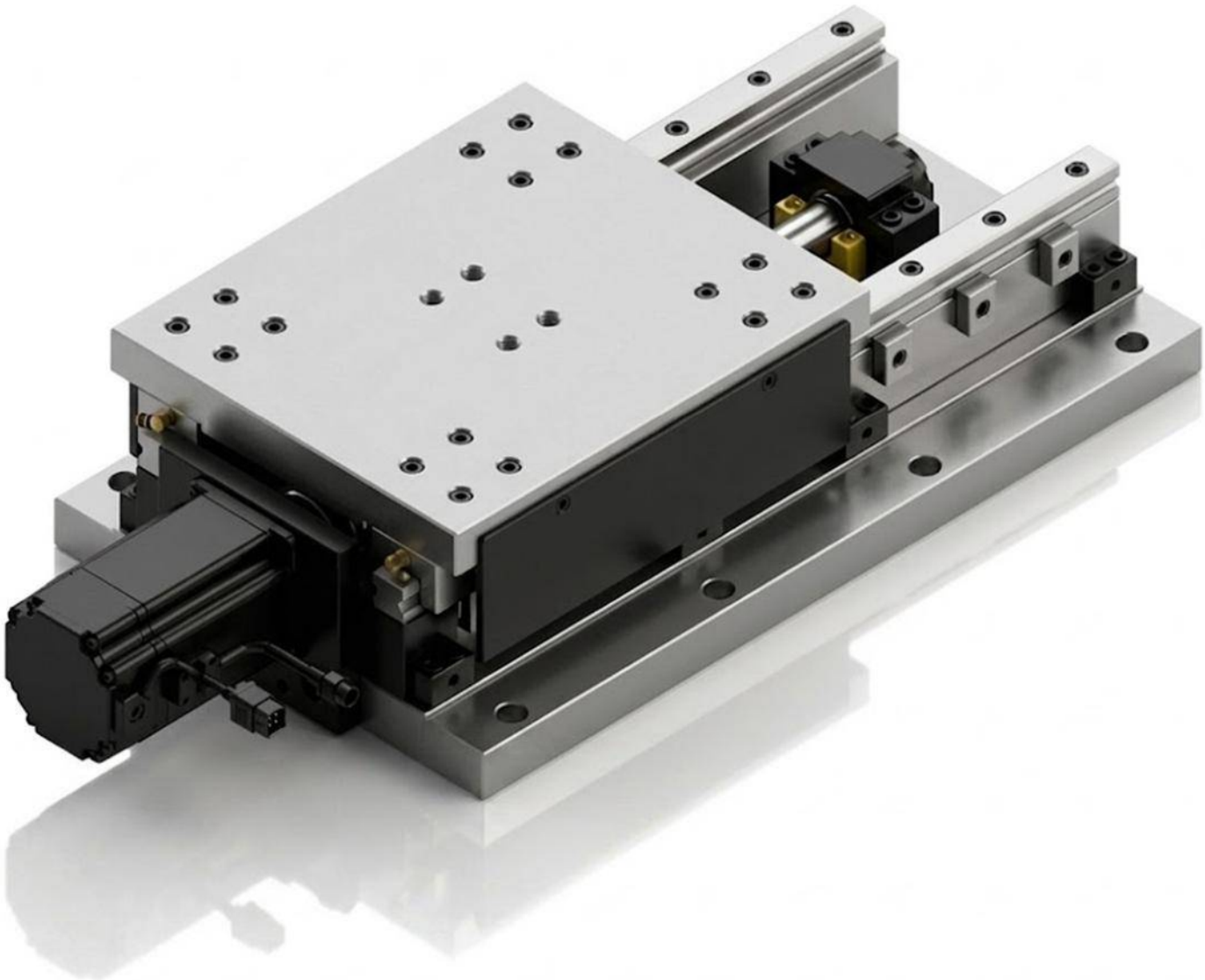

Características & Dimensiones

MODELO	RHE250-520L
Dimensiones De La Mesa Deslizable	***250.00 x 300.00***
Dimensiones De La Bancada	***250.00 x 520.00***
Carrera Máxima De La Corredera	***200.00***
Tornillo Embalado	***Ø25 x 5 x C7***
Linealidad	***25.00***
Carga Máxima De La Corredera (Kg)	***250.00***

*** Tornillo embalado de grado **C5** y **C3** disponible mediante solicitud*
**** Incluye como accesorios estándar Base De Servo Motor, Acoplamiento y Cubiertas Telescópicas De Acero.*
***** Todas las dimensiones están dadas en **milímetros.***

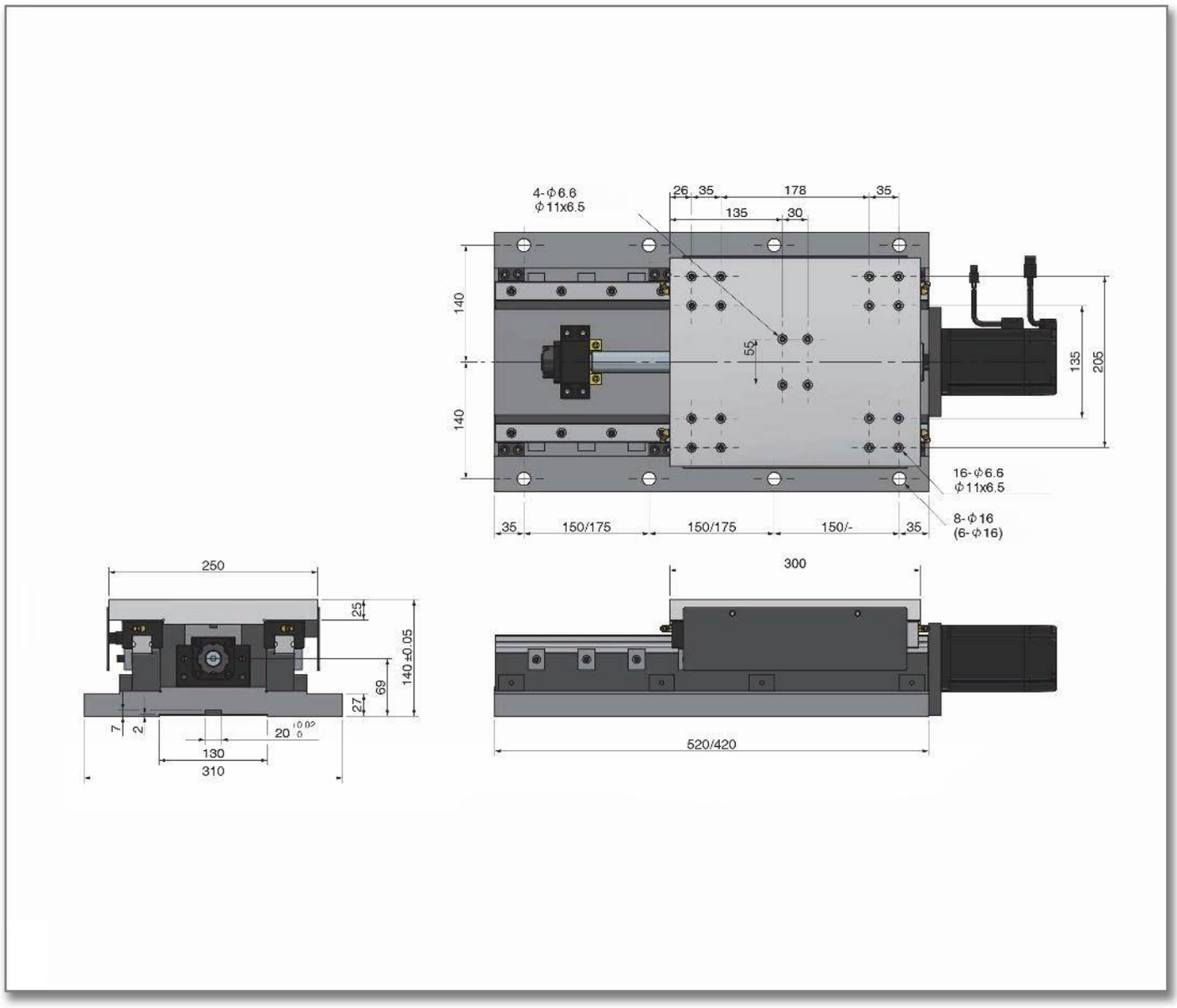
4-Φ6.6
Φ11x6.5
26
35
178
35
135
30
140
140
55
135
205
16-Φ6.6
Φ11x6.5
8-Φ16
(6-Φ16)
35
150/175
150/175
150/-
35
250
25
140 ±0.05
69
27
7
2
20
130
310
300
520/420

RHE300-420L

SERVO CORREDERA CON GUÍAS LINEALES Y TORNILLO EMBALADO

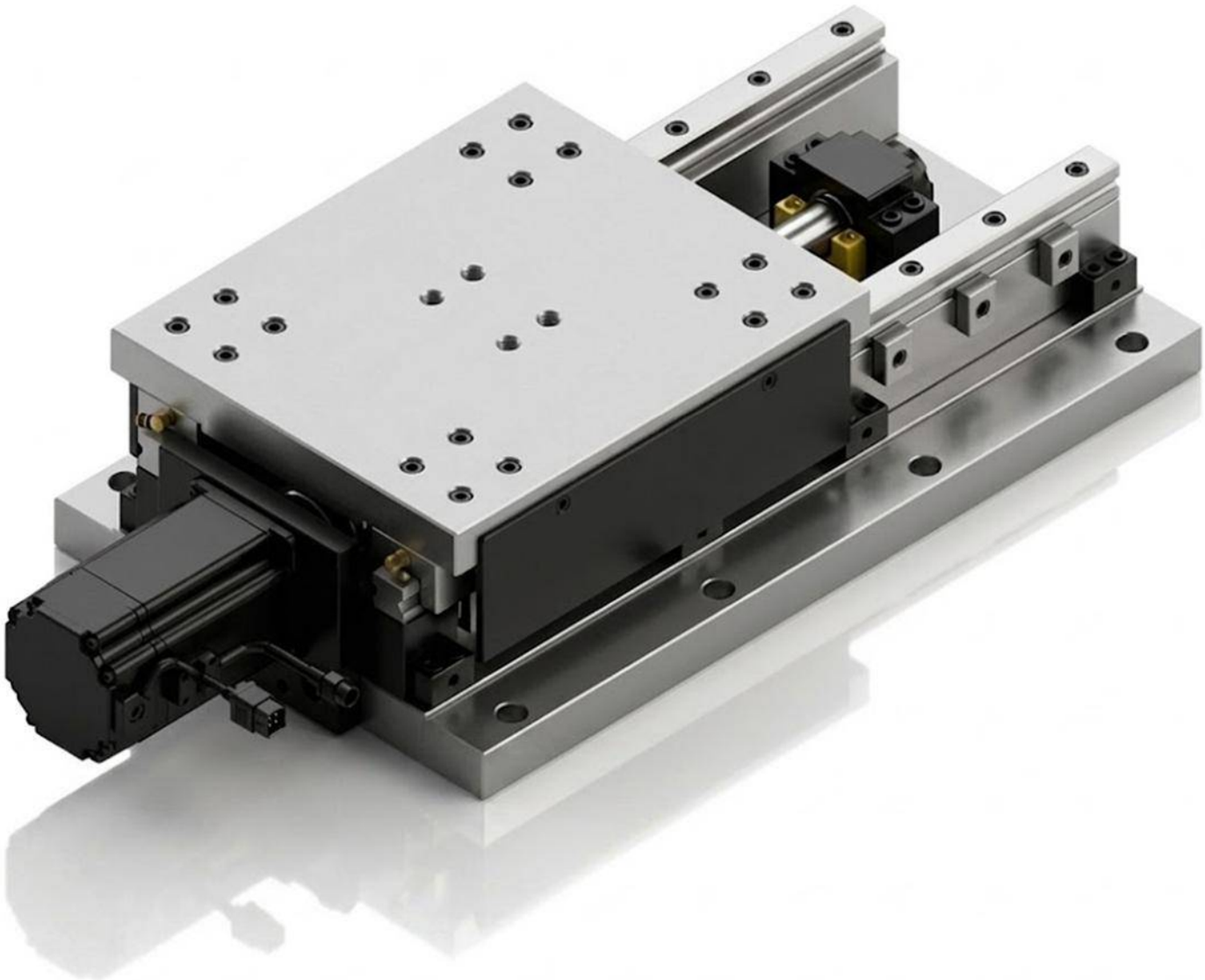

Características & Dimensiones

MODELO	RHE300-420L
Dimensiones De La Mesa Deslizable	***300.00 x 300.00***
Dimensiones De La Bancada	***300.00 x 420.00***
Carrera Máxima De La Corredera	***100.00***
Tornillo Embalado	***Ø25 x 5 x C7***
Linealidad	***25.00***
Carga Máxima De La Corredera (Kg)	***350.00***

*** Tornillo embalado de grado **C5** y **C3** disponible mediante solicitud*
**** Incluye como accesorios estándar Base De Servo Motor, Acoplamiento y Cubiertas Telescópicas De Acero.*
***** Todas las dimensiones están dadas en **milímetros.***

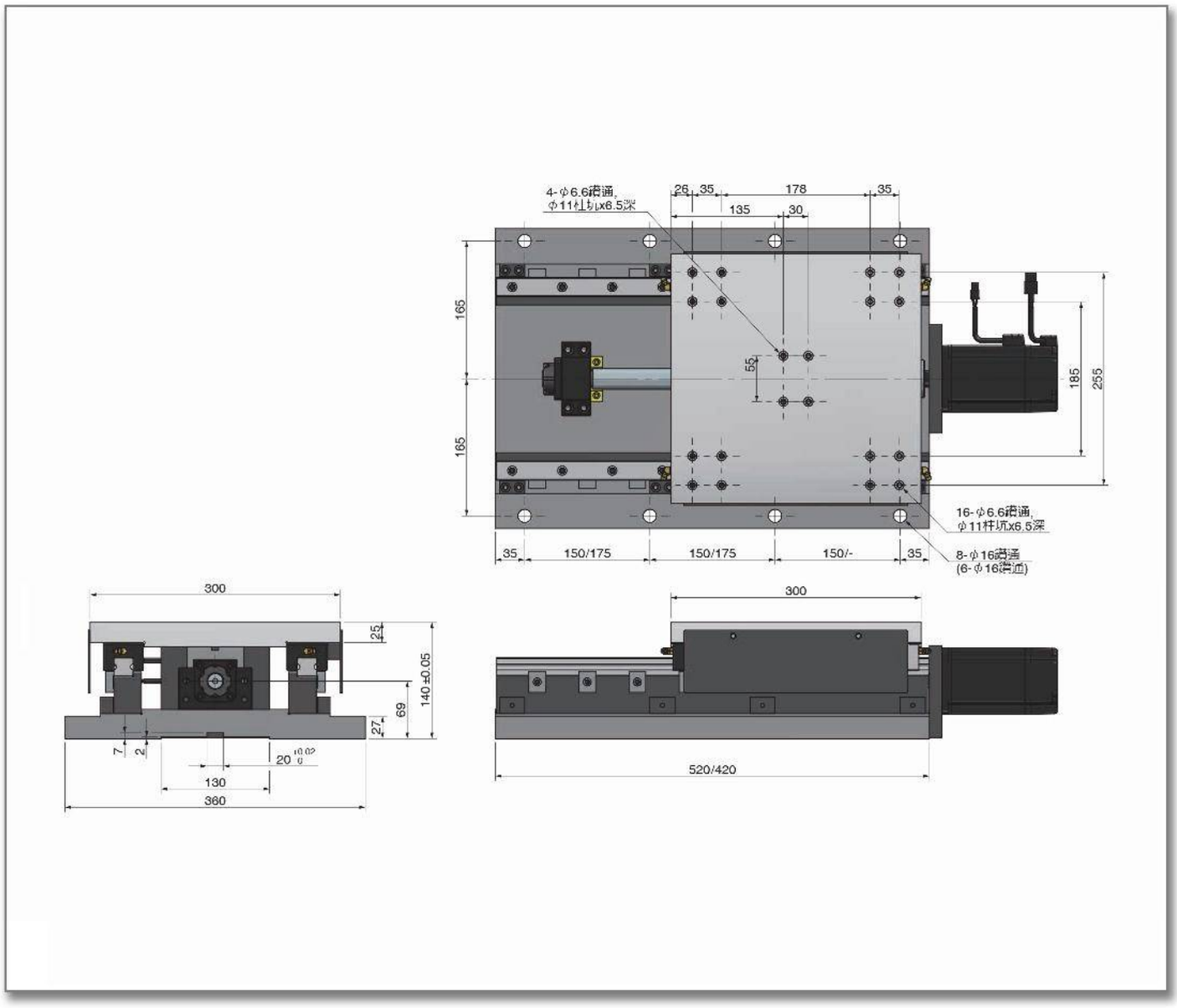
4-φ6.6通孔,
φ11柱坑x6.5深
26
35
178
35
135
30
165
165
55
185
255
16-φ6.6通孔,
φ11柱坑x6.5深
8-φ16通孔
(6-φ16通孔)
35
150/175
150/175
150/-
35
300
25
140±0.05
69
27
7
2
20
130
360
300
520/420

RHE300-520L

SERVO CORREDERA CON GUÍAS LINEALES Y TORNILLO EMBALADO

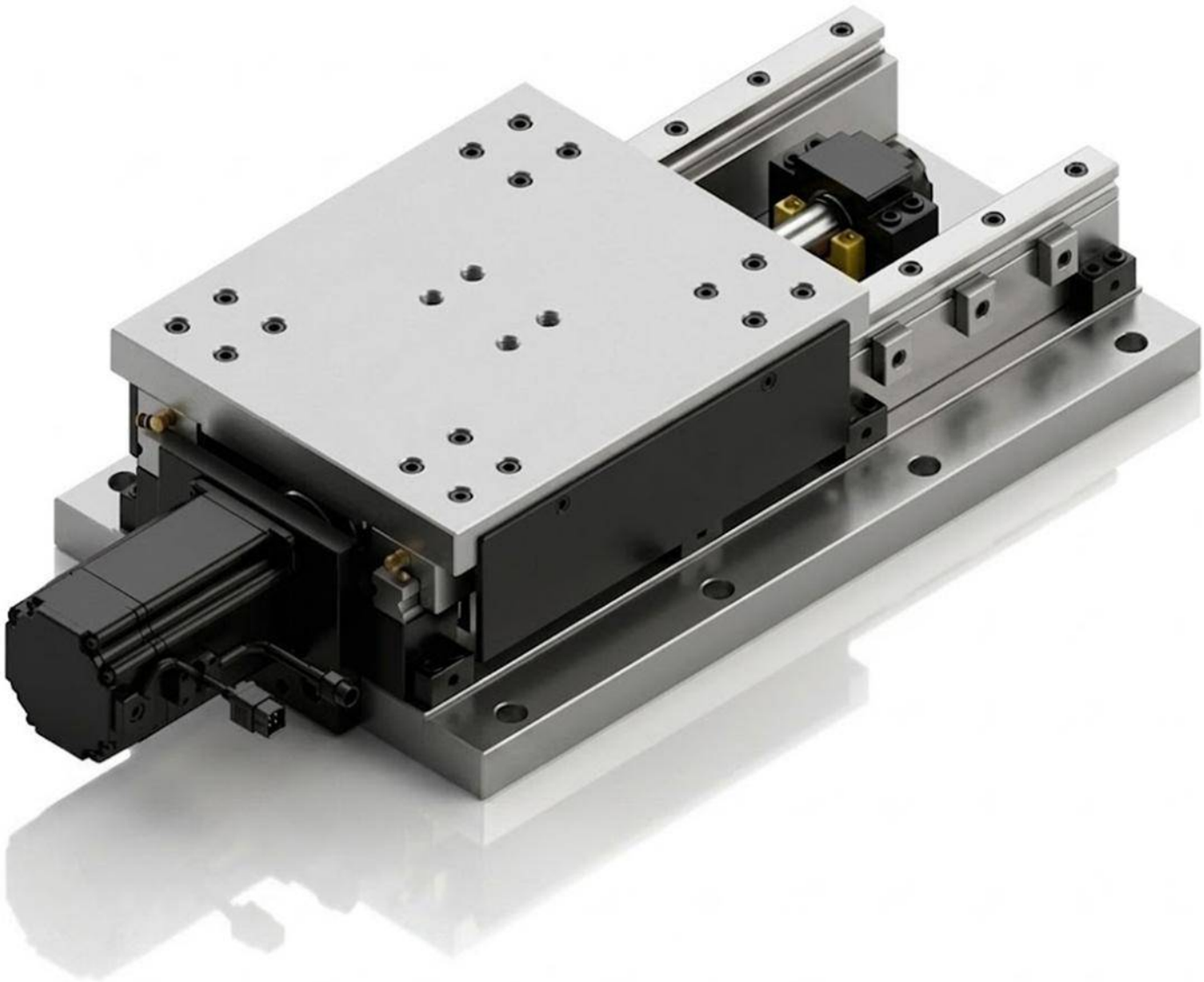

Características & Dimensiones

MODELO	RHE300-520L
Dimensiones De La Mesa Deslizable	***300.00 x 300.00***
Dimensiones De La Bancada	***300.00 x 520.00***
Carrera Máxima De La Corredera	***200.00***
Tornillo Embalado	***Ø25 x 5 x C7***
Linealidad	***25.00***
Carga Máxima De La Corredera (Kg)	***350.00***

*** Tornillo embalado de grado **C5** y **C3** disponible mediante solicitud*
**** Incluye como accesorios estándar Base De Servo Motor, Acoplamiento y Cubiertas Telescópicas De Acero.*
***** Todas las dimensiones están dadas en **milímetros.***

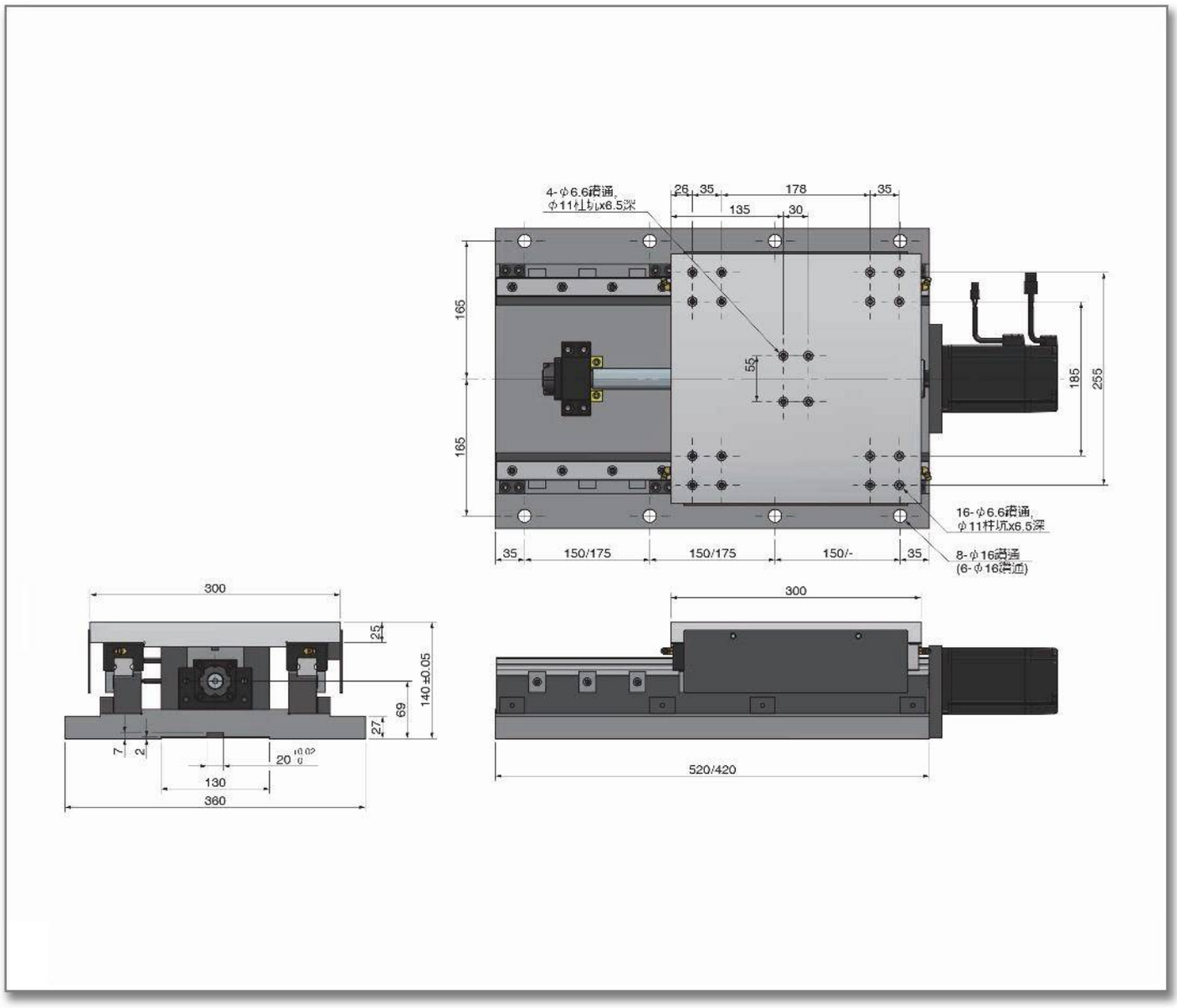
4-φ6.6通孔,
φ11柱坑x6.5深
26
35
178
35
135
30
165
165
55
185
255
16-φ6.6通孔,
φ11柱坑x6.5深
8-φ16通孔
(6-φ16通孔)
35
150/175
150/175
150/-
35
300
25
140±0.05
69
27
7
2
20
130
360
300
520/420

SERIE S

HUSILLOS PARA FRESADO/MANDRILADO (CON CARCASA CUADRADA)

S25

HUSILLO PARA FRESADO/MANDRILADO

(Unidad Para Mecanizados)

S25-ER20

Peso Total	6 Kg

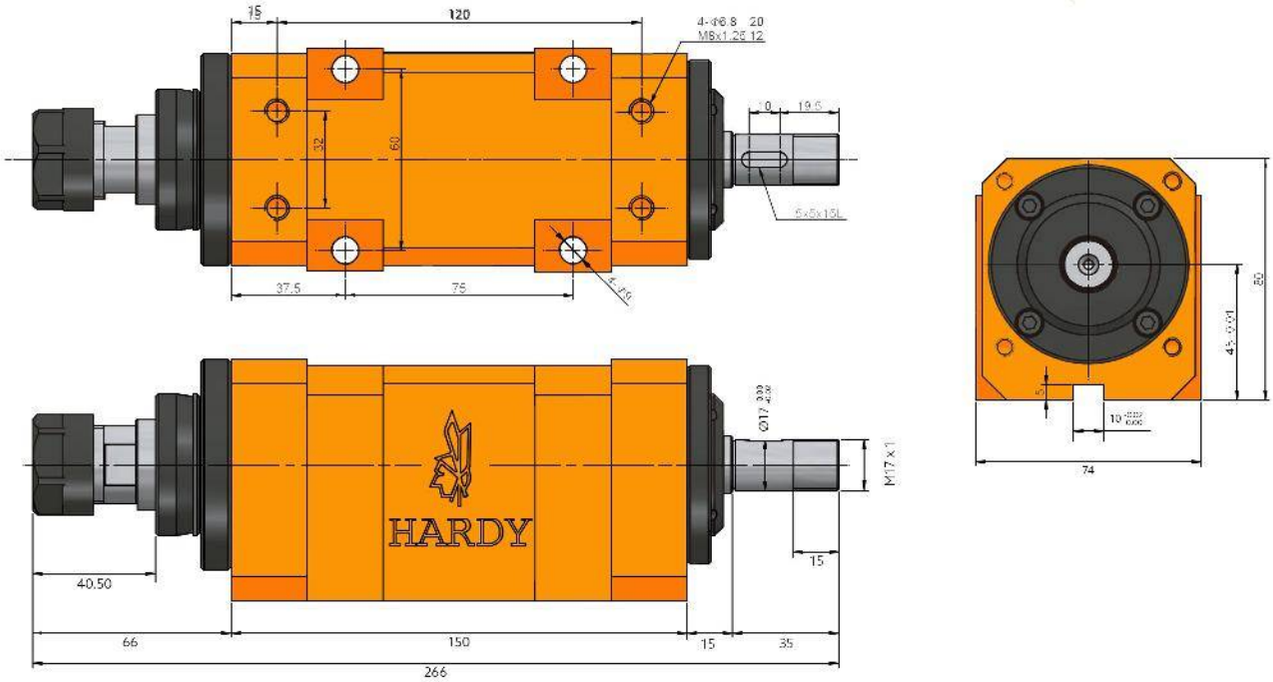

Características & Dimensiones

Modelo	S25
Modelo Del Husillo	*ER20*
Velocidad Máxima *(r.p.m.)*	*4,000.00*
Rodamientos Del Husillo	*32005 / 6005Z* *32004 / 6004Z*
Potencia Del Motor En 3 Fases	*Dentro De ½ H.p.*
Incremento De Temperatura	*Dentro De 20°C*

**** Redondez: ≤ 0.003 mm.*
***** Todas las dimensiones están dadas en milímetros.*

HARDY

S25-ER20-MB

Peso Total	18 kg

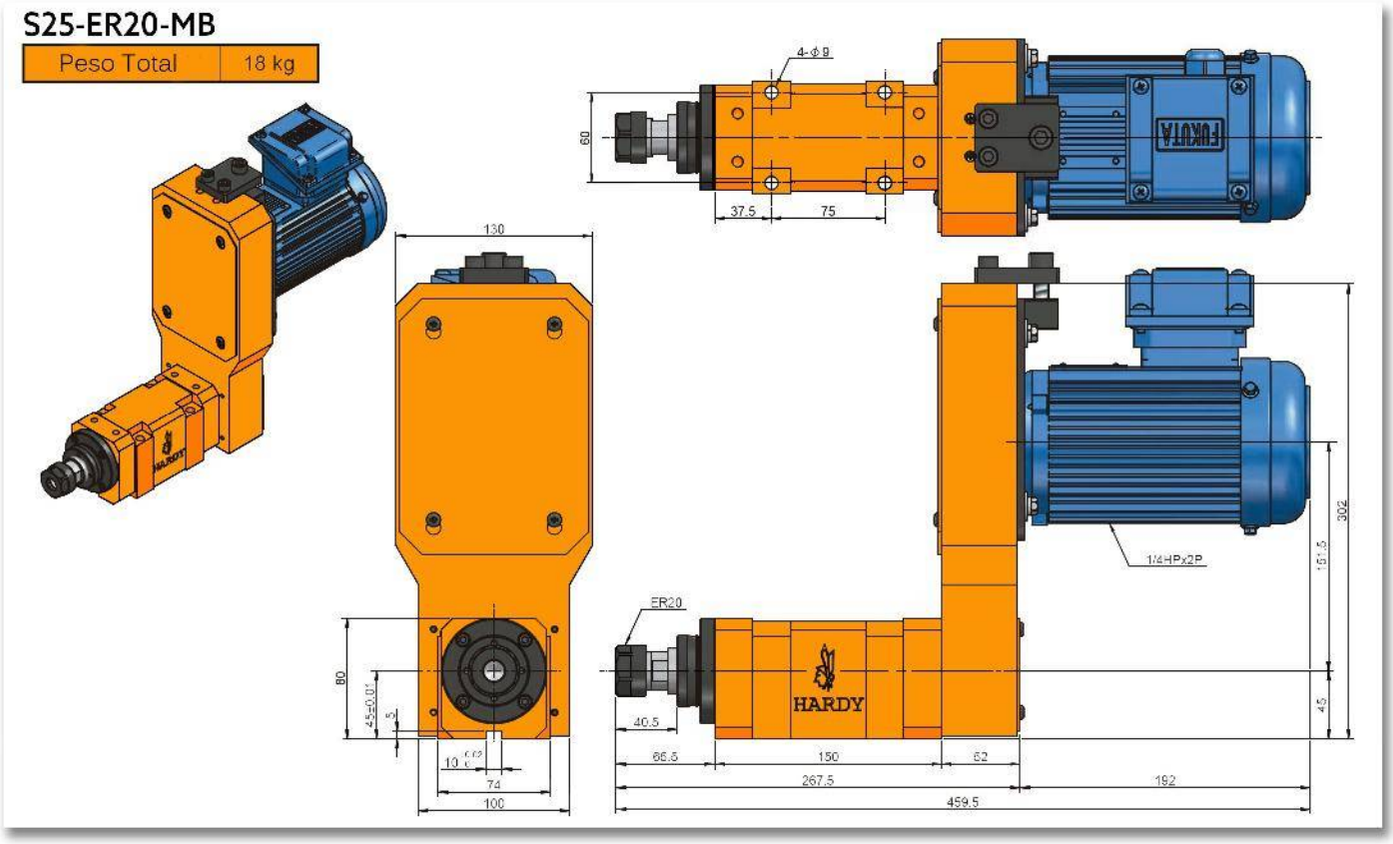

S25-ER20-MF

Peso Total	18 kg

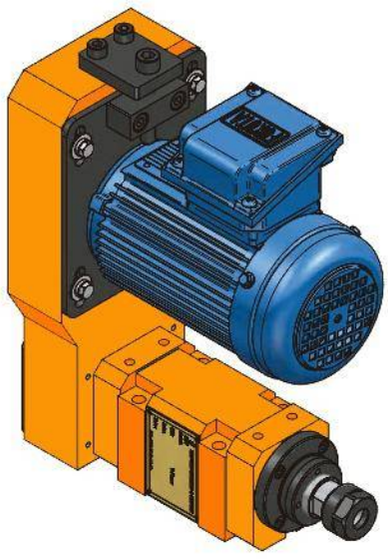

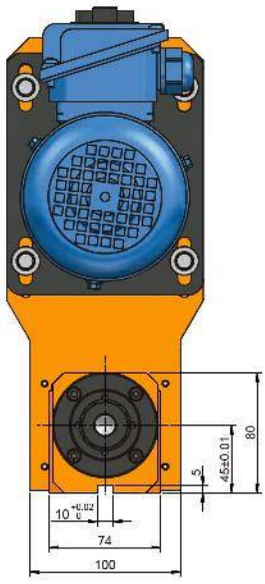

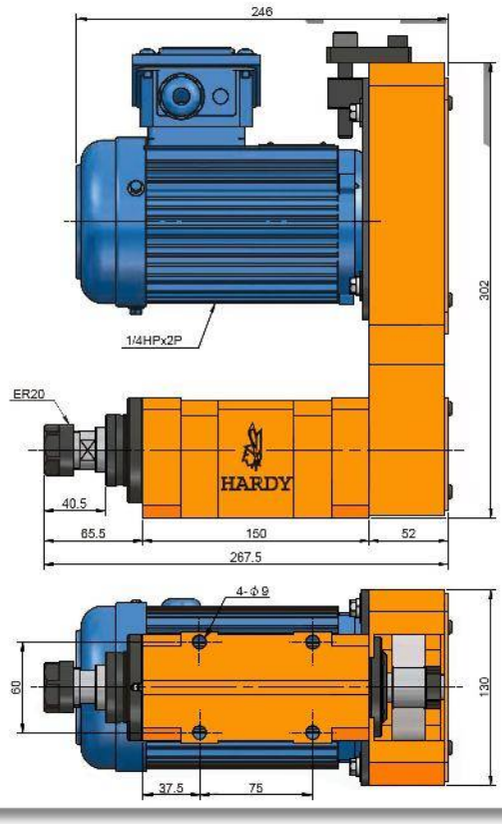

S25H

HUSILLO PARA FRESADO/MANDRILADO DE ALTA VELOCIDAD

(Unidad Para Mecanizados)

S25H-ER20

Peso Total	6 kg

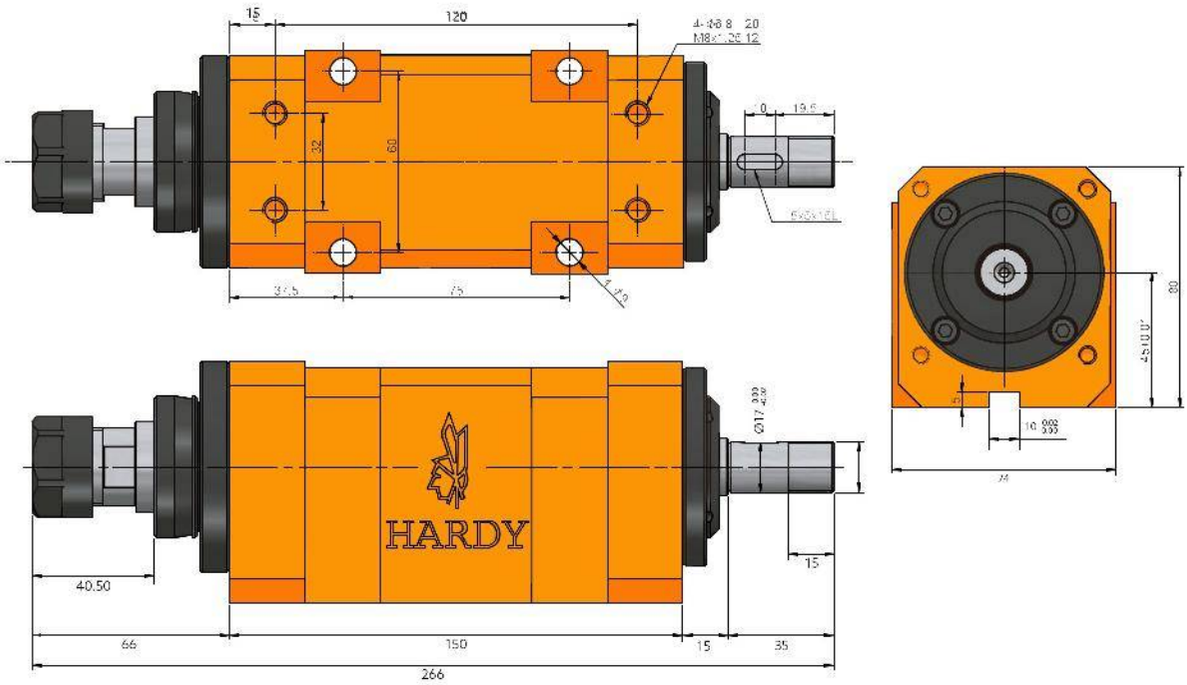

Características & Dimensiones

Modelo	S25H
Modelo Del Husillo	*ER20*
Velocidad Máxima *(r.p.m.)*	*12,000.00*
Rodamientos Del Husillo	*7005 x 2 | 7004 x 2*
Potencia Del Motor En 3 Fases	*Dentro De ½ H.p.*
Incremento De Temperatura	*Dentro De 20°C*

*** Redondez: ≤ 0.003 mm.*
**** Todas los dimensiones están dados en milimetros.*

HARDY

S25H-ER20-MB

Peso Total	18 kg

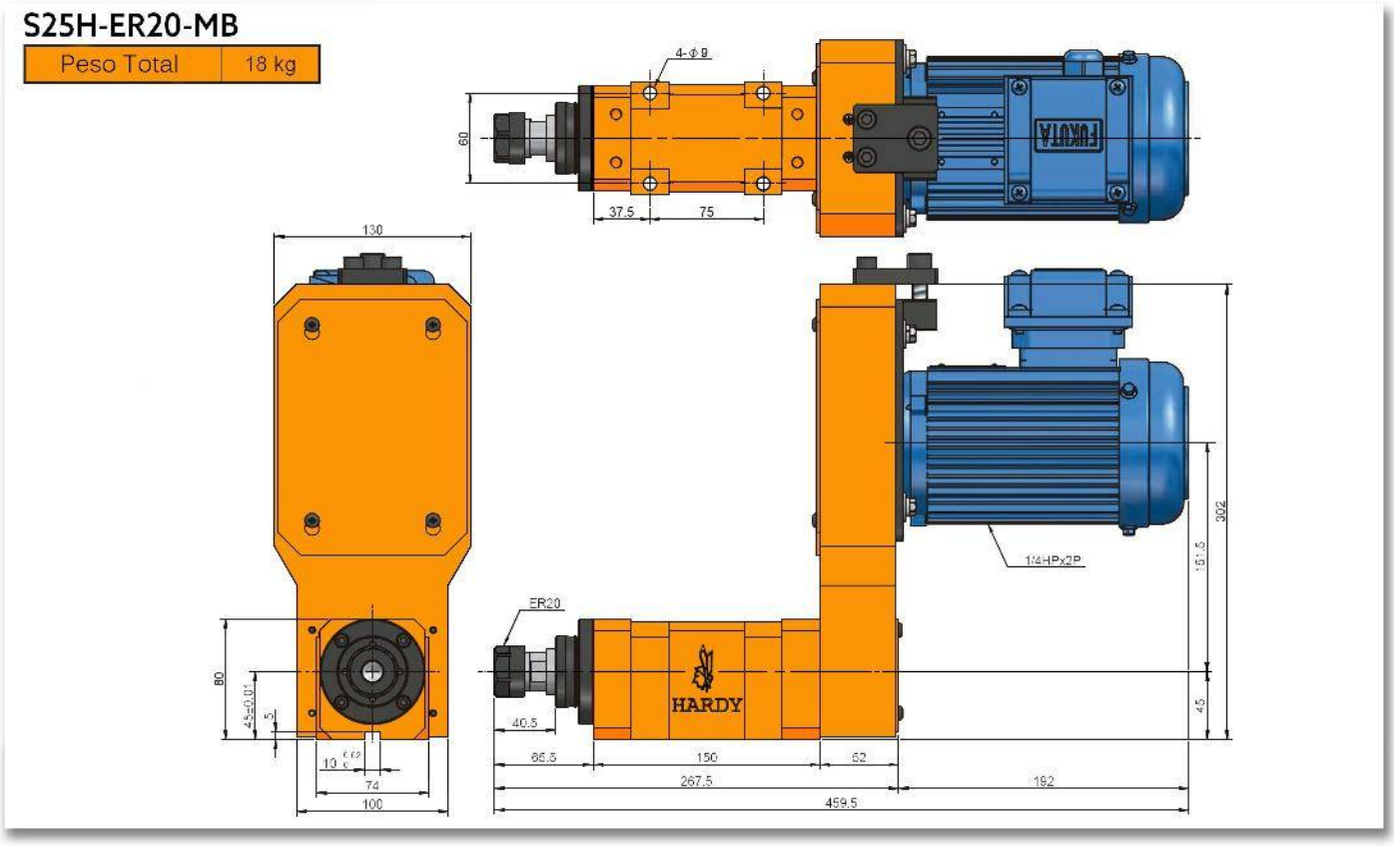

S25H-ER20-MF

Peso Total	18 kg

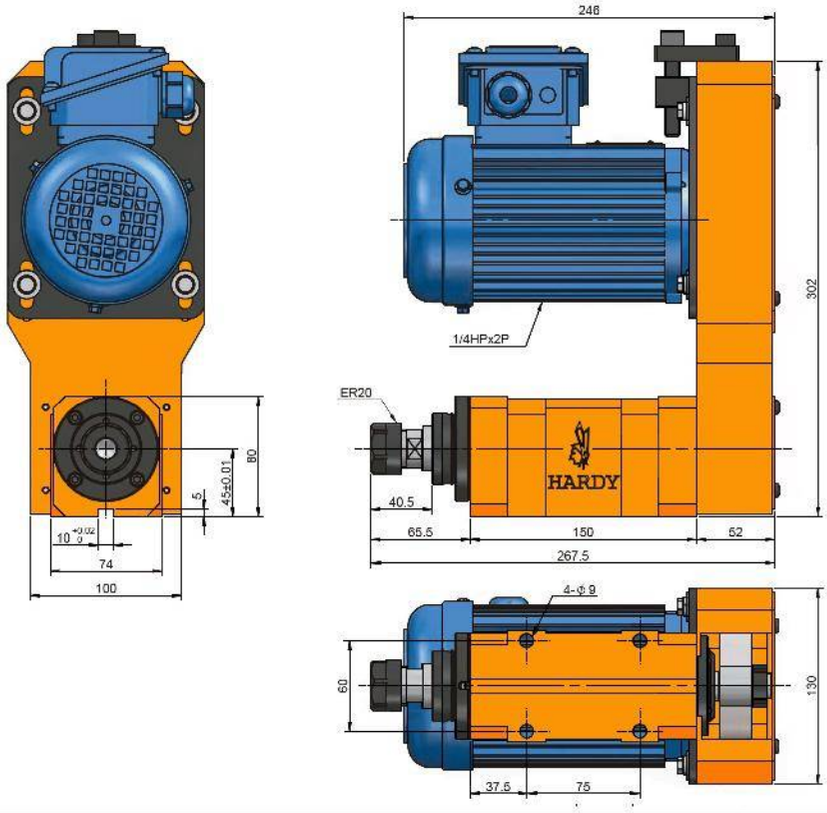

S35

HUSILLO PARA FRESADO/MANDRILADO

(Unidad De Mecanizado)

S35-ER32

Peso Total	9 kg

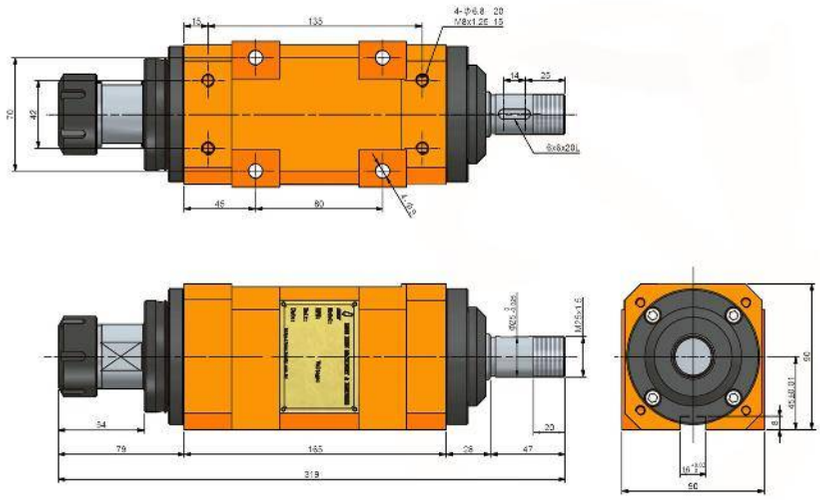

S35-MT3

Peso Total	9 kg

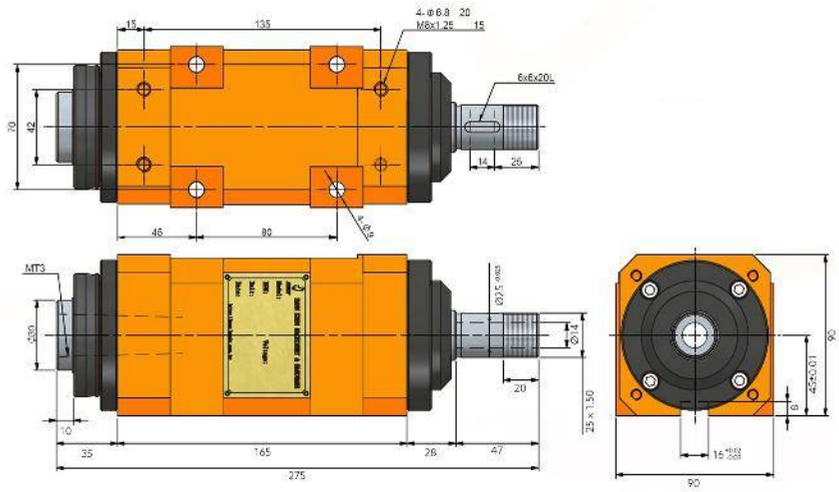

Características & Dimensiones

Modelo	S35
Modelo Del Husillo	*MT3 ó ER32*
Velocidad Máxima *(r.p.m.)*	*3,000.00*
Rodamientos Del Husillo	*32007 / 6007Z* *32006 / 6006Z*
Potencia Del Motor En 3 Fases	*Dentro De 1 H.p.*
Incremento De Temperatura	*Dentro De 20°C*

*** Redondez: ≤ 0.003 mm.*
**** Todas las dimensiones están dadas en milímetros.*

S35-ER32-MB
S35-MT-MB

Peso Total	30 Kg

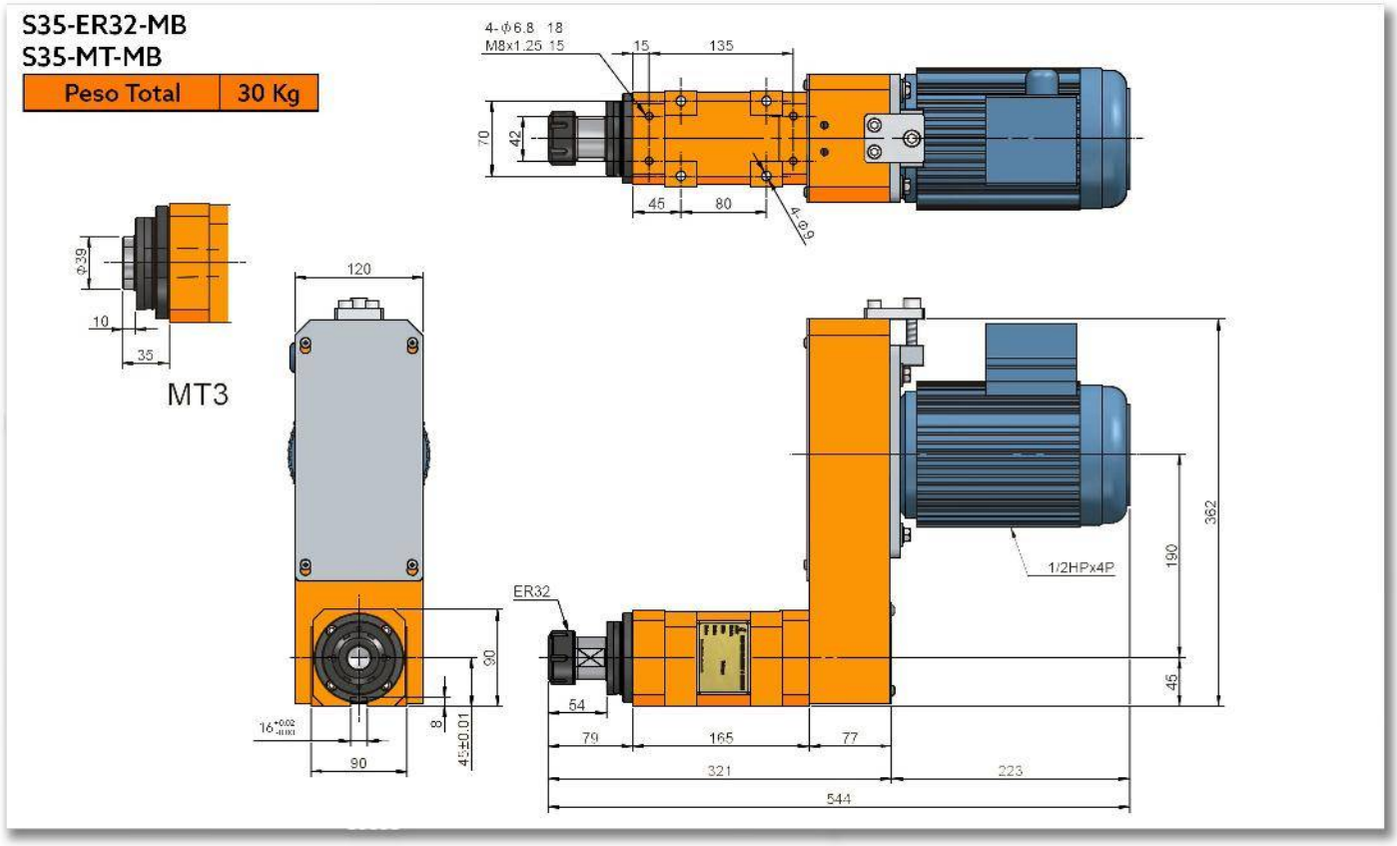

S35-ER32-MF
S35-MT-MF

Peso Total	30 Kg

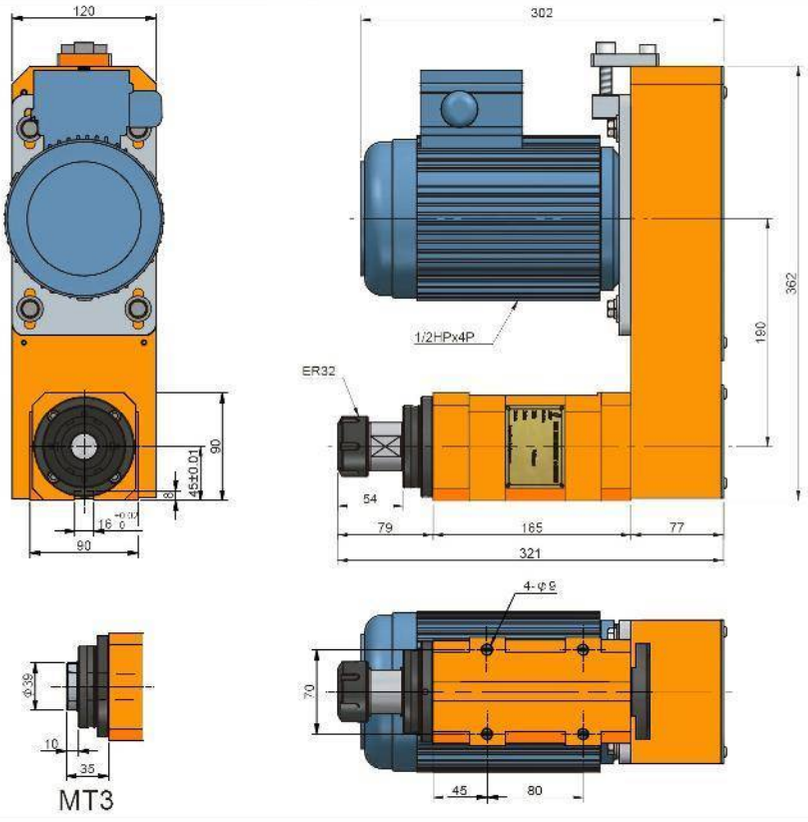

S35H

HUSILLO DE ALTA VELOCIDAD PARA FRESADO/MANDRILADO DE ALTO DESEMPEÑO

(Unidad De Mecanizado)

S35H-ER32

Peso Total	9 kg

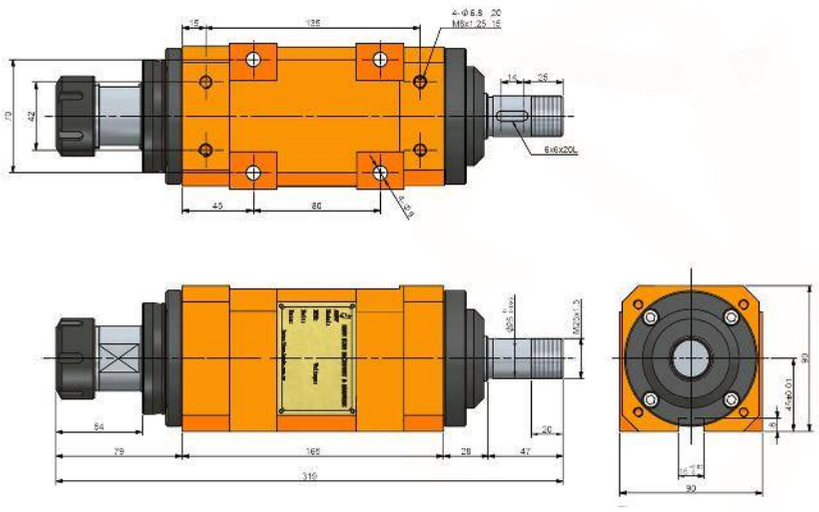

S35H-MT3

Peso Total	9 kg

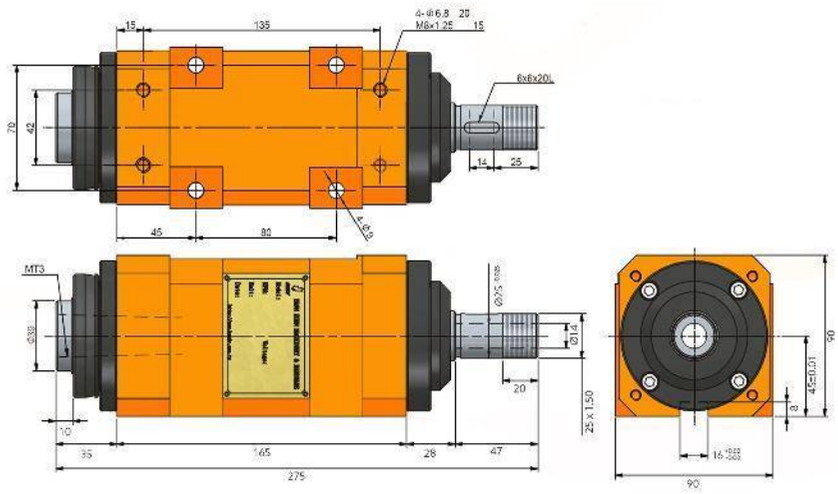

Características & Dimensiones

Modelo	S35H
Modelo Del Husillo	*MT3 ó ER32*
Velocidad Máxima *(r.p.m.)*	*10,000.00*
Rodamientos Del Husillo	*7007 x 2* *7006 x 2*
Potencia Del Motor En 3 Fases	*Dentro De 1 H.p.*
Incremento De Temperatura	*Dentro De 20°C*

*** Redondez: ≤ 0.003 mm.*
**** Todas las dimensiones están dadas en milímetros.*

S35H-ER32-MB
S35H-MT-MB

Peso Total	30 Kg

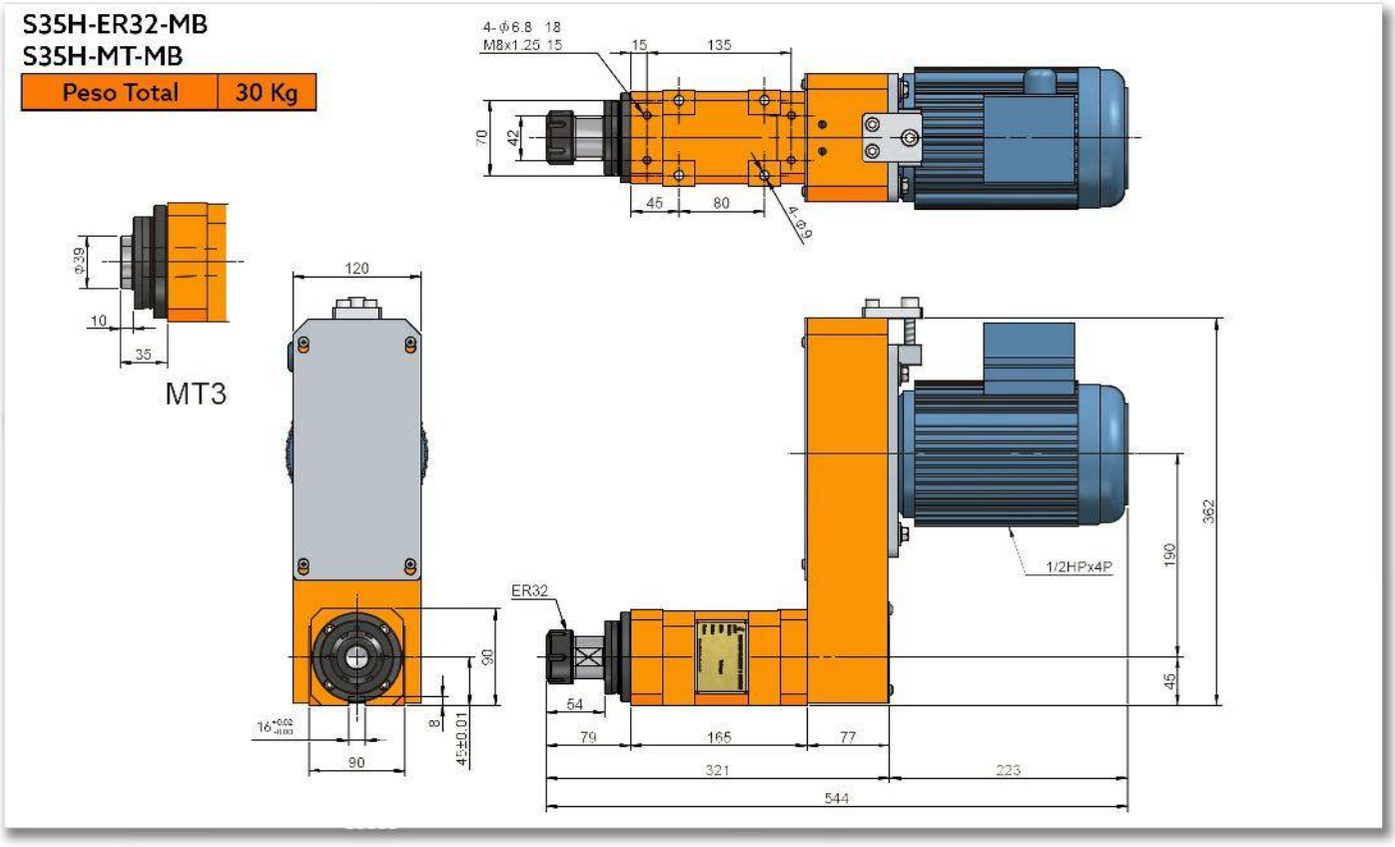

S45

HUSILLO PARA FRESADO/MANDRILADO

(Unidad De Mecanizado)

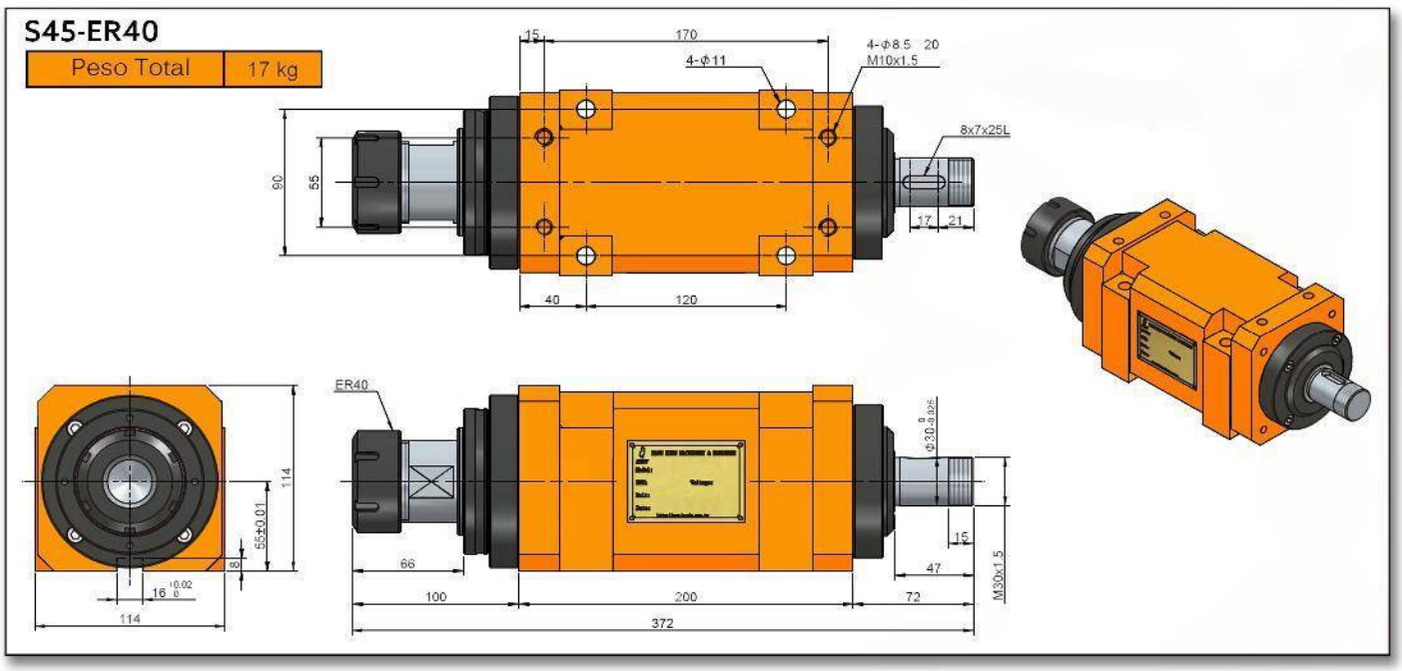
S45-ER40
Peso Total
17 kg
15
170
4-Φ11
4-Φ8.5 20
M10x1.5
8x7x25L
90
55
17
21
40
120
ER40
114
55±0.01
8
16
114
66
100
200
372
72
47
15
M30x1.5

S45-NT30

Peso Total	17 kg

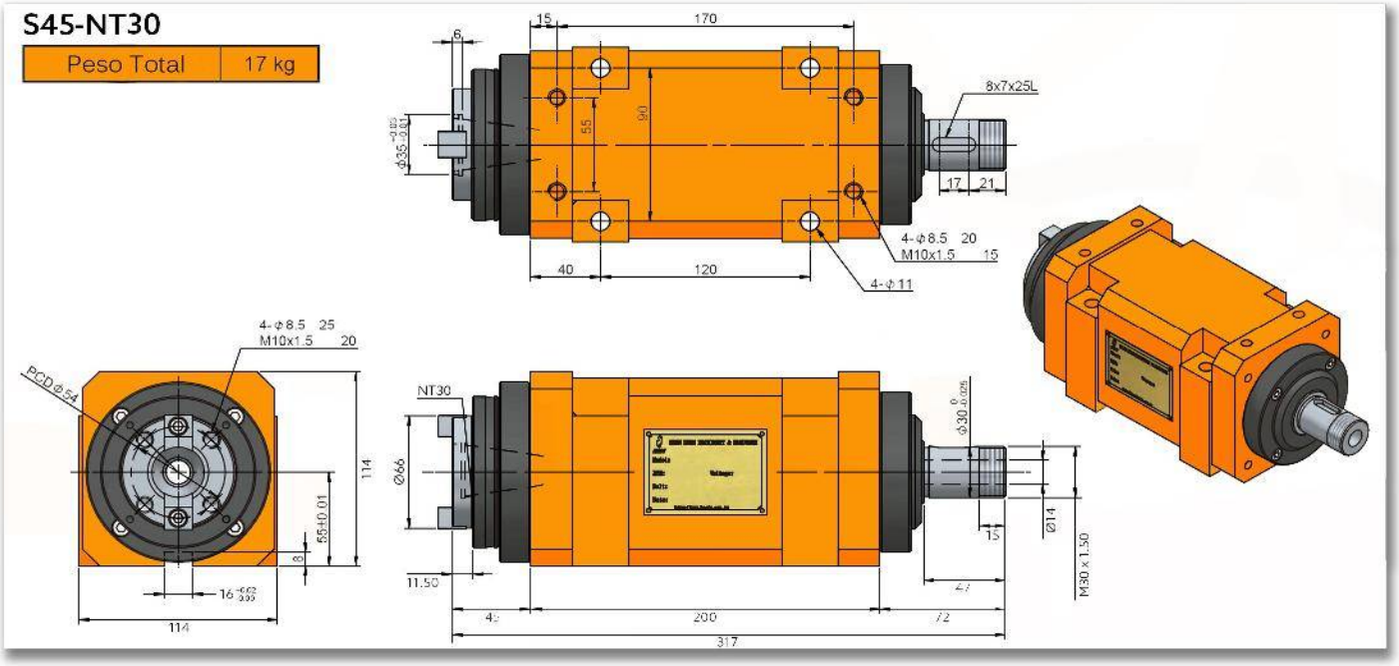

Características & Dimensiones

Modelo	S45
Modelo Del Husillo	*NT30 ó ER40*
Velocidad Máxima *(r.p.m.)*	*2,500.00*
Rodamientos Del Husillo	*32009 / 6009Z* *32008 / 6008Z*
Potencia Del Motor En 3 Fases	*Dentro De 2 H.p.*
Incremento De Temperatura	*Dentro De 20°C*

**** Redondez: ≤ 0.003 mm.*
***++** Todas las dimensiones están dadas en milímetros.*

S45-ER40-MB
S45-NT30-MB

Peso Total	45 kg

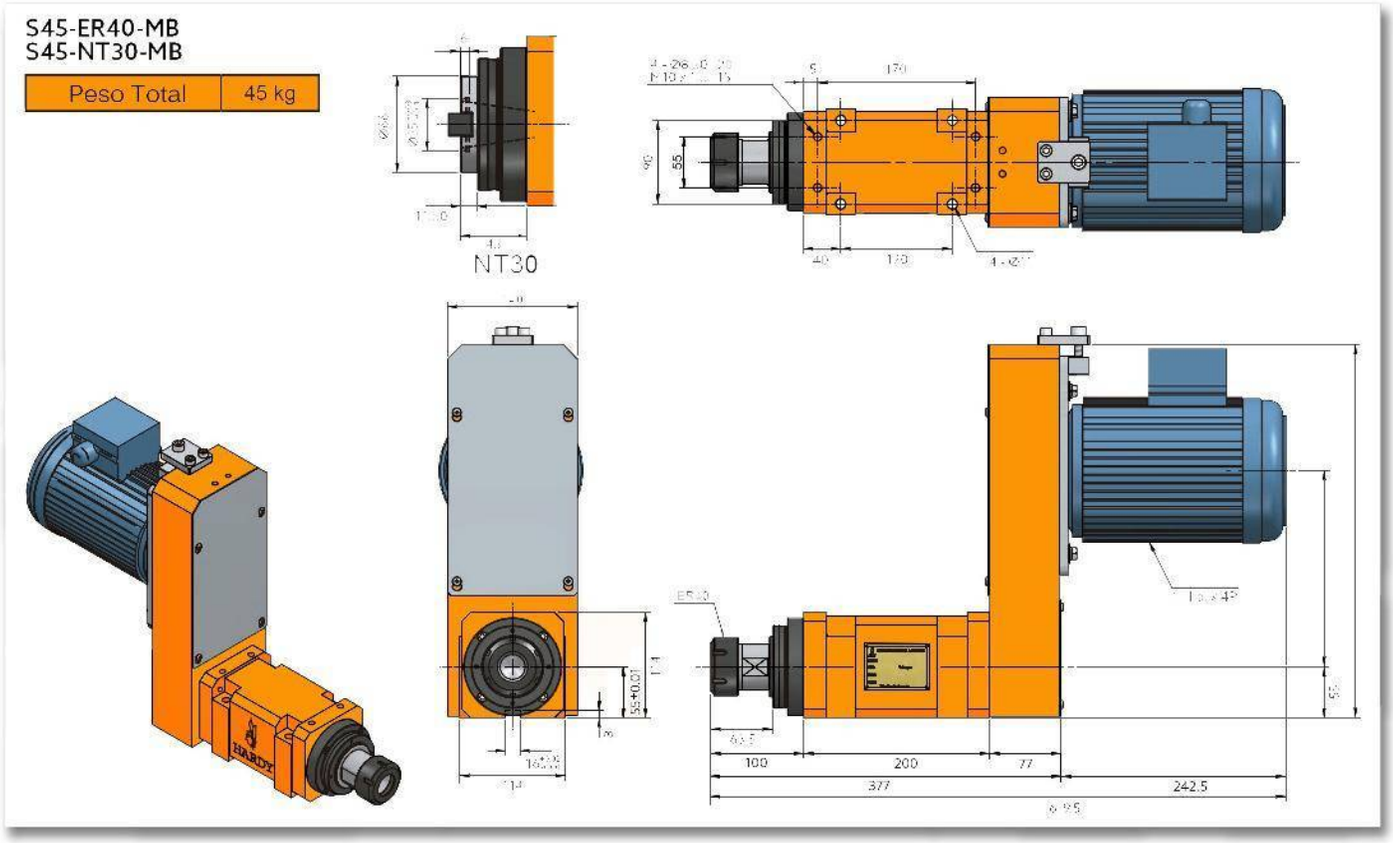

S45-ER40-MF
S45-NT30-MF

Peso Total	45 kg

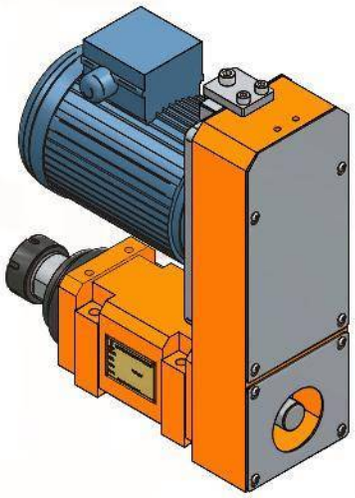

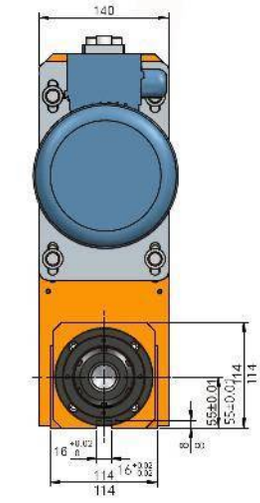

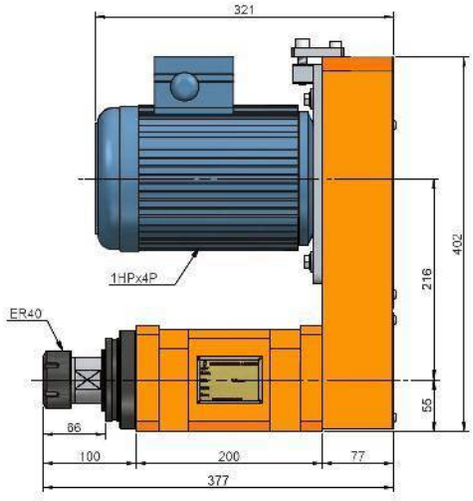

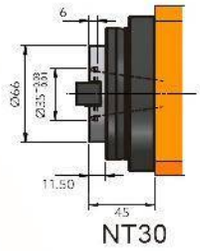

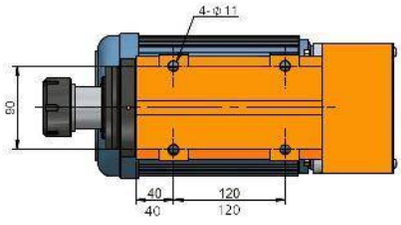

S45H

HUSILLO DE ALTA VELOCIDAD PARA FRESADO/MANDRILADO

(Unidad De Mecanizado)

S45H-ER40

Peso Total	17 kg

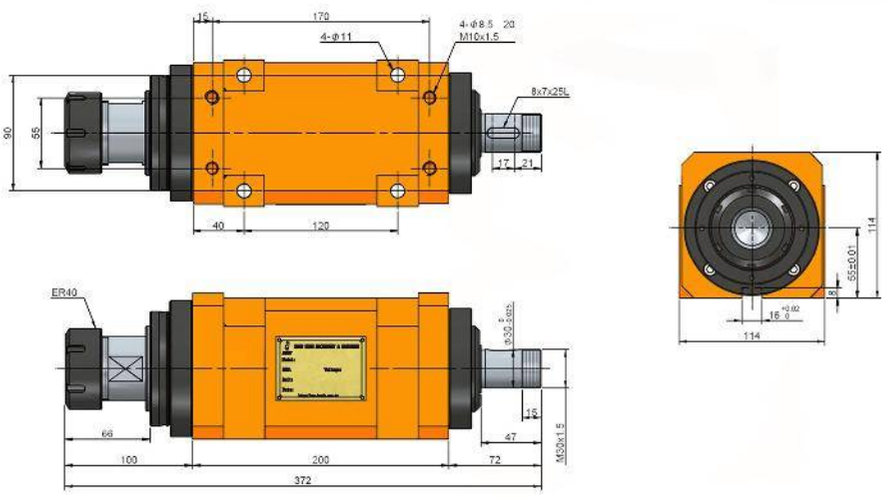

S45H-NT30

Peso Total	17 kg

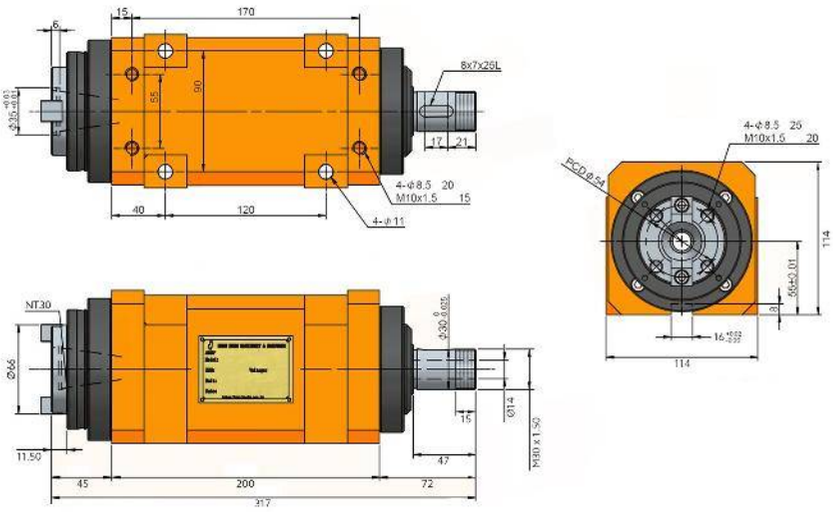

Características & Dimensiones

Modelo	S45H
Modelo Del Husillo	*NT30 ó ER40*
Velocidad Máxima *(r.p.m.)*	*8,000.00*
Rodamientos Del Husillo	*7009 x 2* *7008 x 2*
Potencia Del Motor En 3 Fases	*Dentro De 2 H.p.*
Incremento De Temperatura	*Dentro De 20°C*

*** Redondez: ≤ 0.003 mm.*
**** Todas las dimensiones están dadas en milímetros.*

HARDY

S45H-ER40-MB
S45H-NT30-MB

Peso Total	45 kg

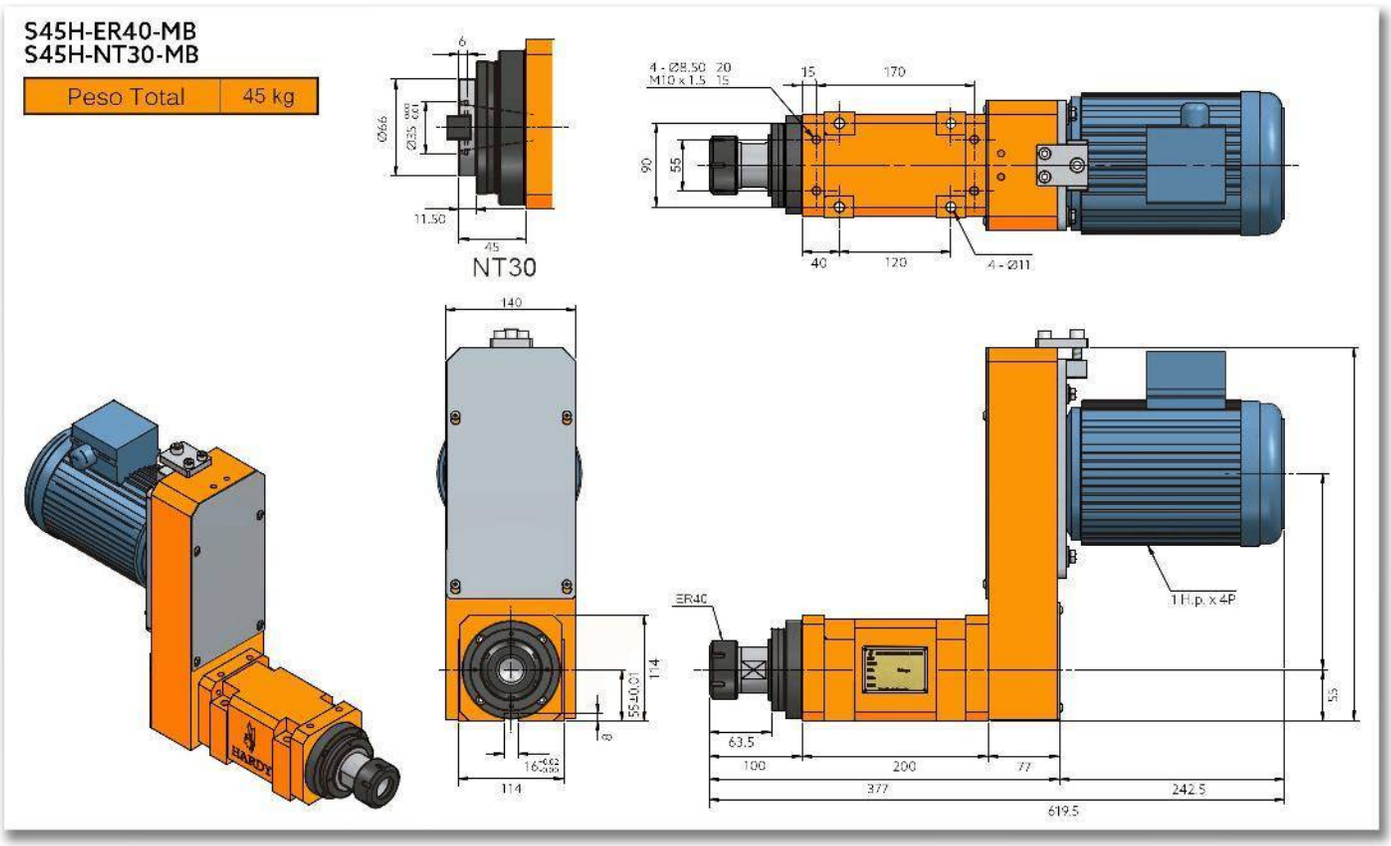

S45H-ER40-MF
S45H-NT30-MF

Peso Total	45 kg

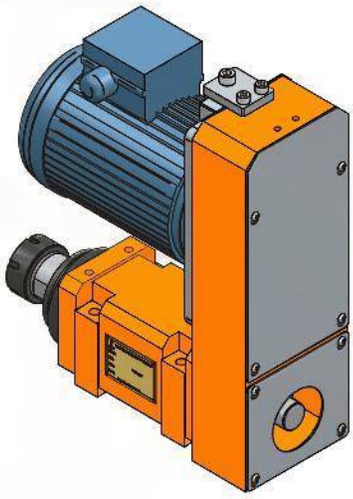

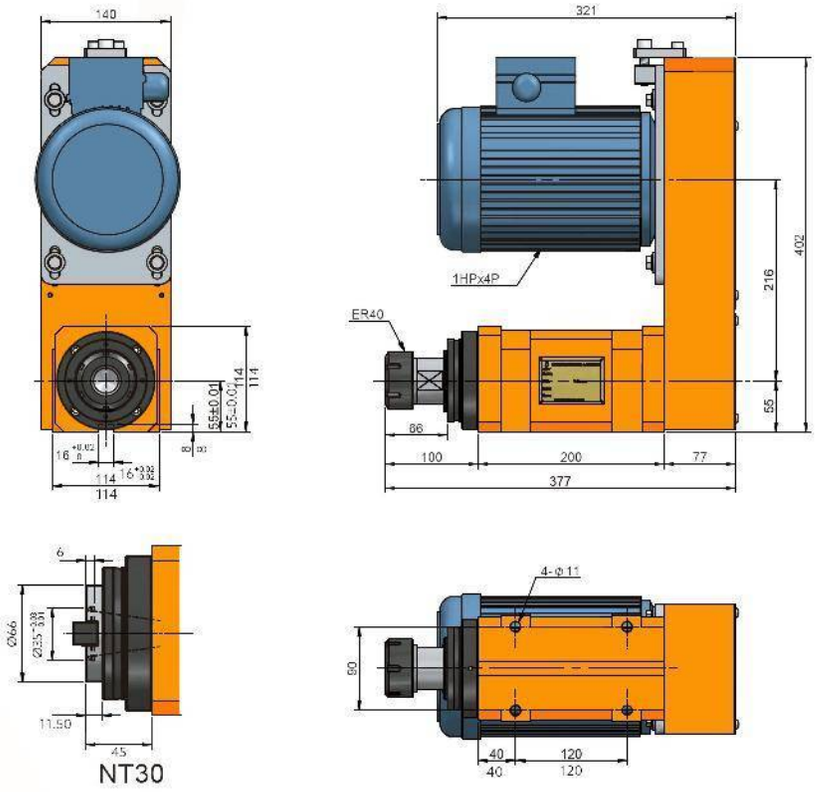

S55

HUSILLO PARA FRESADO / MANDRILADO

(Unidad De Mecanizado)

S55-NT40-MB
S55-MT4-MB

Peso Total	34.5 kg

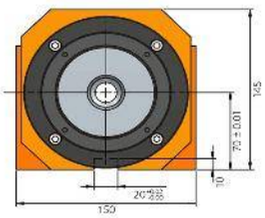

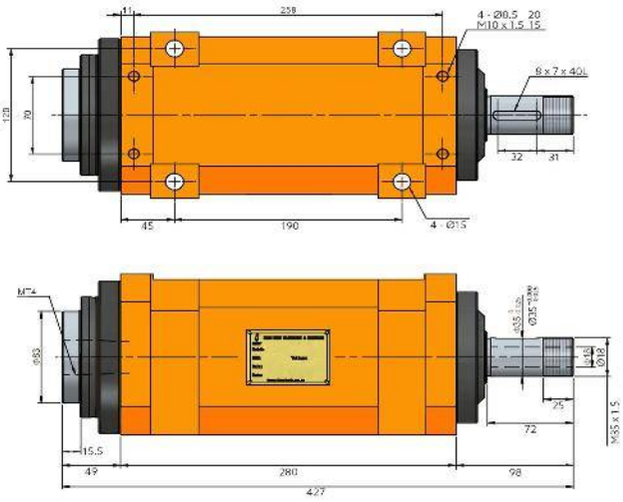

S55-NT40-MF
S55-MT4-MF

Peso Total	34.5 kg

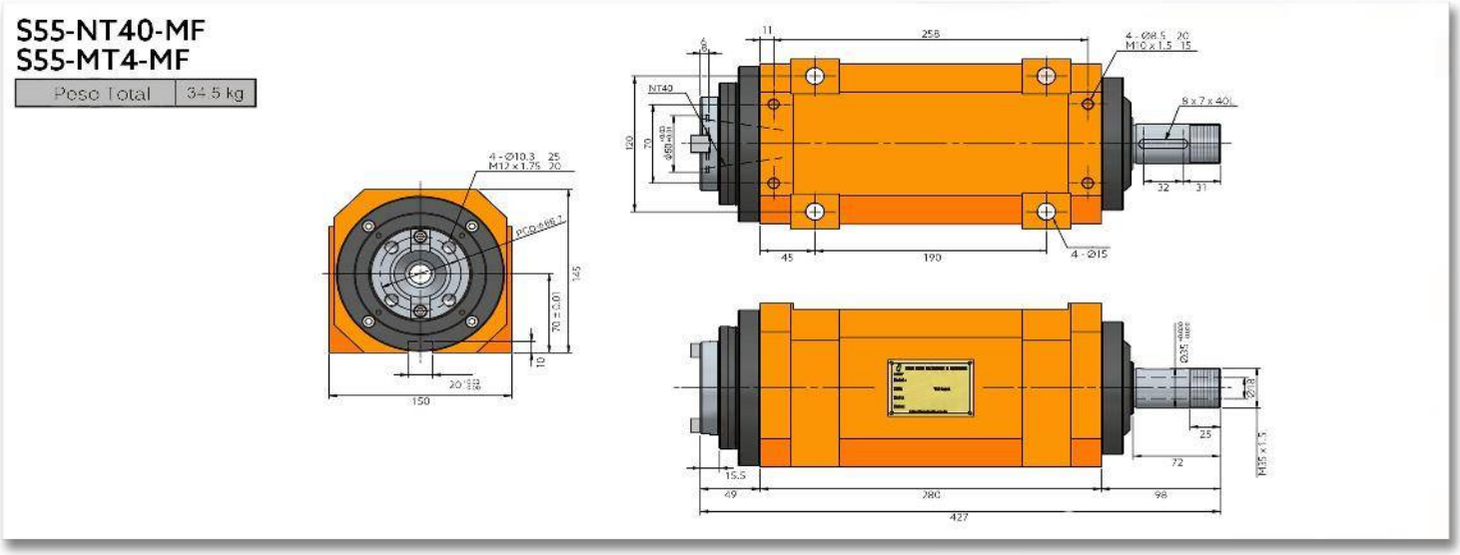

Características & Dimensiones

Modelo	S55
Modelo Del Husillo	*NT40 ó MT4*
Velocidad Máxima *(r.p.m.)*	*2,000.00*
Rodamientos Del Husillo	*32011 | 6011Z* *32010 | 6010Z*
Potencia Del Motor En 3 Fases	*Dentro De 3 H.p.*
Incremento De Temperatura	*Dentro De 20°C*

*** Redondez: ≤ 0.003 mm.*
**** Todas las dimensiones están dadas en milímetros.*

S55-NT40-MF
S55-MT4-MF

Peso Total	75 kg

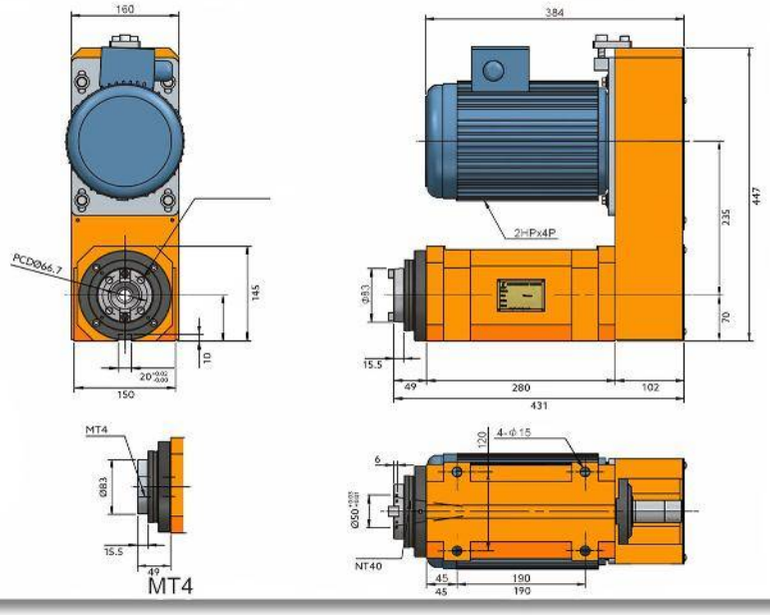

S55-NT40-MB
S55-MT4-MB

Peso Total	75 kg

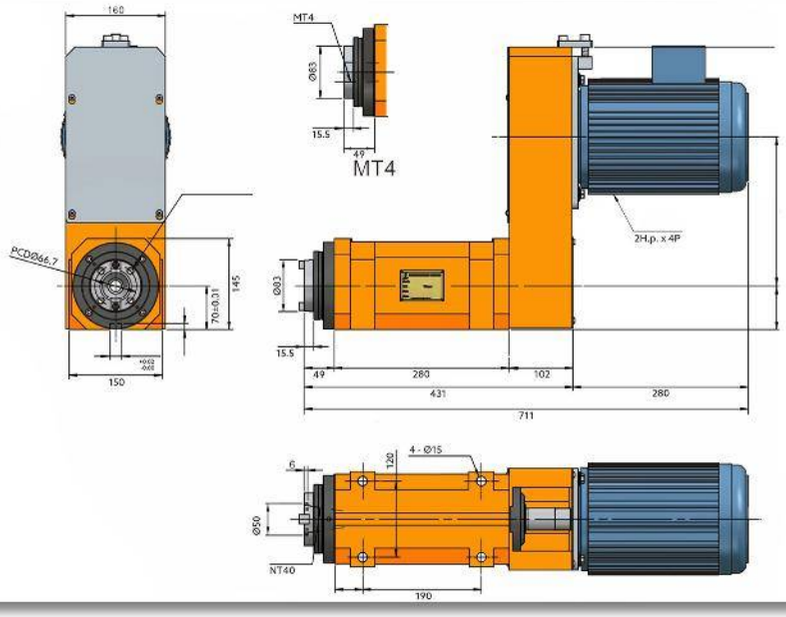

S55H

HUSILLO DE ALTA VELOCIDAD PARA FRESADO/MANDRILADO

(Unidad De Mecanizado)

S60-NT40
S60-A2-4
S60-FB50

Peso Total	57 Kg

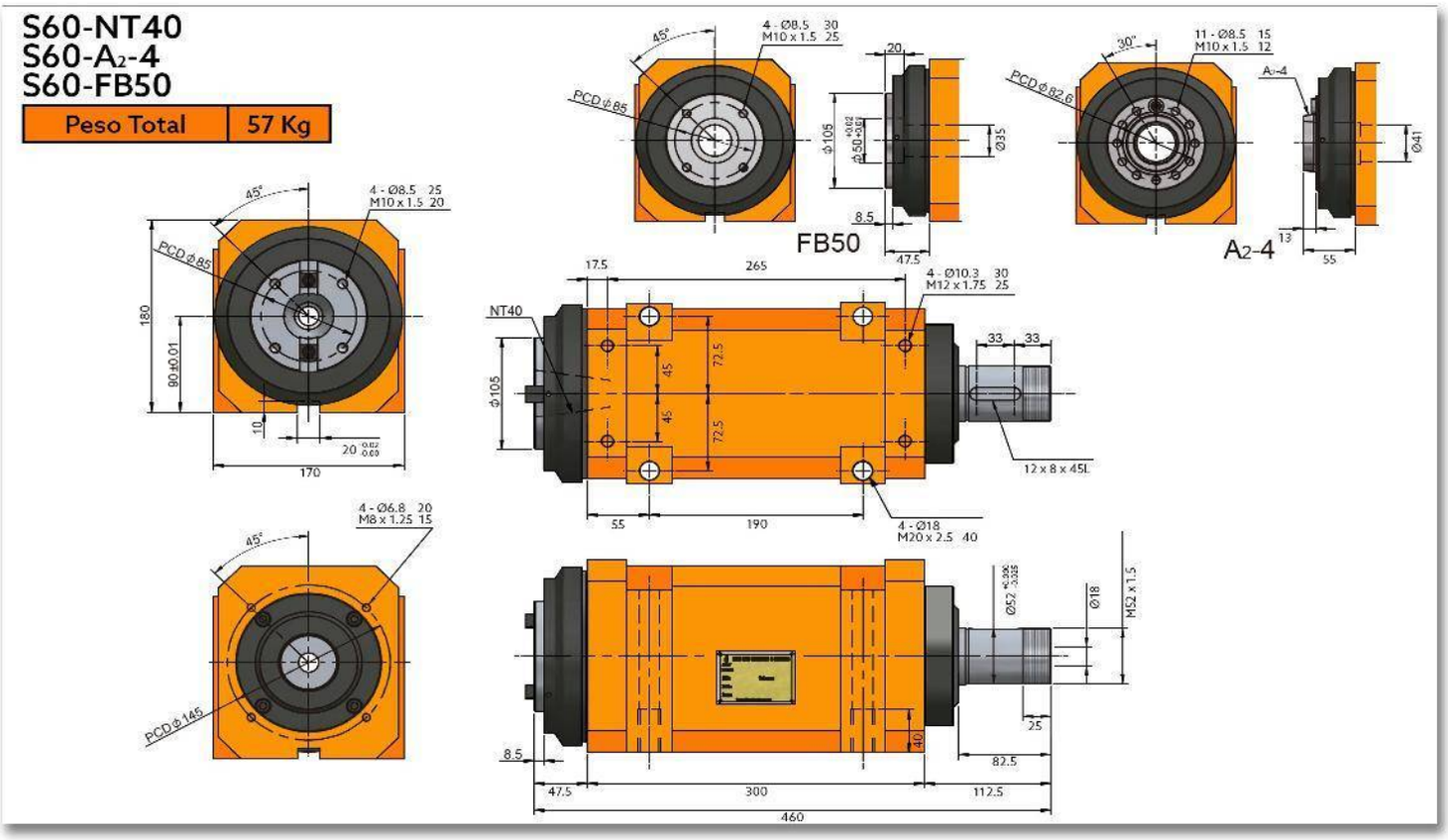

Características & Dimensiones

Modelo	S60
Modelo Del Husillo	*NT40, A $_2$-40 ó FB50*
Velocidad Máxima *(r.p.m.)*	*1,800.00*
Rodamientos Del Husillo	*32211 / 6211Z* *32212 / 6212Z*
Potencia Del Motor En 3 Fases	*Dentro De 5 H.p.*
Incremento De Temperatura	*Dentro De 20°C*

*** Redondez: ≤ 0.003 mm.*
**** Todas las dimensiones están dadas en milímetros.*

S55H-NT40-MF
S55H-MT4-MF

Peso Total	75 kg

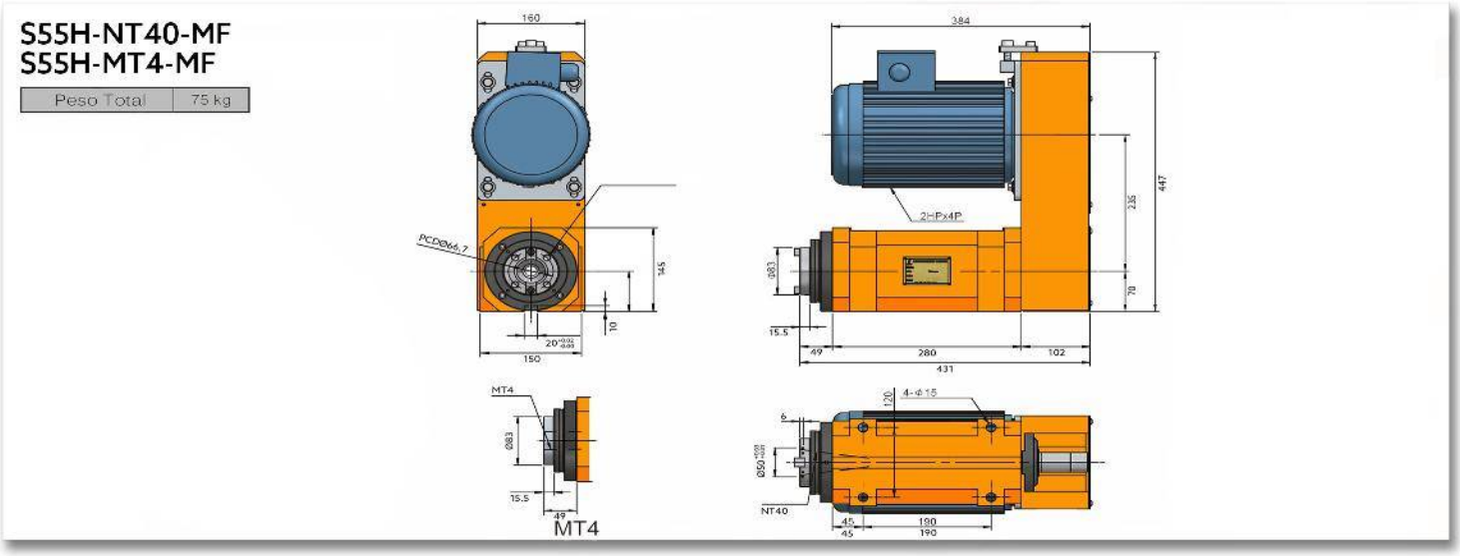

S55H-NT40-MB
S55H-MT4-MB

Peso Total	75 kg

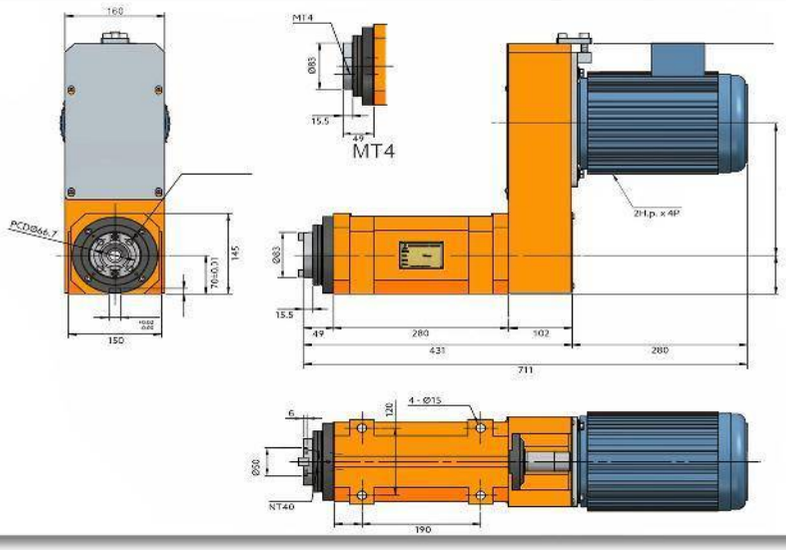

S60

HUSILLO PARA FRESADO/MANDRILADO

(Unidad De Mecanizado)

S60-NT40
S60-A_2-4
S60-FB50

Peso Total	57 Kg

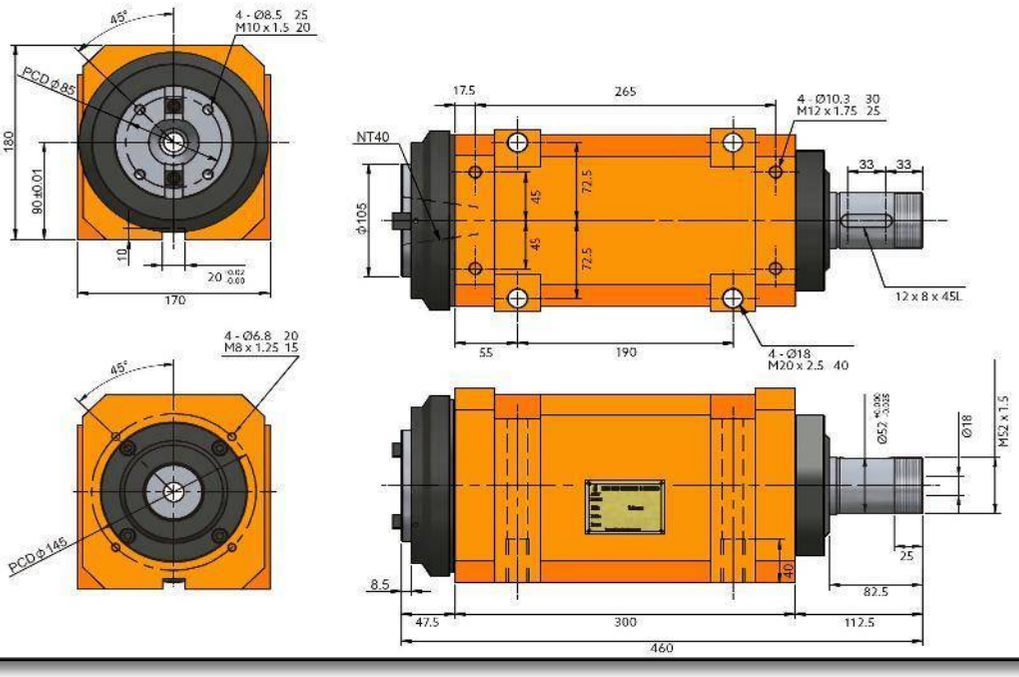

S60-NT40
S60-A_2-4
S60-FB50

Peso Total	57 Kg

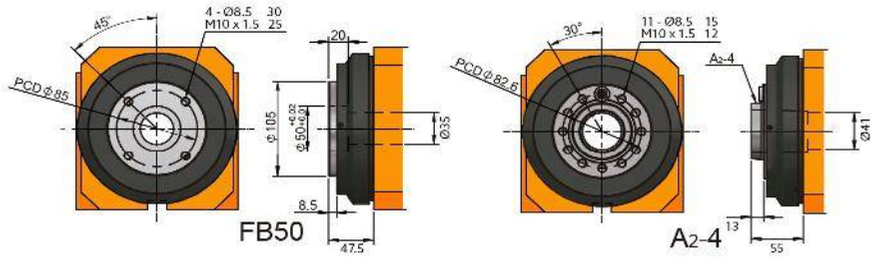

Características & Dimensiones

Modelo	S60
Modelo Del Husillo	*NT40, A_2-40 ó FB50*
Velocidad Máxima *(r.p.m.)*	*1,800.00*
Rodamientos Del Husillo	*32211 / 6211Z* *32212 / 6212Z*
Potencia Del Motor En 3 Fases	*Dentro De 5 H.p.*
Incremento De Temperatura	*Dentro De 20°C*

*** Redondez: ≤ 0.003 mm.*
**** Todas las dimensiones están dadas en milímetros.*

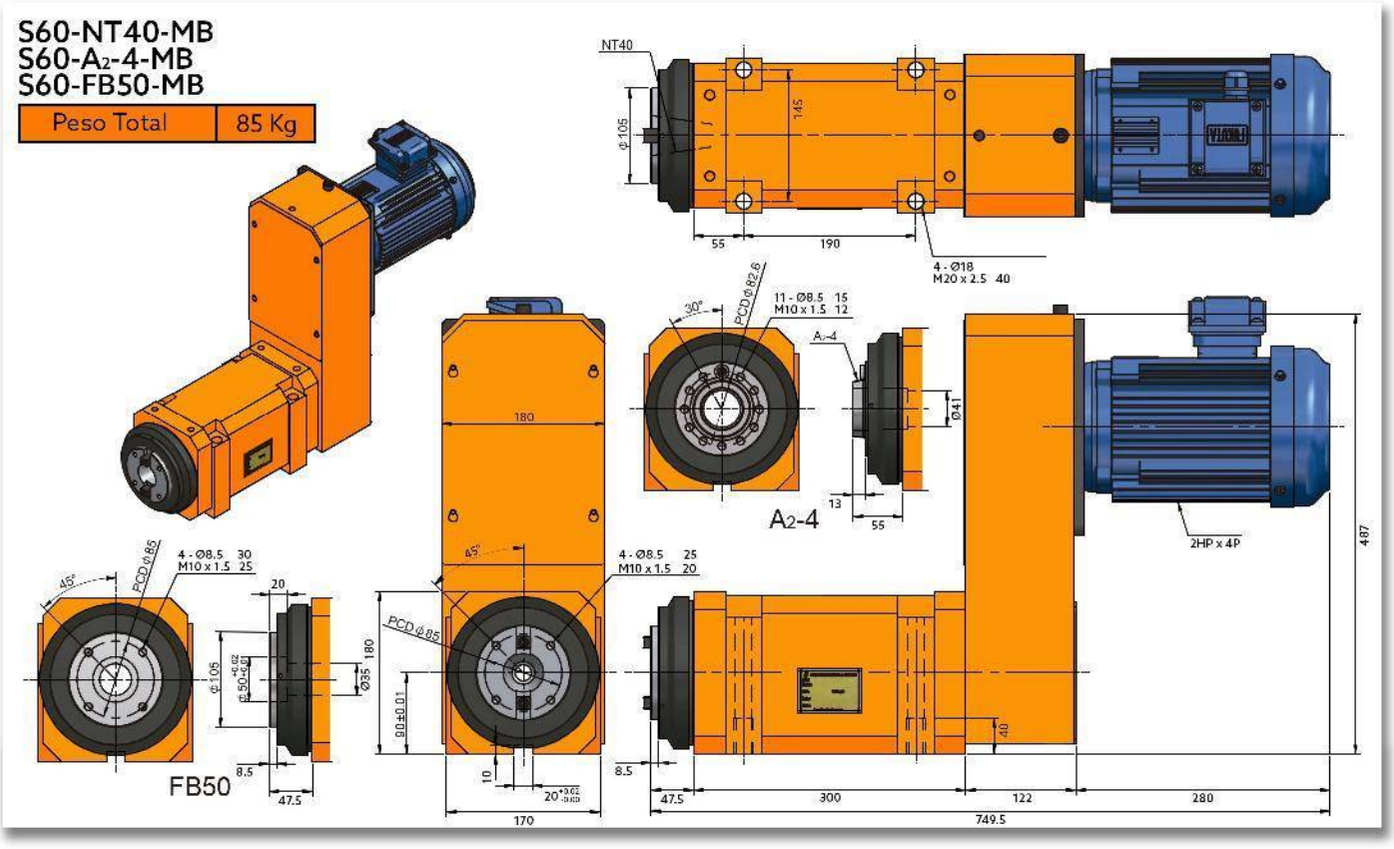
S60-NT40-MB
S60-A2-4-MB
S60-FB50-MB
Peso Total
85 Kg
NT40
Φ105
145
55
190
4 - Ø18
M20 x 2.5 40
30°
PCD Φ82.6
11 - Ø8.5 15
M10 x 1.5 12
A2-4
Φ41
13
55
2HP x 4P
487
180
45°
4 - Ø8.5 25
M10 x 1.5 20
PCD Φ85
90±0.01
10
20
170
8.5
47.5
300
122
280
749.5
40
45°
4 - Ø8.5 30
M10 x 1.5 25
PCD Φ85
20
Φ105
Φ50
Ø35
180
8.5
47.5
FB50

S60-NT40-MF
S60-A$_2$-4-MF
S60-FB50-MF

Peso Total	85 Kg

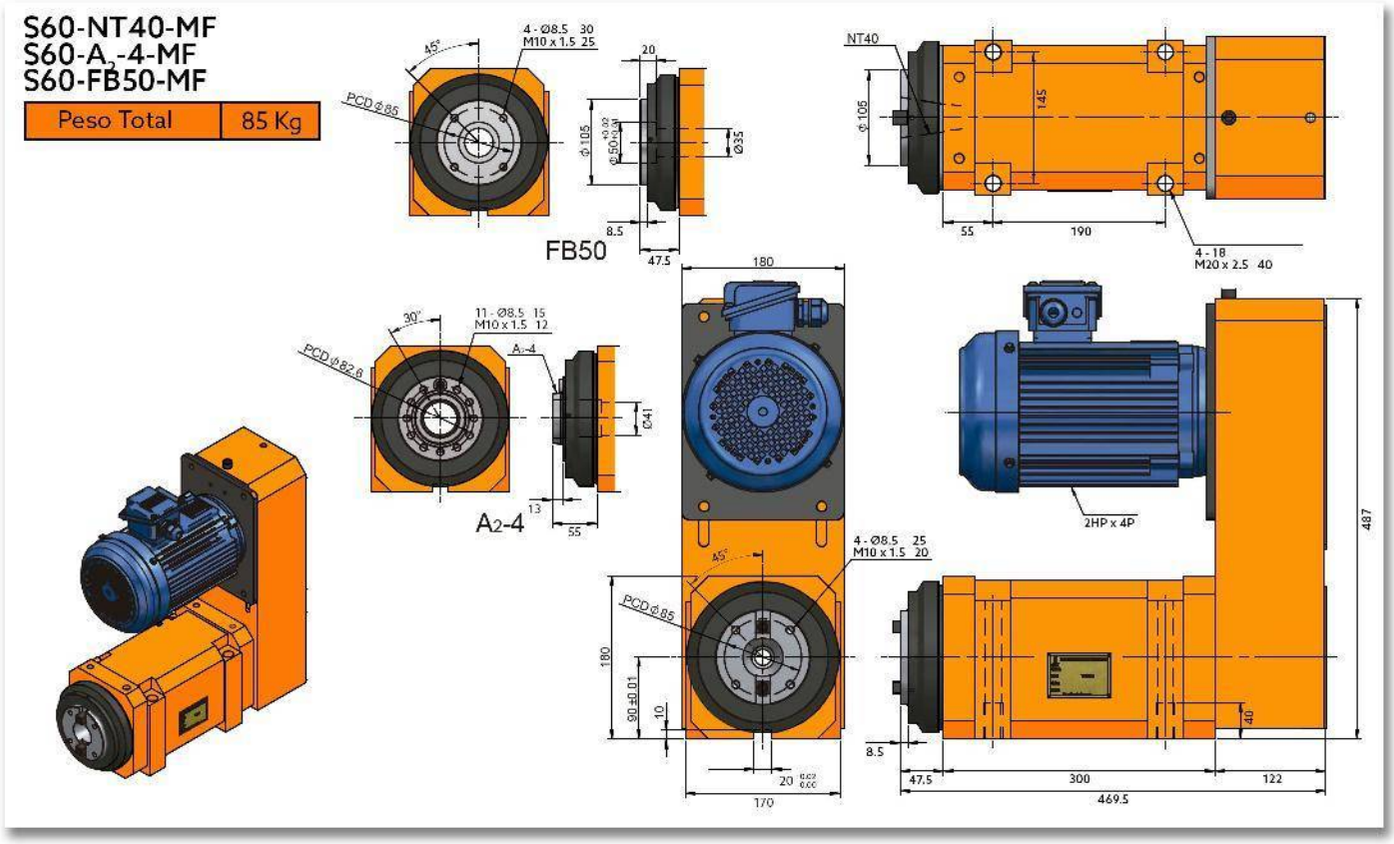

S60H

HUSILLO DE ALTA VELOCIDAD PARA FRESADO/MANDRILADO

(Unidad De Mecanizado)

S60H-NT40-MB
S60H-A2-4-MB
S60H-FB50-MB

Peso Total	57 Kg

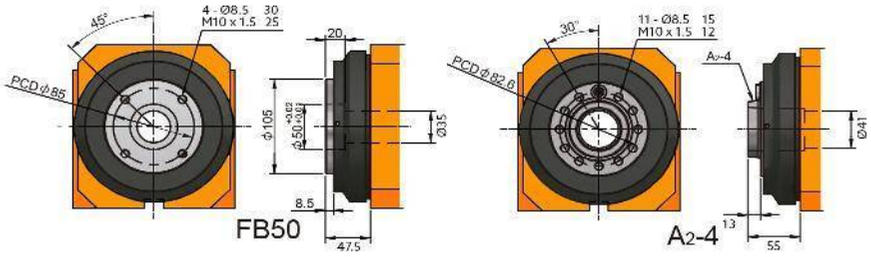

S60H-NT40-MB
S60H-A2-4-MB
S60H-FB50-MB

Peso Total	57 Kg

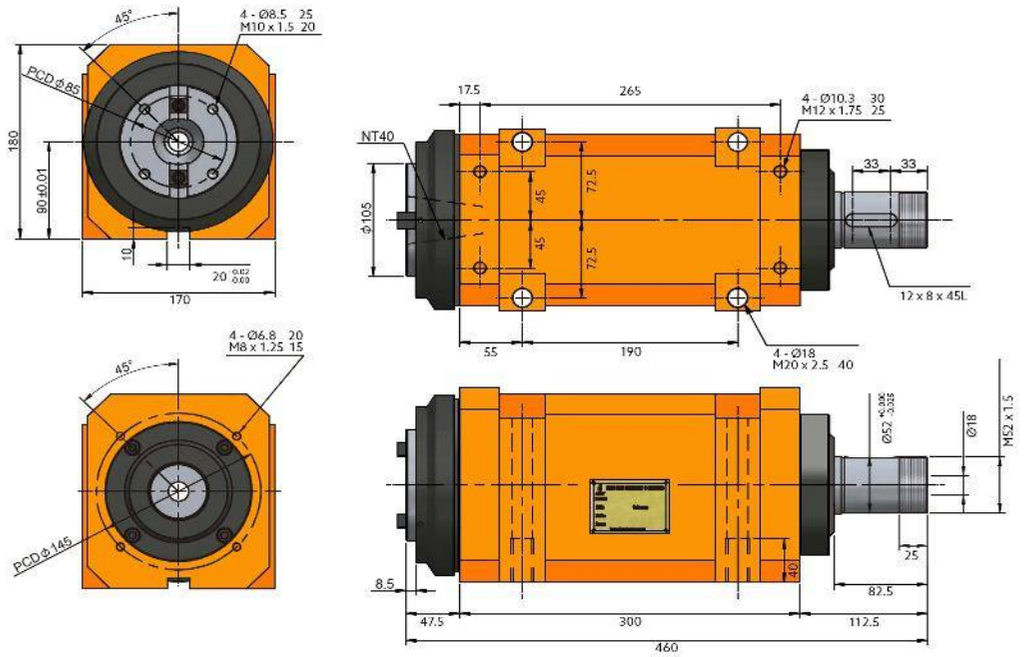

Características & Dimensiones

Modelo	S60H
Modelo Del Husillo	*NT40, A $_2$-40 ó FB50*
Velocidad Máxima *(r.p.m.)*	*5,000.00*
Rodamientos Del Husillo	*7211 x 2* *7212 x 2*
Potencia Del Motor En 3 Fases	*Dentro De 5 H.p.*
Incremento De Temperatura	*Dentro De 20°C*

*** Redondez: ≤ 0.003 mm.*
**** Todas las dimensiones están dadas en milímetros.*

S60H-NT40-MF
S60H-A2-4-MF
S60H-FB50-MF

Peso Total	85 Kg

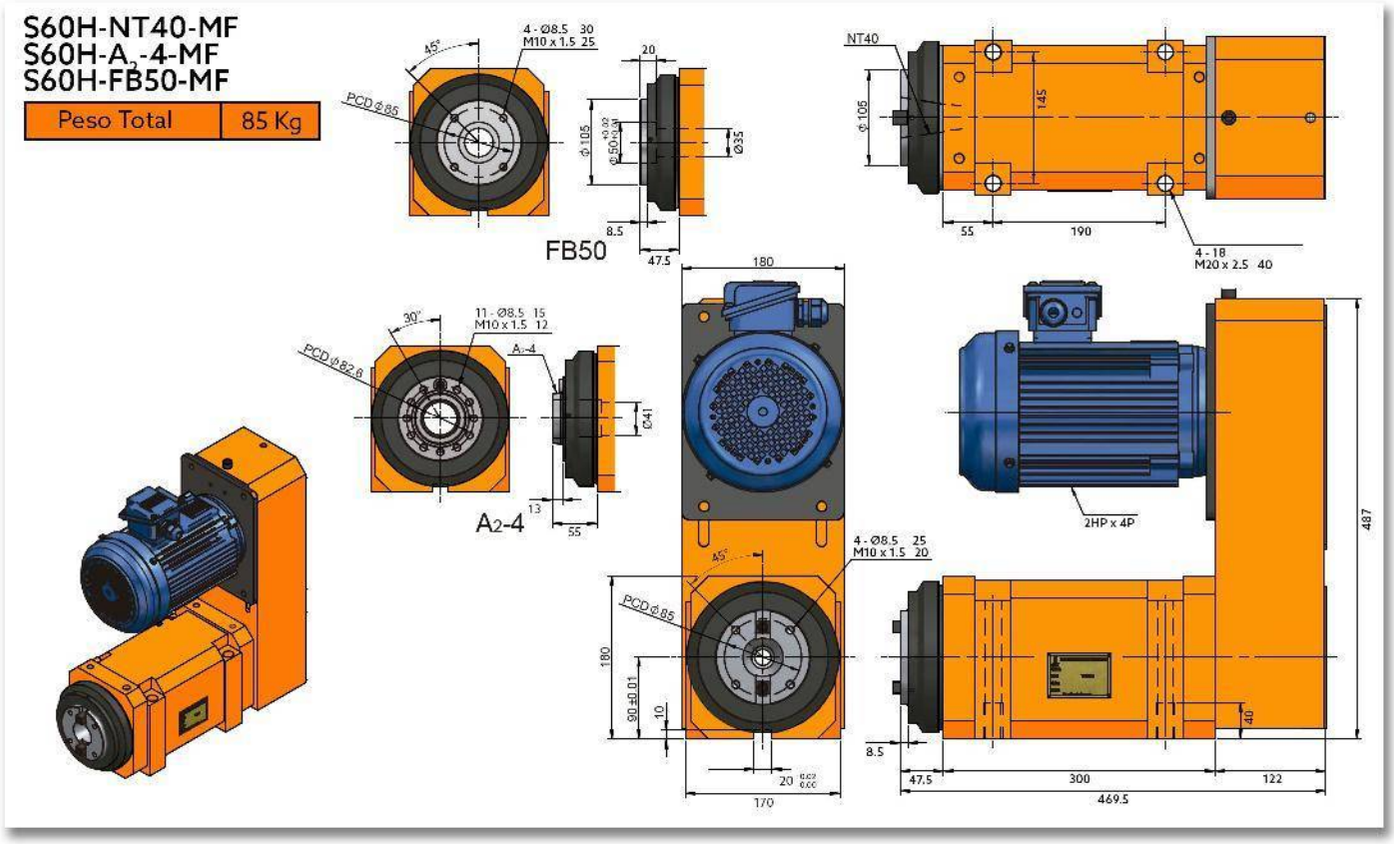

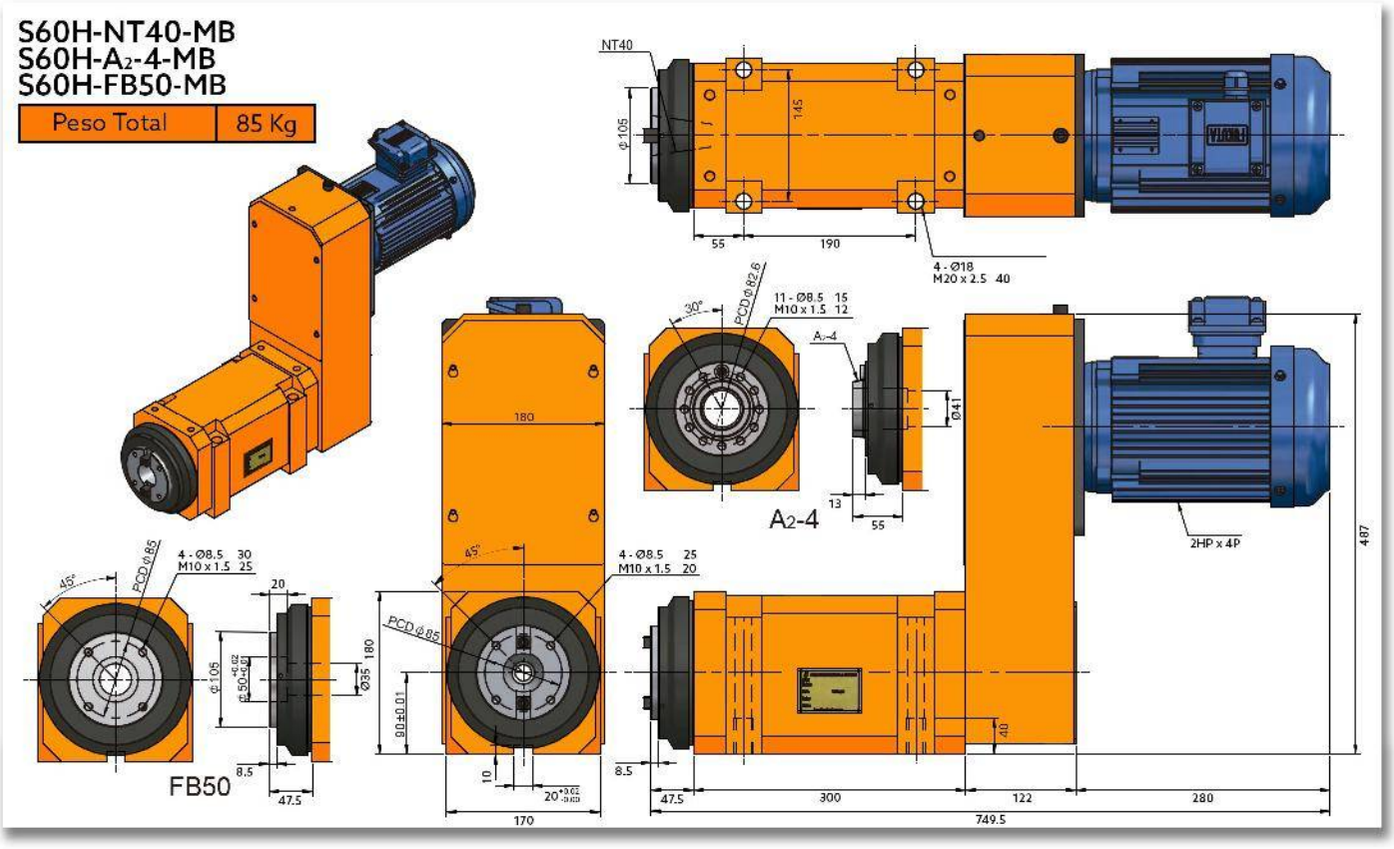
S60H-NT40-MB
S60H-A2-4-MB
S60H-FB50-MB
Peso Total
85 Kg
NT40
Φ105
145
55
190
4 - Ø18
M20 x 2.5 40
30°
PCD Φ82.6
11 - Ø8.5 15
M10 x 1.5 12
A2-4
Ø41
13
55
2HP x 4P
487
180
45°
4 - Ø8.5 25
M10 x 1.5 20
PCD Φ85
90±0.01
10
20
170
40
8.5
47.5
300
122
280
749.5
45°
4 - Ø8.5 30
M10 x 1.5 25
PCD Φ85
20
Φ105
Φ50
Ø35
180
8.5
47.5
FB50

S75

CABEZAL PARA MANDRILADO/FRESADO

S75-NT50

Peso Total	66 Kg

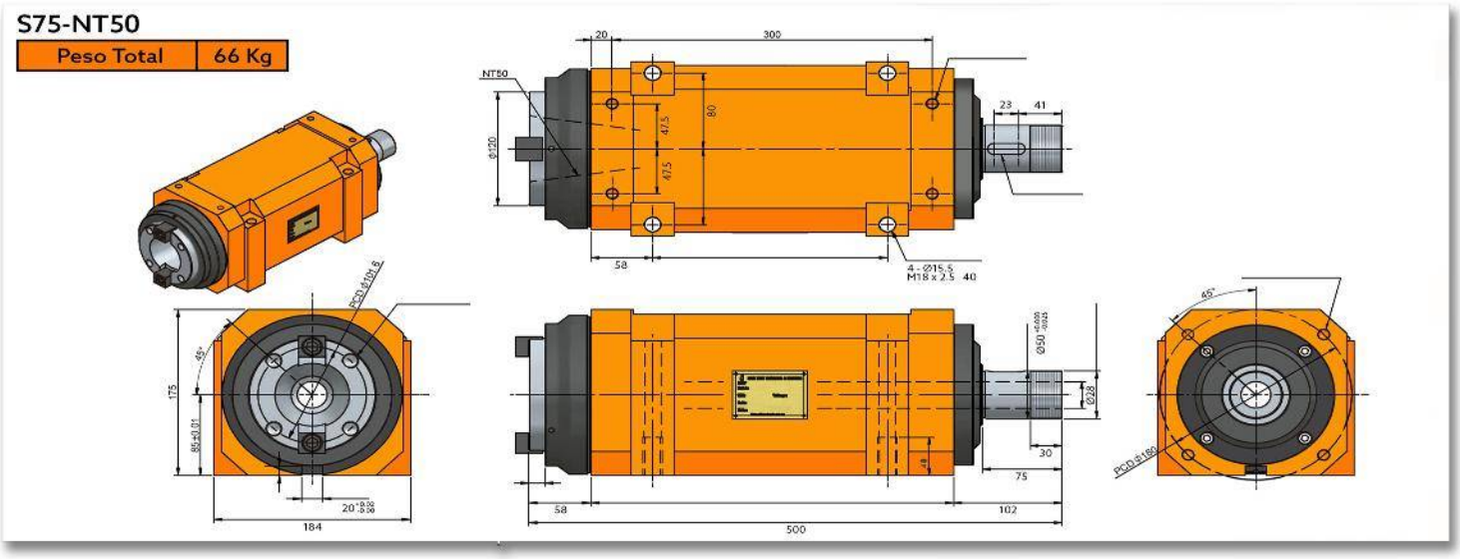

S75-FB75

Peso Total	66 Kg

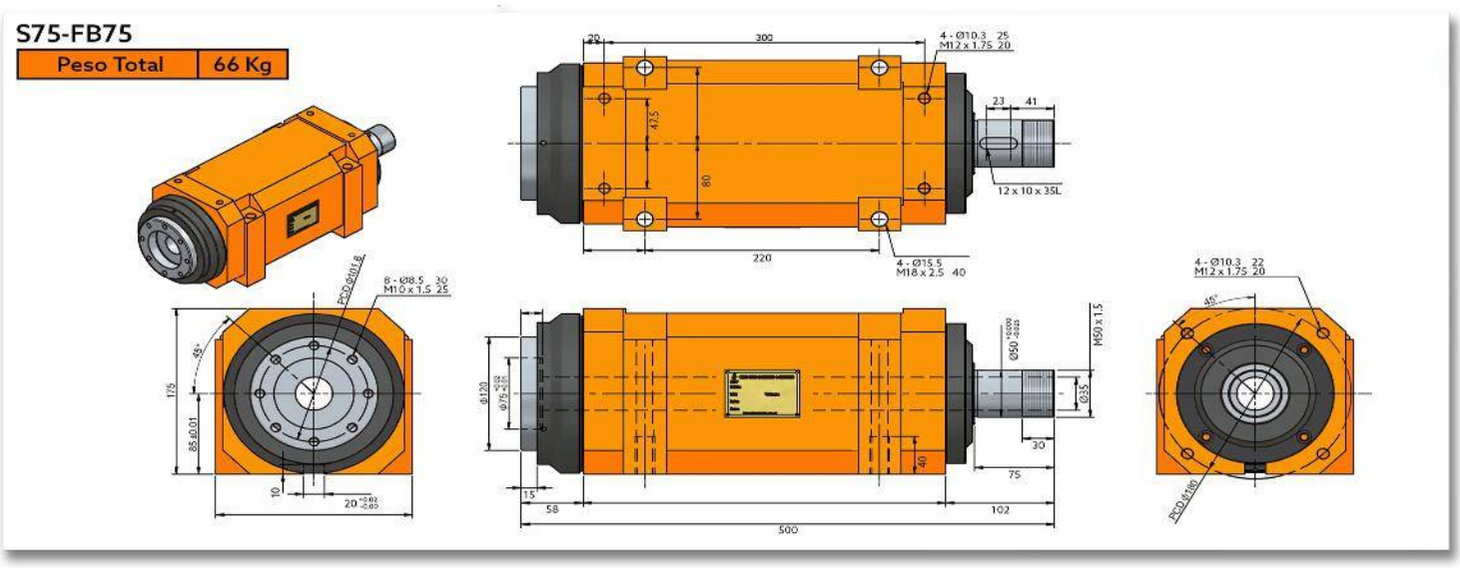

Características & Dimensiones

Modelo	S75
Modelo Del Husillo	*NT50 ó FB75*
Velocidad Máxima *(r.p.m.)*	*1,600.00*
Rodamientos Del Husillo	*32015 / 6015Z* *32014 / 6014Z*
Potencia Del Motor En 3 Fases	*Hasta 5 H.p.*
Incremento De Temperatura	*Dentro De 20°C*

*** Redondez: ≤ 0.003 mm.*
**** Todas las dimensiones están dadas en milímetros.*

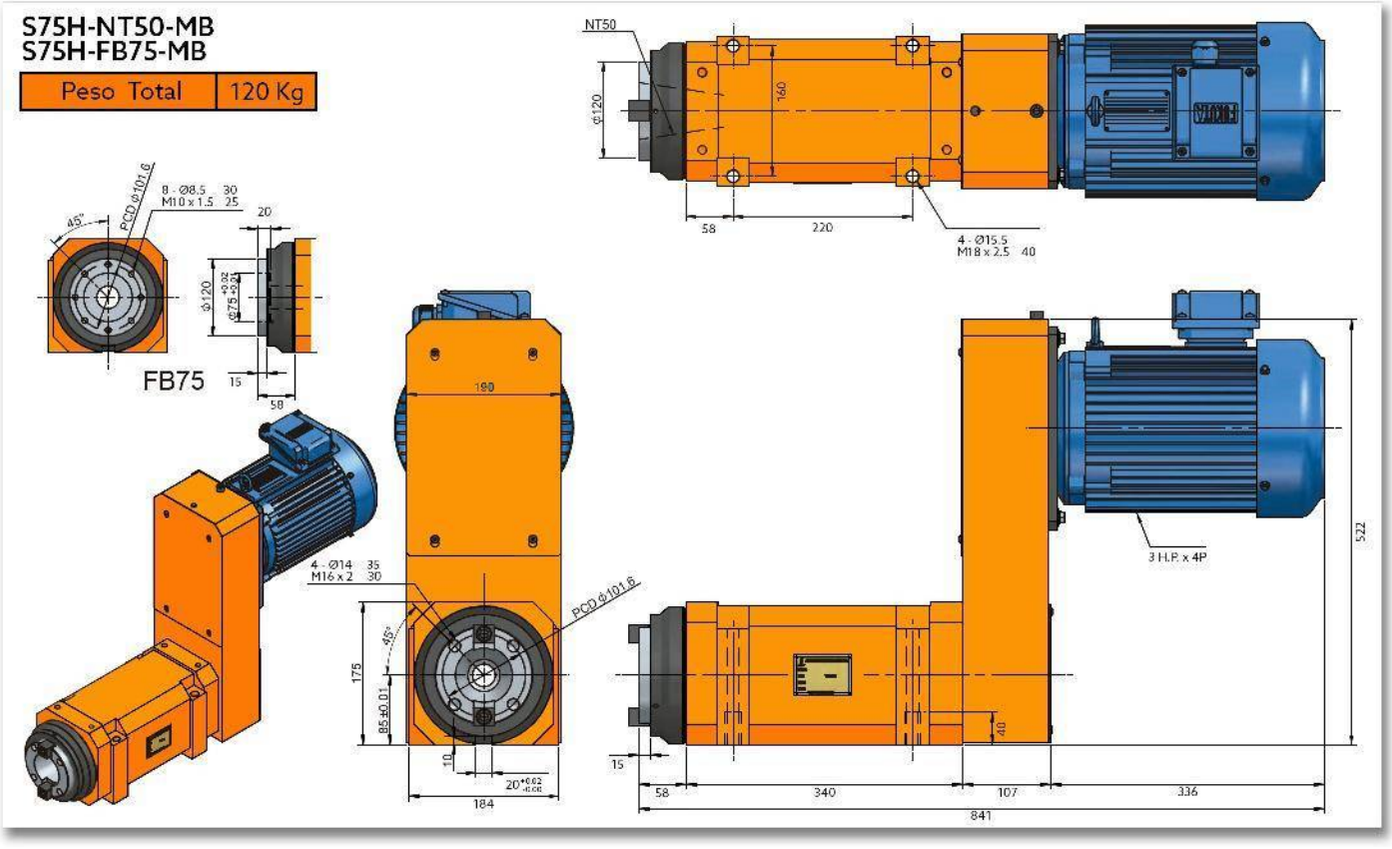
S75H-NT50-MB
S75H-FB75-MB
Peso Total
120 Kg
NT50
Ø120
160
58
220
4 - Ø15.5
M18 x 2.5 40
8 - Ø8.5 30
M10 x 1.5 25
PCD ø101.6
45°
20
Ø120
Ø75 +0.02 +0.01
15
50
FB75
190
4 - Ø14 35
M16 x 2 30
175
85 ±0.01
10
20 +0.02 +0.00
184
3 H.P. x 4P
522
40
15
58
340
107
336
841

S75-NT50-MF
S75-FB75-MF

Peso Total	120 Kg

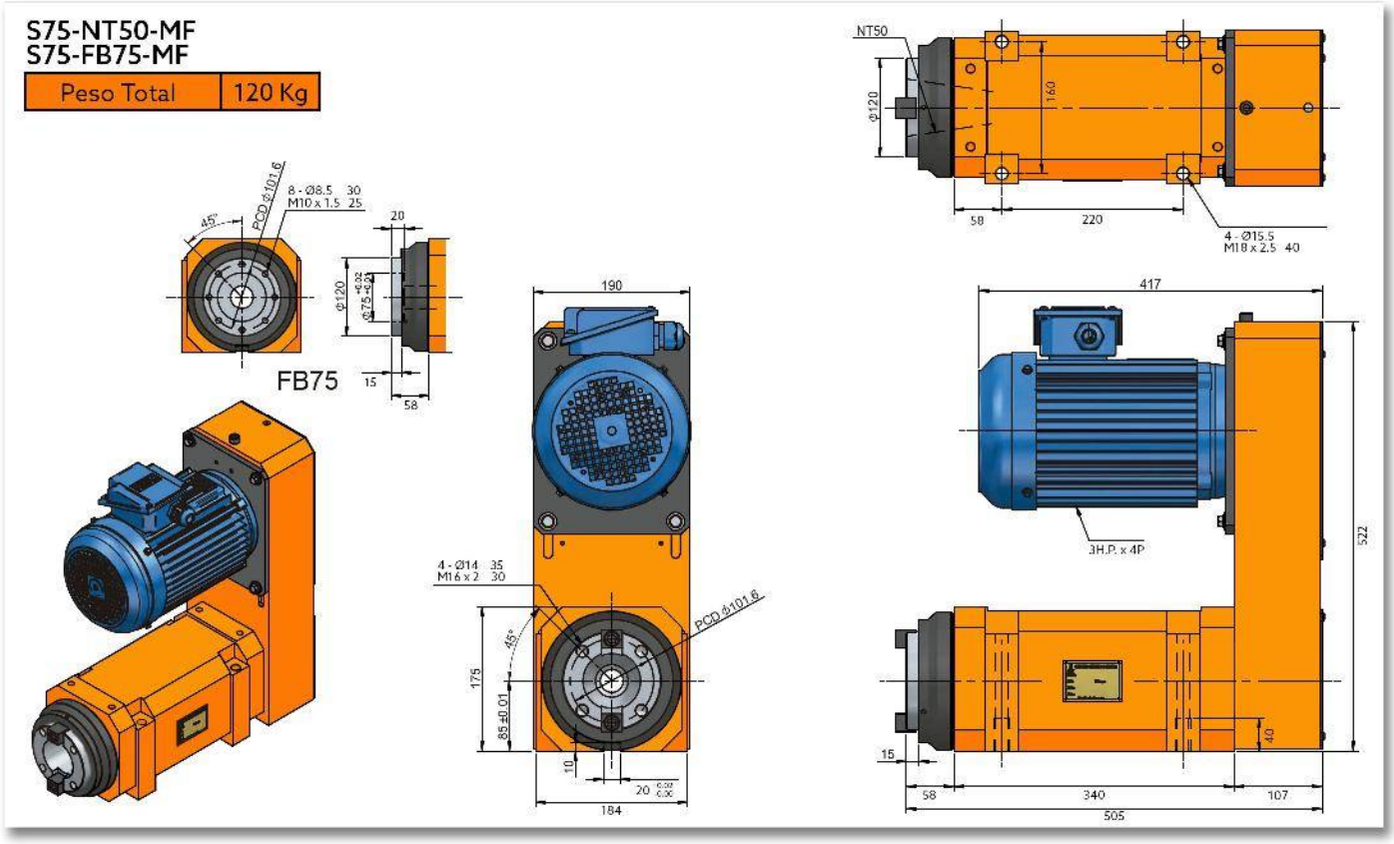

S75H

CABEZAL DE ALTA VELOCIDAD PARA MANDRILADO/FRESADO

S75H-NT50

Peso Total	66 Kg

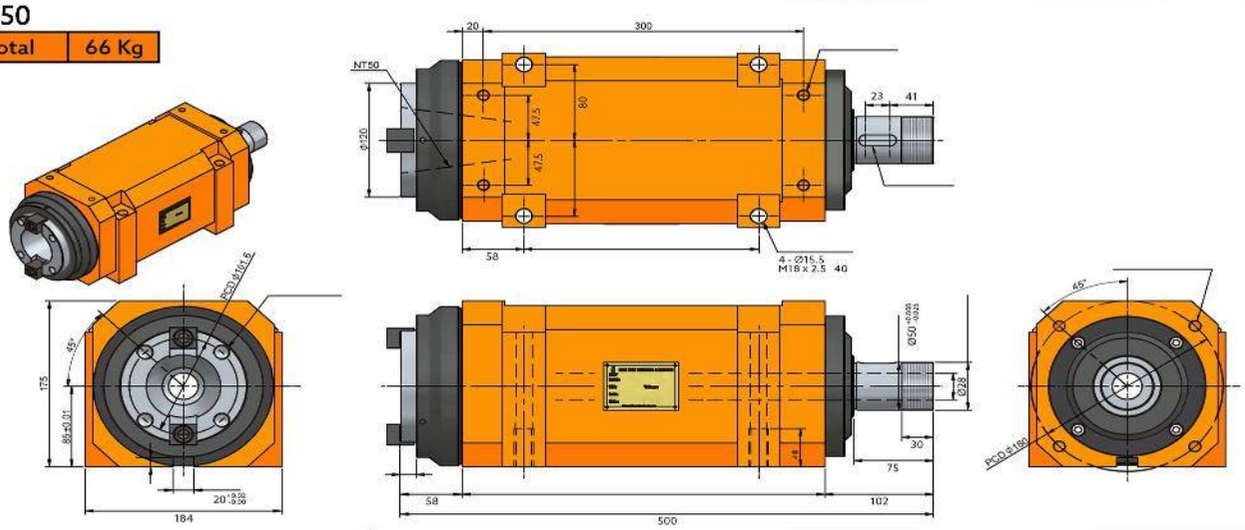

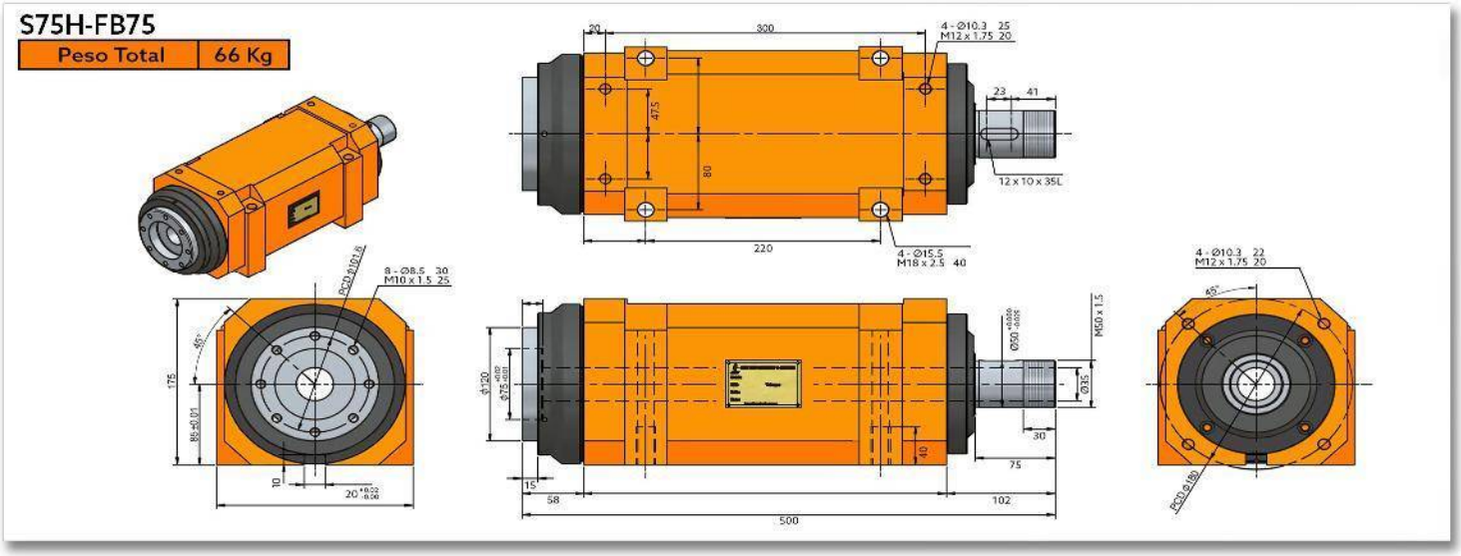
S75H-FB75
Peso Total
66 Kg
300
4 - Ø10.3 25
M12 x 1.75 20
23
41
47.5
80
12 x 10 x 35L
220
4 - Ø15.5
M18 x 2.5 40
8 - Ø8.5 30
M10 x 1.5 25
PCD Ø101.6
175
85±0.01
10
20
Ø120
Ø75
Ø50
M50 x 1.5
Ø35
30
75
40
15
58
102
500
4 - Ø10.3 22
M12 x 1.75 20
45°
PCD Ø180

Características & Dimensiones

Modelo	S75H
Modelo Del Husillo	*NT50 ó FB75*
Velocidad Máxima *(r.p.m.)*	*4,000.00*
Rodamientos Del Husillo	*7015 x 2* *7014 x 2*
Potencia Del Motor En 3 Fases	*Hasta 5 H.p.*
Incremento De Temperatura	*Dentro De 20°C*

*** Redondez: ≤ 0.003 mm.*
**** Todas las dimensiones están dadas en milímetros.*

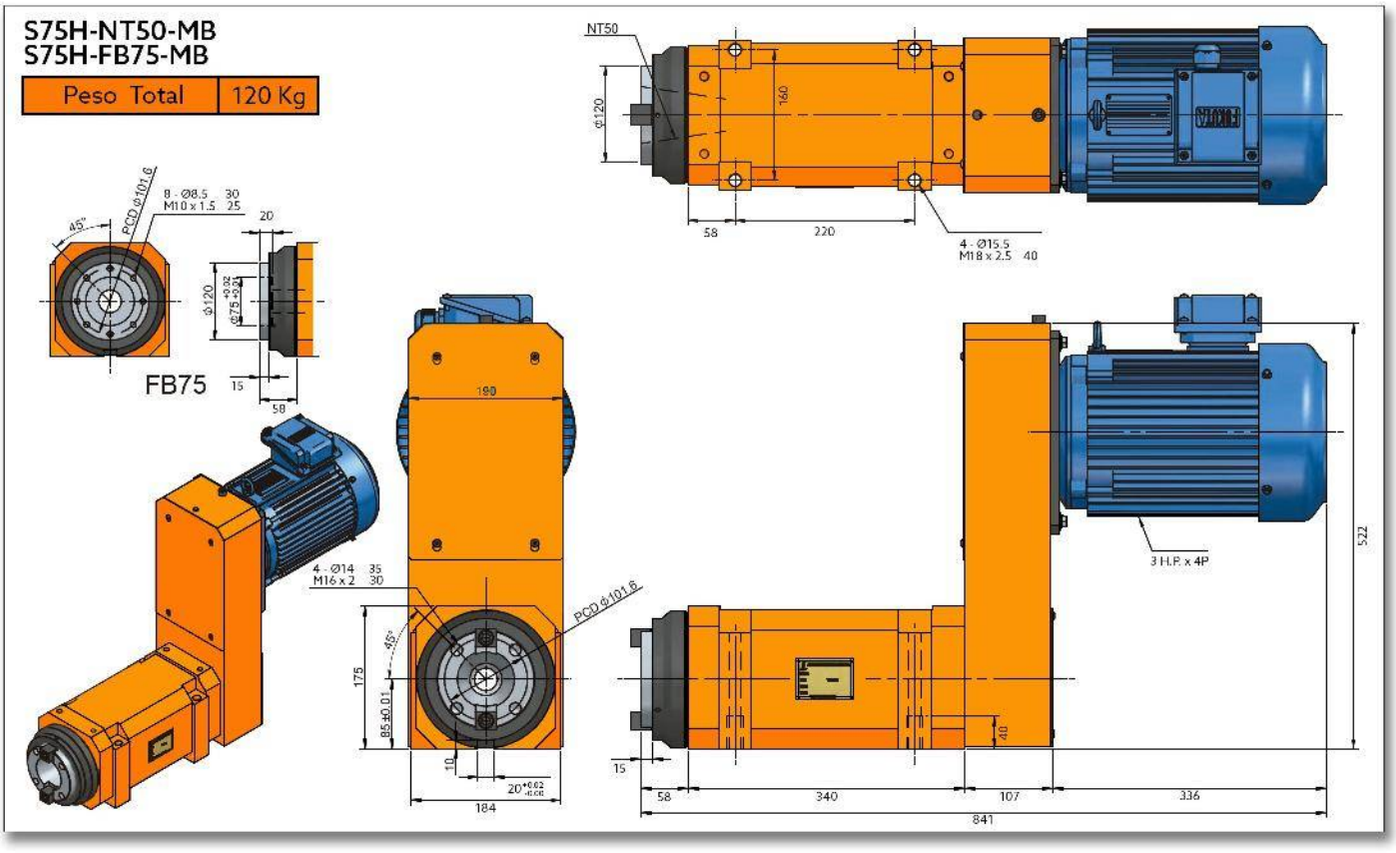
S75H-NT50-MB
S75H-FB75-MB
Peso Total
120 Kg
NT50
Ø120
160
58
220
4 - Ø15.5
M18 x 2.5 40
8 - Ø8.5 30
M10 x 1.5 25
PCD ø101.6
45°
20
Ø120
Ø75 +0.02 +0.01
15
58
FB75
190
4 - Ø14 35
M16 x 2 30
175
85 ±0.01
10
20 +0.02 +0.00
184
3 H.P. x 4P
522
48
15
58
340
107
336
841

S80

HUSILLO PARA FRESADO/MANDRILADO

S80-NT50
S80-A2-5
S80-FB75

Peso Total	84 Kg

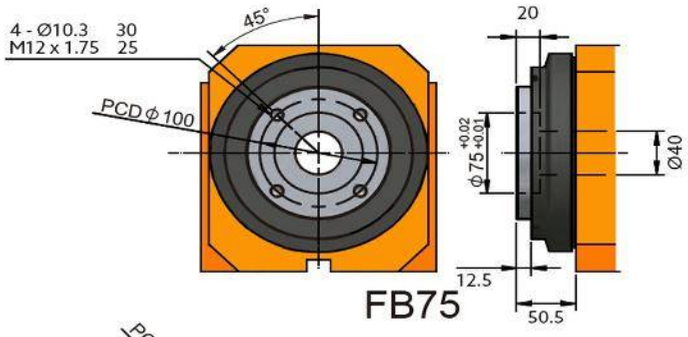

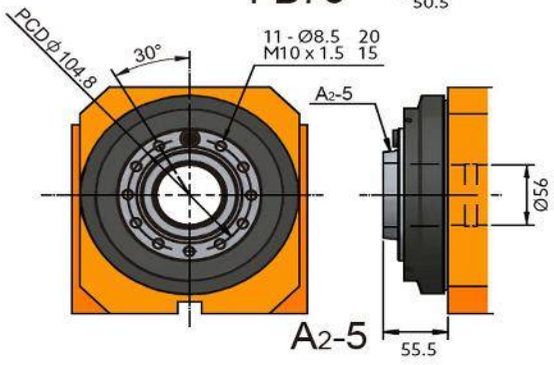

S80-NT50
S80-A2-5
S80-FB75

Peso Total	84 Kg

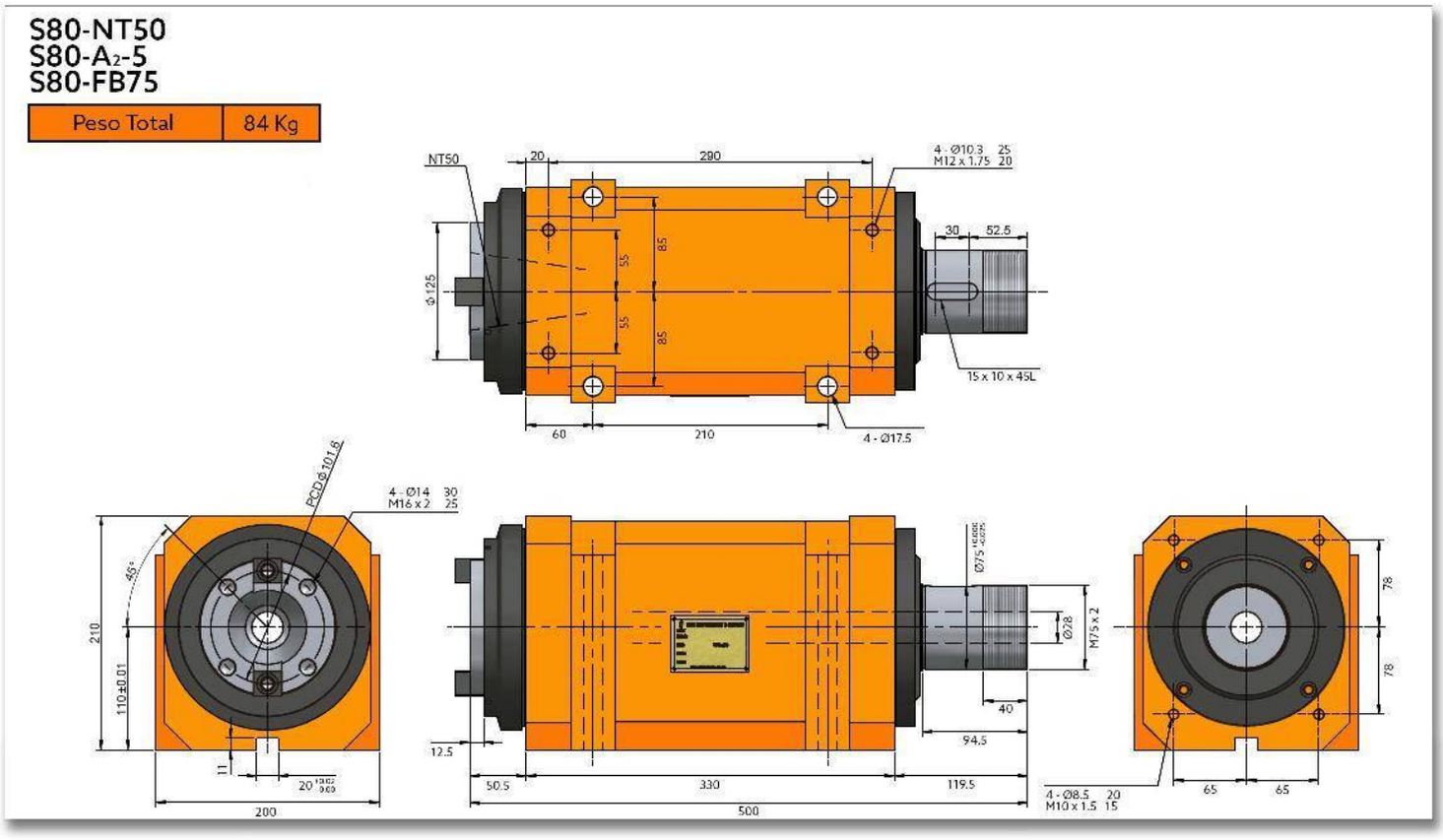

Características & Dimensiones

Modelo	S80
Modelo Del Husillo	*NT50*
Velocidad Máxima *(r.p.m.)*	*1,200.00*
Rodamientos Del Husillo	*32216 x 2* *6216Z x 2*
Potencia Del Motor En 3 Fases	*Dentro De 7.50 H.P.*
Incremento De Temperatura	*Dentro De 20°C*

*** Redondez: ≤ 0.003 mm.*
**** Todas las dimensiones están dadas en milímetros.*

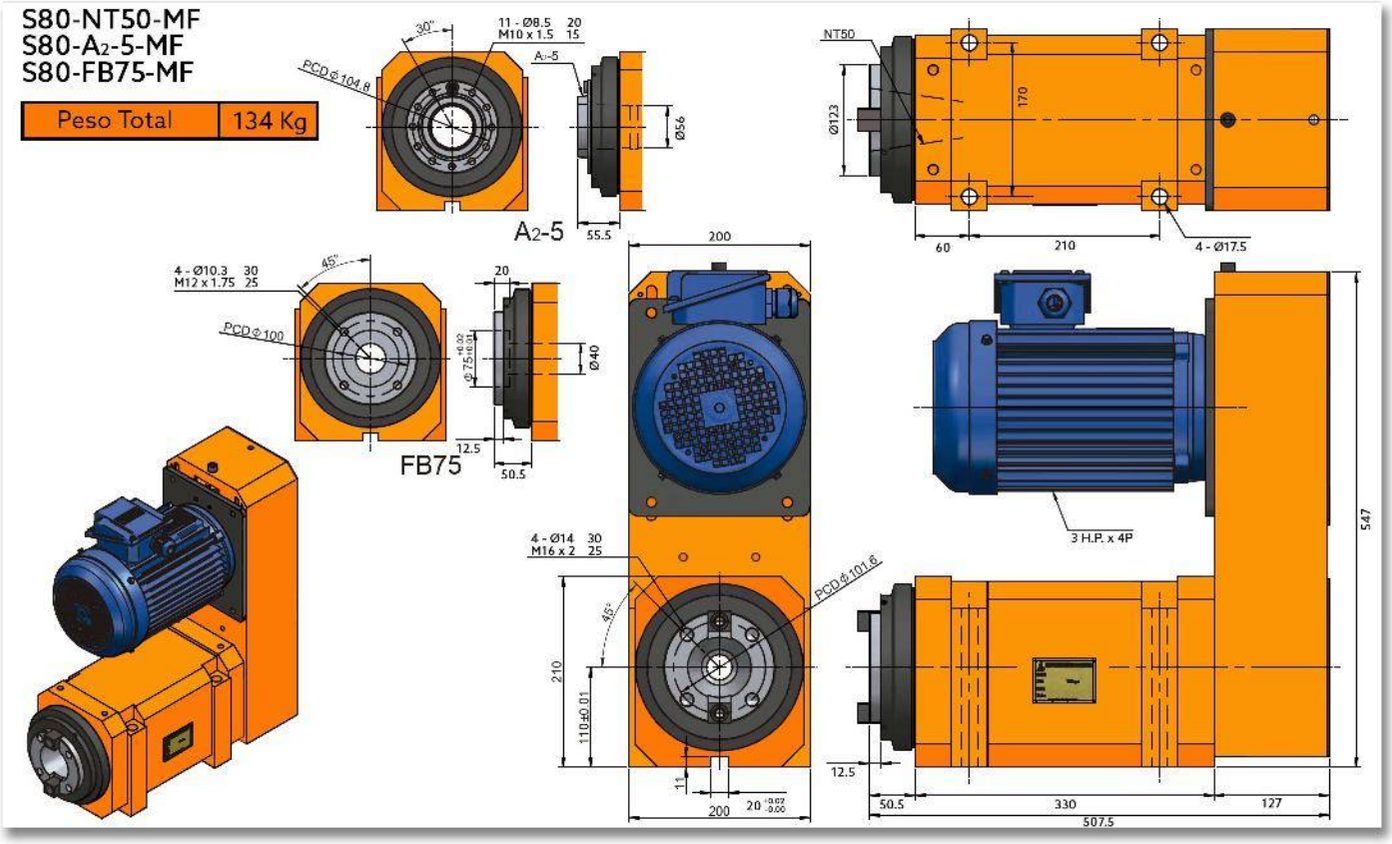
S80-NT50-MF
S80-A2-5-MF
S80-FB75-MF
Peso Total
134 Kg
A2-5
FB75
NT50
3 H.P. x 4P

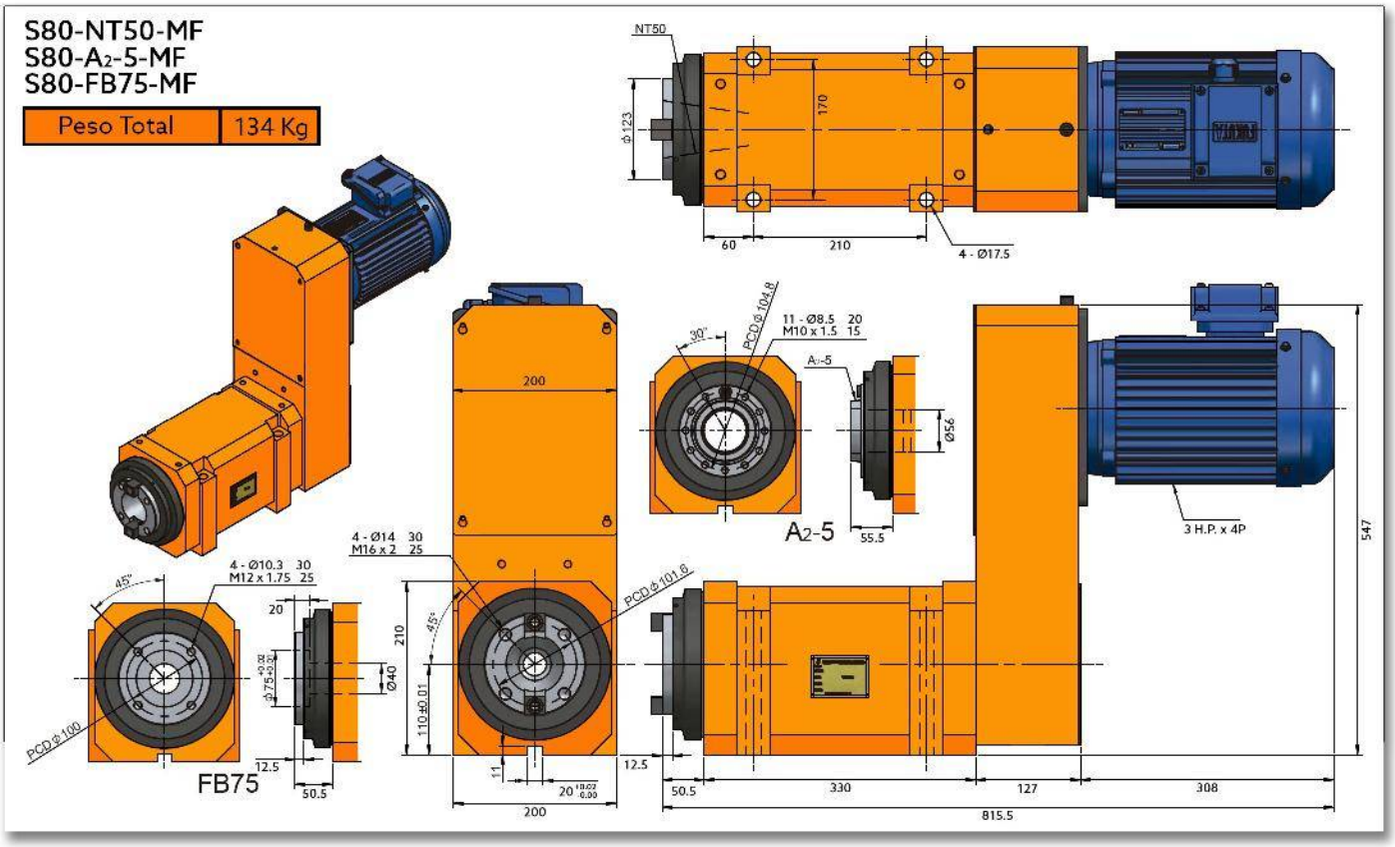
S80-NT50-MF
S80-A2-5-MF
S80-FB75-MF
Peso Total
134 Kg
NT50
Ø123
170
60
210
4 - Ø17.5
200
30°
PCD Ø104.8
11 - Ø8.5 20
M10 x 1.5 15
A2-5
Ø56
55.5
3 H.P. x 4P
547
4 - Ø14 30
M16 x 2 25
4 - Ø10.3 30
M12 x 1.75 25
45°
20
Ø75
Ø40
PCD Ø100
FB75
12.5
50.5
210
110±0.01
PCD Ø101.6
11
200
50.5
330
127
308
815.5

S80H

HUSILLO DE ALTA VELOCIDAD PARA FRESADO/MANDRILADO

S80H-NT50
S80H-A2-5
S80H-FB75

Peso Total	84 Kg

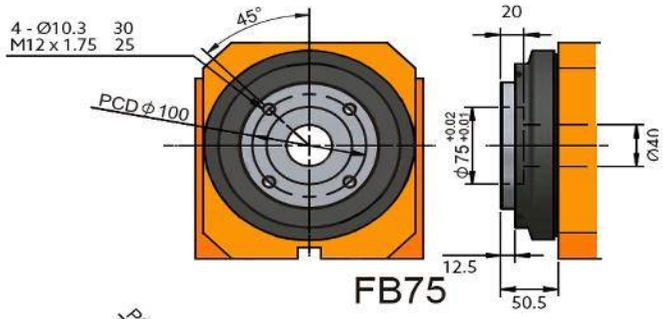

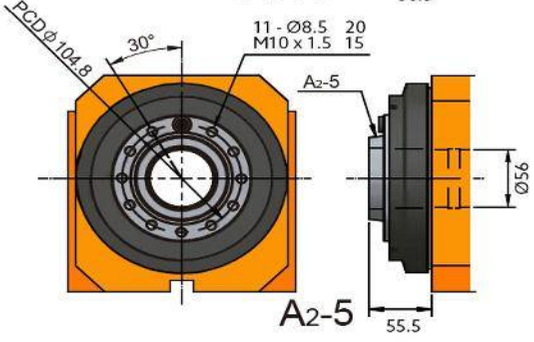

S80H-NT50
S80H-A2-5
S80H-FB75

Peso Total	84 Kg

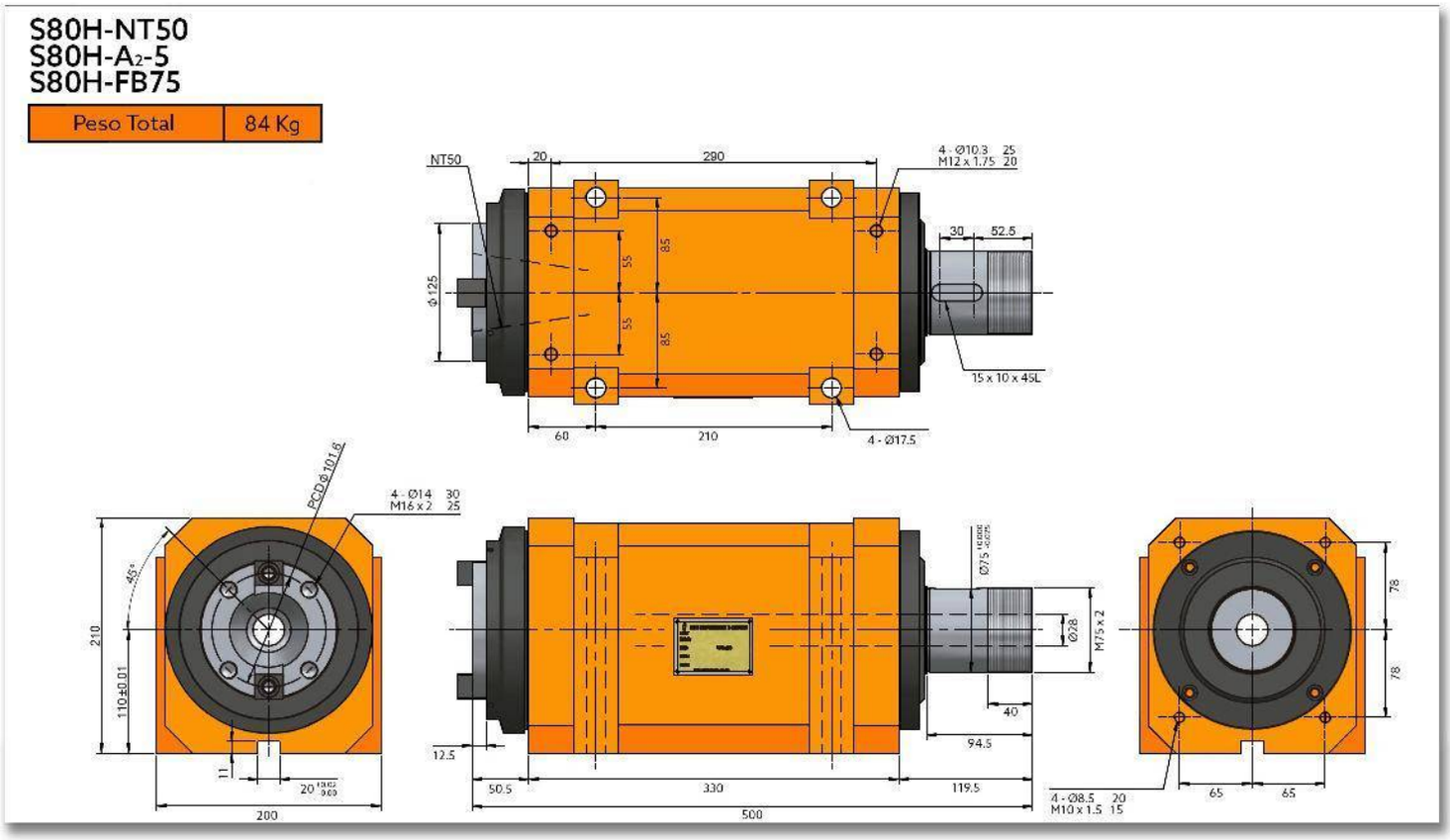

Características & Dimensiones

Modelo	S80H
Modelo Del Husillo	*NT50*
Velocidad Máxima ***(r.p.m.)***	*3,000.00*
Rodamientos Del Husillo	*7216 x 4*
Potencia Del Motor En 3 Fases	*Dentro De 7.50 H.P.*
Incremento De Temperatura	*Dentro De 20°C*

*** Redondez: ≤ 0.003 mm.*
**** Todas las dimensiones están dadas en milímetros.*

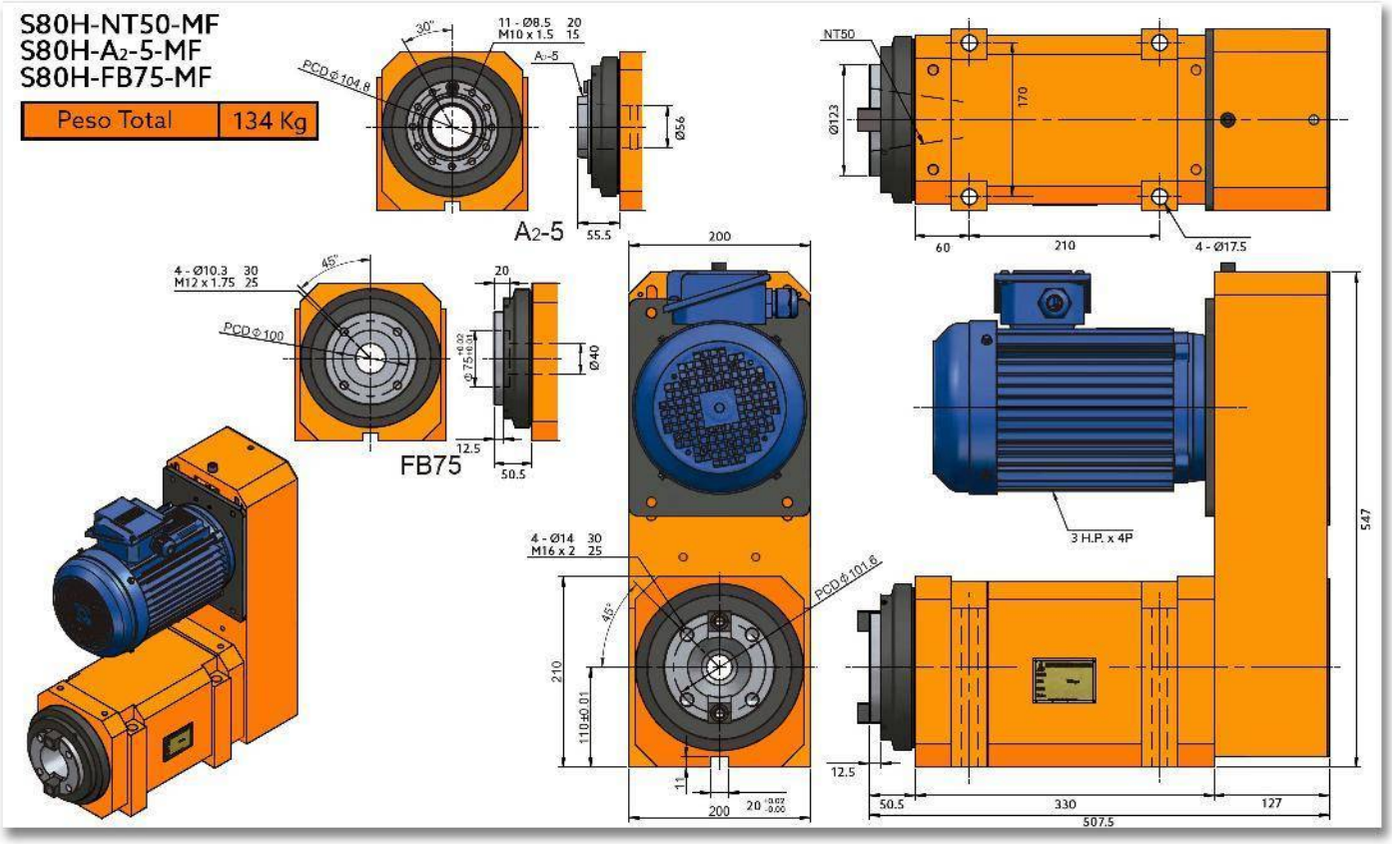
S80H-NT50-MF
S80H-A2-5-MF
S80H-FB75-MF
Peso Total
134 Kg
A2-5
FB75
NT50
3 H.P. x 4P
4 - Ø17.5
547
507.5

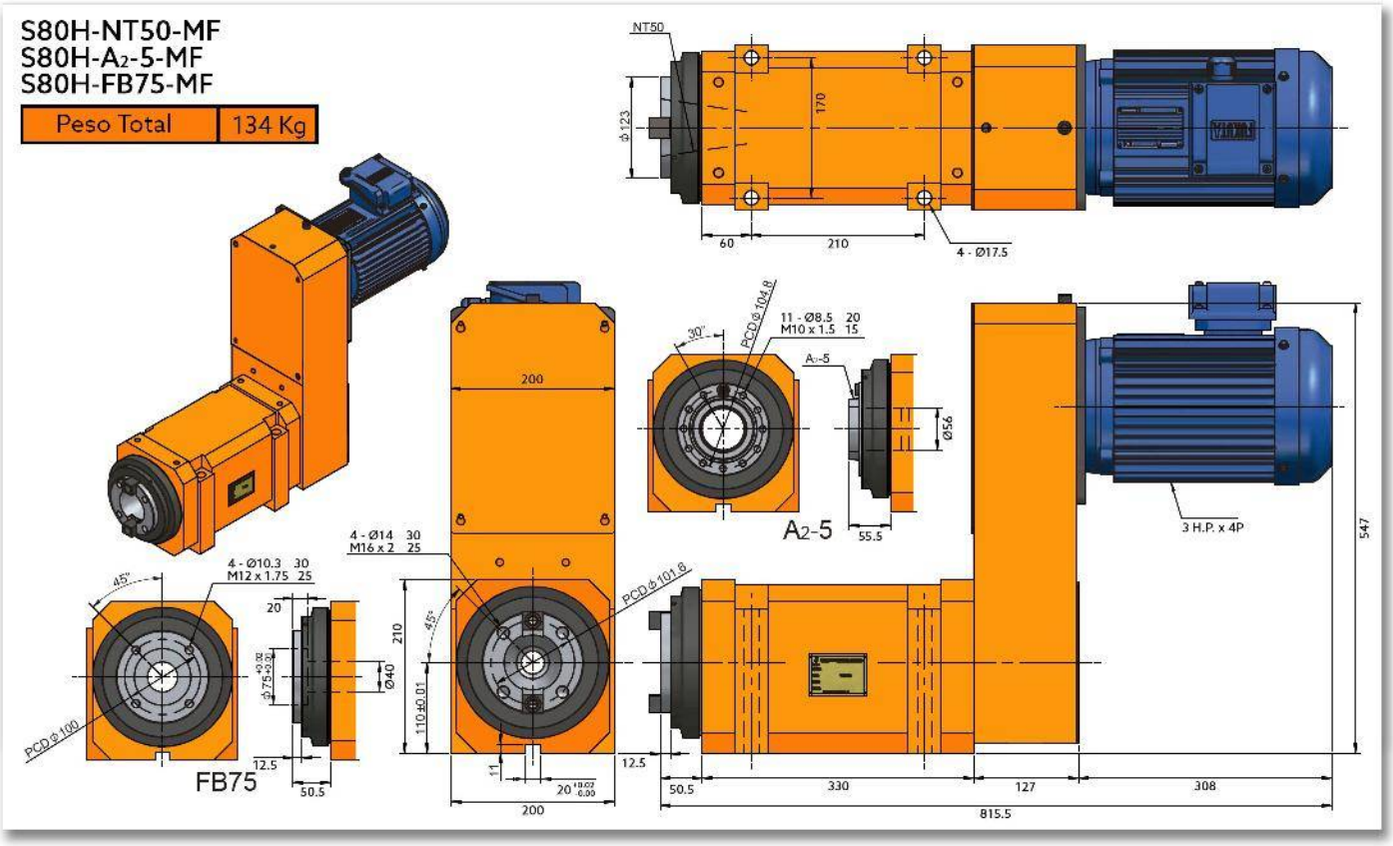
S80H-NT50-MF
S80H-A2-5-MF
S80H-FB75-MF
Peso Total
134 Kg
NT50
ø123
170
60
210
4 - Ø17.5
200
30°
PCD ø104.8
11 - Ø8.5 20
M10 x 1.5 15
A2-5
Ø56
55.5
3 H.P. x 4P
547
4 - Ø14 30
M16 x 2 25
4 - Ø10.3 30
M12 x 1.75 25
45°
20
ø75
Ø40
PCD ø100
12.5
50.5
FB75
210
110±0.01
PCD ø101.8
11
200
50.5
330
127
308
815.5

S100

CABEZAL CON HUSILLO PARA MANDRILADO/FRESADO

S100-NT50
S100-A2-6

Peso Total	250 Kg

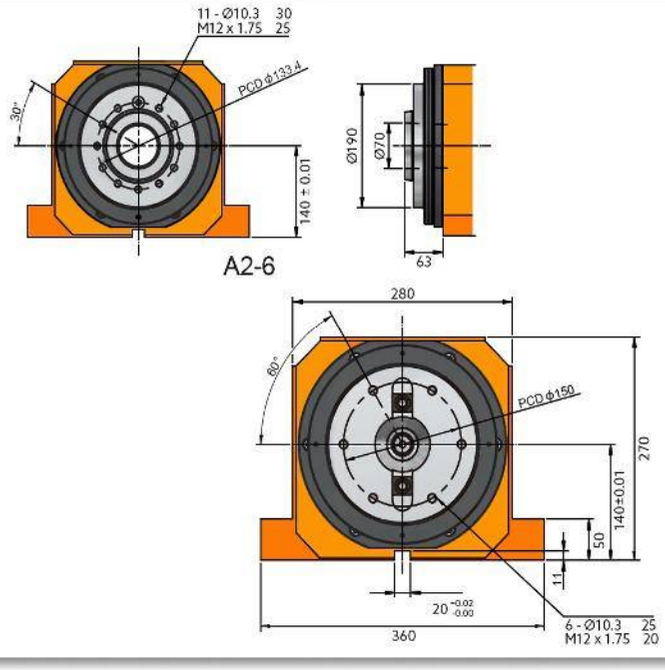

S100-NT50
S100-A2-6

Peso Total	250 Kg

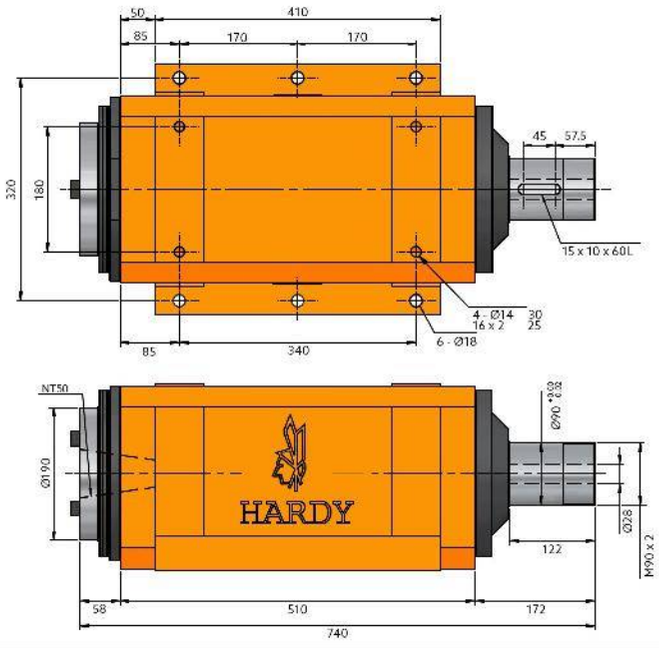

Características & Dimensiones

Modelo	S100
Modelo Del Husillo	*NT50 ó A2-6*
Velocidad Máxima *(r.p.m.)*	*2,500.00*
Rodamientos Del Husillo	*7220 x 4*
Potencia Del Motor En 3 Fases	*Dentro De 15 H.P.*
Incremento De Temperatura	*Dentro De 20°C*

*** Redondez: ≤ 0.003 mm.*
**** Todas las dimensiones están dadas en milímetros.*

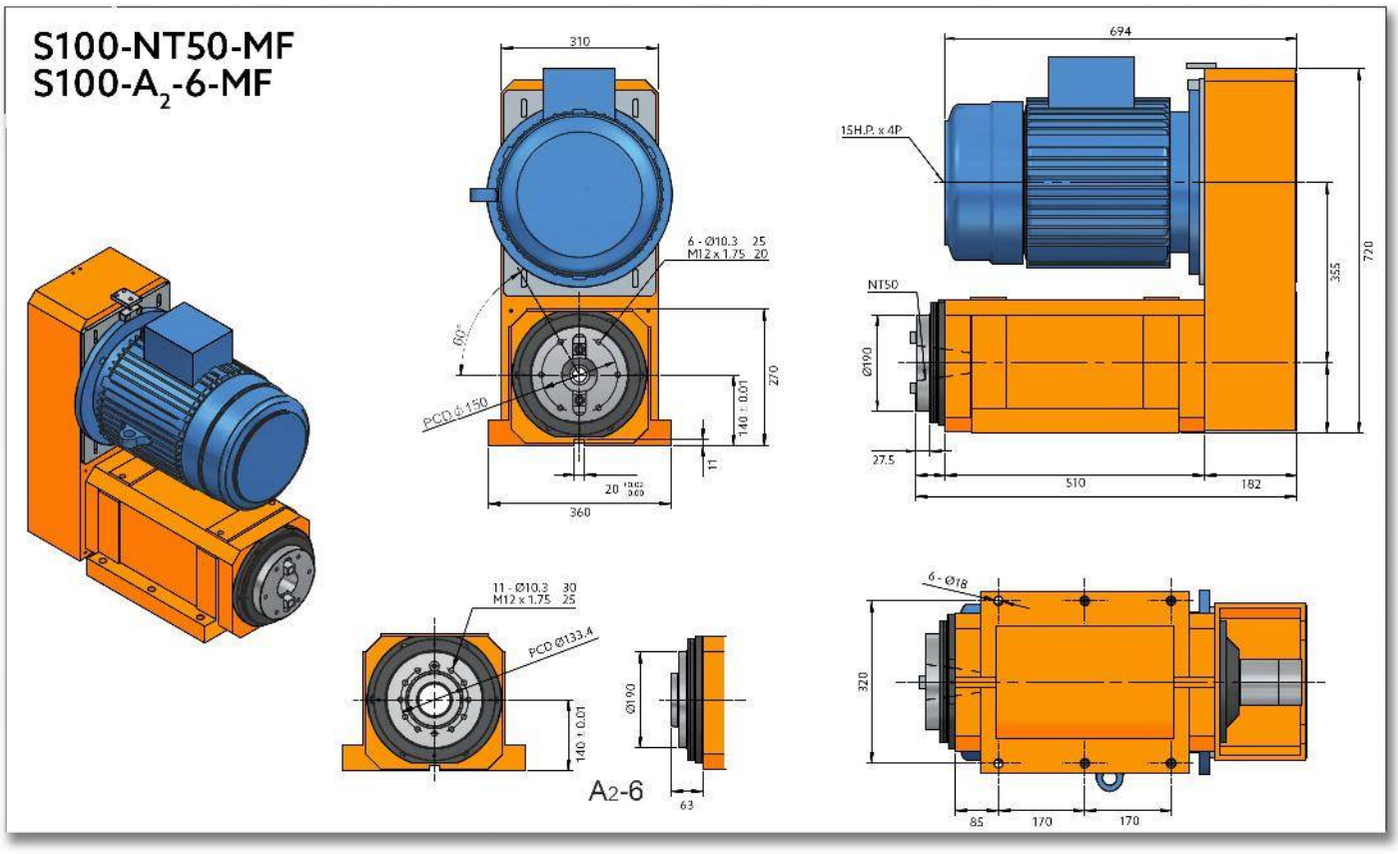
S100-NT50-MF
S100-A2-6-MF
310
694
15H.P. x 4P
6 - Ø10.3 25
M12 x 1.75 20
60°
PCD Ø150
140 ± 0.01
270
11
20
360
NT50
Ø190
355
720
27.5
510
182
11 - Ø10.3 30
M12 x 1.75 25
PCD Ø133.4
140 ± 0.01
Ø190
63
A2-6
6 - Ø18
320
85
170
170

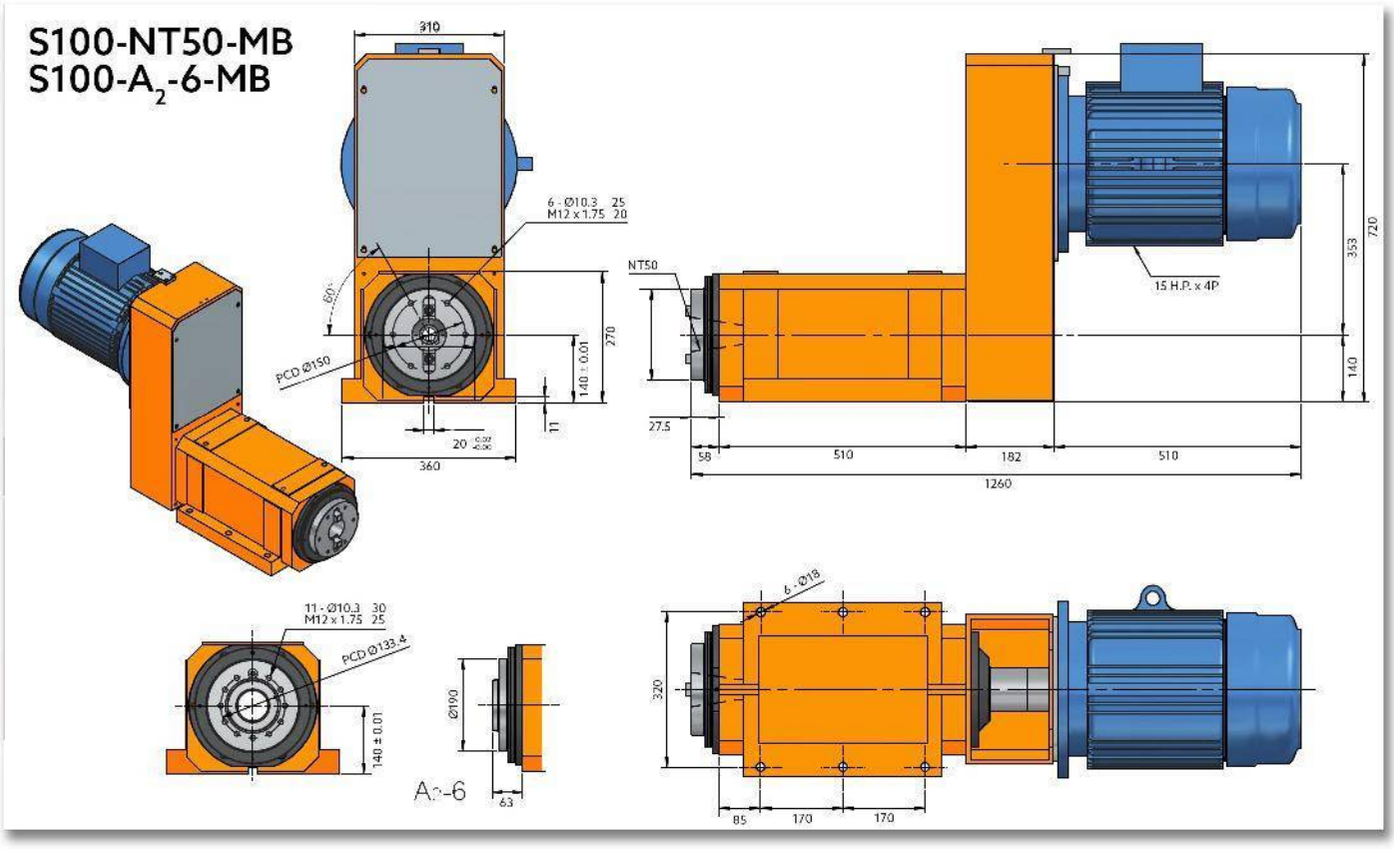
S100-NT50-MB
S100-A2-6-MB
310
6 - Ø10.3 25
M12 x 1.75 20
60°
PCD Ø150
270
140 ± 0.01
11
20
360
NT50
15 H.P. x 4P
353
720
140
27.5
58
510
182
510
1260
11 - Ø10.3 30
M12 x 1.75 25
PCD Ø133.4
140 ± 0.01
Ø190
63
6 - Ø18
320
85
170
170

S100H

CABEZAL CON HUSILLO DE ALTA VELOCIDAD PARA MANDRILADO/FRESADO

S100H-NT50
S100H-A2-6

Peso Total	250 Kg

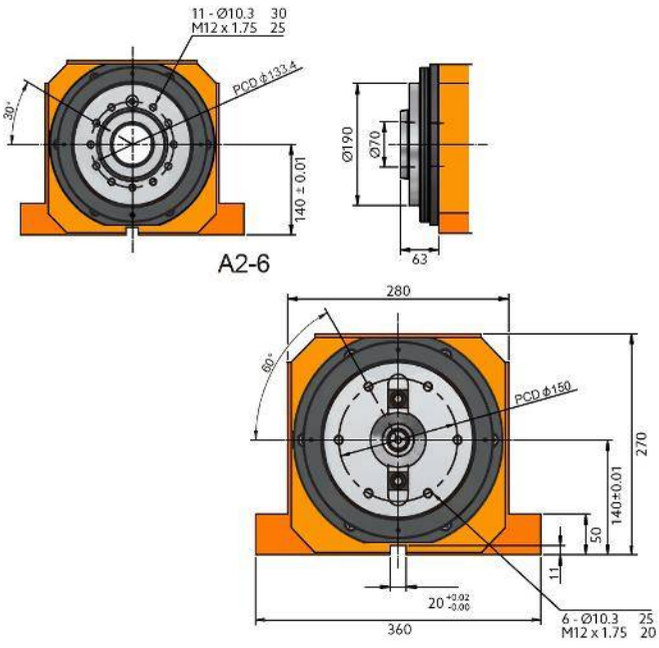

S100H-NT50
S100H-A2-6

Peso Total	250 Kg

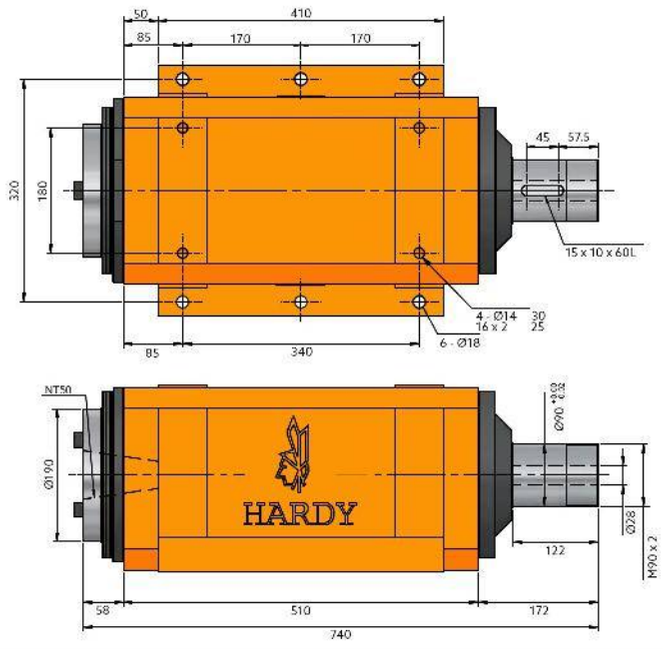

Características & Dimensiones

Modelo	S100H
Modelo Del Husillo	*NT50 ó A2-6*
Velocidad Máxima *(r.p.m.)*	*2,500.00*
Rodamientos Del Husillo	*7220 x 4*
Potencia Del Motor En 3 Fases	*Dentro De 15 H.P.*
Incremento De Temperatura	*Dentro de 20° C*

*** Redondez: ≤ 0.003 mm.*
**** Todas los dimensiones están dadas en milimetros.*

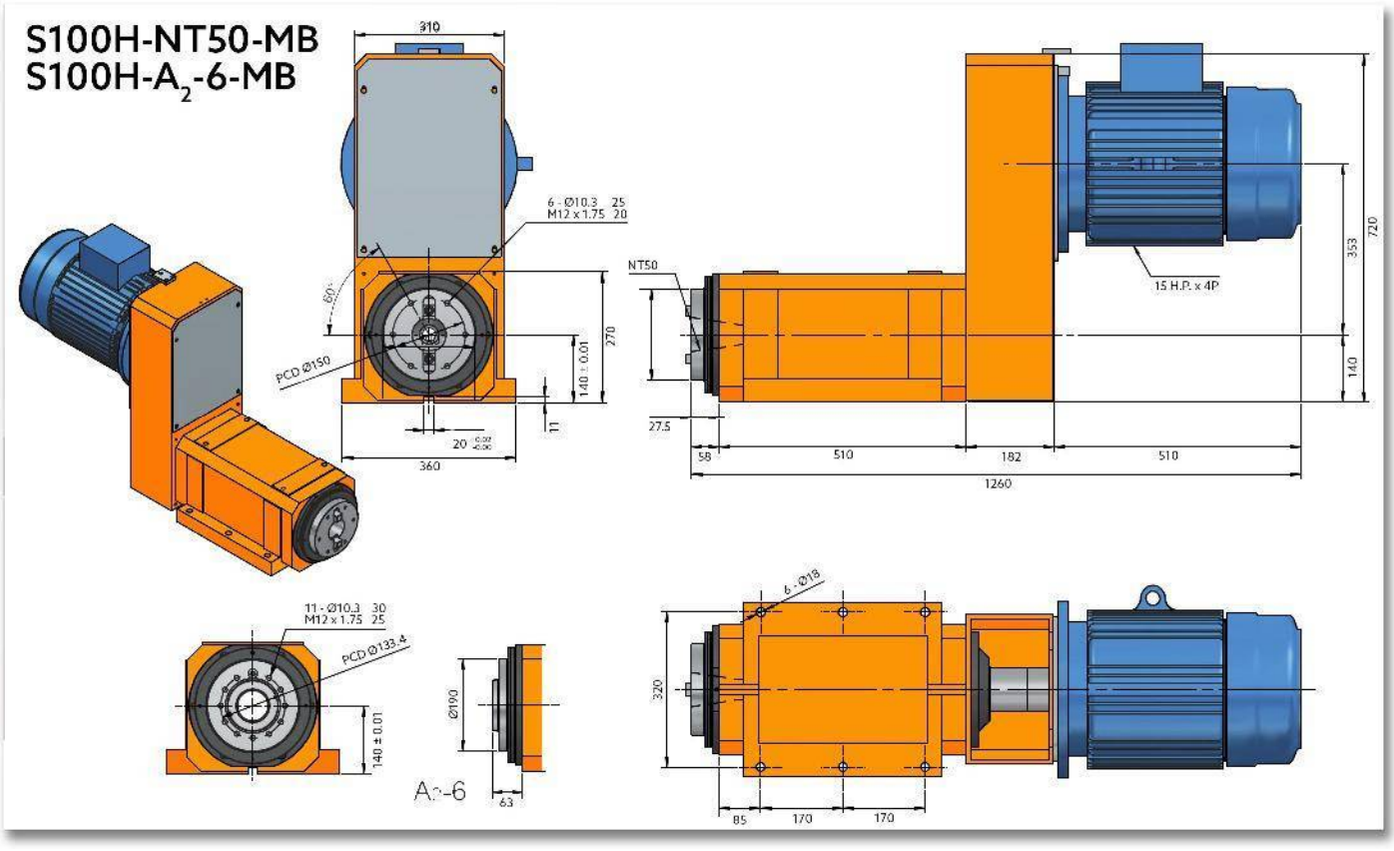
S100H-NT50-MB
S100H-A2-6-MB
310
6 - Ø10.3 25
M12 x 1.75 20
60°
PCD Ø150
270
140 ± 0.01
11
20
360
NT50
15 H.P. x 4P
720
353
140
27.5
58
510
182
510
1260
11 - Ø10.3 30
M12 x 1.75 25
PCD Ø133.4
140 ± 0.01
Ø190
63
6 - Ø18
320
85
170
170

S120

CABEZAL CON HUSILLO PARA MANDRILADO/FRESADO

S120-NT50
S120-A2-6

Peso Total	250 Kg

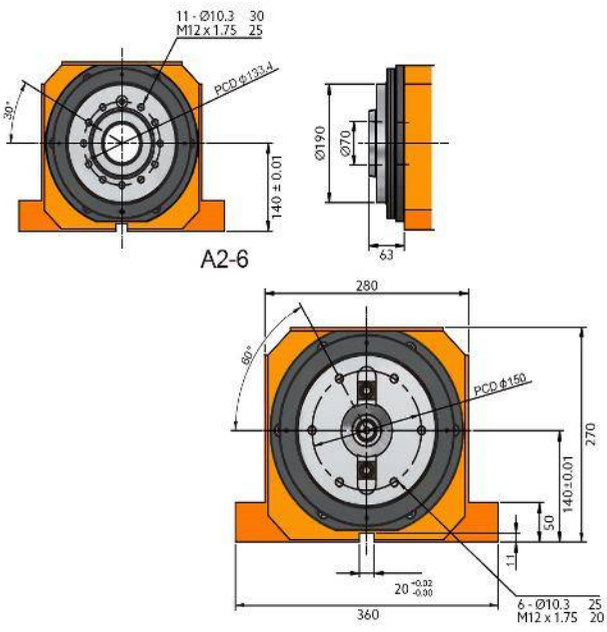

S120-NT50
S120-A2-6

Peso Total	250 Kg

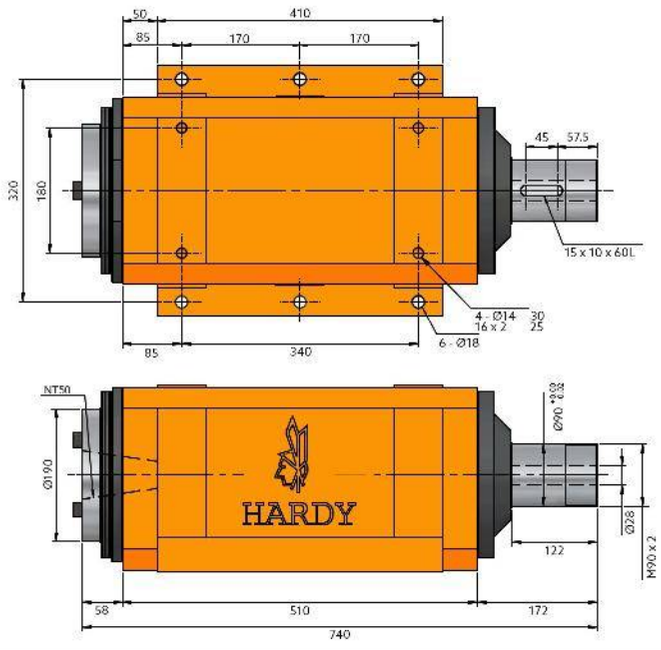

Características & Dimensiones

Modelo	S120
Modelo Del Husillo	*NT50 ó A2-6*
Velocidad Máxima *(r.p.m.)*	*600.00*
Rodamientos Del Husillo	*6224Z x 2* *32224 x 2*
Potencia Del Motor En 3 Fases	*Dentro De 15 H.P.*
Incremento De Temperatura	*Dentro de 20° C*

*** Redondez: ≤ 0.003 mm.*
**** Todas las dimensiones están dadas en milímetros.*

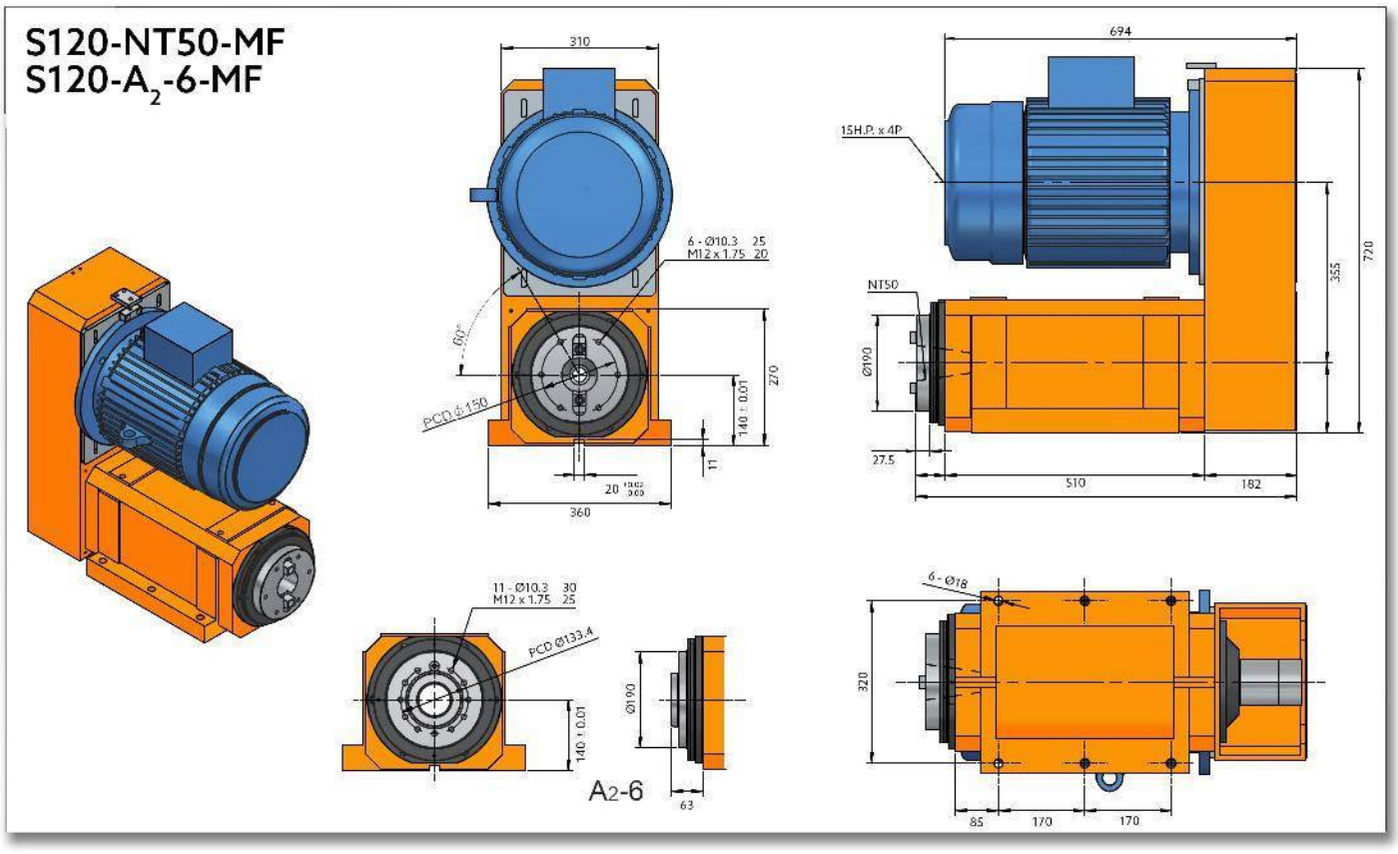
S120-NT50-MF
S120-A2-6-MF
310
694
15H.P. x 4P
6 - Ø10.3 25
M12 x 1.75 20
60°
PCD Ø150
140 ± 0.01
270
11
20
360
NT50
Ø190
355
720
27.5
510
182
11 - Ø10.3 30
M12 x 1.75 25
PCD Ø133.4
140 ± 0.01
Ø190
63
A2-6
6 - Ø18
320
85
170
170

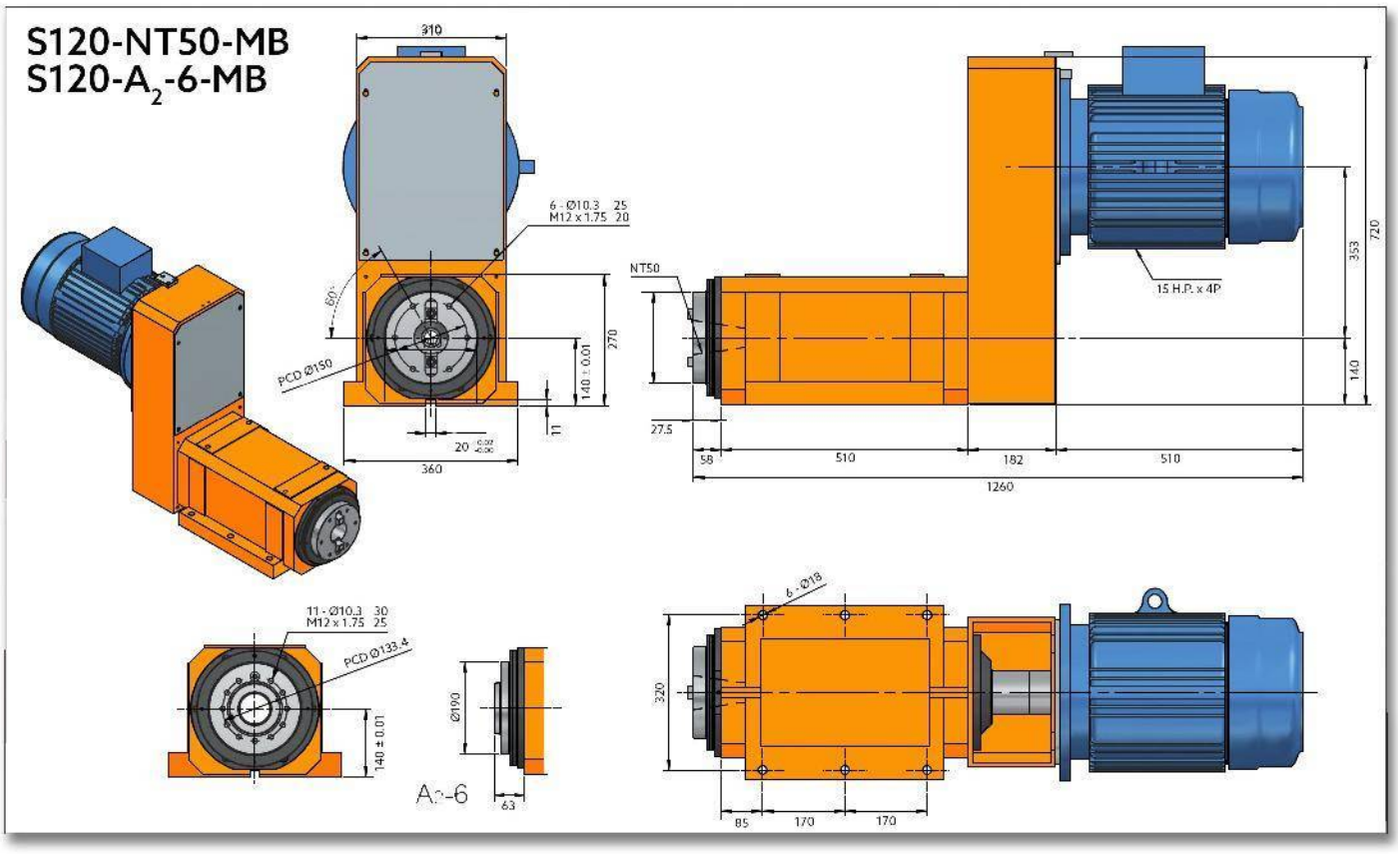
S120-NT50-MB
S120-A2-6-MB
310
6 - Ø10.3 25
M12 x 1.75 20
60°
PCD Ø150
270
140 ± 0.01
11
20
360
NT50
15 H.P. x 4P
720
353
140
27.5
58
510
182
510
1260
11 - Ø10.3 30
M12 x 1.75 25
PCD Ø133.4
140 ± 0.01
Ø190
63
6 - Ø18
320
85
170
170

S120H

CABEZAL CON HUSILLO DE ALTA VELOCIDAD PARA MANDRILADO/FRESADO

S120H-NT50
S120H-A2-6

Peso Total	250 Kg

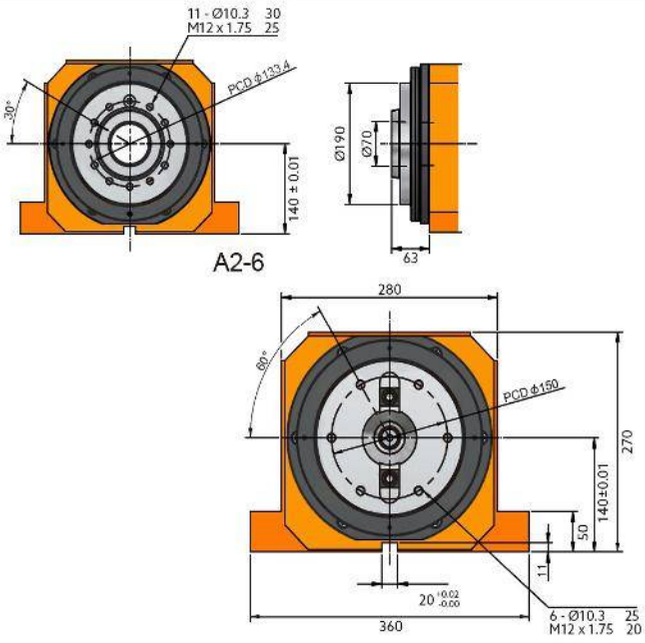

S120H-NT50
S120H-A2-6

Peso Total	250 Kg

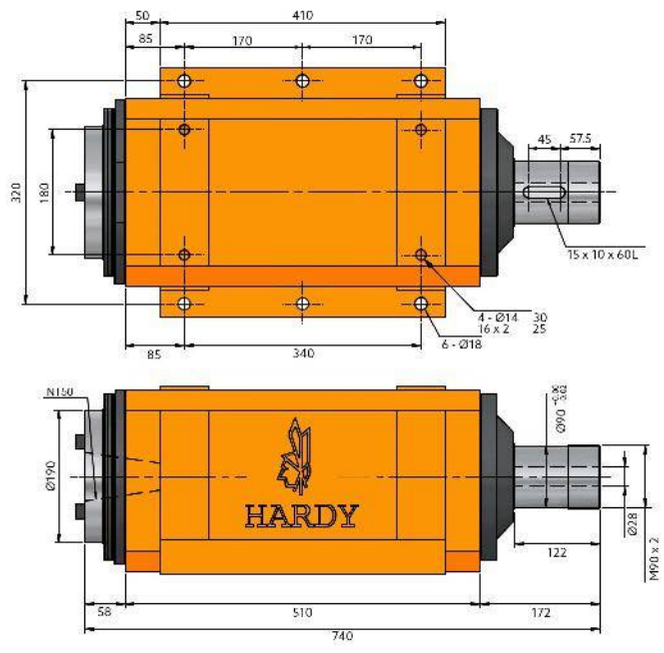

Características & Dimensiones

Modelo	S120H
Modelo Del Husillo	*NT50 ó A2-6*
Velocidad Máxima ***(r.p.m.)***	*2,000.00*
Rodamientos Del Husillo	*7224 x 4*
Potencia Del Motor En 3 Fases	*Dentro De 15 H.P.*
Incremento De Temperatura	*Dentro de 20° C*

*** Redondez: ≤ 0.003 mm.*
**** Todas los dimensiones están dadas en milimetros.*

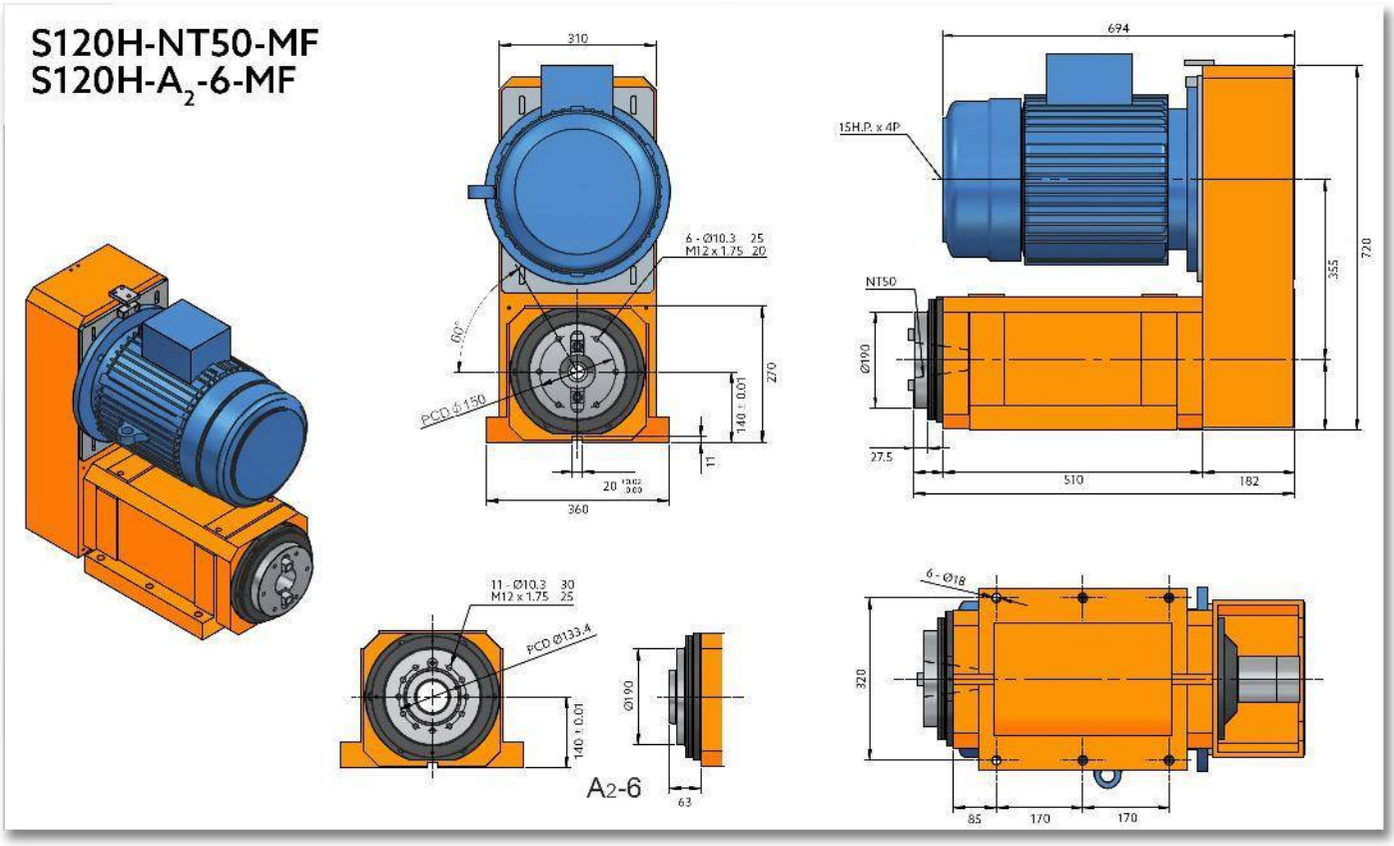
S120H-NT50-MF
S120H-A2-6-MF
310
6 - Ø10.3 25
M12 x 1.75 20
60°
PCD Ø150
270
140 ± 0.01
11
20
360
694
15H.P. x 4P
NT50
Ø190
355
720
27.5
510
182
11 - Ø10.3 30
M12 x 1.75 25
PCD Ø133.4
140 ± 0.01
Ø190
A2-6
63
6 - Ø18
320
85
170
170

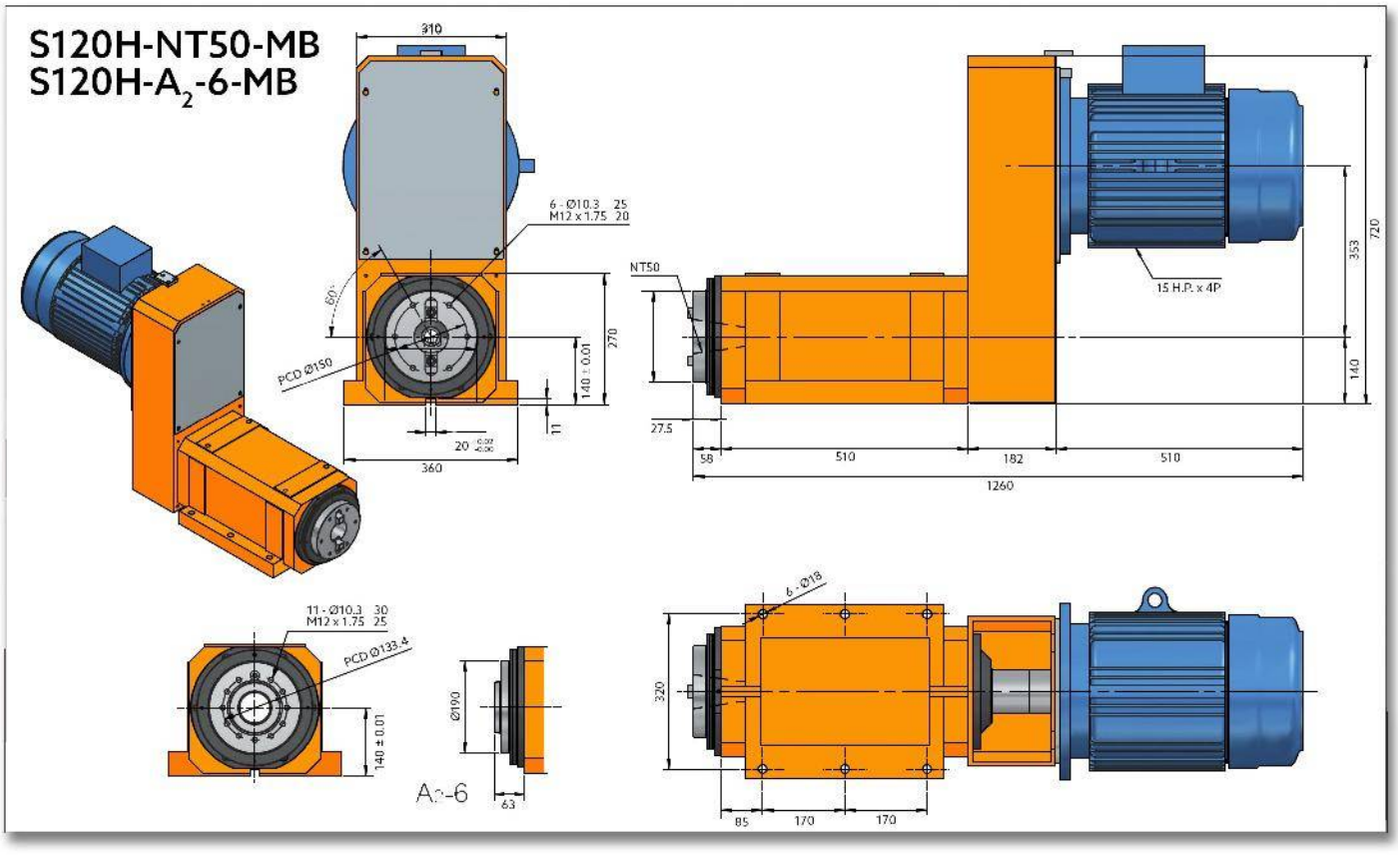
S120H-NT50-MB
S120H-A2-6-MB
310
6 - Ø10.3 25
M12 x 1.75 20
60°
PCD Ø150
270
140 ± 0.01
11
20
360
NT50
15 H.P. x 4P
720
353
140
27.5
58
510
182
510
1260
11 - Ø10.3 30
M12 x 1.75 25
PCD Ø133.4
140 ± 0.01
Ø190
63
6 - Ø18
320
85
170
170

S150

CABEZAL CON HUSILLO PARA MANDRILADO/FRESADO

S150-NT50

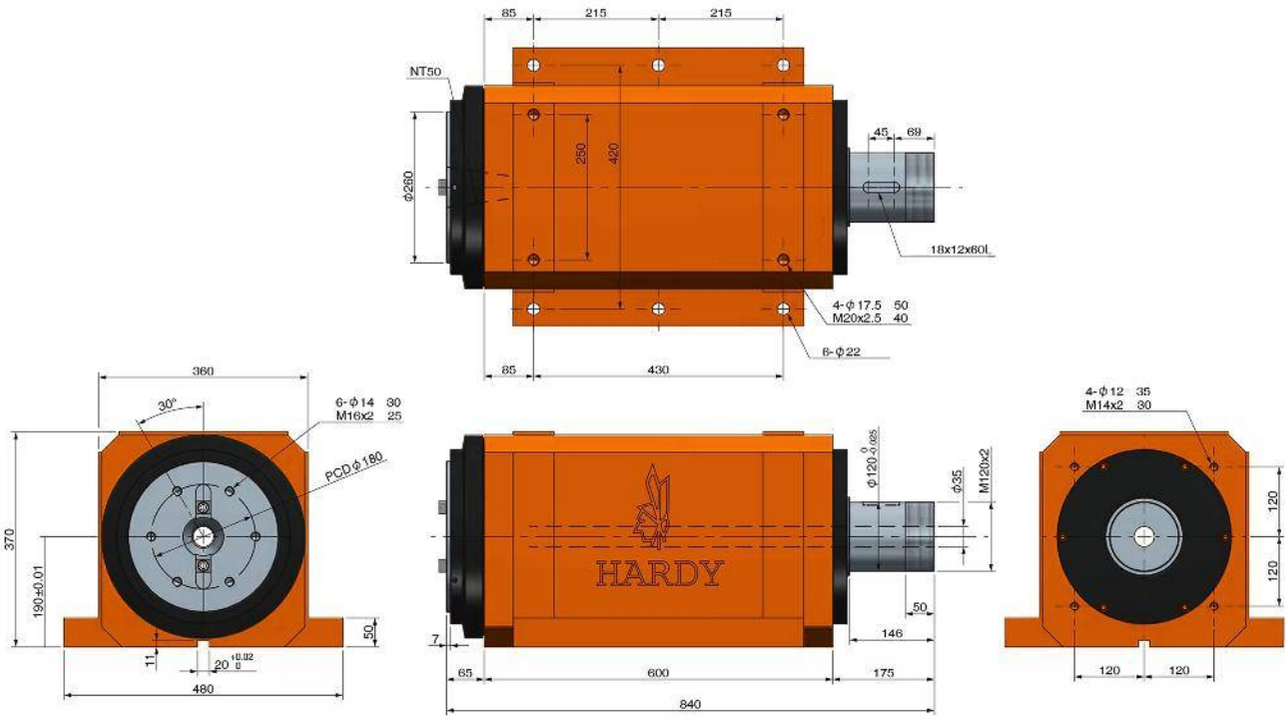
85
215
215
NT50
45
69
250
420
ϕ260
18x12x60L
4-ϕ17.5 50
M20x2.5 40
6-ϕ22
85
430
360
30°
6-ϕ14 30
M16x2 25
PCDϕ180
370
190±0.01
50
11
480
HARDY
ϕ120 0 -0.035
ϕ35
M120x2
50
7
146
65
600
175
840
4-ϕ12 35
M14x2 30
120
120
120
120

Características & Dimensiones

MODELO	S150
Modelo Del Husillo	*NT50*
Velocidad Máxima *(r.p.m.)*	*500.00*
Rodamientos Del Husillo	*32230 / 6230Z* *3228 / 6228Z*
Potencia Del Motor En 3 Fases	*Dentro De 20 H.P.*
Incremento De Temperatura	*Dentro de 20° C*

*** Redondez: ≤ 0.003 mm.*
**** Todas las dimensiones están dadas en milímetros.*

S150-NT50-MF

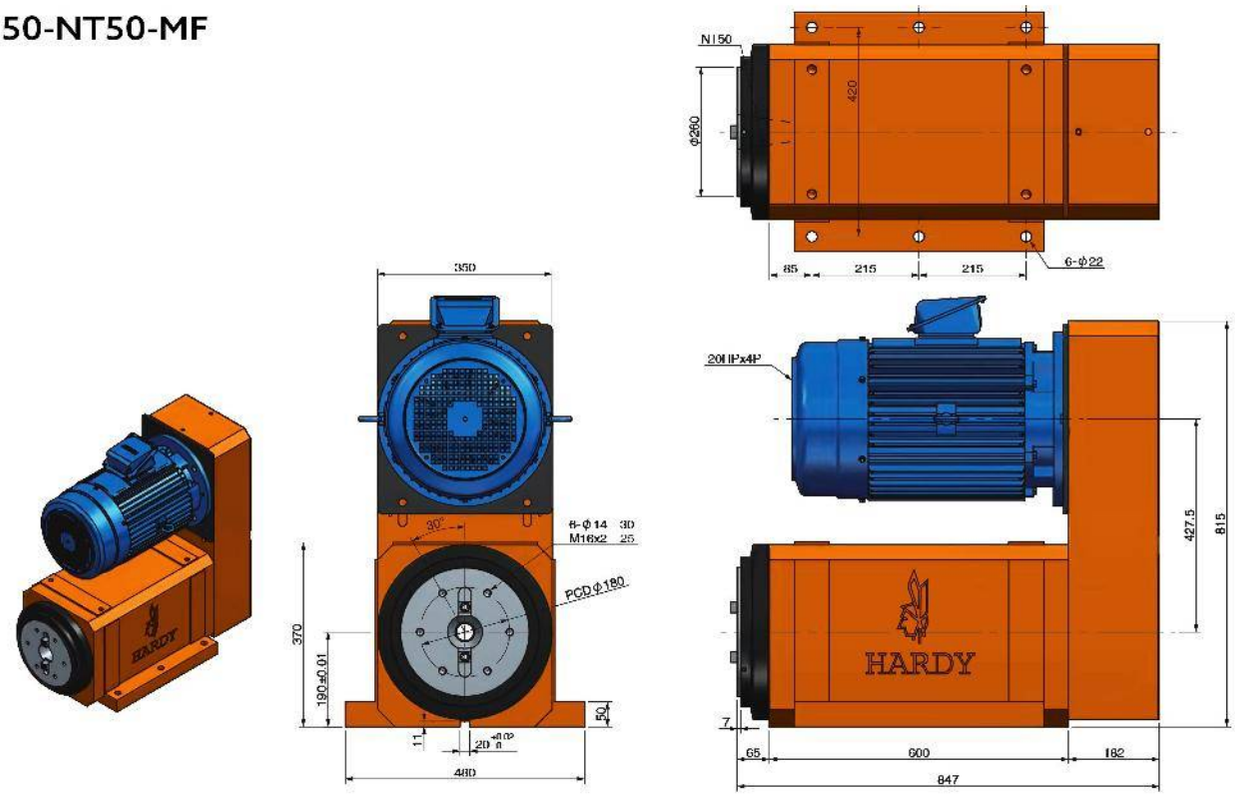

N150
420
Φ260
85
215
215
6-Φ22
350
20HPx4P
30°
6-Φ14 30
M16x2 25
PCD Φ180
370
190±0.01
50
11
20
480
427.5
815
HARDY
7
65
600
182
847

S150-NT50-MB

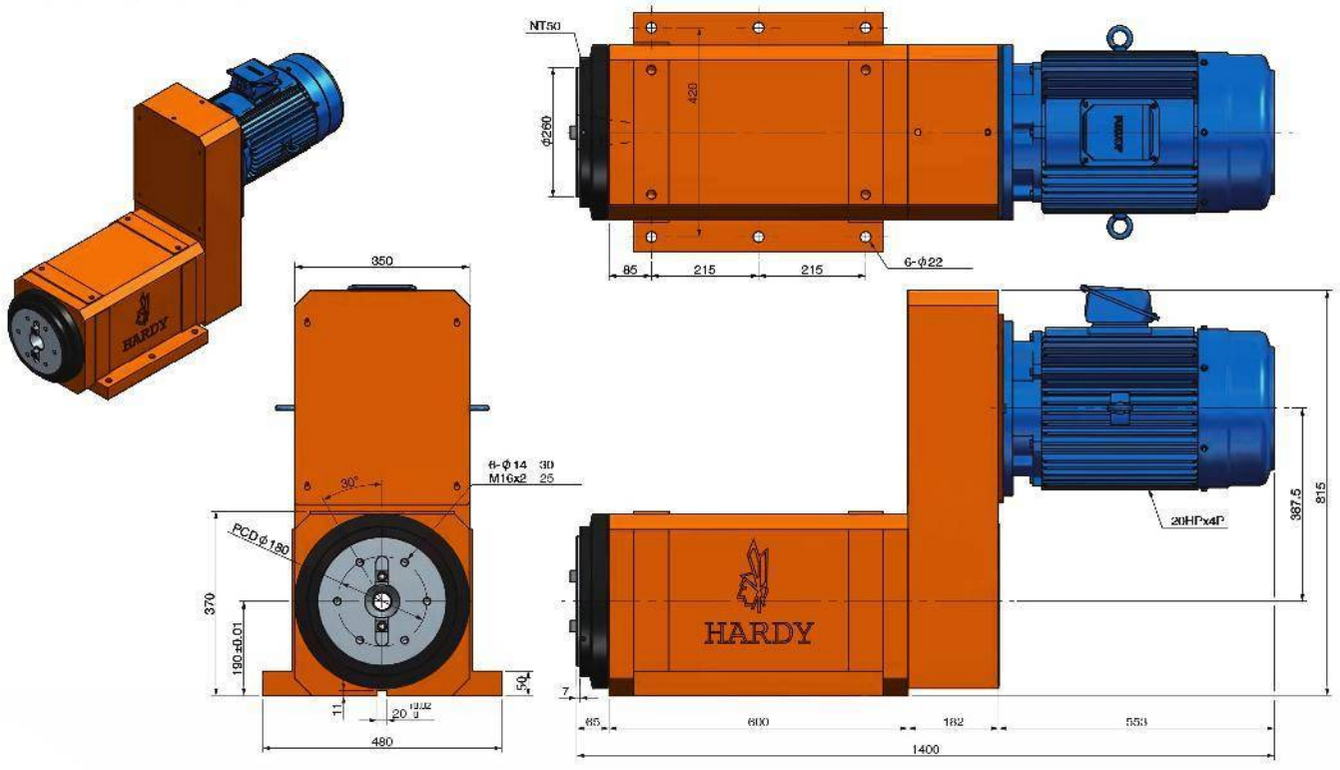
NT50
Φ260
420
85
215
215
6-Φ22
350
6-Φ14
M16x2
30
25
30°
PCD Φ180
370
190±0.01
50
11
20
480
HARDY
7
85
600
182
553
1400
20HPx4P
387.5
815

S150H

CABEZAL CON HUSILLO DE ALTA VELOCIDAD PARA MANDRILADO/FRESADO

S150H-NT50

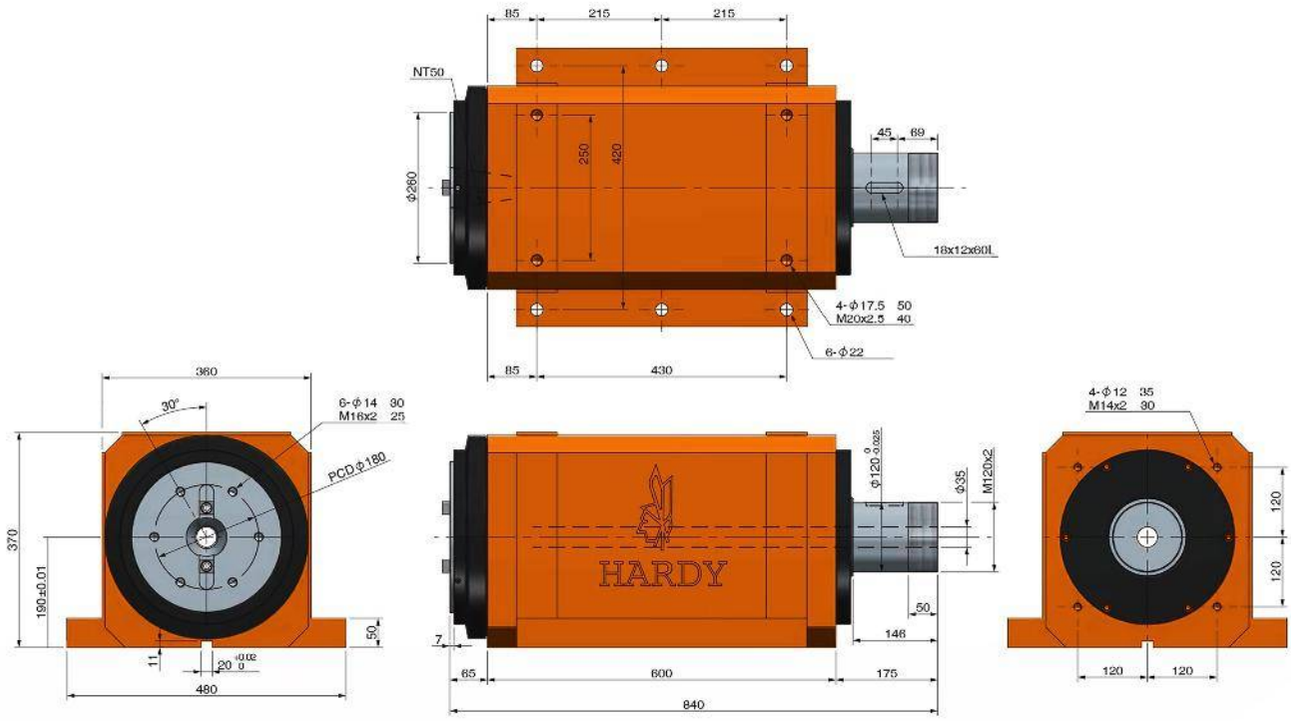
85
215
215
NT50
250
420
Φ260
45
69
18x12x60L
4-Φ17.5 50
M20x2.5 40
6-Φ22
85
430
360
30°
6-Φ14 30
M16x2 25
PCDΦ180
370
190±0.01
50
11
20
480
HARDY
Φ120
Φ35
M120x2
50
146
7
65
600
175
840
4-Φ12 35
M14x2 30
120
120
120
120

Características & Dimensiones

MODELO	S150H
Modelo Del Husillo	*NT50*
Velocidad Máxima *(r.p.m.)*	*1,800.00*
Rodamientos Del Husillo	*7230 x 2* *7228 x 2*
Potencia Del Motor En 3 Fases	*Dentro De 20 H.P.*
Incremento De Temperatura	*Dentro de 20° C*

*** Redondez: ≤ 0.003 mm.*
**** Todas las dimensiones están dadas en milímetros.*

S150H-NT50-MF

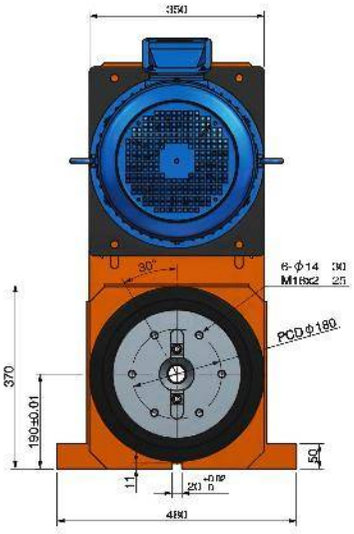

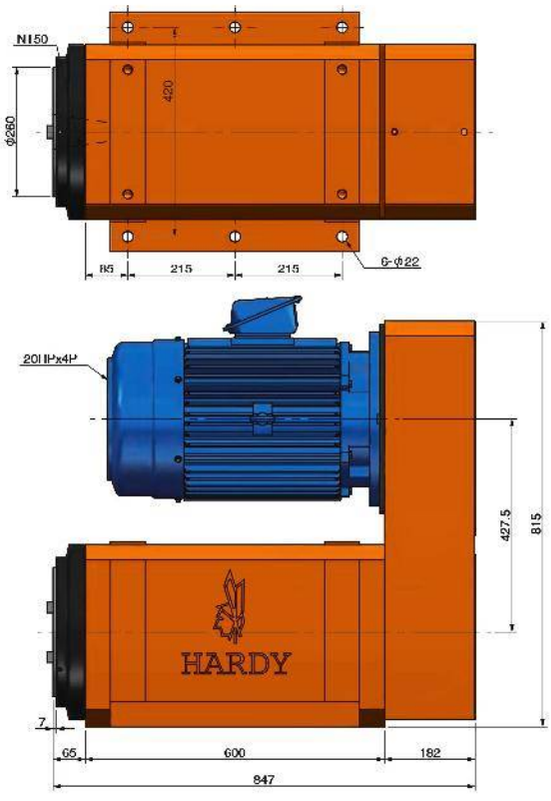

HARDY

S150H-NT50-MB

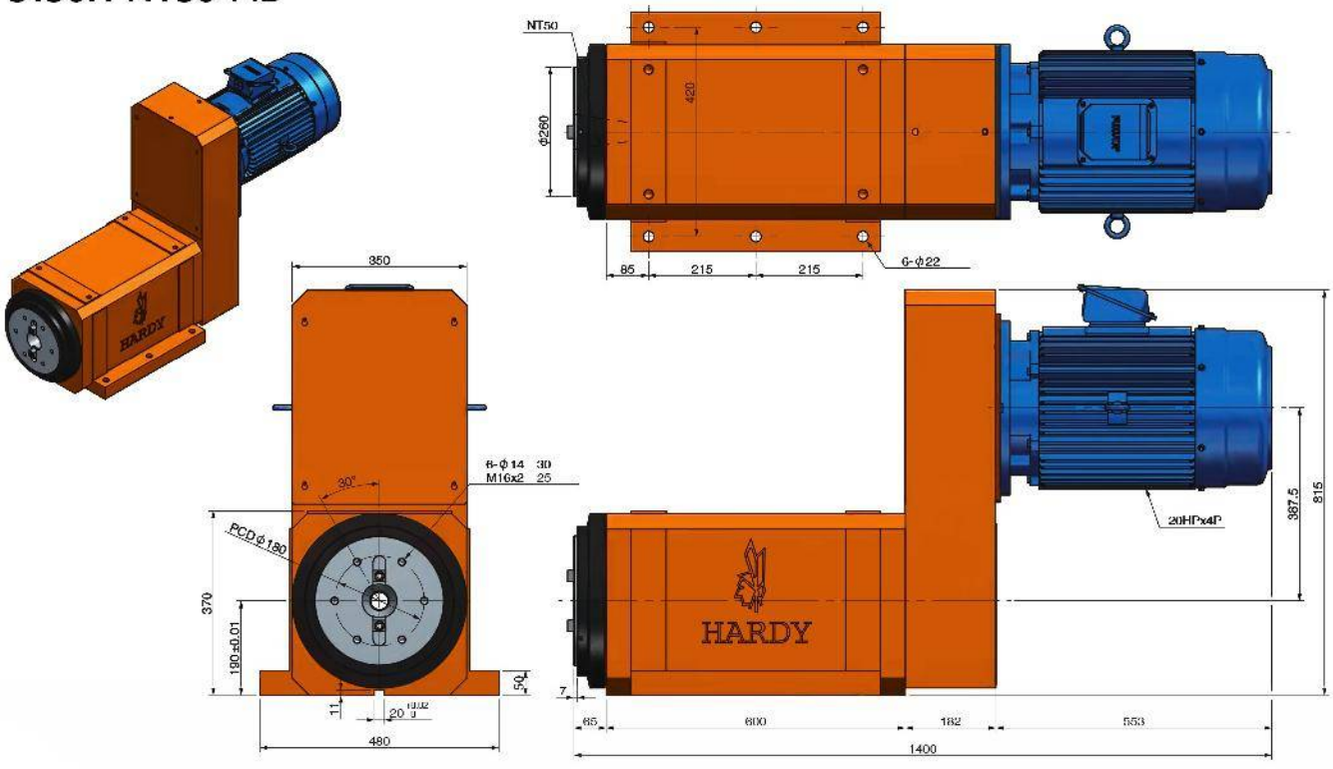

SERIE SC & SCS

HUSILLOS PARA FRESADO/MANDRILADO CON CARGA/DESCARGA AUTOMÁTICA DE HERRAMIENTAS

SC55-BT40

HUSILLO PARA *FRESADO/MANDRILADO* CON *CARGA/DESCARGA* AUTOMÁTICA DE HERRAMIENTAS

台灣精品
TAIWAN EXCELLENCE

Características & Dimensiones

Modelo	SC55-BT40
Herramienta Del Husillo	*BT40*
Velocidad Máxima *(r.p.m.)*	*2,000*
Rodamientos	*32011 / 6011Z* *32010 / 6010Z*
Redondez	*0.003 mm.*
Potencia Máxima *(h.p.)*	*3.0 H.p.*
Incremento De Temperatura	*Dentro de 20°C*

*** Redondez: ≤ 0.003 mm.*
**** Todas las dimensiones están dadas en milímetros.*

SC55H-BT40-MF

Peso Total	83Kg

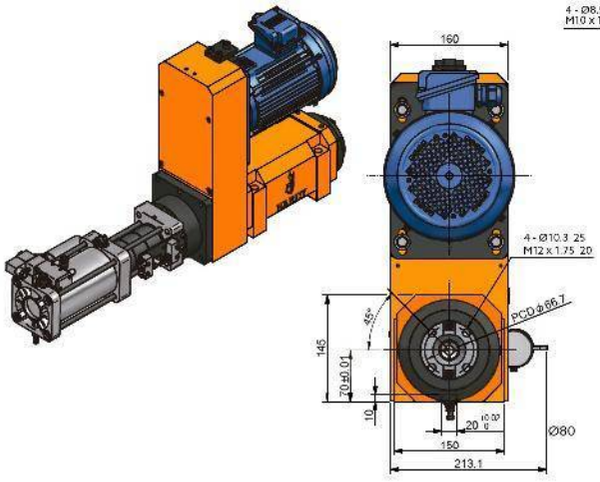

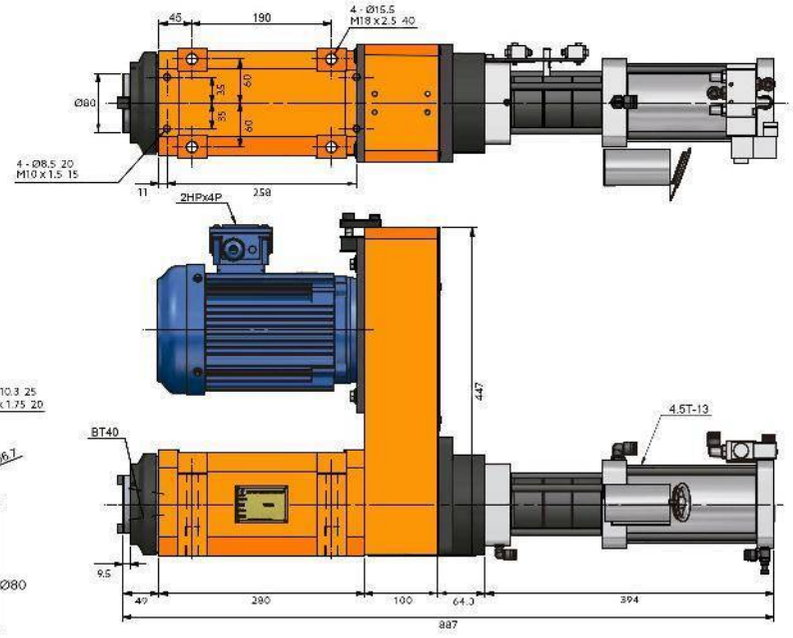

SC55H-BT40-MB

Peso Total	83Kg

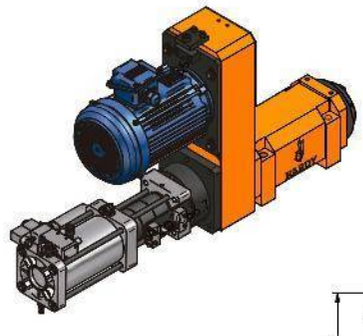

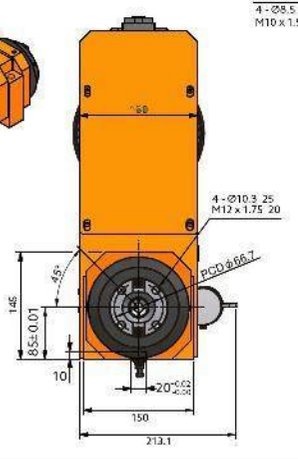

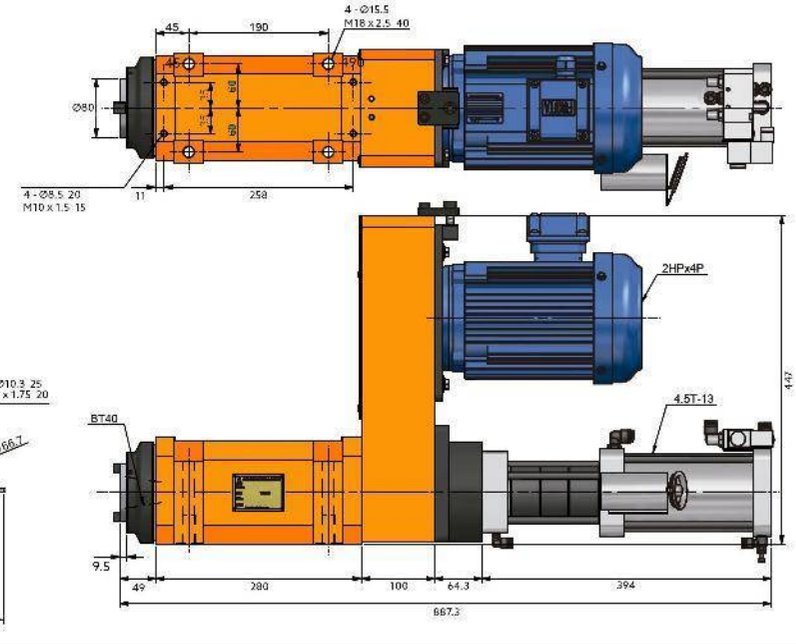

SC55H-BT40

HUSILLO PARA *FRESADO/MANDRILADO* CON *CARGA/DESCARGA* AUTOMÁTICA DE HERRAMIENTAS

台灣精品
TAIWAN EXCELLENCE

Características & Dimensiones

Modelo	SC55H-BT40
Herramienta Del Husillo	*BT40*
Velocidad Máxima *(r.p.m.)*	*6,000*
Rodamientos	*7011 x 2* *7010 x 2*
Redondez	*0.003 mm.*
Potencia Máxima *(h.p.)*	*3.0 H.p.*
Incremento De Temperatura	*Dentro de 20° C*

*** Redondez: ≤ 0.003 mm.*
**** Todas las dimensiones están dadas en milímetros.*

SC55-BT40-MF

Peso Total	83Kg

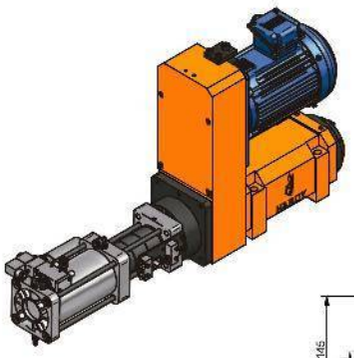

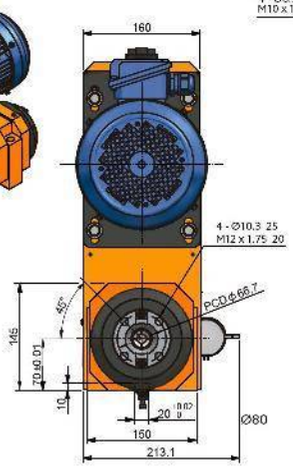

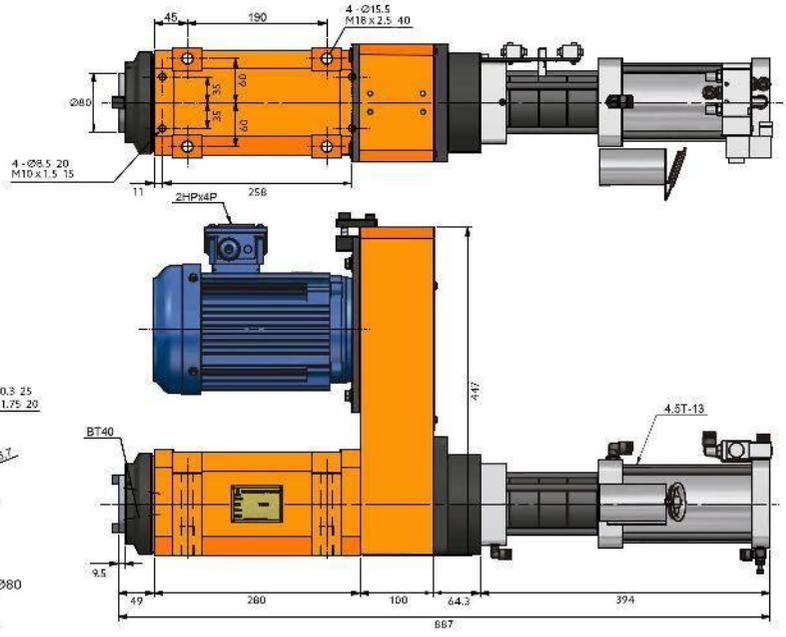

SC55-BT40-MB

Peso Total	83Kg

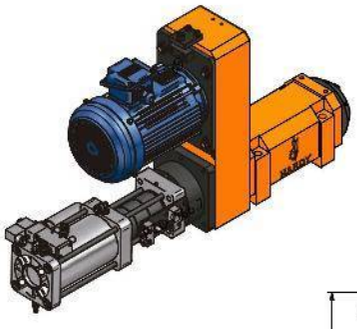

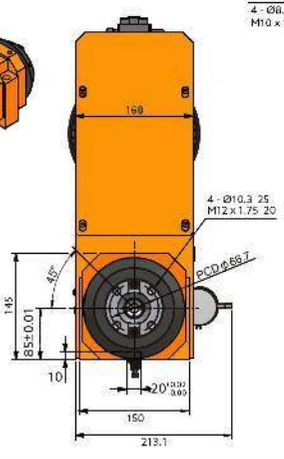

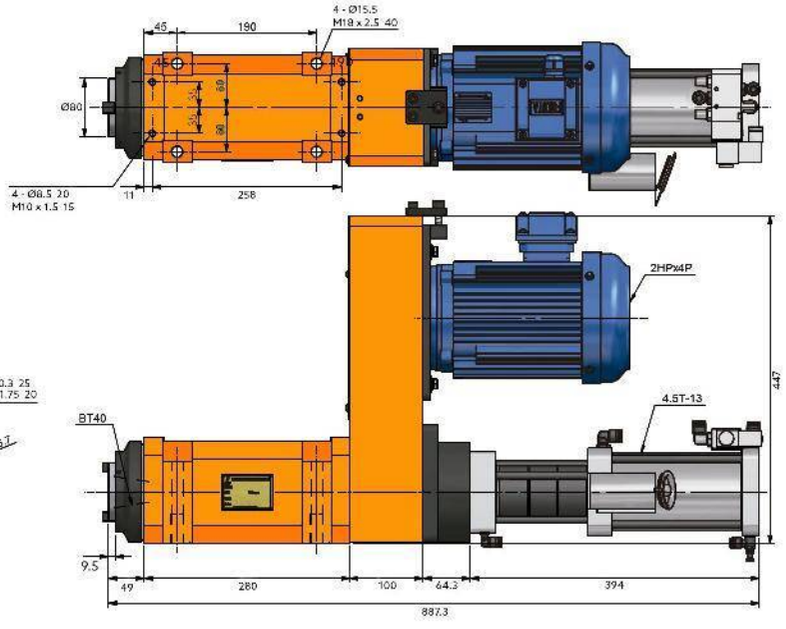

SC80-BT50

HUSILLO PARA *FRESADO/MANDRILADO* CON *CARGA/DESCARGA* AUTOMÁTICA DE HERRAMIENTAS

台灣精品
TAIWAN EXCELLENCE

Características & Dimensiones

Modelo	SC80-BT50
Herramienta Del Husillo	*BT50*
Velocidad Máxima *(r.p.m.)*	*1,200*
Rodamientos	*32216 x 2* *6216Z x 2*
Redondez	*0.003 mm.*
Potencia Máxima *(h.p.)*	*7.5 H.p.*
Incremento De Temperatura	*Dentro de 20° C*

*** Redondez: ≤ 0.003 mm.*
**** Todas las dimensiones están dadas en milimetros.*

SC80-BT50-MF

台灣精品 2017
TAIWAN EXCELLENCE

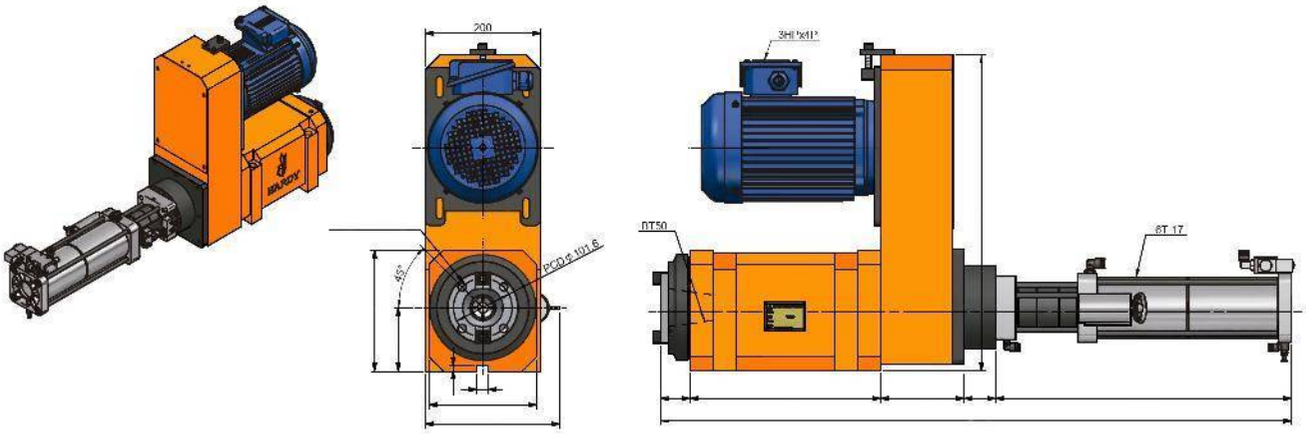

SC80-BT50-MB

台灣精品 2017
TAIWAN EXCELLENCE

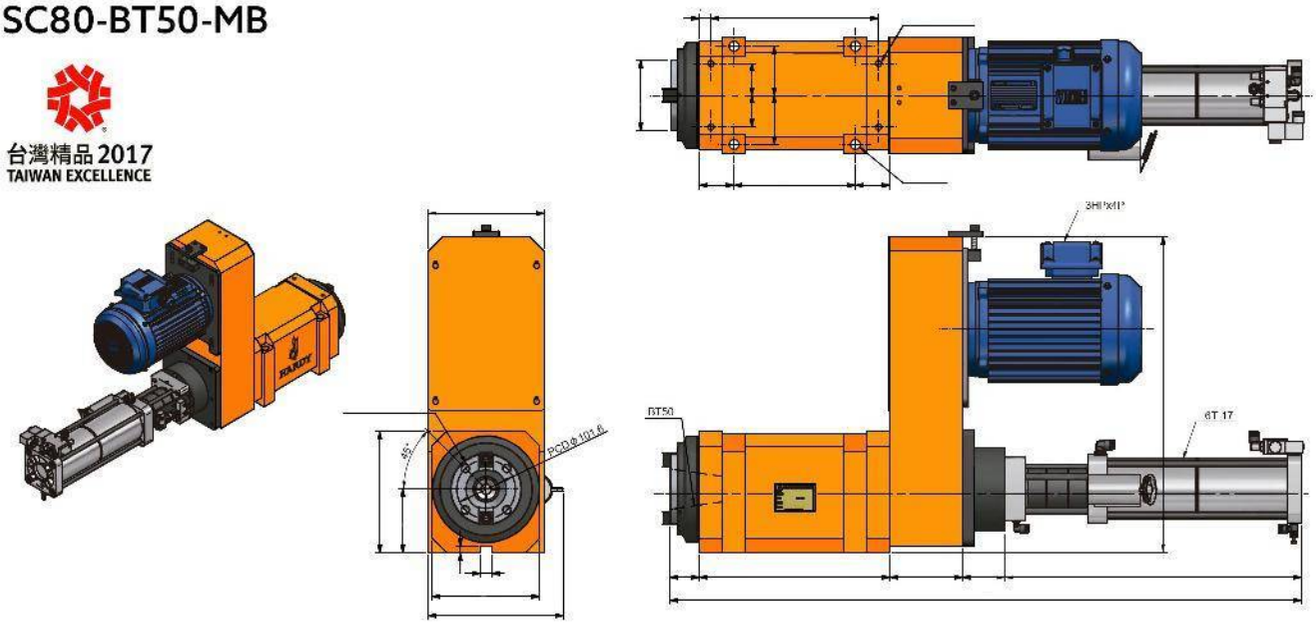

SC80H-BT50

HUSILLO PARA *FRESADO/MANDRILADO* CON *CARGA/DESCARGA* AUTOMÁTICA DE HERRAMIENTAS

台灣精品
TAIWAN EXCELLENCE

Características & Dimensiones

Modelo	SC80H-BT50
Herramienta Del Husillo	*BT50*
Velocidad Máxima *(r.p.m.)*	*3,000*
Rodamientos	*7216 x 4*
Redondez	*0.003 mm.*
Potencia Máxima *(h.p.)*	*7.5 H.p.*
Incremento De Temperatura	*Dentro de 20° C*

*** Redondez: ≤ 0.003 mm.*
**** Todas las dimensiones están dadas en milímetros.*

SC80H-BT50-MF

台灣精品 2017
TAIWAN EXCELLENCE

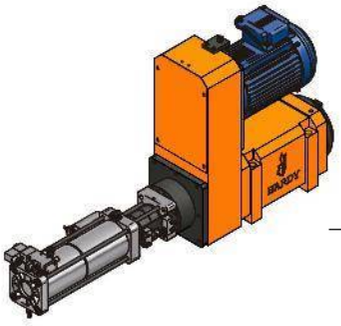

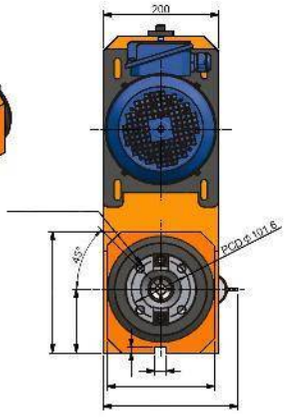

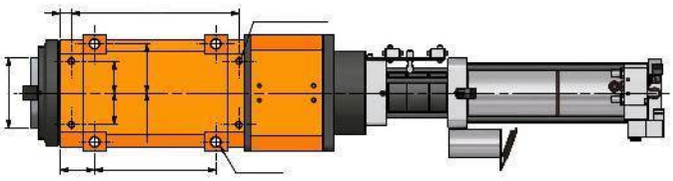

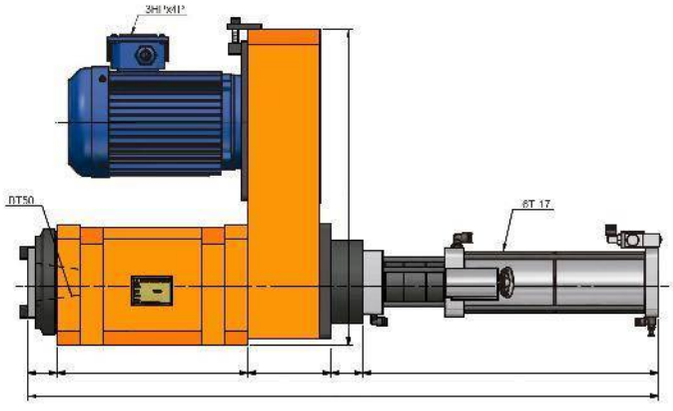

SC80H-BT50-MB

台灣精品 2017
TAIWAN EXCELLENCE

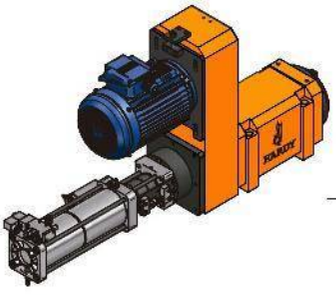

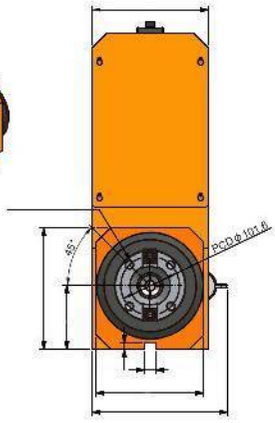

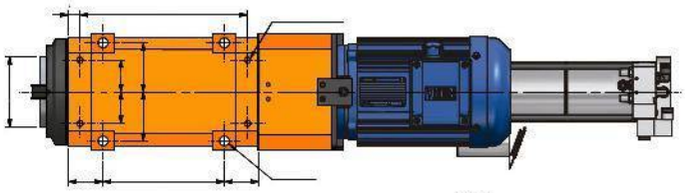

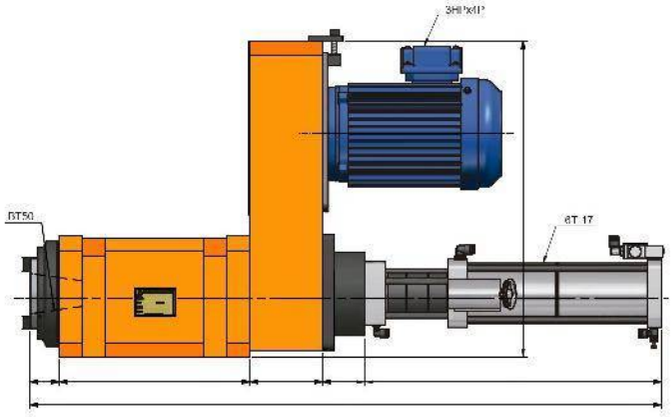

SCS55-BT40

HUSILLO PARA *FRESADO*/*MANDRILADO* DE ALTA VELOCIDAD CON *CARGA*/*DESCARGA* AUTOMÁTICA DE HERRAMIENTAS

(Pistón Lateral)

台灣精品
TAIWAN EXCELLENCE

Características & Dimensiones

Modelo	SCS55
Herramienta Del Husillo	*BT40*
Velocidad Máxima *(r.p.m.)*	*2,000*
Rodamientos	*32011 / 6011Z* *32010 / 6010Z*
Redondez	*0.003 mm.*
Potencia Máxima *(h.p.)*	*3 H.p.*
Incremento De Temperatura	*Dentro de 20°C*

** Redondez: ≤ 0.003 mm.
*** Todas las dimensiones están dadas en milímetros.

SCS55-BT40-MF

Peso Total	83Kg

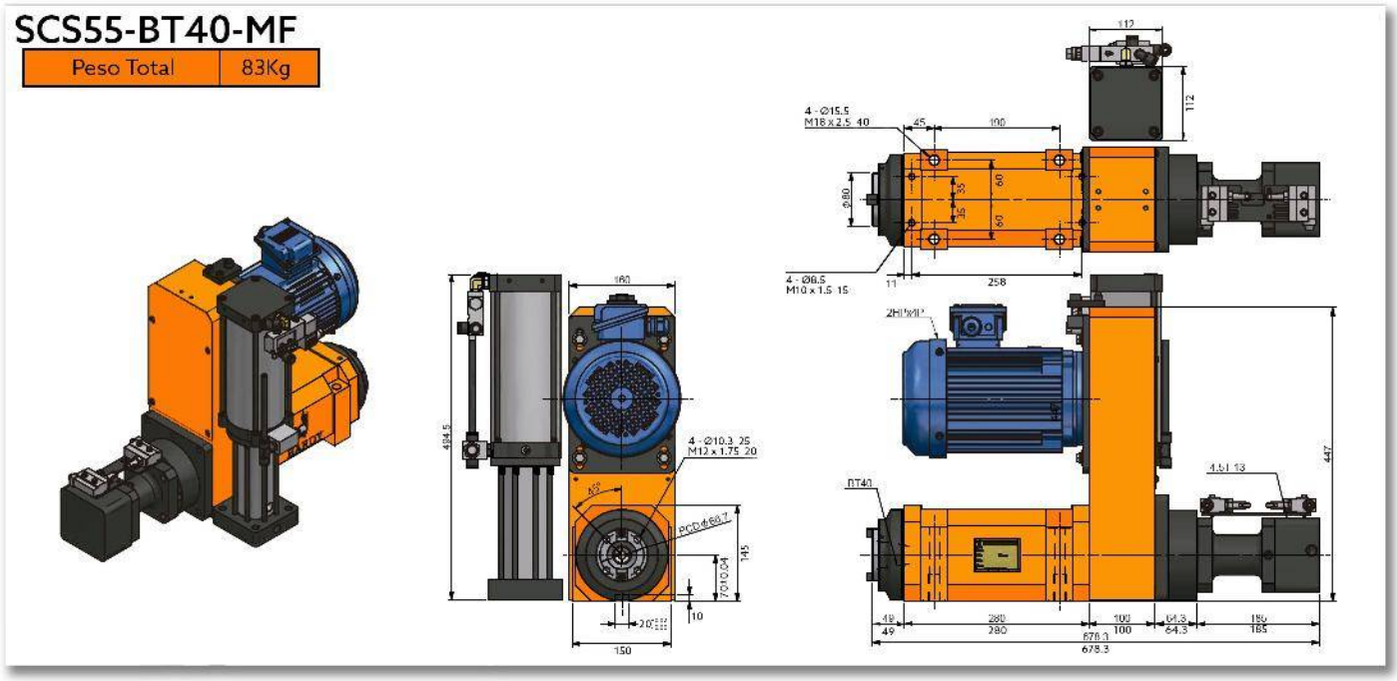

SC55-BT40-MB

Peso Total	83Kg

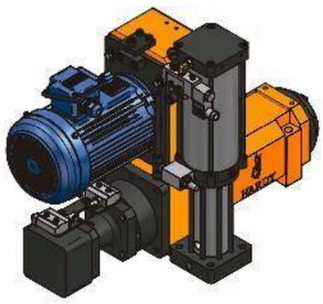

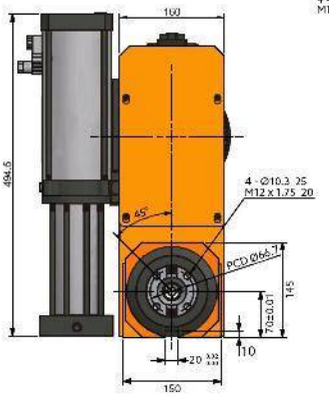

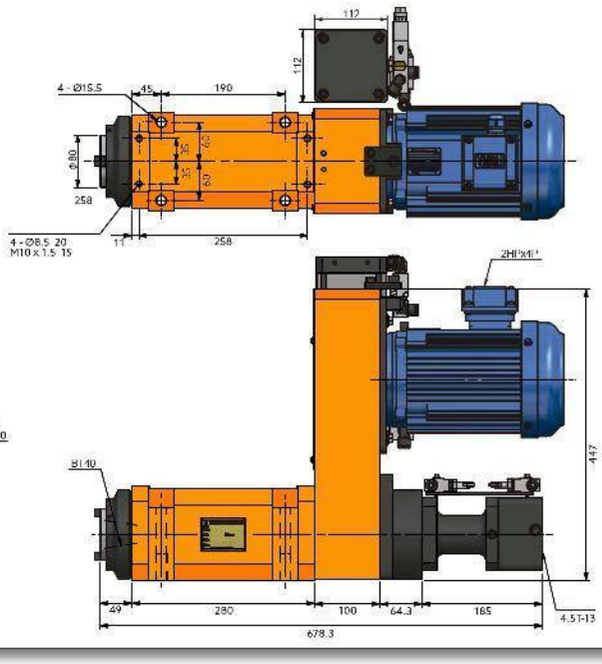

SCS55H-BT40

HUSILLO PARA *FRESADO/MANDRILADO* DE ALTA VELOCIDAD CON *CARGA/DESCARGA* AUTOMÁTICA DE HERRAMIENTAS

(Pistón Lateral)

台灣精品
TAIWAN EXCELLENCE

Características & Dimensiones

Modelo	SCS55H
Herramienta Del Husillo	*BT40*
Velocidad Máxima *(r.p.m.)*	*6,000*
Rodamientos	*7011 x 2* *7010 x 2*
Redondez	*0.003 mm.*
Potencia Máxima *(h.p.)*	*3 H.p.*
Incremento De Temperatura	*Dentro de 20°C*

** Redondez: ≤ 0.003 mm.
*** Todas las dimensiones están dadas en milímetros.

SCSH55-BT40-MF

Peso Total	83Kg

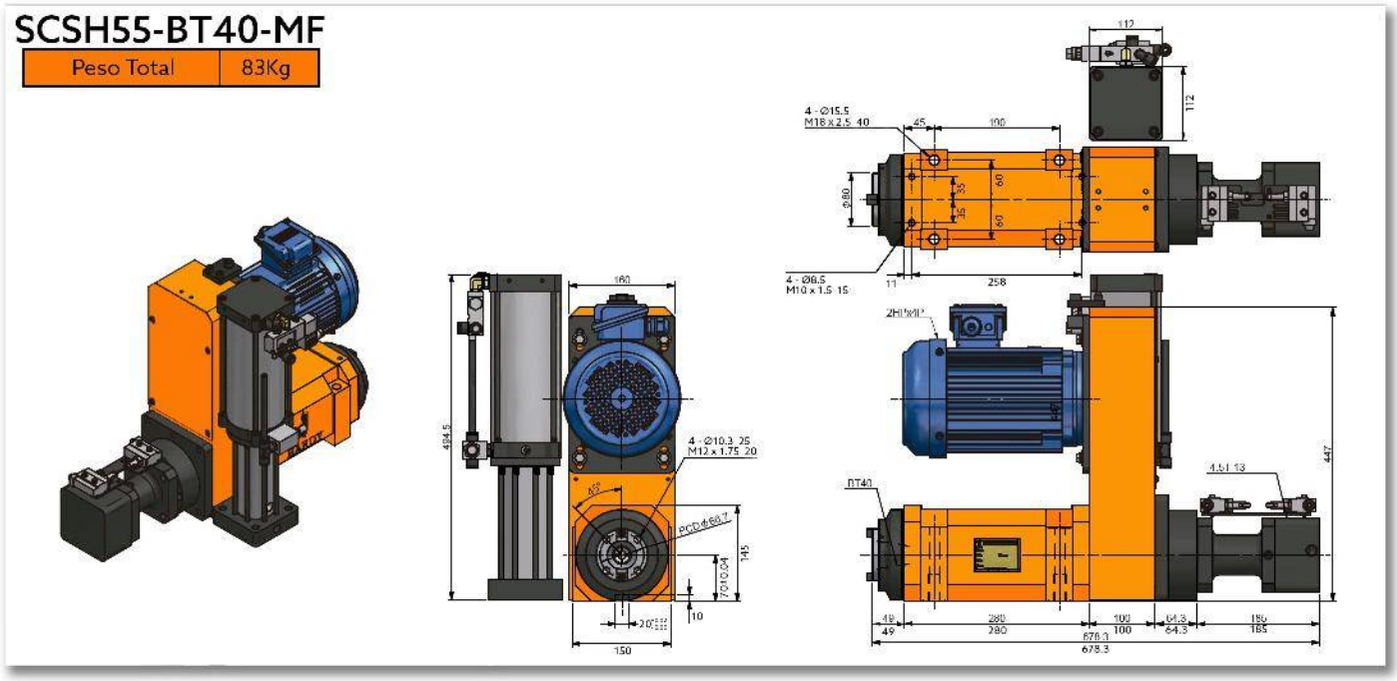

SC55H-BT40-MB

Peso Total	83Kg

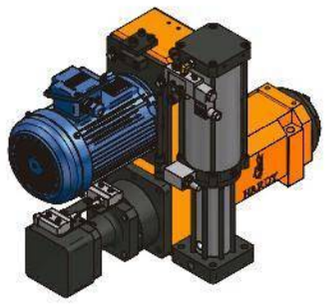

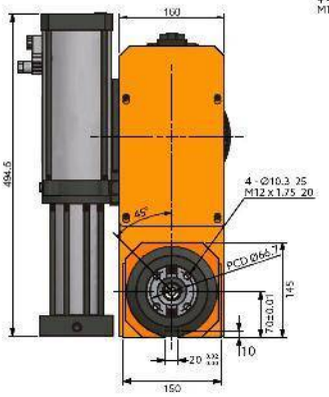

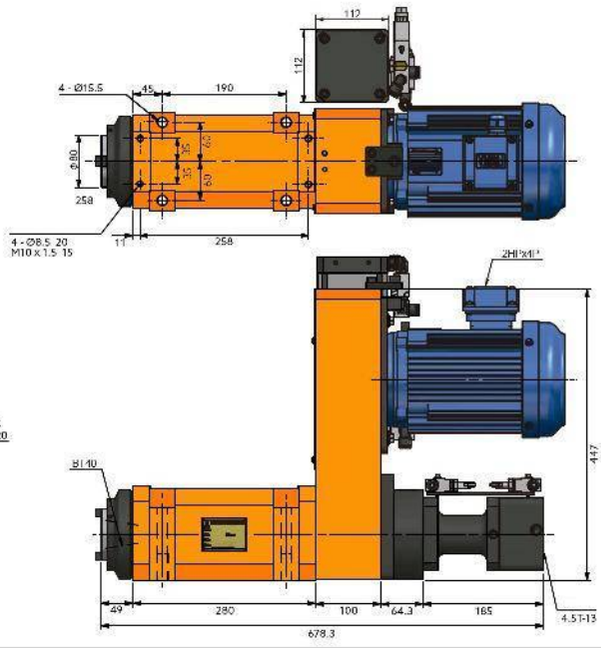

SCS80-BT50

HUSILLO PARA *FRESADO*/*MANDRILADO* DE ALTA VELOCIDAD CON *CARGA*/*DESCARGA* AUTOMÁTICA DE HERRAMIENTAS

(Pistón Lateral)

台灣精品
TAIWAN EXCELLENCE

Características & Dimensiones

Modelo	SCS80
Herramienta Del Husillo	*BT50*
Velocidad Máxima *(r.p.m.)*	*1,200*
Rodamientos	*32216 x 2* *6216Z x 2*
Redondez	*0.003 mm.*
Potencia Máxima *(h.p.)*	*7.5 H.p.*
Incremento De Temperatura	*Dentro de 20°C*

*** Redondez: ≤ 0.003 mm.*
**** Todas las dimensiones están dadas en milímetros.*

SCS80-BT50-MF

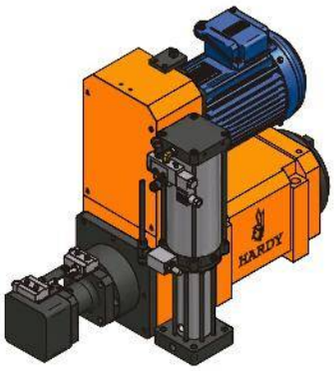

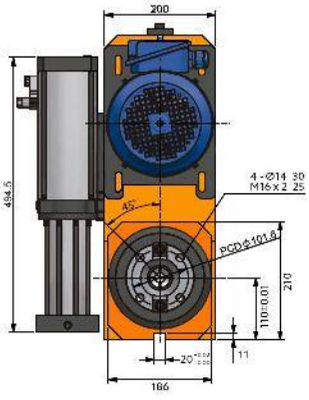

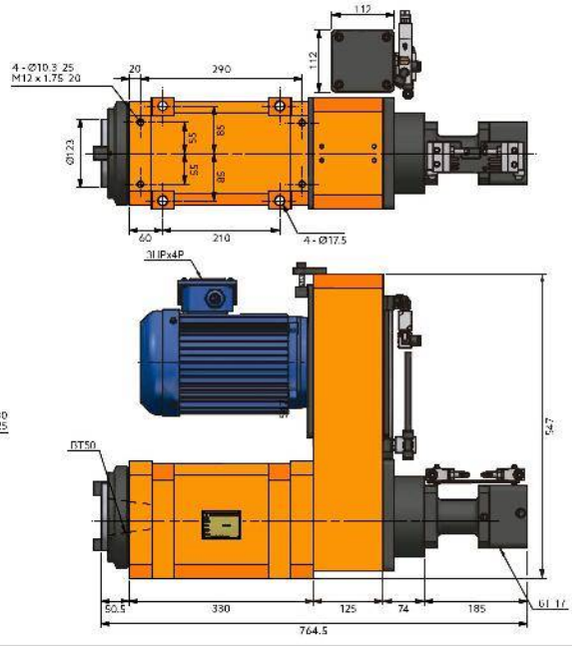

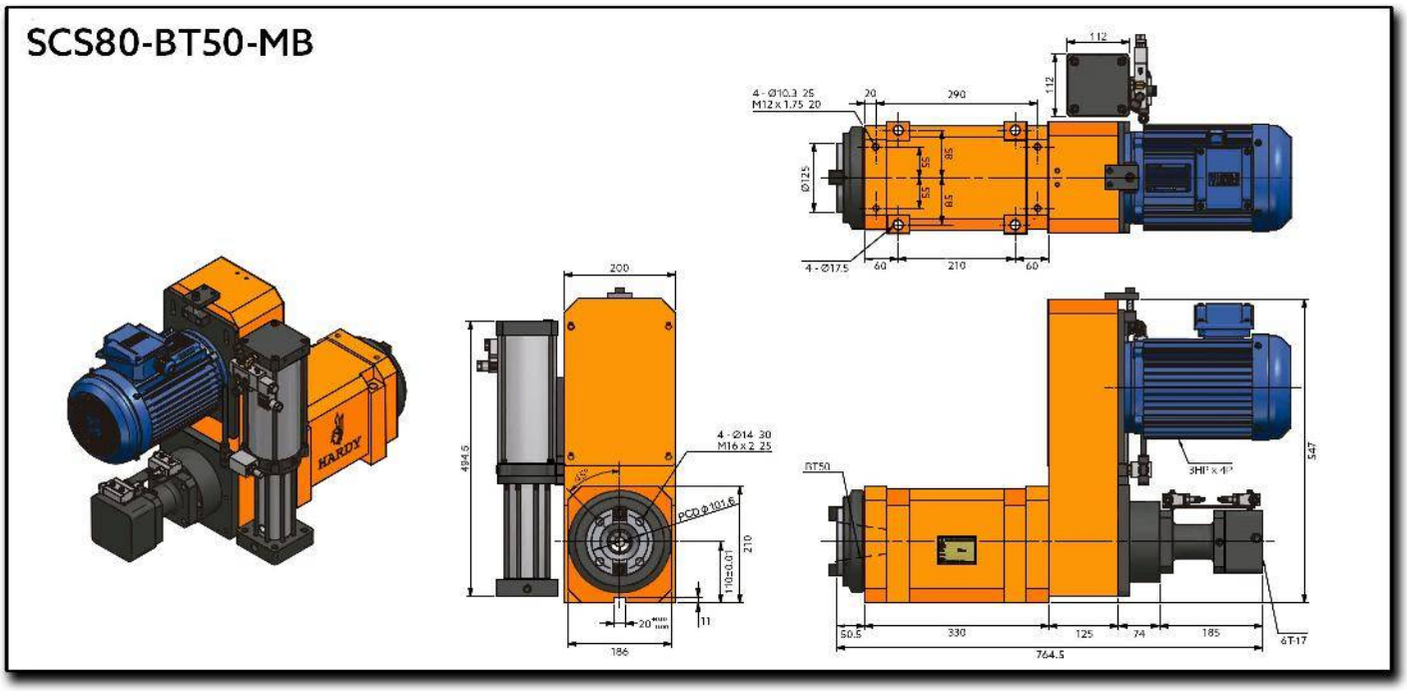
SCS80-BT50-MB
4 - Ø10.3 25
M12 x 1.75 20
20
290
112
112
Ø125
55
85
55
65
4 - Ø17.5
60
210
60
200
494.5
4 - Ø14 30
M16 x 2 25
45°
PCD Ø101.6
110±0.01
210
20
11
186
BT50
3HP x 4P
547
50.5
330
125
74
185
6T-17
764.5

SCS80H-BT50

HUSILLO PARA *FRESADO/MANDRILADO* DE ALTA VELOCIDAD CON *CARGA/DESCARGA* AUTOMÁTICA DE HERRAMIENTAS

(Pistón Lateral)

台灣精品
TAIWAN EXCELLENCE

Características & Dimensiones

Modelo	SCS80H
Herramienta Del Husillo	*BT50*
Velocidad Máxima *(r.p.m.)*	*3,000*
Rodamientos	*7216 x 4*
Redondez	*0.003 mm.*
Potencia Máxima *(h.p.)*	*7.5 H.p.*
Incremento De Temperatura	*Dentro de 20°C*

*** Redondez: ≤ 0.003 mm.*
**** Todas las dimensiones están dadas en milímetros.*

SCS80H-BT50-MF

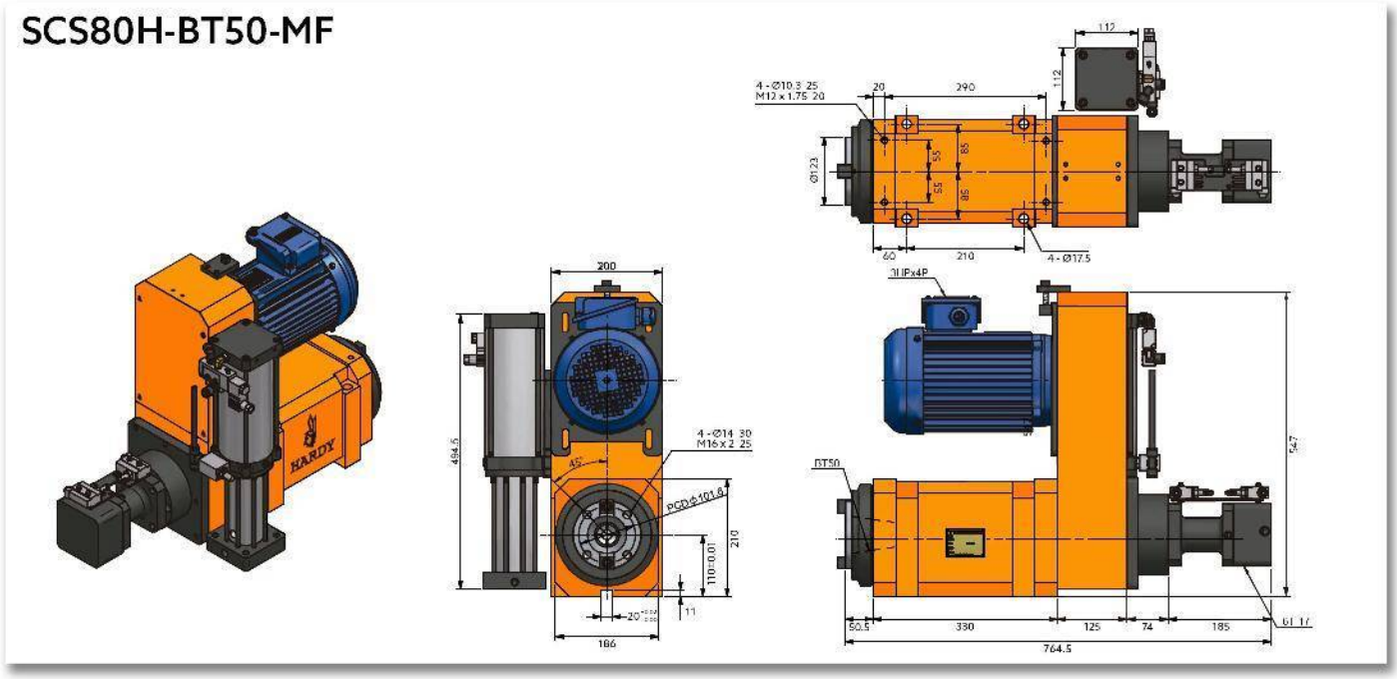

SCS80H-BT50-MB

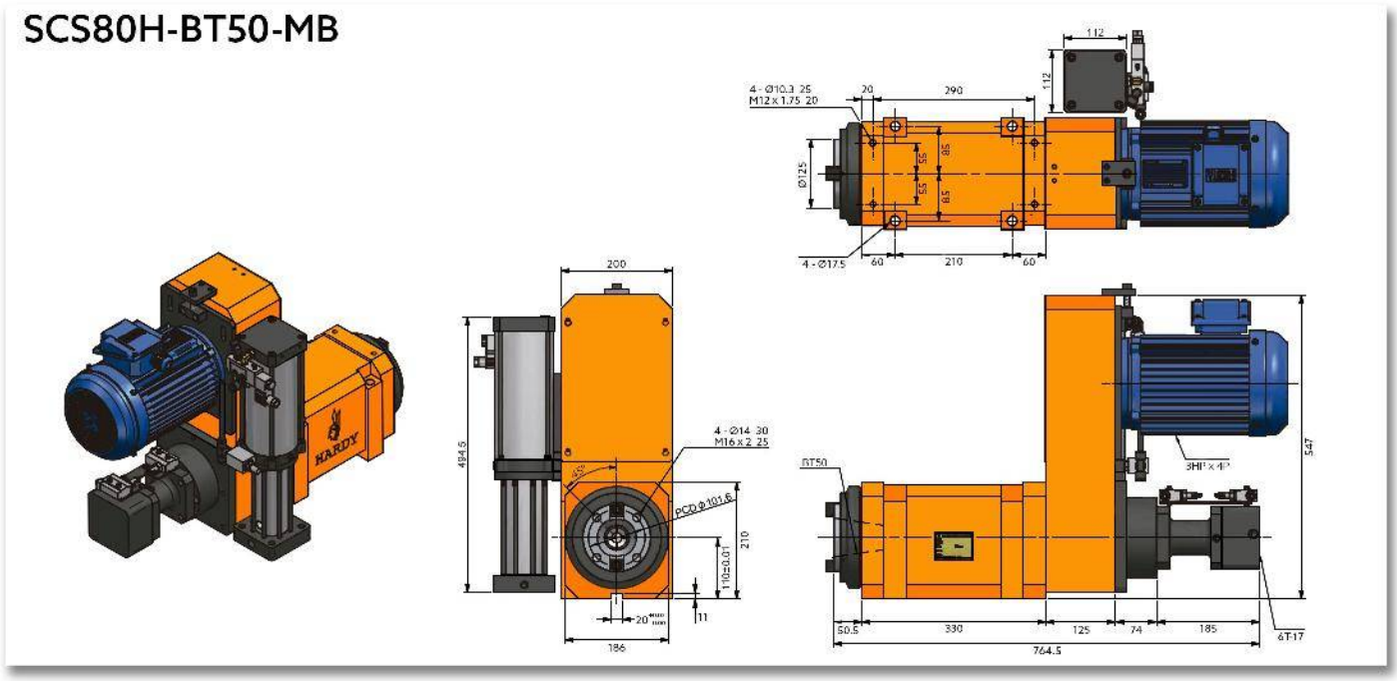

SERIE SD

CABEZALES PARA PERFORADO

SD3-60M

CABEZAL PARA PERFORADO

Características & Dimensiones

Modelo	SD03-60M
Capacidad Máxima De Perforado *(S45C)*	*Ø6*
Carrera Máxima Del Husillo	*60.00*
Velocidad Máxima Del Husillo *(r.p.m.)*	*10,000.00*
Presión De Movimiento	*(A) 4.00 ~ 8.00 Kg/cm2* *(H) 10.00 ~ 15.00 Kg/cm2*
Diámetro Del Cilindro	*(F) 12.60 cm2* *(B) 7.10 cm2*
Potencia Máxima Del Equipo en *3 Fases*	*½ H.p., 220 Volts / 60 Hz.*
Banda De Transmisión	*5J - 200*
Peso Total Del Equipo	*18.00 Kg*
Rodamientos Del Husillo	*6002ZZ x 4*
Rodamientos De La Polea	*6002ZZ x 3*
Sello De La Cubierta Frontal	*TC22 x 30 x 7* *TC40 x 50 x 8*
O-Ring Del Pistón	*AS-326 x 2 | UHS40*
O-Ring De La Cubierta Frontal	*AG-45 x 2 | AG40 x 2*
O-Ring De La Cubierta Trasera	*AG-45 x 1 | AG-30 x 2*
Tipo De Avance Del Husillo	*Hidráulico*

**** Redondez ≤ 0.003mm.*
***** Todas las dimensiones están indicadas en milímetros.*

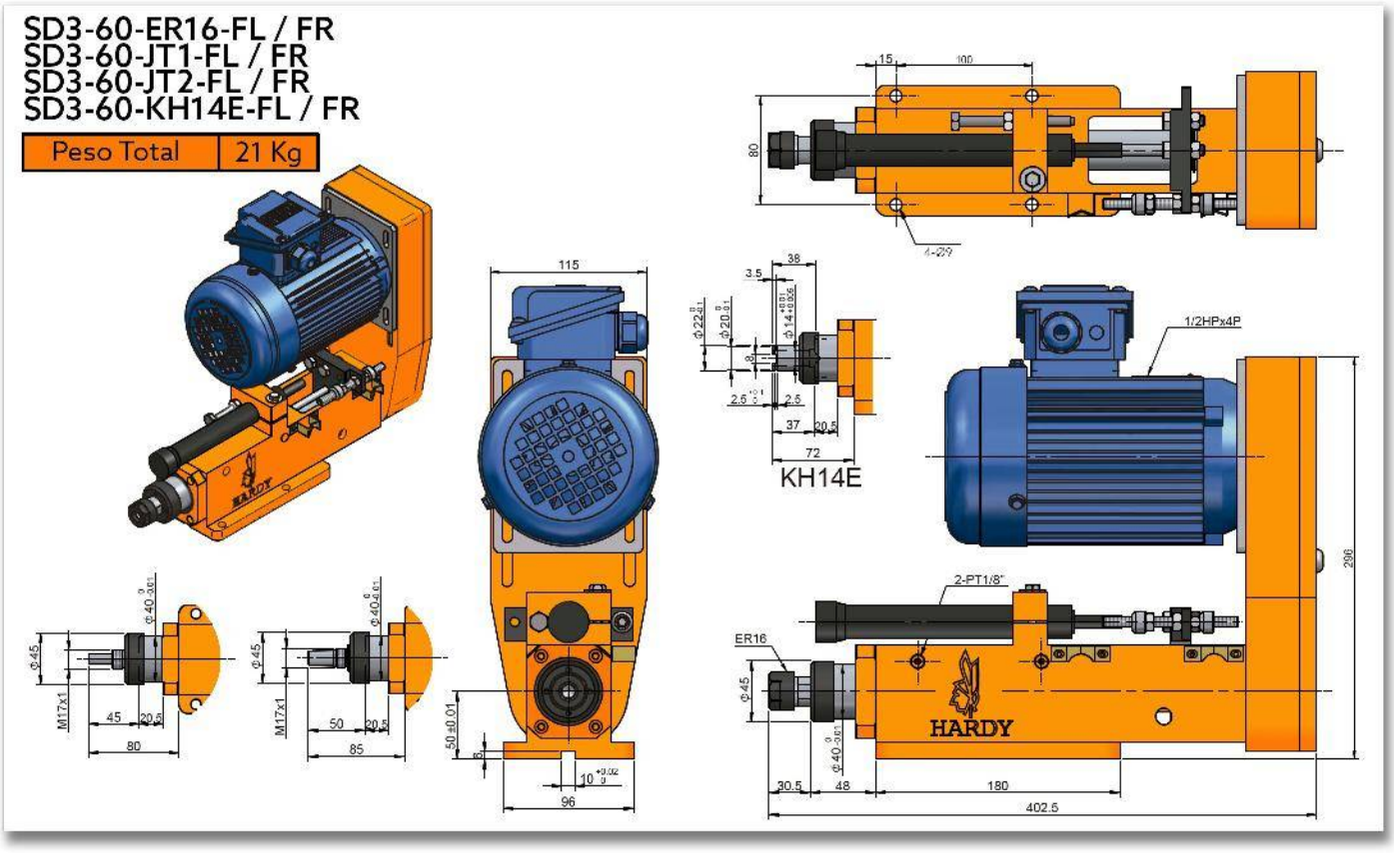
SD3-60-ER16-FL / FR
SD3-60-JT1-FL / FR
SD3-60-JT2-FL / FR
SD3-60-KH14E-FL / FR
Peso Total
21 Kg
KH14E
1/2HPx4P
2-PT1/8"
ER16
HARDY

SD3-60-ER16-BL / BR
SD3-60-JT1-BL / BR
SD3-60-JT2-BL / BR
SD3-60-KH14E-BL / BR

Peso Total	21 Kg

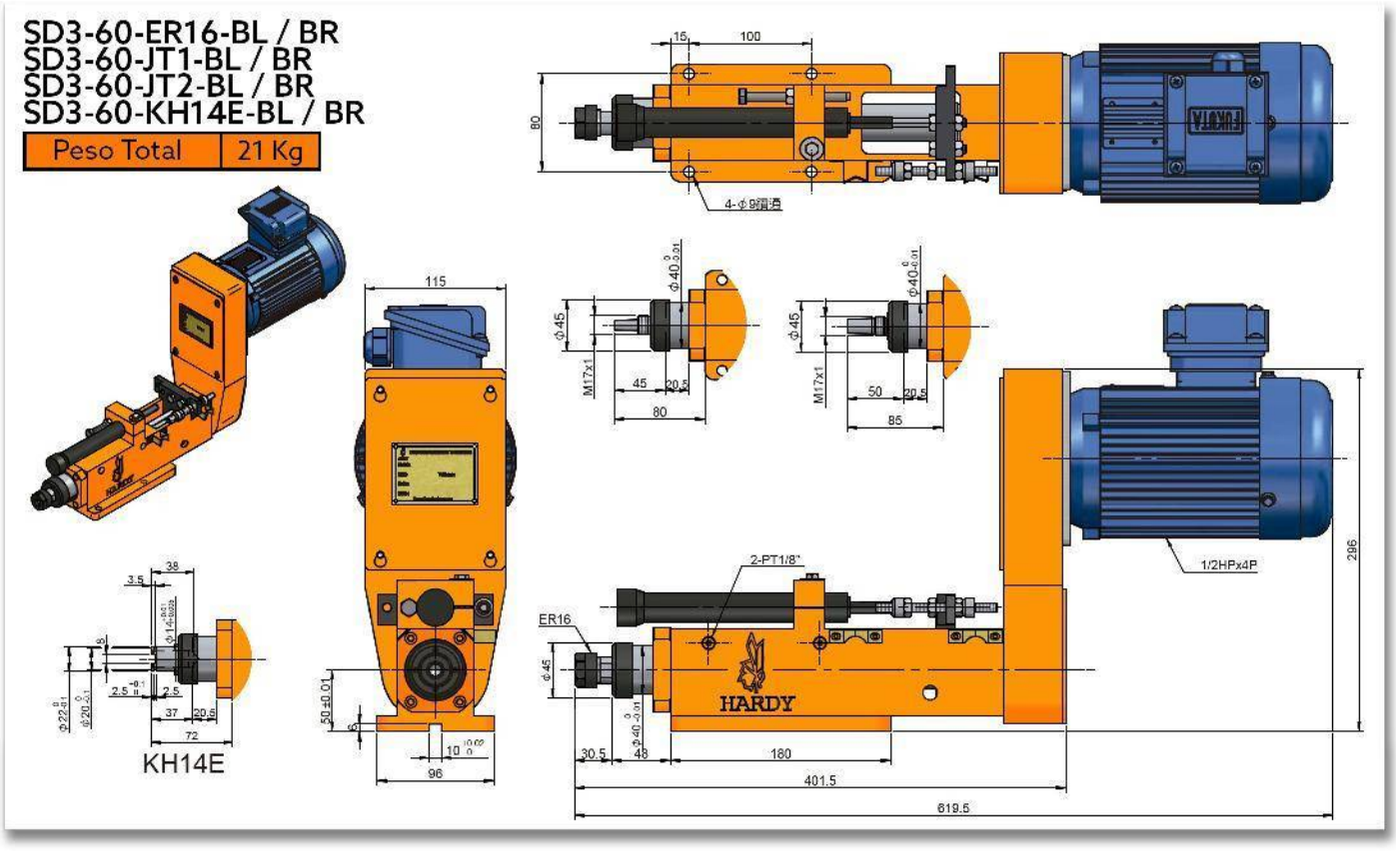

SD3-80M

CABEZAL PARA PERFORADO

Características & Dimensiones

Modelo	SD03A-80M
Capacidad Máxima De Perforado *(S45C)*	*Ø6*
Carrera Máxima Del Husillo	*80.00*
Velocidad Máxima Del Husillo *(r.p.m.)*	*10,000.00*
Presión De Movimiento	*(A) 4.00 ~ 8.00 Kg/cm2* *(H) 10.00 ~ 15.00 Kg/cm2*
Diámetro Del Cilindro	*(F) 12.60 cm2* *(B) 7.10 cm2*
Potencia Máxima Del Equipo en *3 Fases*	*½ H.p., 220 Volts / 60 Hz.*
Banda De Transmisión	*5J - 200*
Peso Total Del Equipo	*18.00 Kg*
Rodamientos Del Husillo	*6002ZZ x 4*
Rodamientos De La Polea	*6002ZZ x 3*
Sello De La Cubierta Frontal	*TC22 x 30 x 7* *TC40 x 50 x 8*
O-Ring Del Pistón	*AS-326 x 2 | UHS40*
O-Ring De La Cubierta Frontal	*AG-45 x 2 | AG40 x 2*
O-Ring De La Cubierta Trasera	*AG-45 x 1 | AG-30 x 2*
Tipo De Avance Del Husillo	*Neumático*

**** Redondez ≤ 0.003mm.*
***** Todas las dimensiones están indicadas en milímetros.*

SD3-80M-ER16-FL/FR
SD3-80M-JT1-FL/FR
SD3-80M-JT2-FL/FR

Peso Total	21 Kg

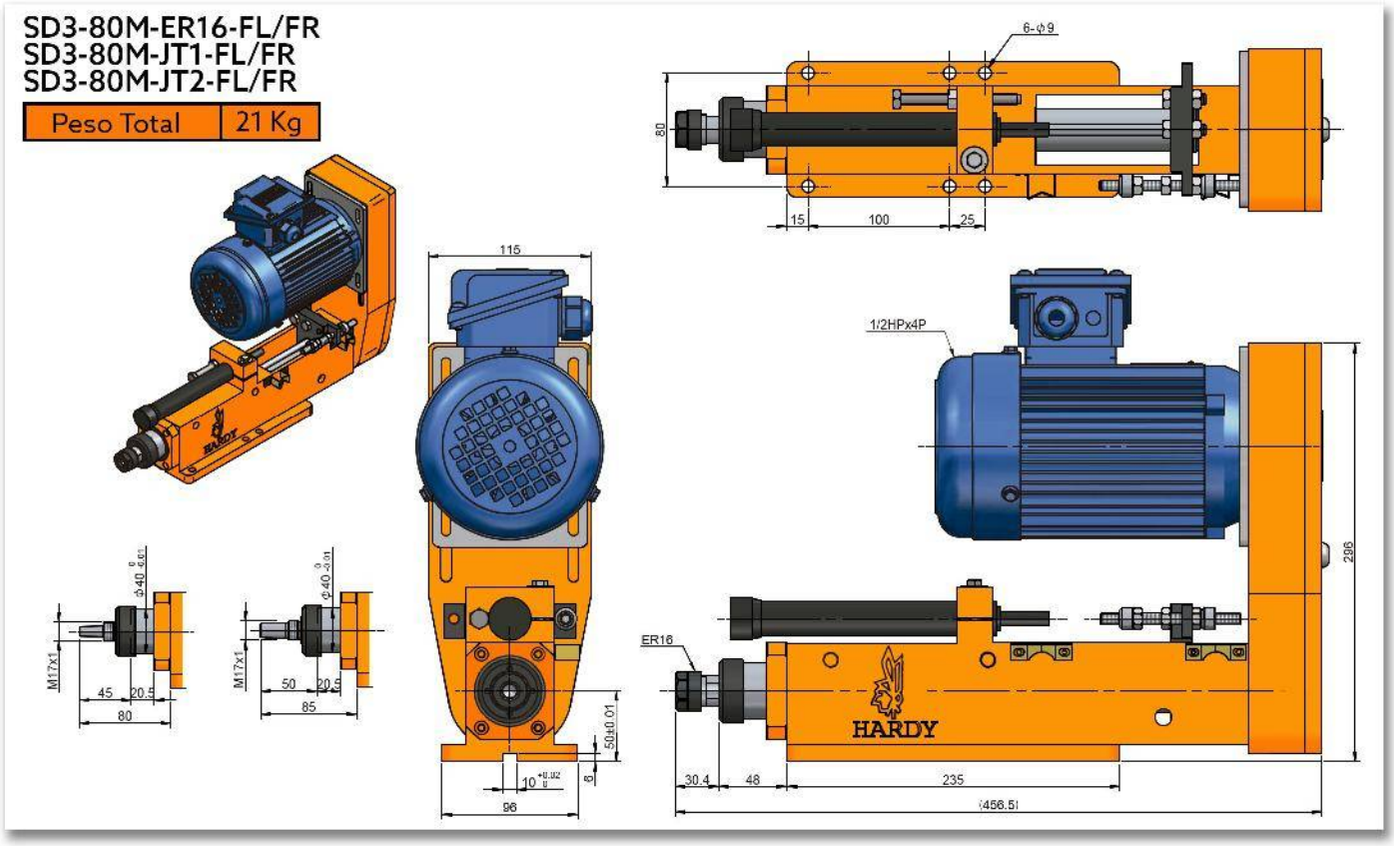

SD3-80M-ER16-BL/BR
SD3-80M-JT1-BL/BR
SD3-80M-JT2-BL/BR

Peso Total	21 Kg

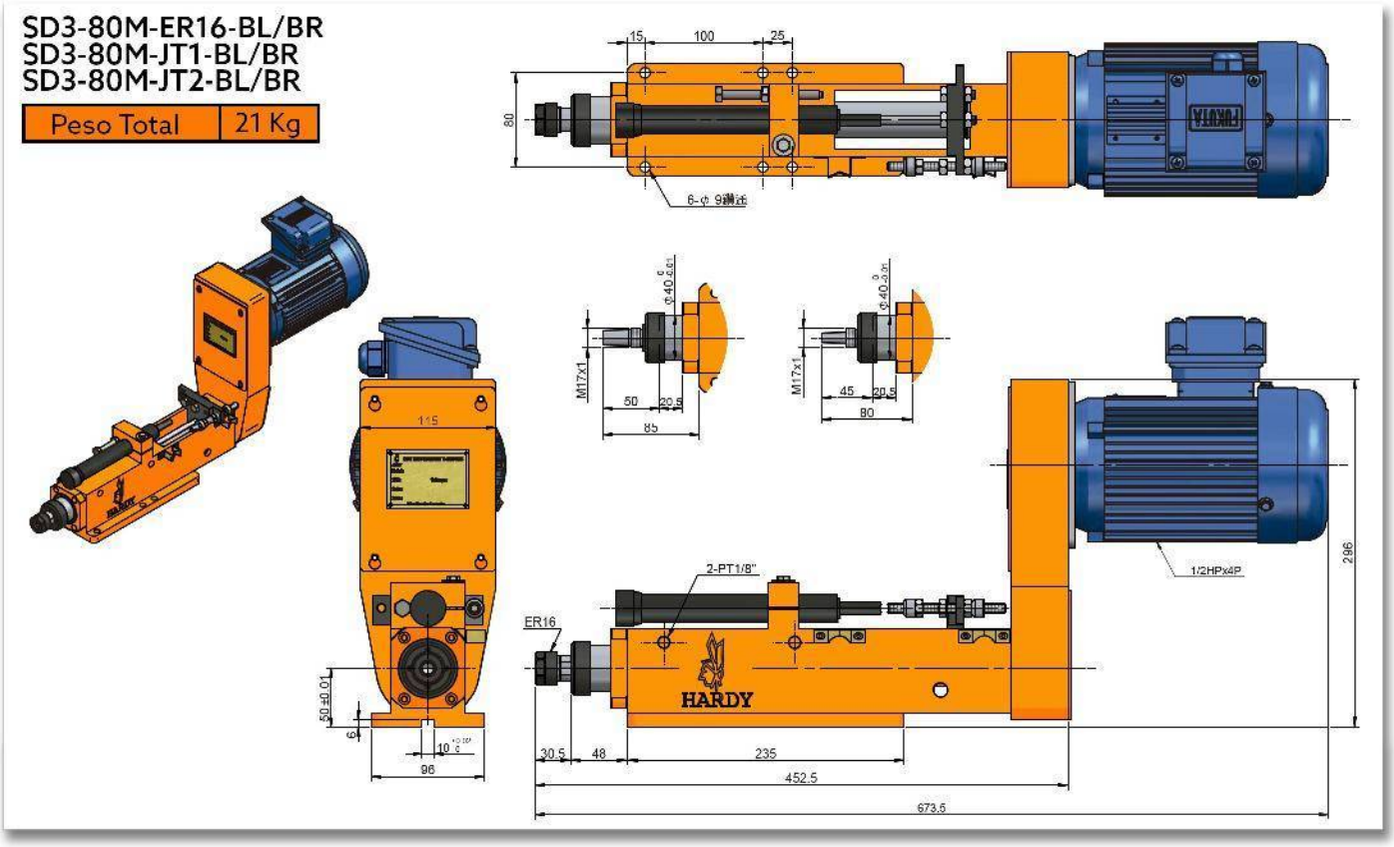

SD3A-55M

CABEZAL PARA PERFORADO

Características & Dimensiones

Modelo	SD03A-55M
Capacidad Máxima De Perforado *(S45C)*	*Ø6*
Carrera Máxima Del Husillo	*55.00*
Velocidad Máxima Del Husillo *(r.p.m.)*	*10,000.00*
Presión De Movimiento	*(A) 4.00 ~ 8.00 Kg/cm²*
Diámetro Del Cilindro	*(F) 12.60 cm²* *(B) 7.10 cm²*
Potencia Máxima Del Equipo en *3 Fases*	*½ H.p., 220 Volts / 60 Hz.*
Banda De Transmisión	*5J - 200*
Peso Total Del Equipo	*18.00 Kg*
Rodamientos Del Husillo	*6002ZZ x 4*
Rodamientos De La Polea	*6002ZZ x 3*
Sello De La Cubierta Frontal	*TC22 x 30 - 7 x 1* *UH40 x 2*
O-Ring Del Pistón	*AG-45 X 2 | AG-40 X 1*
O-Ring De La Cubierta Frontal	*AG-45 x 2 | AG40 x 2*
O-Ring De La Cubierta Trasera	*AG-45 x 1 | AG-30 x 2*
Tipo De Avance Del Husillo	*Pneumático*

**** Redondez ≤ 0.003mm.*
***** Todas las dimensiones están indicadas en milímetros.*

SD3A-55M-ER16-FL/FR
SD3A-55M-JT1-FL/FR
SD3A-55M-JT2-FL/FR
SD3A-55M-KH14E-FL/FR

Peso Total	21 Kg

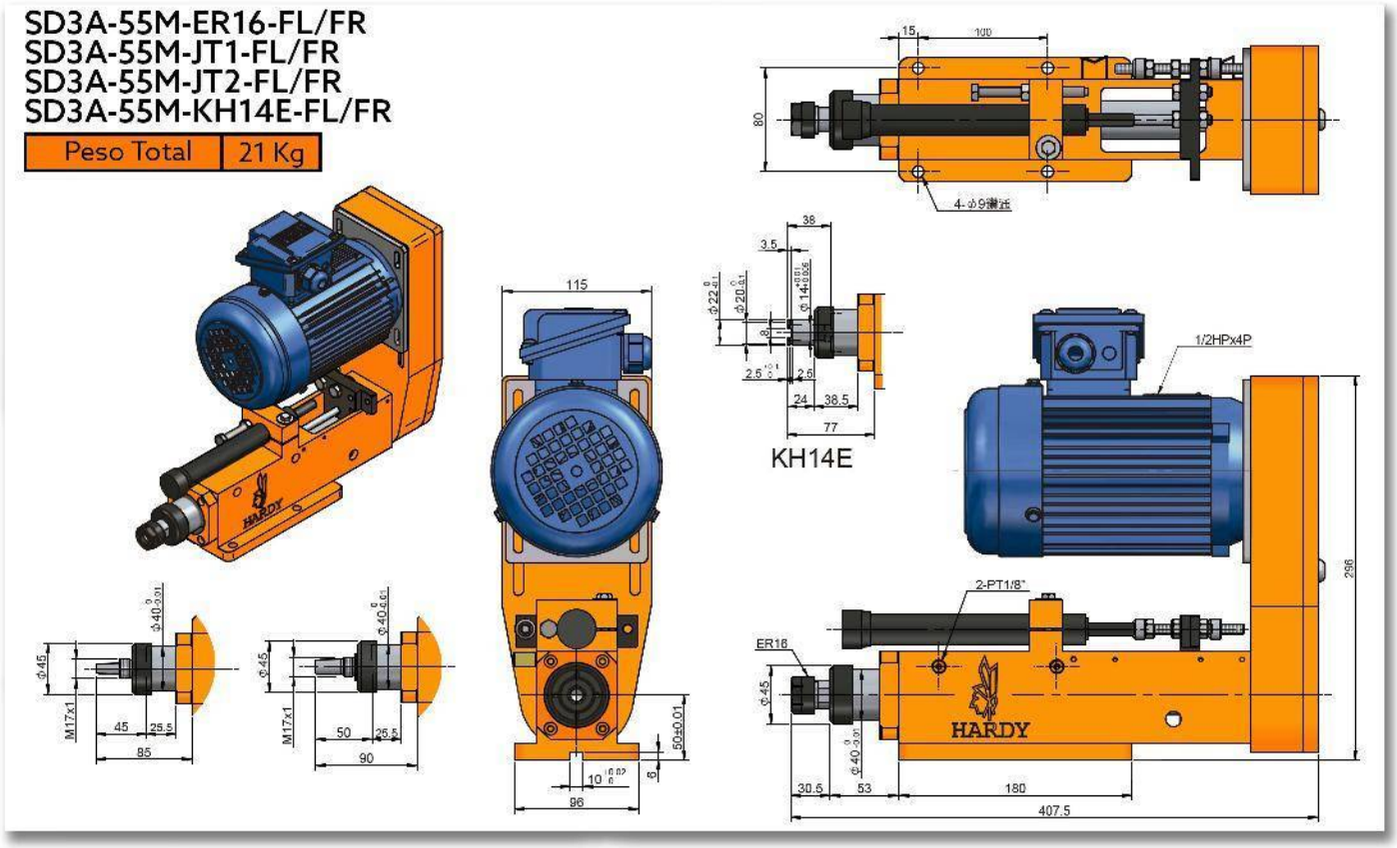

SD3A-55M-ER16-BL/BR
SD3A-55M-JT1-BL/BR
SD3A-55M-JT2-BL/BR
SD3A-55M-KH14E-BL/BR

Peso Total	21 Kg

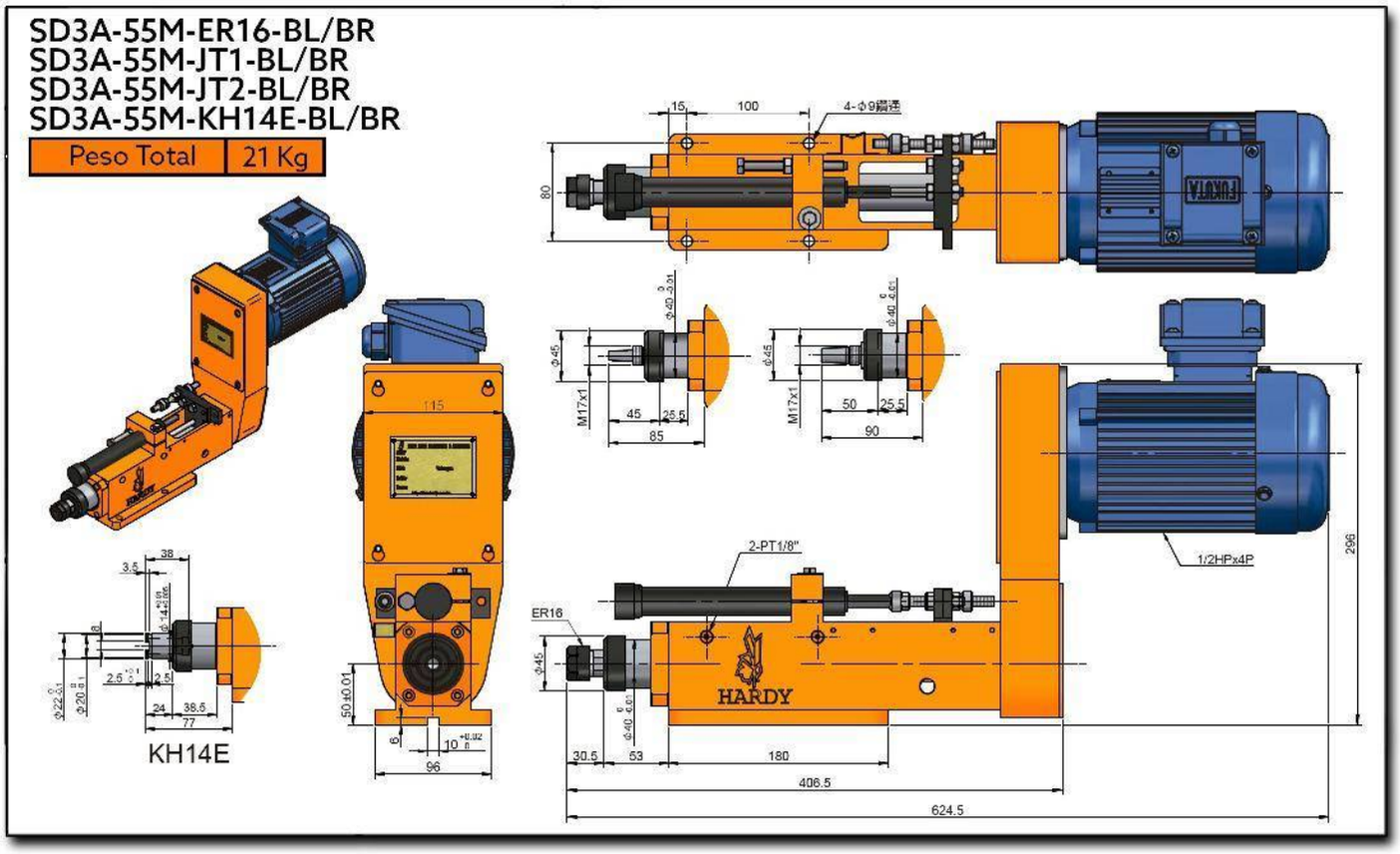

SD3A-75M

CABEZAL PARA PERFORADO

Características & Dimensiones

Modelo	SD03A-75M
Capacidad Máxima De Perforado *(S45C)*	*Ø6*
Carrera Máxima Del Husillo	*75.00*
Velocidad Máxima Del Husillo *(r.p.m.)*	*10,000.00*
Presión De Movimiento	*(A) 4.00 ~ 8.00 Kg/cm²*
Diámetro Del Cilindro	*(F) 12.60 cm²* *(B) 7.10 cm²*
Potencia Máxima Del Equipo en *3 Fases*	*½ H.p., 220 Volts / 60 Hz.*
Banda De Transmisión	*5J - 200*
Peso Total Del Equipo	*18.00 Kg*
Rodamientos Del Husillo	*6002ZZ x 4*
Rodamientos De La Polea	*6002ZZ x 3*
Sello De La Cubierta Frontal	*TC22 x 30 - 7 x 1 | UH40 x 2*
O-Ring Del Pistón	*AG-45 X 2 | AG-40 X 1*
O-Ring De La Cubierta Frontal	*AG-45 x 2 | AG40 x 2*
O-Ring De La Cubierta Trasera	*AG-45 x 1 | AG-30 x 2*
Tipo De Avance Del Husillo	*Pneumático*

**** Redondez ≤ 0.003mm.*
***** Todos las dimensiones están indicados en milímetros.*

SD3A-75-ER16-FL/FR
SD3A-75-JT1-FL/FR
SD3A-75-JT2-FL/FR

Peso Total	21 Kg

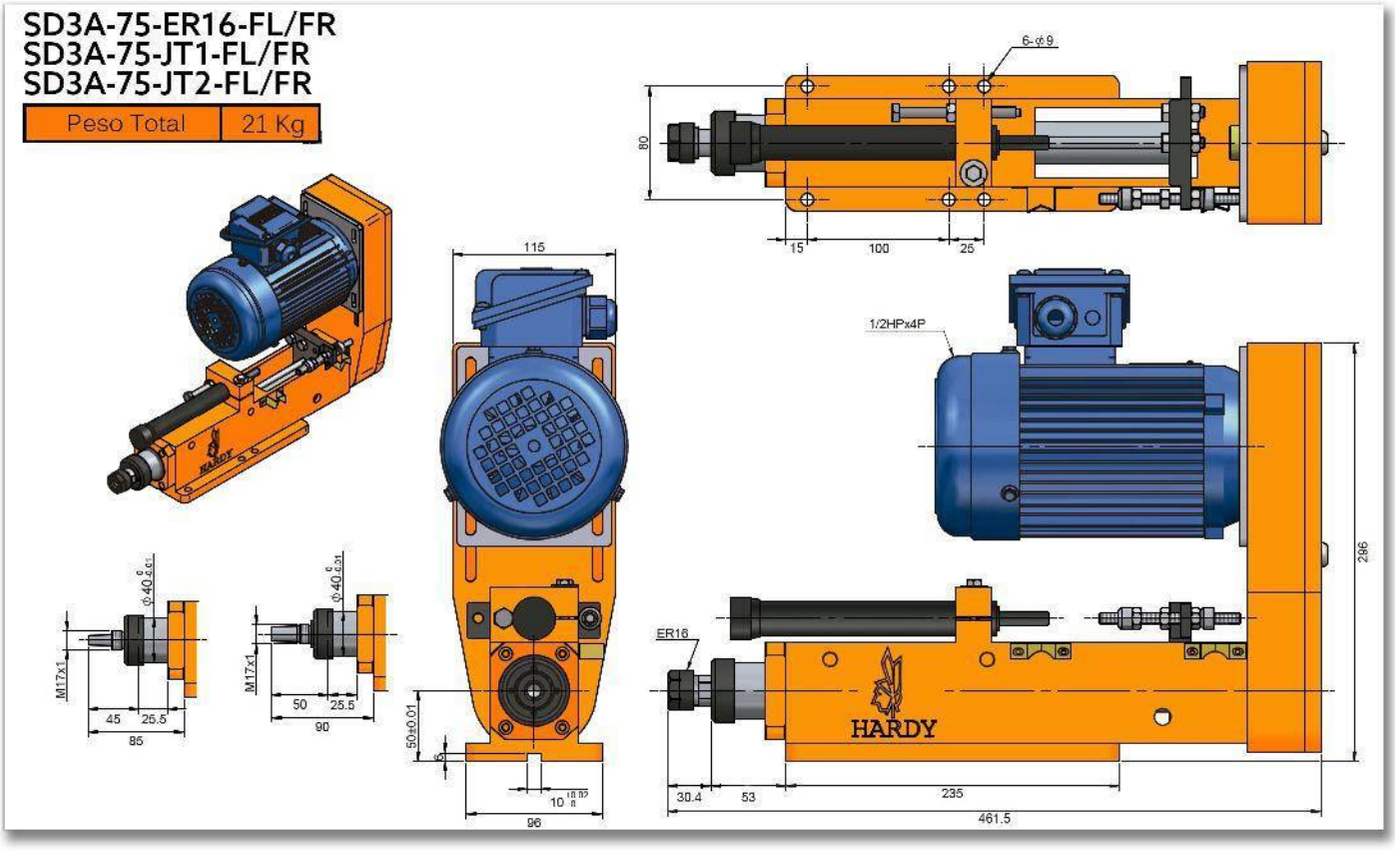

SD3A-75-ER16-BL/BR
SD3A-75-JT1-BL/BR
SD3A-75-JT2-BL/BR

Peso Total	21 Kg

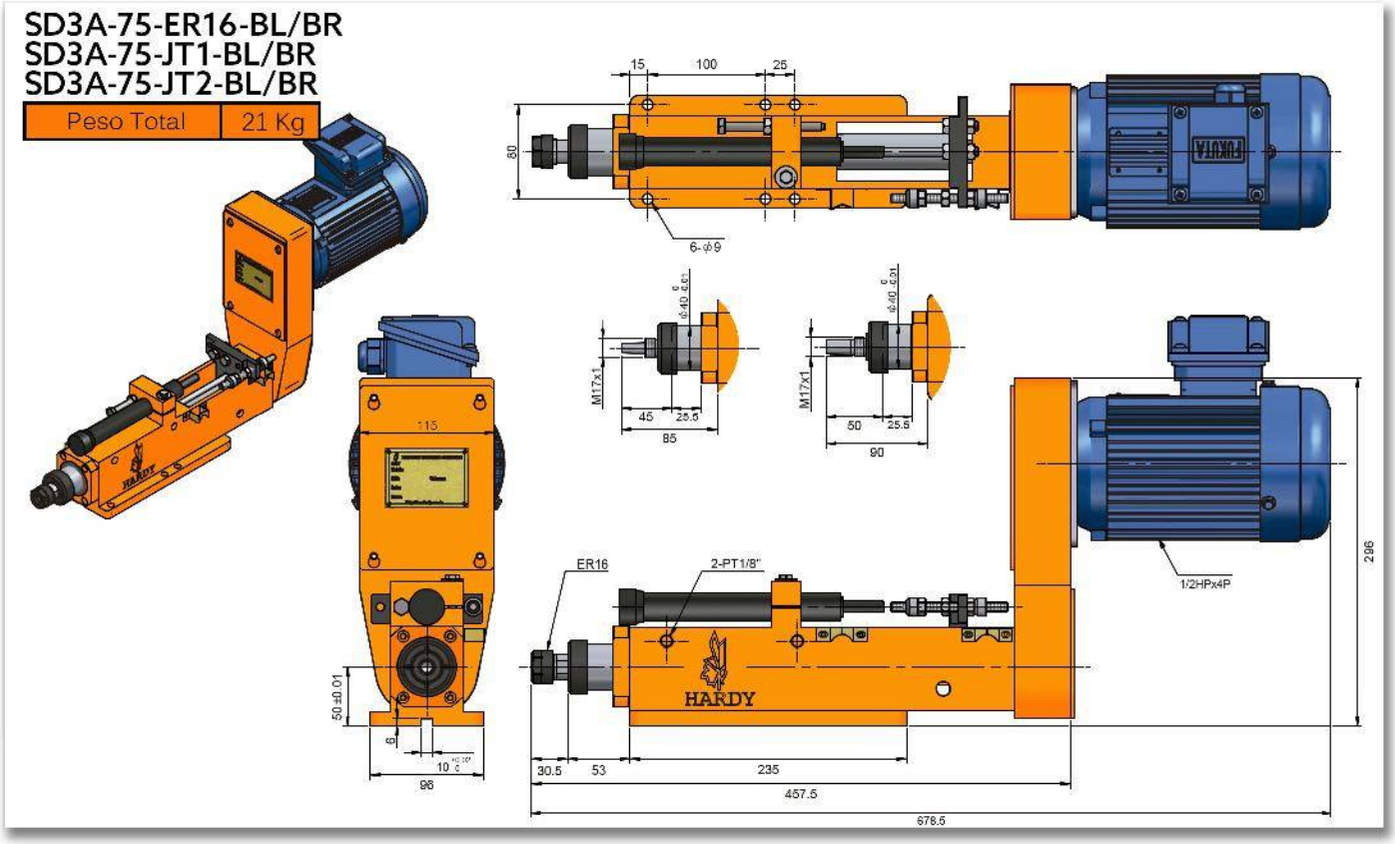

SD05-85M

CABEZAL PARA PERFORADO

Características & Dimensiones

Modelo	SD05-85M
Capacidad Máxima De Perforado *(S45C)*	*Ø13*
Carrera Máxima Del Husillo	*85.00*
Velocidad Máxima Del Husillo *(r.p.m.)*	*5,000.00*
Presión De Movimiento	*20.00 ~ 25.00 Kg/cm²*
Diámetro Del Cilindro	*(F) 21.50 cm²* *(B) 11.50 cm²*
Potencia Máxima Del Equipo en *3 Fases*	*1 H.p., 220 Volts / 60 Hz.*
Banda De Transmisión	*5M - 615*
Peso Total Del Equipo	*38.00 Kg*
Rodamientos Del Husillo	*6004ZZ x 4*
Rodamientos De La Polea	*6203ZZ x 3*
Sello De La Cubierta Frontal	*DKB 50-62-10 x 1*
O-Ring Del Pistón	*AP-53 x 3*
O-Ring De La Cubierta Frontal	*AG-58 x 2 | AP-50 x 2 | AG-68 x 1*
O-Ring De La Cubierta Trasera	*AG-58 x 2 | UH-35-45-6 x 1*
Tipo De Avance Del Husillo	*Hidráulico*

**** Redondez ≤ 0.003mm.*
***** Todas las dimensiones están indicados en milimetros.*

SD05-85M-ER20-FL/FR (Hidráulico)
SD05-85M-JT6-FL/FR (Hidráulico)

Peso Total	39 Kg

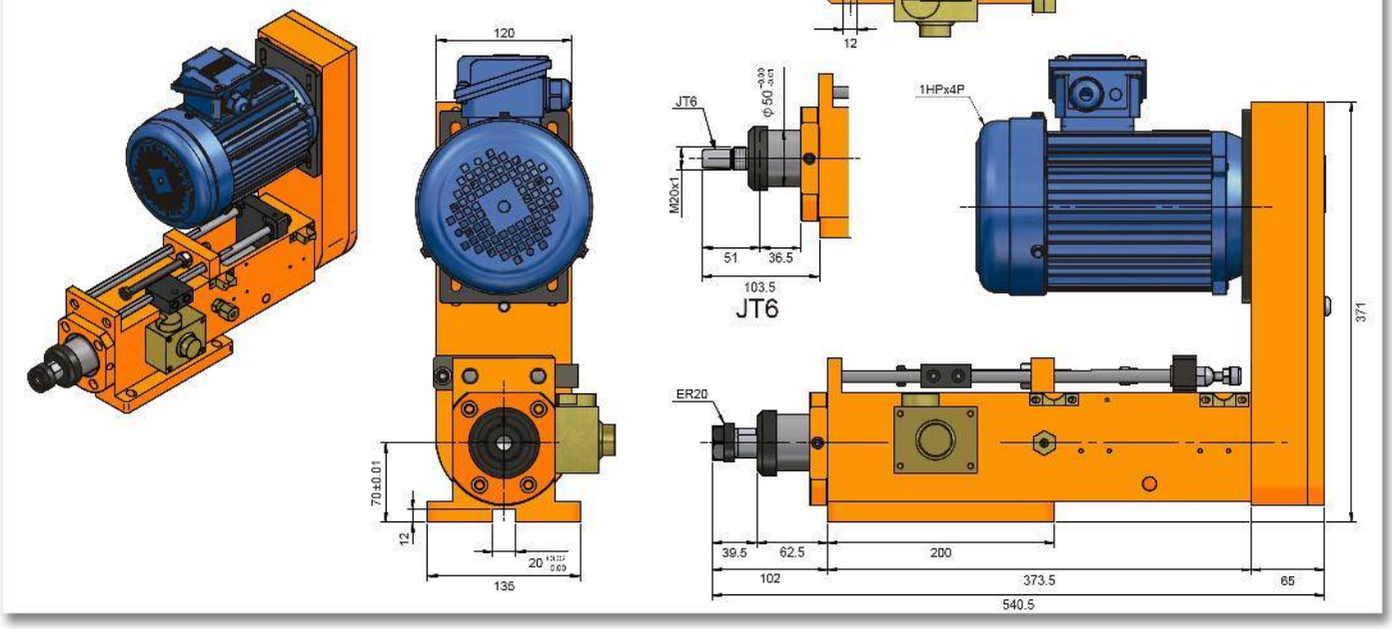

SD05-85M-ER20-B/BR (Hidráulico)
SD05-85M-JT6-BL/BR (Hidráulico)

Peso Total	39 Kg

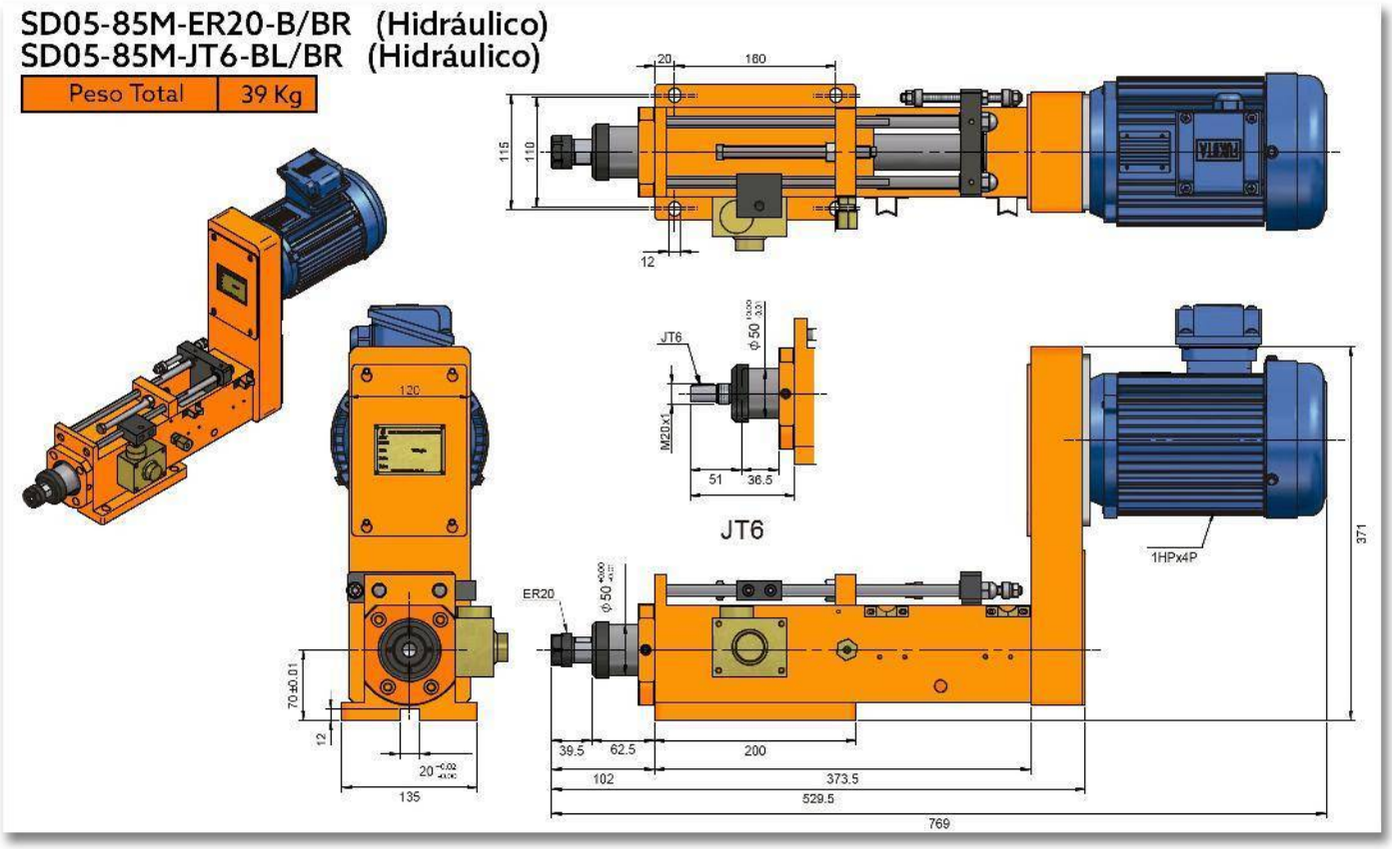

SD05A-80M

CABEZAL PARA PERFORADO

(Neumático)

Características & Dimensiones

Modelo	SD05A-80M
Capacidad Máxima De Perforado *(S45C)*	*Ø13*
Carrera Máxima Del Husillo	*80.00*
Velocidad Máxima Del Husillo *(r.p.m.)*	*5,000.00*
Presión De Movimiento	*4.00 ~ 8.00 Kg/cm²*
Diámetro Del Cilindro	*(F) 21.50 cm² | (B) 11.50 cm²*
Potencia Máxima Del Equipo en *3 Fases*	*1 H.p., 220 Volts / 60 Hz.*
Banda De Transmisión	*5M - 615*
Peso Total Del Equipo	*38.00 Kg*
Rodamientos Del Husillo	*6004ZZ x 4*
Rodamientos De La Polea	*6203ZZ x 3*
Sello De La Cubierta Frontal	*DKB 50-62-10 x 1*
O-Ring Del Pistón	*UHA-53 x 2*
Sello De La Cubierta Trasera	*TC35-45-8 x 1*
O-Ring De La Cubierta Trasera	*AG-58 x 2 | UHA-35-45-6 x 1*
Tipo De Avance Del Husillo	*Neumático*

**** Redondez ≤ 0.003mm.*
***** Todas las dimensiones están indicadas en milímetros.*

SD5A-80M-ER20-FL/FR (Neumático)
SD5A-80M-JT6-FL/FR (Neumático)

Peso Total	39 Kg

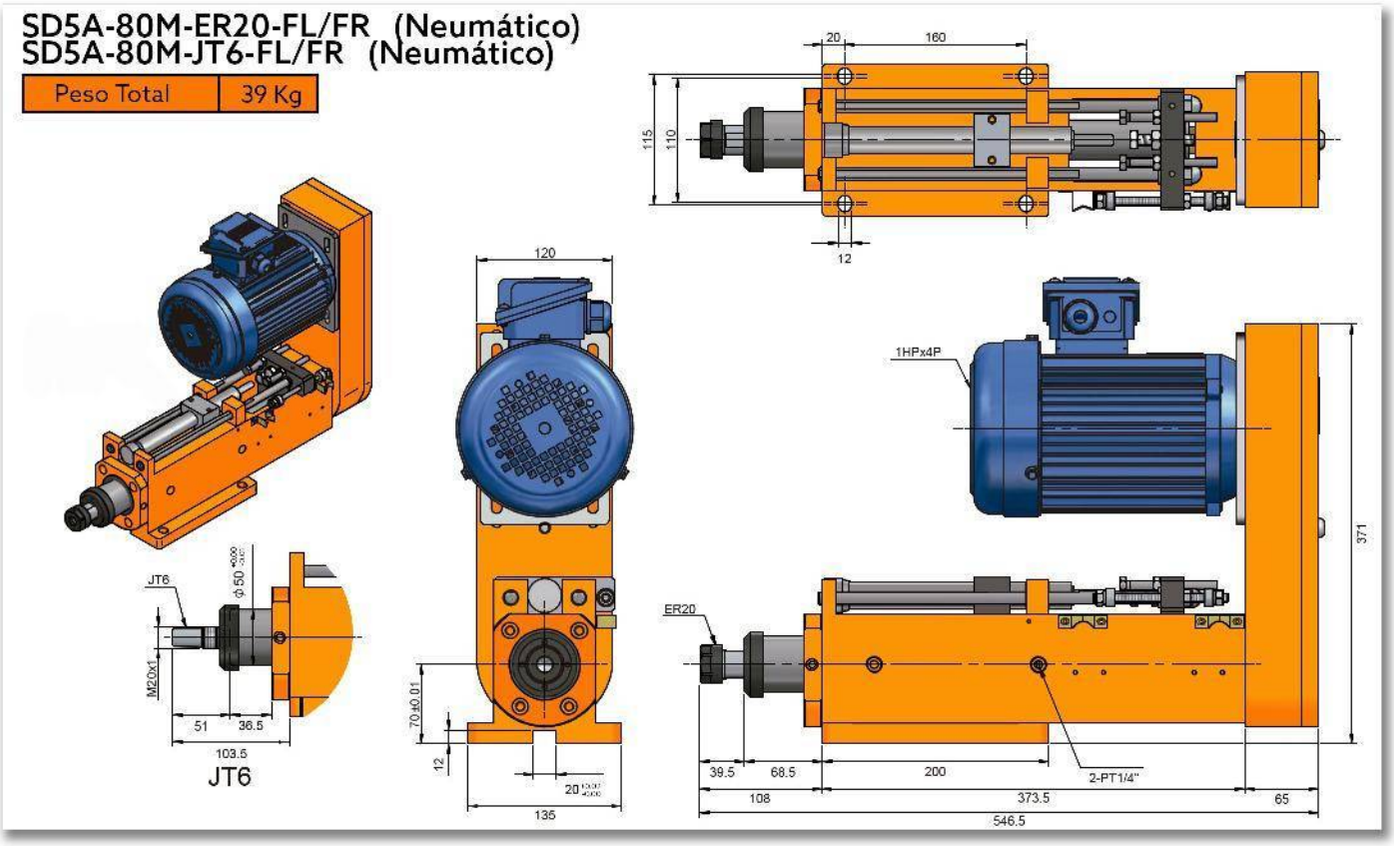

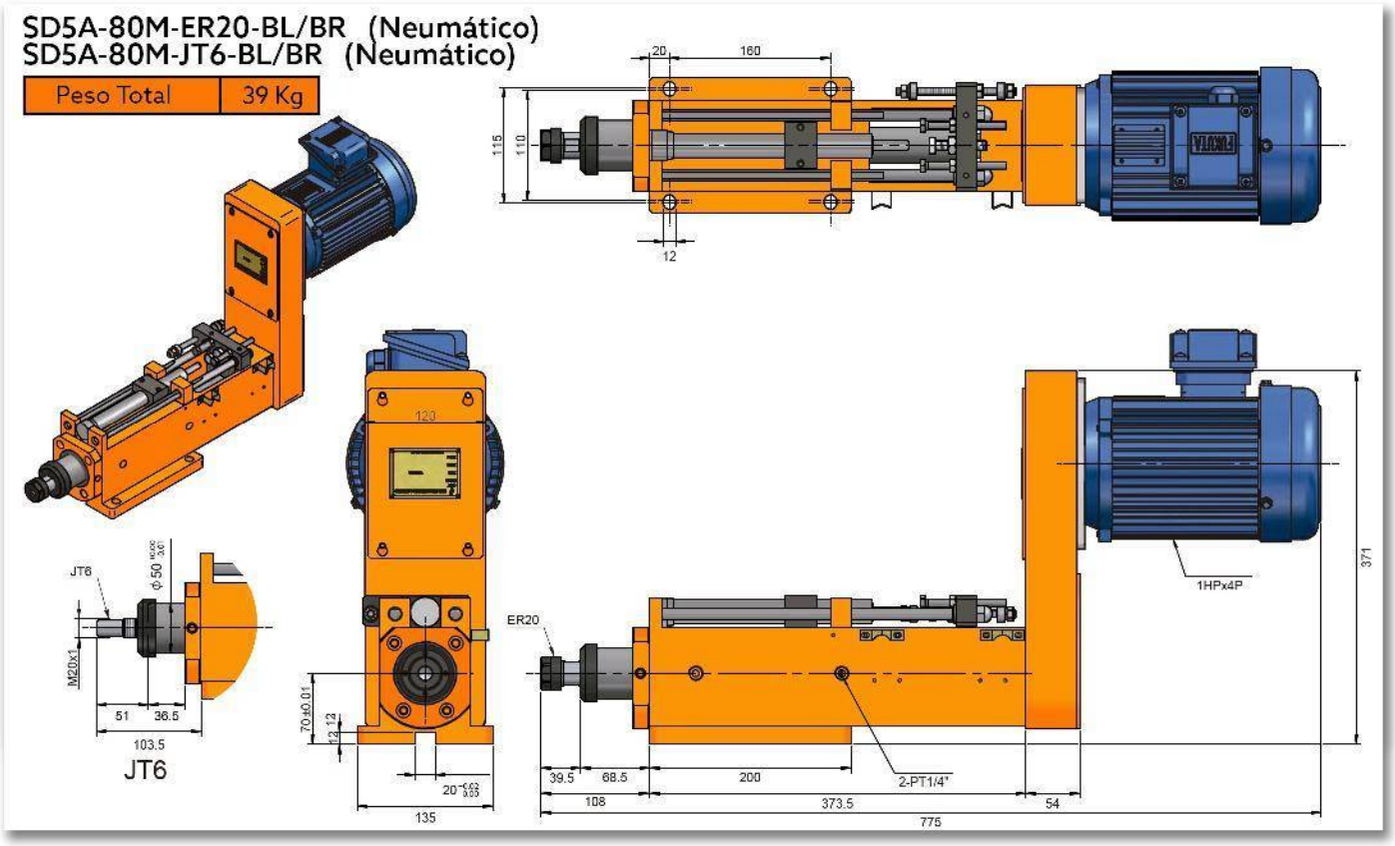
SD5A-80M-ER20-BL/BR (Neumático)
SD5A-80M-JT6-BL/BR (Neumático)
Peso Total
39 Kg
20
160
115
110
12
123
JT6
M20x1
51
36.5
103.5
JT6
70±0.01
12
135
ER20
39.5
68.5
200
2-PT1/4"
108
373.5
54
775
1HPx4P
371

SD07-130M

CABEZAL PARA PERFORADO

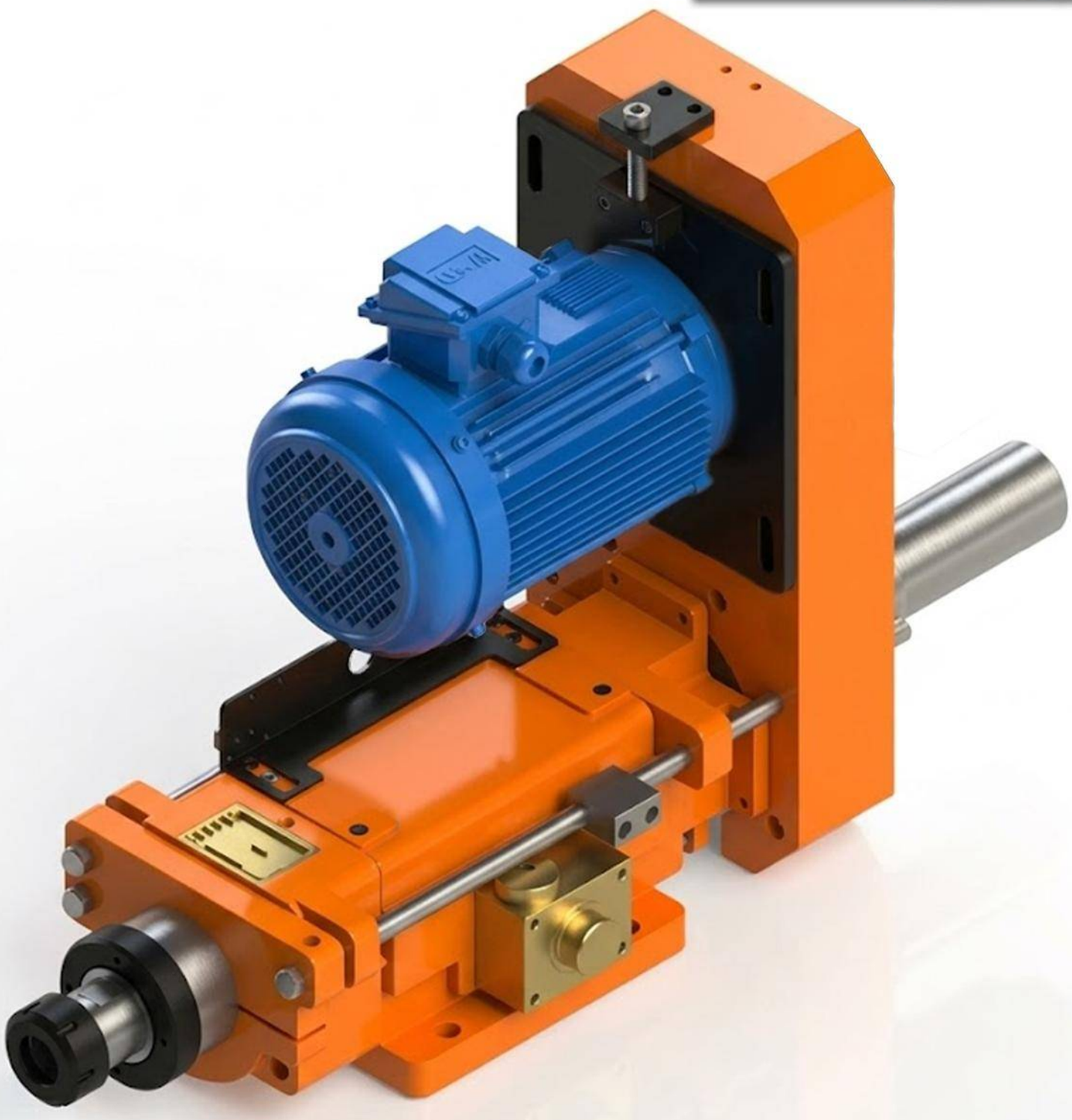

Características & Dimensiones

Modelo	SD07-130M
Capacidad Máxima De Perforado *(S45C)*	*Ø20*
Carrera Máxima Del Husillo	*130.00*
Velocidad Máxima Del Husillo *(r.p.m.)*	*2,500.00*
Presión De Movimiento	*(H) 20.00 ~ 30.00 Kg/cm2*
Diámetro Del Cilindro	*(F) 37.00 cm2* *(B) 15.90 cm2*
Potencia Máxima Del Equipo en *3 Fases*	*1 H.p., 220 Volts / 60 Hz.*
Banda De Transmisión	*A2 x Ø100, 8M x 40T X 50W*
Peso Total Del Equipo	*57.00 Kg*
Rodamientos Del Husillo	*6004Z, 32004* *6005Z, 32005*
Rodamientos De La Polea	*6008Z, 51208*
Sello De La Cubierta Frontal	*TC60 x 70 x 10*
O-Ring Del Pistón	*AP-65 x 2 | AG-70 x 1 | TC32-52 x 1*
O-Ring De La Cubierta Frontal	*AP-60 x 2 | AG-70 x 1 | AG-80 x 1*
Tipo De Avance Del Husillo	*Hidráulico*

**** Redondez ≤ 0.003mm.*
***** Todas las dimensiones están indicadas en milímetros.*

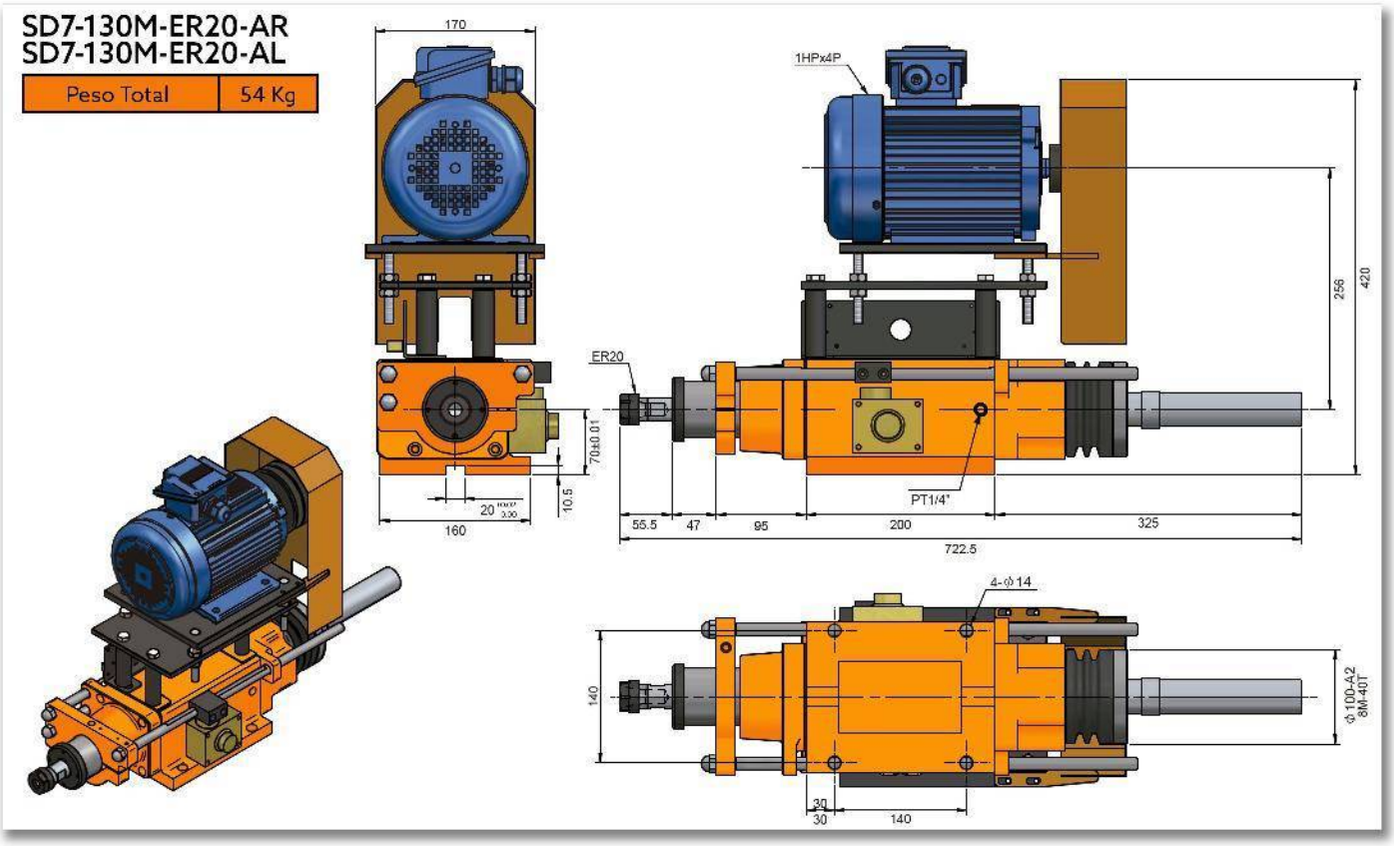
SD7-130M-ER20-AR
SD7-130M-ER20-AL
Peso Total
54 Kg
170
160
20
10.5
70±0.01
1HPx4P
ER20
PT1/4"
256
420
55.5
47
95
200
325
722.5
4-ϕ14
140
30
30
140
ϕ100-A2
8M-40T

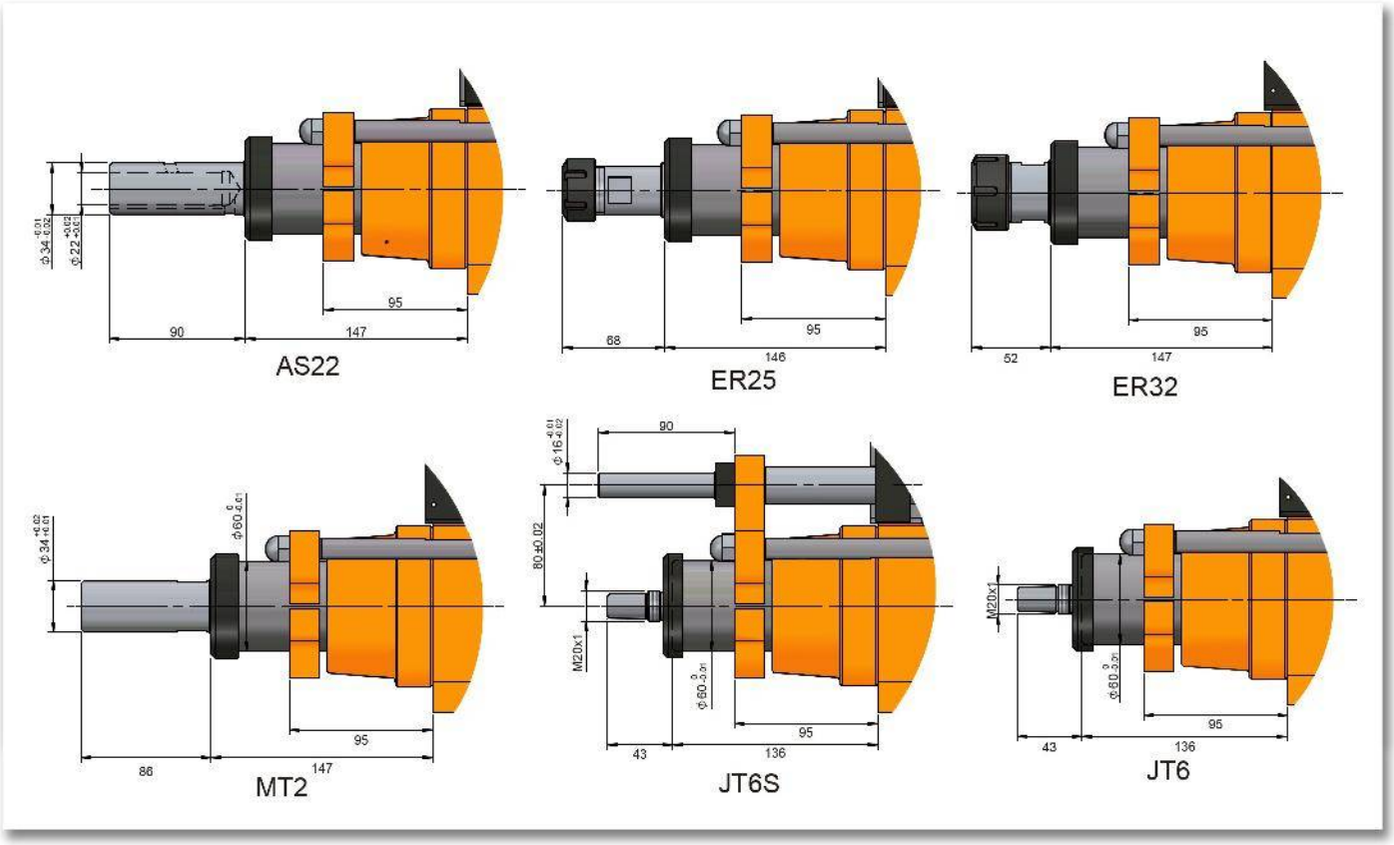
AS22
90
147
95
ER25
88
146
95
ER32
52
147
95
MT2
86
147
95
JT6S
90
80±0.02
M20x1
43
136
95
JT6
M20x1
43
136
95

SD8-150M

CABEZAL PARA PERFORADO

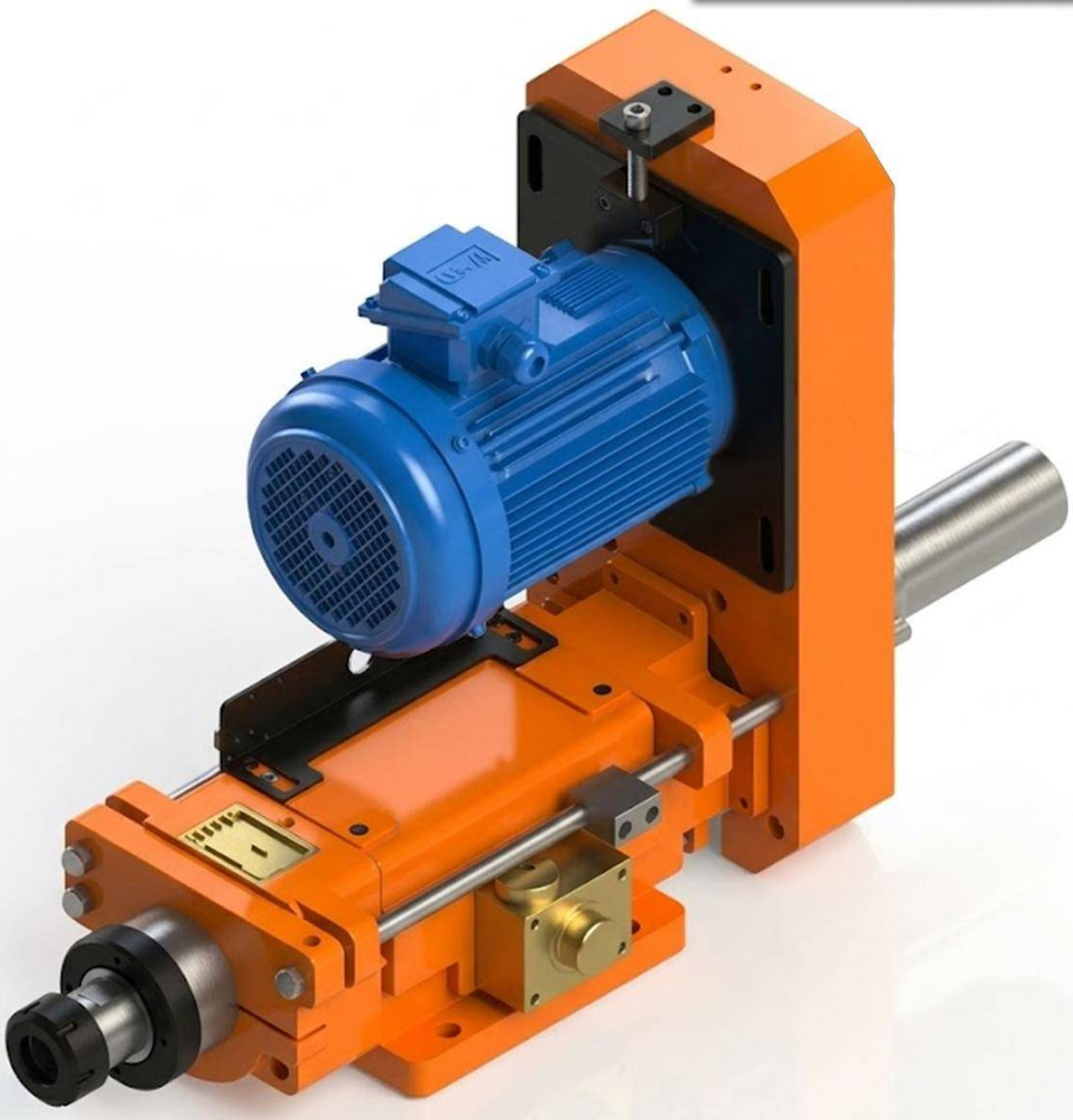

Características & Dimensiones

Modelo	SD08-150M
Capacidad Máxima De Perforado *(S45C)*	*Ø35*
Carrera Máxima Del Husillo	*150.00*
Velocidad Máxima Del Husillo *(r.p.m.)*	*1,500.00*
Presión De Movimiento	*(H) 20.00 ~ 35.00 Kg/cm2*
Diámetro Del Cilindro	*(F) 71.20 cm2* *(B) 31.40 cm2*
Potencia Máxima Del Equipo en *3 Fases*	*2 H.p., 220 Volts / 60 Hz.*
Banda De Transmisión	*B2 x Ø150, 8M x 58T X 56W*
Peso Total Del Equipo	*103.00 Kg*
Rodamientos Del Husillo	*6008Z, 32008* *6010Z, 32010*
Rodamientos De La Polea	*6213Z, 51213*
Sello De La Cubierta Frontal	*TC90 x 110 x 12*
O-Ring Del Pistón	*AP-100 x 3 | AG-65 x 1 | TC60-82 x 1*
O-Ring De La Cubierta Frontal	*AP-90 x 2 | AG-100 x 1 | AG-115 x 1*
Tipo De Avance Del Husillo	*Hidráulico*

***** Redondez ≤ 0.003mm.*
***** Todos las dimensiones están indicados en milímetros.*

SD8-150M-ER40-R-MF
SD8-150M-ER40-L-MF

Peso Total	96 Kg

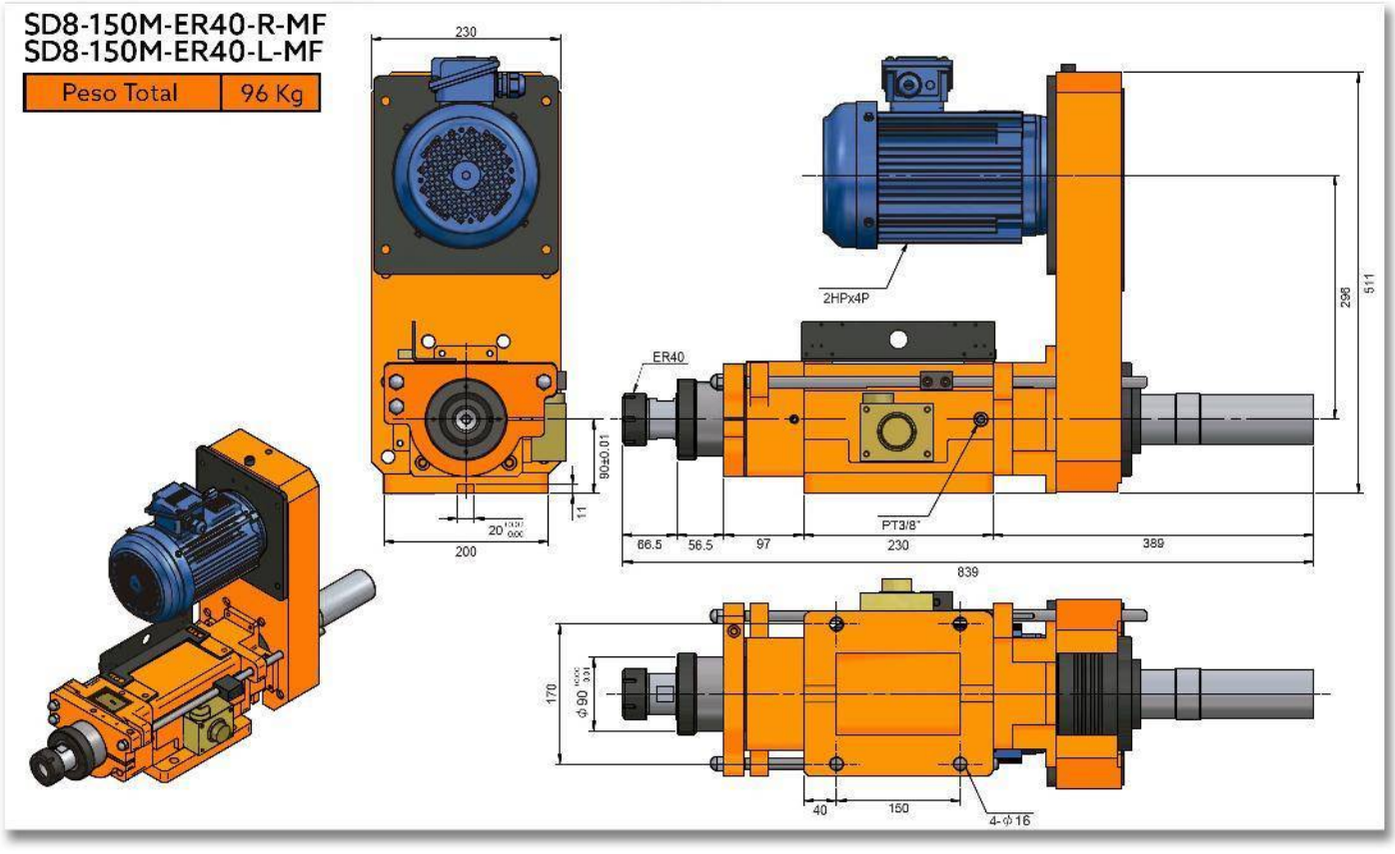

SD8-150M-ER40-R-MB
SD8-150M-ER40-L-MB

Peso Total	96 Kg

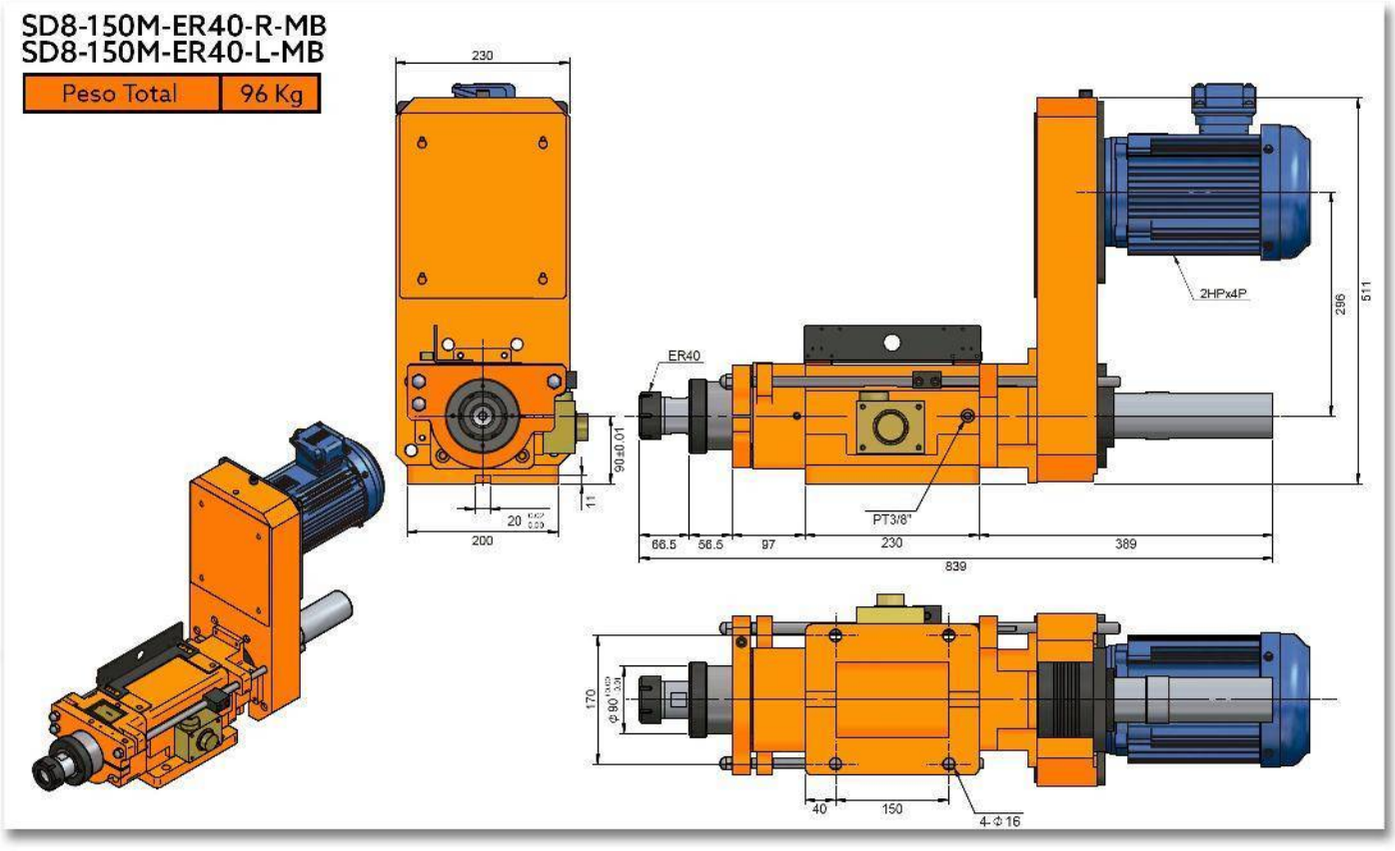

SD08-180M-ER40-AR
SD08-150M-ER40-AL

Peso Total	103 Kg

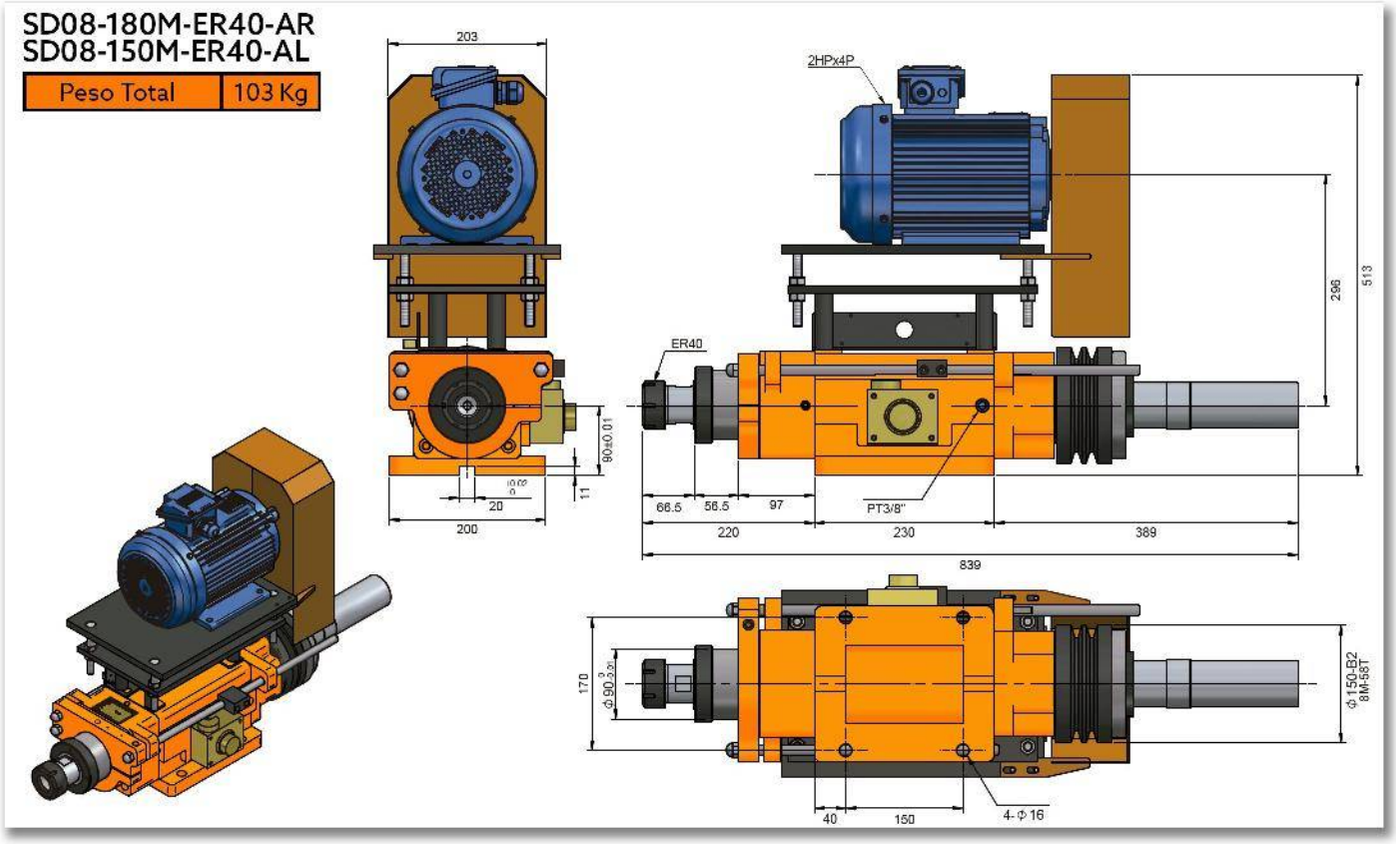

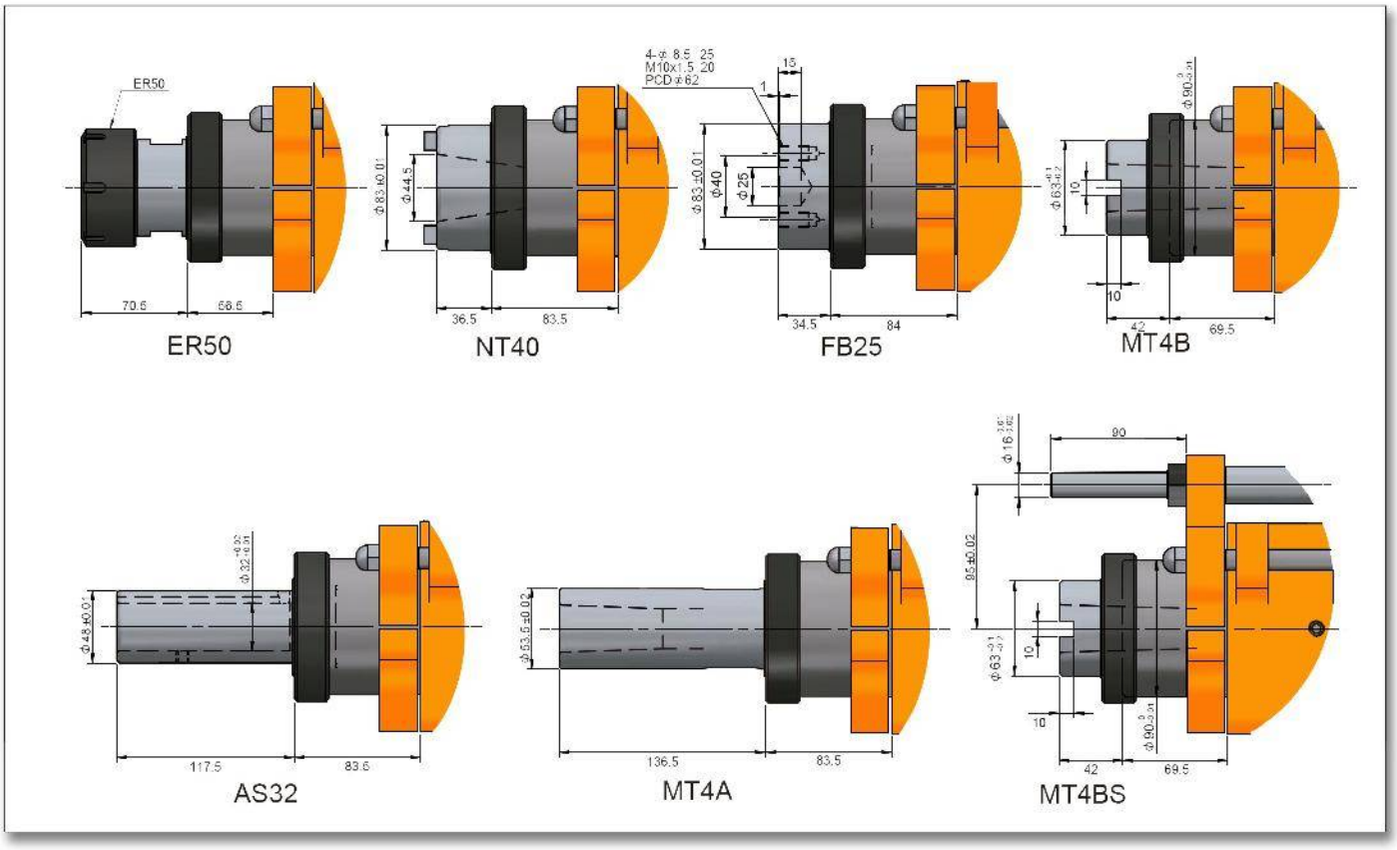
ER50
NT40
FB25
MT4B
AS32
MT4A
MT4BS

SD8-200M

CABEZAL PARA PERFORADO

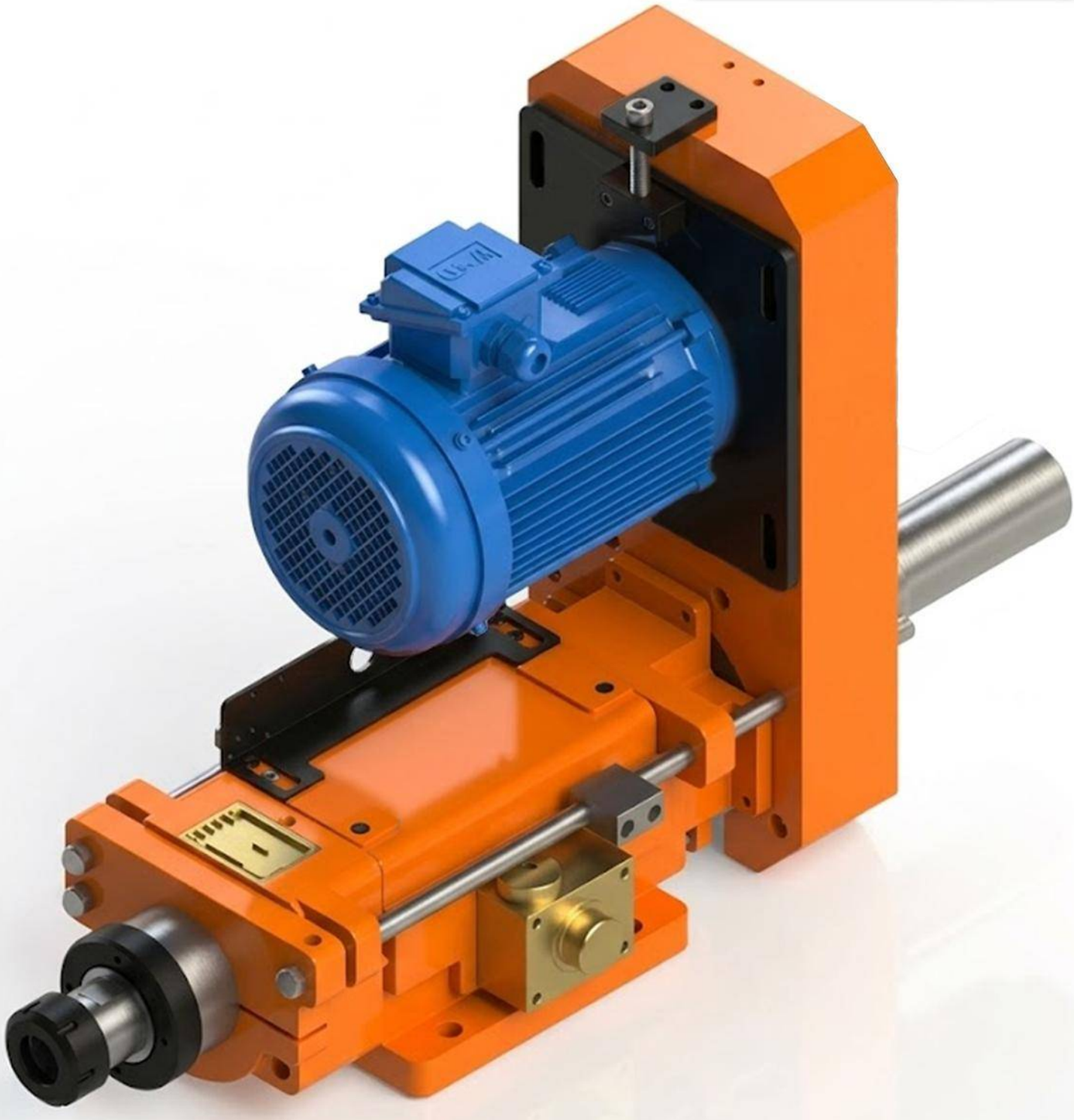

Características & Dimensiones

MODELO	SD08-200M
Capacidad Máxima De Perforado *(S45C)*	*Ø35*
Carrera Máxima Del Husillo	*200.00*
Velocidad Máxima Del Husillo *(r.p.m.)*	*1,500.00*
Presión De Movimiento	*(H) 20.00 ~ 35.00 Kg/cm2*
Diámetro Del Cilindro	*(F) 71.20 cm2* *(B) 31.40 cm2*
Potencia Máxima Del Equipo en *3 Fases*	*2 H.p., 220 Volts / 60 Hz.*
Banda De Transmisión	*B2 x Ø150, 8M x 58T X 56W*
Peso Total Del Equipo	*106.00 Kg*
Rodamientos Del Husillo	*6008Z, 32008* *6010Z, 32010*
Rodamientos De La Polea	*6213Z, 51213*
Sello De La Cubierta Frontal	*TC90 x 110 x 12*
O-Ring Del Pistón	*AP-100 x 3 | AG-65 x 1 | TC60-82 x 1*
O-Ring De La Cubierta Frontal	*AP-90 x 2 | AG-100 x 1 | AG-115 x 1*
Tipo De Avance Del Husillo	*Hidráulico*

**** Redondez ≤ 0.003mm.*
***** Todas las dimensiones están indicadas en milímetros.*

SD8-200M-ER50-AR
SD8-200M-ER50-AL

Peso Total	102 Kg

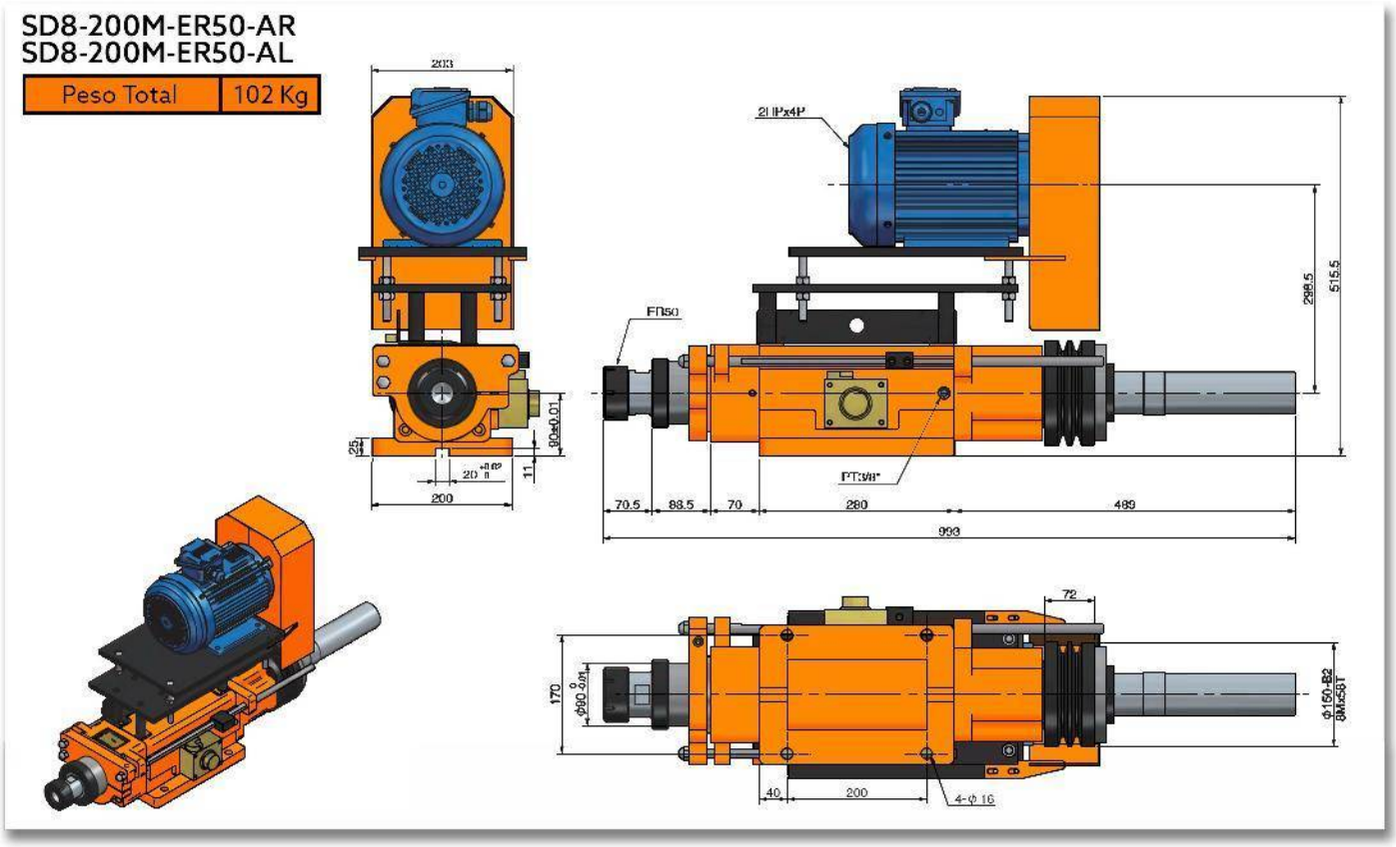

SD8-200M-ER40-AR
SD8-200M-ER40-AL

Peso Total	102 Kg

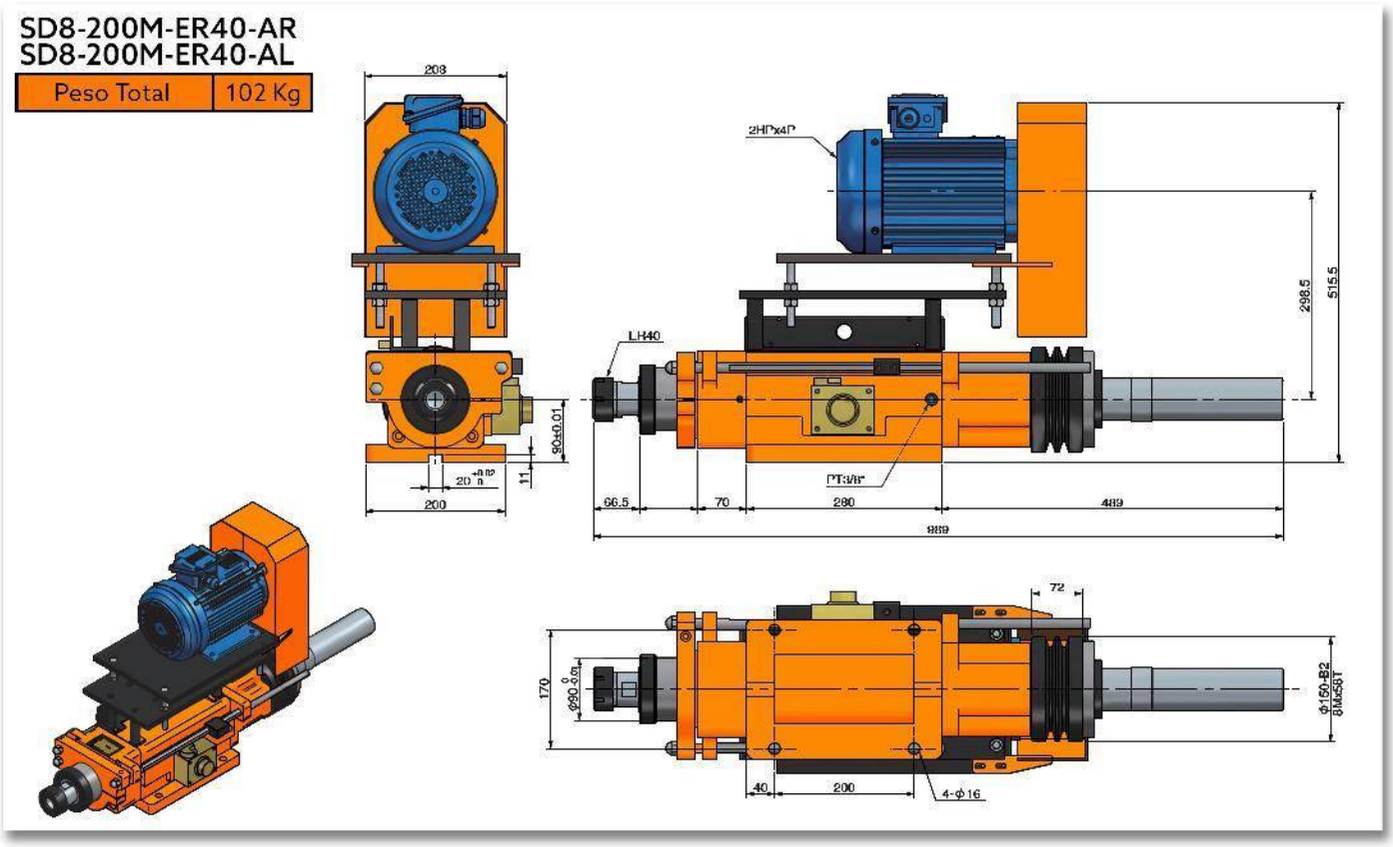

SD09-120

CABEZAL CON HUSILLO PARA MANDRILADO/FRESADO HIDRÁULICO

Características & Dimensiones

Modelo	SD09-120M
Capacidad Máxima De Perforado ***(S45C)***	***Ø25***
Carrera Máxima Del Husillo	***120.00***
Velocidad Máxima Del Husillo ***(r.p.m.)***	***3,000.00***
Presión De Movimiento	***(H) 20.00 ~ 28.00 Kg/cm²***
Diámetro Del Cilindro	***14.70 cm²*** ***(Ø50 : Ø25)***
Potencia Máxima Del Equipo en ***3 Fases***	***2 H.p. x 4P (220 Volts / 60 Hz)***
Banda De Transmisión	***5M-66T*** ***Ø102.30 x J x 20***
Peso Total Del Equipo	***72.00 Kg***
Rodamientos Del Husillo	***6007Z x 1 | 6006Z x 1*** ***32007 x 1 | 32006 x 1***
Rodamientos De La Polea	***6010ZZ x 2***
Sello De La Cubierta Frontal	***TC90-110-12 x 1***
Sello Del Pistón	***TC50-65-8 x 1***
Tipo De Avance Del Husillo	***Hidráulico***

**** Redondez ≤ 0.003mm.*

***** Todas las dimensiones están indicadas en milímetros.*

SD09-NT30
SD09-HSK50

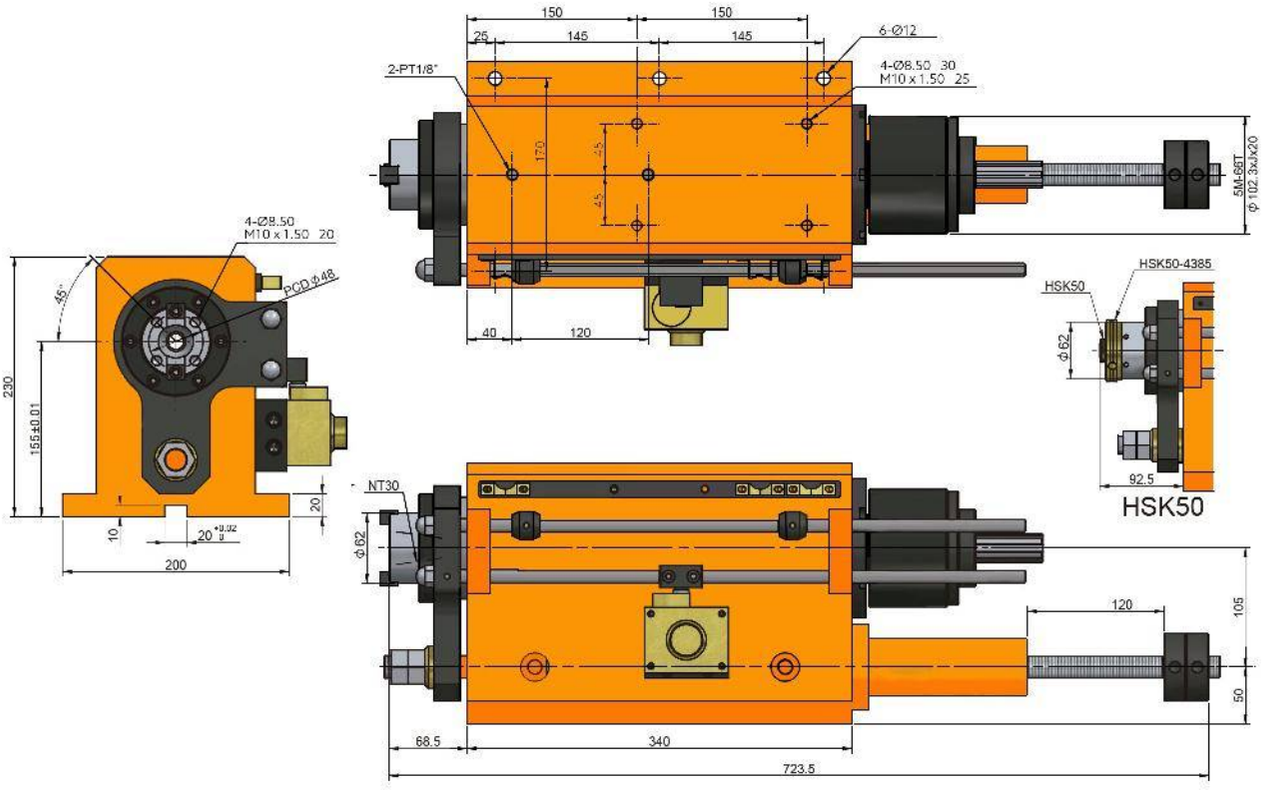

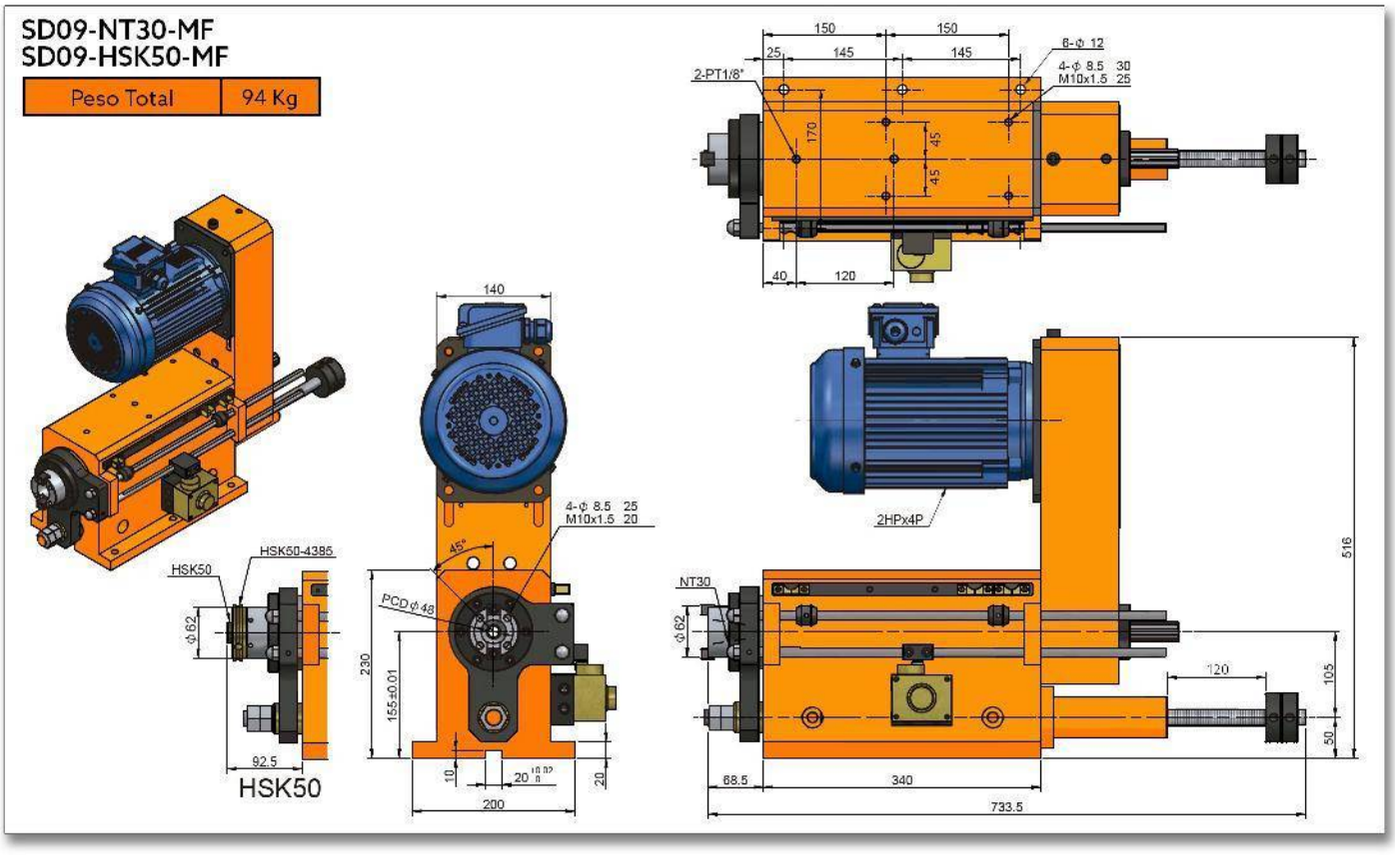
SD09-NT30-MF
SD09-HSK50-MF
Peso Total
94 Kg
HSK50
HSK50-4385
92.5
HSK50
140
4-Φ 8.5 25
M10x1.5 20
45°
PCD Φ48
230
155±0.01
10
20
200
150
150
25
145
145
6-Φ 12
2-PT1/8"
4-Φ 8.5 30
M10x1.5 25
170
45
45
40
120
2HPx4P
NT30
Φ62
516
120
105
50
88.5
340
733.5

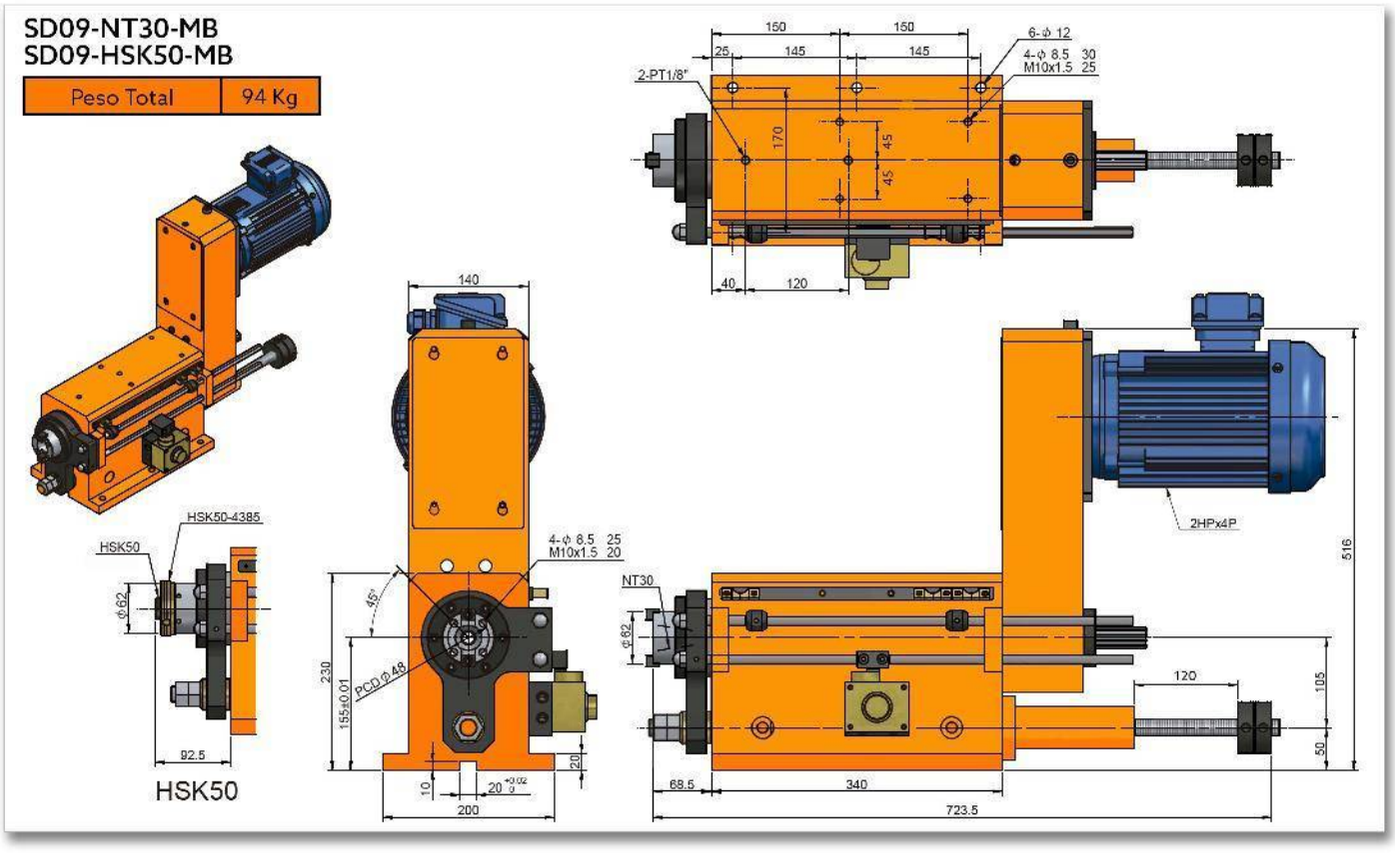
SD09-NT30-MB
SD09-HSK50-MB
Peso Total
94 Kg
150
150
25
145
145
6-ϕ 12
4-ϕ 8.5 30
M10x1.5 25
2-PT1/8"
170
45
45
40
120
140
HSK50-4385
HSK50
ϕ62
92.5
HSK50
4-ϕ 8.5 25
M10x1.5 20
45°
PCD ϕ 48
230
155±0.01
10
20 +0.02 0
20
200
NT30
ϕ62
2HPx4P
516
120
105
50
68.5
340
723.5

SD09H-120

CABEZAL HIDRÁULICO CON HUSILLO DE ALTA VELOCIDAD PARA MANDRILADO/FRESADO

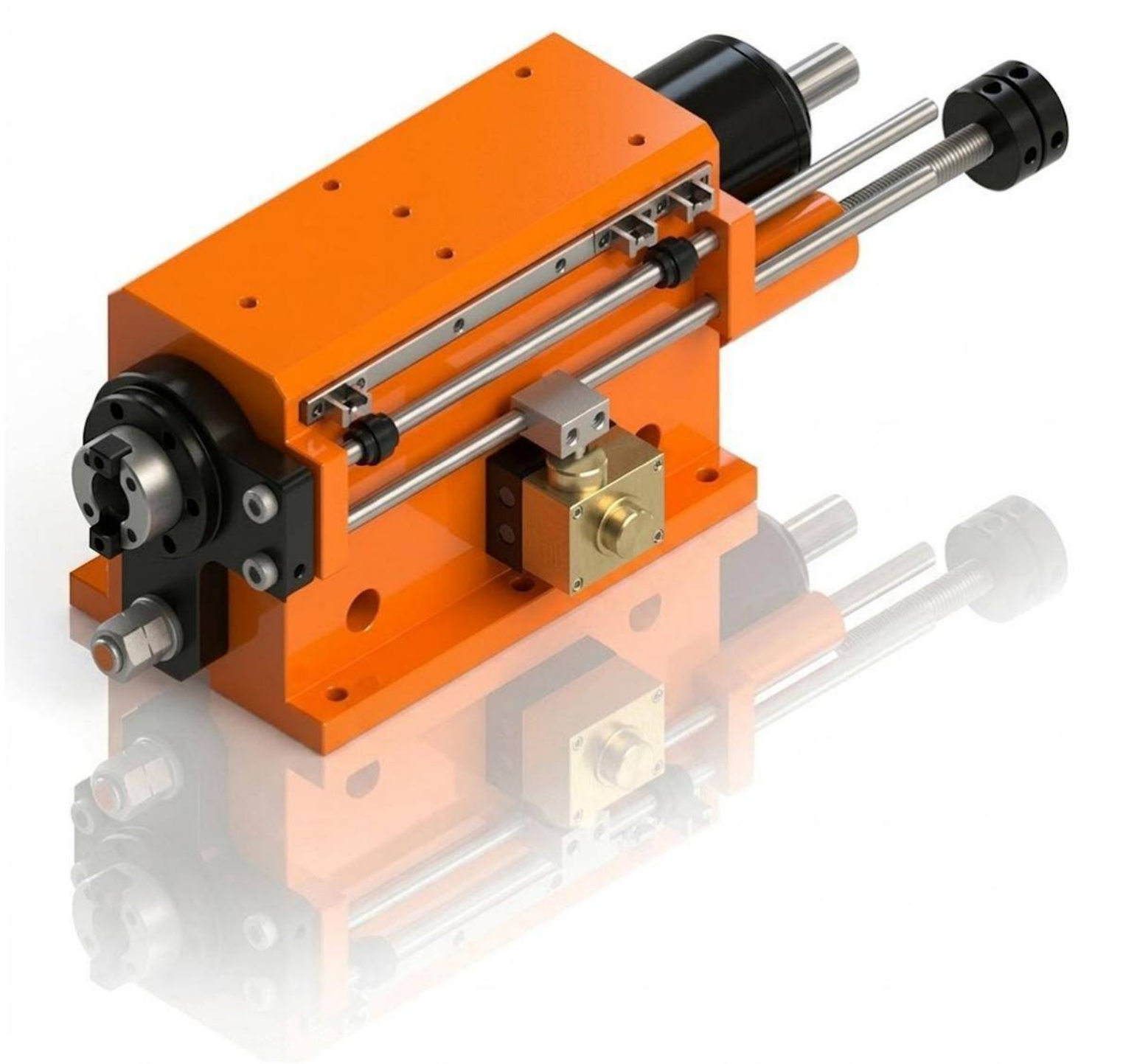

Características & Dimensiones

Modelo	SD09H-120M
Capacidad Máxima De Perforado ***(S45C)***	*Ø25*
Carrera Máxima Del Husillo	*120.00*
Velocidad Máxima Del Husillo ***(r.p.m.)***	*8,000.00*
Presión De Movimiento	*(H) 20.00 ~ 28.00 Kg/cm²*
Diámetro Del Cilindro	*14.70 cm²* *(Ø50 : Ø25)*
Potencia Máxima Del Equipo en ***3 Fases***	*2 H.p. x 4P (220 Volts / 60 Hz)*
Banda De Transmisión	*5M-66T* *Ø102.30 x J x 20*
Peso Total Del Equipo	*74.00*
Rodamientos Del Husillo	*7006 x 2* *7007 x 2*
Rodamientos De La Polea	*6010ZZ x 2*
Sello De La Cubierta Frontal	*TC90-110-12 x 1*
Sello Del Pistón	*TC50-65-8 x 1*
Tipo De Avance Del Husillo	*Hidráulico*

**** Redondez ≤ 0.003mm.*

***** Todas las dimensiones están indicadas en milímetros.*

SD09H-NT30
SD09H-HSK50

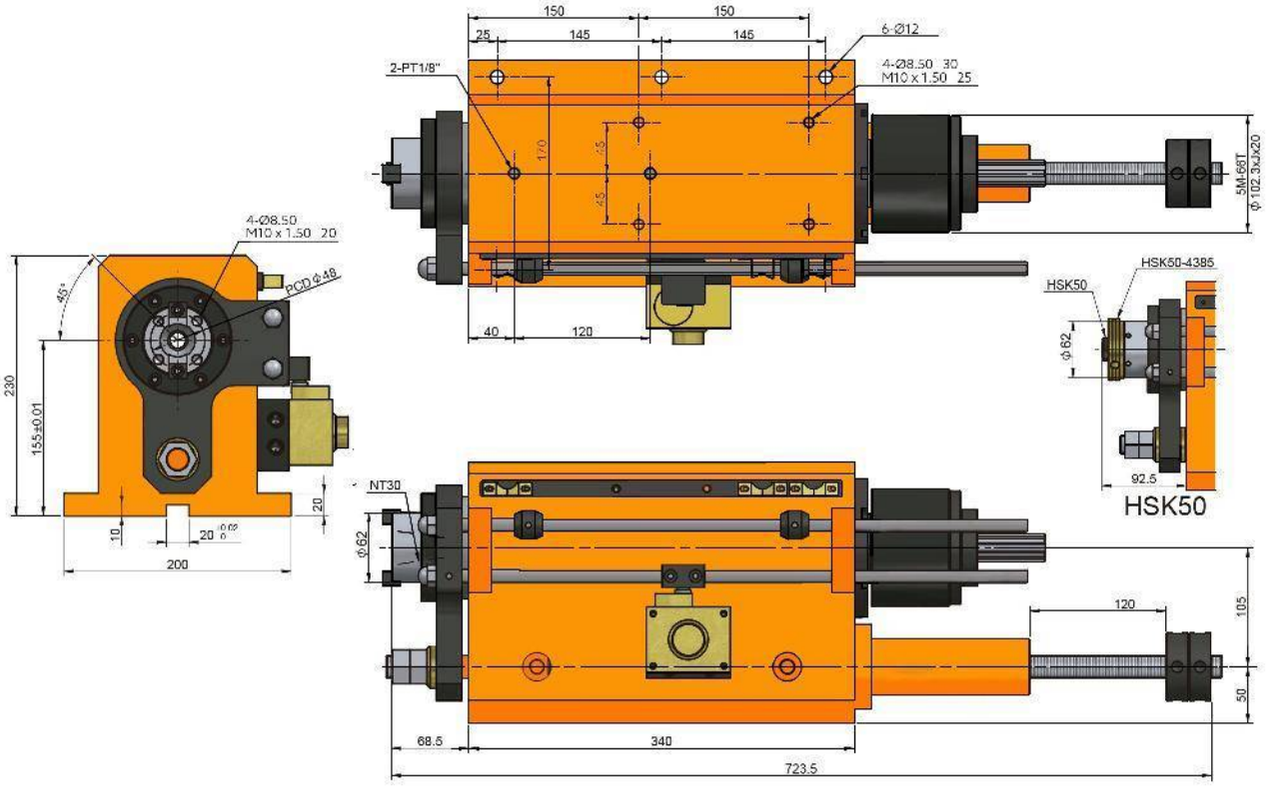

SD09H-NT30-MF
SD09H-HSK50-MF

Peso Total	94 Kg

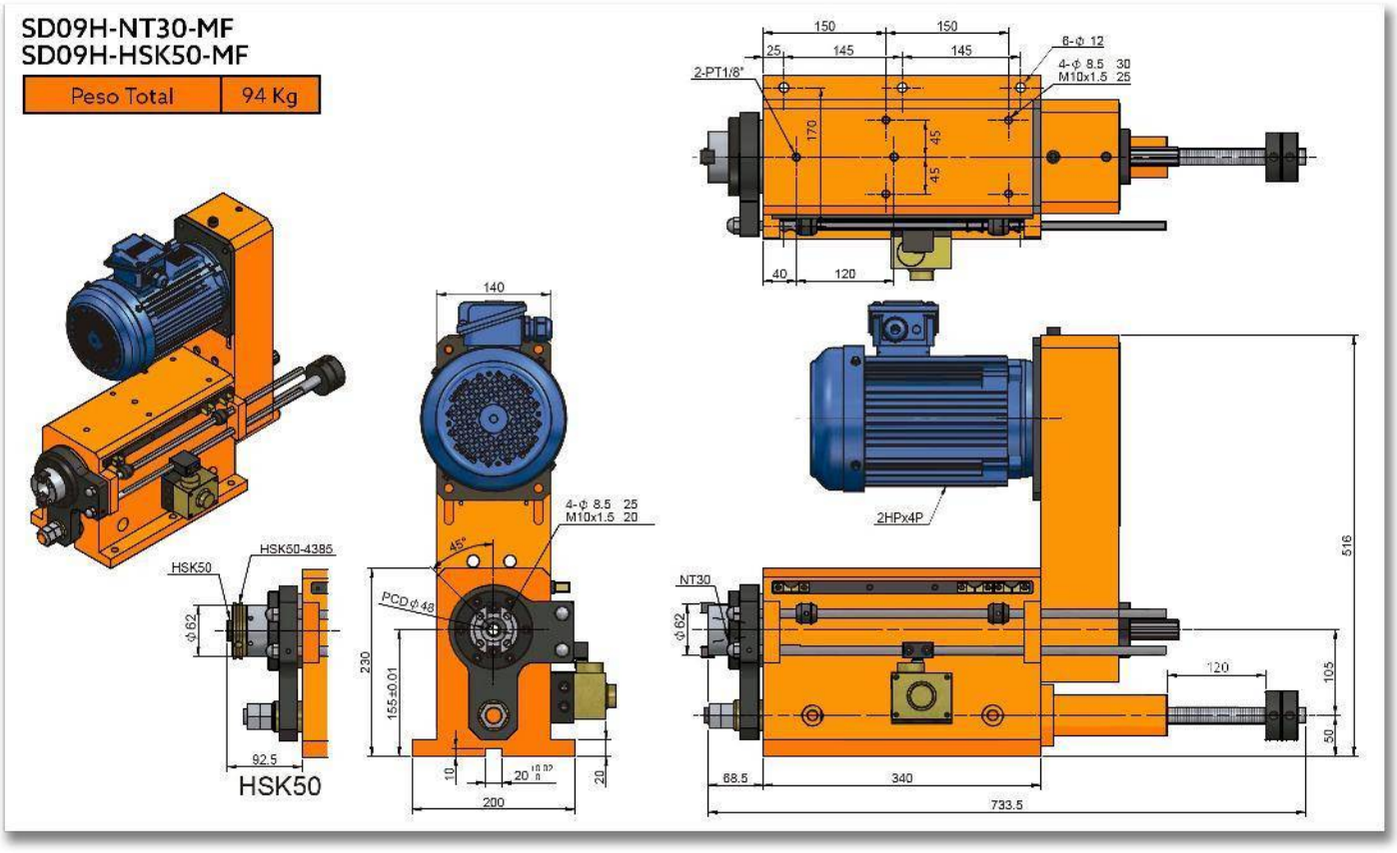

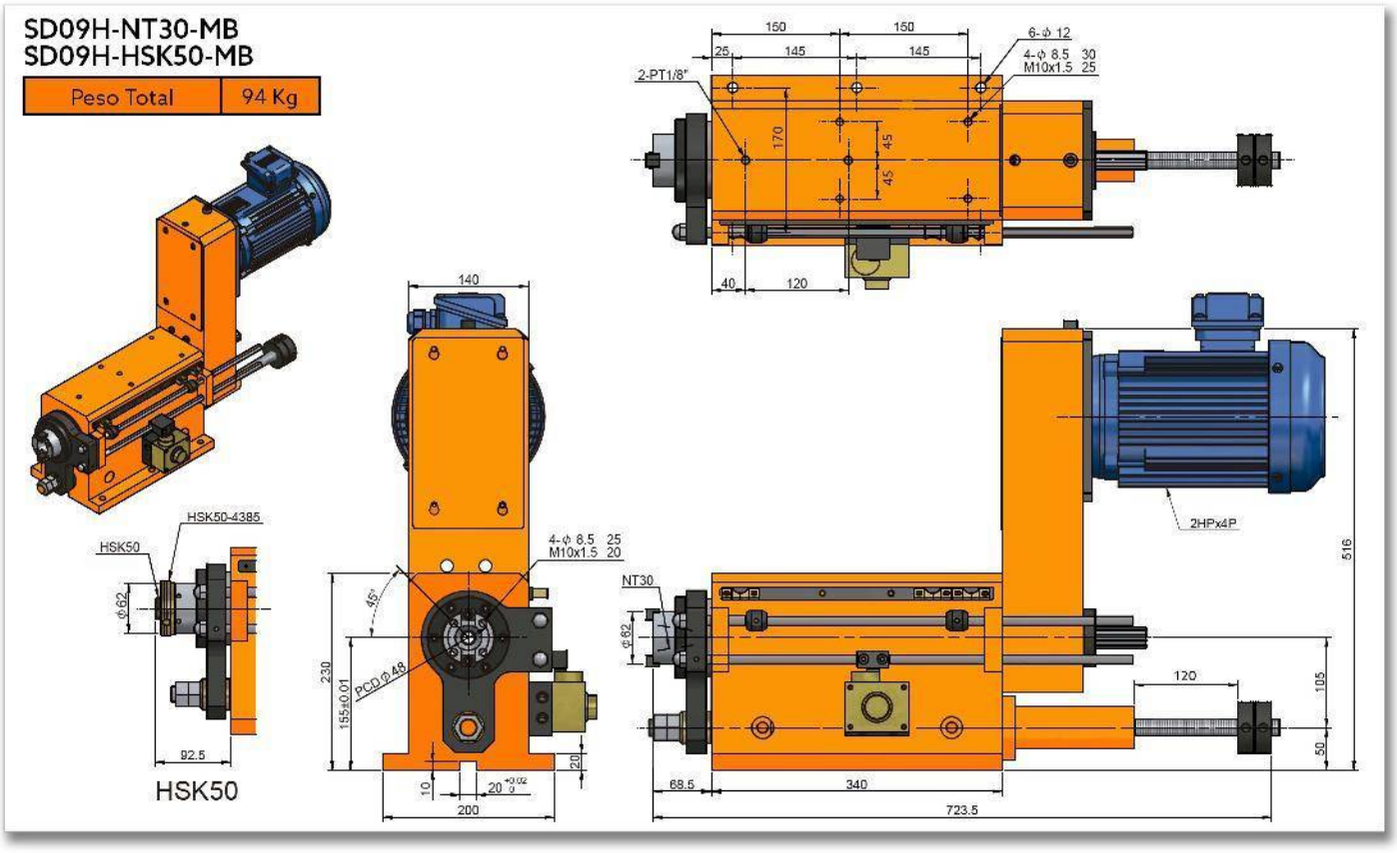
SD09H-NT30-MB
SD09H-HSK50-MB
Peso Total
94 Kg
150
150
25
145
145
6-ϕ 12
4-ϕ 8.5 30
M10x1.5 25
2-PT1/8"
170
45
45
40
120
140
HSK50-4385
HSK50
ϕ62
92.5
HSK50
4-ϕ 8.5 25
M10x1.5 20
45°
PCD ϕ 48
230
155±0.01
10
20 +0.02 0
20
200
NT30
ϕ62
2HPx4P
516
120
105
50
68.5
340
723.5

SD12-150

CABEZAL CON HUSILLO PARA MANDRILADO/FRESADO HIDRÁULICO

Características & Dimensiones

Modelo	SD12-150M
Capacidad Máxima De Perforado *(S45C)*	*Ø35*
Carrera Máxima Del Husillo	*150.00*
Velocidad Máxima Del Husillo ***(r.p.m.)***	*2,000.00*
Presión De Movimiento	*(H) 25.00 ~ 35.00 Kg/cm²*
Diámetro Del Cilindro	*21.20 cm²* *(Ø60 : Ø30)*
Potencia Máxima Del Equipo en *3 Fases*	*3 H.p. x 4P (220 Volts / 60 Hz)*
Banda De Transmisión	*8M-54T / Ø133.60 x J x 25*
Peso Total Del Equipo	*180.00 Kg*
Rodamientos Del Husillo	*6011Z x 1 / 6009Z x 1* *32011 x 1 / 32009 x 1*
Rodamientos De La Polea	*6211ZZ x 2*
Sello De La Cubierta Frontal	*TC120-145-12x1*
Sello Del Pistón	*TC75-90-12x1*
Tipo De Avance Del Husillo	*Hidráulico*

**** Redondez ≤ 0.003mm.*

***** Todas las dimensiones están indicadas en milímetros.*

SD12-NT40
SD12-HSK63

Peso Total	136 Kg

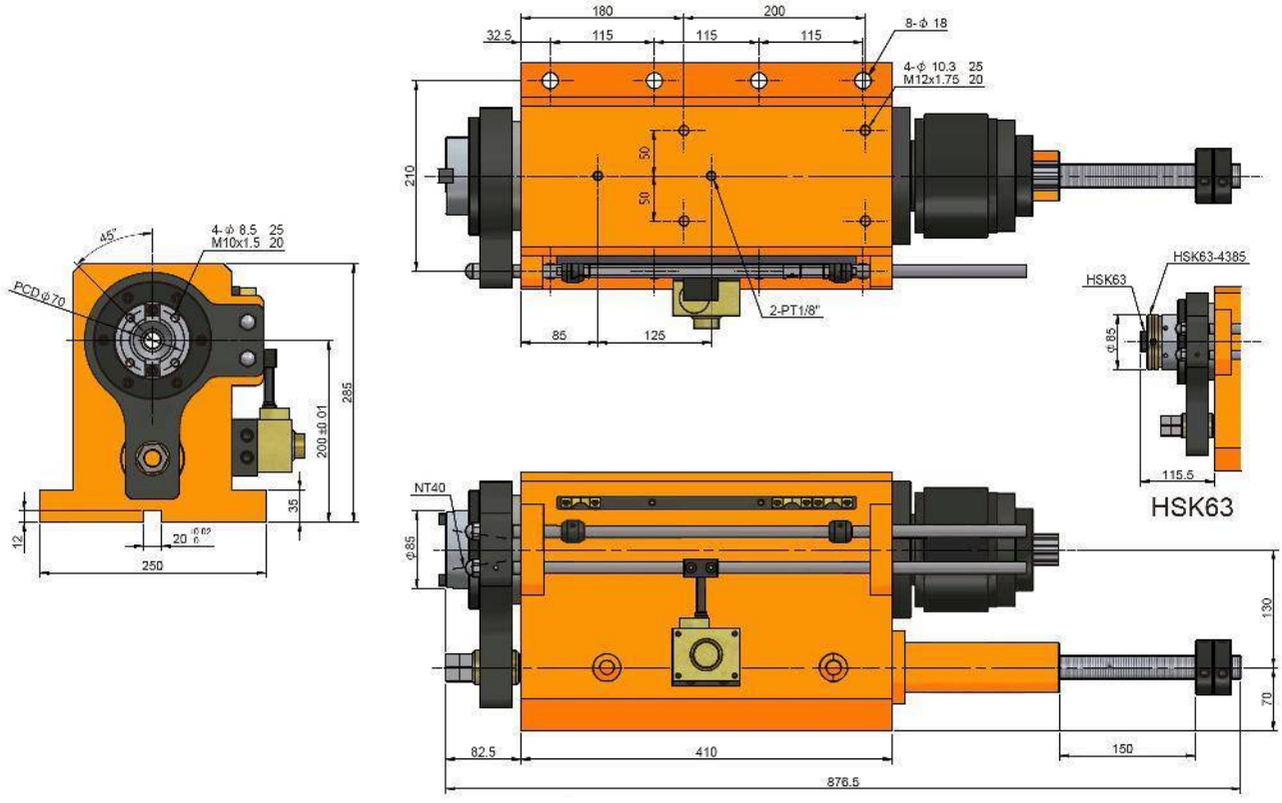

SD12-NT40-MF
SD12-HSK63-MF

Peso Total	180 Kg

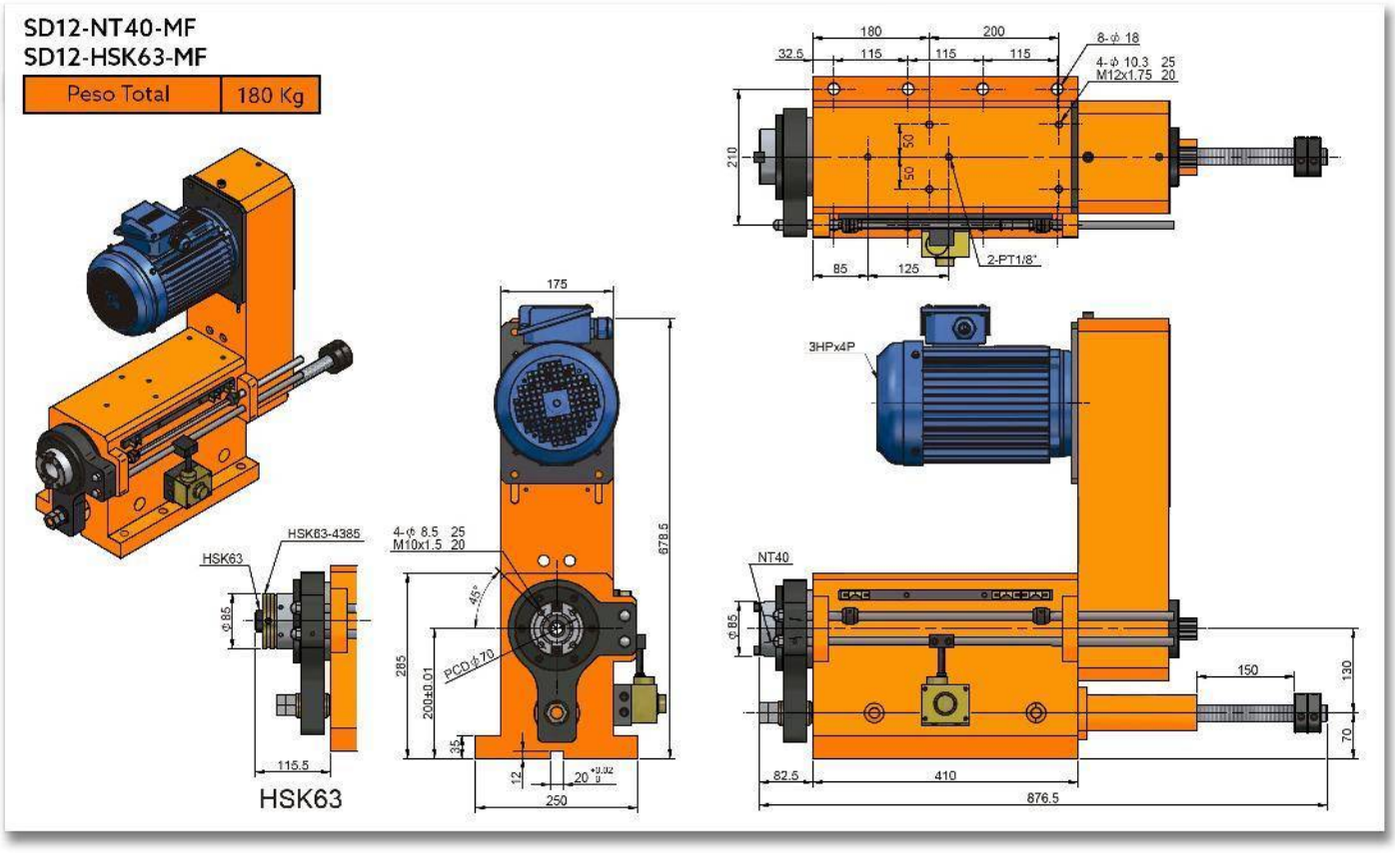

SD12-NT40-MB
SD12-HSK63-MB

Peso Total	180 Kg

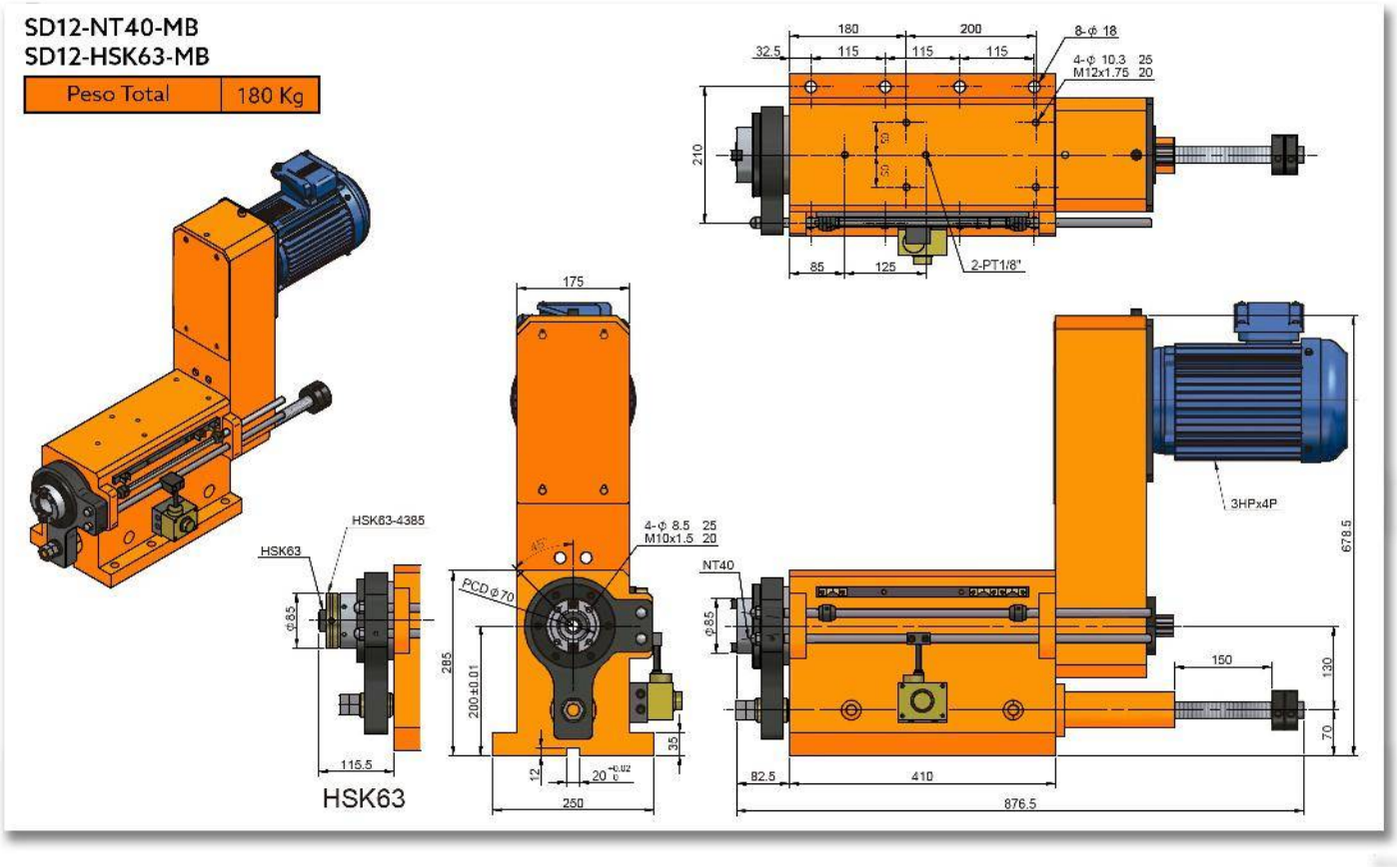

SD12H-150

CABEZAL HIDRÁULICO CON HUSILLO DE ALTA VELOCIDAD PARA MANDRILADO/FRESADO

Características & Dimensiones

Modelo	SD12H-150M
Capacidad Máxima De Perforado (S45C)	*Ø35*
Carrera Máxima Del Husillo	*150.00*
Velocidad Máxima Del Husillo (r.p.m.)	*6,000.00*
Presión De Movimiento	*(H) 25.00 ~ 35.00 Kg/cm²*
Diámetro Del Cilindro	*21.20 cm²* *(Ø60 : Ø30)*
Potencia Máxima Del Equipo en 3 Fases	*3 H.p. x 4P (220 Volts / 60 Hz)*
Banda De Transmisión	*8M-54T / Ø133.60 x J x 25*
Peso Total Del Equipo	*180.00 Kg*
Rodamientos Del Husillo	*7011 x 2* *7009 x 2*
Rodamientos De La Polea	*6211ZZ x 2*
Sello De La Cubierta Frontal	*TC120-145-12x1*
Sello Del Pistón	*TC75-90-12x1*
Tipo De Avance Del Husillo	*Hidráulico*

**** Redondez ≤ 0.003mm.*

***** Todas las dimensiones están indicadas en milímetros.*

SD12H-NT40-MB
SD12H-HSK63-MB

Peso Total	136 Kg

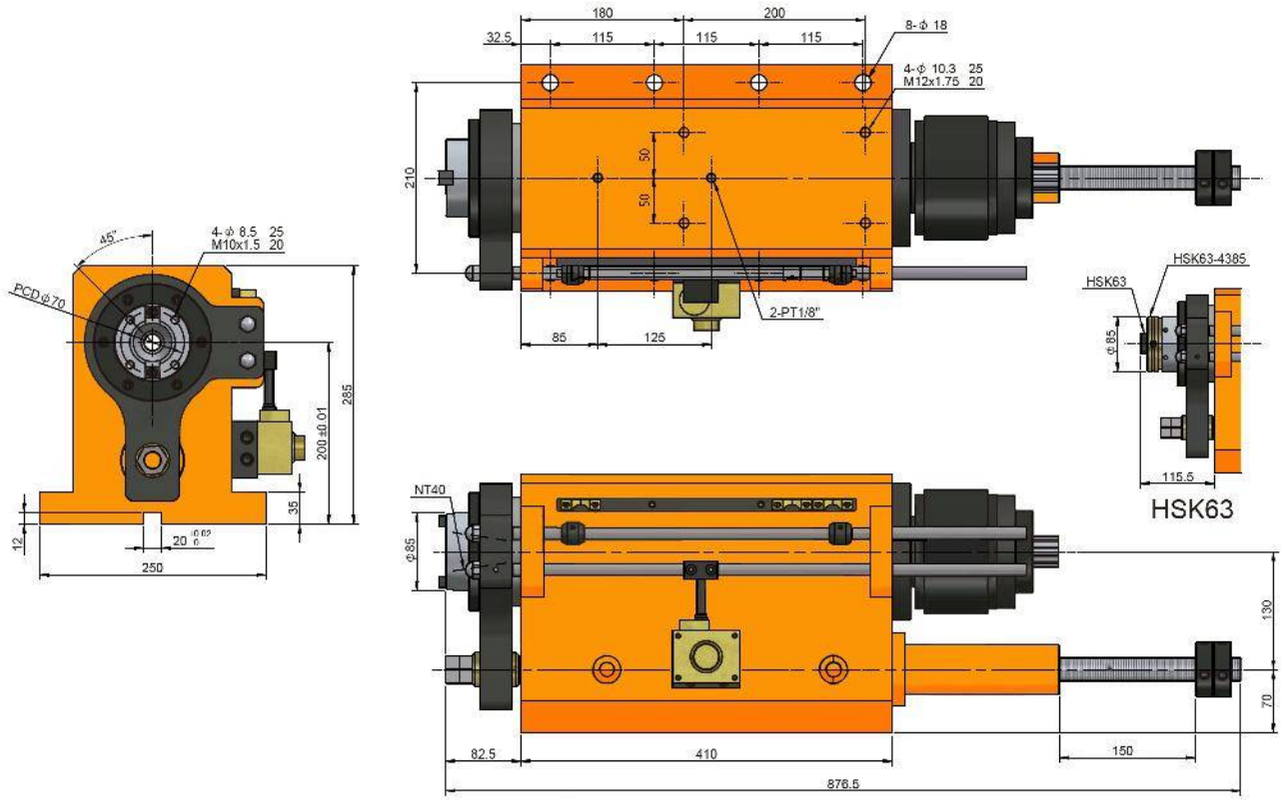

SD12H-NT40-MF
SD12H-HSK63-MF

Peso Total	180 Kg

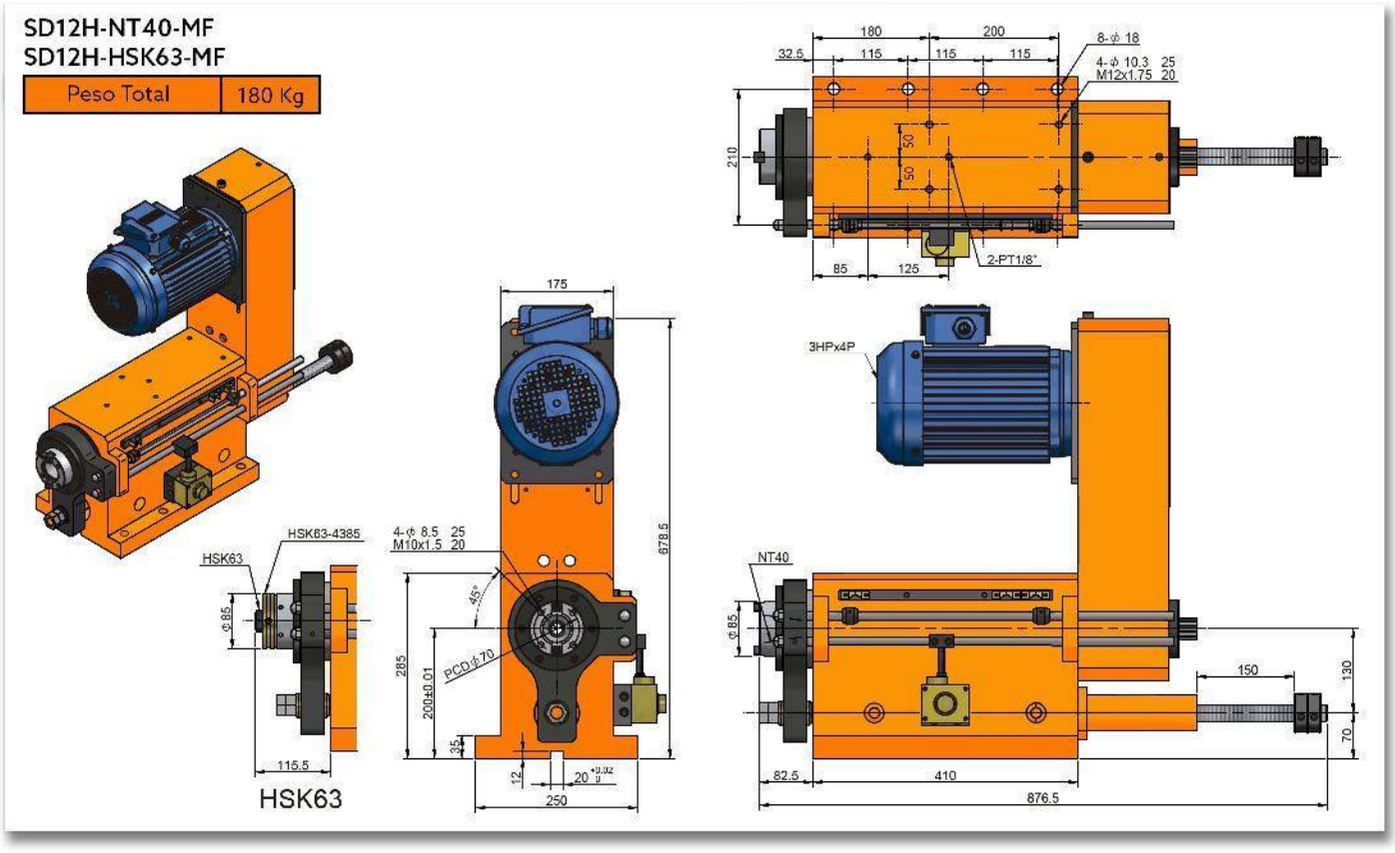

SD12H-NT40-MB
SD12H-HSK63-MB

Peso Total	180 Kg

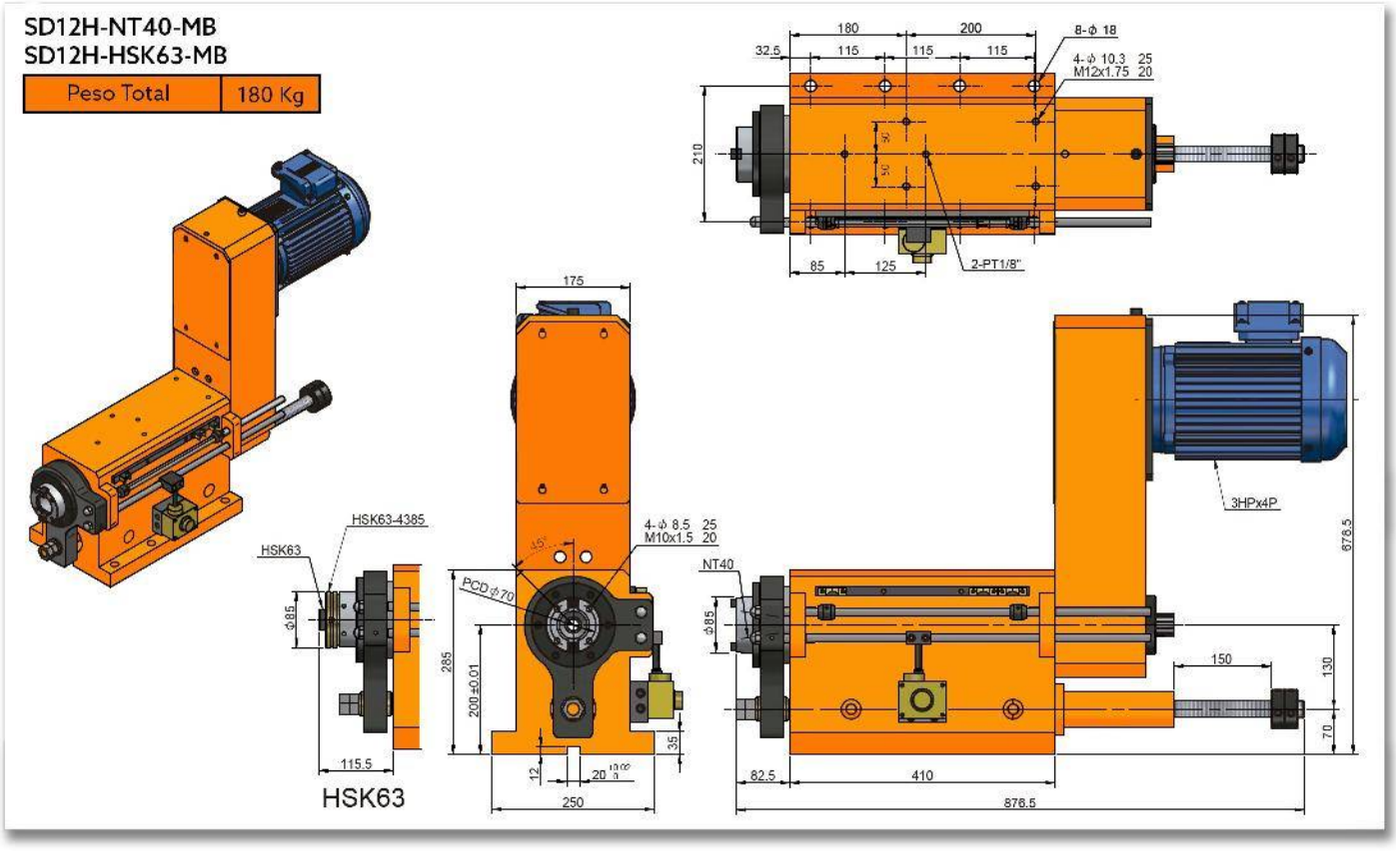

SD15-150

CABEZAL CON HUSILLO PARA MANDRILADO/FRESADO HIDRÁULICO

Características & Dimensiones

Modelo	SD15-150M
Capacidad Máxima De Perforado *(S45C)*	*Ø50*
Carrera Máxima Del Husillo	*150.00*
Velocidad Máxima Del Husillo ***(r.p.m.)***	*1,600.00*
Presión De Movimiento	*(H) 25.00 ~ 35.00 Kg/cm²*
Diámetro Del Cilindro	*21.20 cm²* *(Ø60 : Ø30)*
Potencia Máxima Del Equipo en *3 Fases*	*5 H.p. x 4P (220 Volts / 60 Hz)*
Banda De Transmisión	*8M-62T / Ø156.50 x J x 25*
Peso Total Del Equipo	*240.00 Kg*
Rodamientos Del Husillo	*6014Z x 1 / 6012Z x 1* *32014 x 1 / 32012 x 1*
Rodamientos De La Polea	*6213ZZ x 2*
Sello De La Cubierta Frontal	*TC150-180-14 x 1*
Sello Del Pistón	*TC90-110-12 x 1*
Tipo De Avance Del Husillo	*Hidráulico*

**** Redondez ≤ 0.003mm.*

***** Todas las dimensiones están indicadas en milímetros.*

SD15-NT50
SD15-HSK80

Peso Total	188 Kg

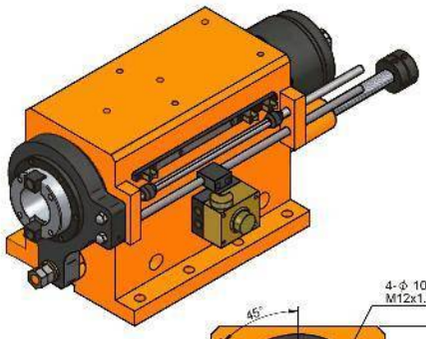

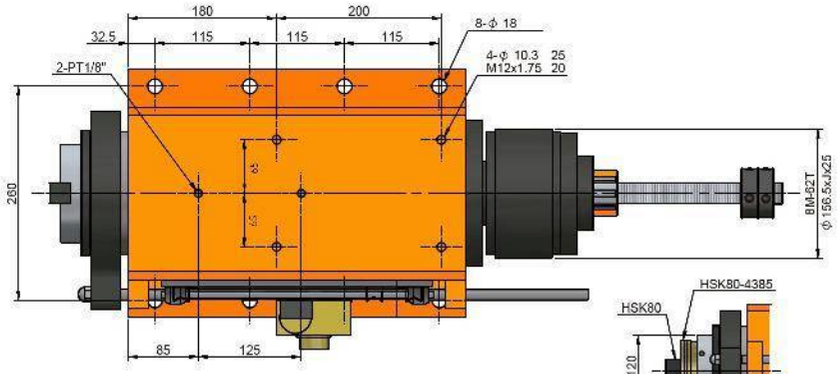

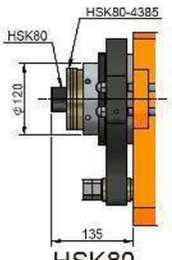

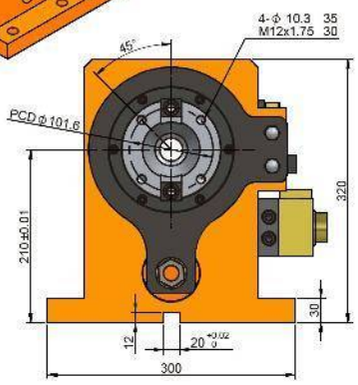

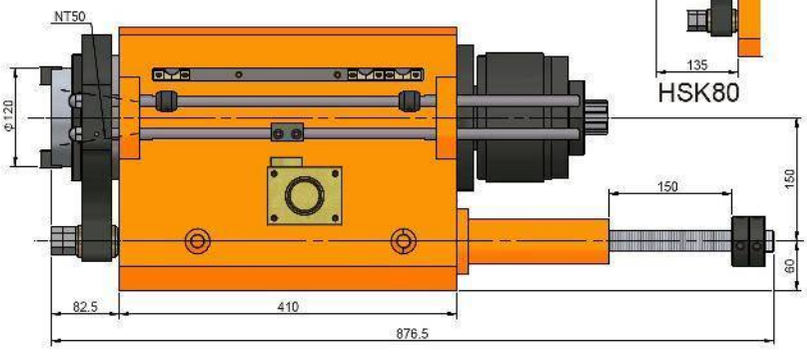

HSK80

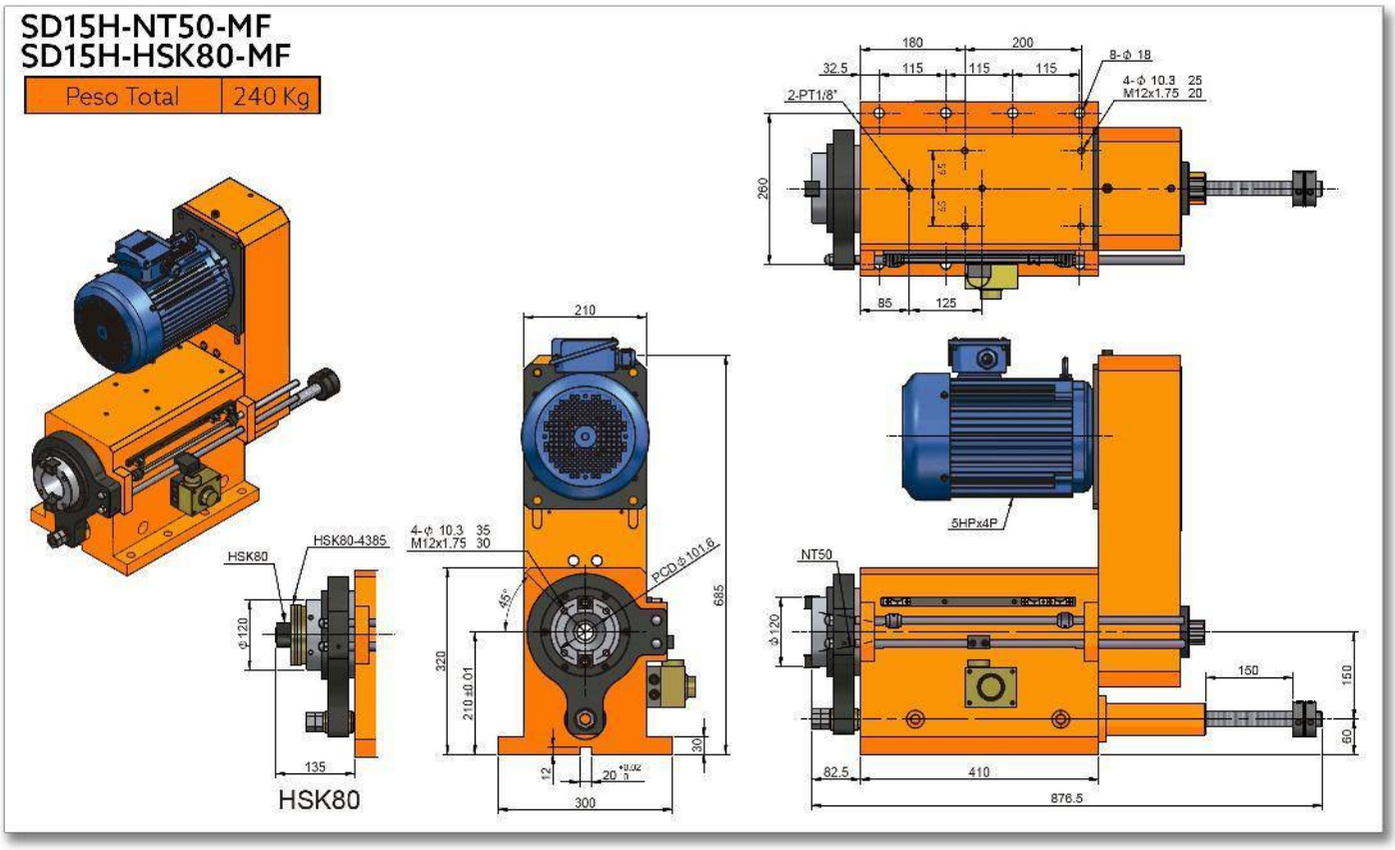
SD15H-NT50-MF
SD15H-HSK80-MF
Peso Total
240 Kg
HSK80
HSK80-4385
4-ϕ 10.3 35
M12x1.75 30
PCD ϕ 101.6
210
685
320
210±0.01
45°
30
12
20
300
135
ϕ 120
HSK80
180
200
32.5
115
115
115
8-ϕ 18
4-ϕ 10.3 25
M12x1.75 20
2-PT1/8"
260
85
125
5HPx4P
NT50
150
150
60
82.5
410
876.5

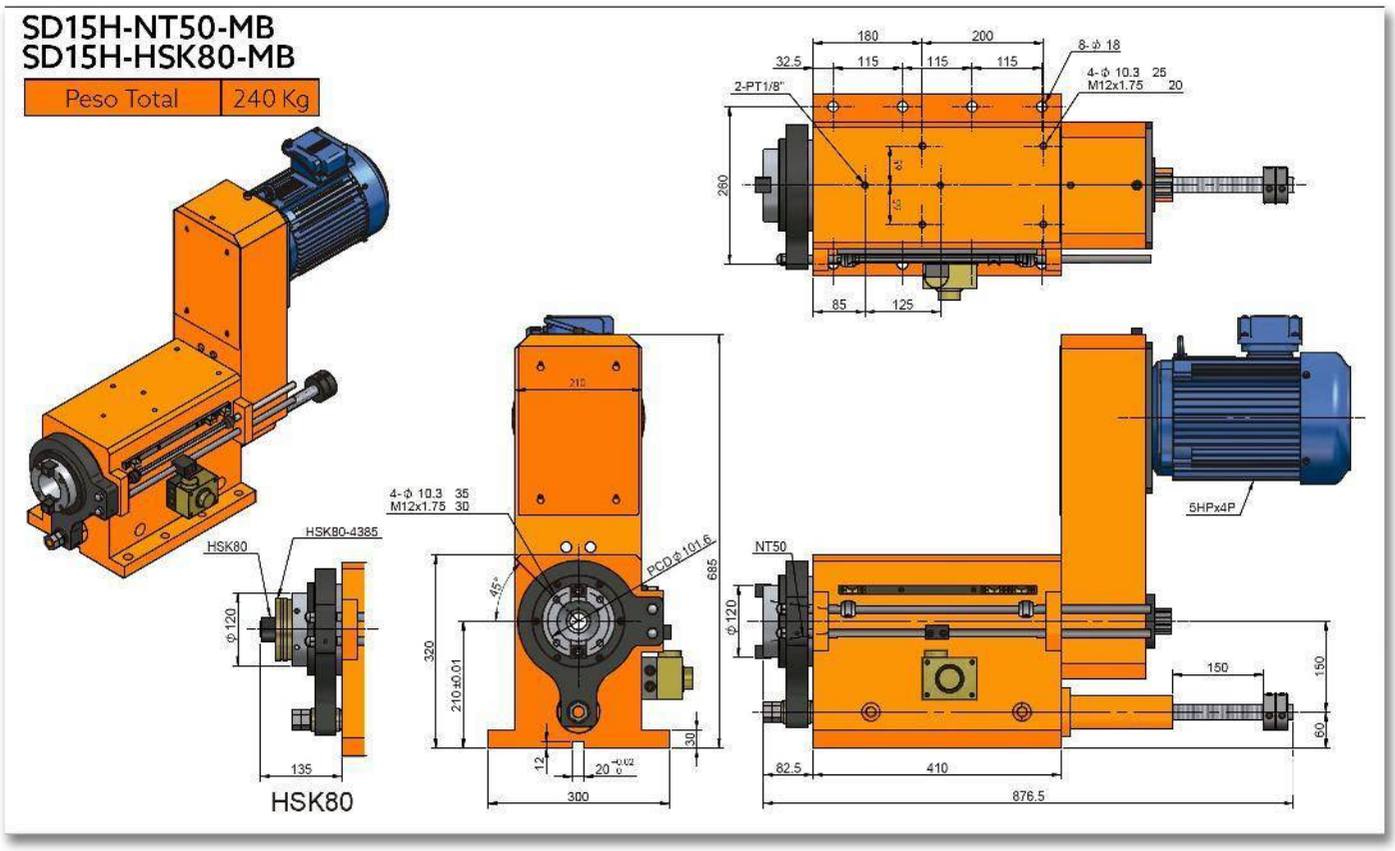
SD15H-NT50-MB
SD15H-HSK80-MB
Peso Total
240 Kg
180
200
32.5
115
115
115
8-Φ 18
4-Φ 10.3 25
M12x1.75 20
2-PT1/8"
260
85
125
4-Φ 10.3 35
M12x1.75 30
PCD Φ101.6
685
320
210±0.01
45°
30
12
300
HSK80
HSK80-4385
Φ120
135
HSK80
NT50
5HPx4P
150
150
60
82.5
410
876.5

SERIE SFHD

CABEZALES PARA PERFORADO HIDRÁULICOS TIPO BRIDA

SFHD06-100

CABEZAL PARA PERFORADO HIDRÁULICO CON BRIDA

Características & Dimensiones

Modelo	SFHD06
Capacidad Máxima De Perforado *(S45C)*	*Ø16*
Carrera Máxima Del Husillo	*100.00*
Velocidad Máxima Del Husillo ***(r.p.m.)***	*3,500.00*
Potencia Máxima Del Equipo en *3 Fases*	*1 H.p., 220 Volts / 60 Hz.*
Polea Del Husillo	*5M-50T / Ø78.50 x J x 15*
Rodamientos Del Husillo	*6006Z X 1 / 6005Z X 1* *32006 x 1 / 32005 x 1*
Rodamientos De La Polea	*6908ZZ x 2*
Sello De La Cubierta Frontal	*TC70-90-12 x 1*
Sello Del Husillo	*TC45-60-7 x 1*
O-Ring Del Pistón	*P70 x 2*
O-Ring De La Cubierta Frontal	*G70 x 1 / G40 (G48-HSK40) x 1*
Presión De Movimiento	*(H) 30.00 ~ 40.00 Kg/cm2*
Diámetro Del Cilindro	*7.70 cm^2 / Ø25.00*

**** Redondez ≤ 0.003mm.*
***** Todas las dimensiones están indicadas en milímetros.*

SFHD06-100-ER25
SFHD06-100-JT6

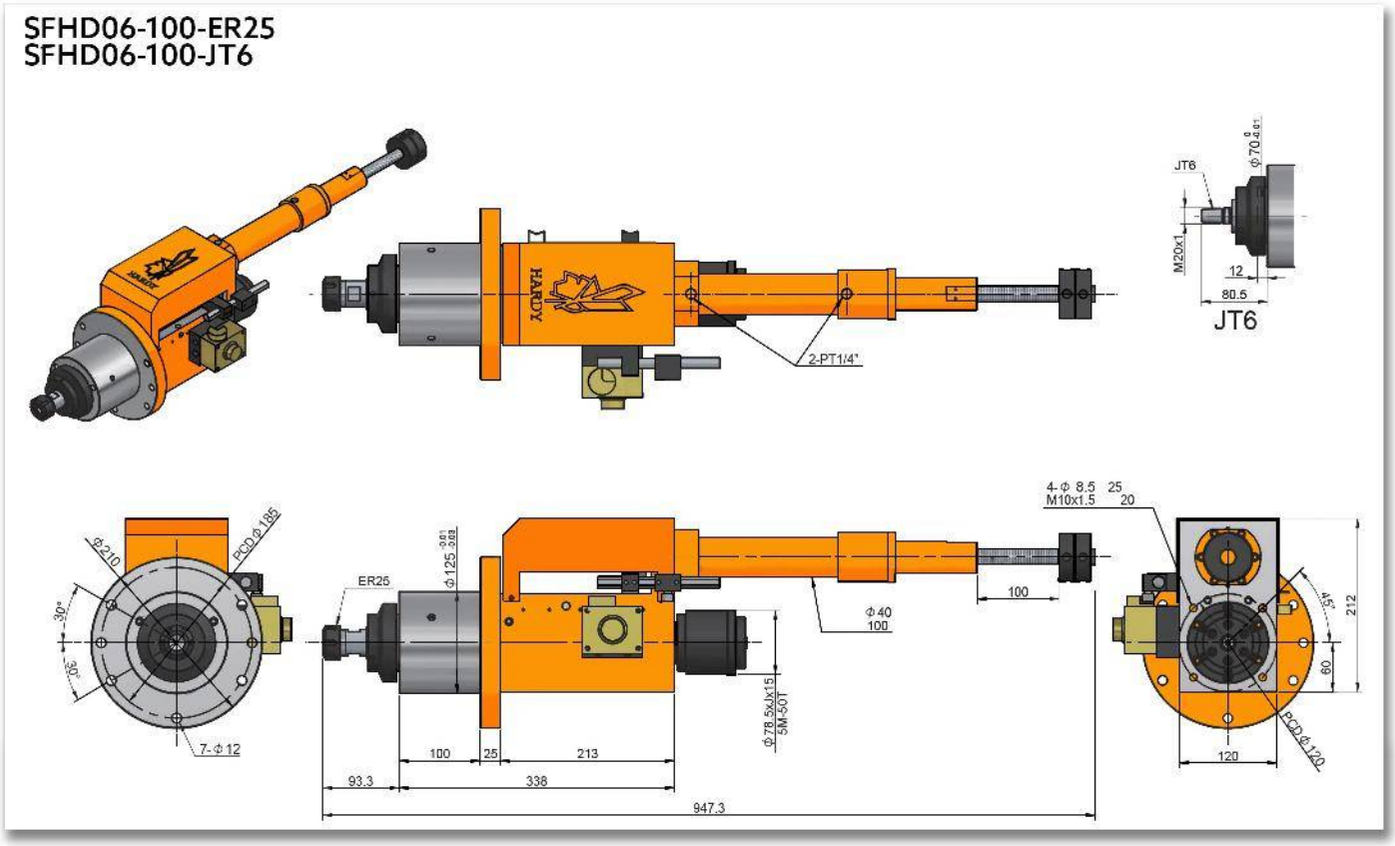

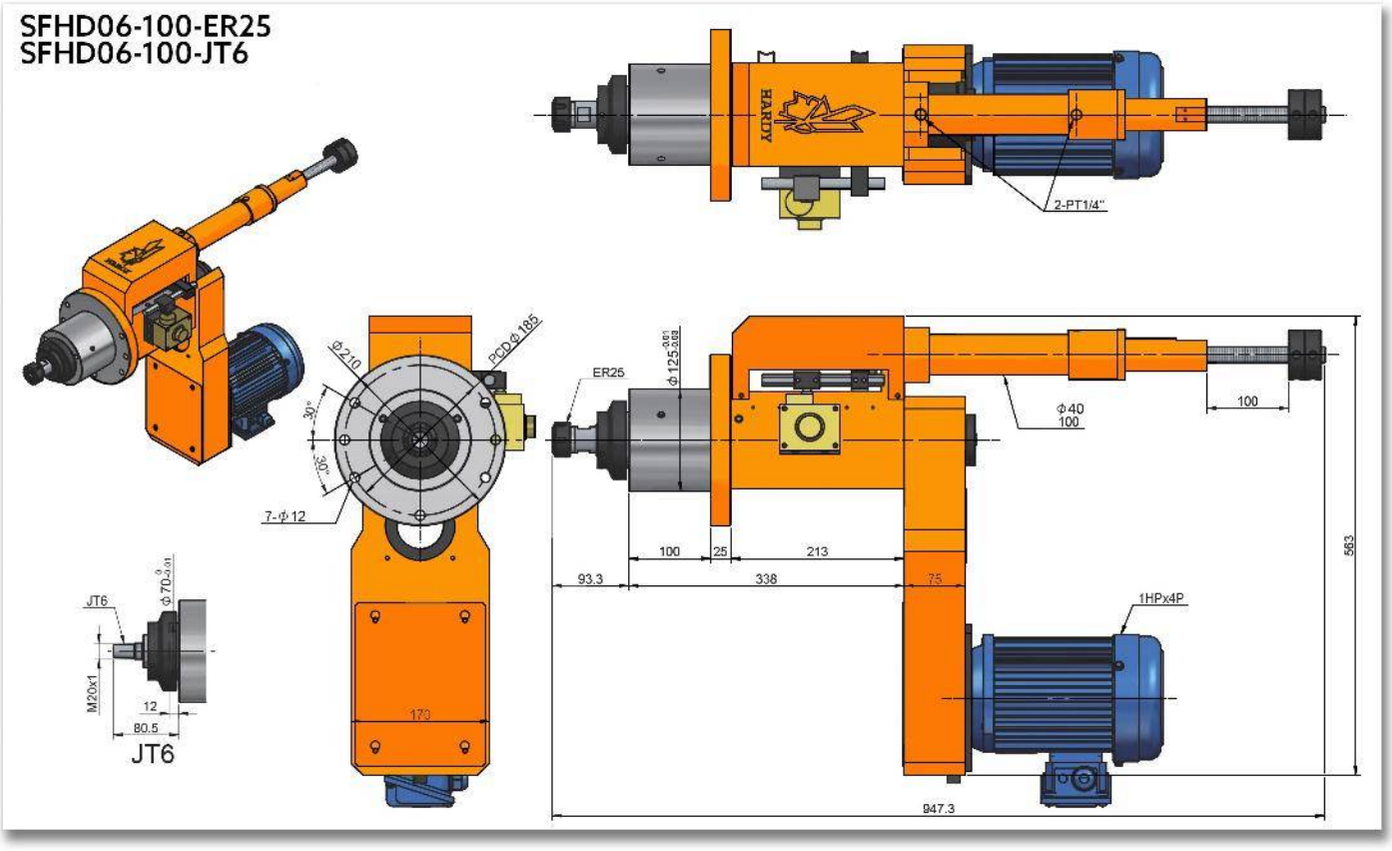
SFHD06-100-ER25
SFHD06-100-JT6
HARDY
2-PT1/4"
Φ210
PCDΦ185
30°
30°
7-Φ12
ER25
Φ125
Φ40
100
100
25
213
93.3
338
75
1HPx4P
563
947.3
170
JT6
Φ70
M20x1
12
80.5
JT6

SFHD06H-100

CABEZAL PARA PERFORADO HIDRÁULICO CON BRIDA DE ALTA VELOCIDAD

Características & Dimensiones

Modelo	SFHD06H
Capacidad Máxima De Perforado *(S45C)*	*Ø16*
Carrera Máxima Del Husillo	*100.00*
Velocidad Máxima Del Husillo ***(r.p.m.)***	*10,000.00*
Potencia Máxima Del Equipo en *3 Fases*	*1 H.p., 220 Volts / 60 Hz.*
Polea Del Husillo	*5M-50T / Ø78.50 x J x 15*
Rodamientos Del Husillo	*7006 x 2* *7005 x 2*
Rodamientos De La Polea	*6908ZZ x 2*
Sello De La Cubierta Frontal	*TC70-90-12 x 1*
Sello Del Husillo	*TC45-60-7 x 1*
O-Ring Del Pistón	*P70 x 2*
O-Ring De La Cubierta Frontal	*G70 x 1 / G40 (G48-HSK40) x 1*
Presión De Movimiento	*(H) 30.00 ~ 40.00 Kg/cm2*
Diámetro Del Cilindro	*7.70 cm^2 / Ø25.00*

**** Redondez ≤ 0.003mm.*
***** Todas las dimensiones están indicadas en milímetros.*

SFHD06H-100-ER25
SFHD06H-100-JT6

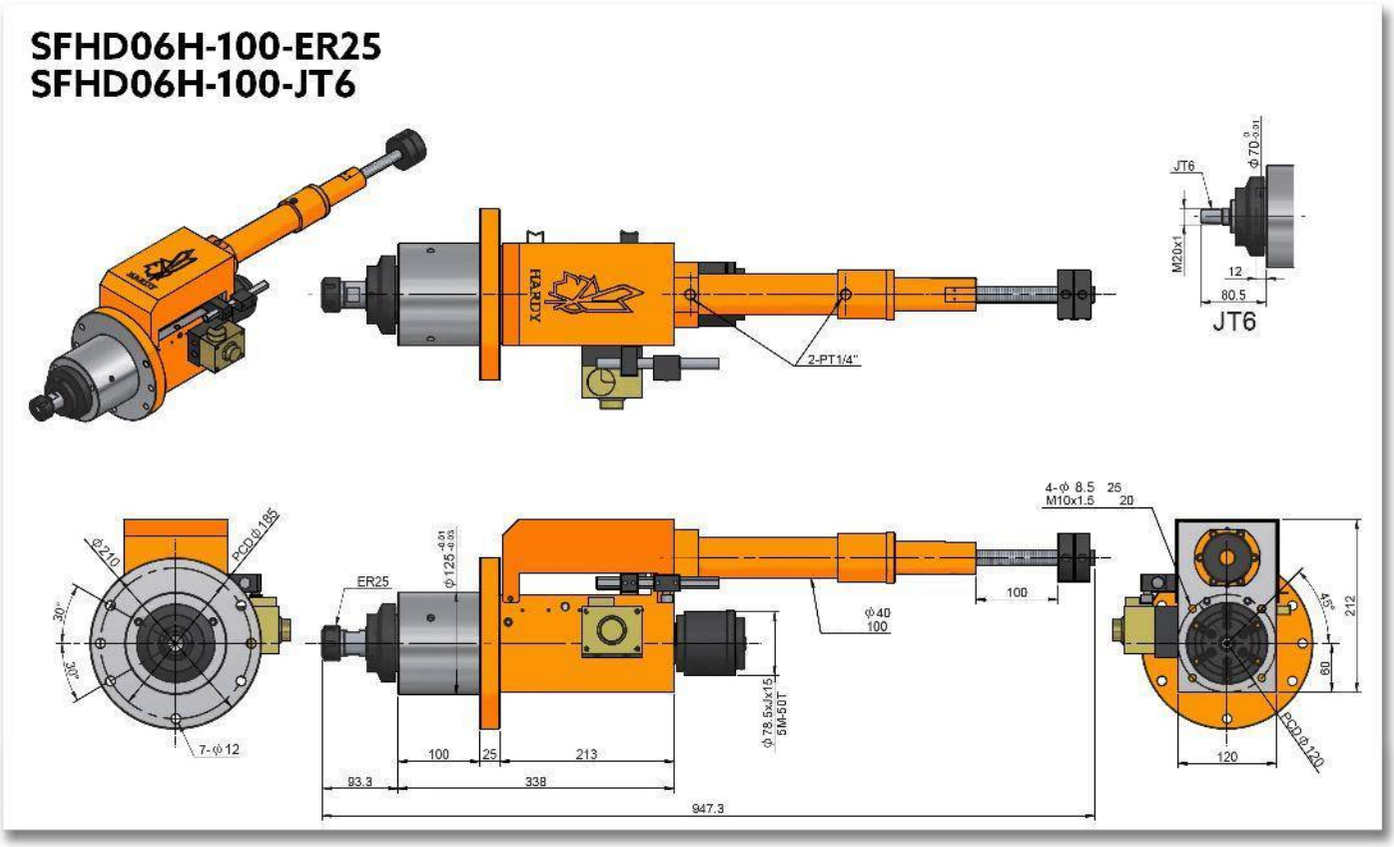

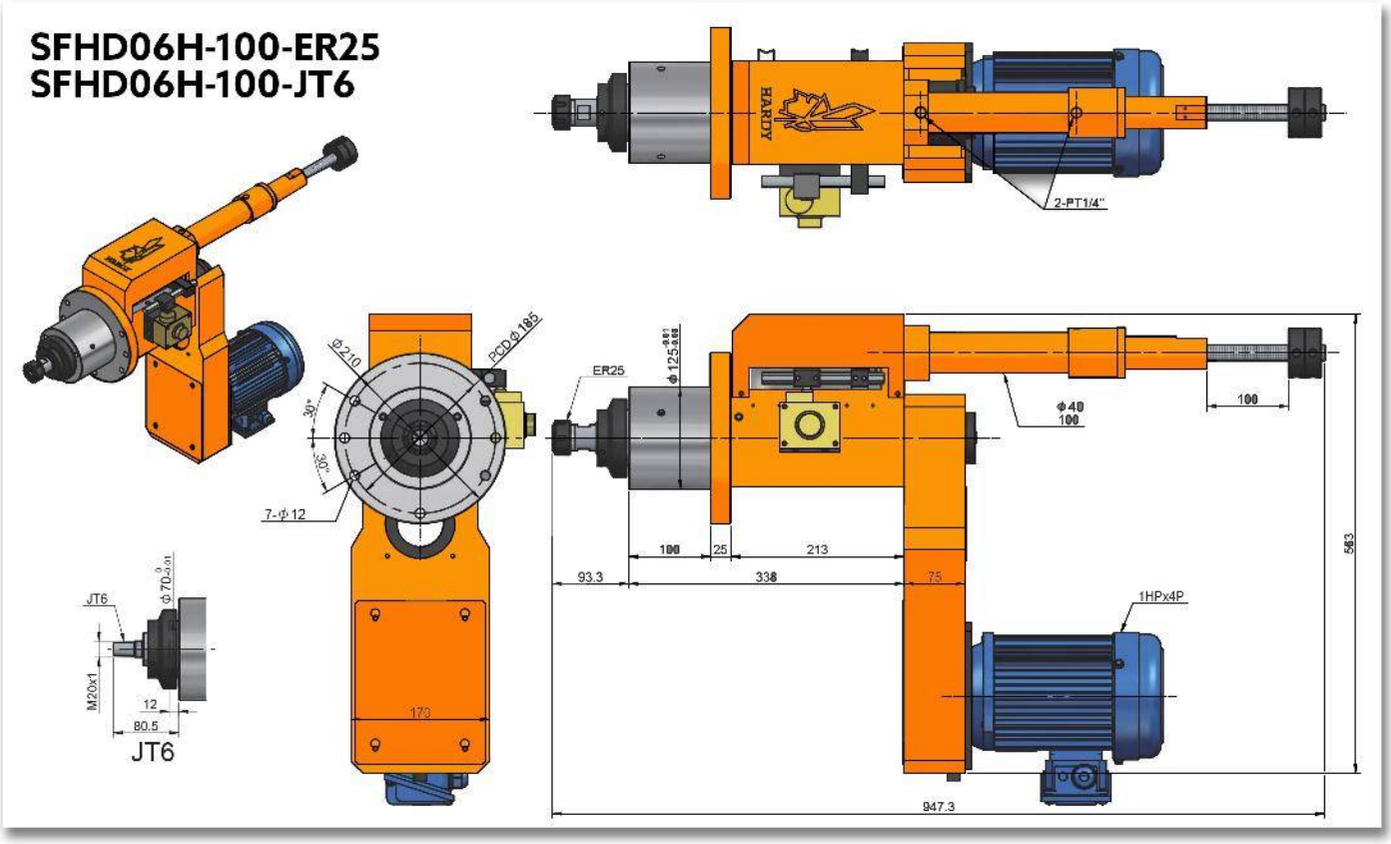
SFHD06H-100-ER25
SFHD06H-100-JT6
2-PT1/4"
Φ210
PCD Φ185
30°
30°
7-Φ12
ER25
Φ125
Φ40
100
100
25
213
93.3
338
75
563
1HPx4P
JT6
M20x1
12
80.5
JT6
170
947.3

SFHD09-120

CABEZAL PARA PERFORADO HIDRÁULICO CON BRIDA

Características & Dimensiones

Modelo	SFHD09
Capacidad Máxima De Perforado *(S45C)*	*Ø25*
Carrera Máxima Del Husillo	*120.00*
Velocidad Máxima Del Husillo ***(r.p.m.)***	*3,000.00*
Potencia Máxima Del Equipo en *3 Fases*	*2 H.p., 220 Volts / 60 Hz.*
Polea Del Husillo	*5M-66T / Ø102.30 x J x 20*
Rodamientos Del Husillo	*6007Z x 1 | 6006Z x 1* *32007 x 1 | 32006 x 1*
Rodamientos De La Polea	*6010ZZ x 2*
Sello De La Cubierta Frontal	*TC90-100-12 x 1*
Sello Del Husillo	*TC50-65-8 x 1*
O-Ring Del Pistón	*P90 x 2*
O-Ring De La Cubierta Frontal	*G62 x 1 | G90 x 1*
Presión De Movimiento	*(H) 30.00 ~ 40.00 Kg/cm²*
Diámetro Del Cilindro	*14.72 cm² / Ø25.00*

**** Redondez ≤ 0.003mm.*
***** Todas las dimensiones están indicadas en milímetros.*

SFHD09-120-NT30

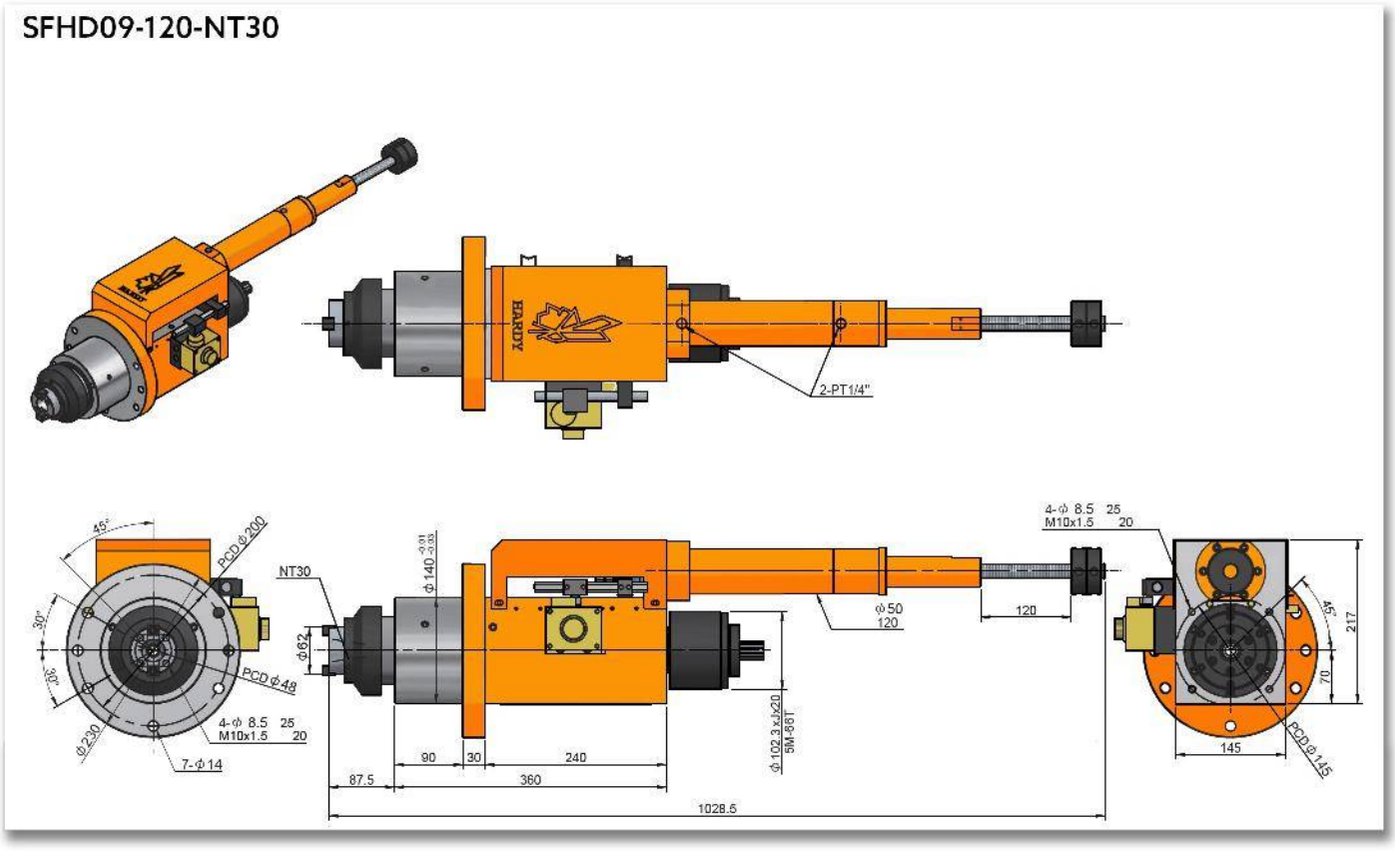

SFHD09-120-NT30

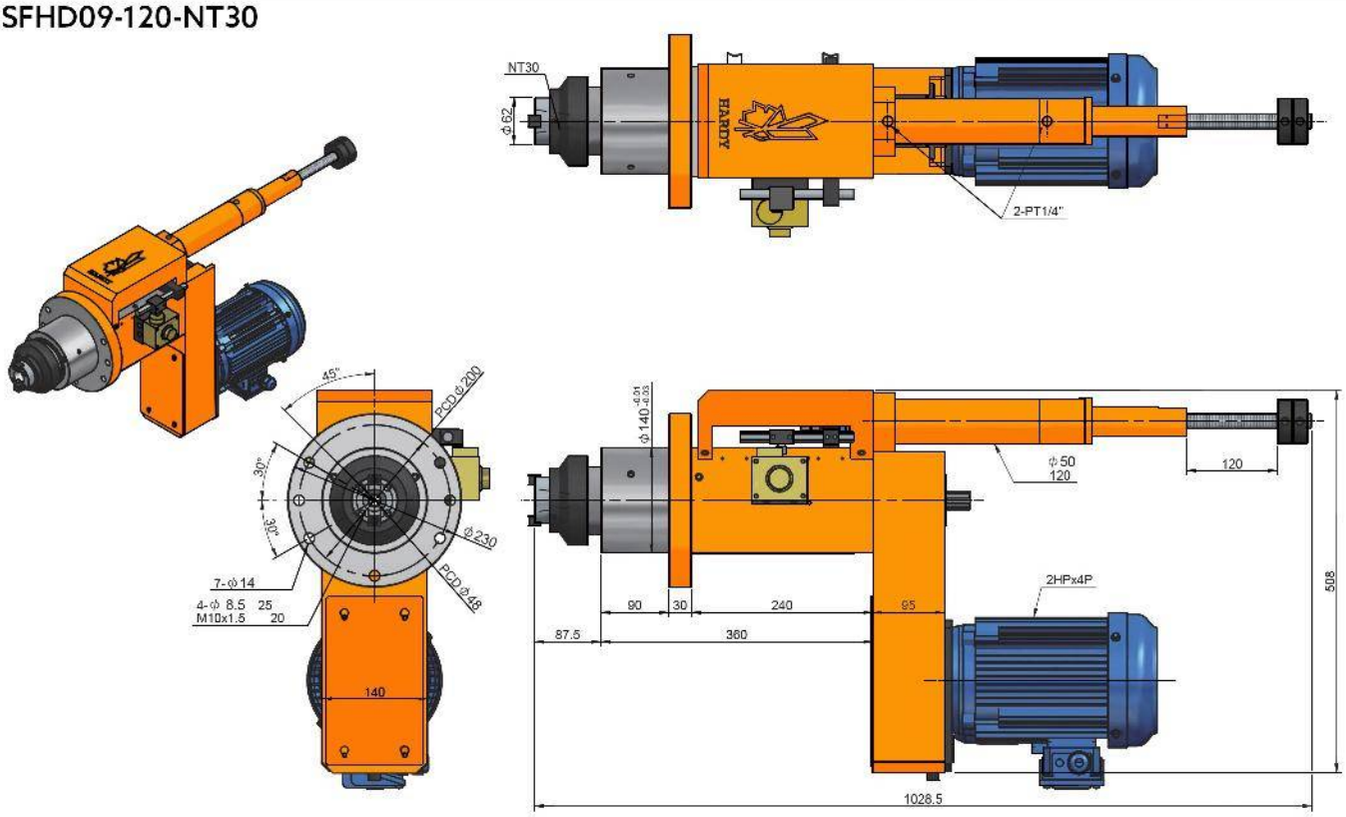

SFHD09H-120

CABEZAL PARA PERFORADO HIDRÁULICO CON BRIDA DE ALTA VELOCIDAD

Características & Dimensiones

Modelo	SFHD09H
Capacidad Máxima De Perforado *(S45C)*	*Ø25*
Carrera Máxima Del Husillo	*120.00*
Velocidad Máxima Del Husillo ***(r.p.m.)***	*8,000.00*
Potencia Máxima Del Equipo en *3 Fases*	*2 H.p., 220 Volts / 60 Hz.*
Polea Del Husillo	*5M-66T / Ø102.30 x J x 20*
Rodamientos Del Husillo	*7007 x 2* *7006 x 2*
Rodamientos De La Polea	*6010ZZ x 2*
Sello De La Cubierta Frontal	*TC90-100-12 x 1*
Sello Del Husillo	*TC50-65-8 x 1*
O-Ring Del Pistón	*P90 x 2*
O-Ring De La Cubierta Frontal	*G62 x 1 | G90 x 1*
Presión De Movimiento	*(H) 30.00 ~ 40.00 Kg/cm²*
Diámetro Del Cilindro	*14.72 cm² / Ø25.00*

**** Redondez ≤ 0.003mm.*
***** Todas las dimensiones están indicadas en milímetros.*

SFHD09H-120-NT30

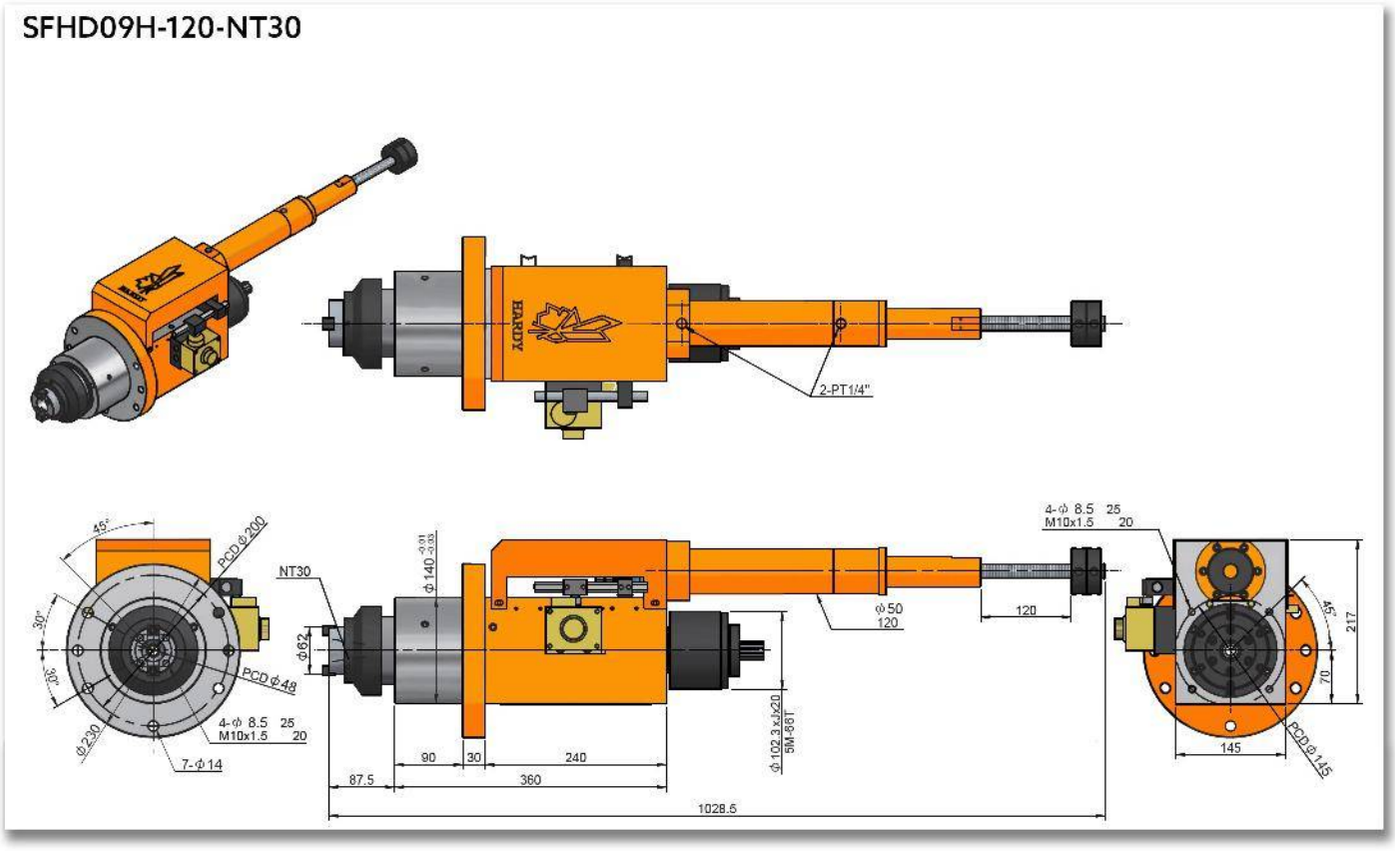

SFHD09H-120-NT30

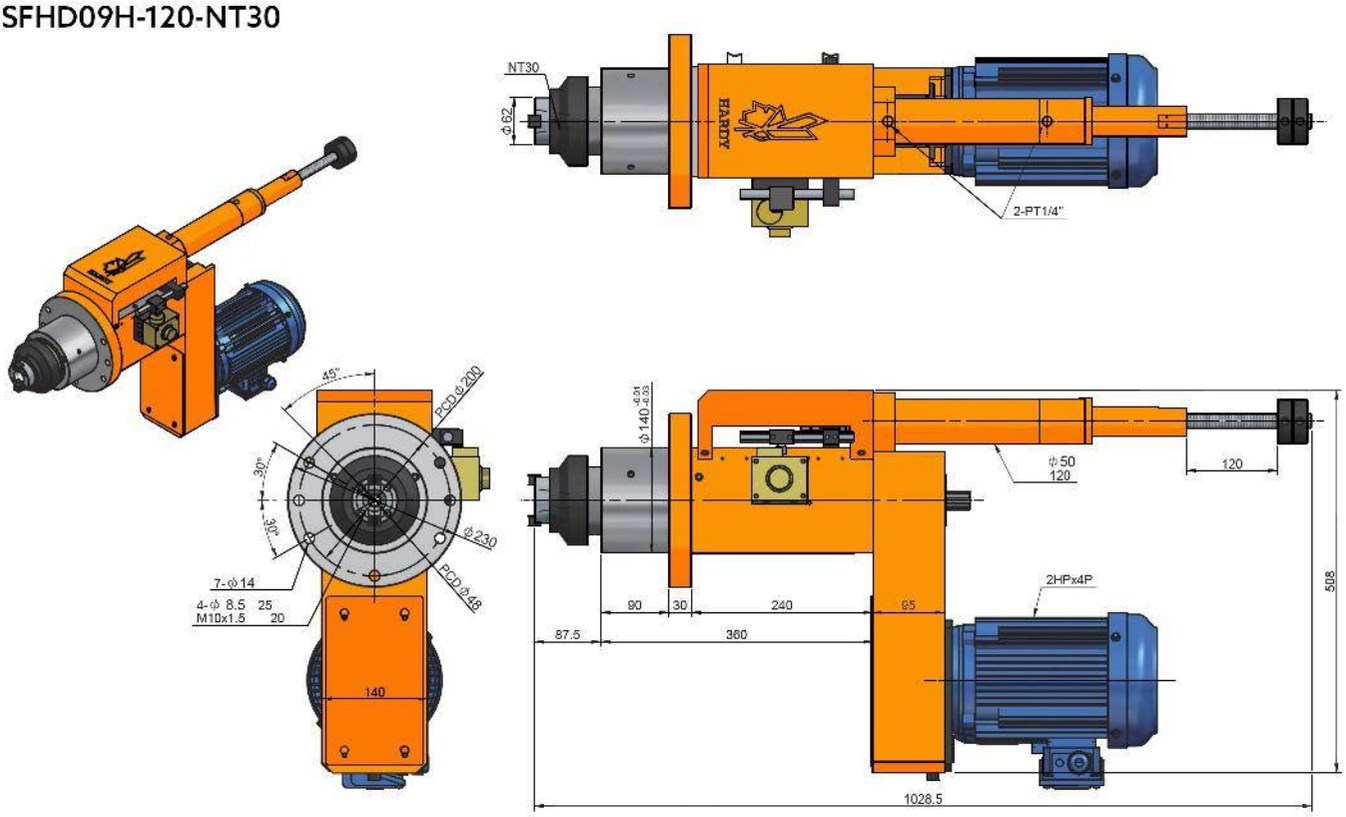

SFHD11-120

CABEZAL PARA PERFORADO HIDRÁULICO CON BRIDA

Características & Dimensiones

Modelo	SFHD11
Capacidad Máxima De Perforado *(S45C)*	*Ø35*
Carrera Máxima Del Husillo	*120.00*
Velocidad Máxima Del Husillo ***(r.p.m.)***	*1,800.00*
Potencia Máxima Del Equipo en *3 Fases*	*3 H.p., 220 Volts / 60 Hz.*
Polea Del Husillo	*8M-64T*
Rodamientos Del Husillo	*6210ZZ x 2 | 30210 x 2*
Rodamientos De La Polea	*6015ZZ x 2*
Sello De La Cubierta Frontal	*TC110-130-13 x 1*
Sello Del Husillo	*TC70-90-12 x 1*
O-Ring Del Pistón	*P110 x 2*
O-Ring De La Cubierta Frontal	*G85 x 1 | G110 x 1*
Presión De Movimiento	*(H) 30.00 ~ 40.00 Kg/cm²*
Diámetro Del Cilindro	*14.72 cm² (Ø50.00 | Ø25.00)*

**** Redondez ≤ 0.003mm.*
***** Todas las dimensiones están indicadas en milímetros.*

SFHD11-120-NT40
SFHD11-120-FB45

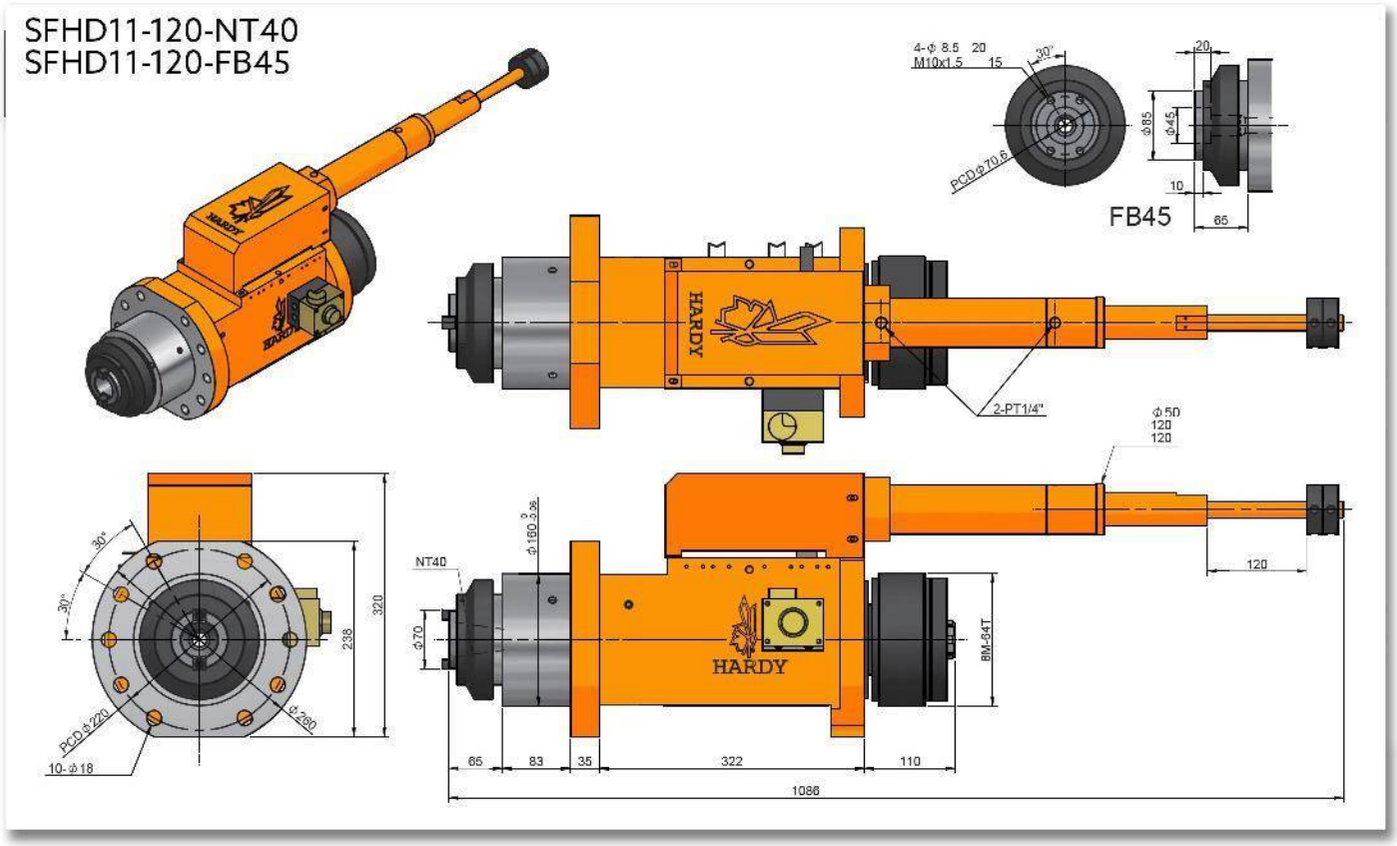

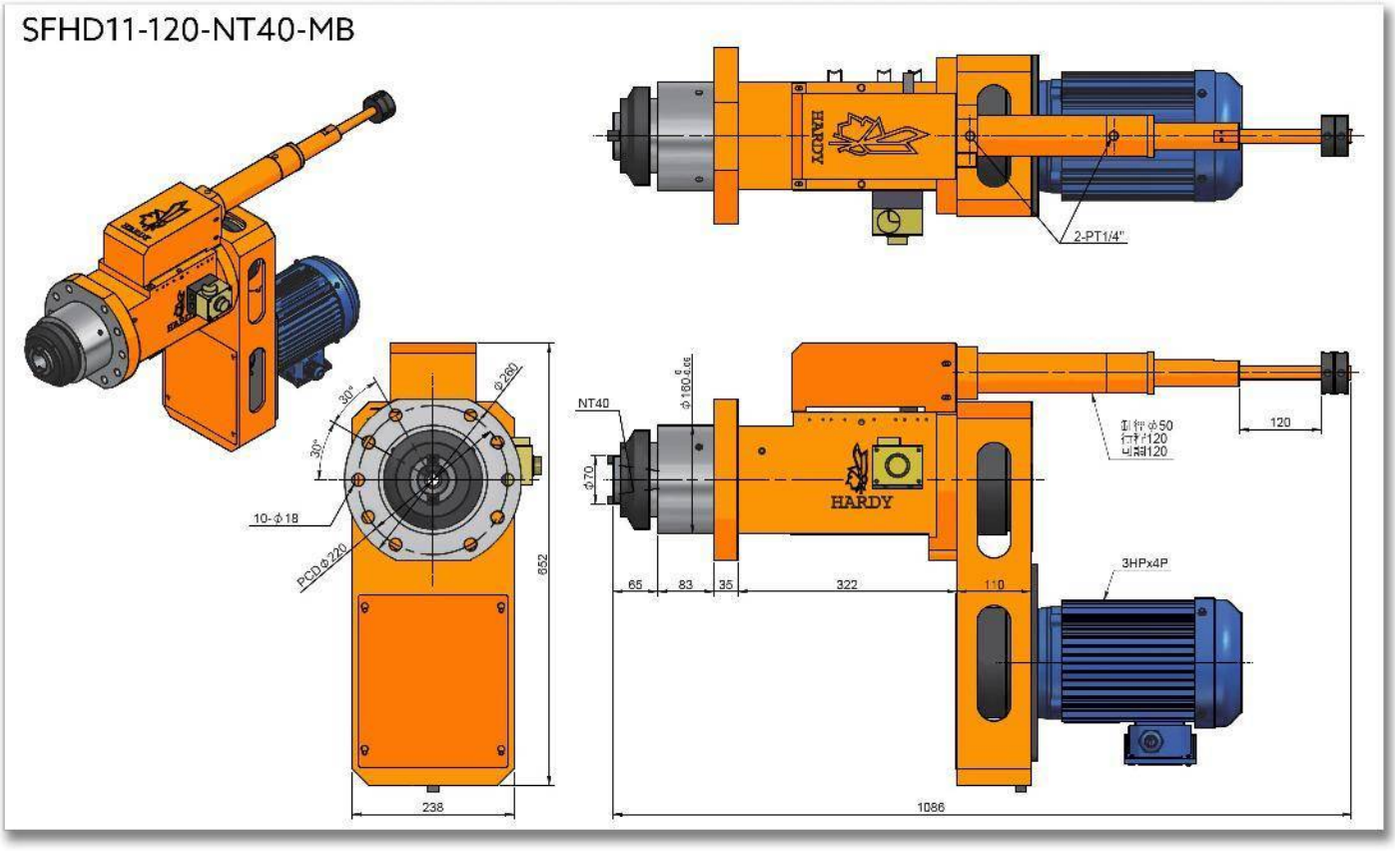
SFHD11-120-NT40-MB
HARDY
2-PT1/4"
30°
30°
10-Φ18
PCD Φ220
Φ280
652
238
NT40
Φ180
Φ70
HARDY
120
3HPx4P
65
83
35
322
110
1086

SFHD11H-120

CABEZAL PARA PERFORADO HIDRÁULICO CON BRIDA DE ALTA VELOCIDAD

Características & Dimensiones

Modelo	SFHD11H
Capacidad Máxima De Perforado *(S45C)*	*Ø35*
Carrera Máxima Del Husillo	*120.00*
Velocidad Máxima Del Husillo ***(r.p.m.)***	*4,000.00*
Potencia Máxima Del Equipo en *3 Fases*	*3 H.p., 220 Volts / 60 Hz.*
Polea Del Husillo	*8M-64T*
Rodamientos Del Husillo	*7210 x 4*
Rodamientos De La Polea	*6015ZZ x 2*
Sello De La Cubierta Frontal	*TC110-130-13 x 1*
Sello Del Husillo	*TC70-90-12 x 1*
O-Ring Del Pistón	*P110 x 2*
O-Ring De La Cubierta Frontal	*G85 x 1 | G110 x 1*
Presión De Movimiento	*(H) 30.00 ~ 40.00 Kg/cm²*
Diámetro Del Cilindro	*14.72 cm² (Ø50.00 | Ø25.00)*

**** Redondez ≤ 0.003mm.*
***** Todos las dimensiones están indicadas en milímetros.*

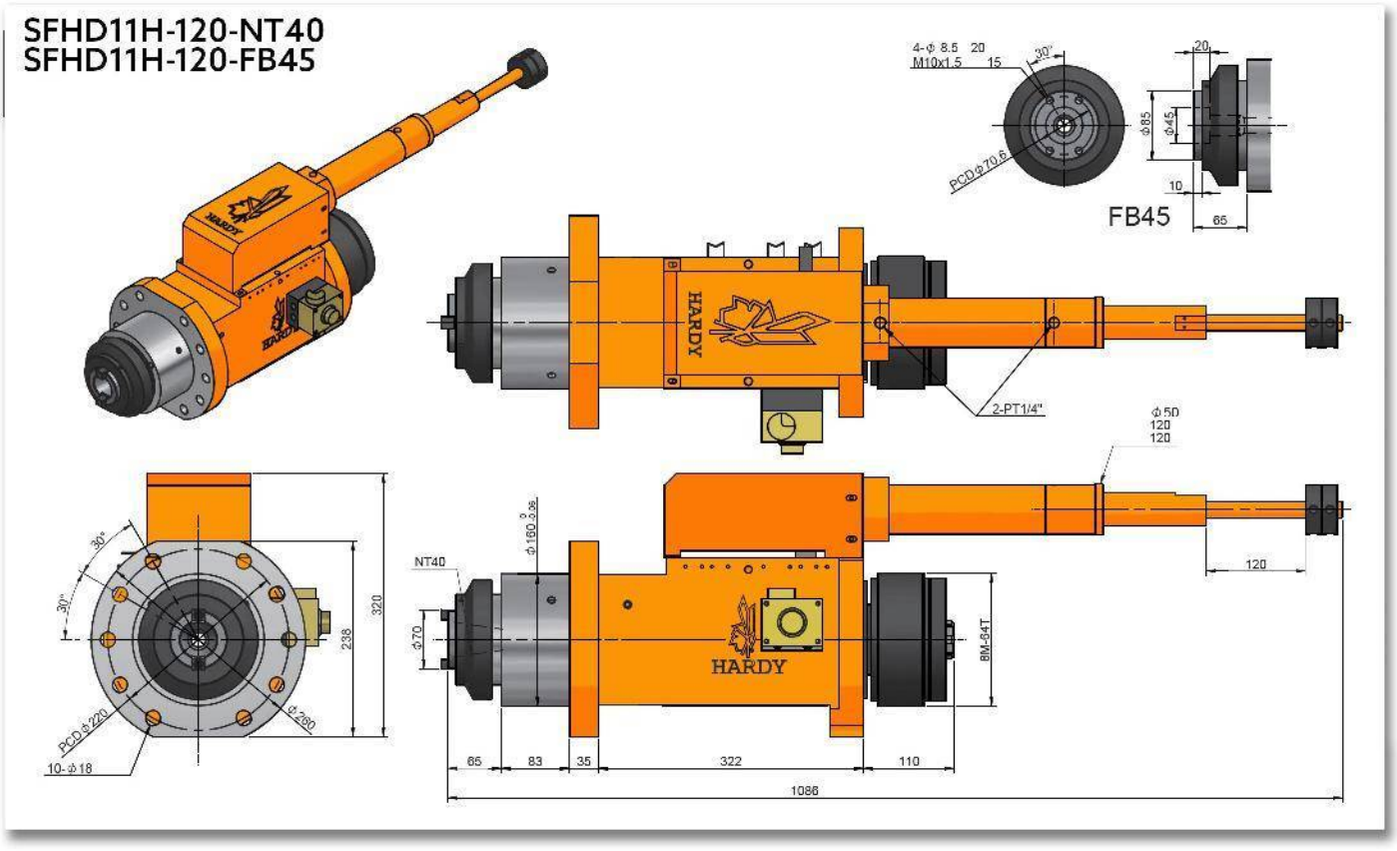
SFHD11H-120-NT40
SFHD11H-120-FB45
4-Φ 8.5 20
M10x1.5 15
30°
PCDΦ70.6
20
Φ85
Φ45
10
65
FB45
HARDY
2-PT1/4"
Φ50
120
120
120
NT40
Φ160
Φ70
8M-64T
30°
30°
320
238
PCDΦ220
Φ260
10-Φ18
65
83
35
322
110
1086

SFHD11H-120-NT40

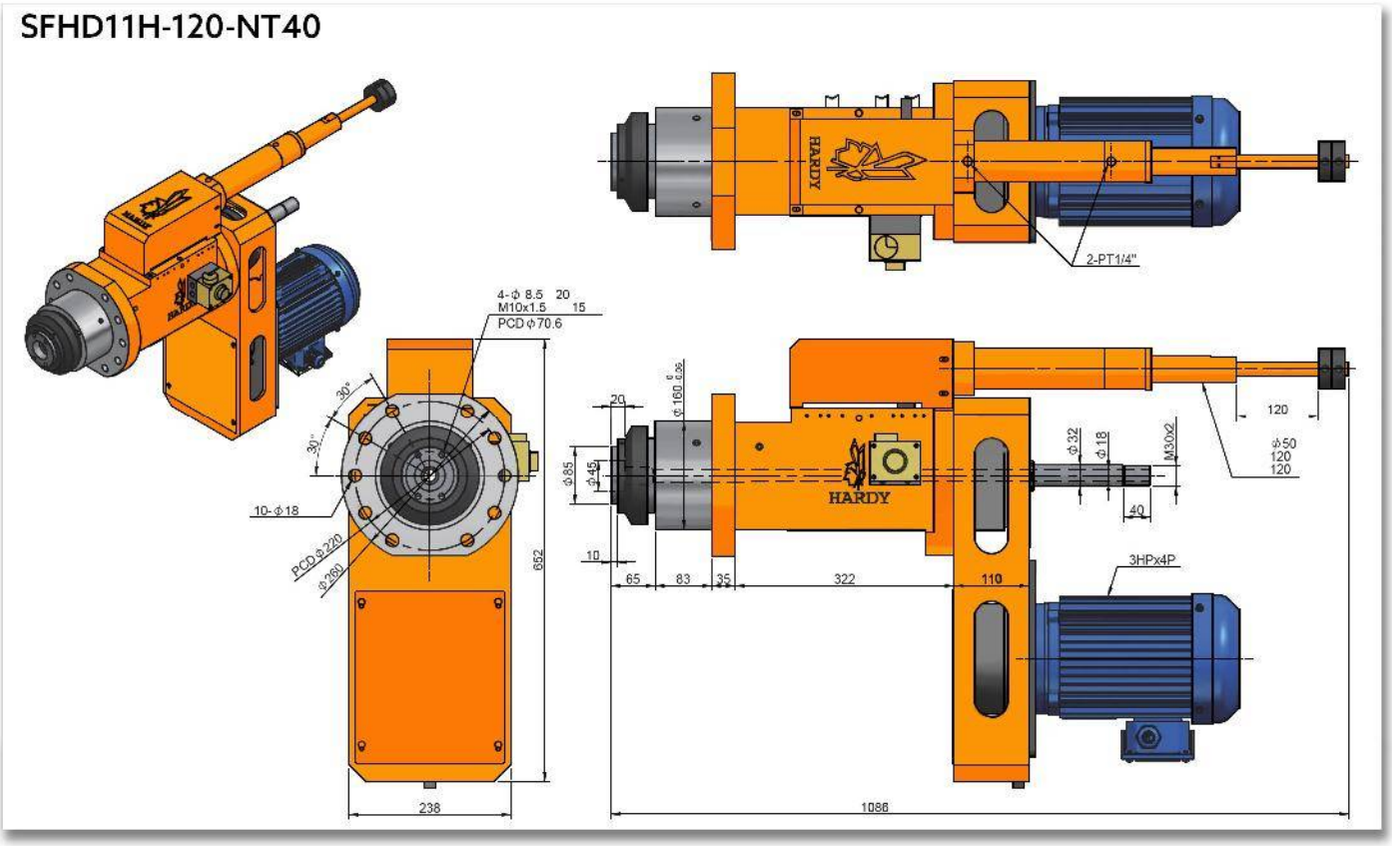

SFHD12-150

CABEZAL PARA PERFORADO HIDRÁULICO CON BRIDA

Características & Dimensiones

Modelo	SFHD12
Capacidad Máxima De Perforado *(S45C)*	*Ø35*
Carrera Máxima Del Husillo	*150.00*
Velocidad Máxima Del Husillo ***(r.p.m.)***	*2,000.00*
Potencia Máxima Del Equipo en *3 Fases*	*3 H.p. x 4P, 220 Volts / 60 Hz.*
Polea Del Husillo	*8M-54T | Ø133.6 x J x 25*
Rodamientos Del Husillo	*6011Z x 1 | 6009Z x 1* *32011 x 1 ° 32009 x 1*
Rodamientos De La Polea	*6211ZZ x 2*
Sello De La Cubierta Frontal	*TC120-145-12 x 1*
Sello Del Husillo	*TC75-90-12 x 1*
O-Ring Del Pistón	*P120 x 2*
O-Ring De La Cubierta Frontal	*G85 x 1 | G120 x 1*
Presión De Movimiento	*(H) 30.00 ~ 40.00 Kg/cm²*
Diámetro Del Cilindro	*21.20 cm² (Ø60.00 | Ø35.00)*

**** Redondez ≤ 0.003mm.*
***** Todos las dimensiones están indicadas en milímetros.*

SFHD12-NT40

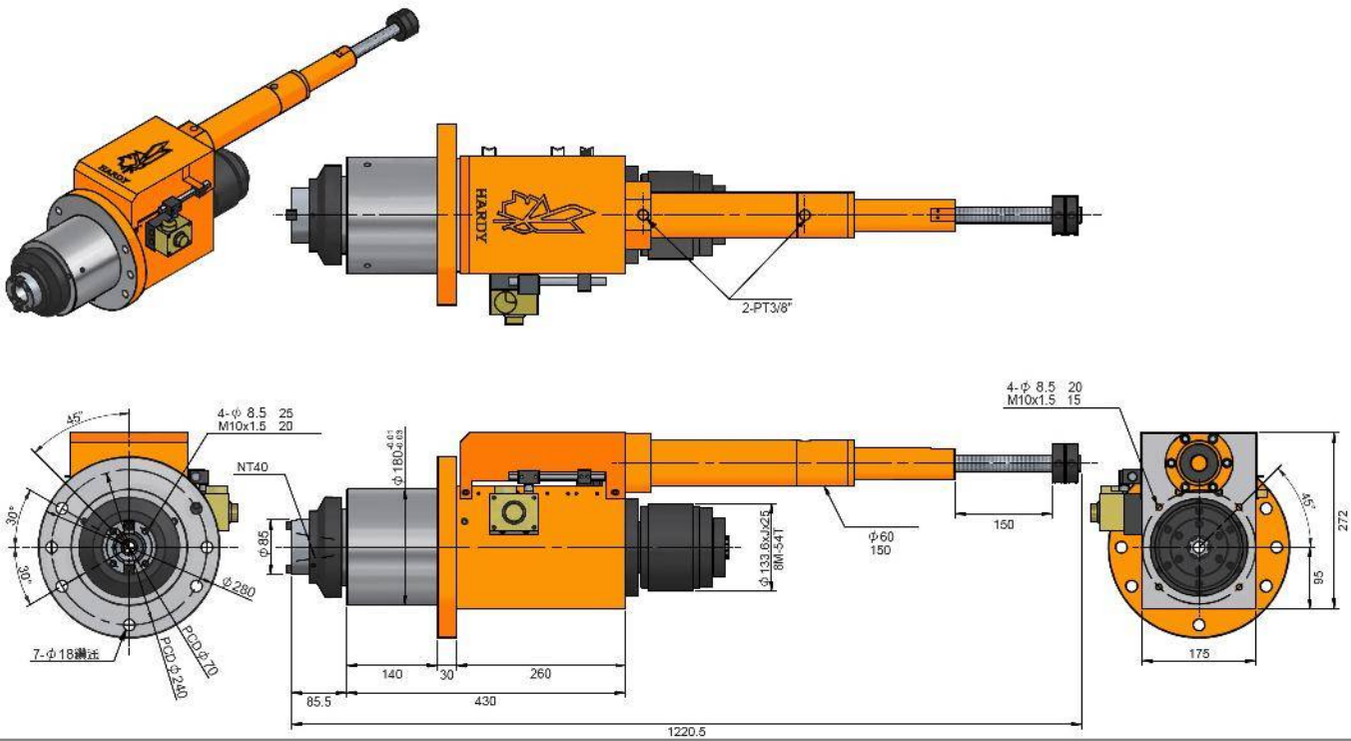

2-PT3/8"
4-φ 8.5 25
M10x1.5 20
NT40
φ180
φ85
φ133.6xJx25
8M-54T
φ60
150
150
4-φ 8.5 20
M10x1.5 15
45°
30°
30°
φ280
7-φ18滿迁
PCD φ70
PCD φ240
140
30
260
85.5
430
1220.5
45°
272
95
175

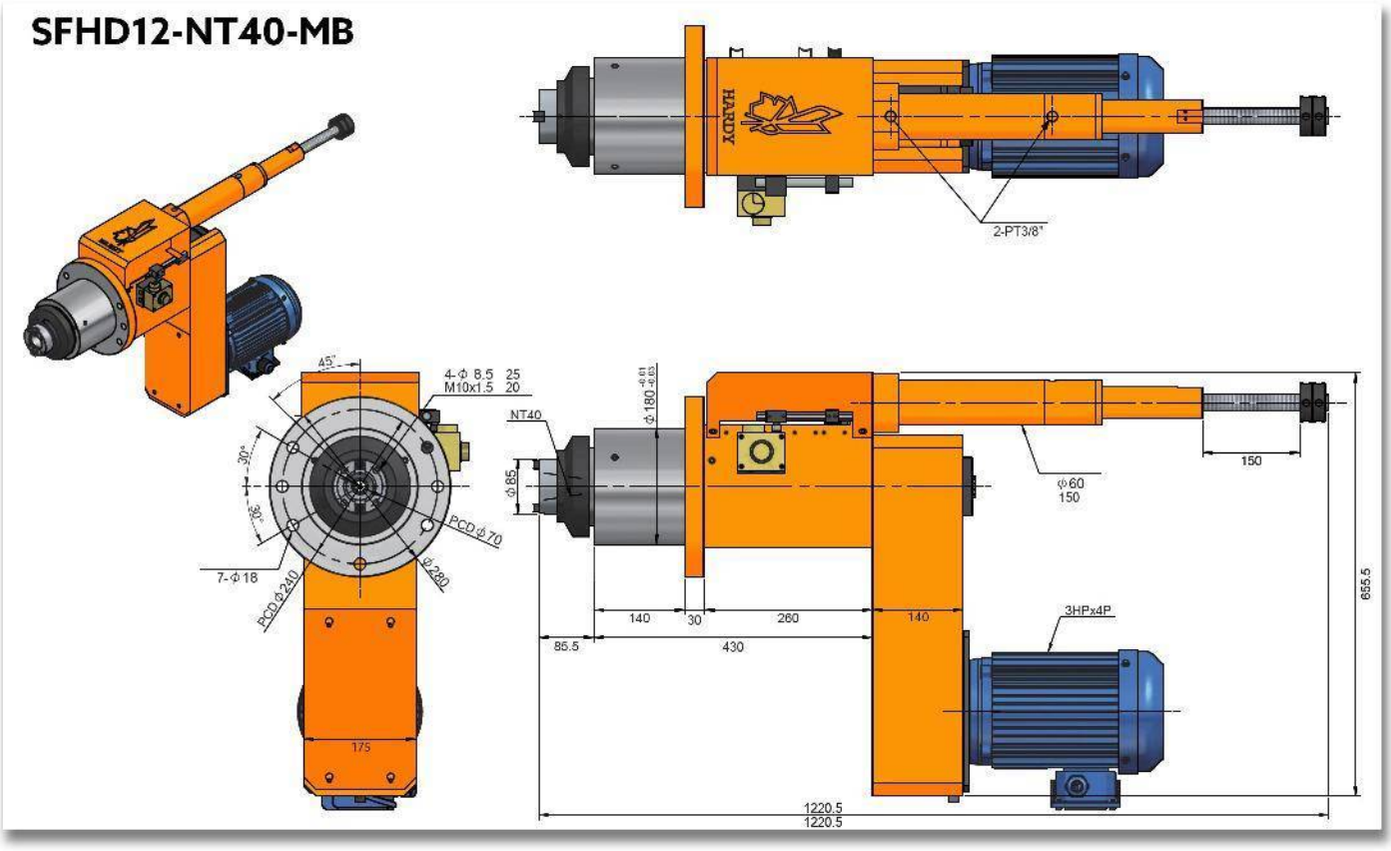
SFHD12-NT40-MB
HARDY
2-PT3/8"
45°
4-Φ 8.5 25
M10x1.5 20
30°
30°
PCD Φ70
7-Φ 18
PCD Φ240
Φ280
175
NT40
Φ180 -0.61 -0.63
Φ85
Φ60
150
150
140
30
260
140
85.5
430
3HPx4P
655.5
1220.5
1220.5

SFHD12H-150

CABEZAL PARA PERFORADO HIDRÁULICO CON BRIDA DE ALTA VELOCIDAD

Características & Dimensiones

Modelo	SFHD12H
Capacidad Máxima De Perforado *(S45C)*	*Ø35*
Carrera Máxima Del Husillo	*150.00*
Velocidad Máxima Del Husillo ***(r.p.m.)***	*6,000.00*
Potencia Máxima Del Equipo en *3 Fases*	*3 H.p. x 4P, 220 Volts / 60 Hz.*
Polea Del Husillo	*8M-54T | Ø133.6 x J x 25*
Rodamientos Del Husillo	*7011 x 2* *7009 x 2*
Rodamientos De La Polea	*6211ZZ x 2*
Sello De La Cubierta Frontal	*TC120-145-12 x 1*
Sello Del Husillo	*TC75-90-12 x 1*
O-Ring Del Pistón	*P120 x 2*
O-Ring De La Cubierta Frontal	*G85 x 1 | G120 x 1*
Presión De Movimiento	*(H) 30.00 ~ 40.00 Kg/cm²*
Diámetro Del Cilindro	*21.20 cm² (Ø60.00 | Ø35.00)*

**** Redondez ≤ 0.003mm.*
***** Todos las dimensiones están indicadas en milímetros.*

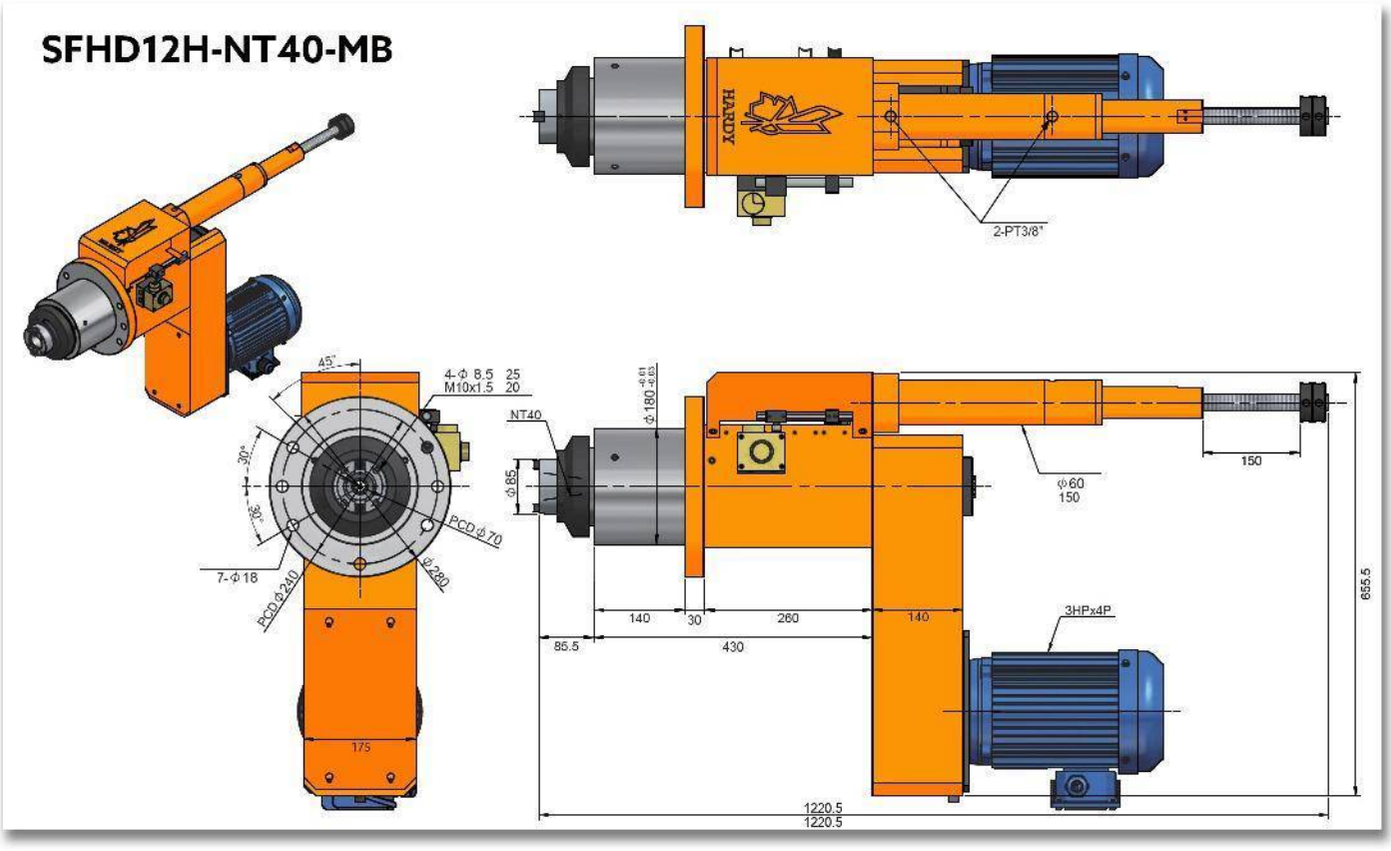
SFHD12H-NT40-MB
HARDY
2-PT3/8"
45°
4-Φ 8.5 25
M10x1.5 20
30°
30°
PCD Φ70
7-Φ 18
PCD Φ240
Φ280
175
NT40
Φ 180 -0.61 -0.63
Φ 85
Φ60
150
150
140
30
260
140
85.5
430
3HPx4P
655.5
1220.5
1220.5

SFHD12H-NT40

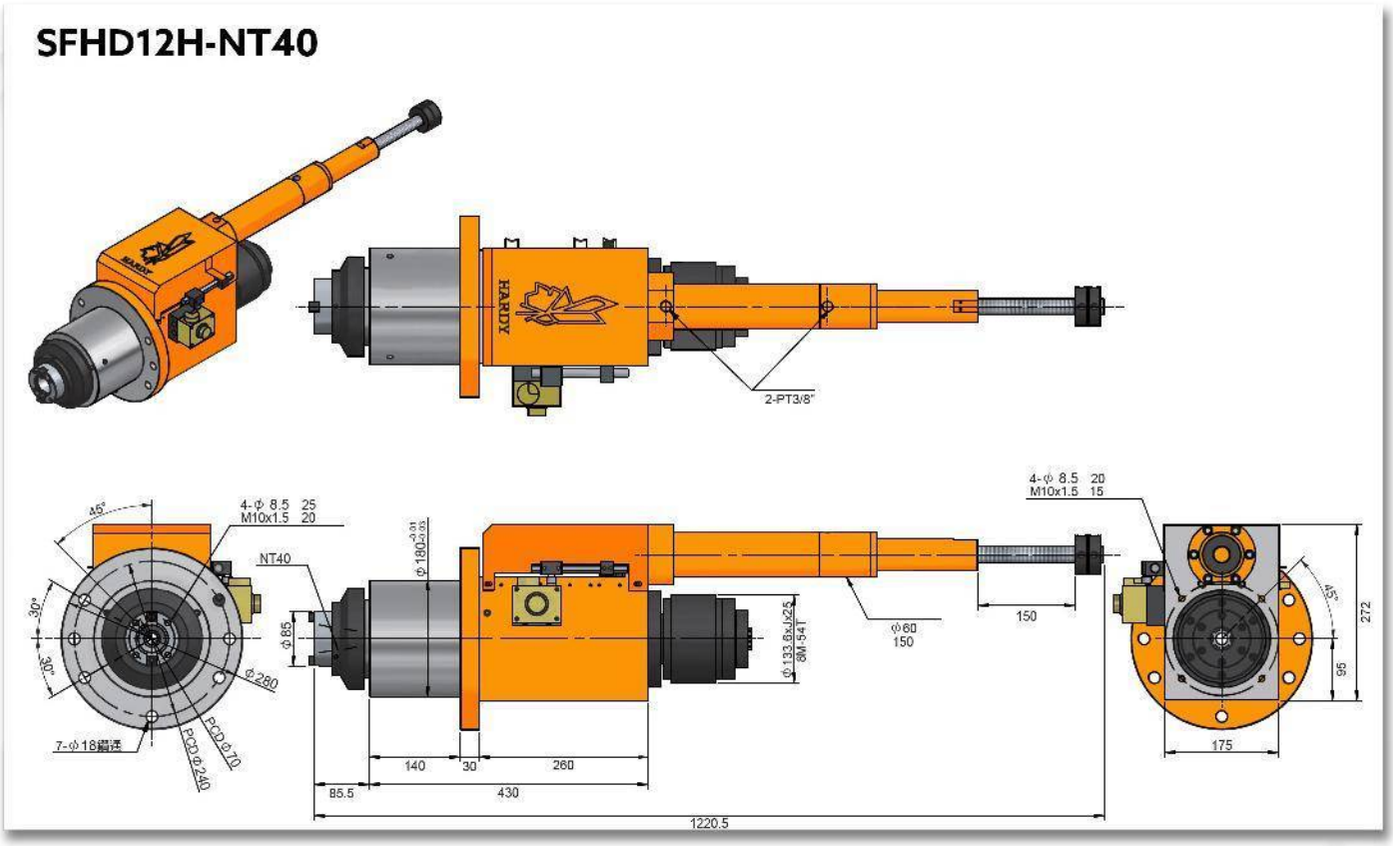

SFHD15-150

CABEZAL PARA PERFORADO HIDRÁULICO CON BRIDA

Características & Dimensiones

Modelo	SFHD15
Capacidad Máxima De Perforado *(S45C)*	*Ø50*
Carrera Máxima Del Husillo	*150.00*
Velocidad Máxima Del Husillo ***(r.p.m.)***	*1,600.00*
Potencia Máxima Del Equipo en *3 Fases*	*5 H.p. x 4P, 220 Volts / 60 Hz.*
Polea Del Husillo	*8M-62T | Ø156.50 x J x 25.00*
Rodamientos Del Husillo	*6014Z x 1 | 6012Z* *32014 x 1 | 32012 x 1*
Rodamientos De La Polea	*6213ZZ x 2*
Sello De La Cubierta Frontal	*TC150-180-14 x 1*
Sello Del Husillo	*TC90-100-12 x 1*
O-Ring Del Pistón	*P150 x 2*
O-Ring De La Cubierta Frontal	*G120 x 1 | G150 x 1*
Presión De Movimiento	*(H) 30.00 ~ 40.00 Kg/cm²*
Diámetro Del Cilindro	*21.20 cm² (Ø60.00 | Ø30.00)*

**** Redondez ≤ 0.003mm.*
***** Todas las dimensiones están indicadas en milímetros.*

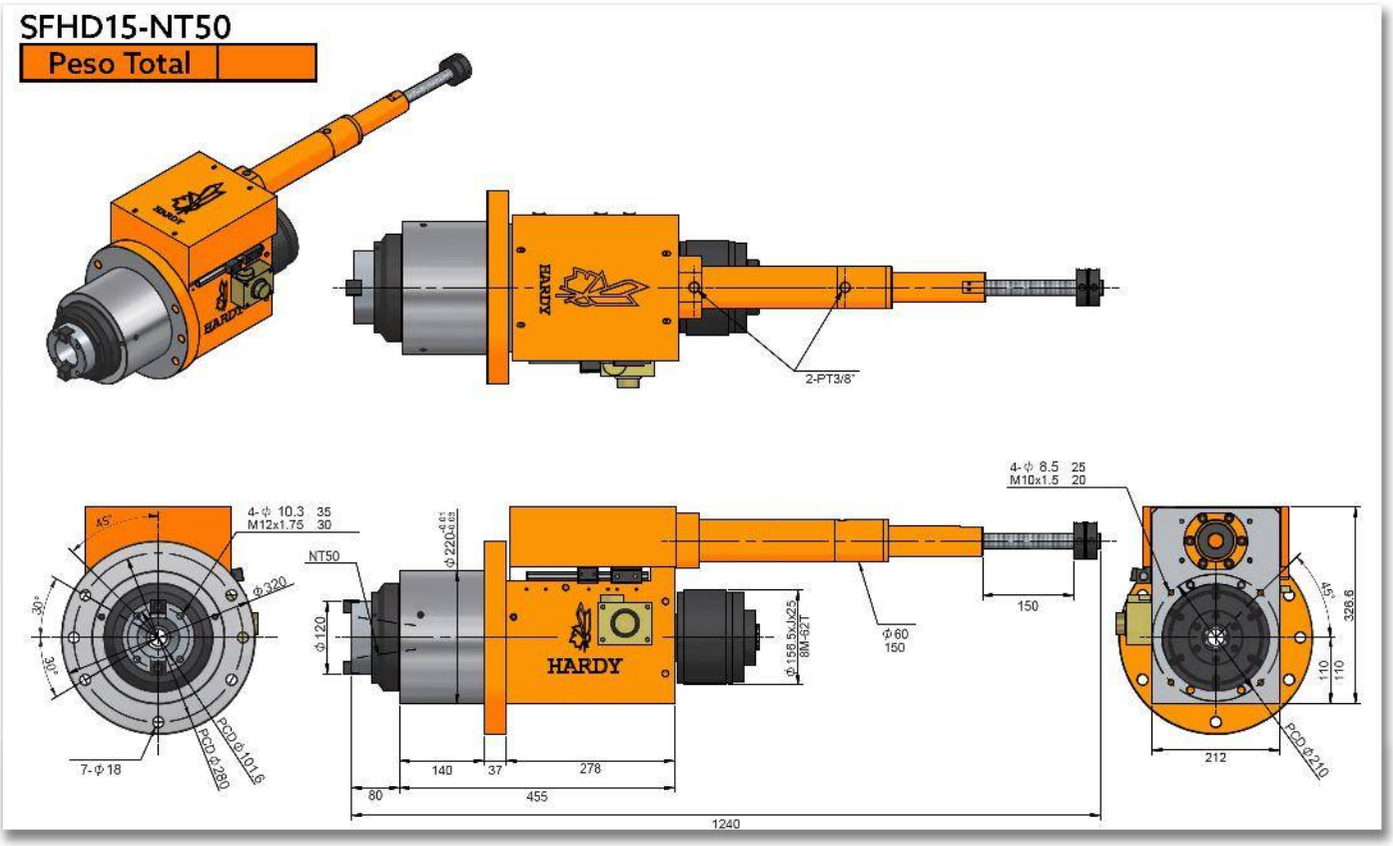
SFHD15-NT50
Peso Total
2-PT3/8"
4-φ 8.5 25
M10x1.5 20
4-φ 10.3 35
M12x1.75 30
NT50
φ320
φ120
φ220
φ158.5xJx25
8M-62T
φ60
150
150
45°
30°
30°
7-φ18
PCD φ101.6
PCD φ280
140
37
278
80
455
1240
212
PCD φ210
326.6
110
110

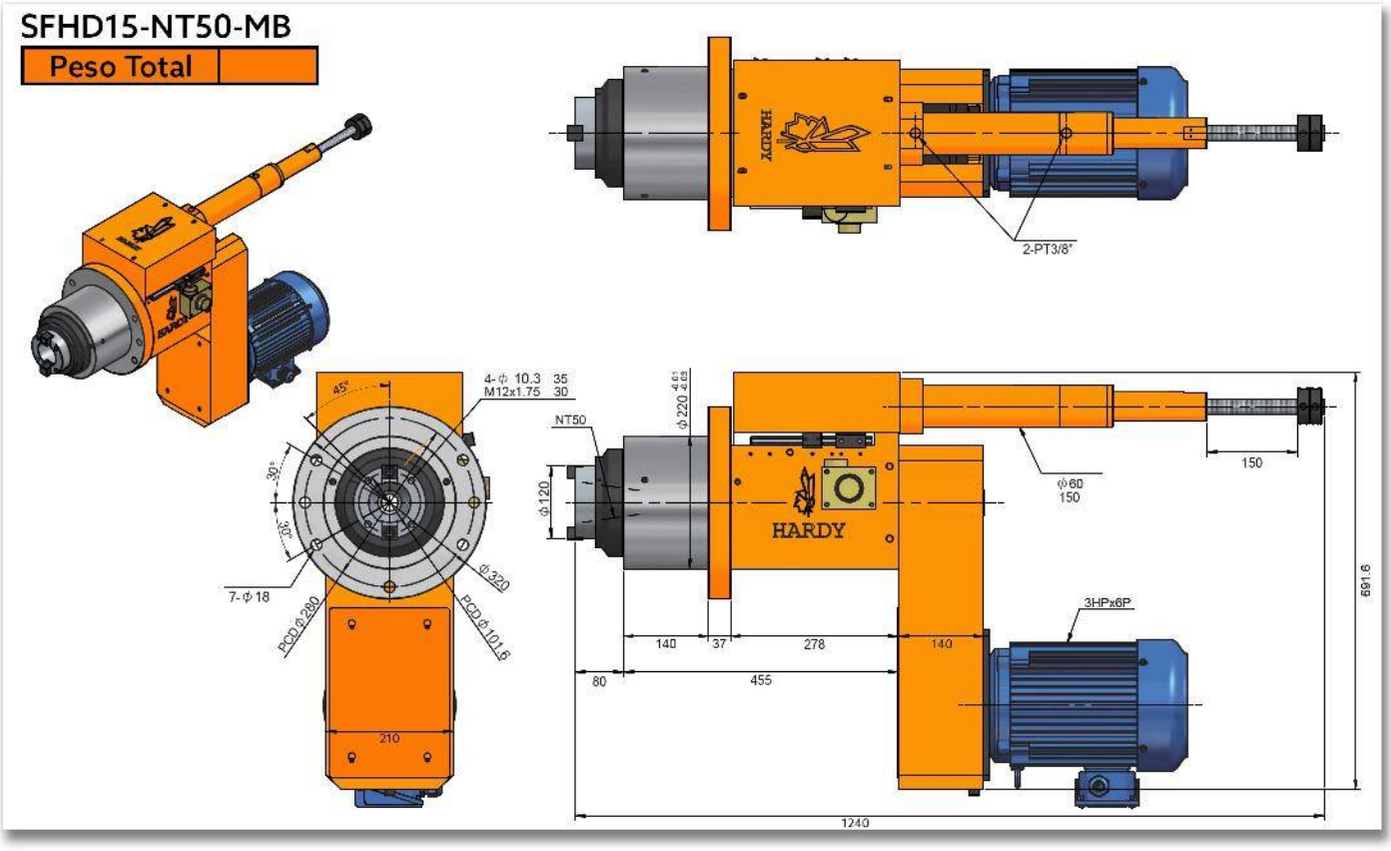
SFHD15-NT50-MB
Peso Total
HARDY
2-PT3/8"
4-ϕ 10.3 35
M12x1.75 30
45°
30°
30°
7-ϕ18
PCD ϕ280
ϕ320
PCD ϕ101.6
210
NT50
ϕ220 4.61 4.63
ϕ120
ϕ60
150
150
HARDY
3HPx6P
691.6
140
37
278
140
80
455
1240

SFHD15H-150

CABEZAL PARA PERFORADO HIDRÁULICO CON BRIDA DE ALTA VELOCIDAD

Características & Dimensiones

Modelo	SFHD15H
Capacidad Máxima De Perforado *(S45C)*	*Ø50*
Carrera Máxima Del Husillo	*150.00*
Velocidad Máxima Del Husillo ***(r.p.m.)***	*4,000.00*
Potencia Máxima Del Equipo en *3 Fases*	*5 H.p. x 4P, 220 Volts / 60 Hz.*
Polea Del Husillo	*8M-62T | Ø156.50 x J x 25.00*
Rodamientos Del Husillo	*7014 x 2* *7012 x 2*
Rodamientos De La Polea	*6213ZZ x 2*
Sello De La Cubierta Frontal	*TC150-180-14 x 1*
Sello Del Husillo	*TC90-100-12 x 1*
O-Ring Del Pistón	*P150 x 2*
O-Ring De La Cubierta Frontal	*G120 x 1 | G150 x 1*
Presión De Movimiento	*(H) 30.00 ~ 40.00 Kg/cm²*
Diámetro Del Cilindro	*21.20 cm² (Ø60.00 | Ø30.00)*

**** Redondez ≤ 0.003mm.*
***** Todas las dimensiones están indicadas en milímetros.*

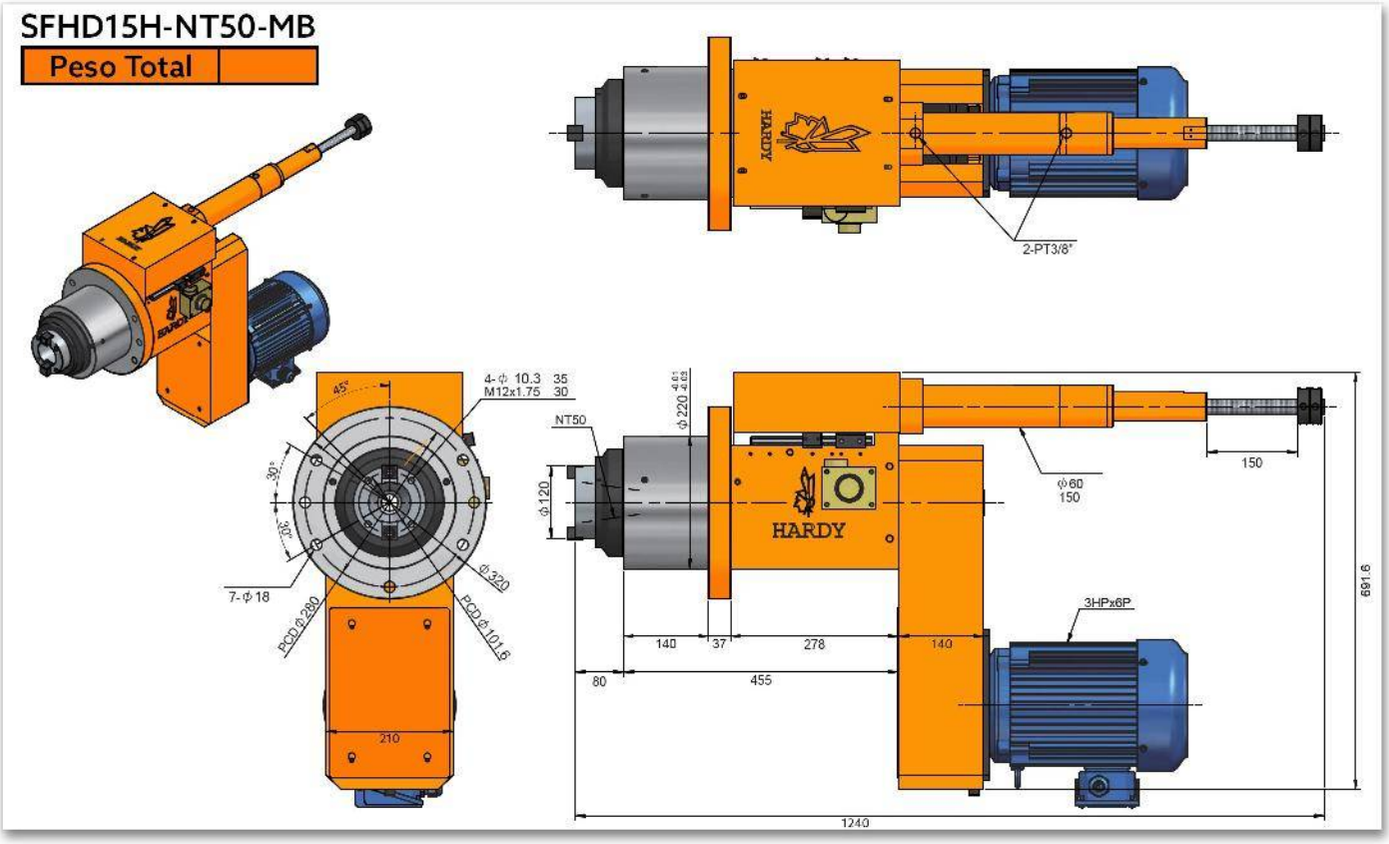
SFHD15H-NT50-MB
Peso Total
HARDY
2-PT3/8"
4-ϕ 10.3 35
M12x1.75 30
45°
30°
30°
7-ϕ18
PCD ϕ280
ϕ320
PCD ϕ101.6
210
NT50
ϕ220 4.61 4.63
ϕ120
HARDY
ϕ60
150
150
3HPx6P
140
37
278
140
80
455
691.6
1240

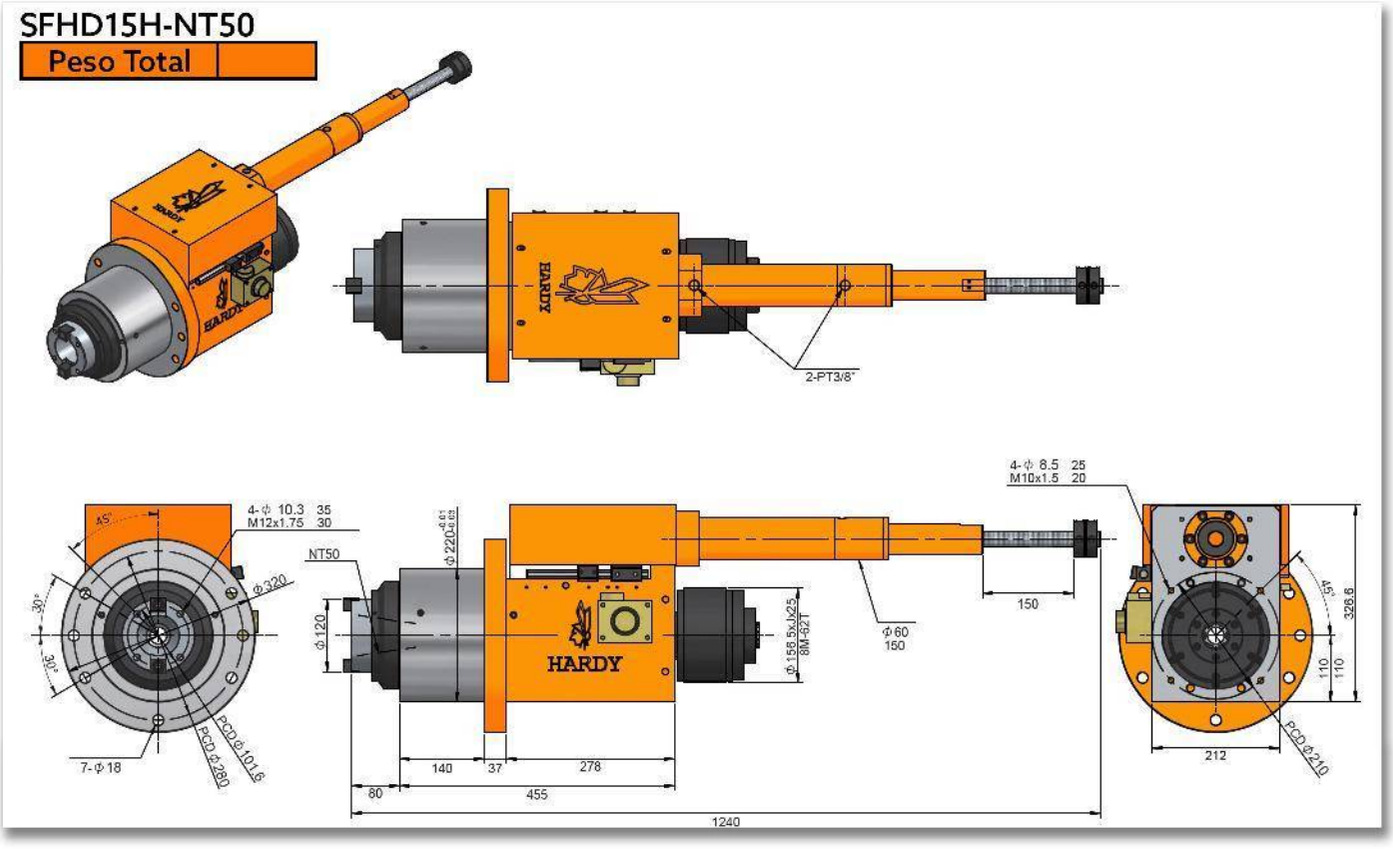
SFHD15H-NT50
Peso Total
2-PT3/8"
4-Φ 8.5 25
M10x1.5 20
4-Φ 10.3 35
M12x1.75 30
NT50
Φ320
Φ120
Φ220
Φ158.5xJx25
8M-62T
Φ60
150
150
45°
30°
30°
7-Φ18
PCD Φ101.6
PCD Φ280
140
37
278
80
455
1240
212
PCD Φ210
326.6
110
110

SERIE SFSD

SERVO CABEZALES PARA MACHUELEADO/PERFORADO TIPO BRIDA

SFSD06-100

SERVO CABEZAL PARA PERFORADO/ MACHUELEADO CON BRIDA

Características & Dimensiones

Modelo	SFSD09-120M
Capacidad De Perforado *(S45C)*	*Ø 25*
Carrera Máxima	*120 mm.*
Velocidad Máxima *(r.p.m.)*	*3,000*
Potencia Del Motor	*2 H.p. x 4P*
Polea Del Husillo	*5M - 66T | Ø102.30 x J x 20.00*
Rodamientos Del Husillo	*6007Z x 1 | 6006Z x 1* *32007 x 1 | 32006 x 1*
Rodamientos De La Polea	*6010ZZ x 2*
Rodamientos Del Bloque De Rodamientos Del Tornillo Embalado	*7203 x 2*
Sellos Del Bloque De Rodamientos Del Tornillo Embalado	*TC24-38-8 x 1* *TC20-40-8 x 1*
Sellos De La Cubierta Frontal	*TC90-110-12 x 1*
O 'Ring De La Cubierta Frontal	*G90 x 1 | G62 x*
Sellos Del Husillo	*TC50-65-8 x 1*
O 'Ring Del Pistón	*P90 x 2*
Tipo Tornillo Embalado	*Ø20 x 5 x C5*

*** Todas las dimensiones están expresadas en milímetros.*
**** Redondez: ≤ 0.003 mm.*

SFSD06-ER25
SFSD06-HSK40
SFSD06-JT6

Peso Total	37 Kg

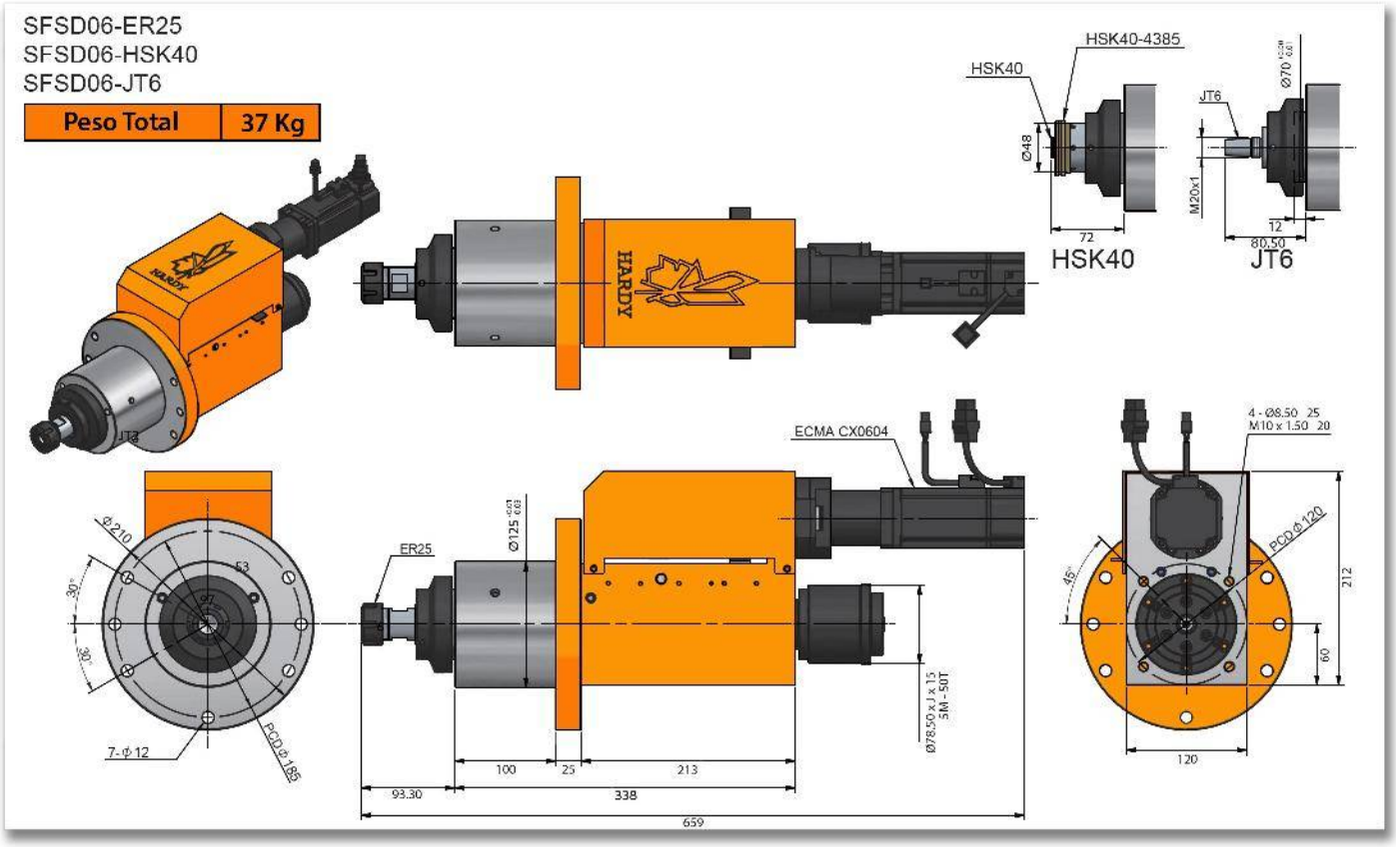

SFSD06-ER25-MB
SFSD06-HSK40-MB
SFSD06-JT6-MB

Peso Total	37 Kg

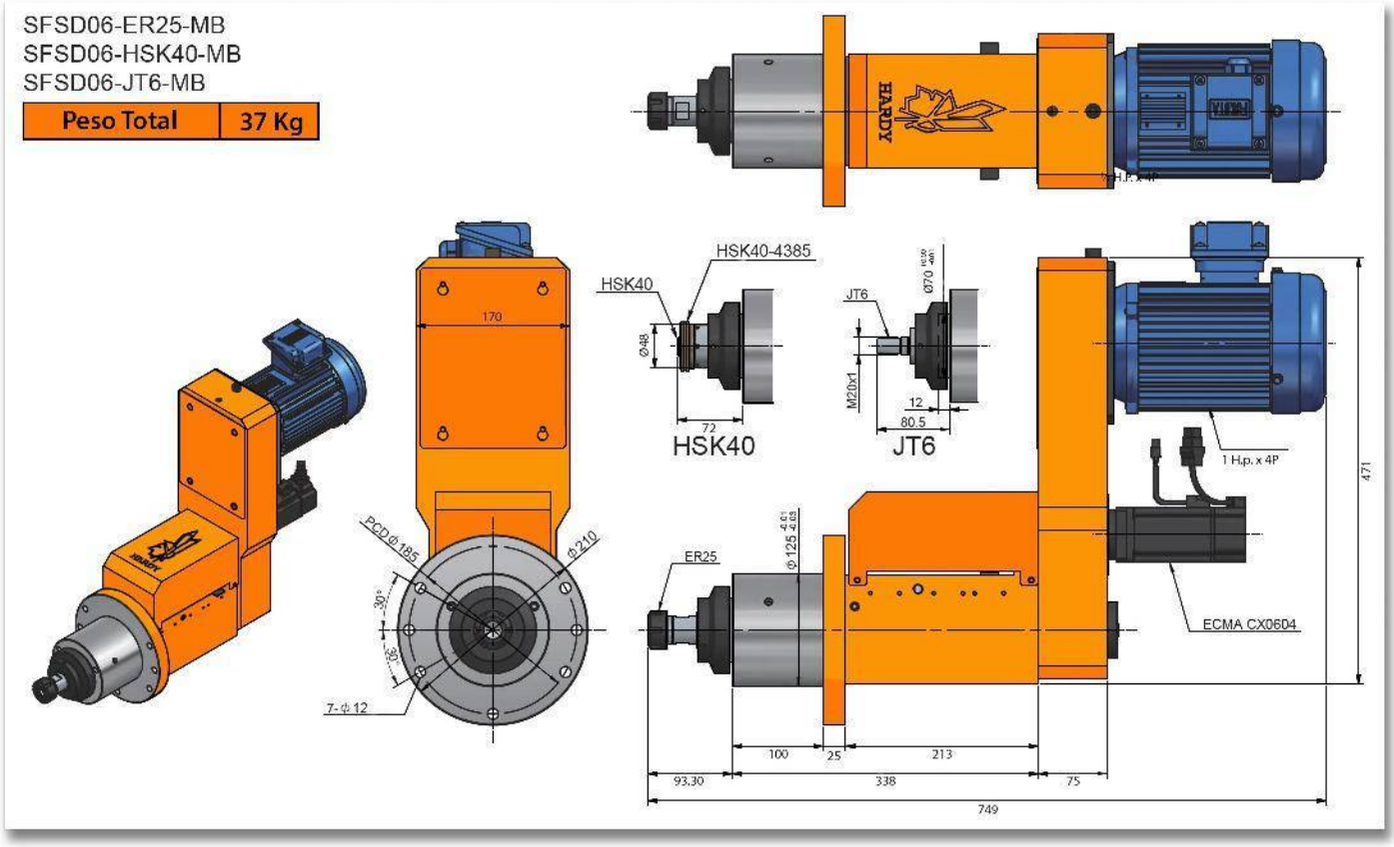

SFSD06H-100

SERVO CABEZAL PARA PERFORADO/ MACHUELEADO DE ALTA VELOCIDAD CON BRIDA

Características & Dimensiones

Modelo	SFSD06H-100M
Capacidad De Perforado *(S45C)*	*Ø 16*
Carrera Máxima	*100 mm.*
Velocidad Máxima *(r.p.m.)*	*10,000*
Potencia Del Motor	*1 H.p. x 4P*
Polea Del Husillo	*6908ZZ x 2*
Rodamientos Del Husillo	*7006 x 2* *7005 x 2*
Rodamientos De La Polea	*6908ZZ x 2*
Rodamientos Del Bloque De Rodamientos Del Tornillo Embalado	*7203 x 2*
Sellos Del Bloque De Rodamientos Del Tornillo Embalado	*TC24-38-8 x 1 1 TC20-40-8 x 1*
Sellos De La Cubierta Frontal	*TC70-90-12 x 1*
O 'Ring De La Cubierta Frontal	*G70 x 1 | G40 (G48-HSK40) x 1*
Sellos Del Husillo	*TC45-60-7 x 1*
O 'Ring Del Pistón	*P70 x 2*
Tipo Tornillo Embalado	*Ø20 x 5 x C5*

*** Todas las dimensiones están expresadas en milímetros.*
**** Redondez: ≤ 0.003 mm.*

SFSD06H-ER25-MB
SFSD06H-HSK40-MB
SFSD06H-JT6-MB

Peso Total	37 Kg

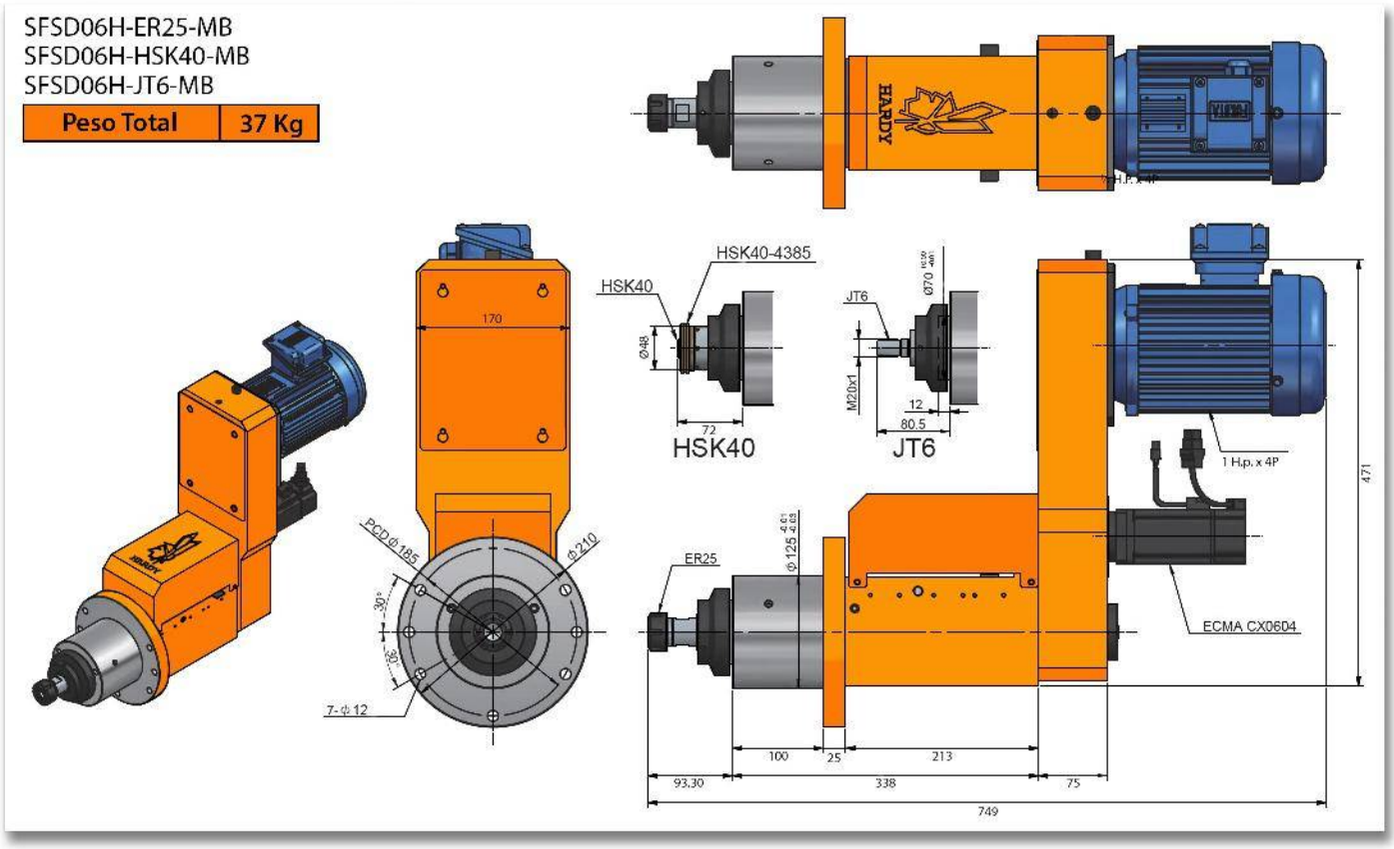

SFSD06H-ER25-MB
SFSD06H-HSK40-MB
SFSD06H-JT6-MB

Peso Total	37 Kg

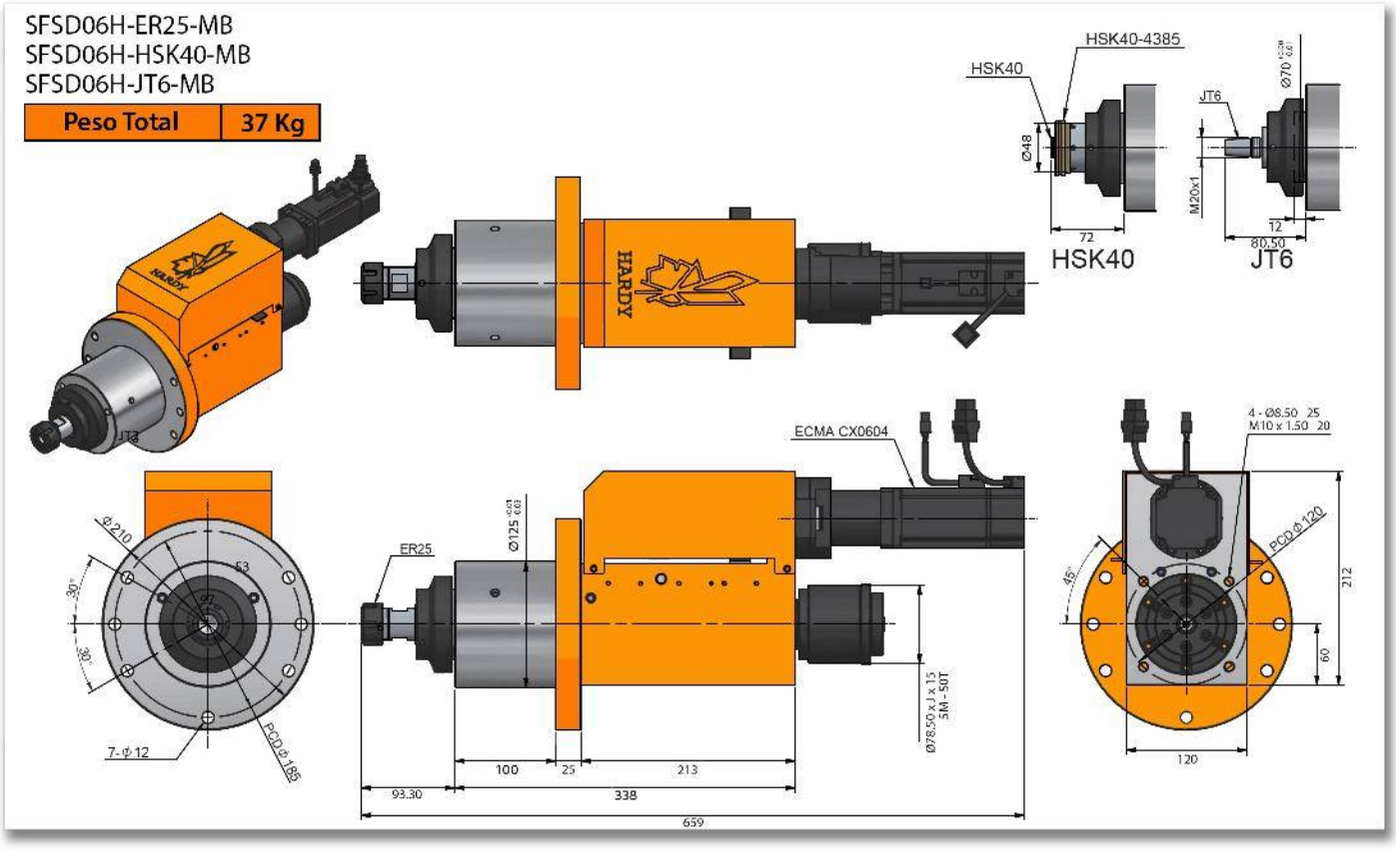

SFSD09-120

SERVO CABEZAL PARA PERFORADO/ MACHUELEADO CON BRIDA

Características & Dimensiones

Modelo	SFSD09-120M
Capacidad De Perforado *(S45C)*	*Ø 25*
Carrera Máxima	*120 mm.*
Velocidad Máxima *(r.p.m.)*	*3,000*
Potencia Del Motor	*2 H.p. x 4P*
Polea Del Husillo	*5M - 66T | Ø102.30 x J x 20.00*
Rodamientos Del Husillo	*6007Z x 1 | 6006Z x 1* *32007 x 1 | 32006 x 1*
Rodamientos De La Polea	*6010ZZ x 2*
Rodamientos Del Bloque De Rodamientos Del Tornillo Embalado	*7203 x 2*
Sellos Del Bloque De Rodamientos Del Tornillo Embalado	*TC24-38-8 x 1* *TC20-40-8 x 1*
Sellos De La Cubierta Frontal	*TC90-110-12 x 1*
O 'Ring De La Cubierta Frontal	*G90 x 1 | G62 x*
Sellos Del Husillo	*TC50-65-8 x 1*
O 'Ring Del Pistón	*P90 x 2*
Tipo Tornillo Embalado	*Ø20 x 5 x C5*

*** Todas las dimensiones están expresadas en milímetros.*
**** Redondez: ≤ 0.003 mm.*

SFSD09-NT30
SFSD09-HSK50

Peso Total	83 Kg

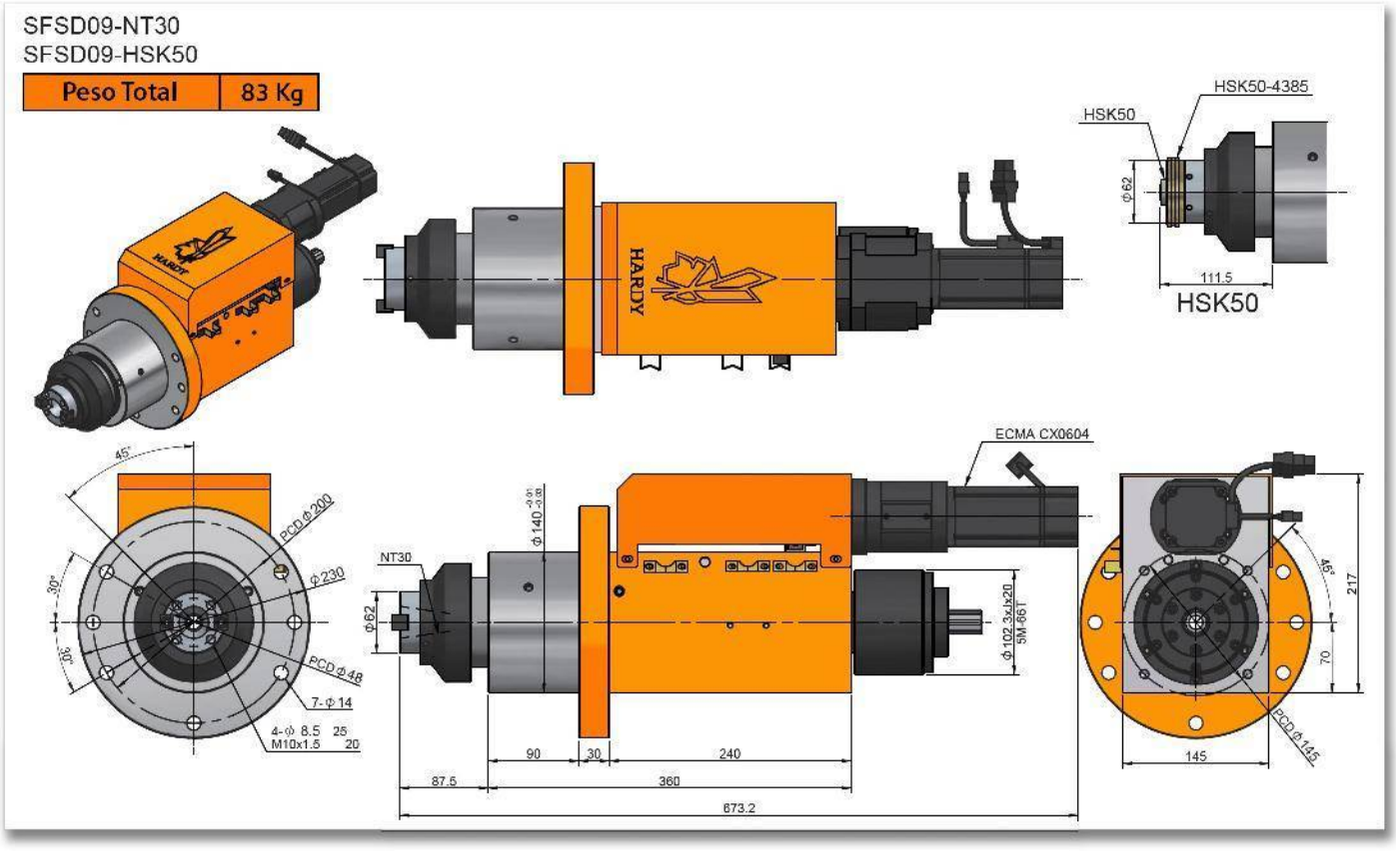

SFSD09-NT30-MB
SFSD09-HSK50-MB

Peso Total	83 Kg

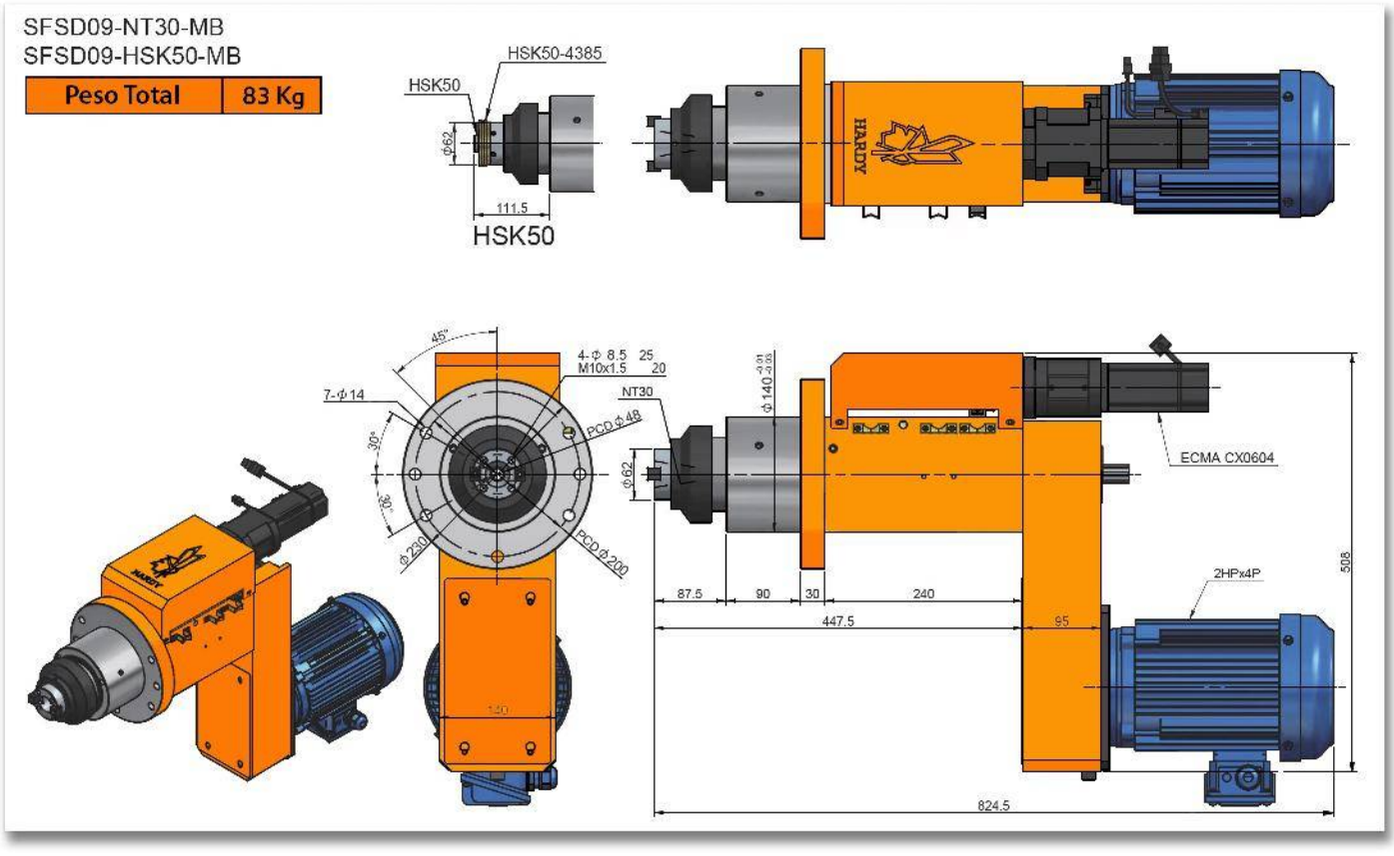

SFSD09H-120

SERVO CABEZAL PARA PERFORADO/ MACHUELEADO DE ALTA VELOCIDAD CON BRIDA

Características & Dimensiones

Modelo	SFSD09H-120M
Capacidad De Perforado *(S45C)*	*Ø 25*
Carrera Máxima	*120 mm.*
Velocidad Máxima *(r.p.m.)*	*8,000*
Potencia Del Motor	*2 H.p. x 4P*
Polea Del Husillo	*5M-66T* *Ø102.3 x J x 20*
Rodamientos Del Husillo	*7007 x 2* *7006 x 2*
Rodamientos De La Polea	*6010ZZ x 2*
Rodamientos Del Bloque De Rodamientos Del Tornillo Embalado	*7203 x 2*
Sellos Del Bloque De Rodamientos Del Tornillo Embalado	*TC24-38-8 x 1* *TC20-40-8 x 1*
Sellos De La Cubierta Frontal	*TC90-110-12 x 1*
O 'Ring De La Cubierta Frontal	*G90 x 1 | G62 x*
Sellos Del Husillo	*TC50-65-8 x 1*
O 'Ring Del Pistón	*P90 x 2*
Tipo Tornillo Embalado	*Ø20 x 5 x C5*

*** Todas las dimensiones están expresadas en milímetros.*
**** Redondez: ≤ 0.003 mm.*

SFSD09H-NT30
SFSD09H-HSK50

Peso Total	83 Kg

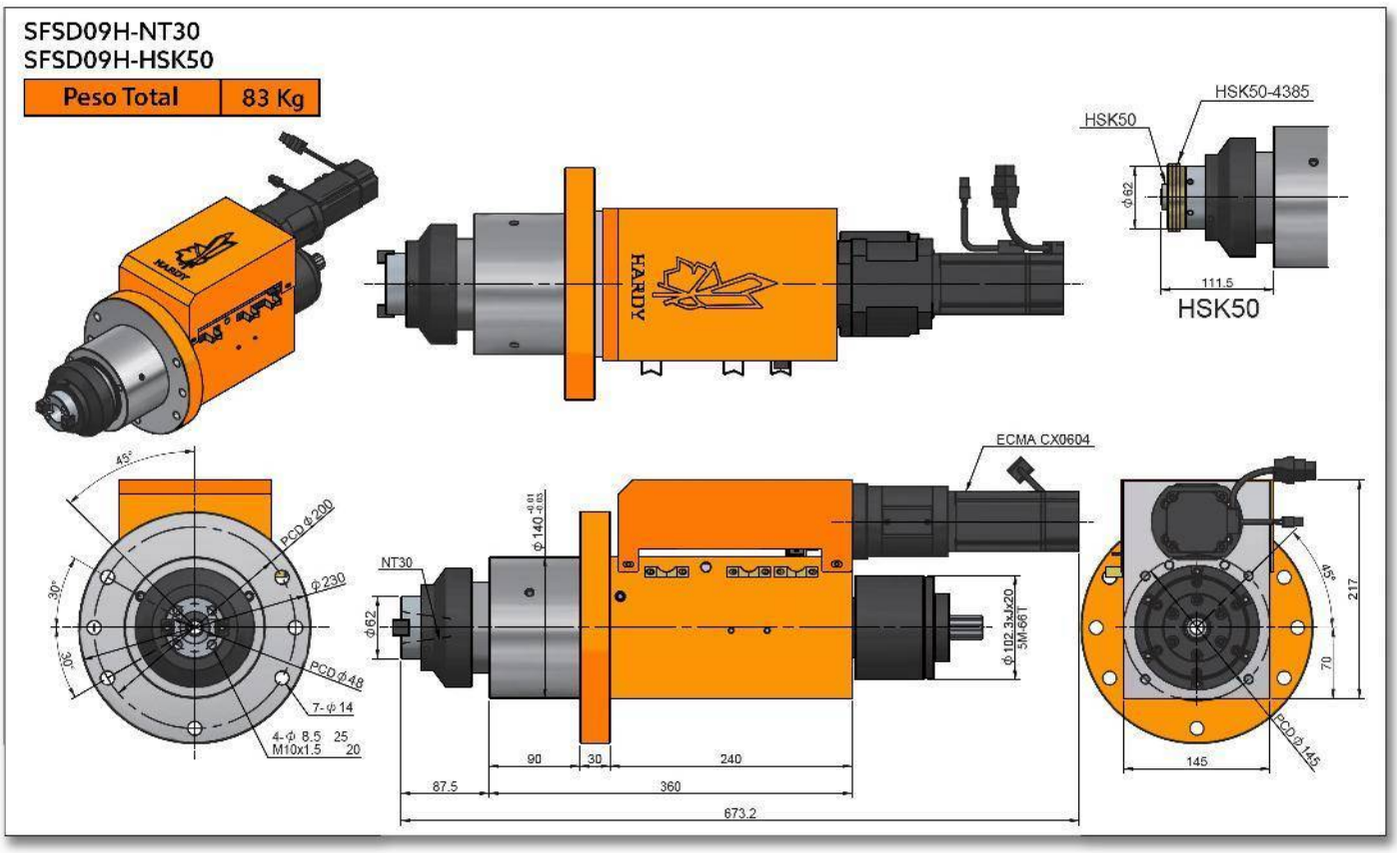

SFSD09H-NT30-MB
SFSD09H-HSK50-MB

Peso Total	83 Kg

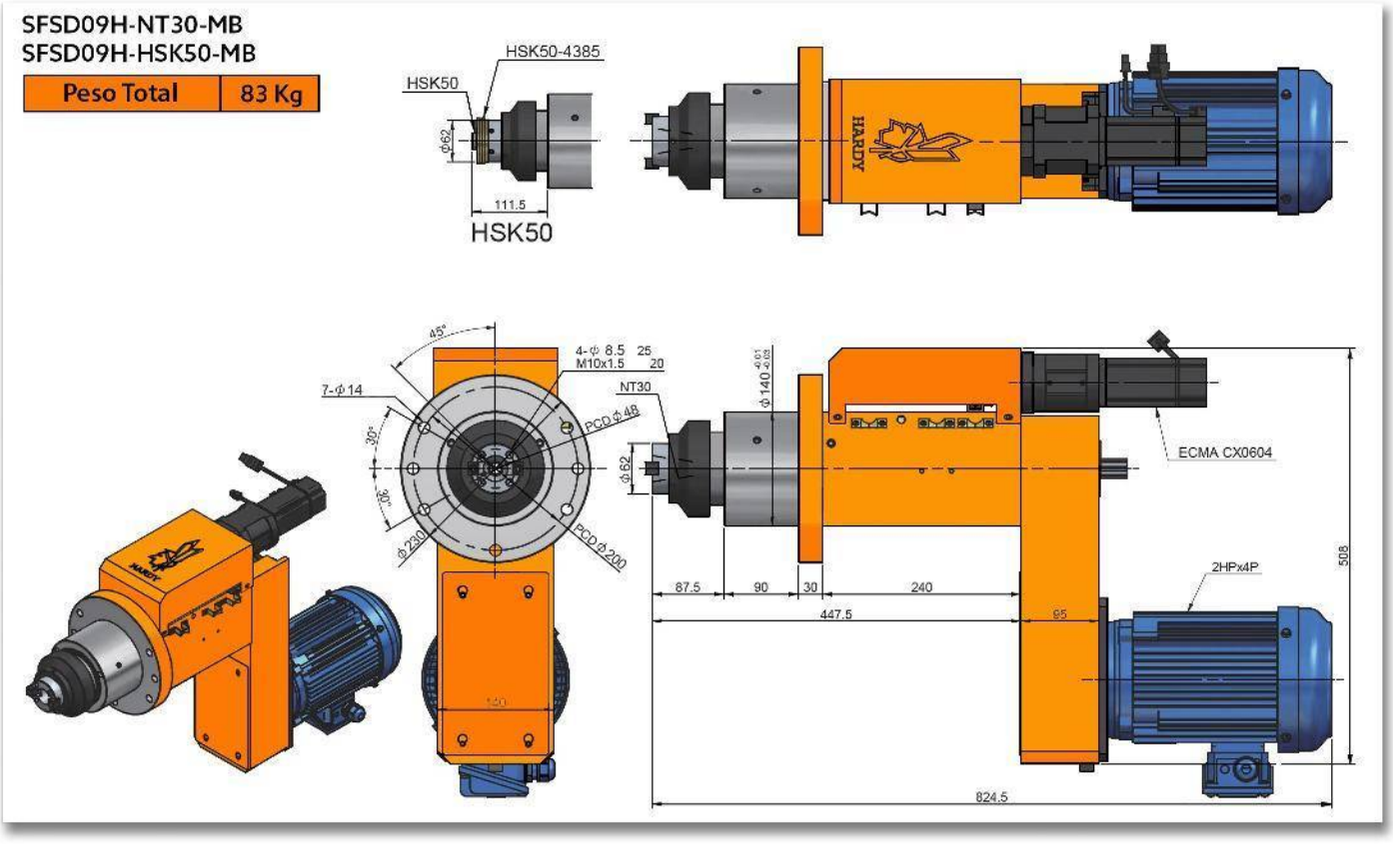

SFSD11-150

SERVO CABEZAL PARA PERFORADO/ MACHUELEADO CON BRIDA

Características & Dimensiones

Modelo	SFSD11-120M
Capacidad De Perforado *(S45C)*	*Ø 35*
Carrera Máxima	*120 mm.*
Velocidad Máxima *(r.p.m.)*	*1,800*
Potencia Del Motor	*3 H.p. x 4P*
Polea Del Husillo	*8M-64T*
Rodamientos Del Husillo	*6210ZZ x 2* *30210 x 2*
Rodamientos De La Polea	*6015ZZ x 2*
Rodamientos Del Bloque De Rodamientos Del Tornillo Embalado	*7203 x 2*
Sellos Del Bloque De Rodamientos Del Tornillo Embalado	*TC24-40-8 x 1* *TC24-38-8 x 1*
Sellos De La Cubierta Frontal	*TC110-130-13 x 1*
O 'Ring De La Cubierta Frontal	*G85 x 1 | G110 x 1*
Sellos Del Husillo	*TC70-90-12 x 1*
O 'Ring Del Pistón	*P110 x 2*
Tipo Tornillo Embalado	*Ø25 x 5 x C5*

*** Todas las dimensiones están expresadas en milímetros.*
**** Redondez: ≤ 0.003 mm.*

SFSD11-NT40-MB

Peso Total	86 Kg

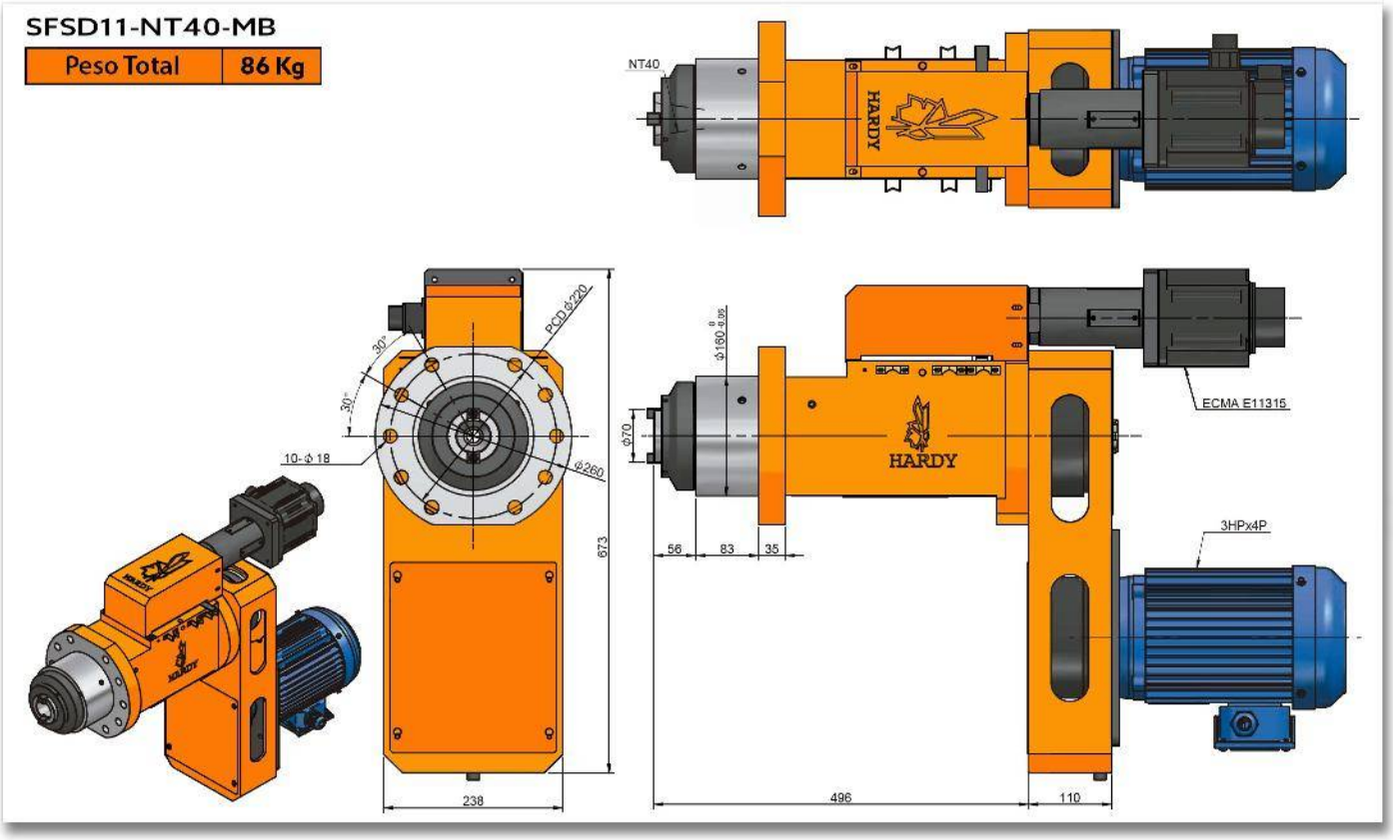

SFSD11-NT40

Peso Total	86 Kg

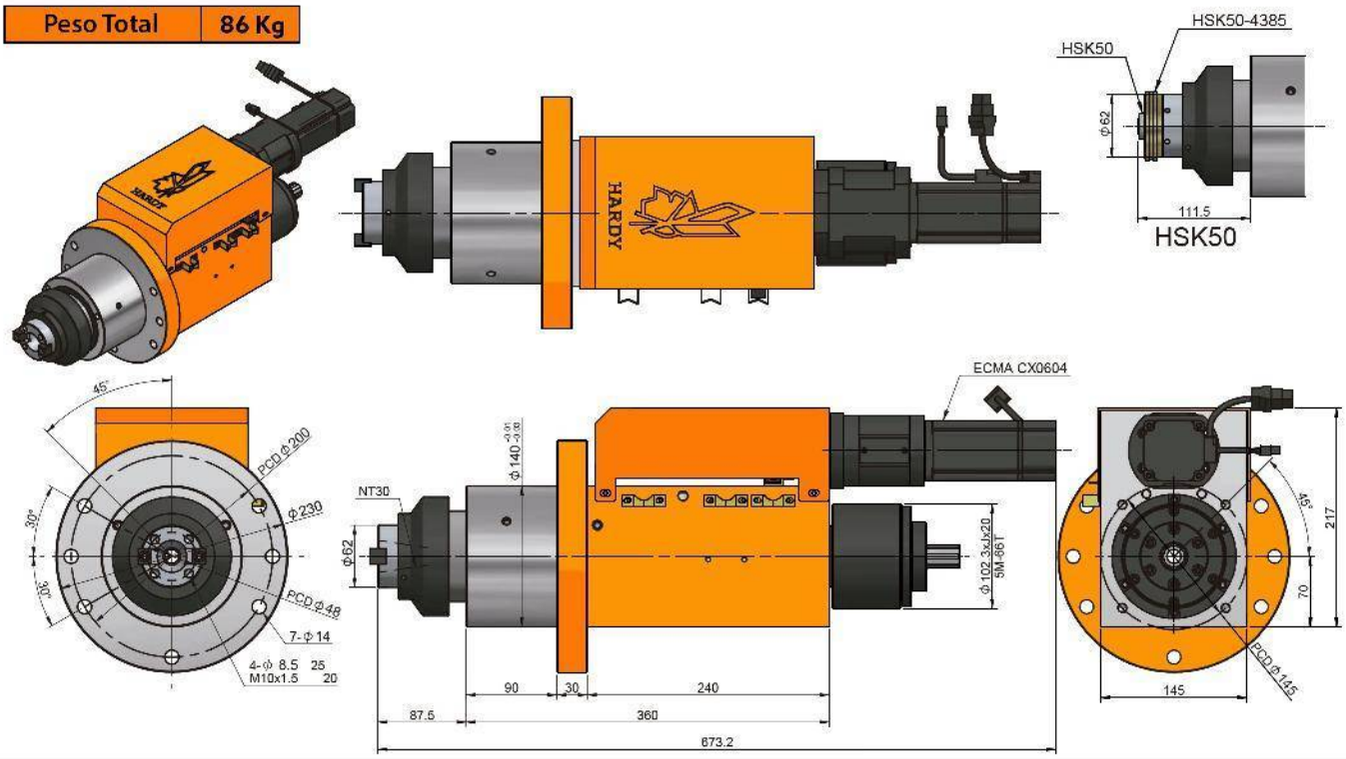

SFSD11H-120

SERVO CABEZAL PARA PERFORADO/ MACHUELEADO DE ALTA VELOCIDAD CON BRIDA

Características & Dimensiones

Modelo	SFSD11H-120M
Capacidad De Perforado *(S45C)*	*Ø 35*
Carrera Máxima	*120 mm.*
Velocidad Máxima *(r.p.m.)*	*4,000*
Potencia Del Motor	*3 H.p. x 4P*
Polea Del Husillo	*8M-64T*
Rodamientos Del Husillo	*7210 x 4*
Rodamientos De La Polea	*6015ZZ x 2*
Rodamientos Del Bloque De Rodamientos Del Tornillo Embalado	*7203 x 2*
Sellos Del Bloque De Rodamientos Del Tornillo Embalado	*TC24-40-8 x 1* *TC24-38-8 x 1*
Sellos De La Cubierta Frontal	*TC110-130-13 x 1*
O 'Ring De La Cubierta Frontal	*G85 x 1 | G110 x 1*
Sellos Del Husillo	*TC70-90-12 x 1*
O 'Ring Del Pistón	*P110 x 2*
Tipo Tornillo Embalado	*Ø25 x 5 x C5*

*** Todas las dimensiones están expresadas en milímetros.*
**** Redondez: ≤ 0.003 mm.*

SFSD11H-NT40

Peso Total	86 Kg

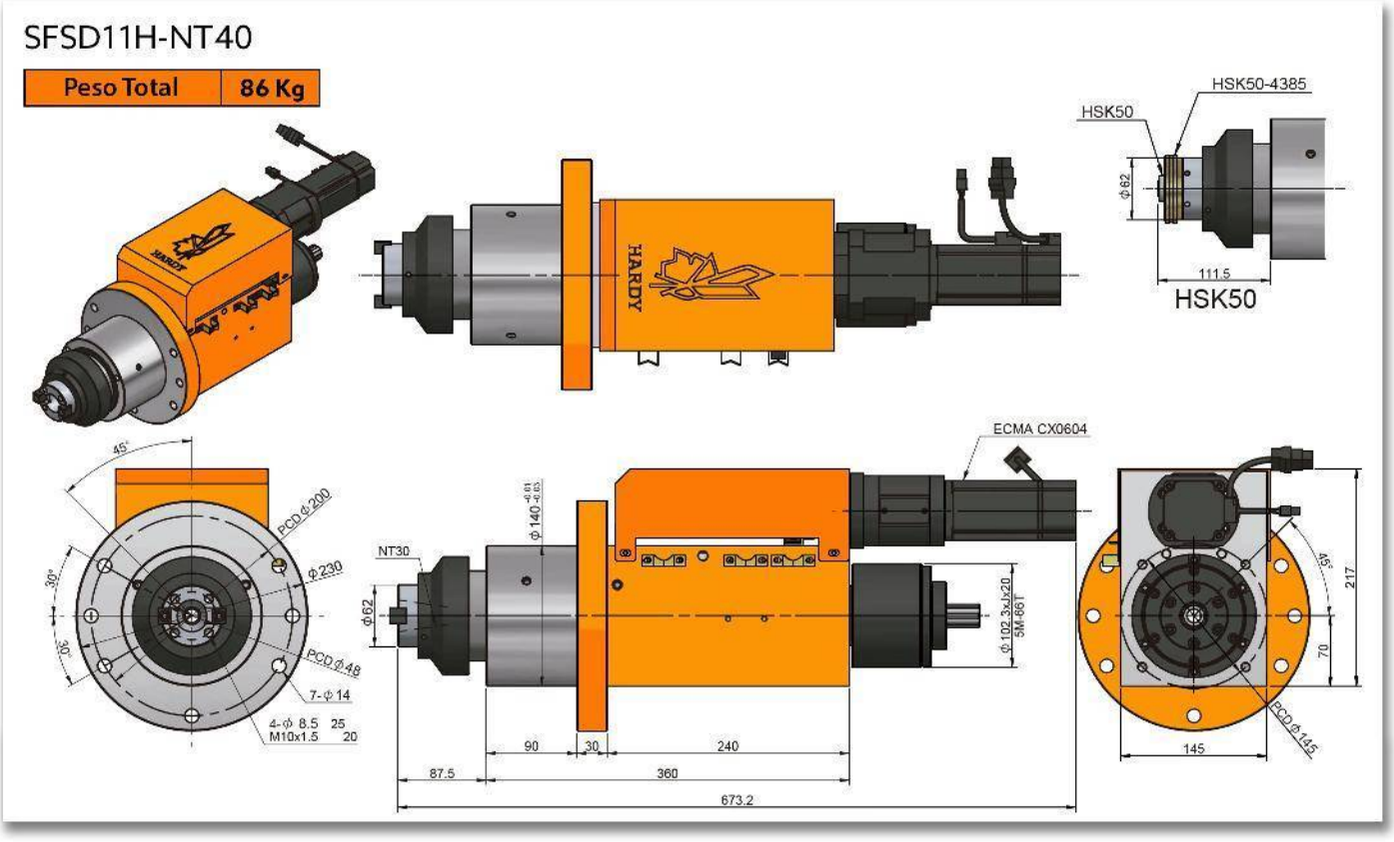

SFSD11H-NT40-MB

Peso Total	86 Kg

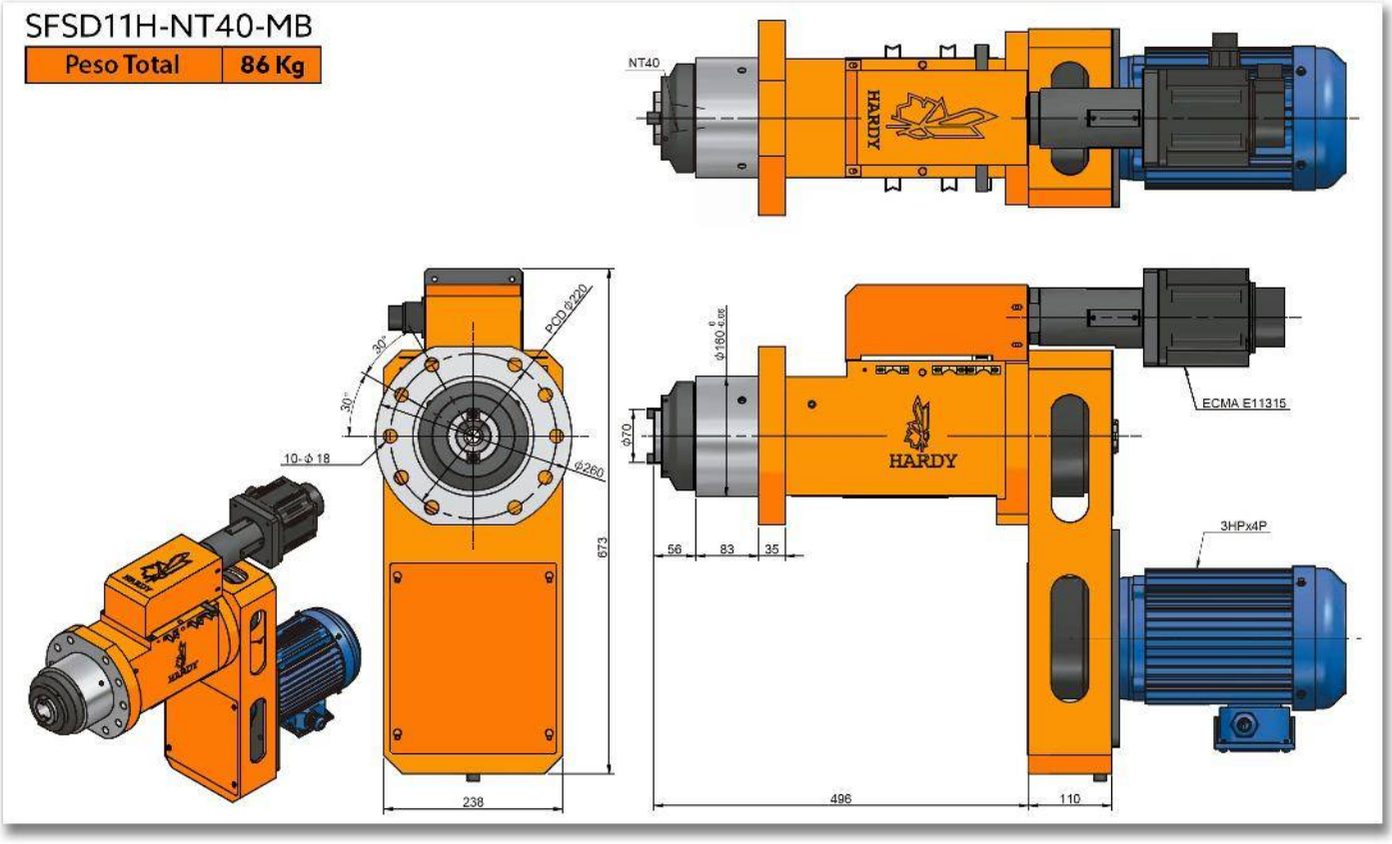

SFSD12-150

SERVO CABEZAL PARA PERFORADO/ MACHUELEADO CON BRIDA

Características & Dimensiones

Modelo	SFSD12-150M
Capacidad De Perforado *(S45C)*	*Ø 35*
Carrera Máxima	*150 mm.*
Velocidad Máxima *(r.p.m.)*	*2,000*
Potencia Del Motor	*3 H.p. x 4P*
Polea Del Husillo	*8M-54T | Ø133.6 x J x 25*
Rodamientos Del Husillo	*6011Z x 1 | 6009Z x 1* *32011 x 1 | 32009 x 1*
Rodamientos De La Polea	*6211ZZ x 2*
Rodamientos Del Bloque De Rodamientos Del Tornillo Embalado	*7204 x 2*
Sellos Del Bloque De Rodamientos Del Tornillo Embalado	*TC26-42-8 x 1* *TC24-42-8 x 1*
Sellos De La Cubierta Frontal	*TC120-145-12 x 1*
O 'Ring De La Cubierta Frontal	*G120 x 1 | G85 x 1*
Sellos Del Husillo	*TC75-90-12 x 1*
O 'Ring Del Pistón	*P120 x 2*
Tipo Tornillo Embalado	*Ø25 x 5 x C5*

** *Todas las dimensiones están expresadas en milímetros.*
*** *Redondez: ≤ 0.003 mm.*

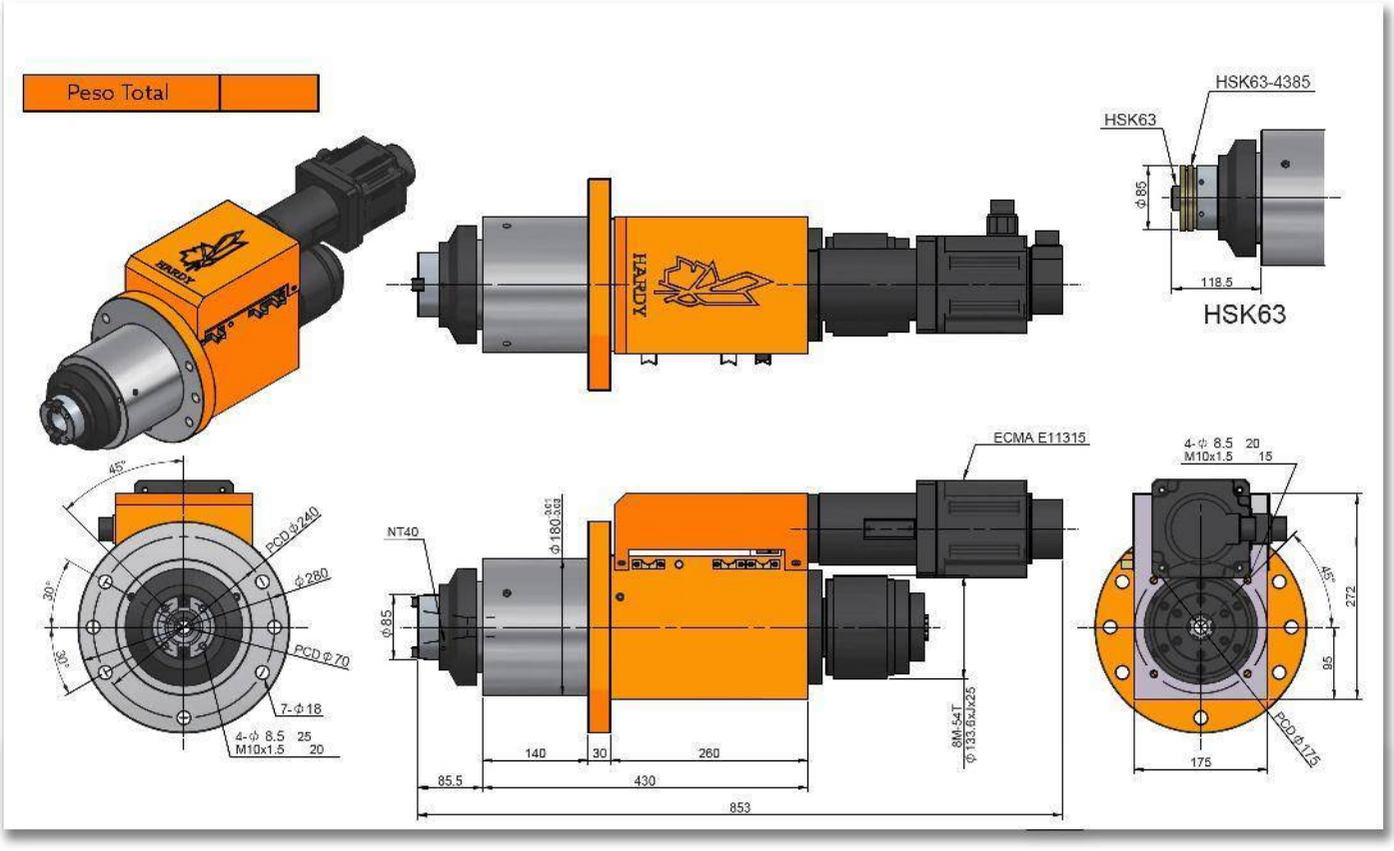
Peso Total
HSK63-4385
HSK63
ϕ85
118.5
HSK63
HARDY
45°
30°
PCD ϕ240
ϕ280
PCD ϕ70
7-ϕ18
4-ϕ 8.5 25
M10x1.5 20
ECMA E11315
NT40
ϕ180 +0.01 -0.03
ϕ85
140
30
260
85.5
430
853
8M-54T
ϕ133.6xJx25
4-ϕ 8.5 20
M10x1.5 15
45°
272
95
175
PCD ϕ175

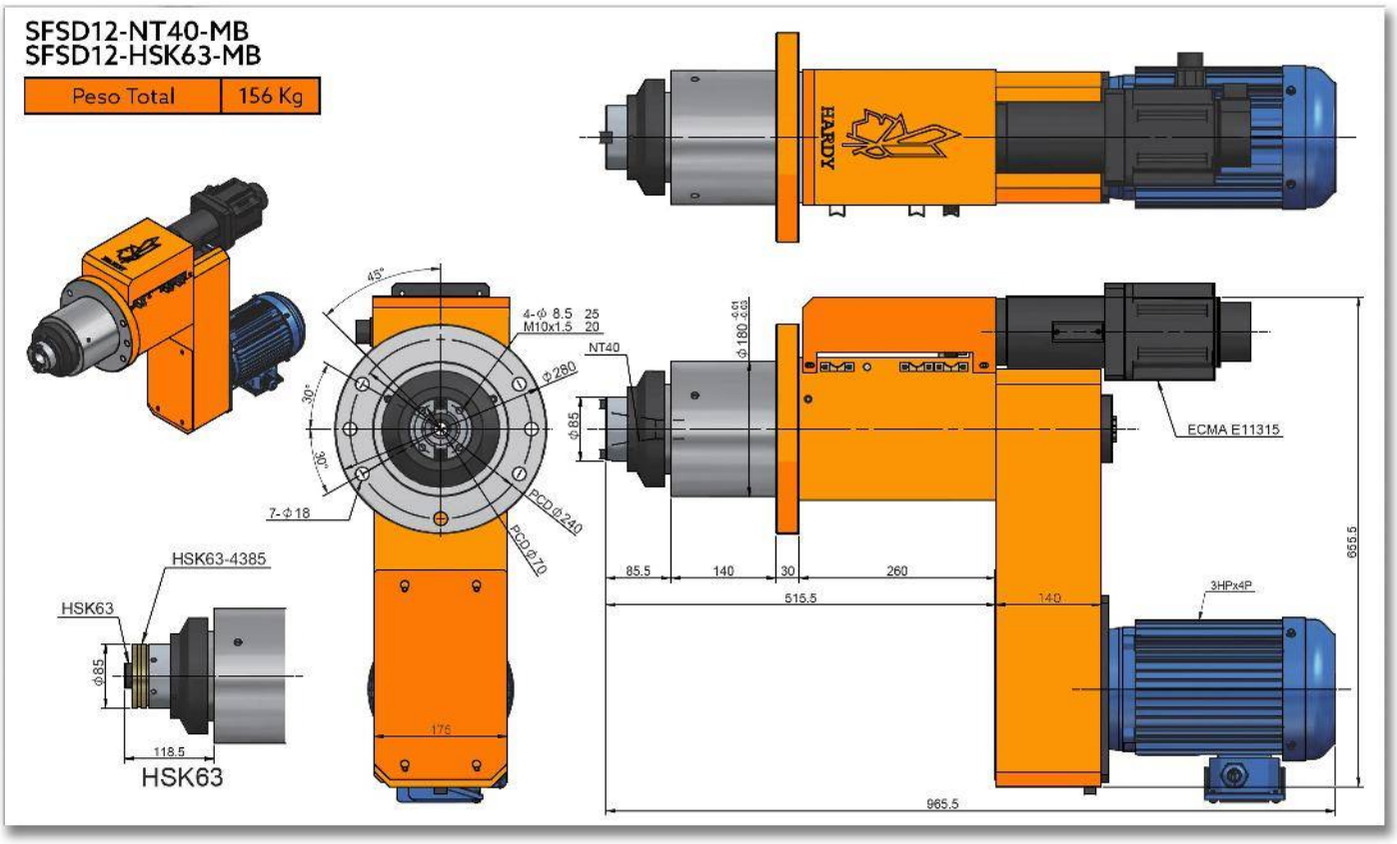
SFSD12-NT40-MB
SFSD12-HSK63-MB
Peso Total
156 Kg
HARDY
45°
30°
30°
4-Φ 8.5 25
M10x1.5 20
NT40
Φ280
7-Φ18
PCD Φ240
PCD Φ70
Φ180 -0.01 -0.03
Φ85
ECMA E11315
85.5
140
30
260
515.5
140
655.5
3HPx4P
965.5
HSK63-4385
HSK63
Φ85
118.5
HSK63
176

SFSD12H-150

SERVO CABEZAL PARA PERFORADO/ MACHUELEADO DE ALTA VELOCIDAD CON BRIDA

Características & Dimensiones

Modelo	SFSD12H-150M
Capacidad De Perforado *(S45C)*	*Ø 35*
Carrera Máxima	*150 mm.*
Velocidad Máxima *(r.p.m.)*	*6,000*
Potencia Del Motor	*3 H.p. x 4P*
Polea Del Husillo	*8M-54T | Ø133.6 x J x 25*
Rodamientos Del Husillo	*7011 x 2* *7009 x 2*
Rodamientos De La Polea	*6211ZZ x 2*
Rodamientos Del Bloque De Rodamientos Del Tornillo Embalado	*7204 x 2*
Sellos Del Bloque De Rodamientos Del Tornillo Embalado	*TC26-42-8 x 1* *TC24-42-8 x 1*
Sellos De La Cubierta Frontal	*TC120-145-12 x 1*
O 'Ring De La Cubierta Frontal	*G120 x 1 | G85 x 1*
Sellos Del Husillo	*TC75-90-12 x 1*
O 'Ring Del Pistón	*P120 x 2*
Tipo Tornillo Embalado	*Ø25 x 5 x C5*

*** Todas las dimensiones están expresadas en milímetros.*
**** Redondez: ≤ 0.003 mm.*

SFSD12H-NT40
SFSD12H-HSK63

Peso Total	106 Kg

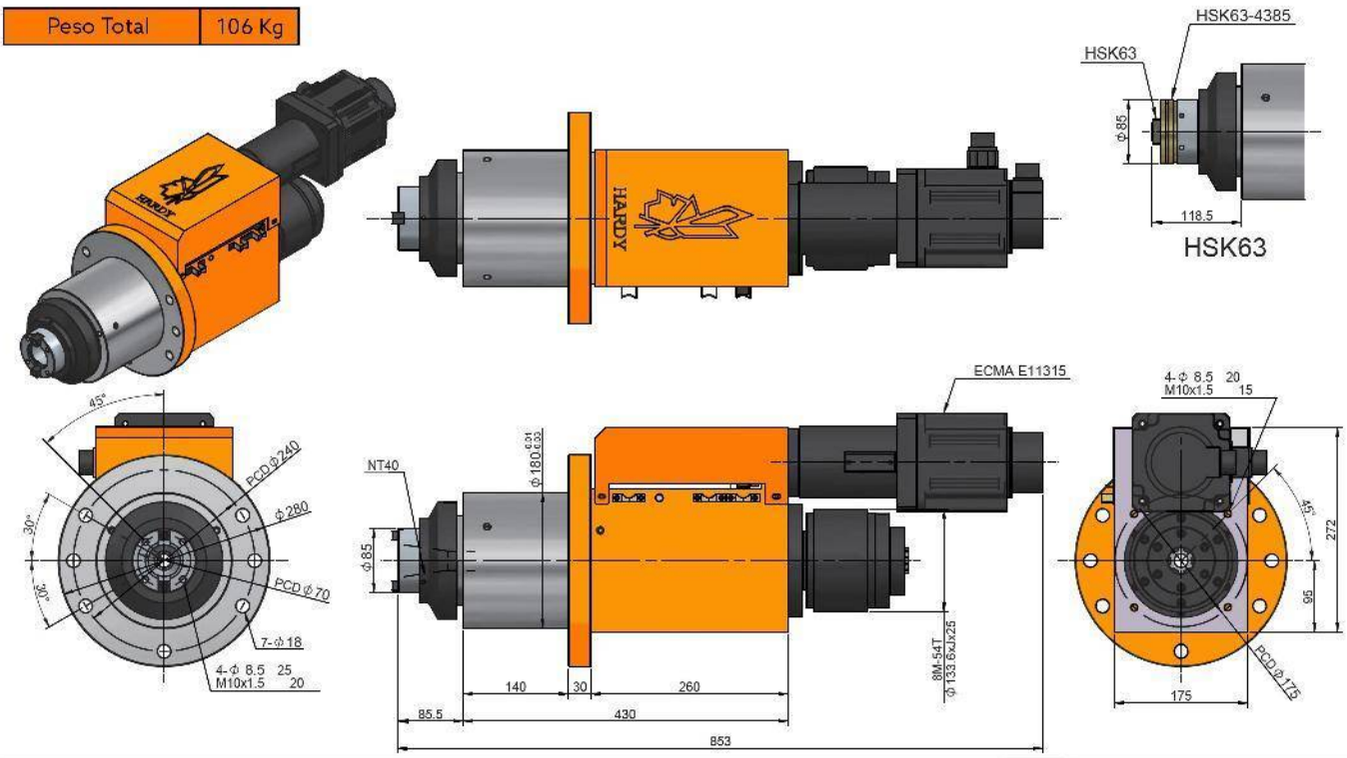

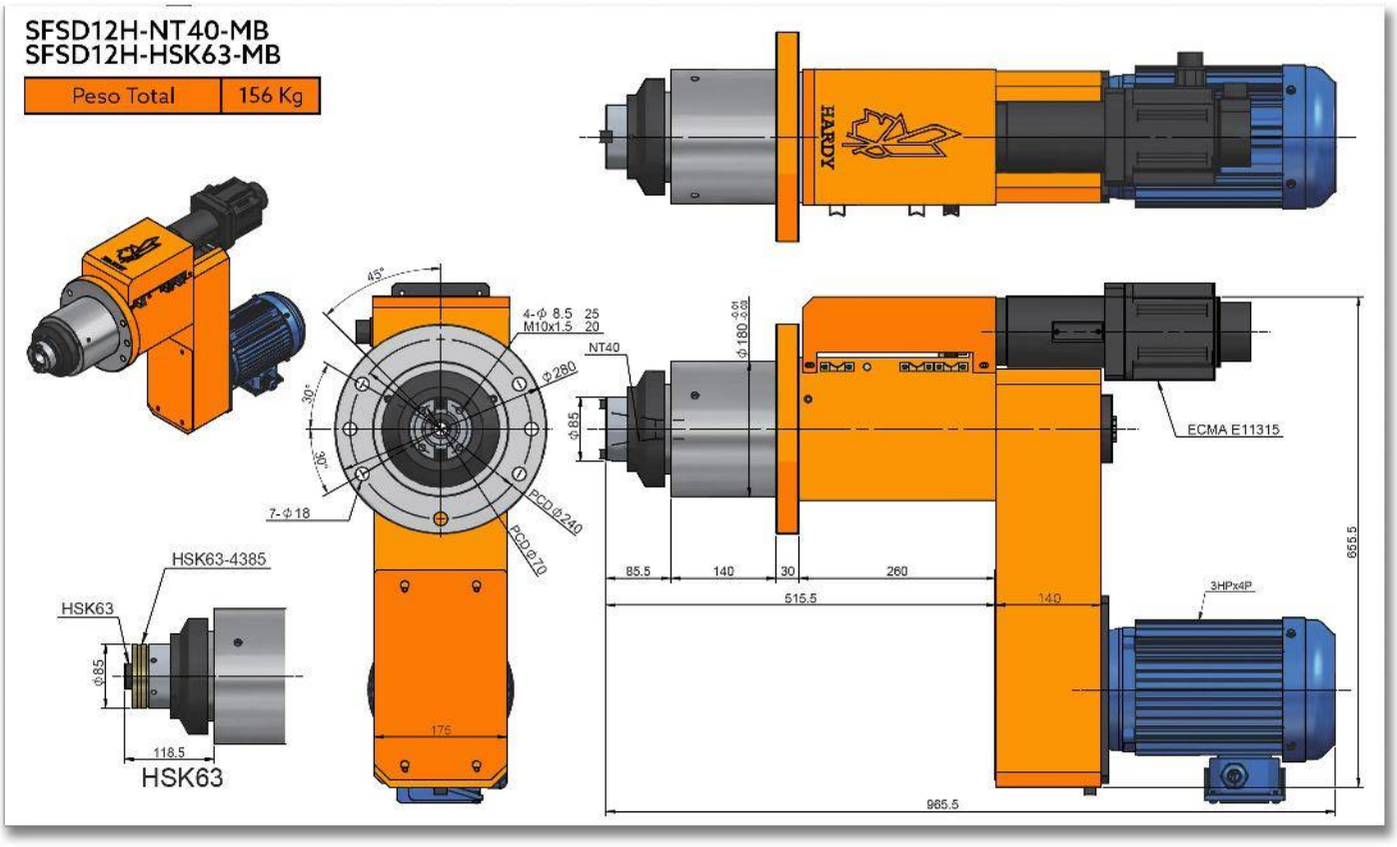
SFSD12H-NT40-MB
SFSD12H-HSK63-MB
Peso Total
156 Kg
HARDY
45°
30°
30°
4-Φ 8.5 25
M10x1.5 20
Φ280
7-Φ18
PCD Φ240
PCD Φ70
NT40
Φ180 -0.01 -0.03
Φ85
ECMA E11315
85.5
140
30
260
515.5
140
655.5
3HPx4P
965.5
HSK63-4385
HSK63
Φ85
118.5
HSK63
175

SFSD15-150

SERVO CABEZAL PARA PERFORADO/ MACHUELEADO CON BRIDA

Características & Dimensiones

Modelo	SFSD15-150M
Capacidad De Perforado *(S45C)*	*Ø50*
Carrera Máxima	*150 mm.*
Velocidad Máxima *(r.p.m.)*	*1,600*
Potencia Del Motor	*5 H.p. x 4P*
Polea Del Husillo	*8M-62T | Ø156.5 x J x 25*
Rodamientos Del Husillo	*6014Z x 1 | 6012Z x 1* *32014 x 1 | 32012 x 1*
Rodamientos De La Polea	*6213ZZ x 2*
Rodamientos Del Bloque De Rodamientos Del Tornillo Embalado	*7205 x 2*
Sellos Del Bloque De Rodamientos Del Tornillo Embalado	*TC30-50-10 x 2*
Sellos De La Cubierta Frontal	*TC150-180-14 x 1*
O 'Ring De La Cubierta Frontal	*G120 x 1 / G150 x 1*
Sellos Del Husillo	*TC90-110-12 x 1*
O 'Ring Del Pistón	*P150 x 2*
Tipo Tornillo Embalado	*Ø32 x 5 x C5*

*** Todas las dimensiones están expresadas en milímetros.*
**** Redondez: ≤ 0.003 mm.*

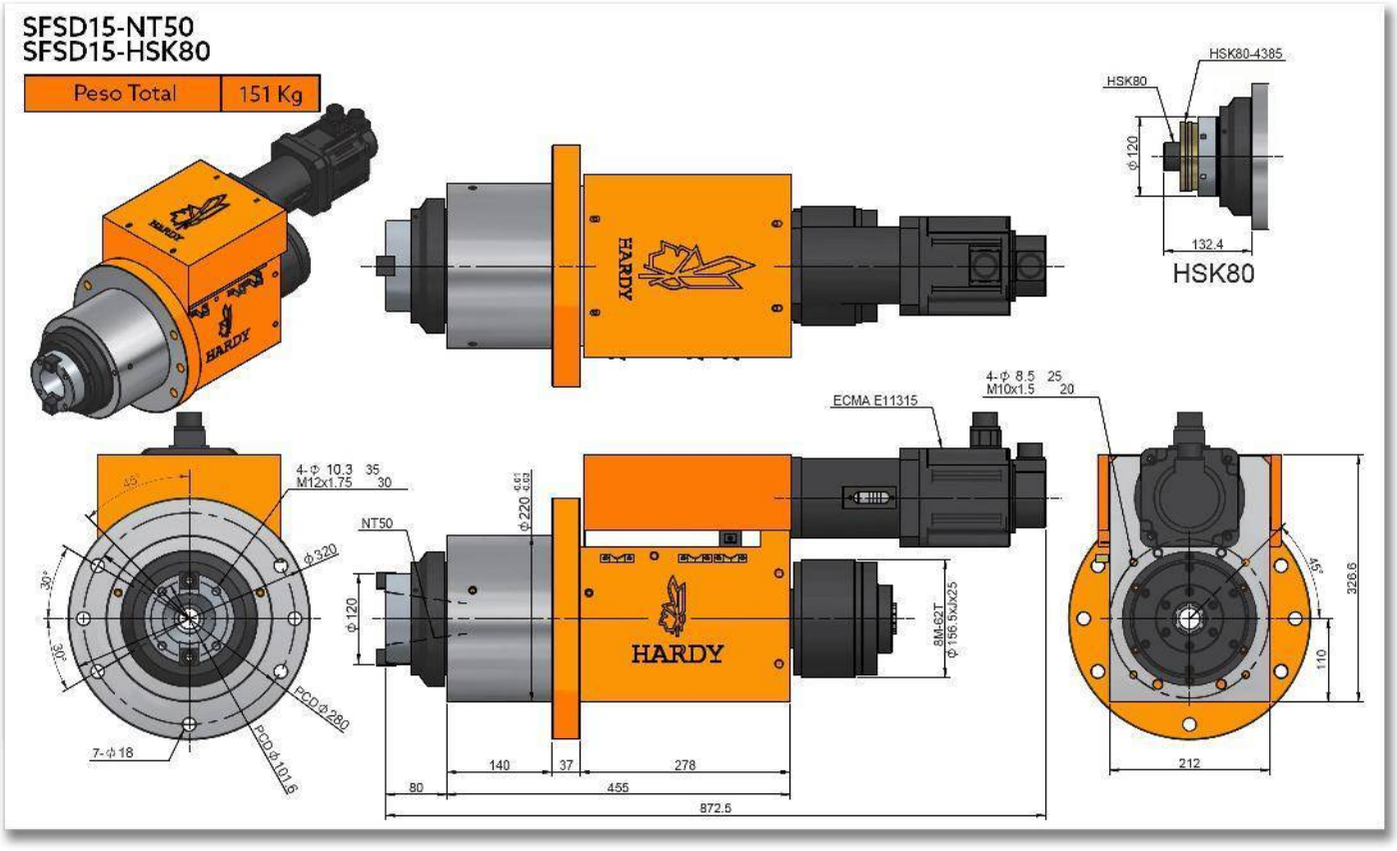
SFSD15-NT50
SFSD15-HSK80
Peso Total
151 Kg
HSK80-4385
HSK80
ϕ120
132.4
HSK80
ECMA E11315
4-ϕ 8.5 25
M10x1.5 20
4-ϕ 10.3 35
M12x1.75 30
NT50
ϕ220
ϕ320
ϕ120
8M-62T
ϕ156.5xJx25
PCD ϕ280
PCD ϕ101.6
7-ϕ18
140
37
278
80
455
872.5
326.6
110
212
45°
30°

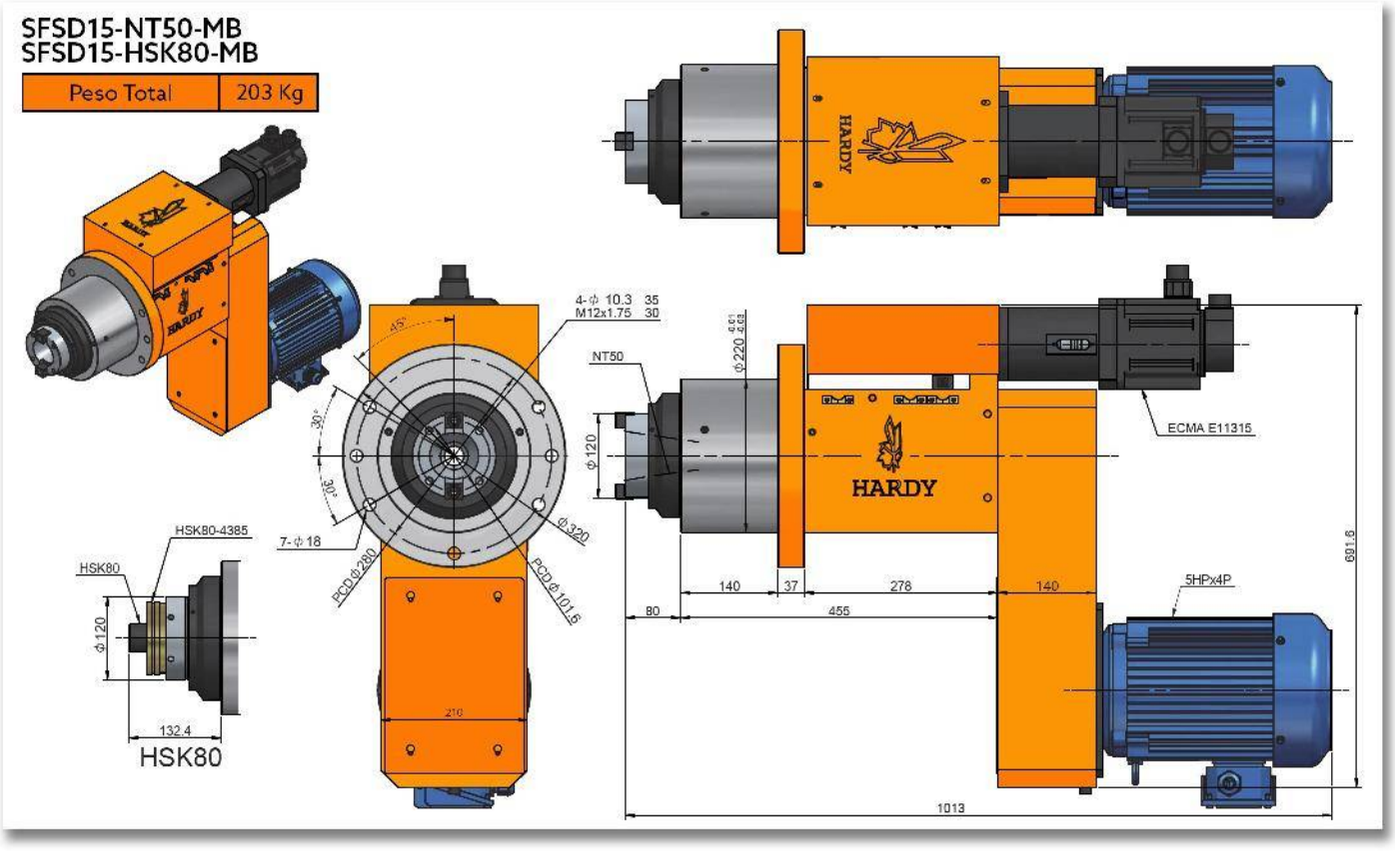
SFSD15-NT50-MB
SFSD15-HSK80-MB
Peso Total
203 Kg
HARDY
4-Φ 10.3 35
M12x1.75 30
45°
30°
30°
7-Φ 18
PCD Φ280
Φ320
PCD Φ101.6
NT50
Φ220
Φ120
ECMA E11315
HARDY
140
37
278
140
80
455
5HPx4P
691.6
1013
HSK80-4385
HSK80
Φ120
132.4
HSK80
210

SFSD15H-150

SERVO CABEZAL PARA PERFORADO/ MACHUELEADO DE ALTA VELOCIDAD CON BRIDA

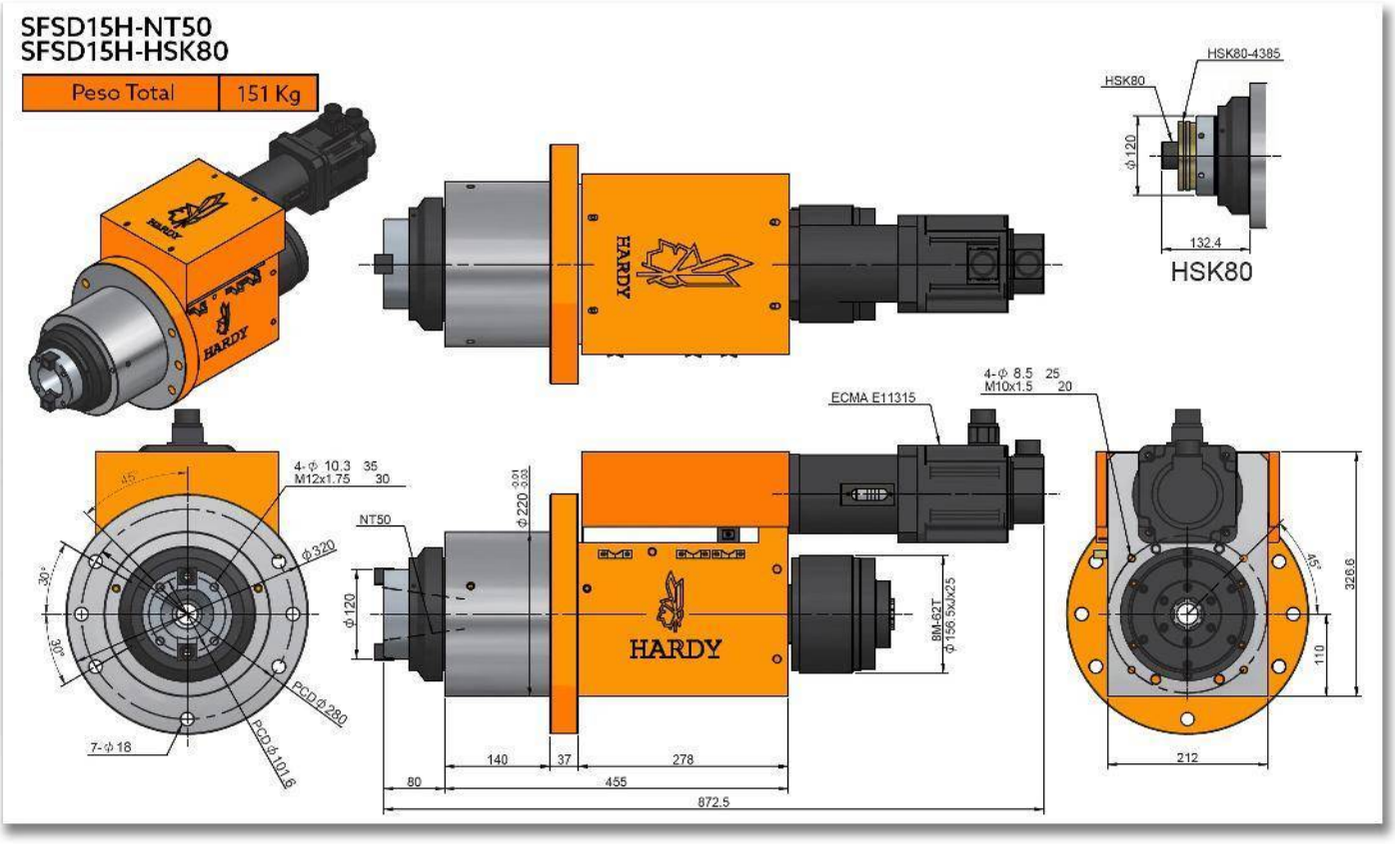
SFSD15H-NT50
SFSD15H-HSK80
Peso Total
151 Kg
HSK80-4385
HSK80
ϕ120
132.4
HSK80
ECMA E11315
4-ϕ 8.5 25
M10x1.5 20
4-ϕ 10.3 35
M12x1.75 30
NT50
ϕ220
ϕ320
ϕ120
PCD ϕ280
PCD ϕ101.6
7-ϕ18
8M-62T
ϕ156.5xJx25
326.6
110
212
140
37
278
80
455
872.5

Características & Dimensiones

Modelo	SFSD15H-150M
Capacidad De Perforado *(S45C)*	*Ø50*
Carrera Máxima	*150 mm.*
Velocidad Máxima *(r.p.m.)*	*4,000*
Potencia Del Motor	*5 H.p. x 4P*
Polea Del Husillo	*8M-62T | Ø156.5 x J x 25*
Rodamientos Del Husillo	*7014 x 2* *7012 x 2*
Rodamientos De La Polea	*6213ZZ x 2*
Rodamientos Del Bloque De Rodamientos Del Tornillo Embalado	*7205 x 2*
Sellos Del Bloque De Rodamientos Del Tornillo Embalado	*TC30-50-10 x 2*
Sellos De La Cubierta Frontal	*TC150-180-14 x 1*
O 'Ring De La Cubierta Frontal	*G120 x 1 / G150 x 1*
Sellos Del Husillo	*TC90-110-12 x 1*
O 'Ring Del Pistón	*P150 x 2*
Tipo Tornillo Embalado	*Ø32 x 5 x C5*

*** Todas las dimensiones están expresadas en milímetros.*
**** Redondez: ≤ 0.003 mm.*

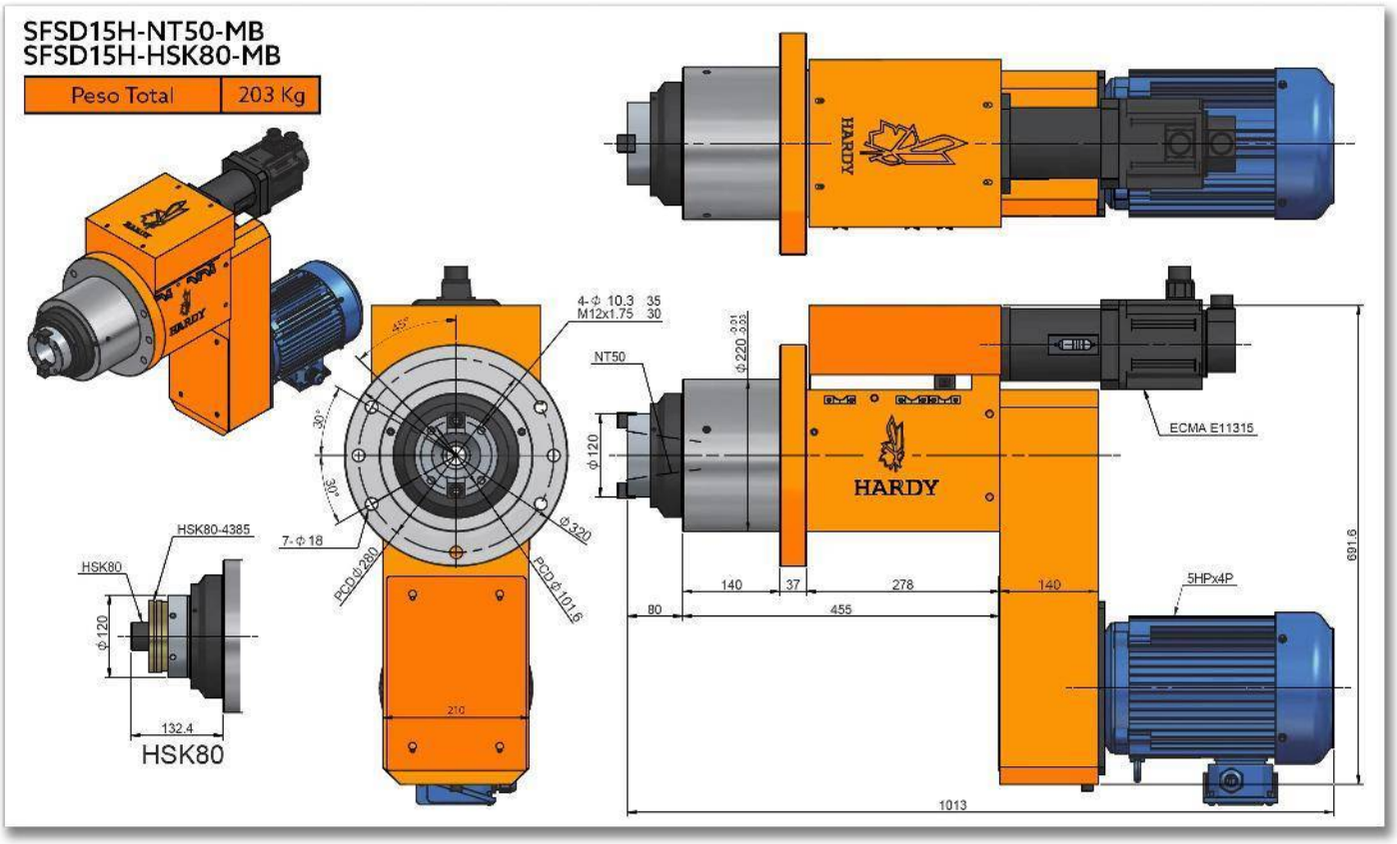
SFSD15H-NT50-MB
SFSD15H-HSK80-MB
Peso Total
203 Kg
HARDY
4-Φ 10.3 35
M12x1.75 30
NT50
Φ220
Φ120
ECMA E11315
7-Φ18
PCD Φ280
PCD Φ101.6
Φ320
HSK80-4385
HSK80
Φ120
132.4
HSK80
210
140
37
278
140
80
455
5HPx4P
691.6
1013

SERIE SFSDL

SERVO CABEZALES PARA MACHUELEADO/PERFORADO TIPO BRIDA

SFSDL15-150

SERVO CABEZAL PARA MACHUELEADO/ PERFORADO TIPO BRIDA

Patente No. M581516

Características & Dimensiones

MODELO	SFSDL15-150
Capacidad Máxima De Perforado *(S45C)*	*Ø50*
Capacidad Máxima De Machueleado (S45C)	*M50*
Carrera Máxima Del Husillo	*150.00*
Velocidad Máxima Del Husillo (r.p.m.)	*1,600.00*
Potencia Máxima Del Equipo en 3 Fases	*5HP x 4P*
Polea Del Husillo	*6014Z x 1 | 6012Z x 1* *32014 x 1 | 32012 x 1*
Rodamientos Del Husillo	*6017ZZ x 2*
Rodamientos Del Block Del Tornillo Embalado	*7205 x 2*
Sellos Del Block Del Tornillo Embalado	*TC30-50-10 x 2*
Sello De La Cubierta Frontal	*TC150-180-14 x 1*
O-Ring De La Cubierta Frontal	*G120 x 1 | G150 x 1*
Sellos Del Husillo	*TC90-110-12 x 1*
O-Ring Del Pistón	*P150 x 2*
Tornillo Embalado	*Ø32 x 5 x C5*

**** Redondez ≤ 0.003mm.*
***** Todas las dimensiones están indicadas en milímetros.*

SFSDL15-NT50
SFSDL15-HSK80

PESO TOTAL	151 Kg

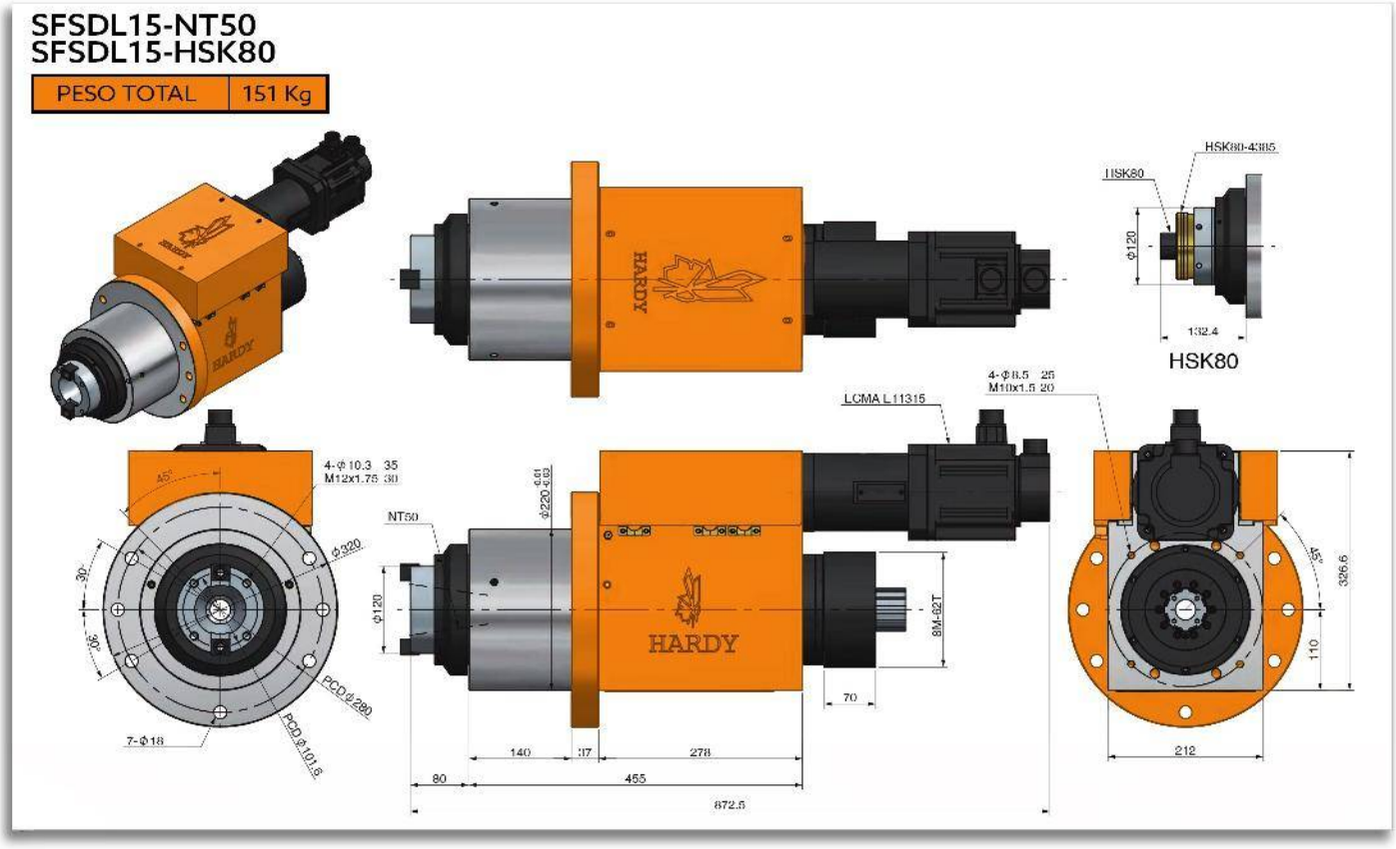

SFSDL15-NT50-MB
SFSDL15-HSK80-MB

PESO TOTAL	203 Kg

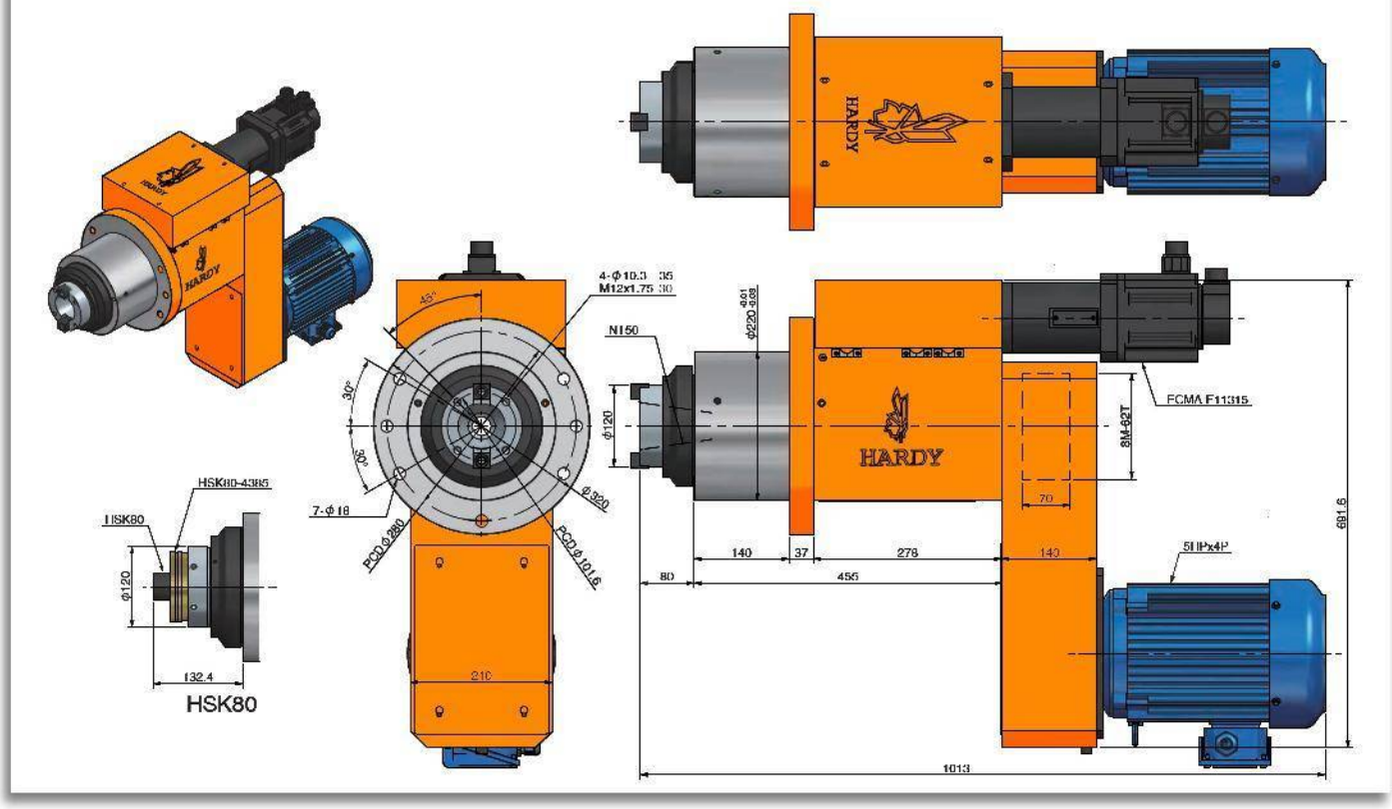

SFSDL15H-150

SERVO CABEZAL PARA MACHUELEADO / PERFORADO TIPO BRIDA DE ALTO DESEMPEÑO

Patente No. M581516

Características & Dimensiones

MODELO	SFSDL15H-150
Capacidad Máxima De Perforado *(S45C)*	*Ø50*
Capacidad Máxima De Machueleado (S45C)	*M50*
Carrera Máxima Del Husillo	*150.00*
Velocidad Máxima Del Husillo (r.p.m.)	*4,000.00*
Potencia Máxima Del Equipo en 3 Fases	*5HP x 4P*
Polea Del Husillo	*7014 x 2* *7012 x 2*
Rodamientos Del Husillo	*6017ZZ x 2*
Rodamientos Del Block Del Tornillo Embalado	*7205 x 2*
Sellos Del Block Del Tornillo Embalado	*TC30-50-10 x 2*
Sello De La Cubierta Frontal	*TC150-180-14 x 1*
O-Ring De La Cubierta Frontal	*G120 x 1 | G150 x 1*
Sellos Del Husillo	*TC90-110-12 x 1*
O-Ring Del Pistón	*P150 x 2*
Tornillo Embalado	*Ø32 x 5 x C5*

**** Redondez ≤ 0.003mm.*
***** Todas las dimensiones están indicadas en milímetros.*

SFSDL15H-NT50
SFSDL15H-HSK80

PESO TOTAL	151 Kg

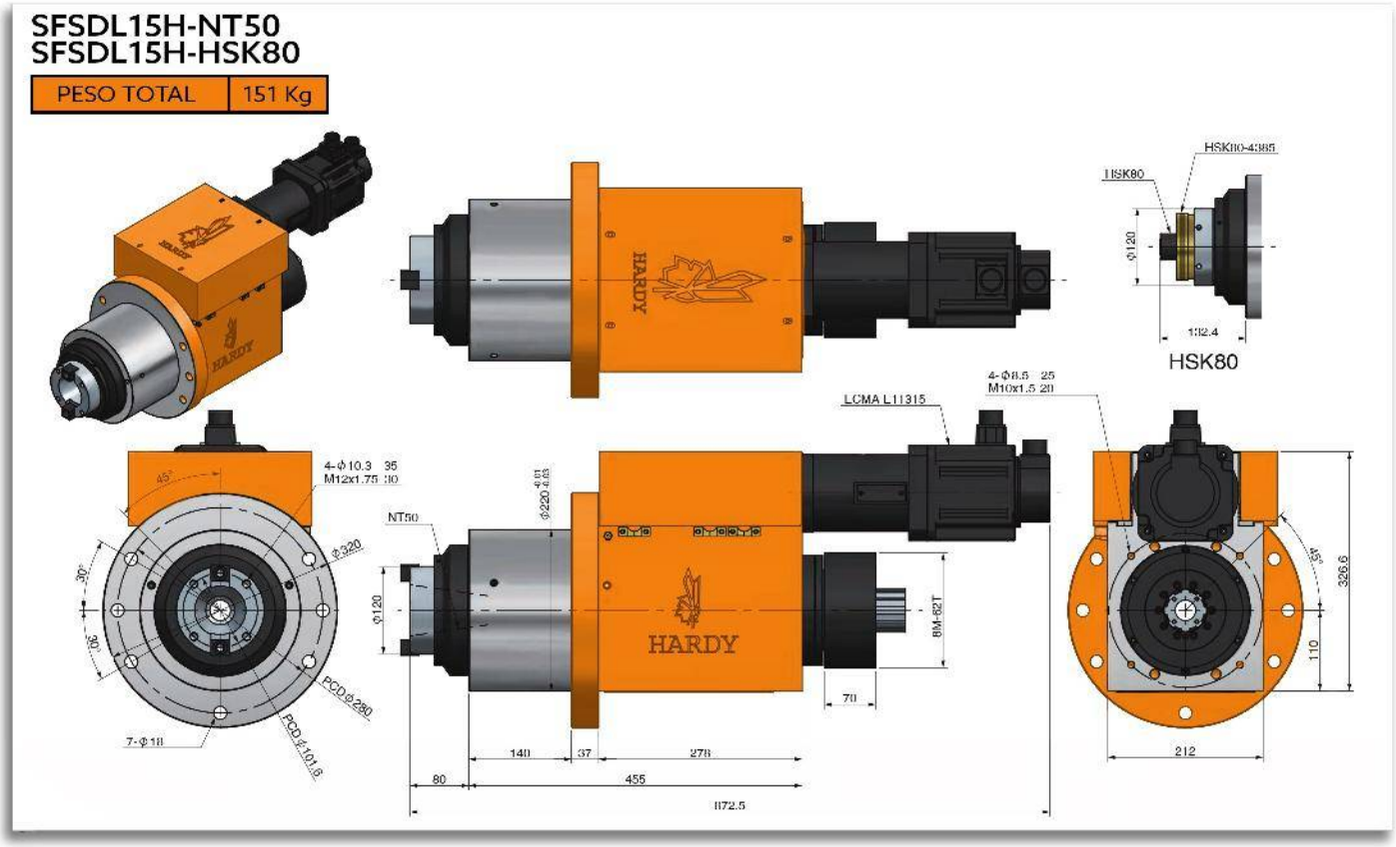

SFSDL15H-NT50-MB
SFSDL15H-HSK80-MB

PESO TOTAL	203 Kg

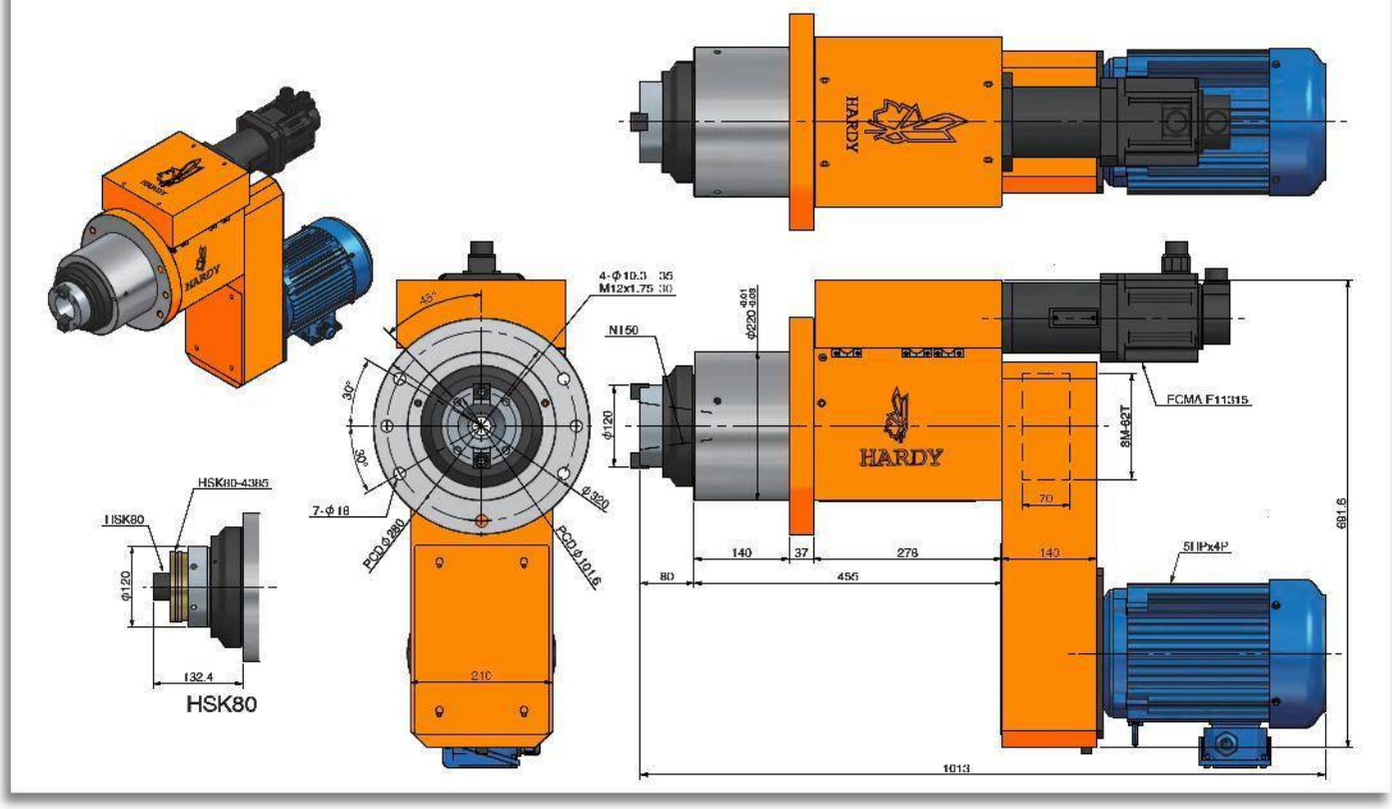

SERIE SFST

SERVO CABEZALES PARA MACHUELEADO TIPO BRIDA CON TRASMISIÓN POR TORNILLO PATRÓN

SFST06-65

CABEZAL PARA MACHUELEADO TIPO BRIDA CON TRANSMISIÓN DE TORNILLO PATRÓN

Características & Dimensiones

Modelo	SFST06-65
Capacidad De Machueleado *(S45C)*	*M12*
Carrera Máxima	*65 mm.*
Velocidad Máxima *(r.p.m.)*	*0.4 ~ 2.0 mm*
Potencia Del Motor *En 3 Fases*	*1 Hp x 4P*
Polea Del Husillo	*8M x 42T*
Rodamientos Del Husillo	*6006Z x 1 | 6005Z x 1* *32006 x 1 | 32005 x 1*
Rodamientos De la Polea	*6006ZZ x 3*
Sello De La Cubierta Frontal	*TC70-90-12 x 1*
O'Rings De La Cubierta Frontal	*G40 x 1*
Sello Del Pistón	*TC45-60-7 x 1*
O'Rings Del Pistón	*P70 x 2*

**** Redondez: ≤ 0.003 mm.*
*** Todos las dimensiones están expresadas en milímetros.*

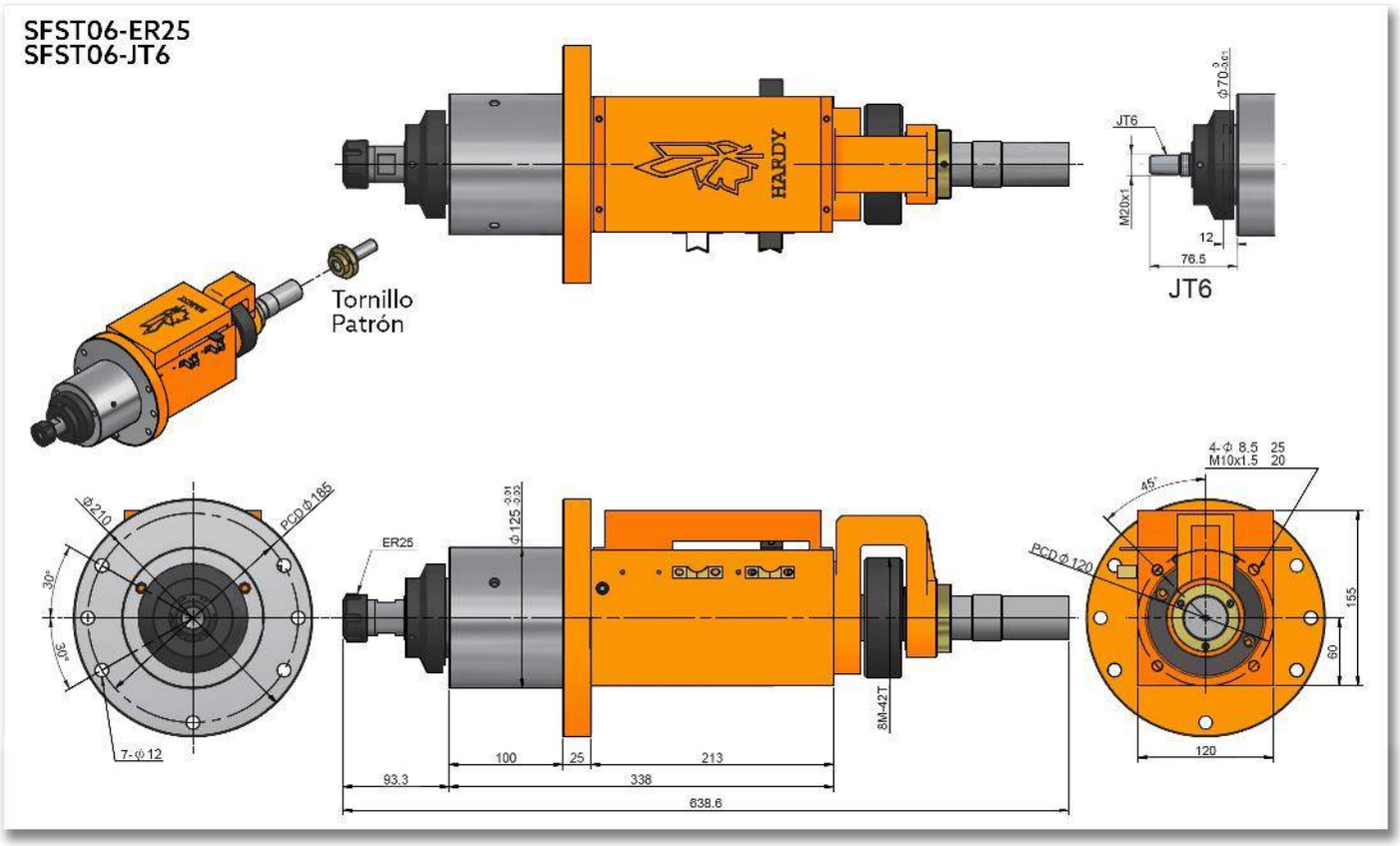
SFST06-ER25
SFST06-JT6
HARDY
JT6
M20x1
12
76.5
JT6
Tornillo
Patrón
Ø210
PCD Φ 186
30°
30°
7-Φ12
ER25
100
25
213
93.3
338
638.6
8M-42T
4-Φ 8.5 25
M10x1.5 20
45°
PCD Φ 120
155
60
120

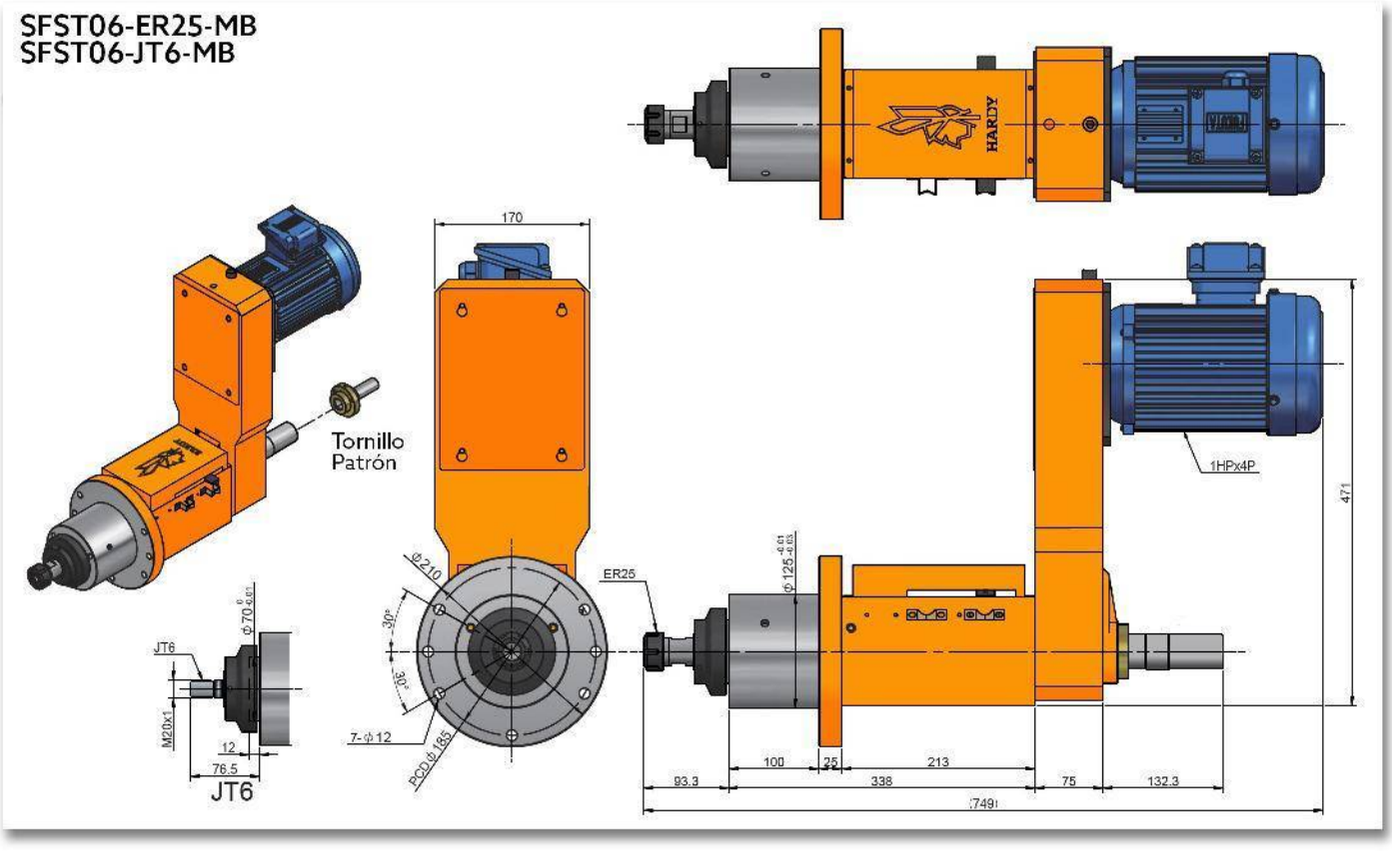
SFST06-ER25-MB
SFST06-JT6-MB
Tornillo
Patrón
170
ER25
1HPx4P
471
JT6
M20x1
12
76.5
7-φ12
PCD φ185
30°
100
25
213
93.3
338
75
132.3
(749)

SFST09-85

CABEZAL PARA MACHUELEADO TIPO BRIDA CON TRANSMISIÓN DE TORNILLO PATRÓN

Características & Dimensiones

Modelo	SFST09-85M
Capacidad De Machueleado *(S45C)*	*M30*
Carrera Máxima	*85 mm.*
Velocidad Máxima *(r.p.m.)*	*0.7 ~ 2.5 mm.*
Potencia Del Motor *En 3 Fases*	*2 Hp x 4P*
Polea Del Husillo	*8M x 52T*
Rodamientos Del Husillo	*6007Z x 1 | 6006Z x 1* *32007 x 1 | 32006 x 1*
Rodamientos De la Polea	*6010ZZ x 3*
Sello De La Cubierta Frontal	*TC90-110-12 x 1*
O'Rings De La Cubierta Frontal	*G90 x 1 | G62 x 1*
Sello Del Pistón	*TC50-65-8 x 1*
O'Rings Del Pistón	*P90 x 2*

**** Redondez: ≤ 0.003 mm.*
*** Todos las dimensiones están expresadas en milímetros.*

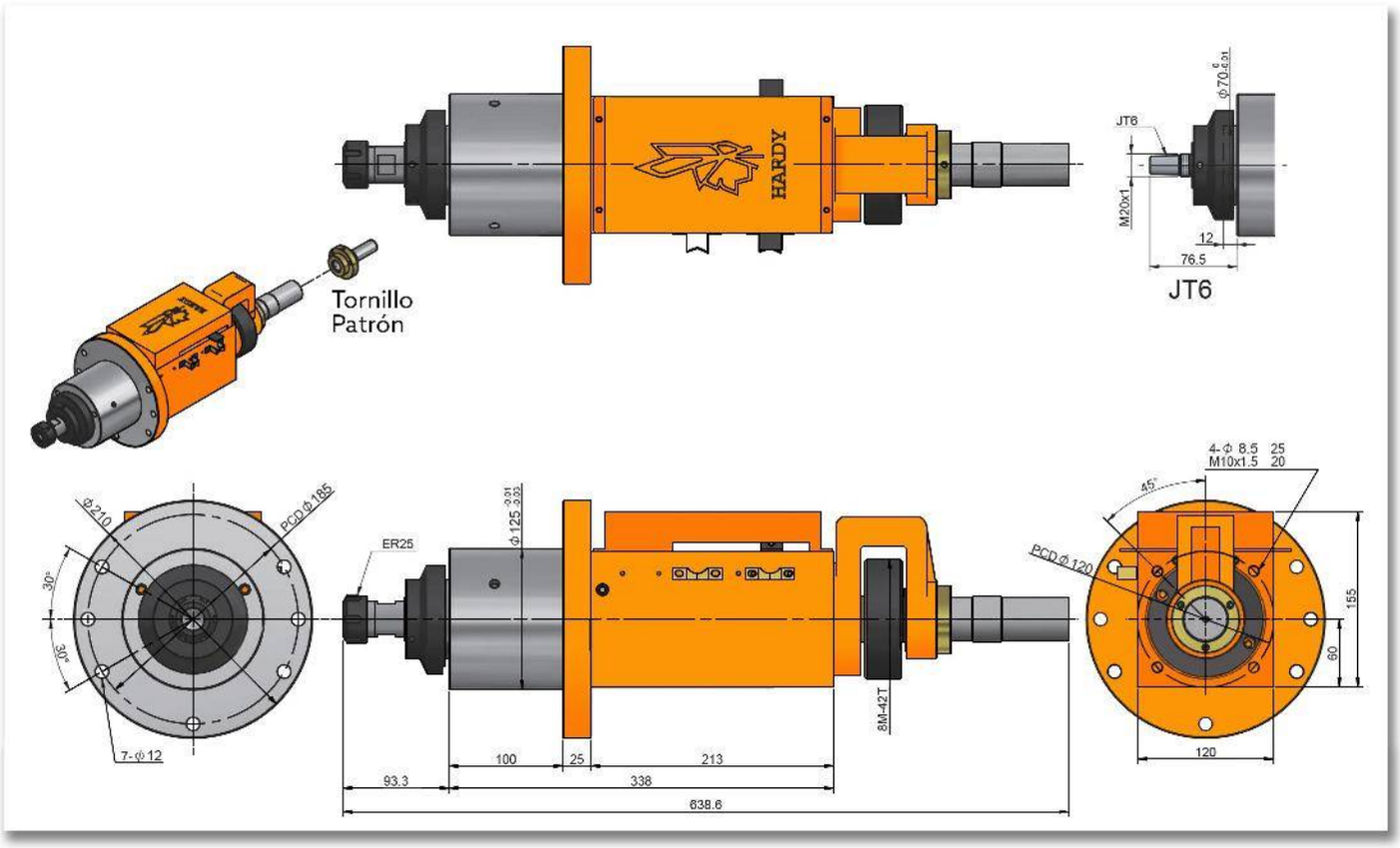
HARDY
Tornillo
Patrón
JT6
M20x1
12
76.5
JT6
Ø210
PCD Ø185
30°
30°
7-Ø12
ER25
Ø125
8M-42T
100
25
213
93.3
338
638.6
4-Ø 8.5 25
M10x1.5 20
45°
PCD Ø120
155
60
120

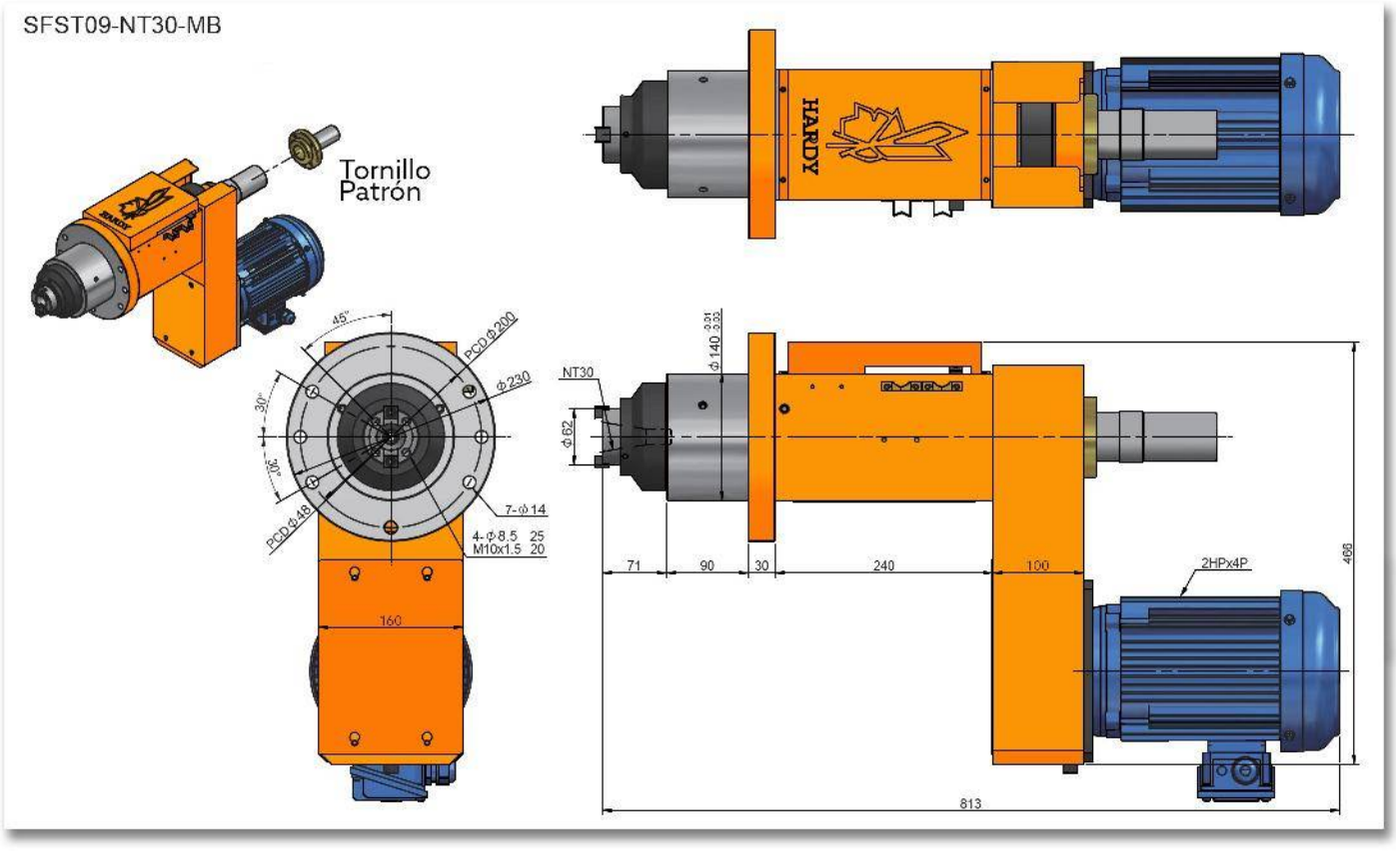
SFST09-NT30-MB
Tornillo
Patrón
HARDY
45°
30°
30°
PCD Φ200
Φ230
PCD Φ48
7-Φ14
4-Φ8.5 25
M10x1.5 20
160
NT30
Φ62
Φ140 +0.31 +0.33
71
90
30
240
100
2HPx4P
466
813

SFST11-90

CABEZAL PARA MACHUELEADO TIPO BRIDA CON TRANSMISIÓN DE TORNILLO PATRÓN

SFST11-NT40

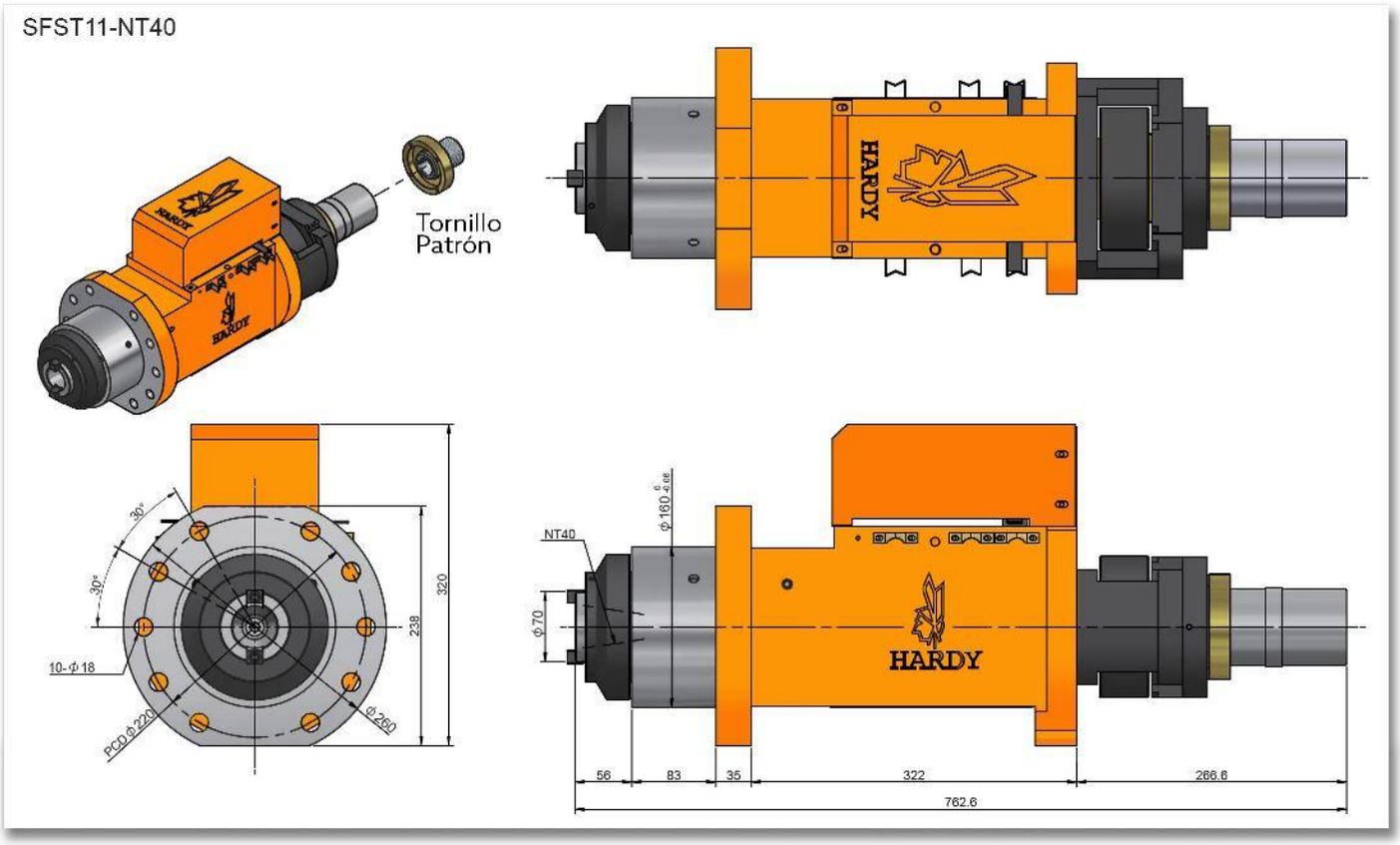
Tornillo
Patrón
HARDY
30°
30°
320
238
10-φ18
PCD φ220
φ260
NT40
φ160
φ70
HARDY
56
83
35
322
266.6
762.6

Características & Dimensiones

Modelo	SFST11-90M
Capacidad De Machueleado *(S45C)*	*M32*
Carrera Máxima	*90 mm.*
Velocidad Máxima *(r.p.m.)*	*0.8 ~ 3.0 mm.*
Potencia Del Motor *En 3 Fases*	*3 Hp x 4P*
Polea Del Husillo	*8M x 56T*
Rodamientos Del Husillo	*6210ZZ x 3*
Rodamientos De la Polea	*6013ZZ x 1 | 6015ZZ x 1*
Sello De La Cubierta Frontal	*TC110-130-13 x 1*
O'Rings De La Cubierta Frontal	*G70 x 1 | G110 x 1*
Sello Del Pistón	*TC70-90-12 x 1*
O'Rings Del Pistón	*P110 x 2*

**** Redondez: ≤ 0.003 mm.*
*** Todos las dimensiones están expresadas en milímetros.*

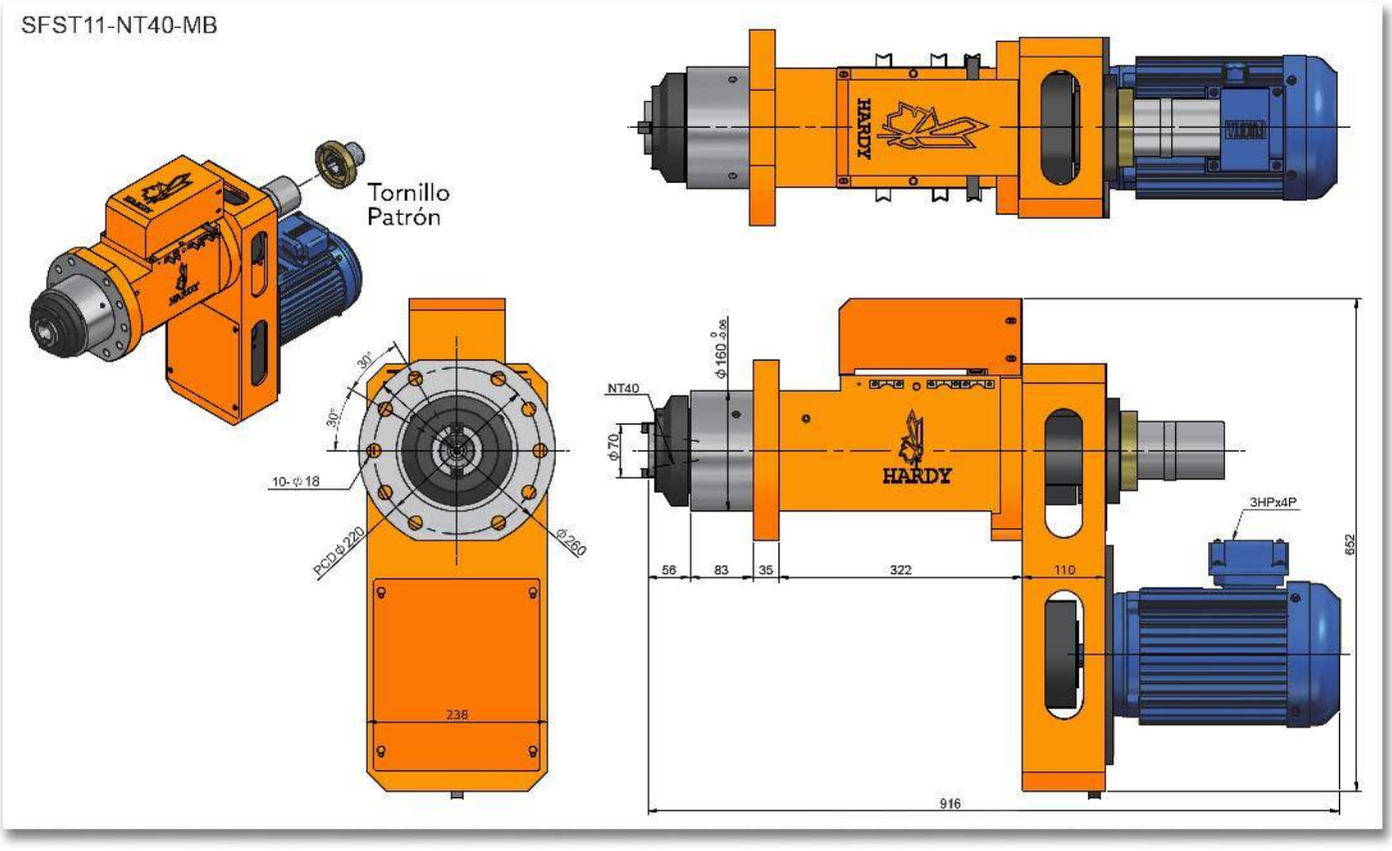
SFST11-NT40-MB
Tornillo
Patrón
HARDY
30°
30°
10-φ18
PCD φ220
φ260
238
NT40
φ160
φ70
HARDY
3HPx4P
56
83
35
322
110
652
916

SFST12-90

CABEZAL PARA MACHUELEADO TIPO BRIDA CON TRANSMISIÓN DE TORNILLO PATRÓN

Características & Dimensiones

Modelo	SFST12-90M
Capacidad De Machueleado *(S45C)*	*M45*
Carrera Máxima	*90 mm.*
Velocidad Máxima *(r.p.m.)*	*0.8 ~ 3.0 mm.*
Potencia Del Motor *En 3 Fases*	*3 Hp x 4P*
Polea Del Husillo	*8M x 62T*
Rodamientos Del Husillo	*6011Z x 1 | 6009Z x 1* *32011 x 1 | 32009 x 1*
Rodamientos De la Polea	*6211ZZ x 2*
Sello De La Cubierta Frontal	*TC120-145-12 x 1*
O'Rings De La Cubierta Frontal	*G120 x 1 | G85 x 1*
Sello Del Pistón	*TC75-90-12 x 1*
O'Rings Del Pistón	*P120 x 2*

**** Redondez: ≤ 0.003 mm.*
*** Todos las dimensiones están expresadas en milímetros.*

SFST12-NT40

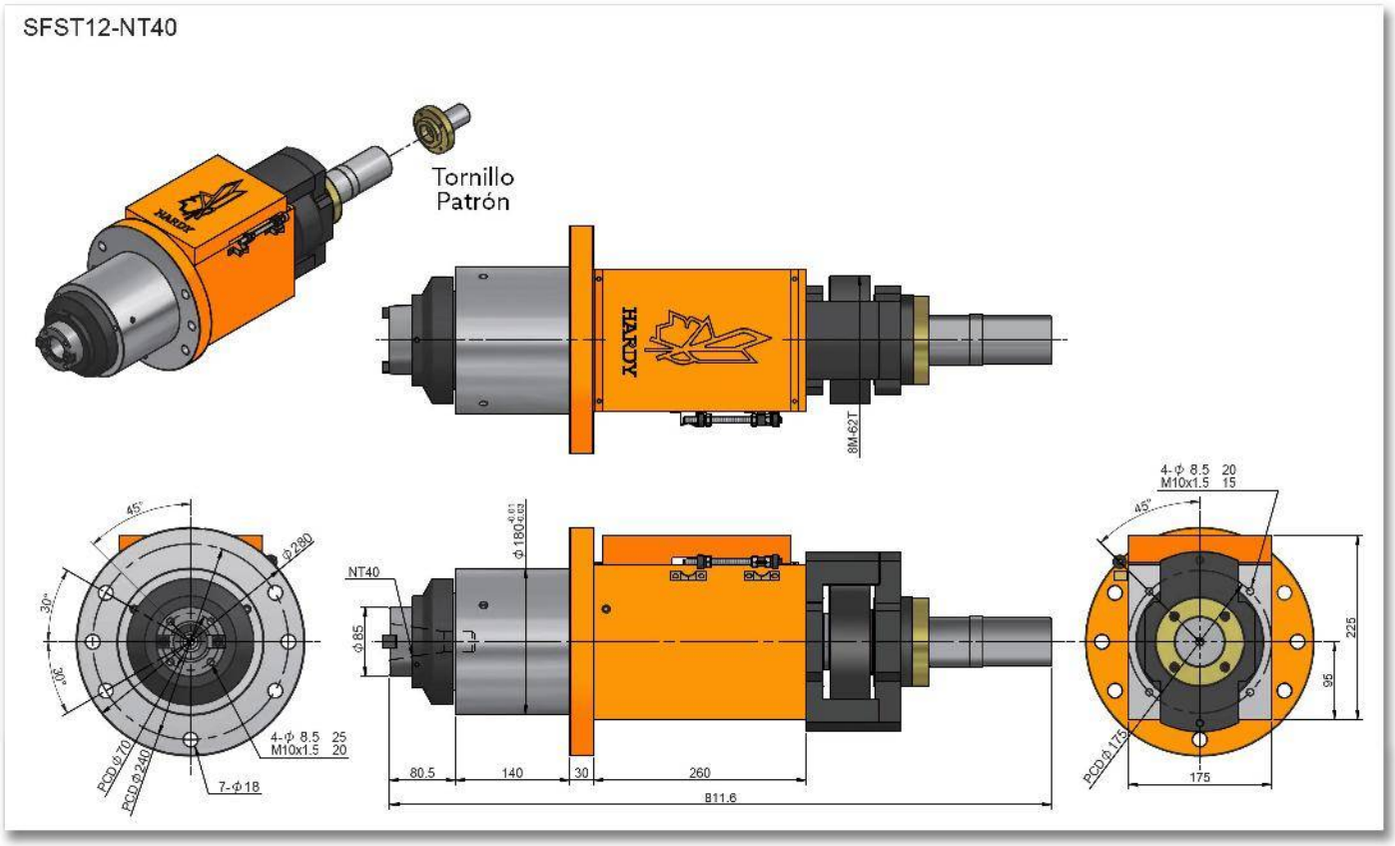
Tornillo
Patrón
HARDY
8M-62T
45°
30°
Φ280
4-Φ 8.5 25
M10x1.5 20
PCD Φ70
PCD Φ240
7-Φ18
NT40
Φ180
Φ85
80.5
140
30
260
B11.6
4-Φ 8.5 20
M10x1.5 15
225
96
PCD Φ175
175

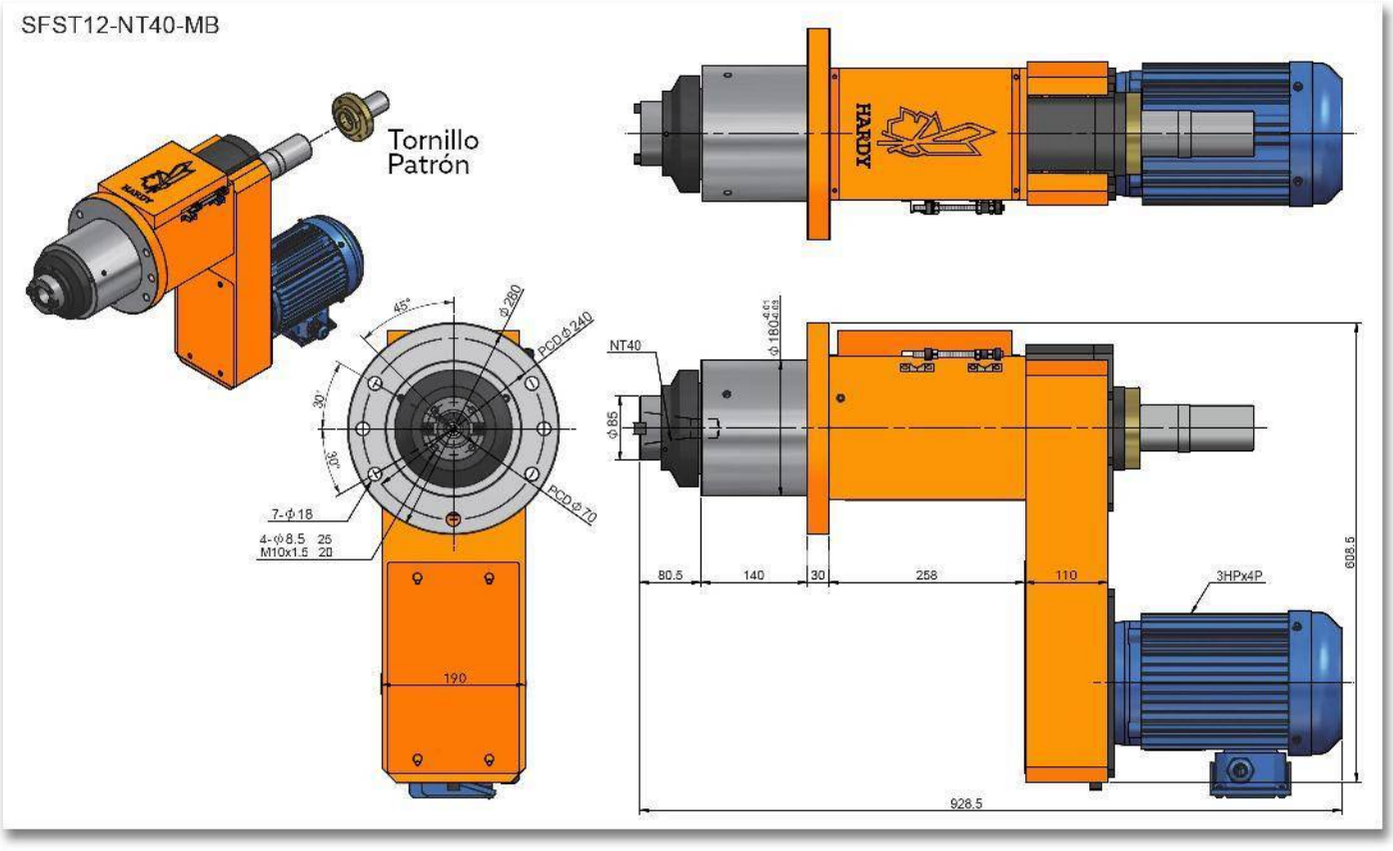
SFST12-NT40-MB
Tornillo
Patrón
HARDY
45°
30°
30°
Φ280
PCD Φ240
PCD Φ70
7-Φ18
4-Φ8.5 25
M10x1.5 20
190
NT40
Φ85
80.5
140
30
258
110
3HPx4P
608.5
928.5

SFST15-120

CABEZAL PARA MACHUELEADO TIPO BRIDA CON TRANSMISIÓN DE TORNILLO PATRÓN

Características & Dimensiones

Modelo	SFST15-150
Capacidad De Machueleado *(S45C)*	*M50*
Carrera Máxima	*150 mm.*
Velocidad Máxima *(r.p.m.)*	*0.8 ~ 30 mm.*
Potencia Del Motor *En 3 Fases*	*5 Hp x 4P*
Polea Del Husillo	*8M x 72T*
Rodamientos Del Husillo	*6014Z x 1 | 6012Z x 1* *32014 x 1 | 32012 x 1*
Rodamientos De la Polea	*6010ZZ x 3*
Sello De La Cubierta Frontal	*TC150-180-14 x 1*
O'Rings De La Cubierta Frontal	*G120 x 1 | G150x1*
Sello Del Pistón	*TC90-100-12 x 1*
O'Rings Del Pistón	*P150 x 2*

**** Redondez: ≤ 0.003 mm.*
*** Todas las dimensiones están expresadas en milímetros.*

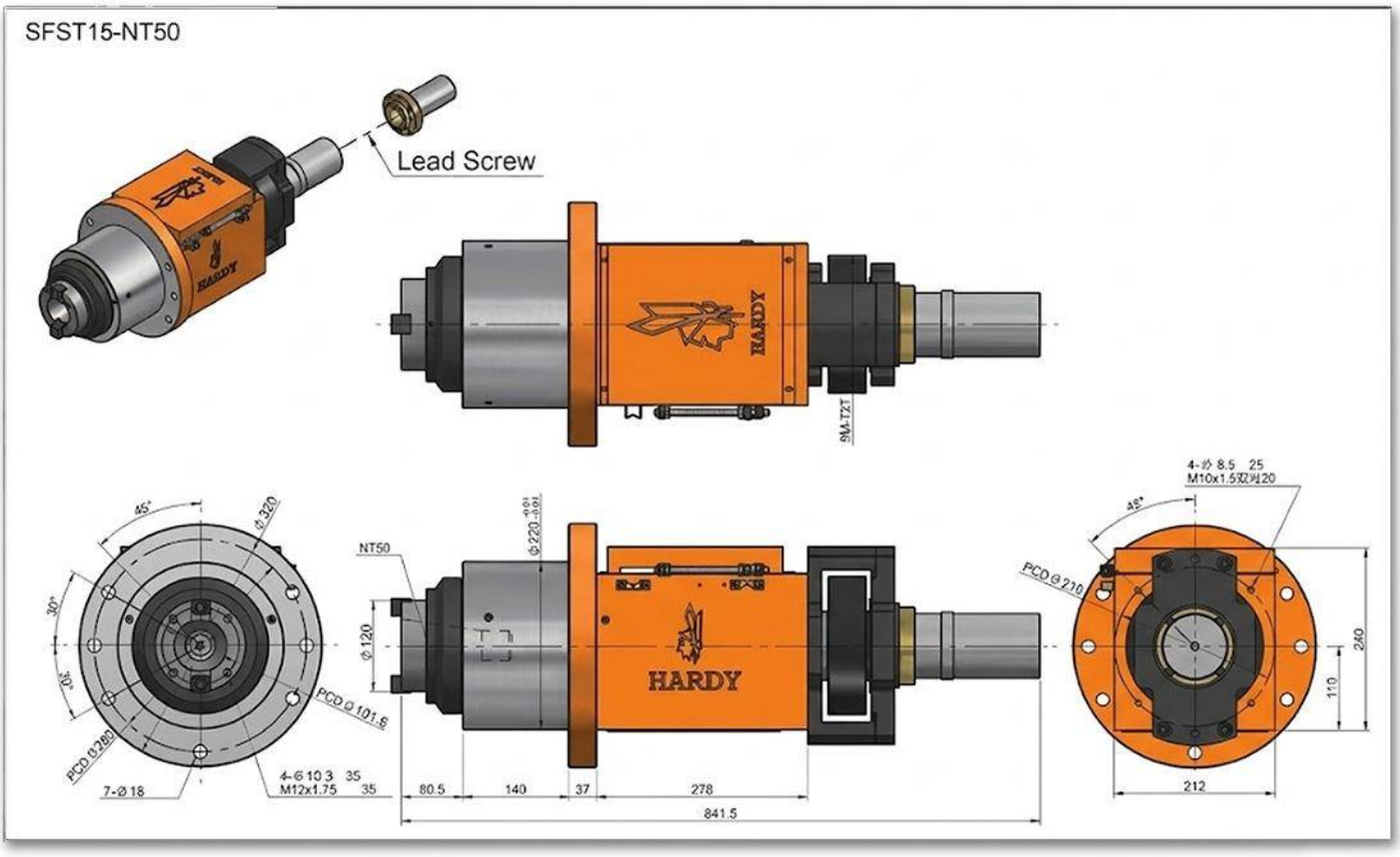
SFST15-NT50
Lead Screw
HARDY
NT50
PCD Ø 101.6
PCD Ø 280
PCD Ø 210
7-Ø 18
4-Ø 10.3 35
M12x1.75 35
80.5
140
37
278
841.5
212
240
110
45°
30°

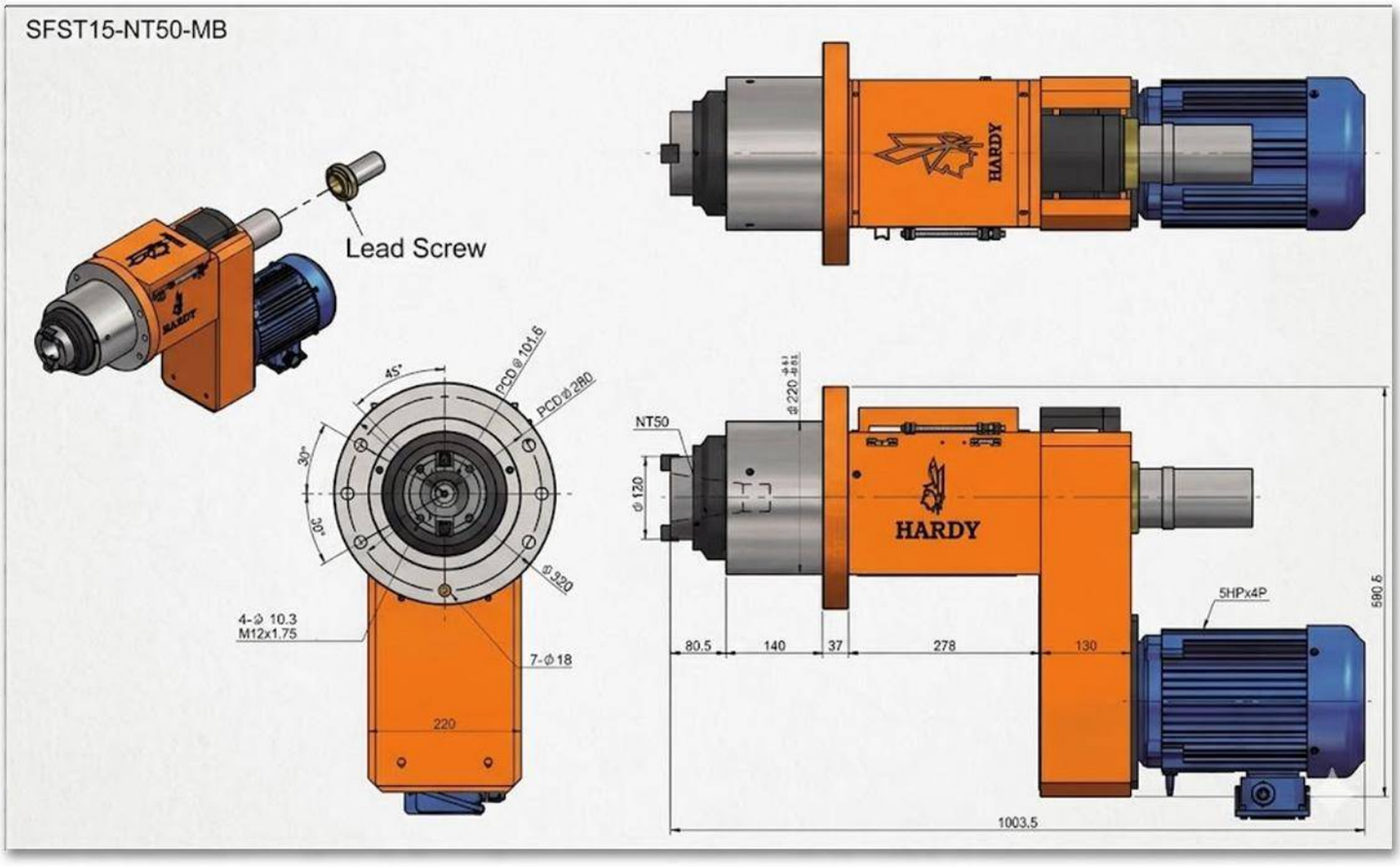
SFST15-NT50-MB
Lead Screw
HARDY
45°
30°
20°
PCD Φ 101.6
PCD Φ 280
Φ 320
4-Φ 10.3
M12x1.75
7-Φ 18
220
NT50
Φ 120
Φ 220
HARDY
5HPx4P
590.6
80.5
140
37
278
130
1003.5

SERIE SM

HUSILLOS COMPACTOS PARA FRESADO/MANDRILADO CON SERVO MOTOR INTEGRADO

SM45-NT30

SERVO HUSILLOS COMPACTOS PARA FRESADO/MANDRILADO DE ALTO DESEMPEÑO

台灣精品
TAIWAN EXCELLENCE

Características & Dimensiones

Modelo	SM45
Herramienta Del Husillo	*NT30*
Velocidad Máxima (r.p.m.)	*2,500*
Rodamientos	*6009 | 32009* *6007 | 32007*
Voltaje	*220Volts / 380 Volts*
Corriente	*6.60 Amp. / 3.80 Amp.*
Frecuencia	*84.00 Hz.*
Potencia Del Servo Motor	*1.50 Kw.*
Medio De Enfriamiento	*Enfriamiento Por Aceite*

** Todas las dimensiones estan dadas en milimetros.*
*** Auto enfriador de aceite no incluido.*
**** Redondez: ≤ 0.003 mm.*
***** Driver incluido.*

SM45-NT30

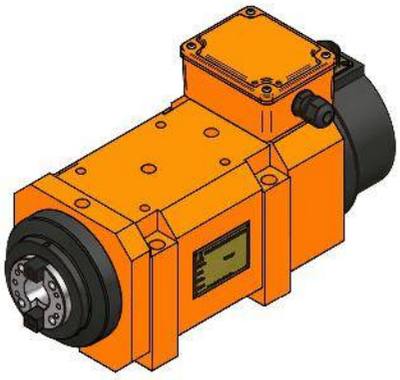

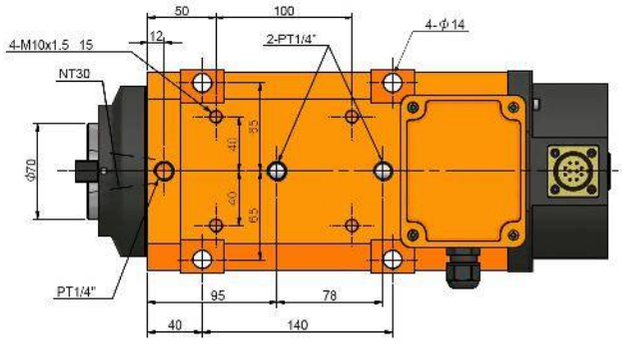
50
100
4-M10x1.5 15
12
2-PT1/4"
4-φ14
NT30
φ70
40
35
40
65
PT1/4"
95
78
40
140

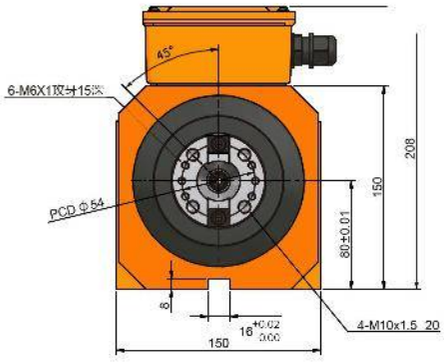
45°
6-M6X1
PCD φ54
208
150
80±0.01
8
16
150
4-M10x1.5 20

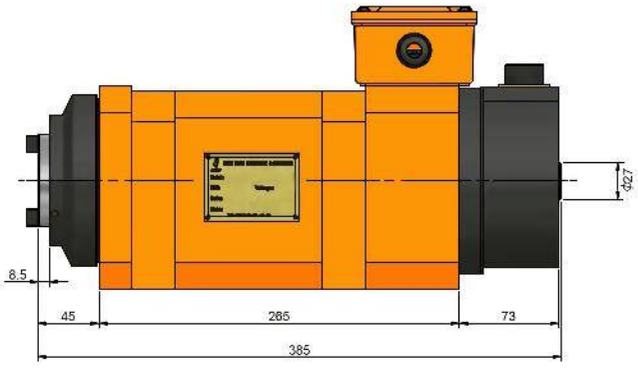
φ27
8.5
45
265
73
385

SM45H-NT30

SERVO HUSILLOS COMPACTOS PARA FRESADO/MANDRILADO DE ALTO DESEMPEÑO

台灣精品
TAIWAN EXCELLENCE

Características & Dimensiones

Modelo	SM45H
Herramienta Del Husillo	*NT30*
Velocidad Máxima (r.p.m.)	*8,000*
Rodamientos	*7009 x 2* *7007 X 2*
Voltaje	*220Volts / 380 Volts*
Corriente	*5.40 Amp. / 3.20 Amp.*
Frecuencia	*267*
Potencia Del Servo Motor	*1.50 Kw.*
Medio De Enfriamiento	*Enfriamiento Por Aceite*

** Todas las dimensiones estan dadas en milimetros.*
*** Auto enfriador de aceite no incluido.*
**** Redondez: ≤ 0.003 mm.*
***** Driver incluido.*

SM45H-NT30

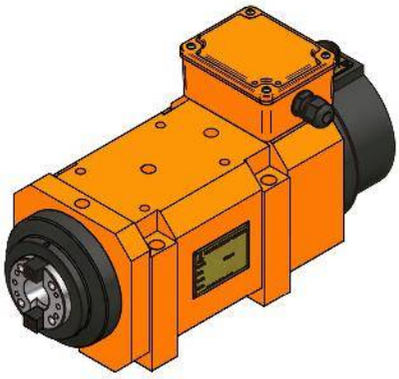

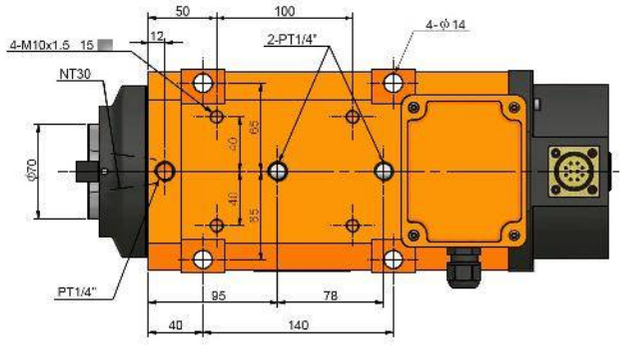
50
100
4-M10x1.5 15
12
2-PT1/4"
4-φ14
NT30
φ70
65
40
35
PT1/4"
95
78
40
140

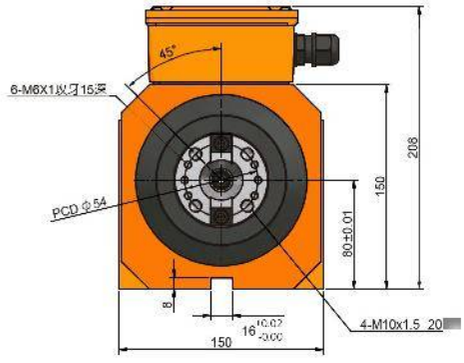
45°
6-M6X1 15
PCD φ54
208
150
80±0.01
8
16
150
4-M10x1.5 20

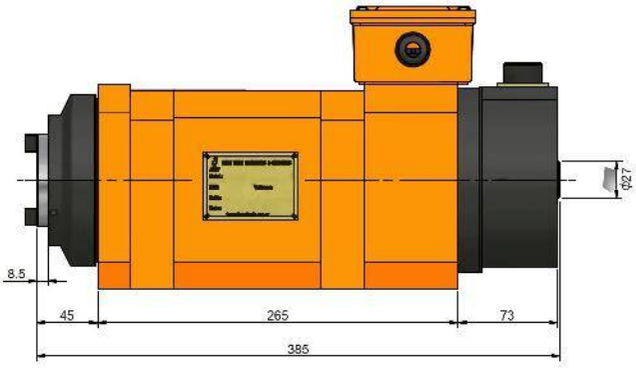
φ27
8.5
45
265
73
385

SM55-NT40

SERVO HUSILLOS COMPACTOS PARA FRESADO/MANDRILADO

台灣精品

TAIWAN EXCELLENCE

Características & Dimensiones

Modelo	SM45
Herramienta Del Husillo	*NT30*
Velocidad Máxima (r.p.m.)	*2,500*
Rodamientos	*6009 | 32009* *6007 | 32007*
Voltaje	*220Volts / 380 Volts*
Corriente	*6.60 Amp. / 3.80 Amp.*
Frecuencia	*84.00 Hz.*
Potencia Del Servo Motor	*1.50 Kw.*
Medio De Enfriamiento	*Enfriamiento Por Aceite*

** Todas las dimensiones estan dadas en milimetros.*
*** Auto enfriador de aceite no incluido.*
**** Redondez: ≤ 0.003 mm.*
***** Driver incluido.*

SM55-NT40

Peso Total	69 Kg

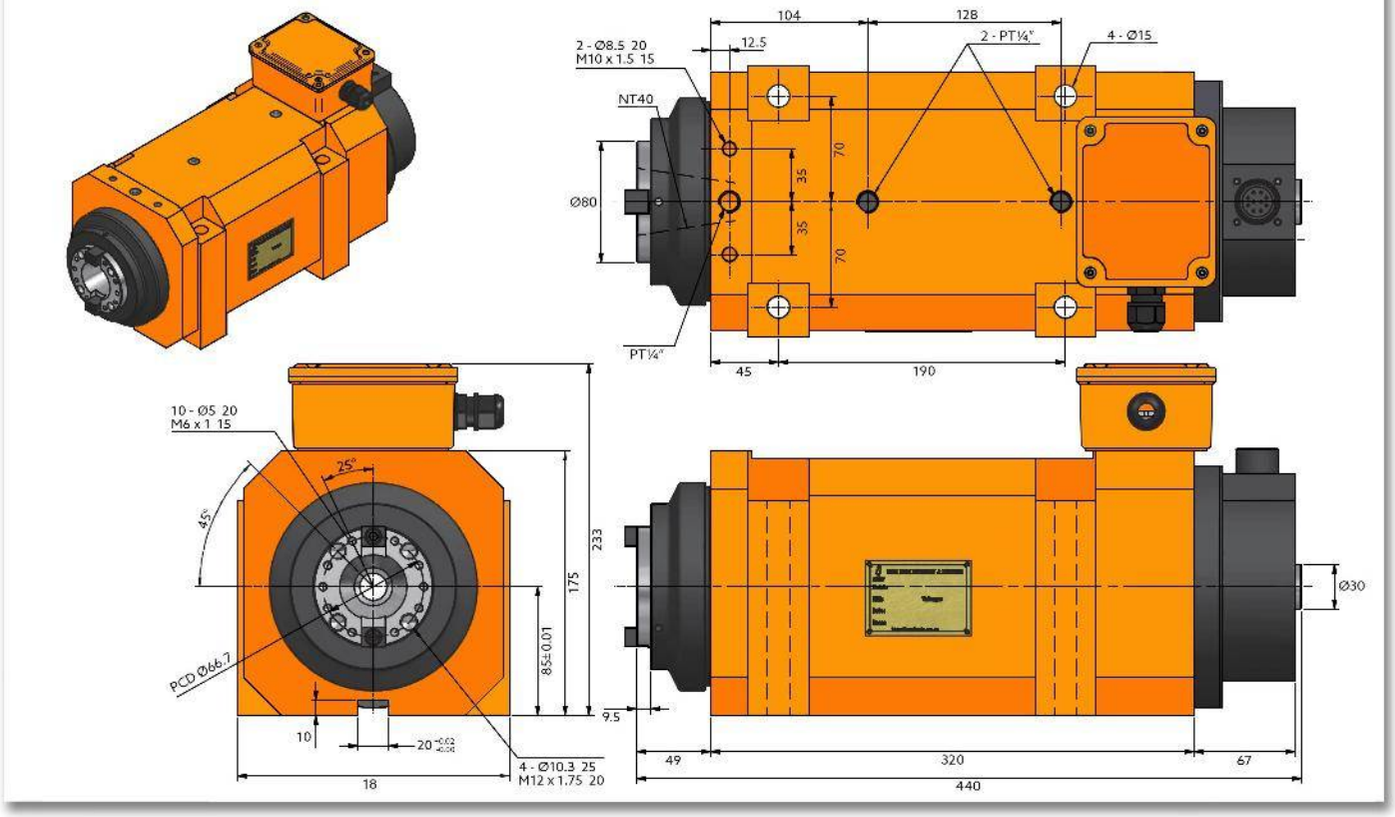

SM55H-NT40

SERVO HUSILLOS COMPACTOS PARA FRESADO/MANDRILADO DE ALTO DESEMPEÑO

台灣精品

TAIWAN EXCELLENCE

Características & Dimensiones

Modelo	SM55H
Herramienta Del Husillo	*NT40*
Velocidad Máxima (r.p.m.)	*6,000*
Rodamientos	*7011 x 2* *7008 x 2*
Voltaje	*220Volts / 380 Volts*
Corriente	*8.00 Amp. / 4.60 Amp.*
Frecuencia	*200.00 Hz.*
Potencia Del Servo Motor	*2.20 Kw.*
Medio De Enfriamiento	*Enfriamiento Por Aceite*

** Todas las dimensiones estan dadas en milimetros.*
*** Auto enfriador de aceite no incluido.*
**** Redondez: ≤ 0.003 mm.*
***** Driver incluido.*

SM55H-NT40

Peso Total	69 Kg

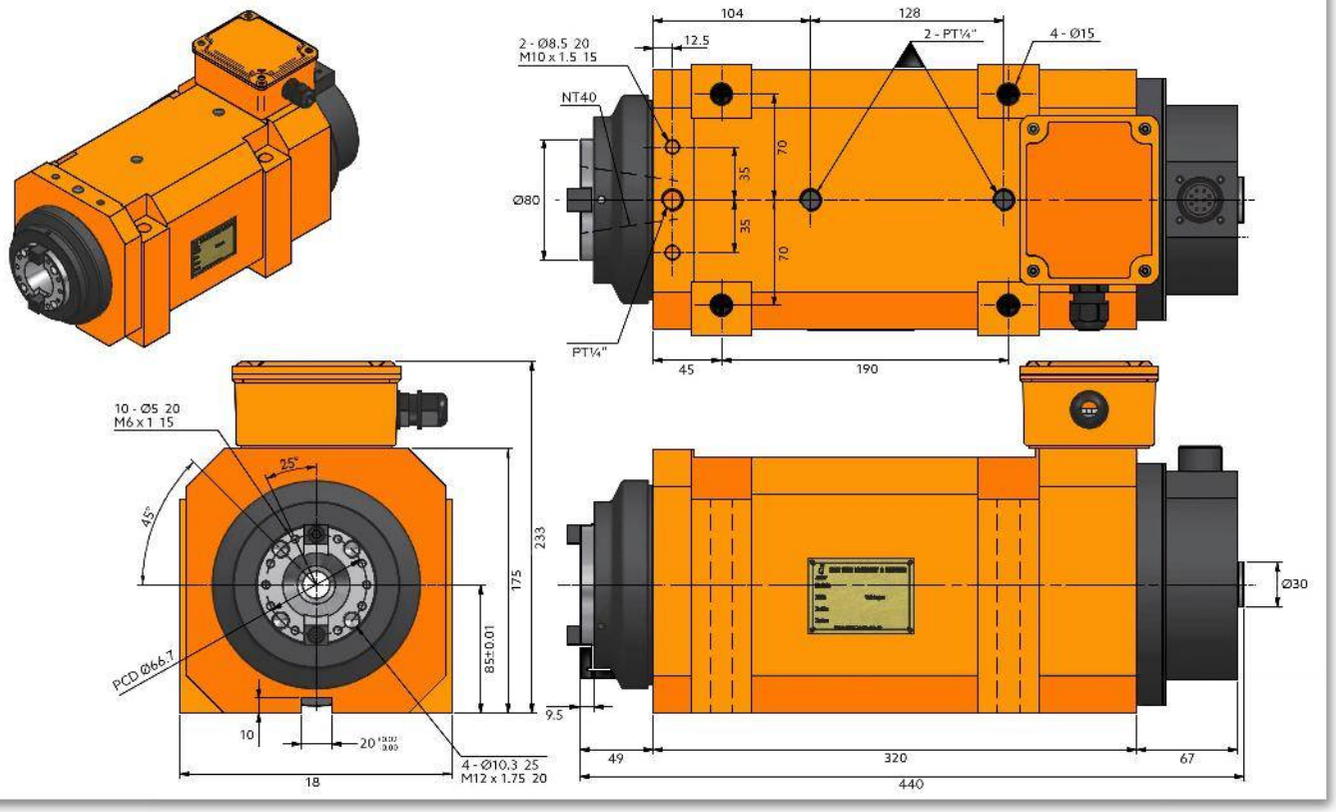

SM80-NT50

SERVO HUSILLOS COMPACTOS PARA FRESADO/MANDRILADO

台灣精品
TAIWAN EXCELLENCE

Características & Dimensiones

Modelo	SM80
Herramienta Del Husillo	*NT50*
Velocidad Máxima (r.p.m.)	*1,500*
Rodamientos	*32211 x 1 / 6211Z x 1* *32218 x 1 / 6218Z x 1*
Voltaje	*220Volts / 380 Volts*
Corriente	*13.30 Amp. / 7.70 Amp.*
Frecuencia	*40 Hz.*
Potencia Del Servo Motor	*3.7 Kw.*
Medio De Enfriamiento	*Enfriamiento Por Aceite*

** Todas las dimensiones estan dadas en milimetros.*
*** Auto enfriador de aceite no incluido.*
**** Redondez: ≤ 0.003 mm.*
***** Driver incluido.*

SM80-NT50

Peso Total	69 Kg

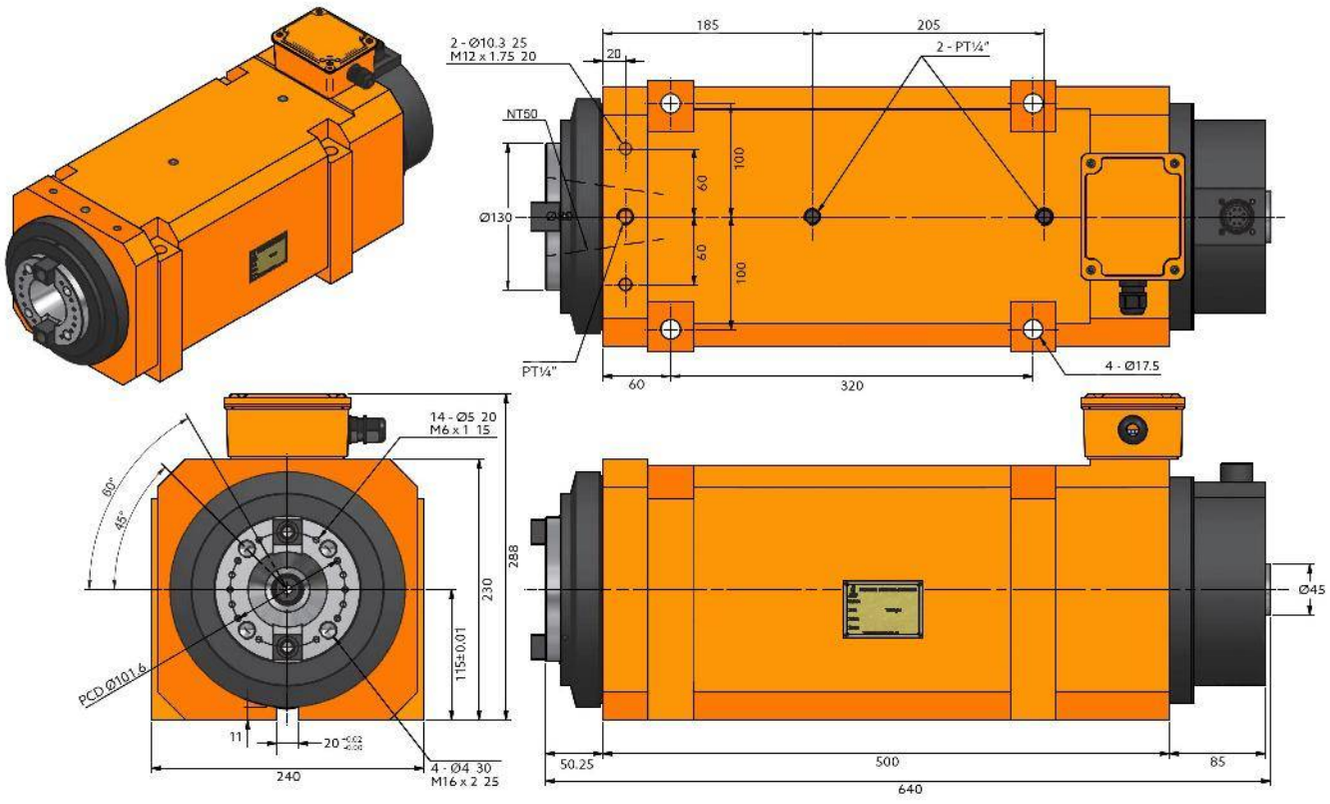

SM80H-NT50

SERVO HUSILLOS COMPACTOS PARA FRESADO/MANDRILADO DE ALTO DESEMPEÑO

台灣精品
TAIWAN EXCELLENCE

Características & Dimensiones

Modelo	SM80H
Herramienta Del Husillo	*NT50*
Velocidad Máxima (r.p.m.)	*2,500*
Rodamientos	*7211 x 2* *7218 x 2*
Voltaje	*220Volts / 380 Volts*
Corriente	*13.10 Amp. / 7.50 Amp.*
Frecuencia	*83.30 Hz.*
Potencia Del Servo Motor	*3.70 Kw.*
Medio De Enfriamiento	*Enfriamiento Por Aceite*

** Todas las dimensiones estan dadas en milimetros.*
*** Auto enfriador de aceite no incluido.*
**** Redondez: ≤ 0.003 mm.*
***** Driver incluido.*

SM80H-NT50

Peso Total	69 Kg

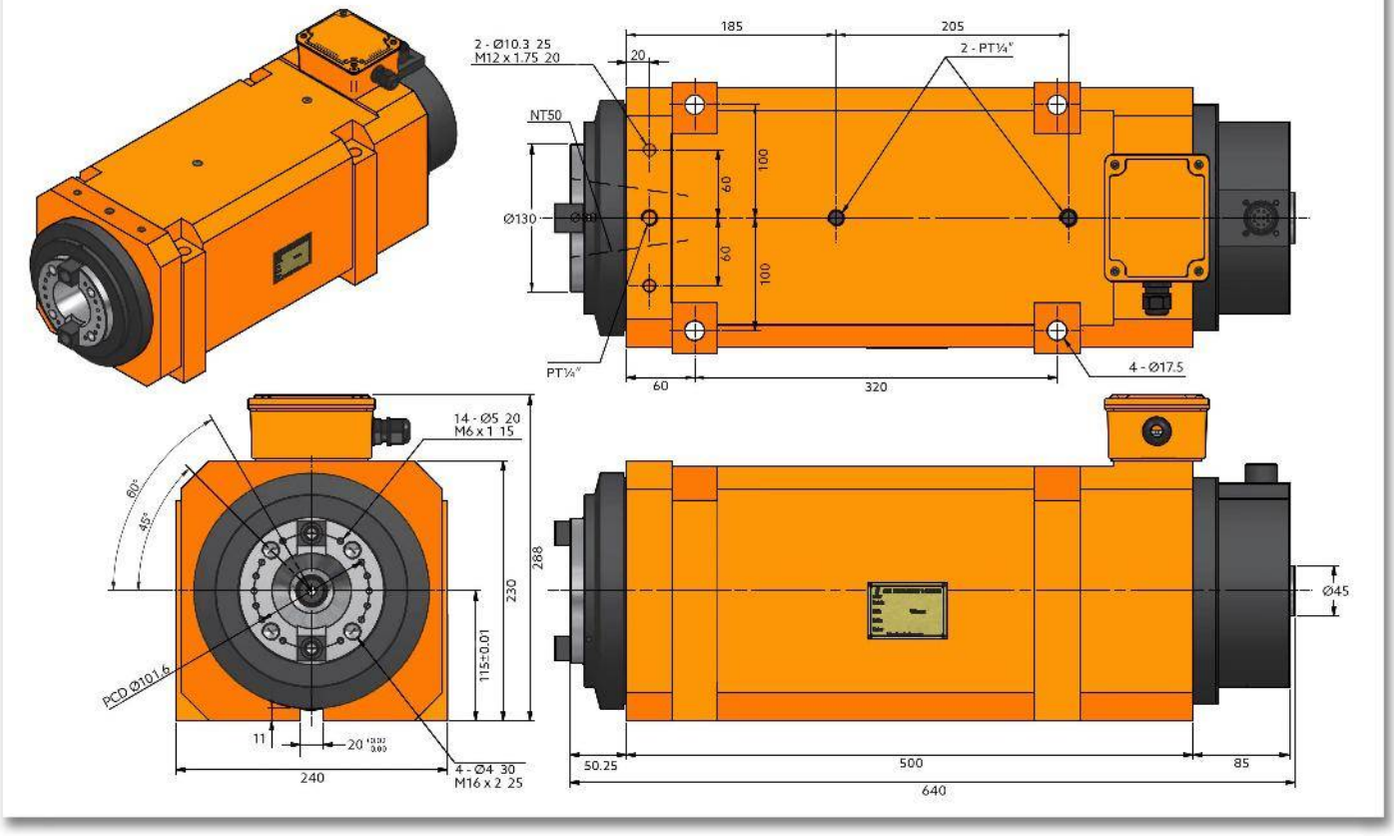

SERIE SMD

HUSILLOS CON MOTOR MAGNÉTICO INTEGRADO

SMD80-NT40

HUSILLO CON MOTOR MAGNÉTICO INTEGRADO

Características & Dimensiones

Modelo	SMD80
Herramienta Del Husillo	*NT40*
Velocidad Nominal *(r.p.m.)*	*2,000*
Velocidad Máxima *(r.p.m.)*	*12,000*
Potencia Del Servo Motor	*4.20 Kw.*
Rodamientos	*6216Z x2* *32216 x 2*
Voltaje	*220Volts / 380 Volts*
Corriente	*26.80 Amp. / 15.50 Amp.*
Corriente Máxima	*60.40 Amp. / 34.90 Amp.*
Torque Nominal	*20Nm*
Torque Máximo	*45Nm*
Frecuencia Nominal	*166.67 Hz.*
Frecuencia Máxima	*500 Hz.*
Medio De Enfriamiento	*Enfriamiento Por Aceite*
Elevación De Temperatura	*Dentro de 20° C*

** Todas las dimensiones estan dadas en milimetros.*
*** Auto enfriador de aceite no incluido.*
**** Redondez: ≤ 0.003 mm.*
***** Driver incluido.*

SMD80H-NT40

HUSILLO CON MOTOR MAGNÉTICO INTEGRADO DE ALTO DESEMPEÑO

Características & Dimensiones

Modelo	SMD80H
Herramienta Del Husillo	*NT40*
Velocidad Nominal *(r.p.m.)*	*2,000*
Velocidad Máxima *(r.p.m.)*	*3,000*
Potencia Del Servo Motor	*4.20 Kw.*
Rodamientos	*7216 X 4*
Voltaje	*220Volts / 380 Volts*
Corriente	*26.80 Amp. / 15.50 Amp.*
Corriente Máxima	*60.40 Amp. / 34.90 Amp.*
Torque Nominal	*20Nm*
Torque Máximo	*45Nm*
Frecuencia Nominal	*166.67 Hz.*
Frecuencia Máxima	*500 Hz.*
Medio De Enfriamiento	*Enfriamiento Por Aceite*
Elevación De Temperatura	*Dentro de 20° C*

** Todas las dimensiones estan dadas en milimetros.*
*** Auto enfriador de aceite no incluido.*
**** Redondez: ≤ 0.003 mm.*
***** Driver incluido.*

SERIE SR

HUSILLOS PARA FRESADO/MANDRILADO (CON CARCASA REDONDA)

SR35

CABEZAL PARA FRESADO/MANDRILADO

(Con Carcasa Redonda)

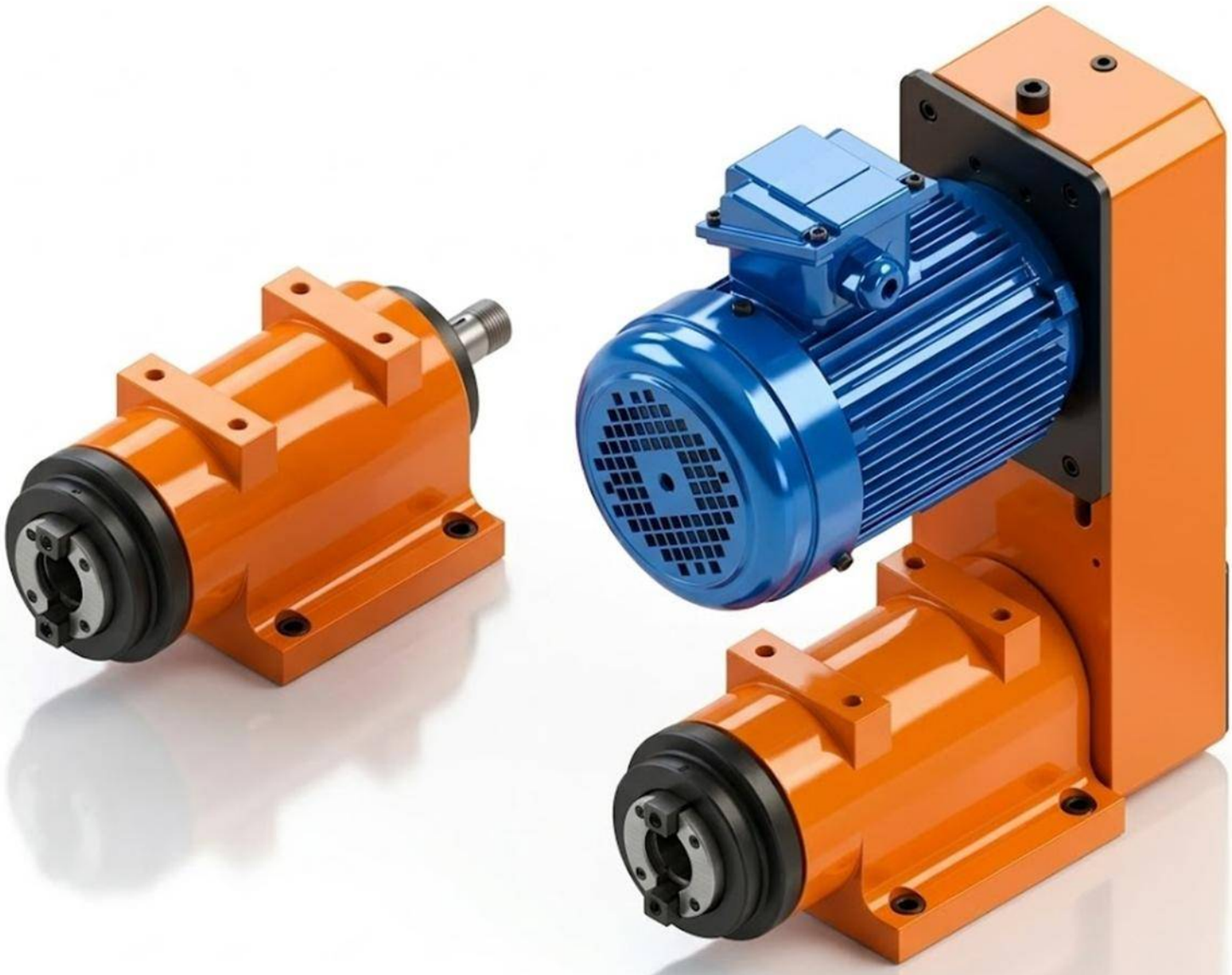

SR35-NT30

Peso Total	17 Kg

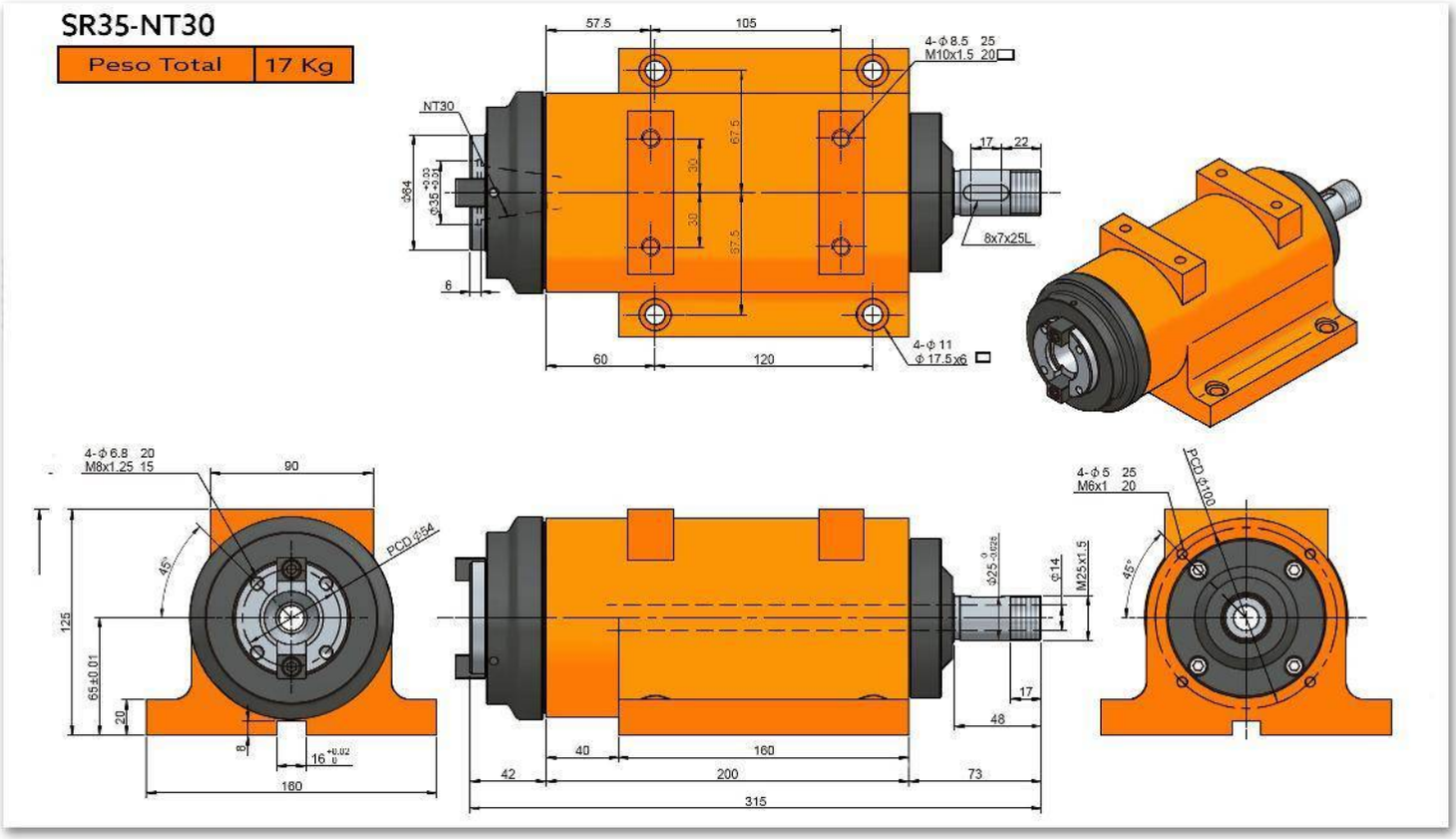

Características & Dimensiones

Modelo	SR35
Modelo Del Husillo	*NT30*
Velocidad Máxima De Giro (r.p.m.)	*3,000.00*
Rodamientos Del Husillo	*7207 x 2 | 7206 x 2* *32206 x 1 | 6206Z x 1*
Potencia Máxima del Motor (A 3 Fases)	*2 H.P.*
Incremento De Temperatura	*Dentro De 20° C.*

**** Redondez ≤ 0.003 mm.*
**** Todas los dimensiones están dadas en milimetros.*

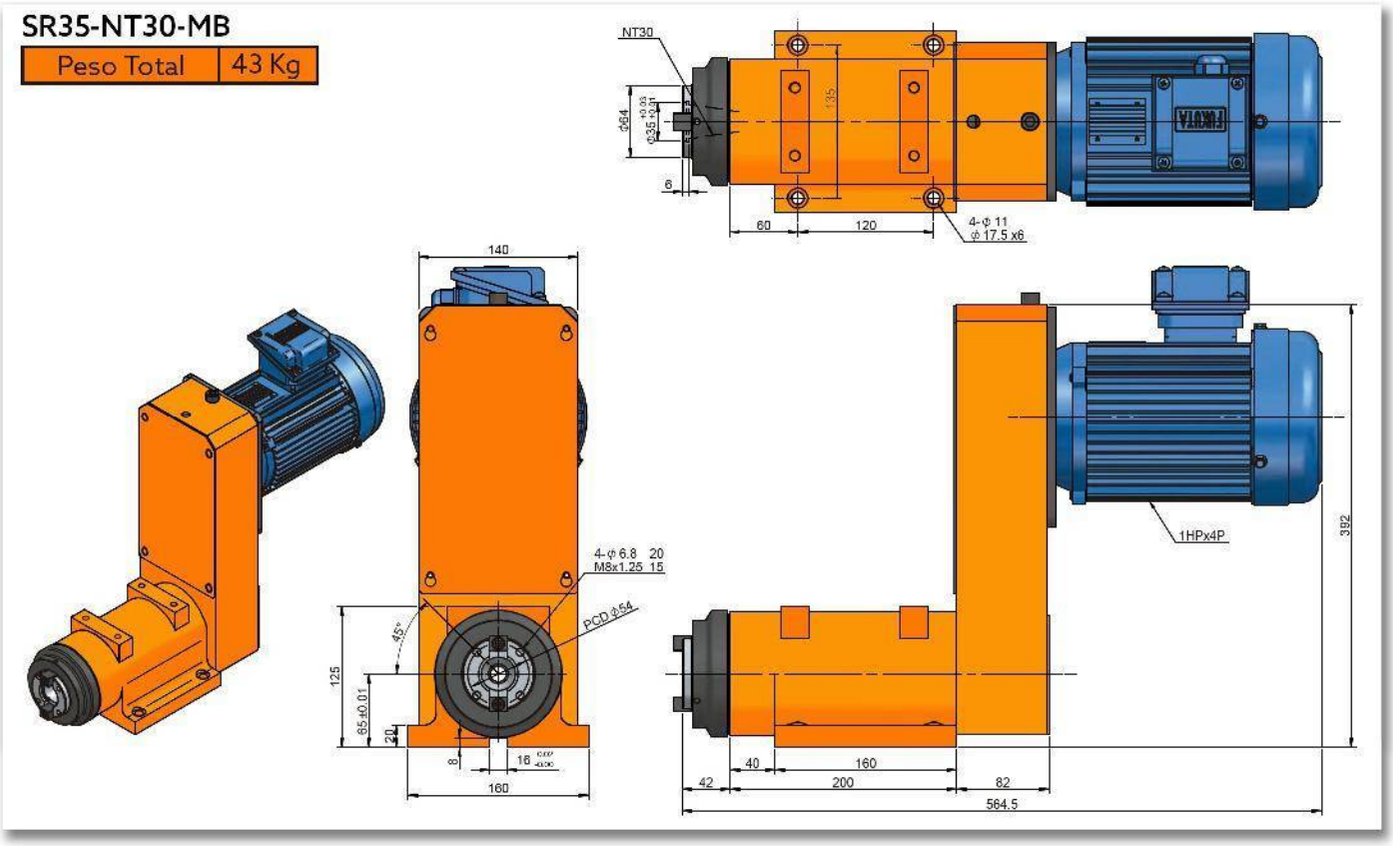
SR35-NT30-MB
Peso Total
43 Kg
NT30
Ø64
Ø35
135
6
60
120
4-φ 11
φ 17.5 x6
140
4-φ 6.8 20
M8x1.25 15
PCD φ54
45°
125
65±0.01
20
8
16
160
1HPx4P
392
40
160
42
200
82
564.5

SR35-NT30-MF

Peso Total	43 Kg

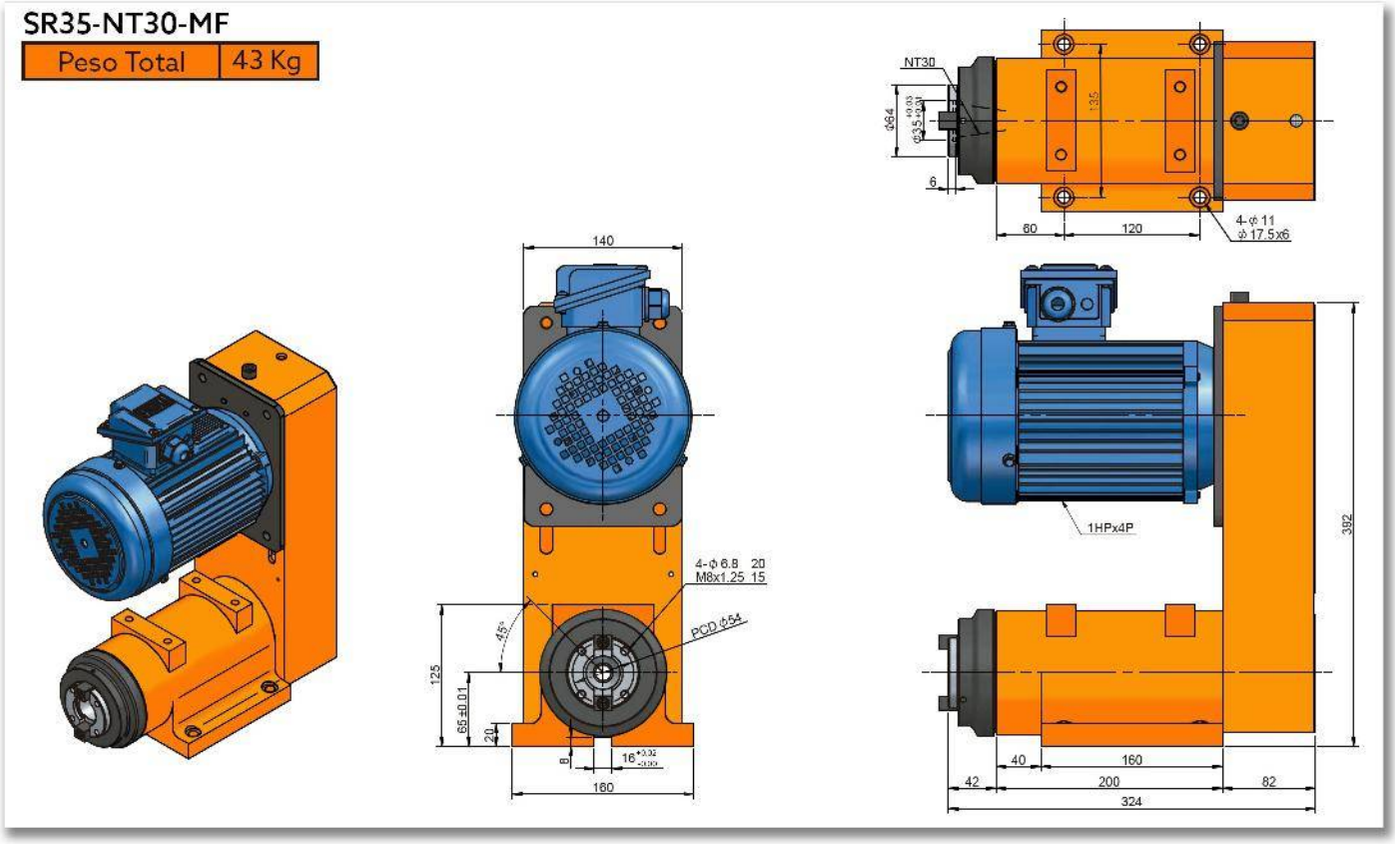

SR35H

CABEZAL PARA FRESADO/MANDRILADO DE ALTA VELOCIDAD

(Con Carcasa Redonda)

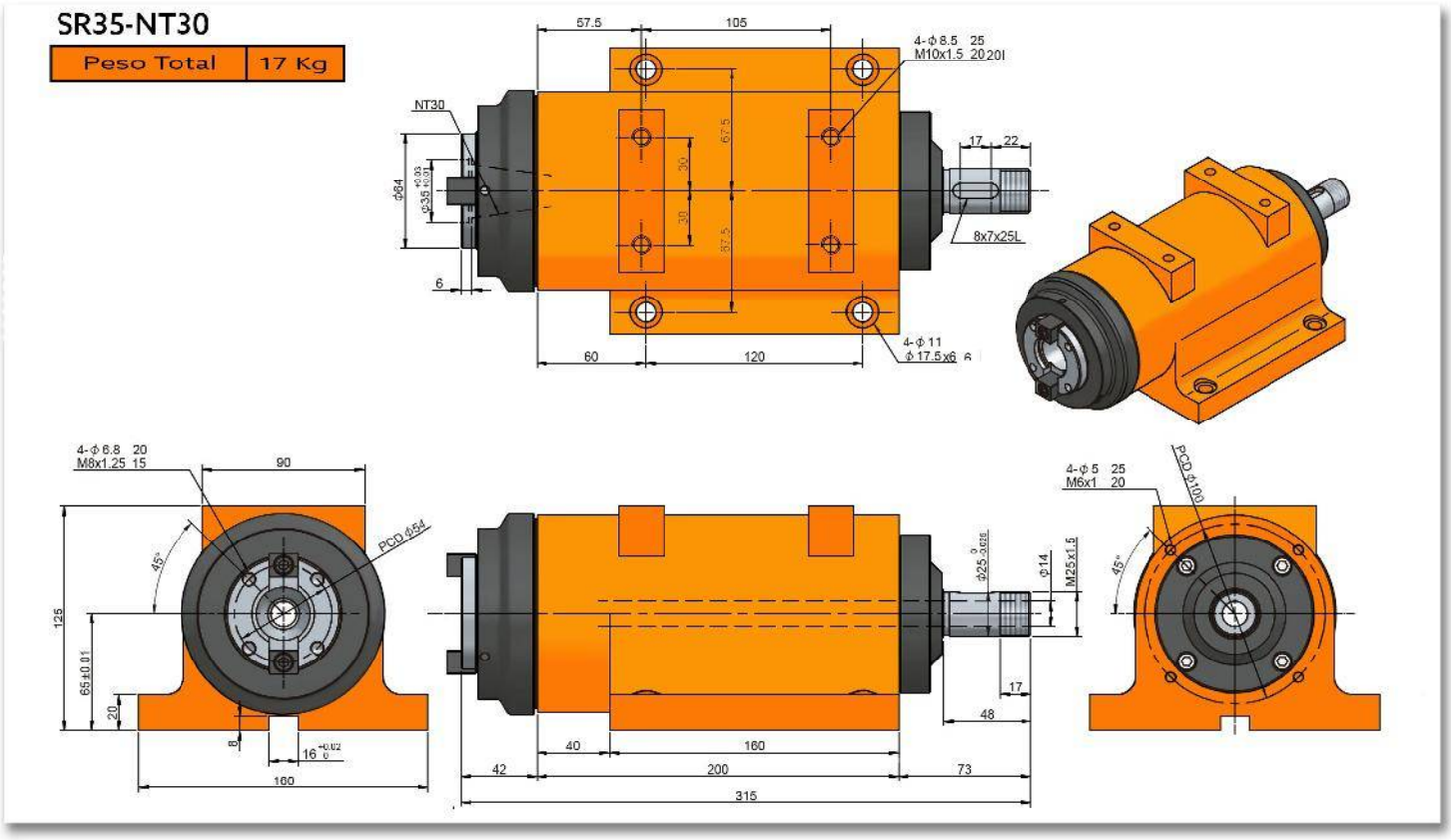
SR35-NT30
Peso Total
17 Kg
57.5
105
4-φ8.5 25
M10x1.5 2020I
NT30
17
22
8x7x25L
6
60
120
4-φ11
φ17.5x6
4-φ6.8 20
M8x1.25 15
90
PCD φ54
45°
125
65±0.01
20
160
4-φ5 25
M6x1 20
PCD φ100
M25x1.5
φ14
48
40
42
200
73
315

Características & Dimensiones

Modelo	SR35H
Modelo Del Husillo	*NT30*
Velocidad Máxima De Giro (r.p.m.)	*10,000.00*
Rodamientos Del Husillo	*7207 x 2 7206 x 2*
Potencia Máxima del Motor (A 3 Fases)	*2 H.P.*
Incremento De Temperatura	*Dentro De 20° C.*

*** Redondez ≤ 0.003 mm.
*** Todas las dimensiones están dadas en milimetros.

SR35H-NT30-MF

Peso Total	43 Kg

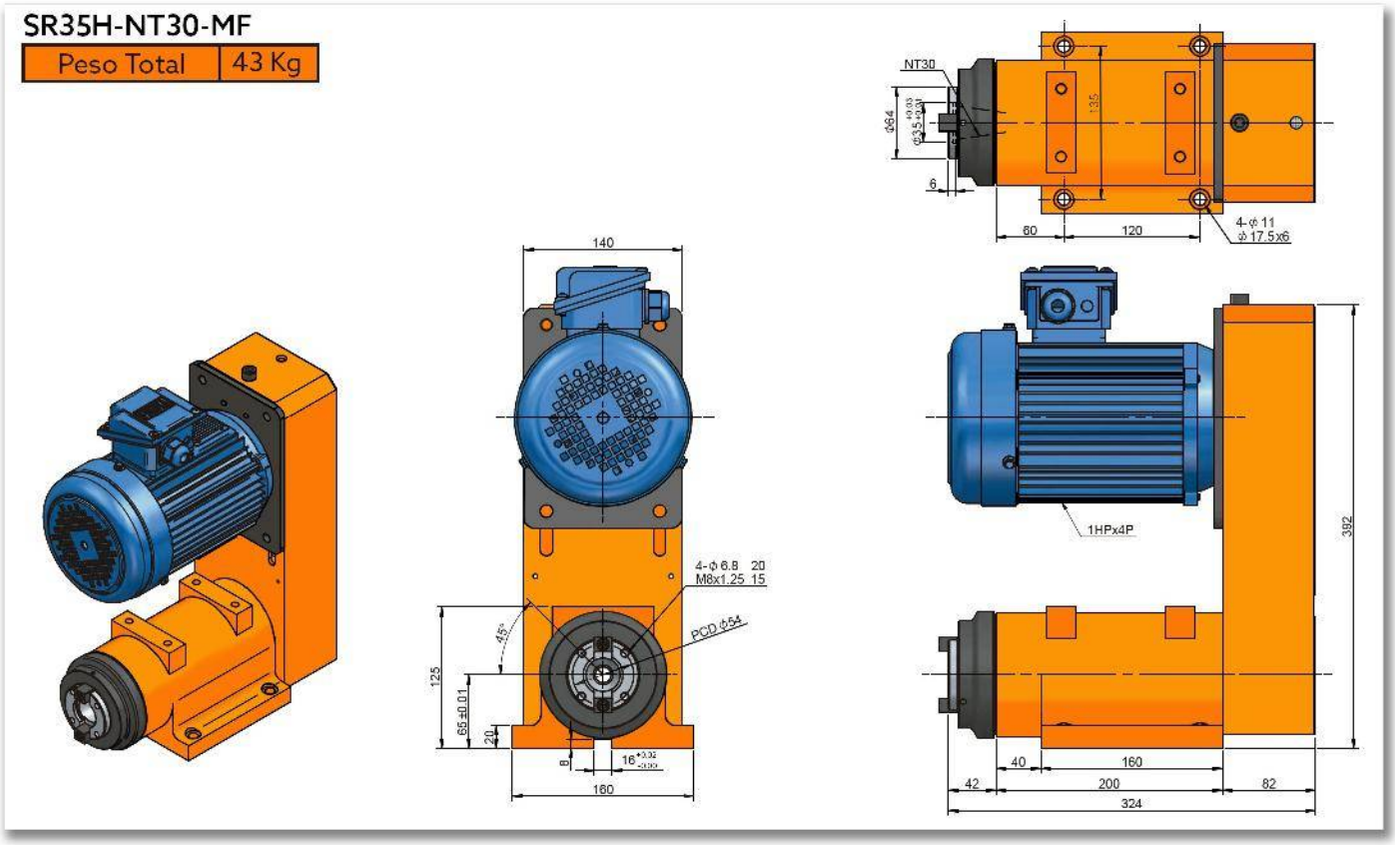

SR35H-NT30-MB

Peso Total	43 Kg

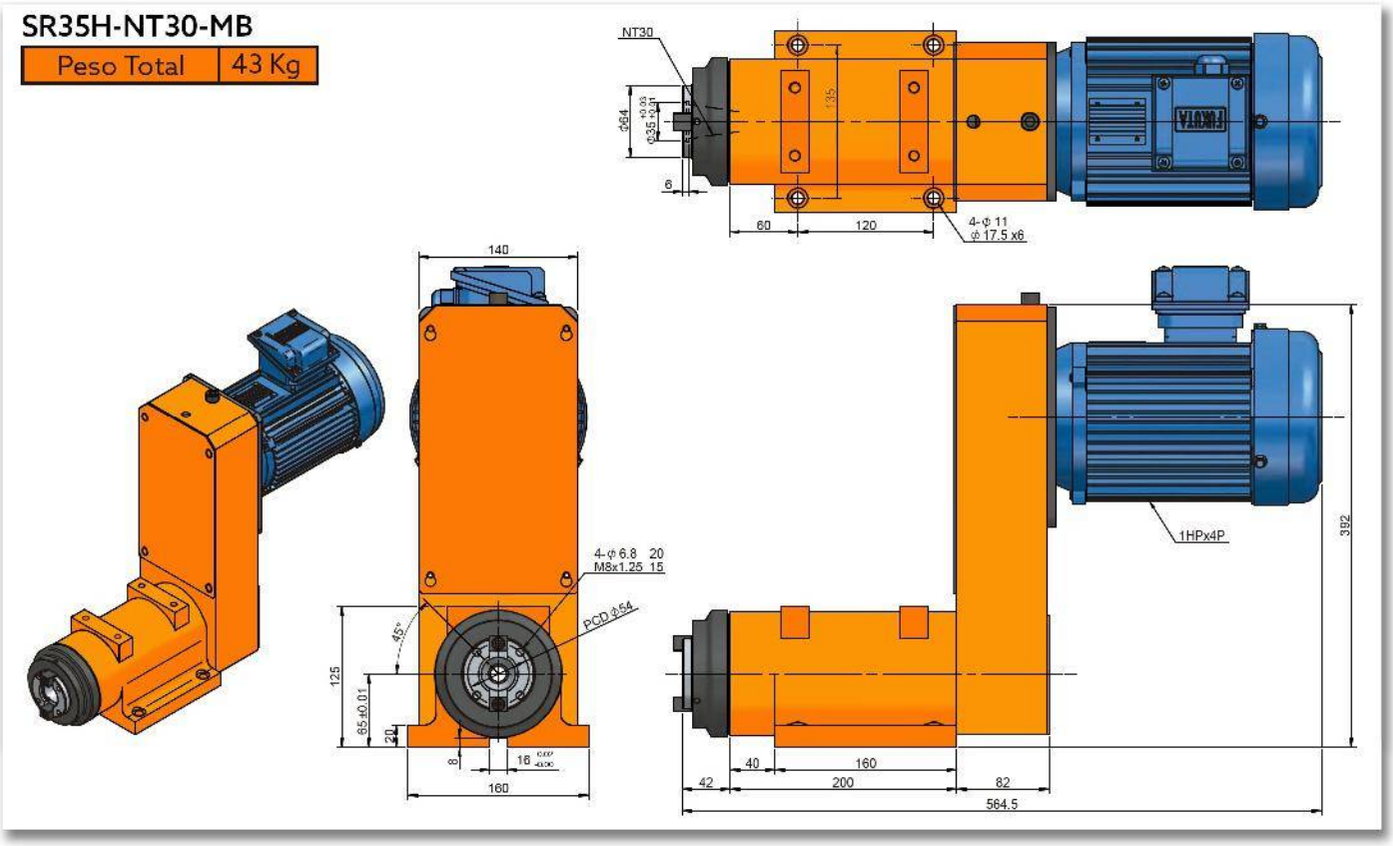

SR45

CABEZAL PARA FRESADO/MANDRILADO

SR45-NT40

Peso Total	35 Kg

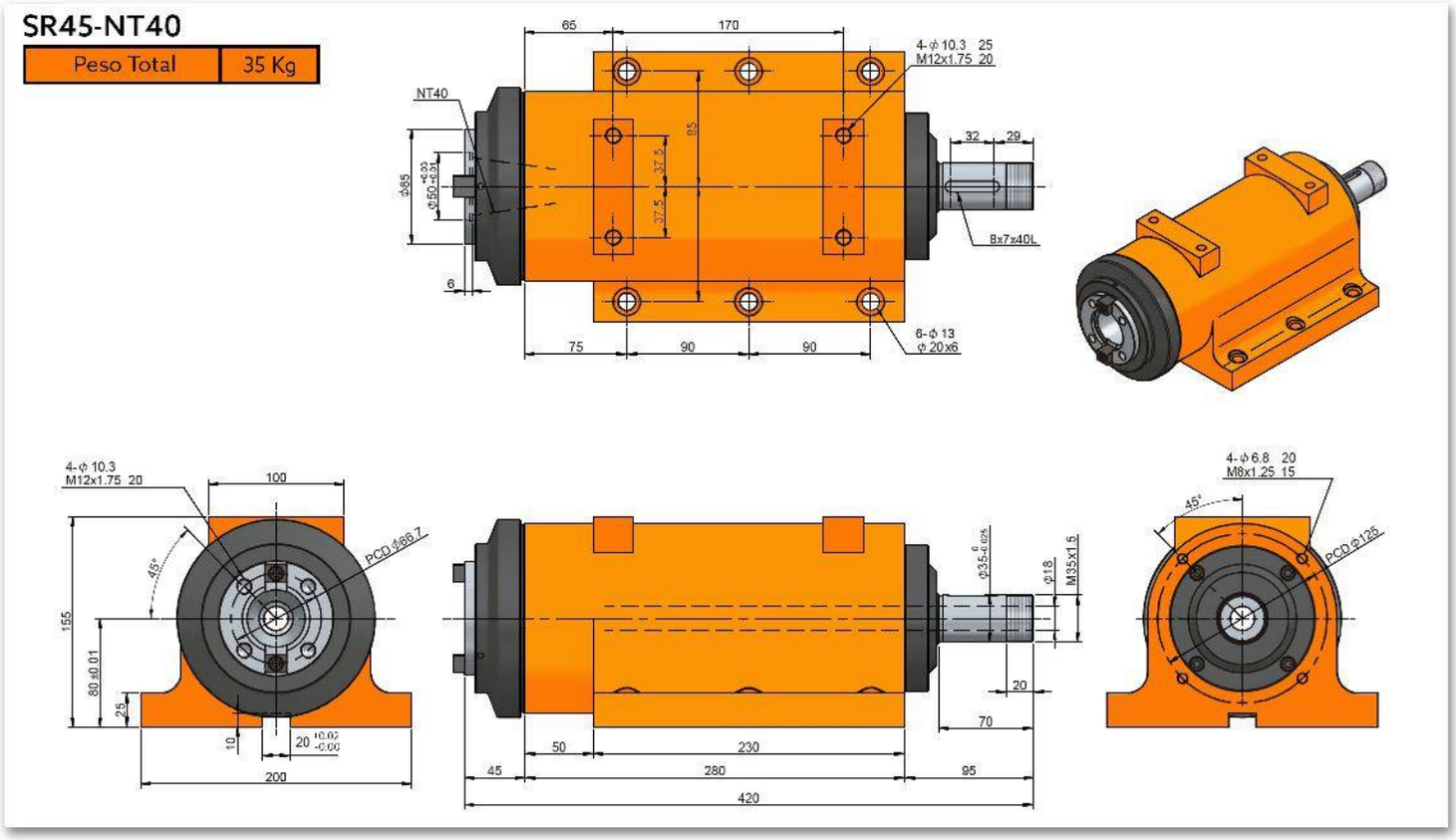

Características & Dimensiones

Modelo	SR45
Modelo Del Husillo	*NT40*
Velocidad Máxima De Giro (r.p.m.)	*2,000.00*
Rodamientos Del Husillo	*32209 x 1 | 7209 x 2* *32208 x 1 | 7208 x 2*
Potencia Máxima del Motor (A 3 Fases)	*3 H.P.*
Incremento De Temperatura	*Dentro De 20° C.*

**** Redondez ≤ 0.003 mm.*
**** Todas las dimensiones están dadas en milimetros.*

SR45-NT40-MF

Peso Total	72 Kg

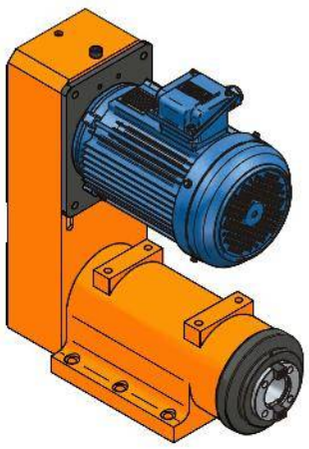

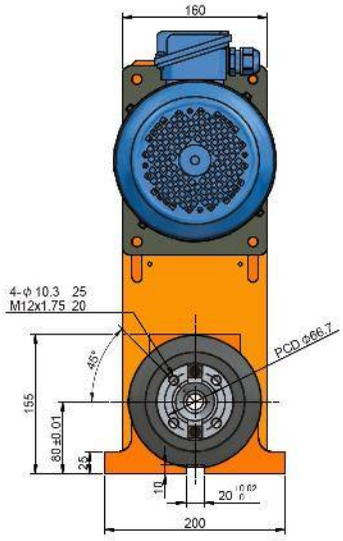

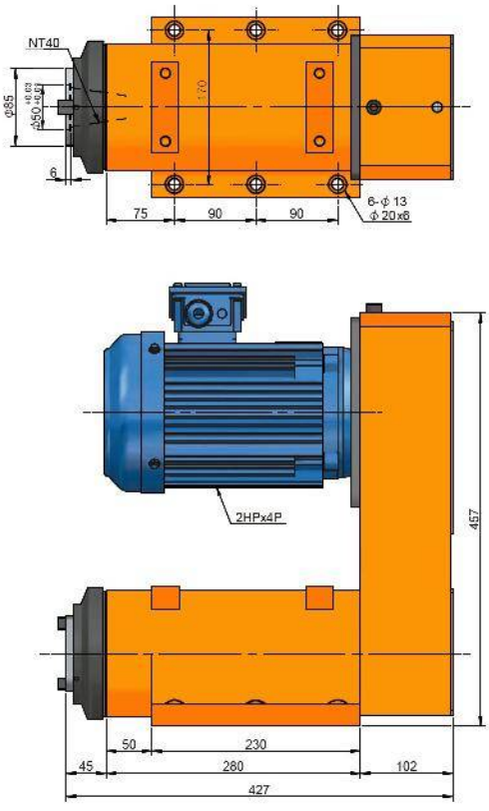

SR45-NT40-MB

Peso Total	72 Kg

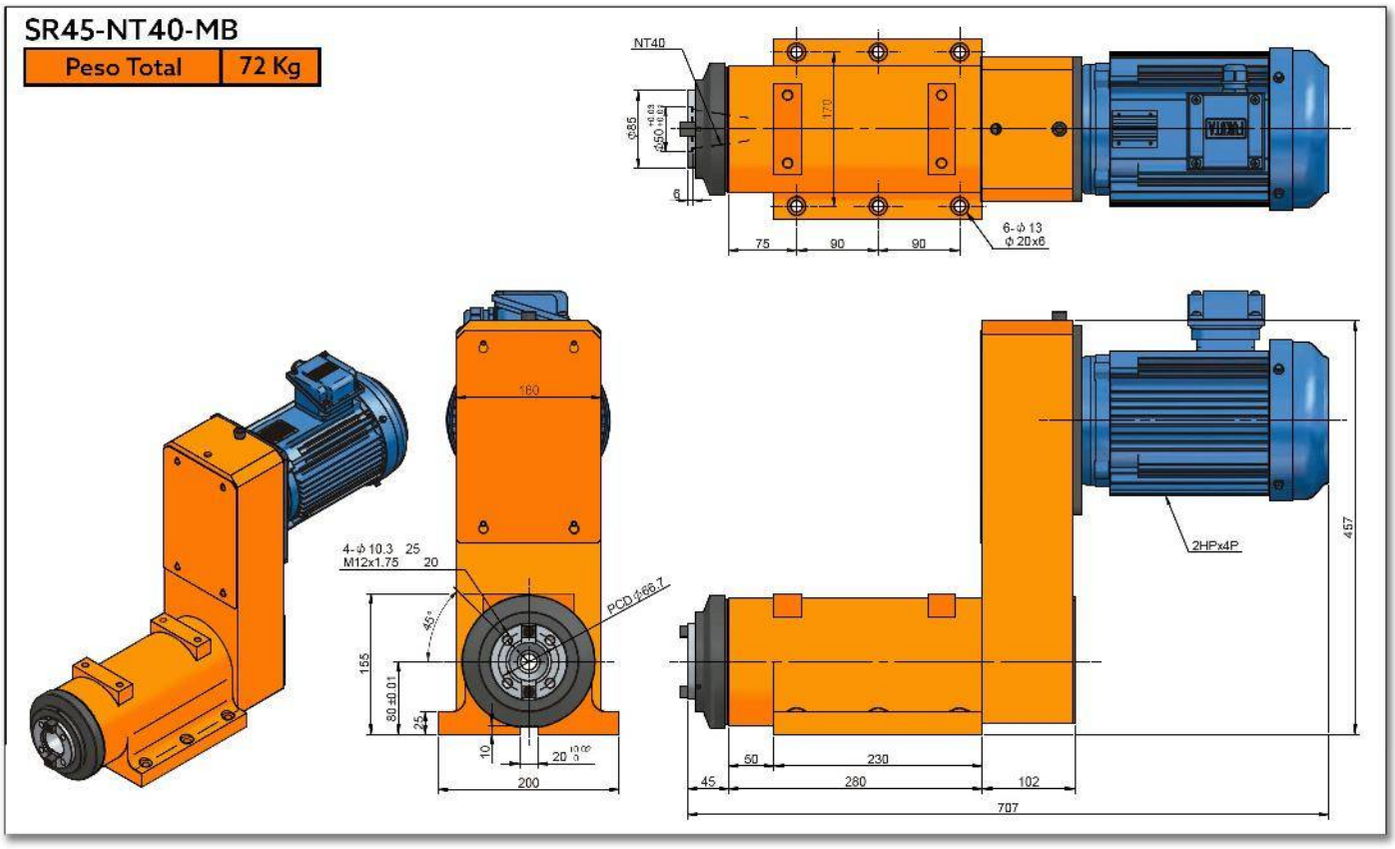

SR45H

CABEZAL DE ALTA VELOCIDAD PARA FRESADO/MANDRILADO

SR45H-NT40

Peso Total	35 Kg

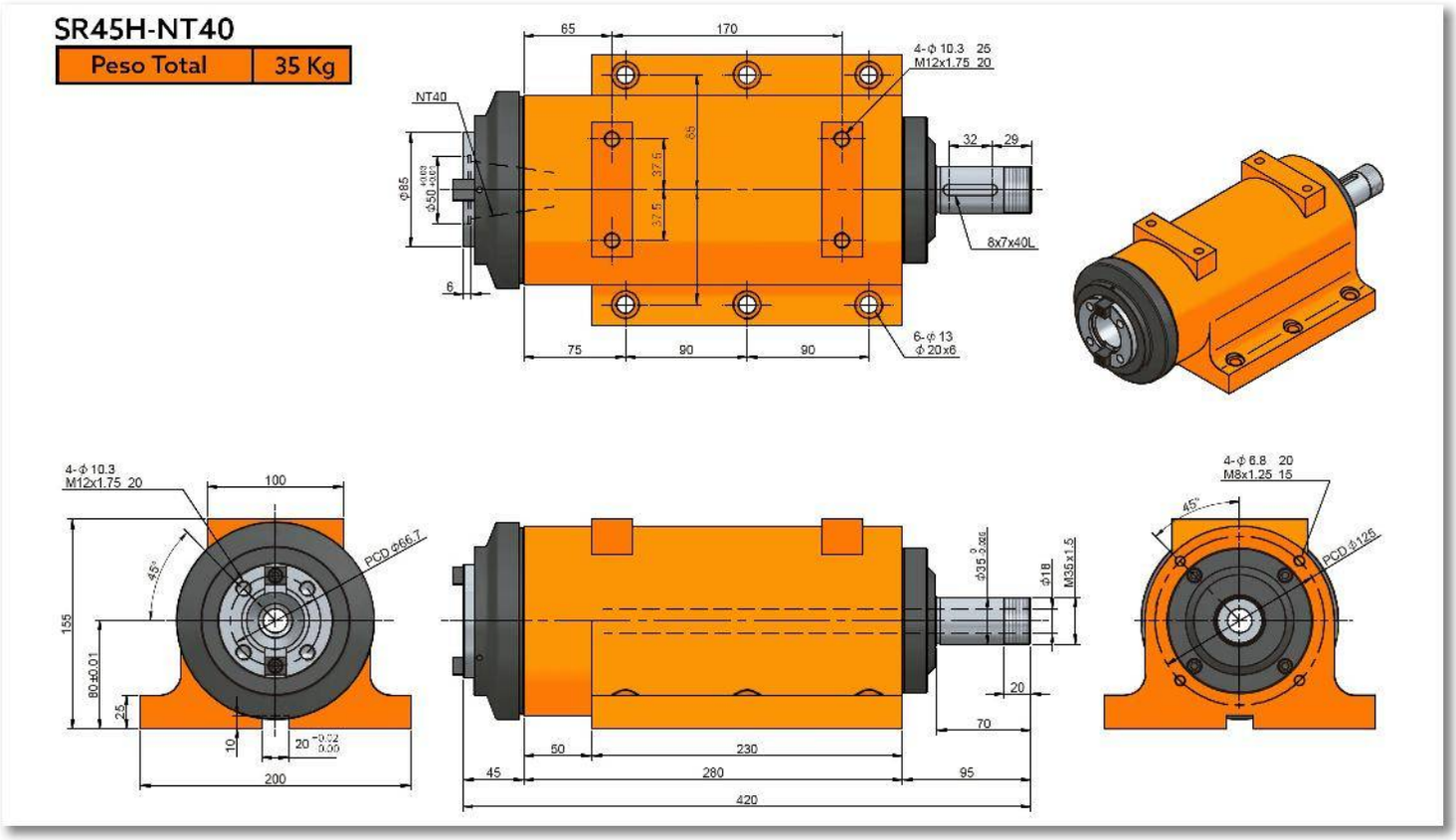

Características & Dimensiones

Modelo	SR45H
Modelo Del Husillo	*NT40*
Velocidad Máxima De Giro (r.p.m.)	*6,000.00*
Rodamientos Del Husillo	*7209 x 2 | 7808 x 2*
Potencia Máxima del Motor (A 3 Fases)	*3 H.P.*
Incremento De Temperatura	*Dentro De 20° C.*

**** Redondez ≤ 0.003 mm.*
**** Todas las dimensiones están dadas en milímetros.*

SR45H-NT40-MF

Peso Total	72 Kg

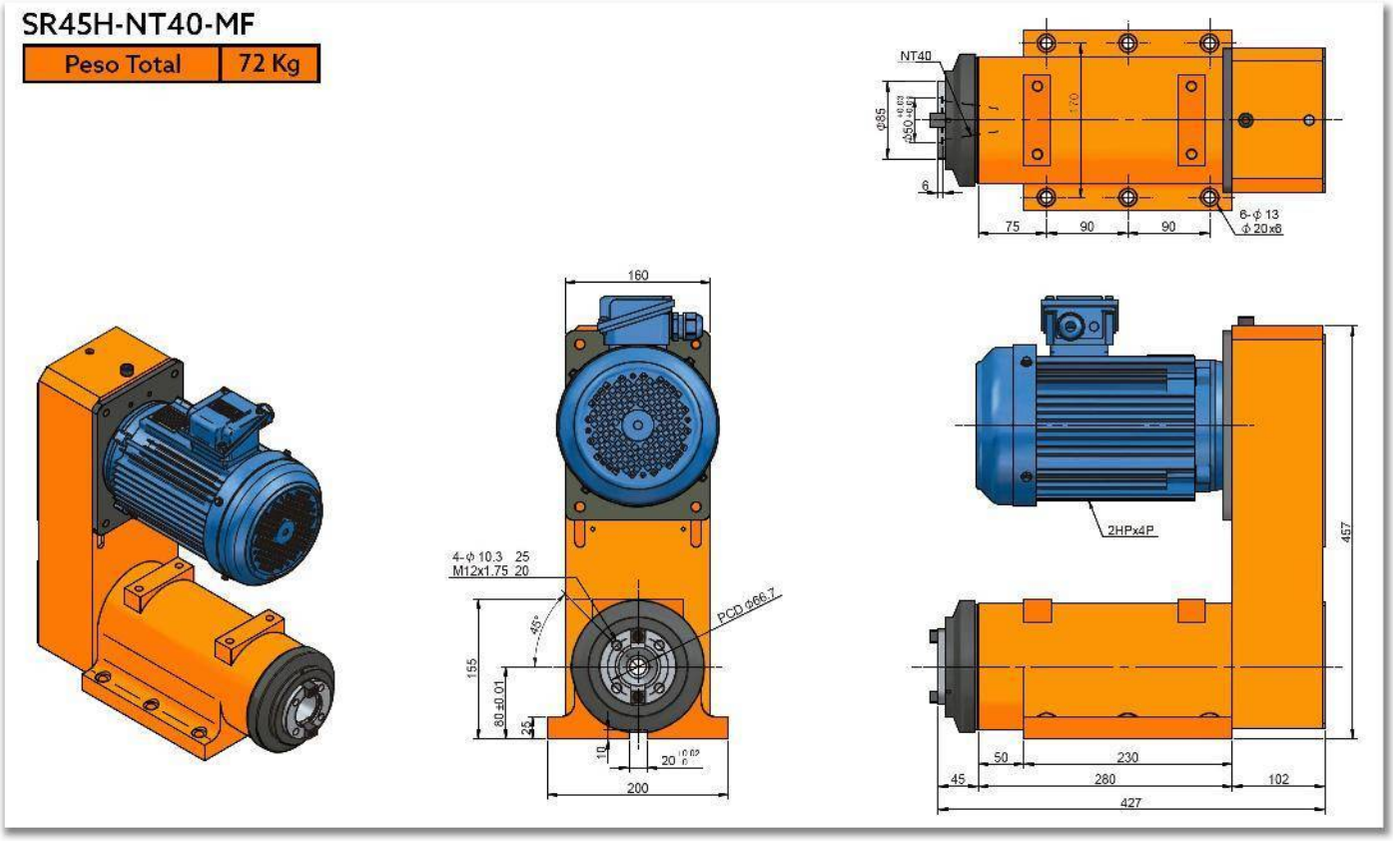

SR45H-NT40-MB

Peso Total	72 Kg

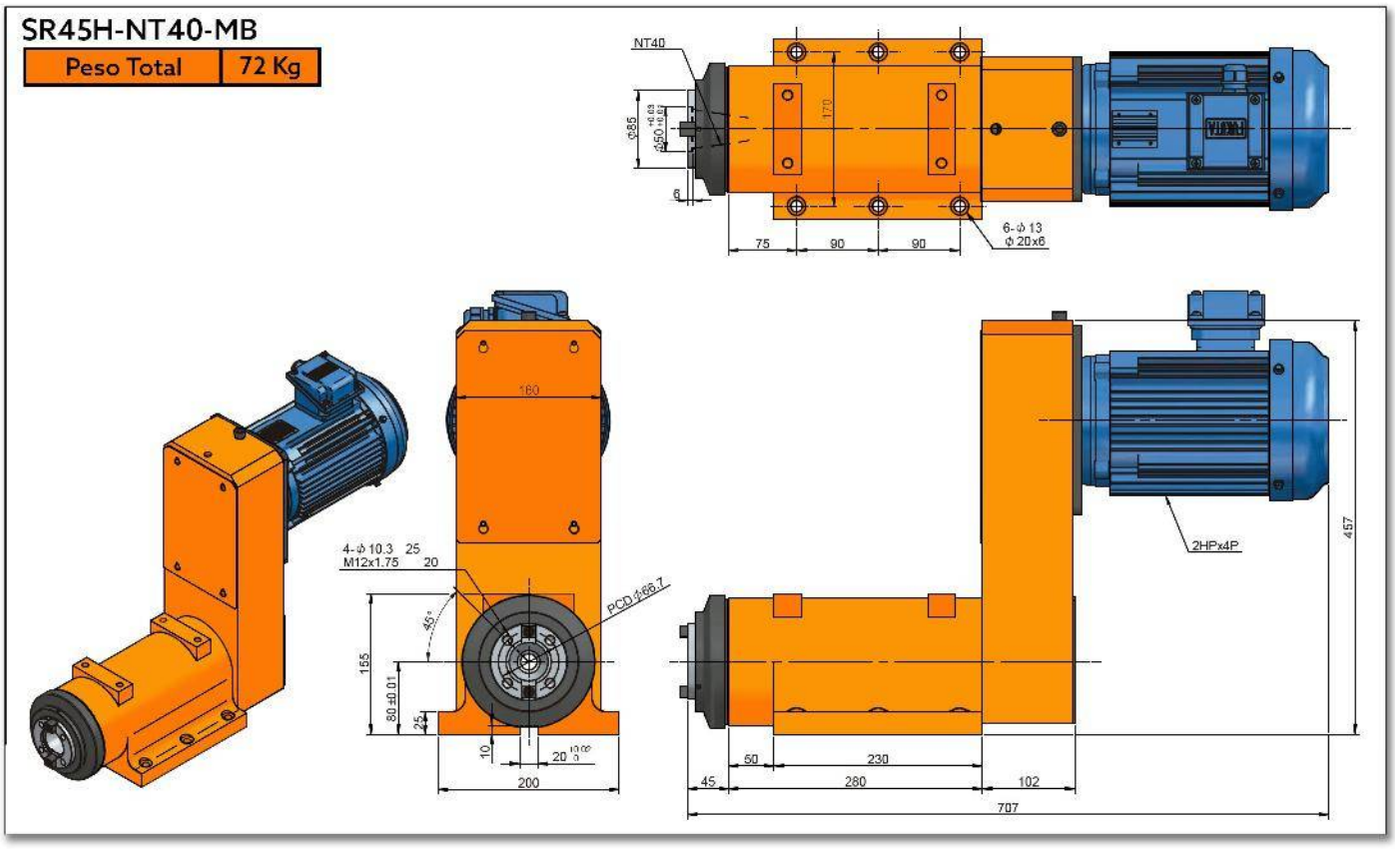

SR60

CABEZAL PARA FRESADO/MANDRILADO

(Con Carcasa Redonda)

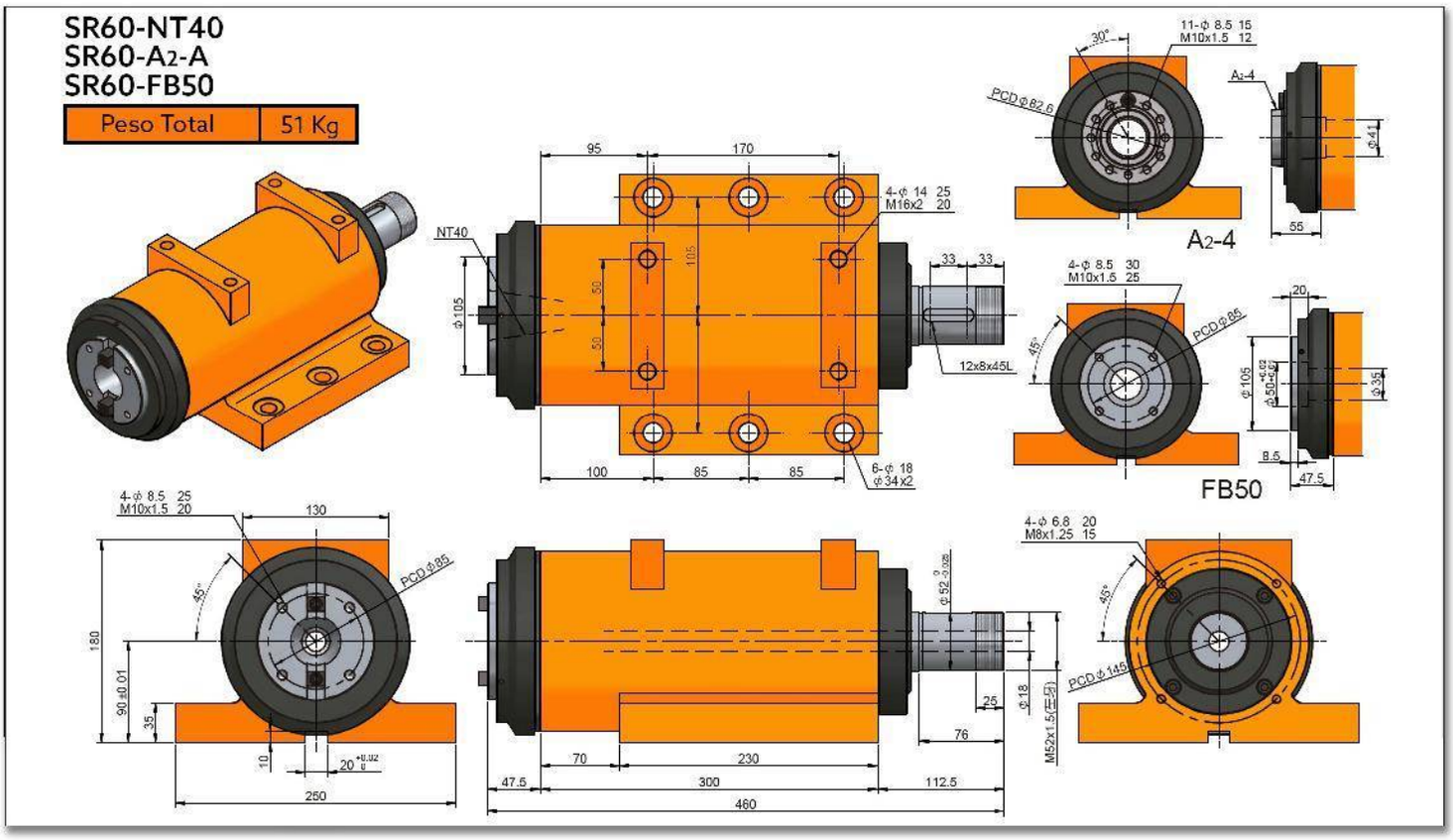
SR60-NT40
SR60-A2-A
SR60-FB50
Peso Total
51 Kg
NT40
A2-4
FB50
12x8x45L
PCD ϕ82.6
PCD ϕ85
PCD ϕ145
M52x1.5(三号)

Características & Dimensiones

Modelo	SR60
Modelo Del Husillo	*NT40, A2-4 o FB50*
Velocidad Máxima De Giro (r.p.m.)	*1,800.00*
Rodamientos Del Husillo	*32211 | 6211z x 2* *32212 | 7212 x 2*
Potencia Máxima del Motor (A 3 Fases)	*5 H.P.*
Incremento De Temperatura	*Dentro De 20° C.*

**** Redondez ≤ 0.003 mm.*
**** Todas los dimensiones están dados en milimetros.*

SR60-NT40-MF
SR60-A2-4-MF
SR60-FB50-MF

Peso Total	93 Kg

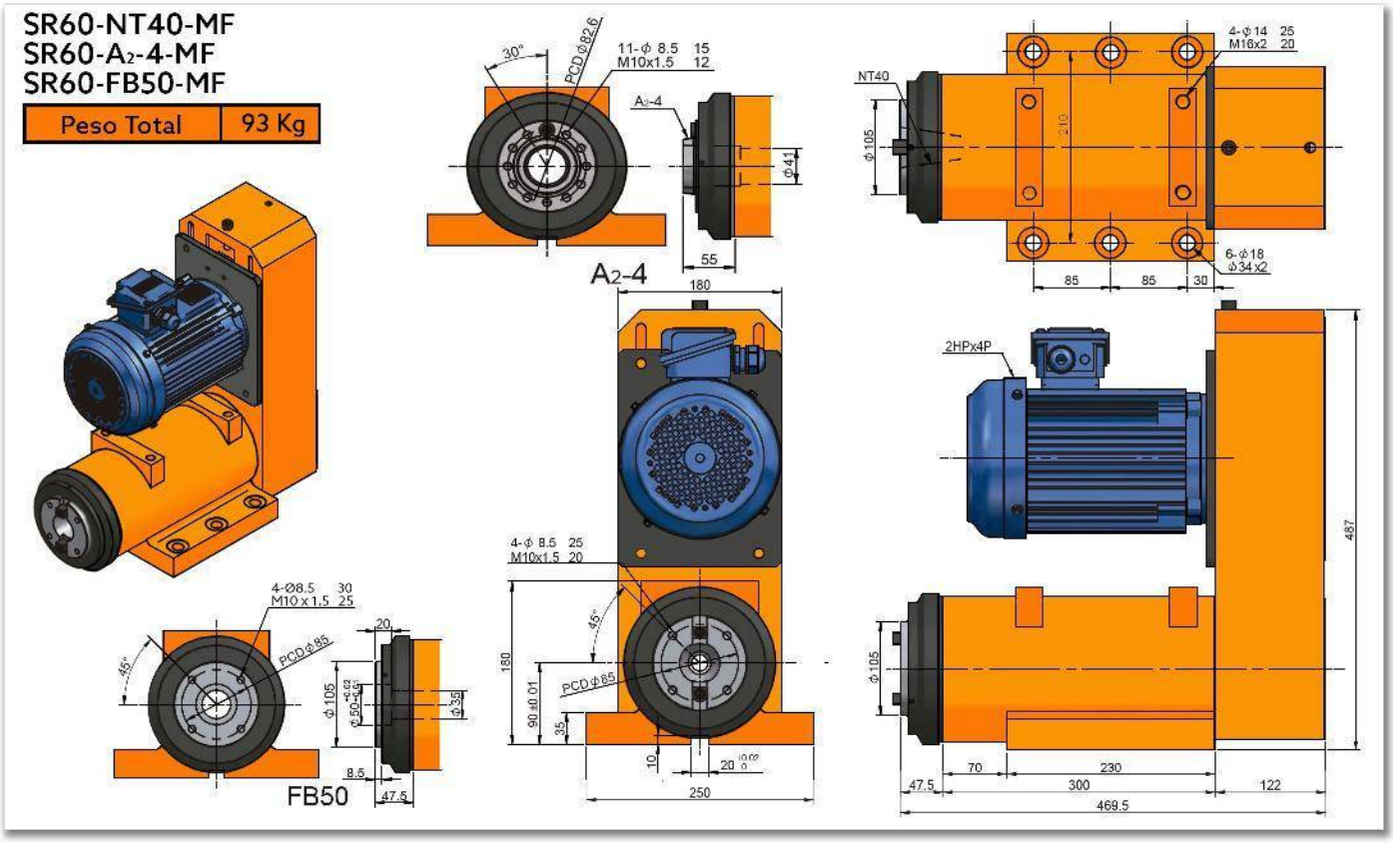

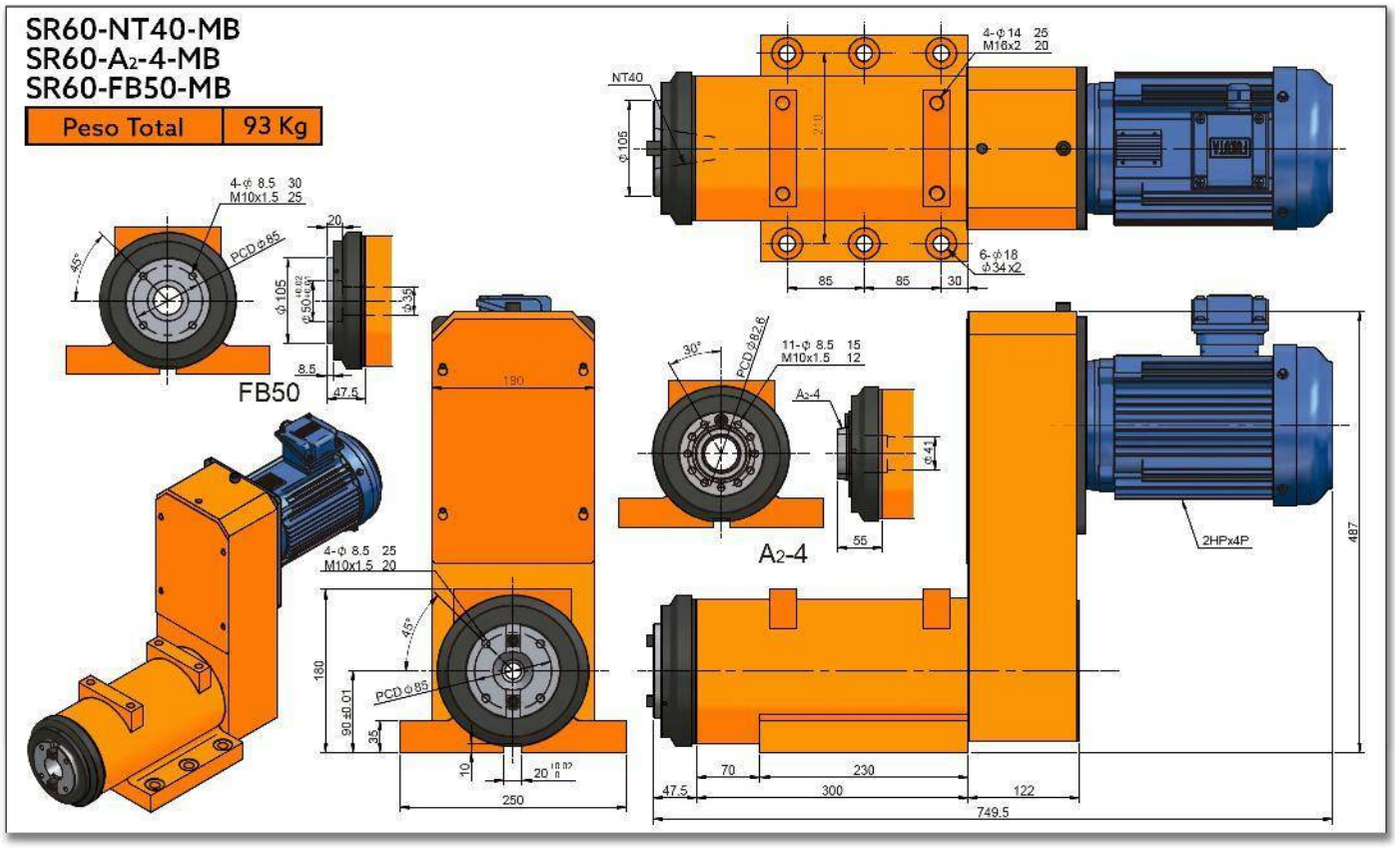
SR60-NT40-MB
SR60-A2-4-MB
SR60-FB50-MB
Peso Total
93 Kg
NT40
4-Φ14 25
M16x2 20
Φ106
210
85
85
30
6-Φ18
Φ34x2
4-Φ 8.5 30
M10x1.5 25
PCD Φ85
45°
20
Φ105
Φ50
Φ35
8.5
47.5
FB50
190
30°
PCD Φ62.6
11-Φ 8.5 15
M10x1.5 12
A2-4
Φ41
55
2HPx4P
487
4-Φ 8.5 25
M10x1.5 20
180
90±0.01
35
10
20
250
70
230
47.5
300
122
749.5

SR60H

CABEZAL DE ALTA VELOCIDAD PARA FRESADO/MANDRILADO

(Housing Redondo)

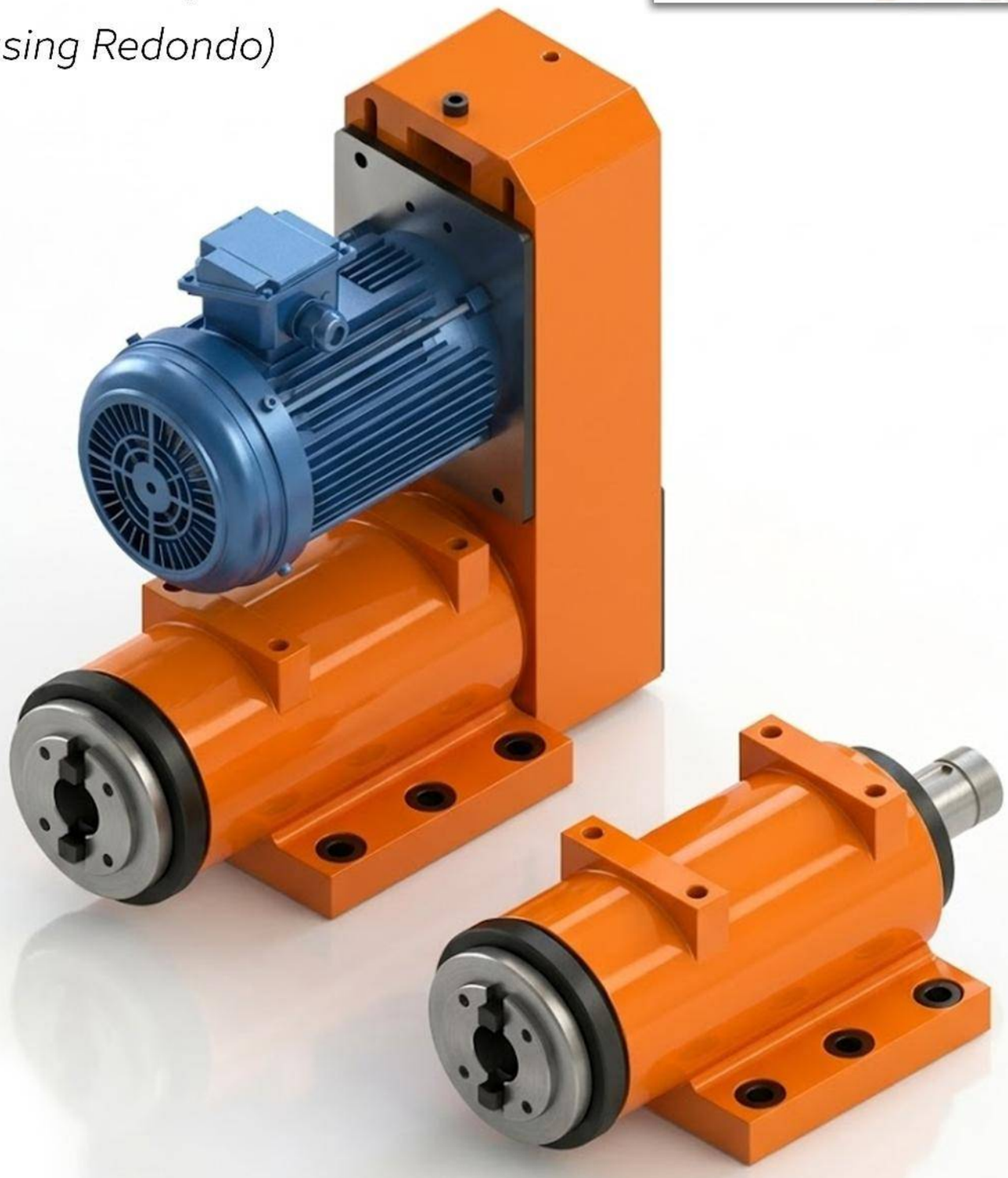

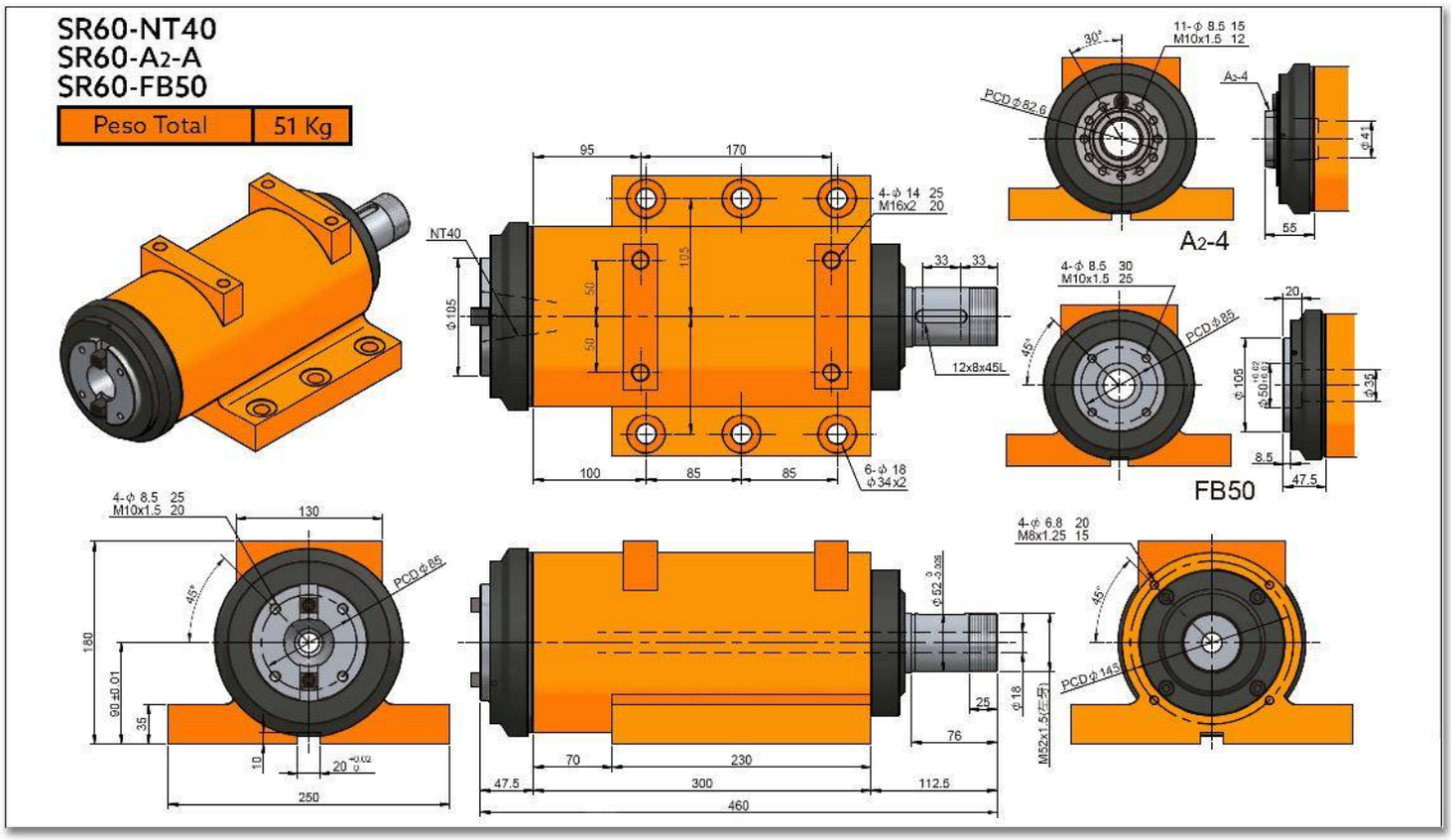
SR60-NT40
SR60-A2-A
SR60-FB50
Peso Total
51 Kg
NT40
95
170
4-ϕ 14 25
M16x2 20
105
50
50
ϕ 105
33
33
12x8x45L
100
85
85
6-ϕ 18
ϕ 34x2
30°
11-ϕ 8.5 15
M10x1.5 12
PCD ϕ 82.6
A2-4
55
4-ϕ 8.5 30
M10x1.5 25
45°
PCD ϕ 85
20
ϕ 105
ϕ 50
ϕ 35
8.5
47.5
FB50
4-ϕ 8.5 25
M10x1.5 20
130
45°
PCD ϕ 85
180
90 ±0.01
35
10
20
250
ϕ 52
25
ϕ 18
76
70
230
47.5
300
112.5
460
4-ϕ 6.8 20
M8x1.25 15
45°
PCD ϕ 145
M52x1.5

Características & Dimensiones

Modelo	SR60H
Modelo Del Husillo	*NT40, A2-4 o FB50*
Velocidad Máxima De Giro (r.p.m.)	*5,000.00*
Rodamientos Del Husillo	*7211 x 2* *7212 x 2*
Potencia Máxima del Motor (A 3 Fases)	*5 H.P.*
Incremento De Temperatura	*Dentro De 20° C.*

**** Redondez ≤ 0.003 mm.*
**** Todas los dimensiones están dadas en milimetros.*

SR60H-NT40-MF
SR60H-A2-4-MF
SR60H-FB50-MF

Peso Total	93 Kg

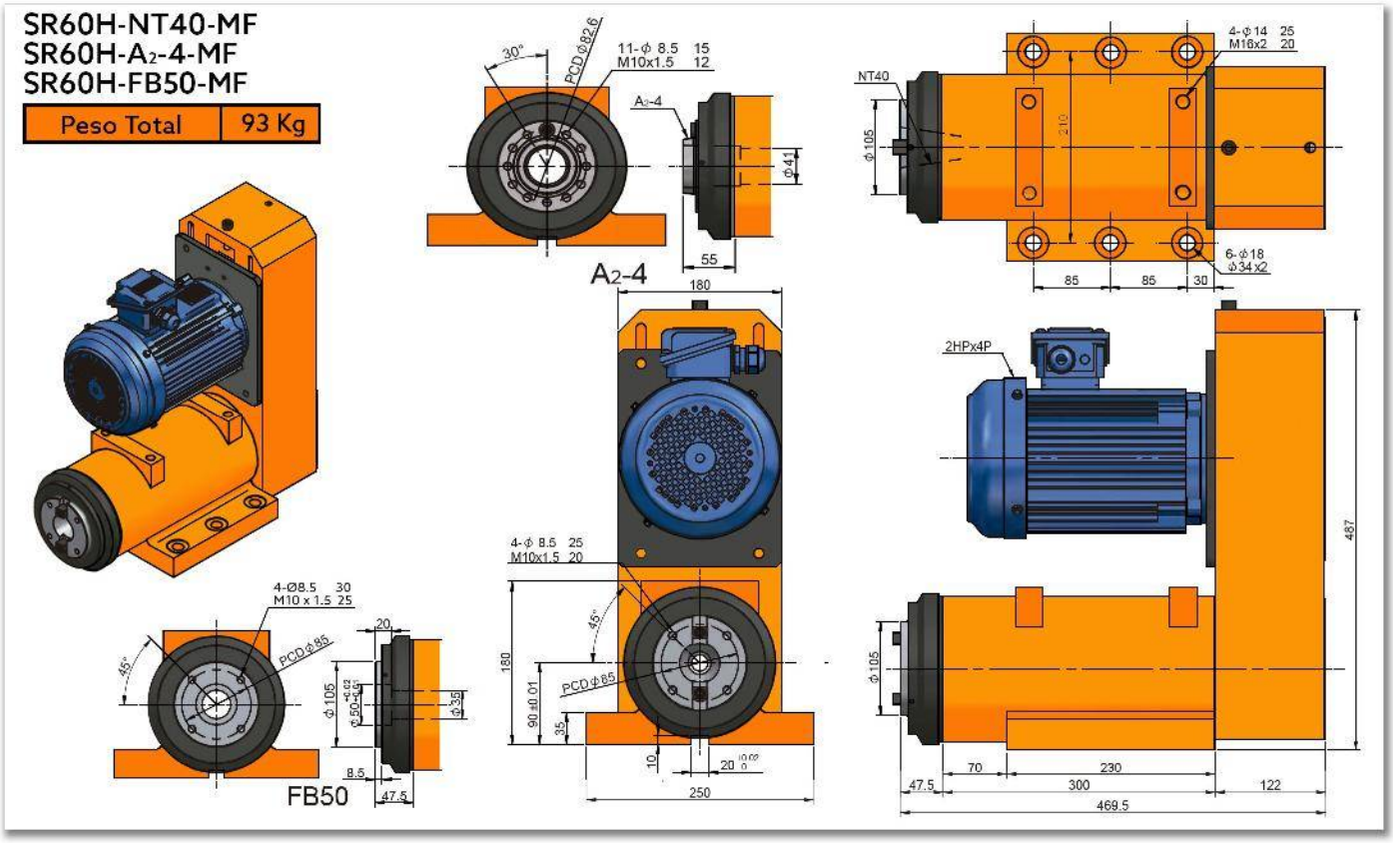

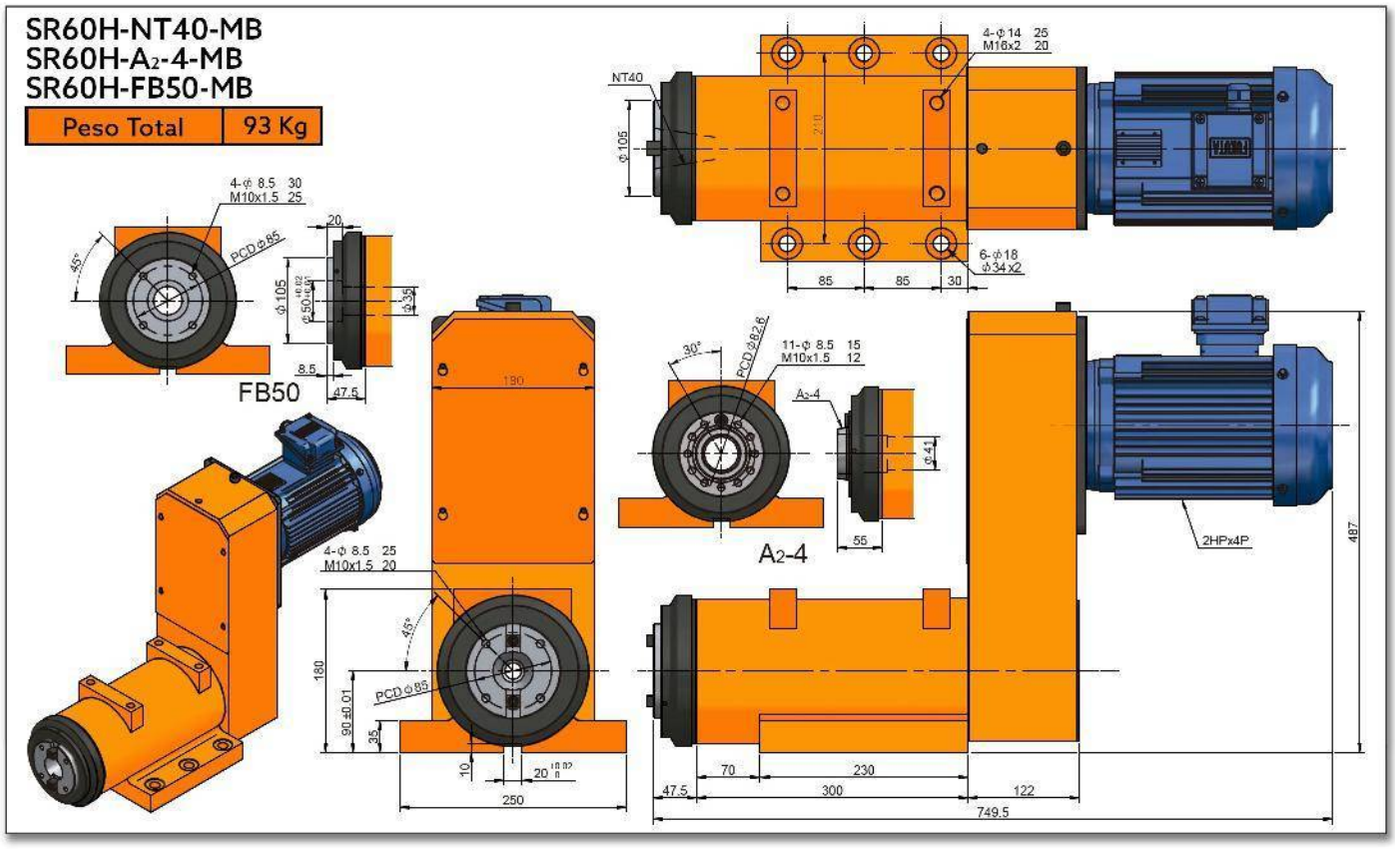
SR60H-NT40-MB
SR60H-A2-4-MB
SR60H-FB50-MB
Peso Total
93 Kg
NT40
4-Φ14 25
M16x2 20
Φ106
85
85
30
6-Φ18
Φ34x2
4-Φ 8.5 30
M10x1.5 25
PCD Φ85
45°
20
Φ105
Φ50
Φ35
8.5
47.5
FB50
190
30°
PCD Φ62.6
11-Φ 8.5 15
M10x1.5 12
A2-4
Φ41
55
2HPx4P
487
4-Φ 8.5 25
M10x1.5 20
180
90±0.01
35
10
20
250
70
230
300
122
47.5
749.5

SR80

CABEZAL PARA FRESADO/MANDRILADO

(Housing Redondo)

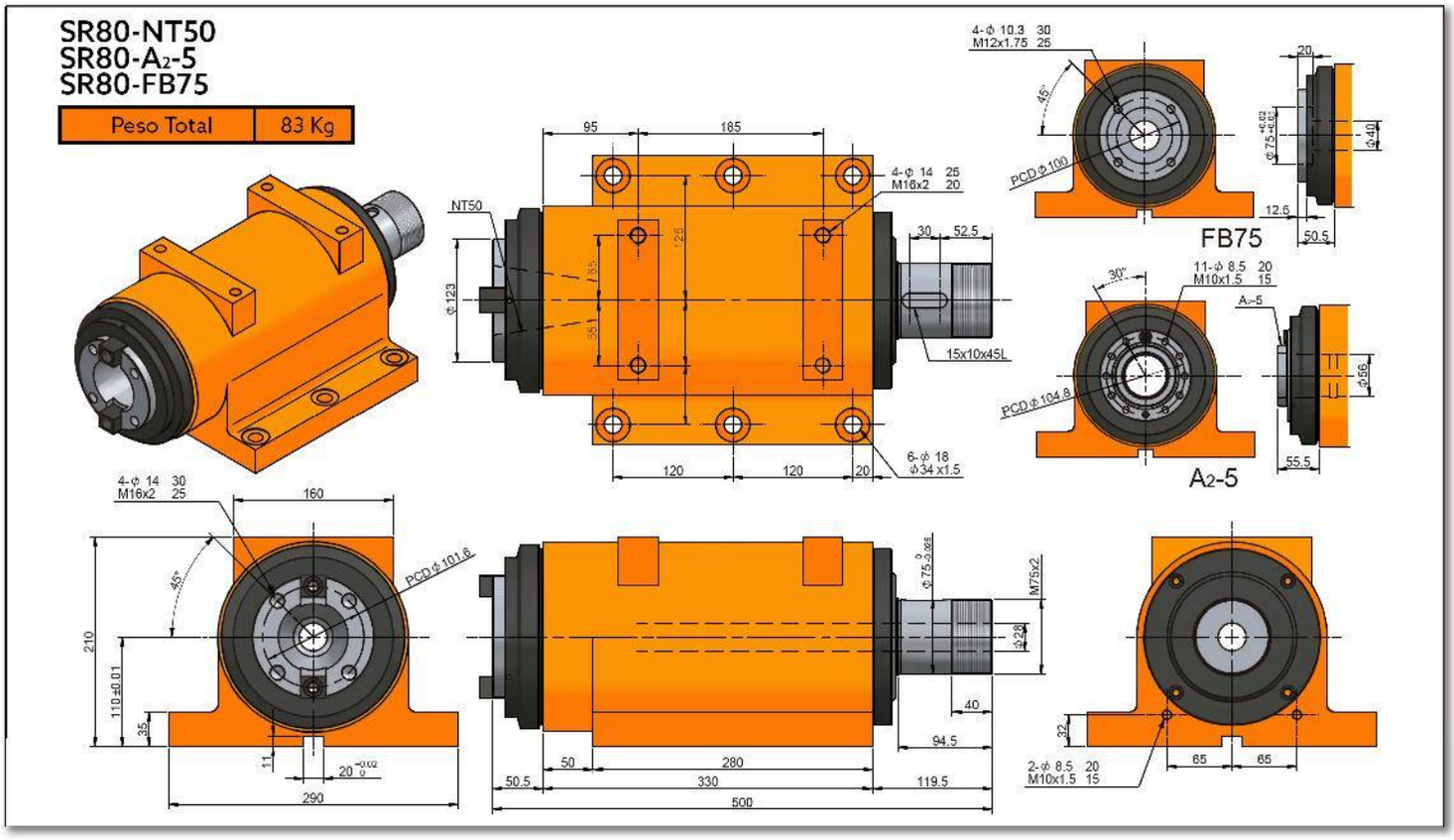
SR80-NT50
SR80-A2-5
SR80-FB75
Peso Total
83 Kg
FB75
A2-5
NT50
4-ϕ 14 25
M16x2 20
15x10x45L
6-ϕ 18
ϕ34 x1.5
4-ϕ 10.3 30
M12x1.75 25
PCD ϕ100
11-ϕ 8.5 20
M10x1.5 15
PCD ϕ104.8
4-ϕ 14 30
M16x2 25
PCD ϕ101.6
M75x2
2-ϕ 8.5 20
M10x1.5 15

Características & Dimensiones

Modelo	SR80
Modelo Del Husillo	*NT50, A $_2$-5 o FB75*
Velocidad Máxima De Giro (r.p.m.)	*1,200.00*
Rodamientos Del Husillo	*32116 x 2* *6216Z x 2*
Potencia Máxima del Motor (A 3 Fases)	*7.5 H.P.*
Incremento De Temperatura	*Dentro De 20° C.*

**** Redondez ≤ 0.003 mm.*
**** Todas los dimensiones están dadas en milimetros.*

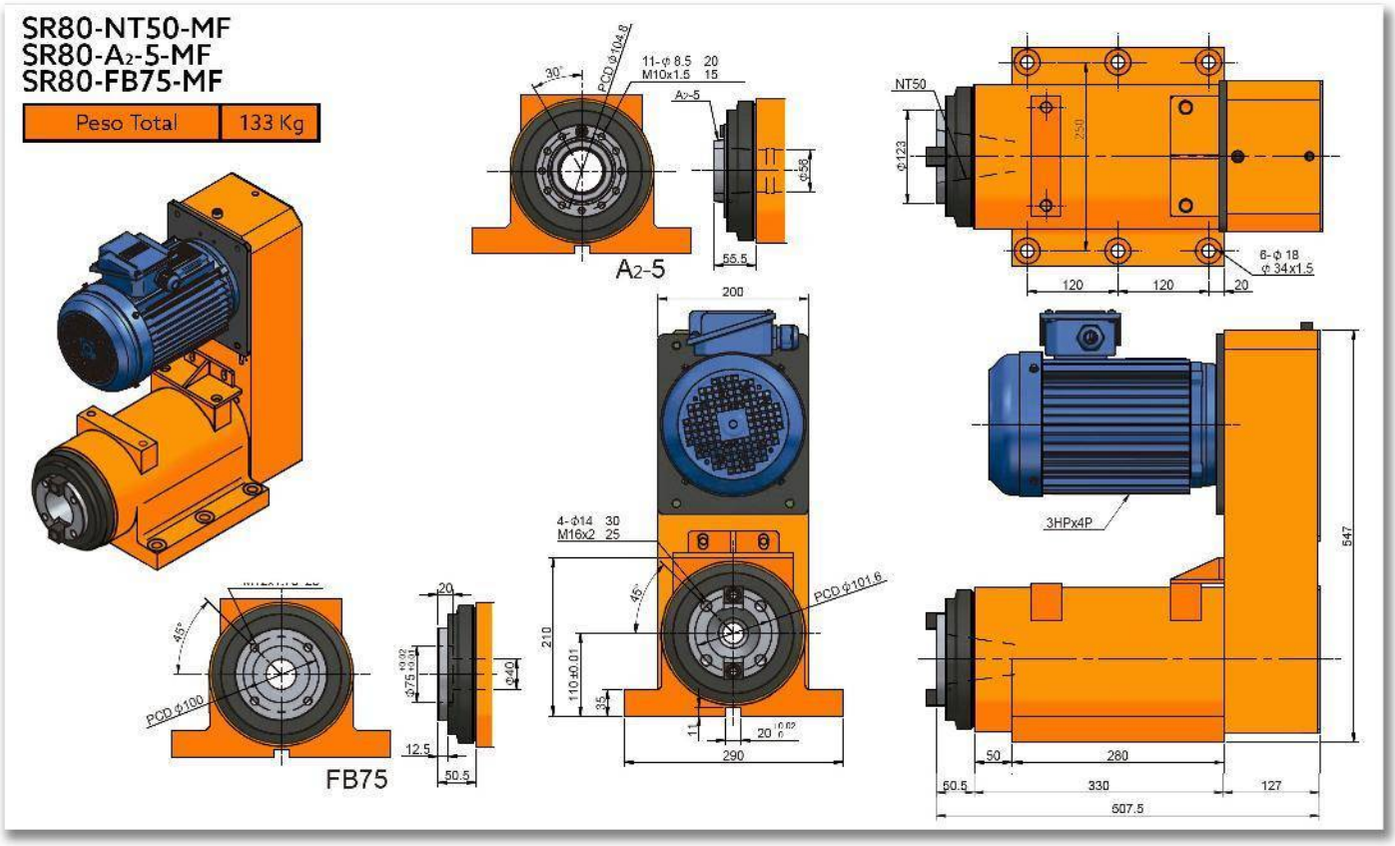
SR80-NT50-MF
SR80-A2-5-MF
SR80-FB75-MF
Peso Total
133 Kg
A2-5
FB75
NT50
3HPx4P
PCD ϕ104.8
PCD ϕ101.6
PCD ϕ100
11-ϕ 8.5 20
M10x1.5 15
4-ϕ14 30
M16x2 25
6-ϕ 18
ϕ 34x1.5
200
290
280
330
507.5
547
120
120
20
50
50.5
127
210
110±0.01
55.5
12.5
50.5
45°
30°

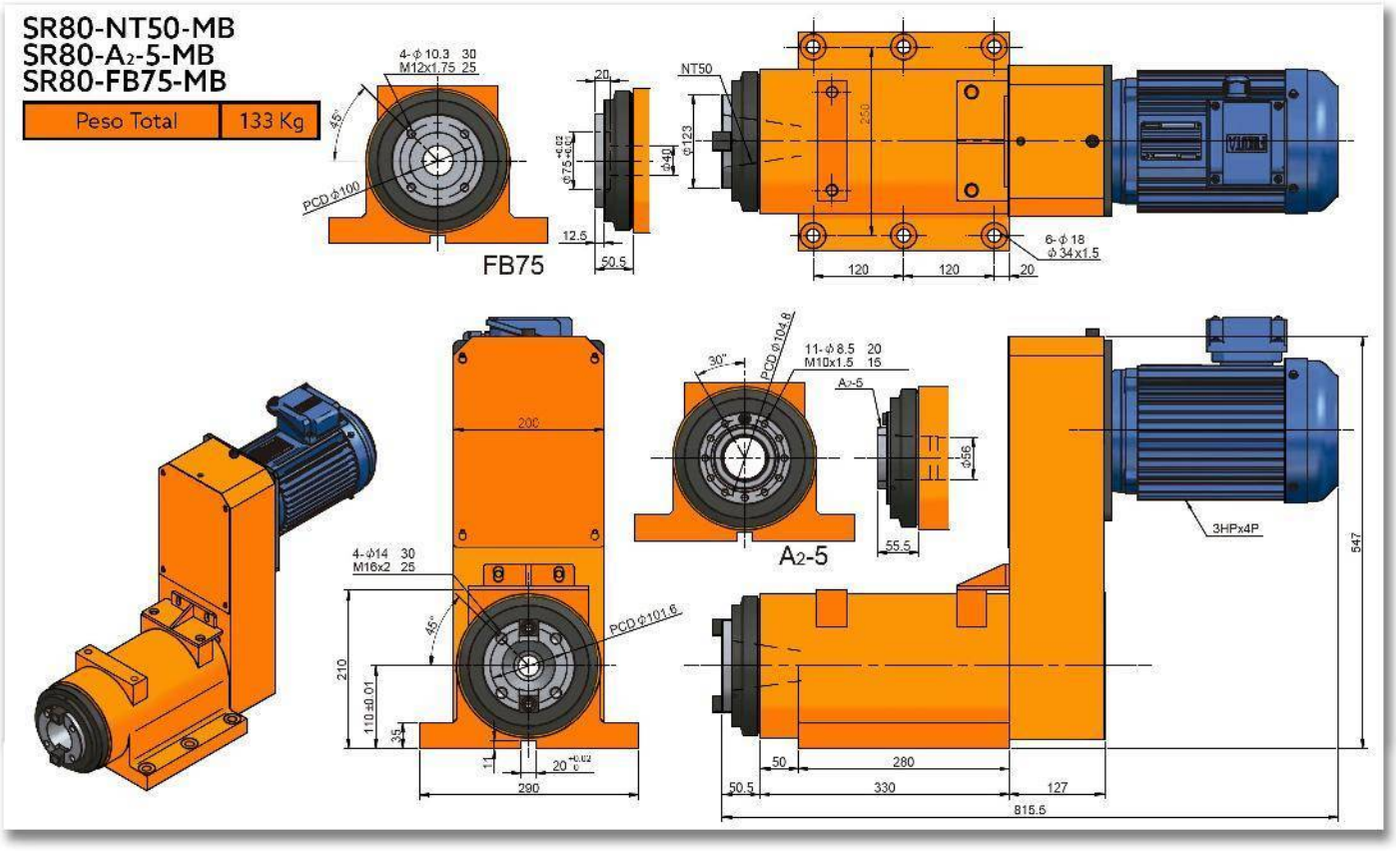
SR80-NT50-MB
SR80-A2-5-MB
SR80-FB75-MB
Peso Total
133 Kg
4-Φ10.3 30
M12x1.75 25
45°
PCD Φ100
FB75
20
Φ75
Φ40
12.5
50.5
NT50
Φ123
250
6-Φ18
Φ34x1.5
120
120
20
200
4-Φ14 30
M16x2 25
45°
PCD Φ101.6
210
110±0.01
35
11
290
30°
PCD Φ104.8
11-Φ8.5 20
M10x1.5 15
A2-5
Φ66
55.5
A2-5
3HPx4P
547
50
280
50.5
330
127
815.5

SR80H

CABEZAL DE ALTA VELOCIDAD PARA FRESADO/MANDRILADO

(Housing Redondo)

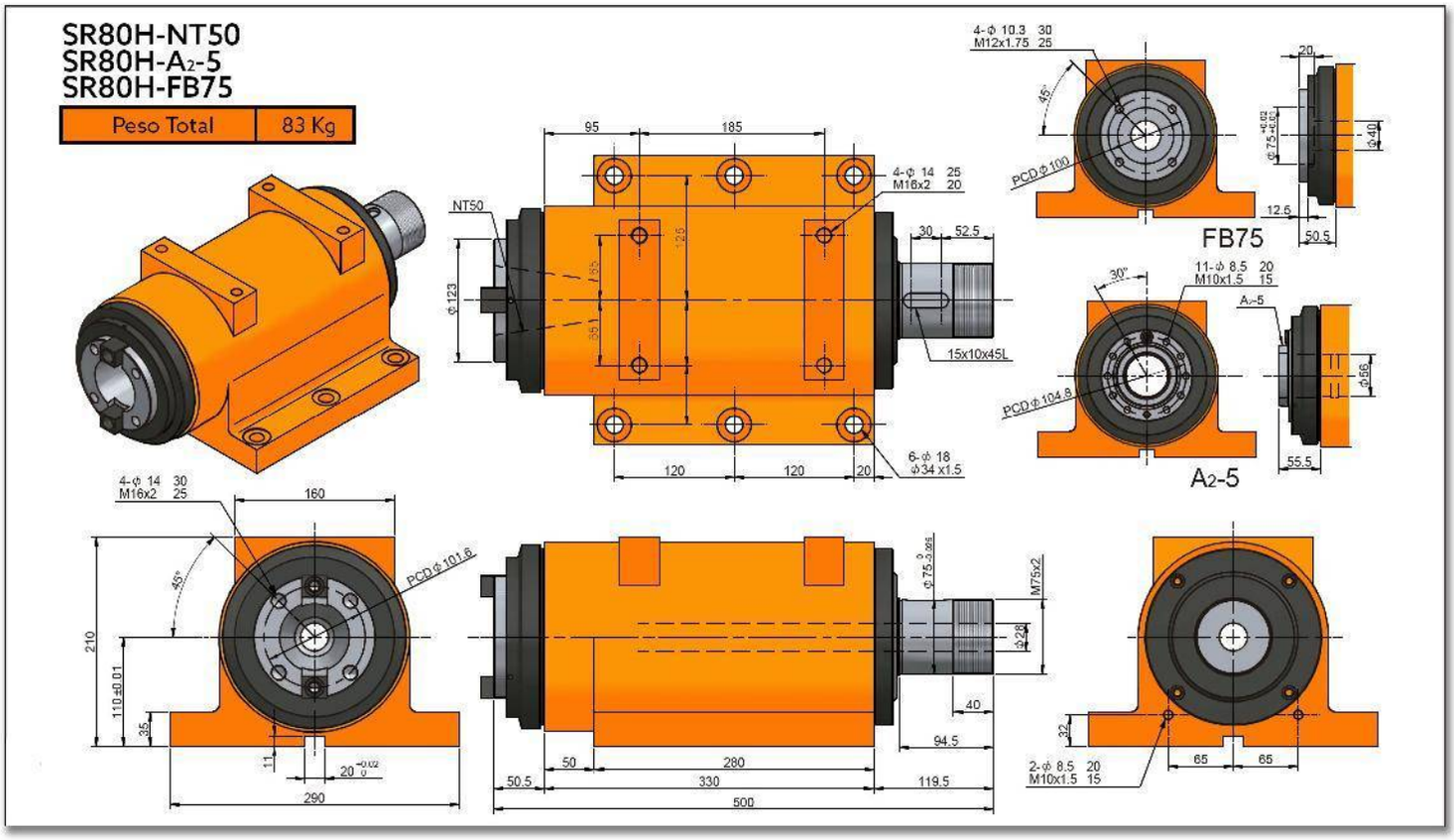
SR80H-NT50
SR80H-A2-5
SR80H-FB75
Peso Total
83 Kg
NT50
4-φ 14 25
M16x2 20
6-φ 18
φ34 x1.5
15x10x45L
4-φ 10.3 30
M12x1.75 25
PCD φ 100
FB75
11-φ 8.5 20
M10x1.5 15
PCD φ 104.8
A2-5
4-φ 14 30
M16x2 25
PCD φ 101.6
2-φ 8.5 20
M10x1.5 15
M75x2

Características & Dimensiones

Modelo	SR80H
Modelo Del Husillo	*NT50, A $_2$-5 o FB75*
Velocidad Máxima De Giro (r.p.m.)	*3,000.00*
Rodamientos Del Husillo	*7216 x 4*
Potencia Máxima del Motor (A 3 Fases)	*7.5 H.P.*
Incremento De Temperatura	*Dentro De 20° C.*

**** Redondez ≤ 0.003 mm.*
**** Todas los dimensiones están dadas en milimetros.*

SR80H-NT50-MF
SR80H-A2-5-MF
SR80H-FB75-MF

Peso Total	133 Kg

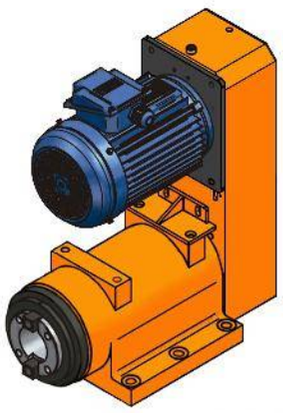

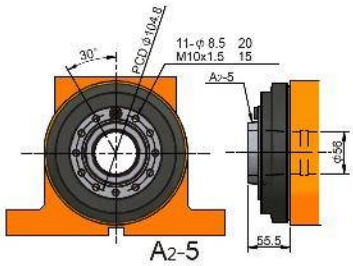

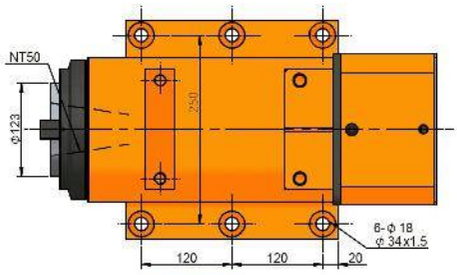

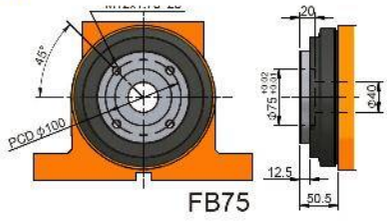

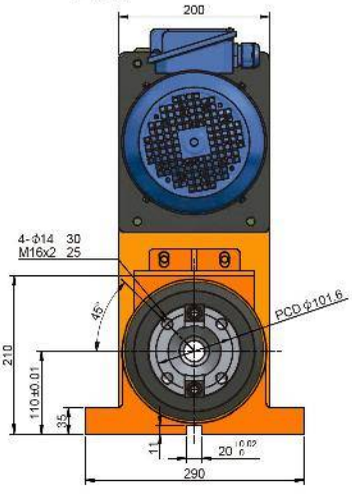

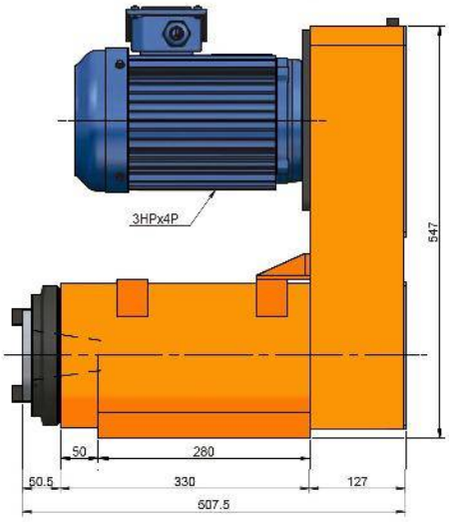

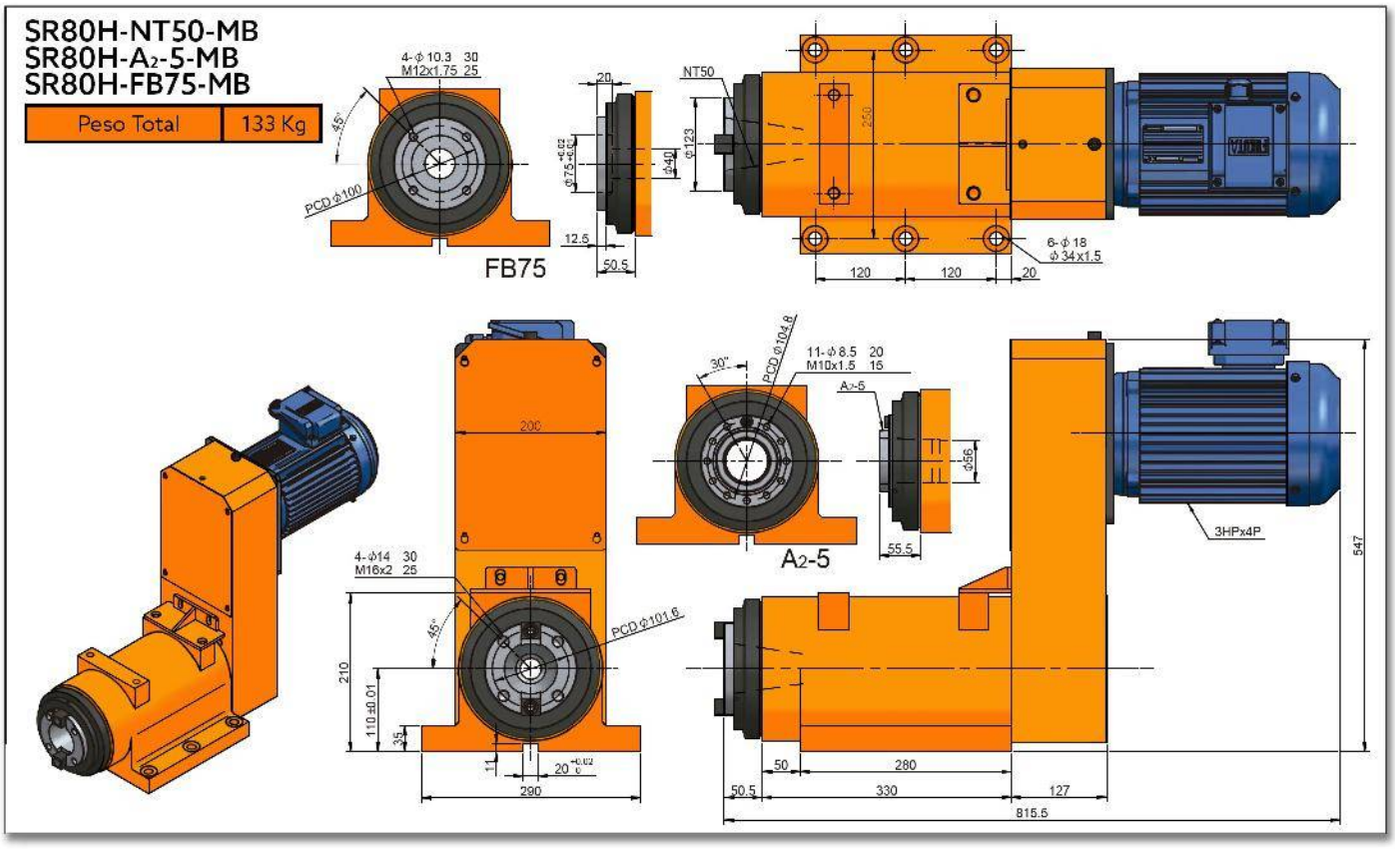
SR80H-NT50-MB
SR80H-A2-5-MB
SR80H-FB75-MB
Peso Total
133 Kg
4-φ10.3 30
M12x1.75 25
45°
PCD φ100
FB75
20
φ75 +0.02 +0.01
φ40
12.5
50.5
NT50
φ123
250
6-φ18
φ34x1.5
120
120
20
200
4-φ14 30
M16x2 25
45°
PCD φ101.6
210
110±0.01
35
11
20 +0.02 0
290
30°
PCD φ104.8
11-φ8.5 20
M10x1.5 15
A2-5
φ56
55.5
A2-5
3HPx4P
547
50
280
50.5
330
127
815.5

SERIE SRR

CABEZALES PARA FRESADO MADRILADO DE ALTO DESEMPEÑO

SRR-35

CABEZAL PARA FRESADO/MANDRILADO DE ALTO DESEMPEÑO

Características & Dimensiones

Modelo	SRR35
Modelo Del Husillo	*MT3 ó ER32*
Velocidad Máxima (r.p.m.)	*3,000*
Rodamientos Del Husillo	*32007 / 6007Z* *32006 / 6006Z*
Potencia Del Motor En 3 Fases	*Hasta 1 H.p.*
Incremento De Temperatura	*Dentro De 20°C*

**** Redondez: ≤ 0.003 mm.*
***** Todas las dimensiones estan dadas en milimetros.*

SRR35-ER32

Peso Total	10 Kg

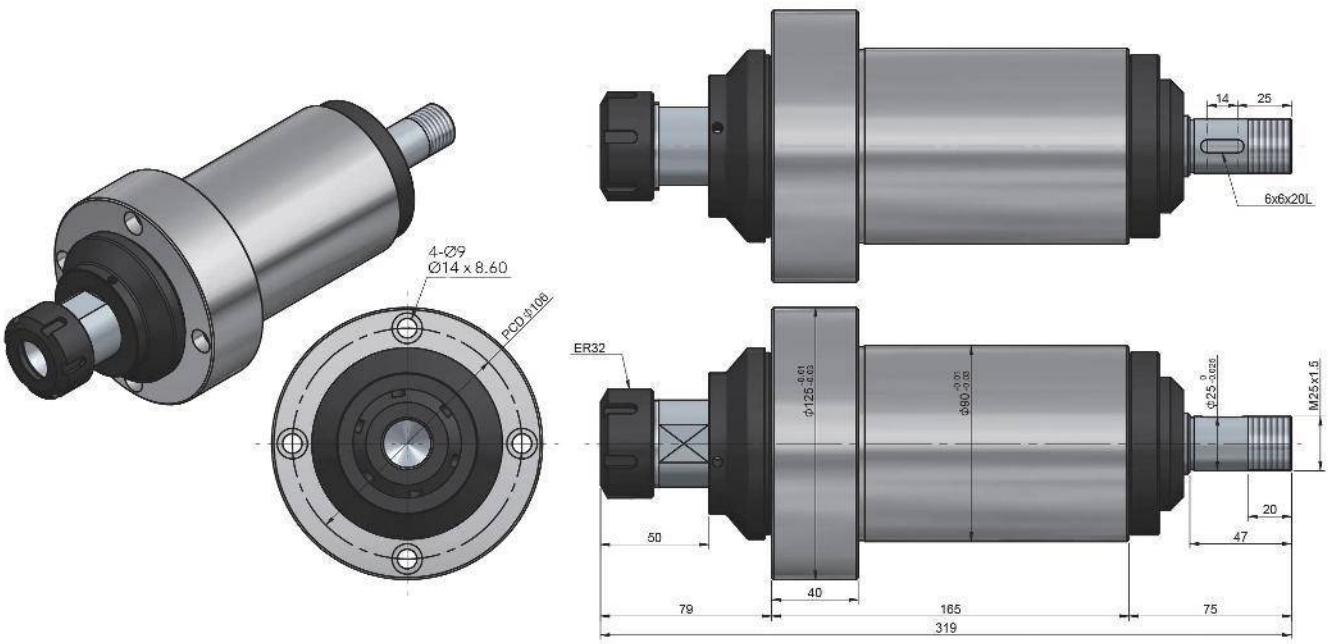

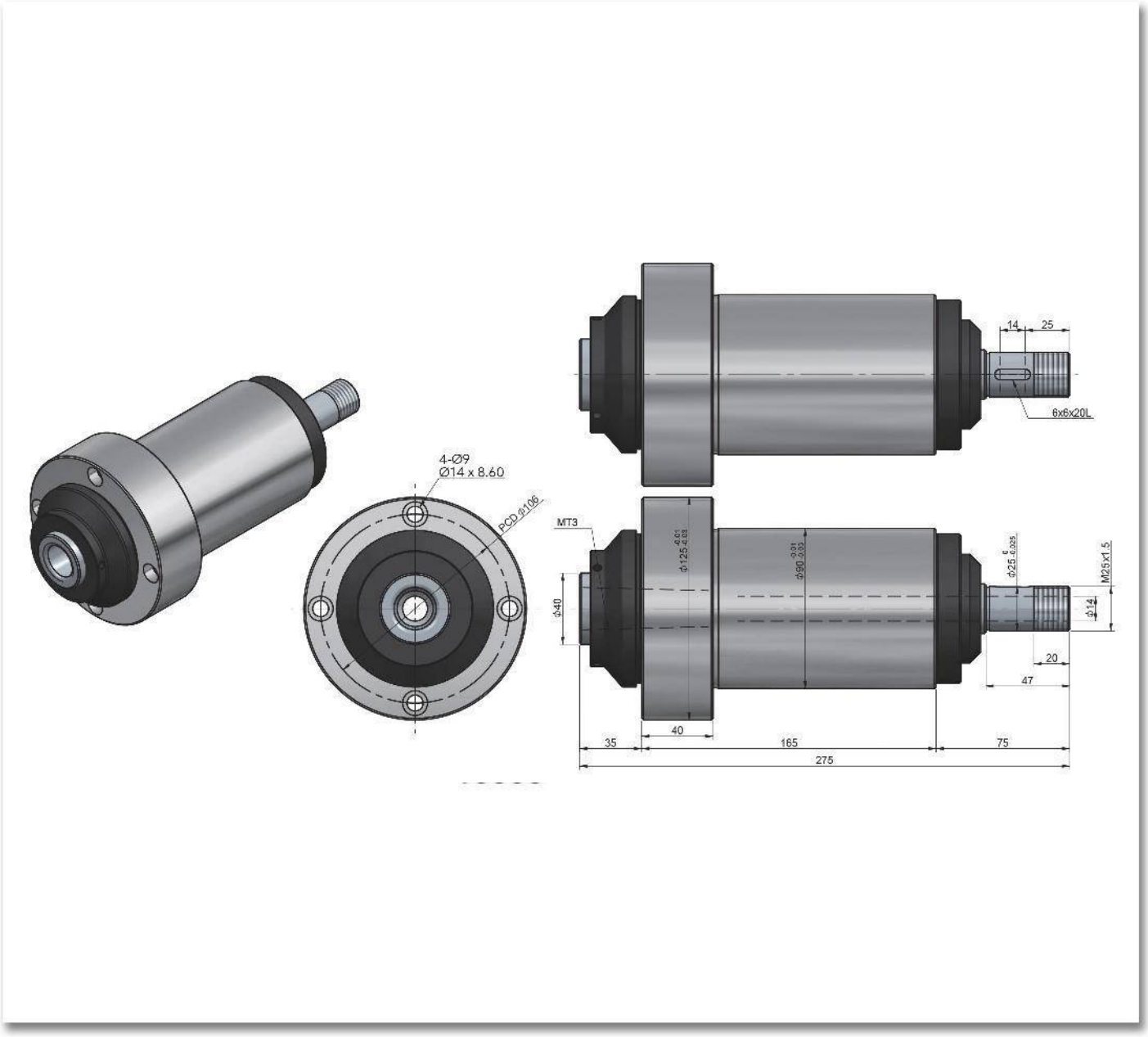
4-Ø9
Ø14 x 8.60
PCD Ø106
14
25
6x6x20L
MT3
Ø125 -0.01 -0.03
Ø90 -0.01 -0.03
Ø25 -0.02 -0.035
M25x1.5
Ø40
Ø14
20
47
40
35
165
75
275

SRR-35H

Cabezal Para Fresado/Mandrilado De Alto Desempeño

(Alta Velocidad)

Características & Dimensiones

Modelo	SRR35H
Modelo Del Husillo	*MT3 ó ER32*
Velocidad Máxima (r.p.m.)	*10,000*
Rodamientos Del Husillo	*7007 x 2* *7006 x 2*
Potencia Del Motor En 3 Fases	*Hasta 1 H.p.*
Incremento De Temperatura	*Dentro De 20°C*

**** Redondez: ≤ 0.003 mm.*
***** Todas las dimensiones estan dadas en milimetros.*

SRR35H-ER32

Peso Total	10 Kg

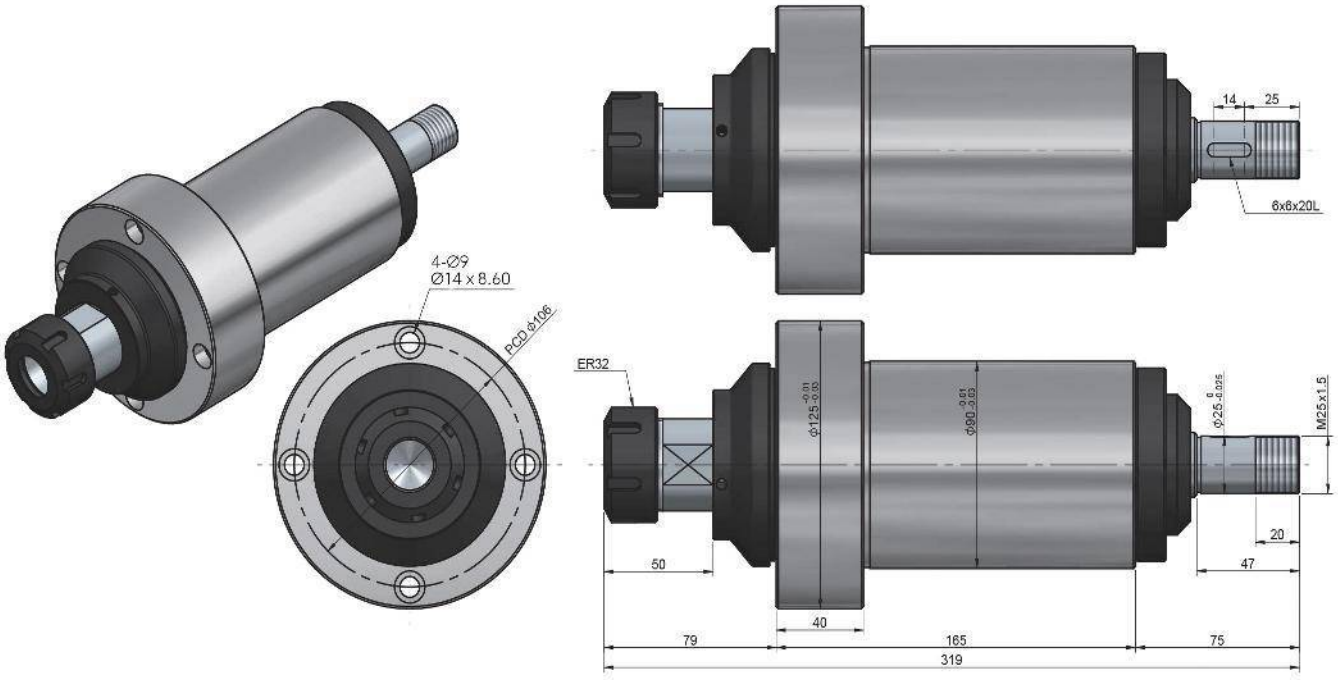

SRRH35-MT3

Peso Total	10 Kg

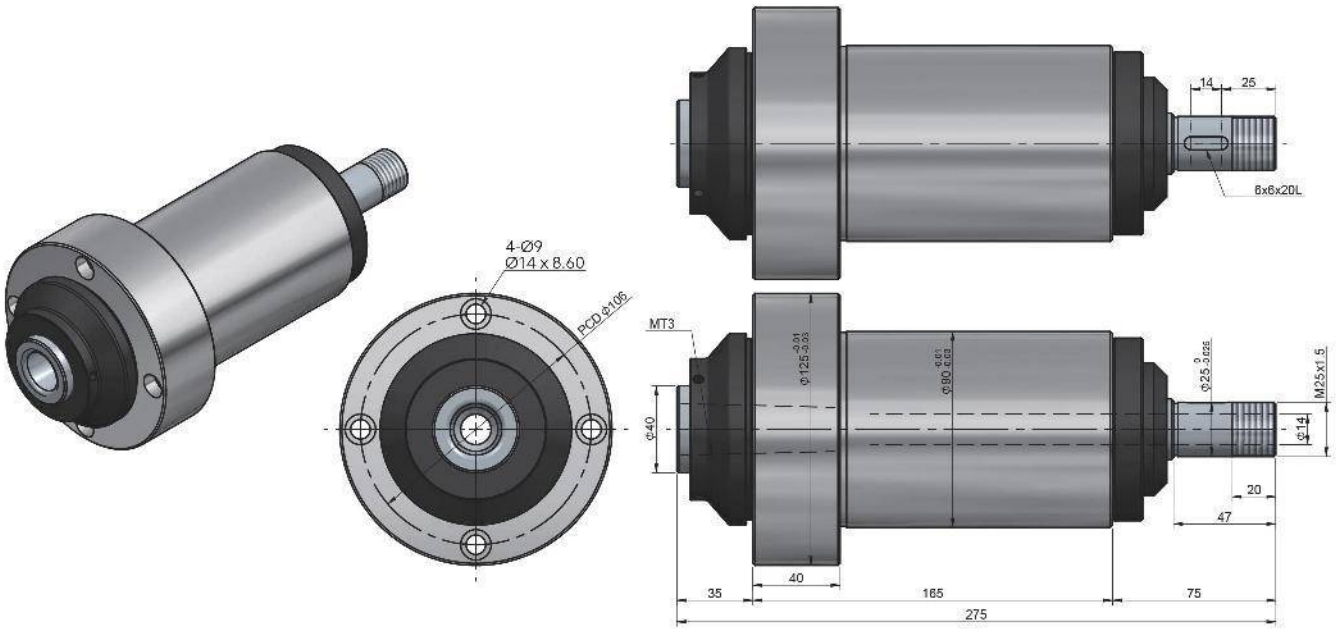

SRR-45

CABEZAL PARA FRESADO/MANDRILADO DE ALTO DESEMPEÑO

Características & Dimensiones

Modelo	SRR45
Modelo Del Husillo	*NT30 ó ER40*
Velocidad Máxima (r.p.m.)	*2,500*
Rodamientos Del Husillo	*32009 / 6009Z* *32008 / 6008Z*
Potencia Del Motor En 3 Fases	*Hasta 2 H.p.*
Incremento De Temperatura	*Dentro De 20°C*

**** Redondez: ≤ 0.003 mm.*
***** Todas las dimensiones estan dadas en milimetros.*

SRR45-ER40

Peso Total	17 Kg

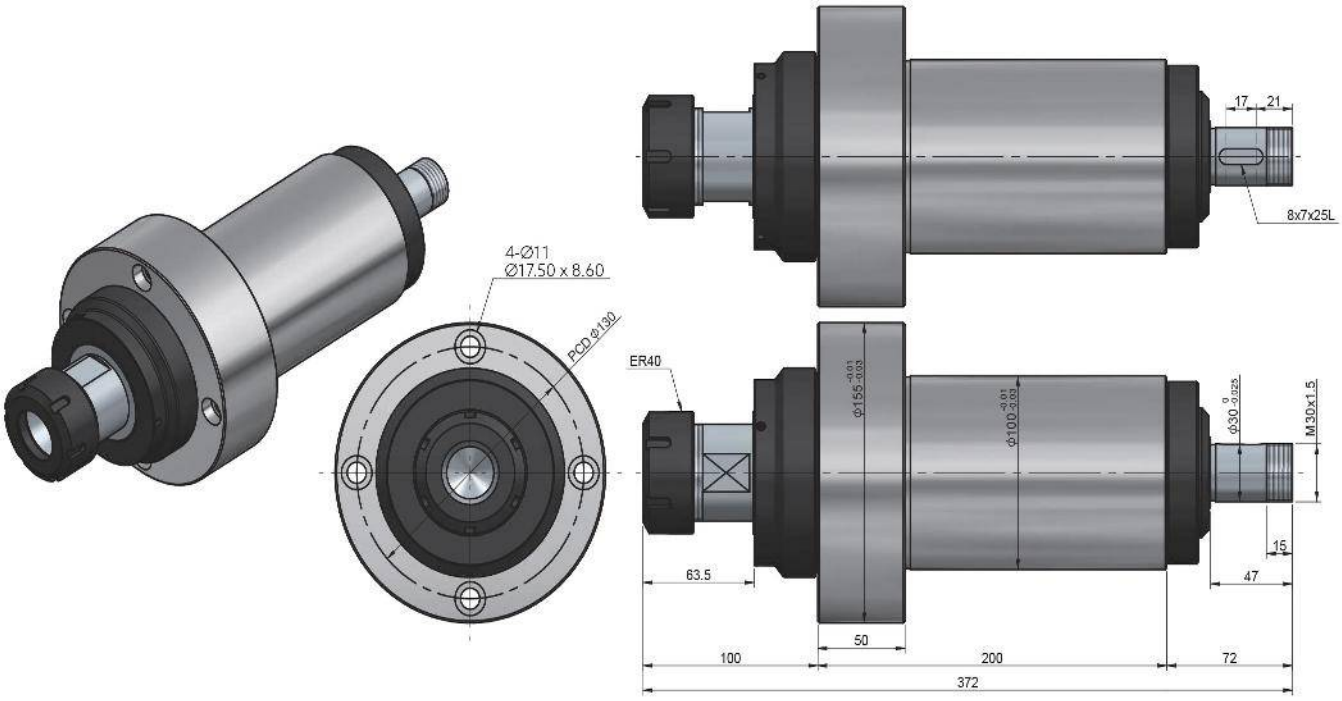

SRR45-NT30

Peso Total	18 Kg

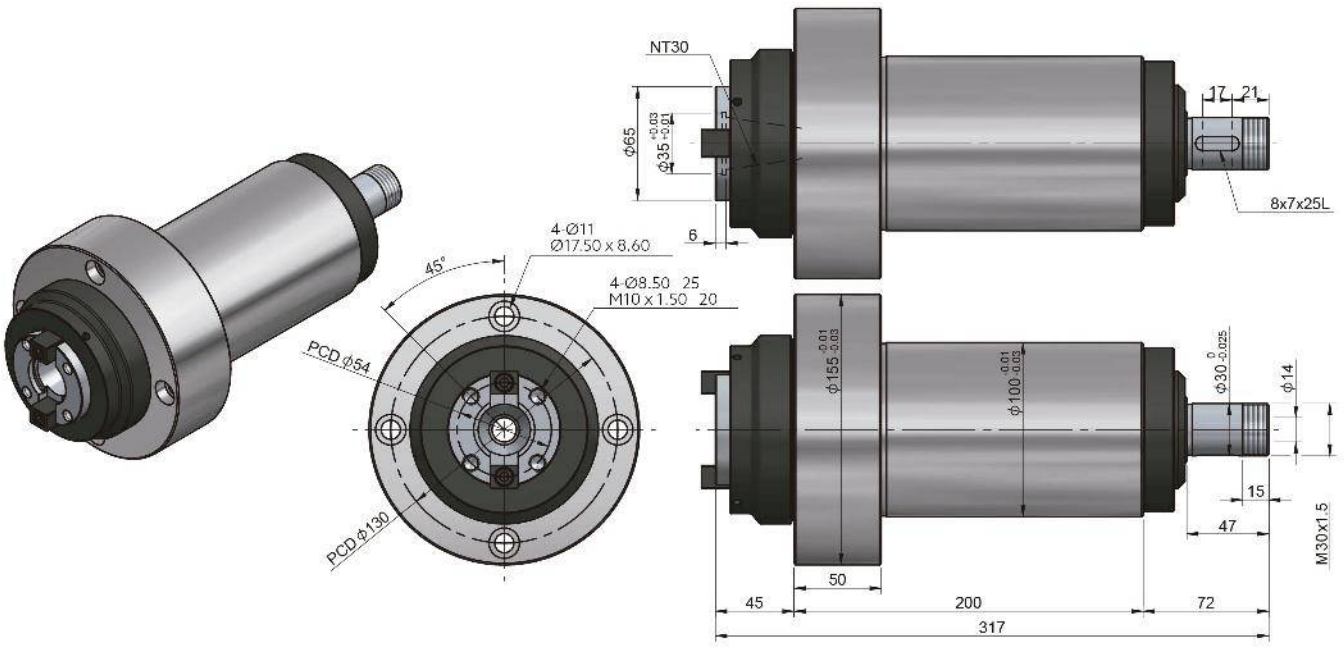

SRR-45H

CABEZAL PARA FRESADO/MANDRILADO DE ALTO DESEMPEÑO

(Alta Velocidad)

Características & Dimensiones

Modelo	SRR45H
Modelo Del Husillo	*NT30 ó ER40*
Velocidad Máxima (r.p.m.)	*8,000*
Rodamientos Del Husillo	*7009 x 2* *7008 x 2*
Potencia Del Motor En 3 Fases	*Hasta 2 H.p.*
Incremento De Temperatura	*Dentro De 20°C*

**** Redondez: ≤ 0.003 mm.*
***** Todas las dimensiones estan dadas en milimetros.*

SRR45H-ER40

Peso Total	17 Kg

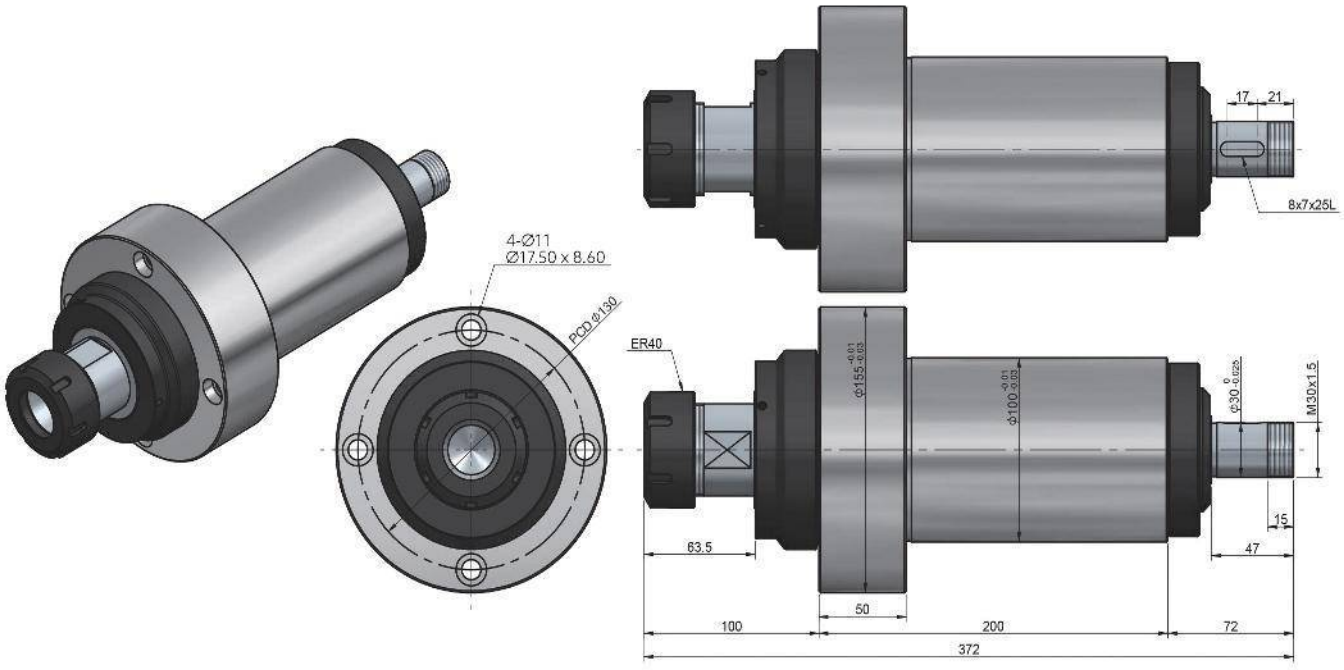

SRR45H-NT30

Peso Total	18 Kg

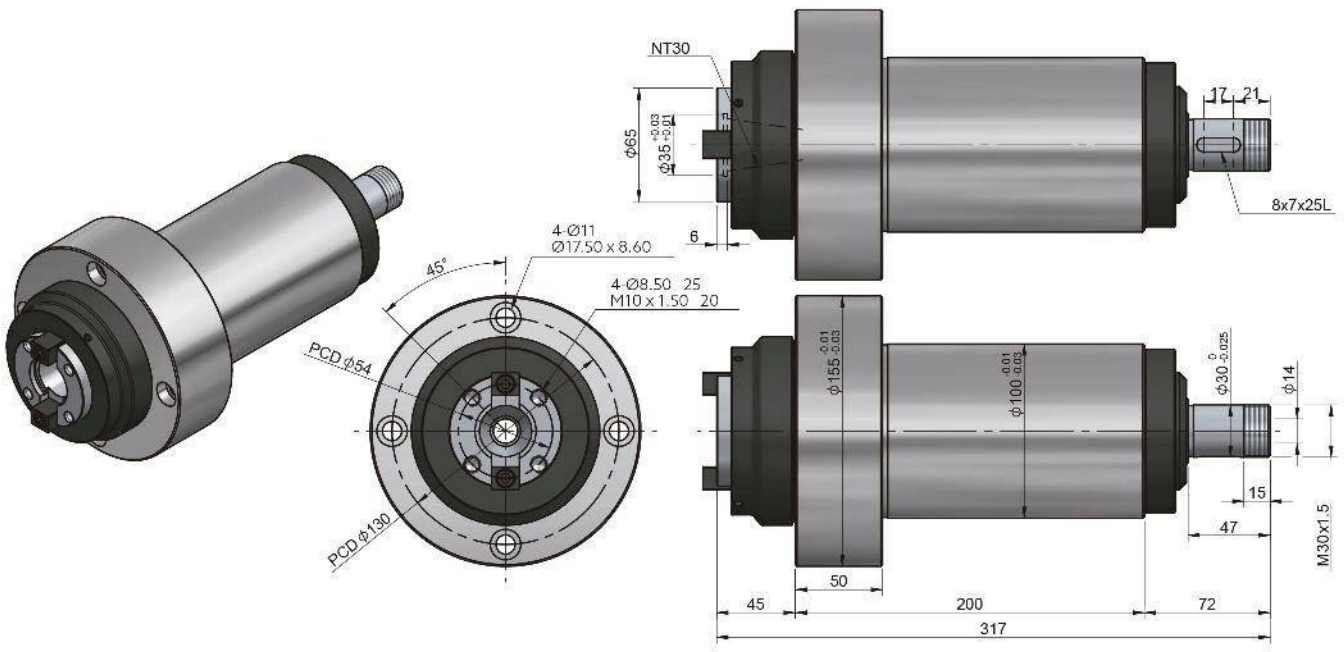

SRR-55

CABEZAL PARA FRESADO/MANDRILADO DE ALTO DESEMPEÑO

Características & Dimensiones

Modelo	SRR55
Modelo Del Husillo	*NT40 ó MT4*
Velocidad Máxima (r.p.m.)	*2,000*
Rodamientos Del Husillo	*32011 / 6011Z* *32010 / 6010Z*
Potencia Del Motor En 3 Fases	*Hasta 3 H.p.*
Incremento De Temperatura	*Dentro De 20°C*

**** Redondez: ≤ 0.003 mm.*
***** Todas las dimensiones estan dadas en milimetros.*

SRR55-NT40

Peso Total	31 Kg

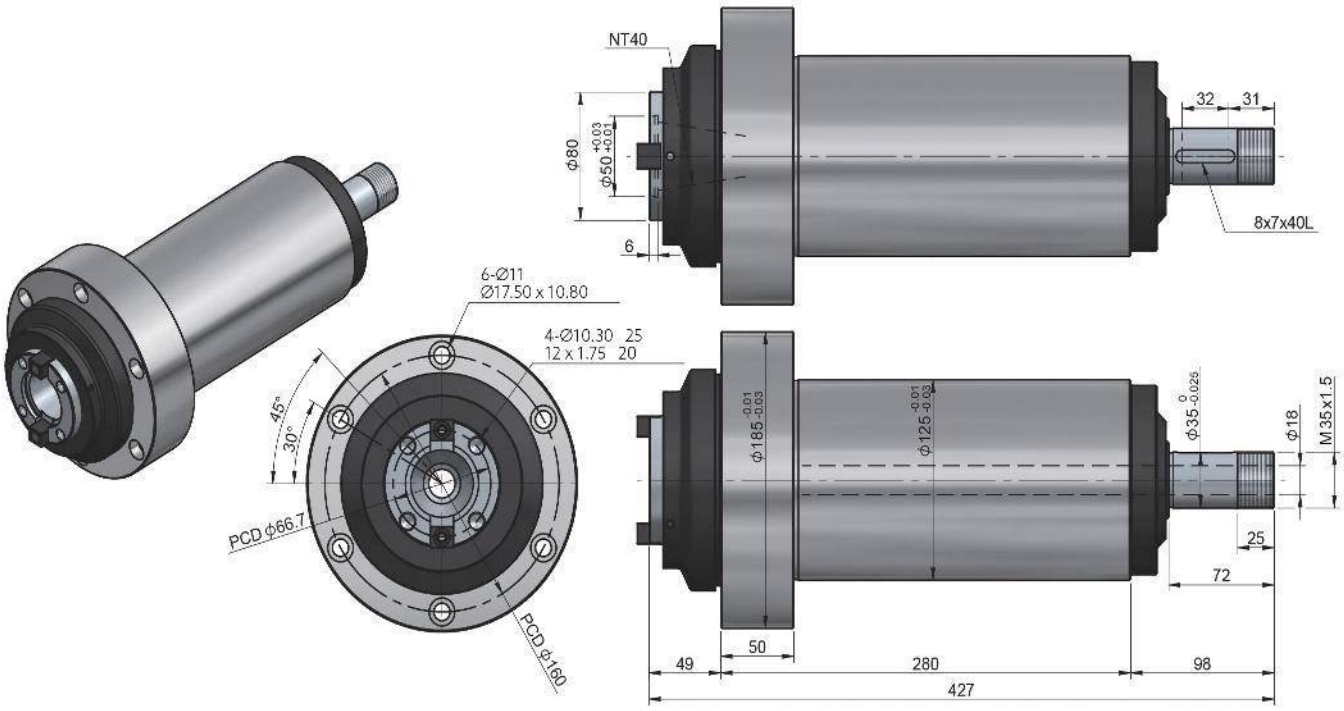

SRR55-MT4

Peso Total	31 Kg

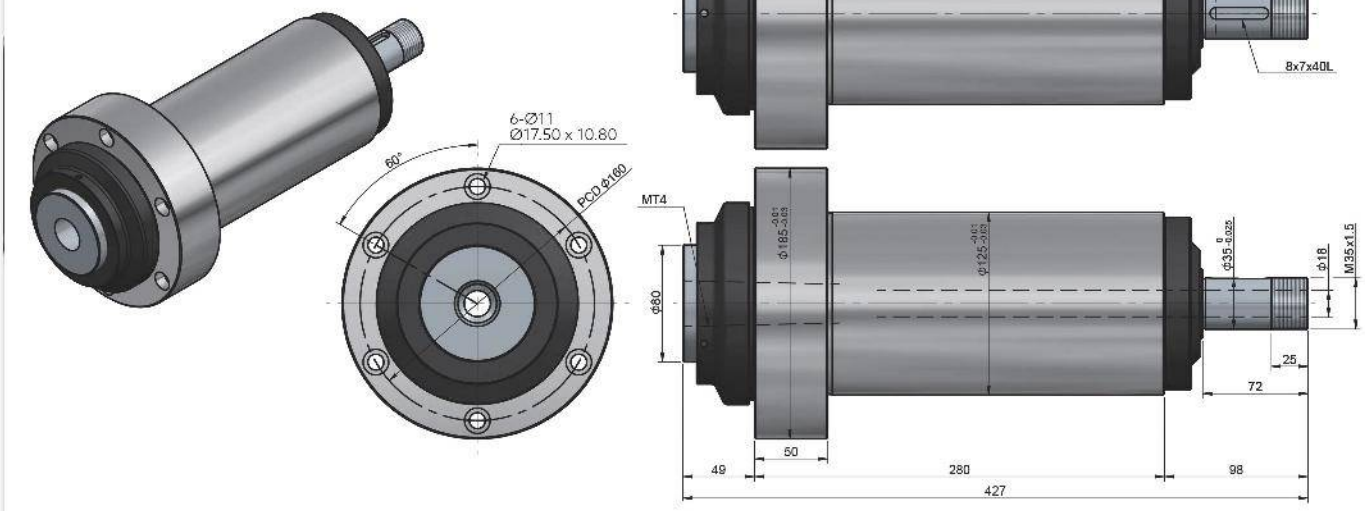

SRR55H

CABEZAL PARA FRESADO/MANDRILADO DE ALTO DESEMPEÑO

(Alta Velocidad)

Características & Dimensiones

Modelo	SRR55H
Modelo Del Husillo	*NT40 ó MT4*
Velocidad Máxima (r.p.m.)	*6,000*
Rodamientos Del Husillo	*7011 x 2* *7010 x 2*
Potencia Del Motor En 3 Fases	*Hasta 3 H.p.*
Incremento De Temperatura	*Dentro De 20°C*

**** Redondez: ≤ 0.003 mm.*
***** Todas las dimensiones estan dadas en milimetros.*

SRR55H-NT40

Peso Total	31 Kg

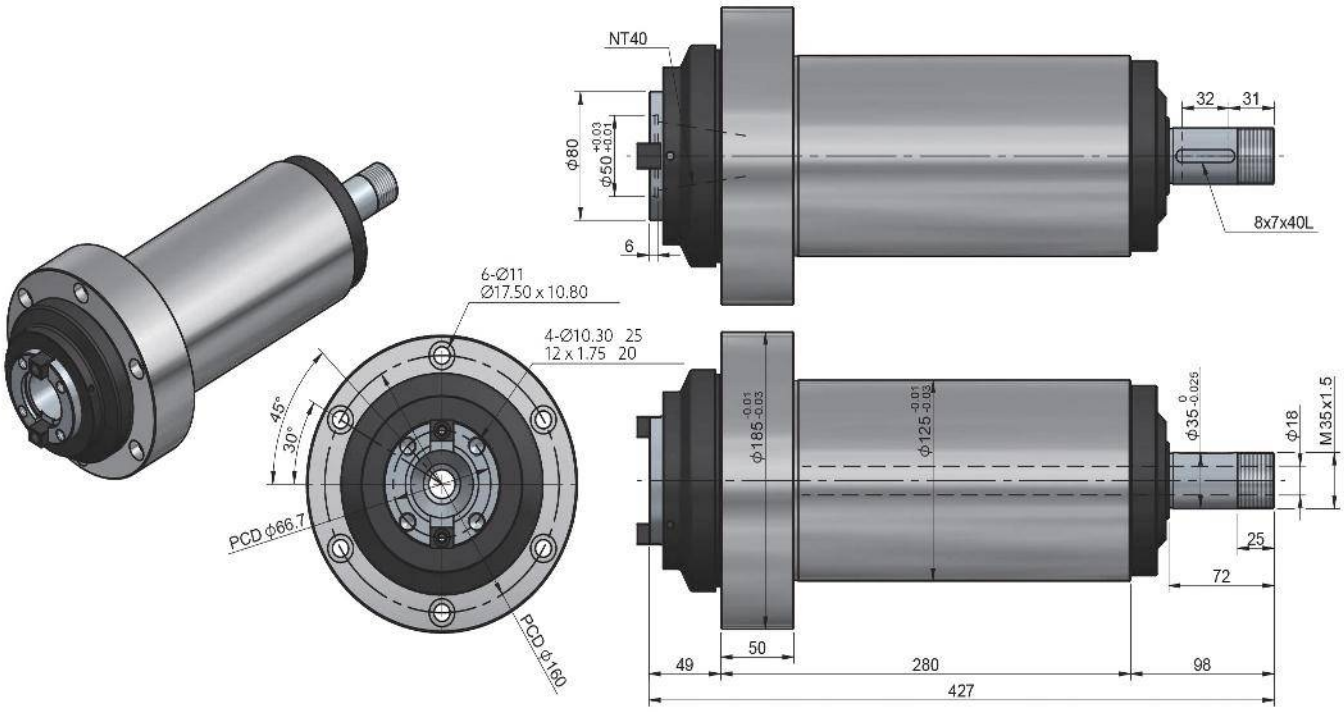

SRR55H-MT4

Peso Total	31 Kg

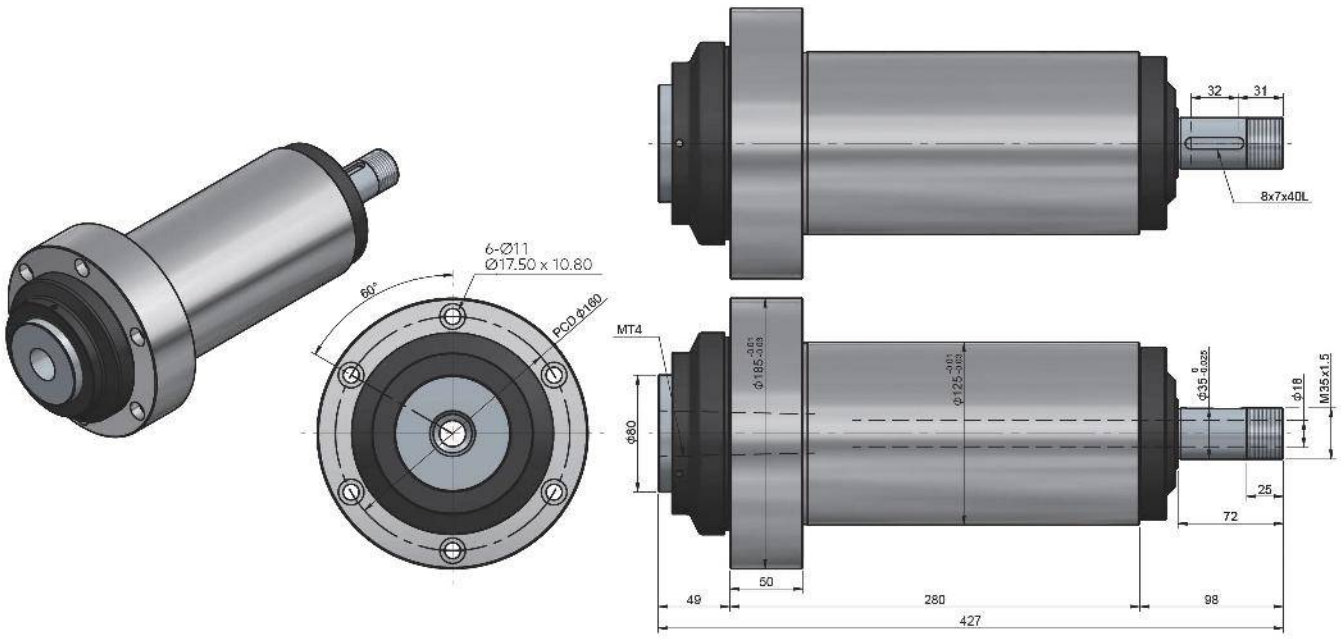

SRR-60

CABEZAL PARA FRESADO/MANDRILADO DE ALTO DESEMPEÑO

Características & Dimensiones

Modelo	SRR60
Modelo Del Husillo	*NT40, A_2-4 ó FB50*
Velocidad Máxima (r.p.m.)	*1,800*
Rodamientos Del Husillo	*32211 / 6211Z* *32212 / 6212Z*
Potencia Del Motor En 3 Fases	*Hasta 5 H.p.*
Incremento De Temperatura	*Dentro De 20°C*

**** Redondez: ≤ 0.003 mm.*
***** Todas las dimensiones estan dadas en milimetros.*

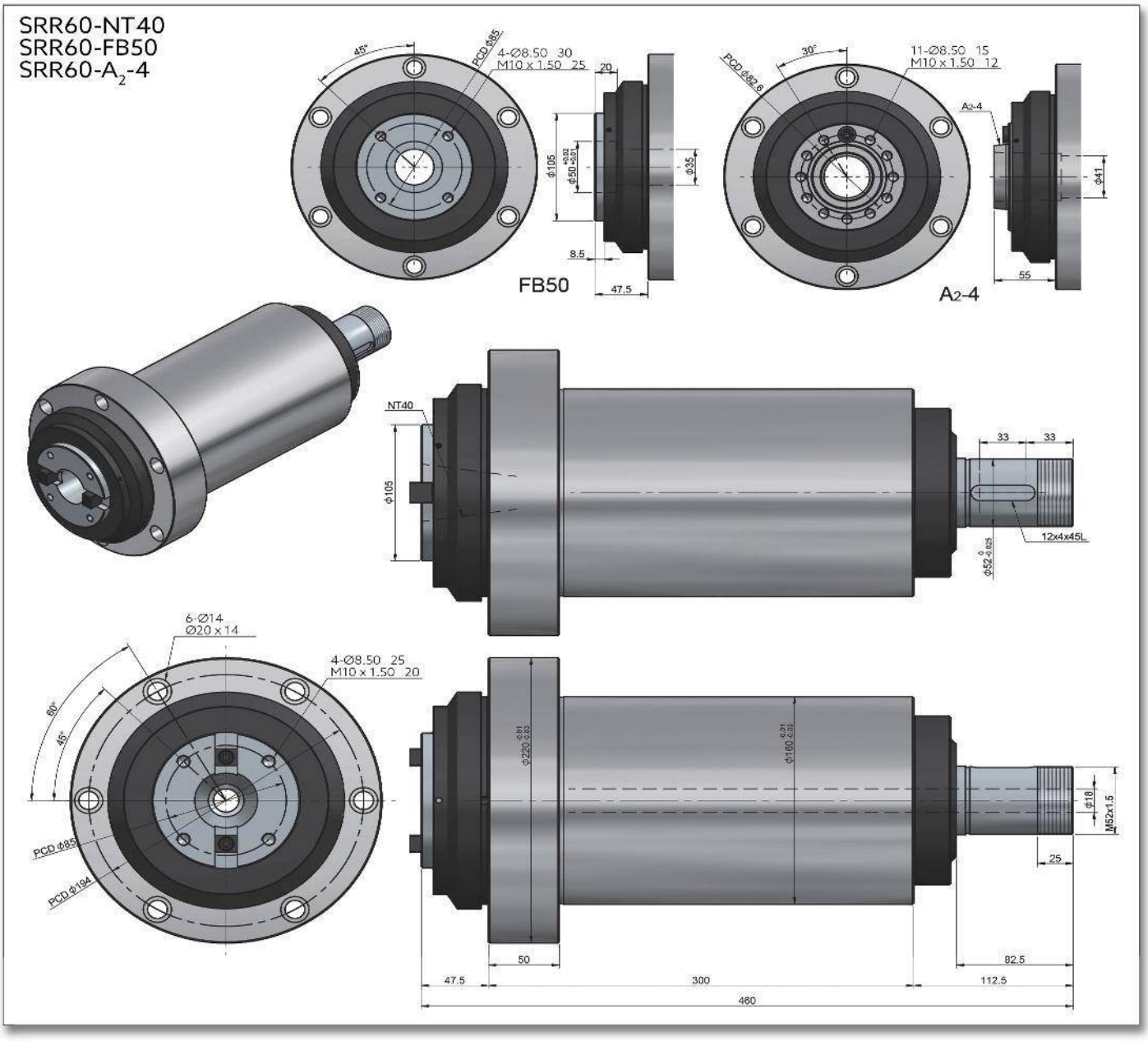
SRR60-NT40
SRR60-FB50
SRR60-A2-4
45°
PCD Ø85
4-Ø8.50 30
M10 x 1.50 25
20
Ø105
Ø50 +0.02 +0.01
Ø35
8.5
47.5
FB50
30°
PCD Ø82.6
11-Ø8.50 15
M10 x 1.50 12
A2-4
Ø41
55
A2-4
NT40
Ø105
33
33
12x4x45L
Ø52 0 -0.025
6-Ø14
Ø20 x 14
4-Ø8.50 25
M10 x 1.50 20
60°
45°
PCD Ø85
PCD Ø194
Ø220 0.01 -0.03
Ø160 0.01 -0.03
Ø18
M52x1.5
25
50
82.5
47.5
300
112.5
460

SRR-60H

CABEZAL PARA FRESADO/MANDRILADO DE ALTO DESEMPEÑO

(Alta Velocidad)

Características & Dimensiones

Modelo	SRR60H
Modelo Del Husillo	*NT40, A_2-4 ó FB50*
Velocidad Máxima (r.p.m.)	*5,000*
Rodamientos Del Husillo	*7211 x 2* *7212 x 2*
Potencia Del Motor En 3 Fases	*Hasta 5 H.p.*
Incremento De Temperatura	*Dentro De 20°C*

**** Redondez: ≤ 0.003 mm.*
***** Todas las dimensiones estan dadas en milimetros.*

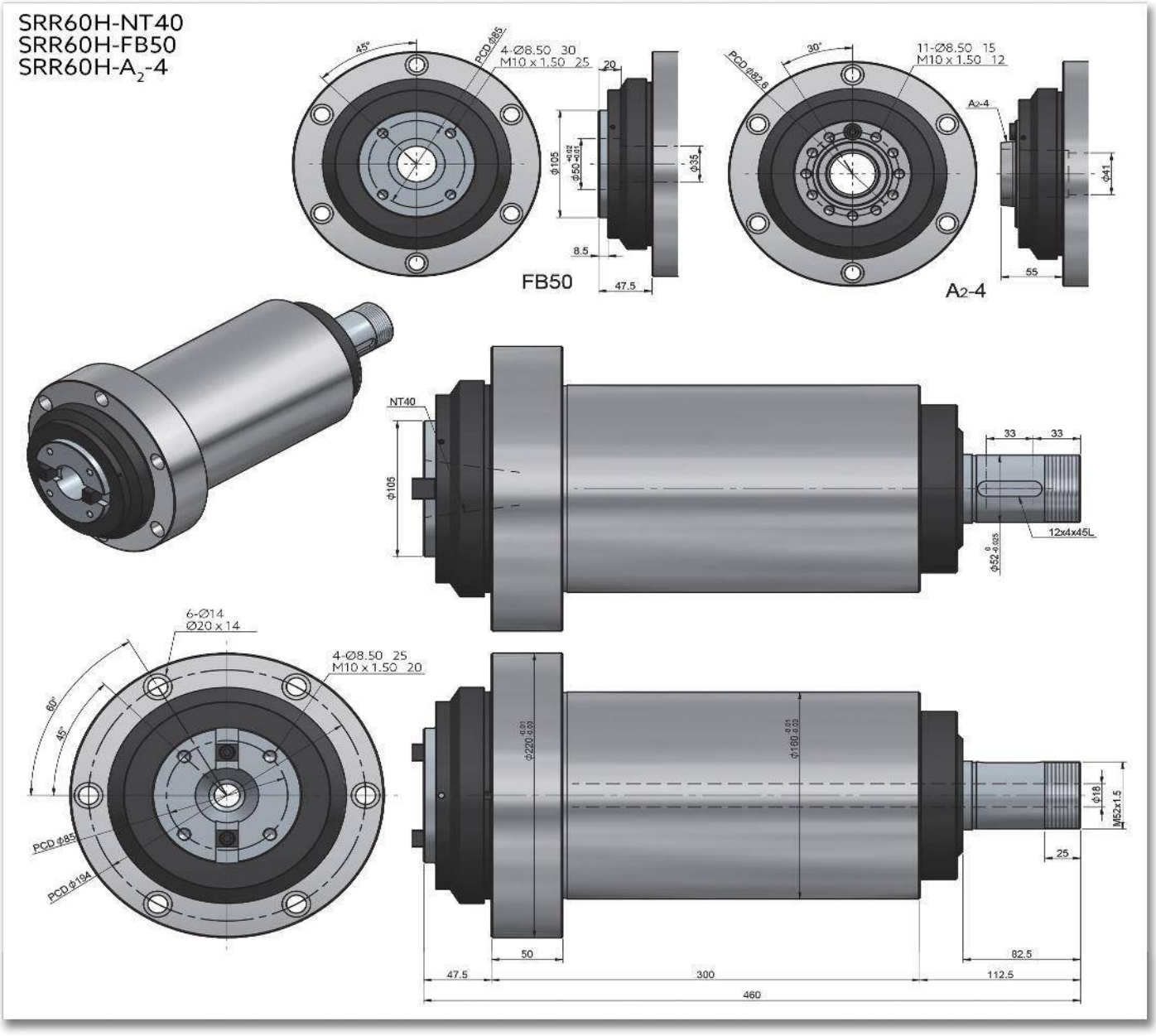
SRR60H-NT40
SRR60H-FB50
SRR60H-A2-4
FB50
A2-4
NT40
6-Ø14
Ø20 x 14
4-Ø8.50 25
M10 x 1.50 20
PCD ϕ85
PCD ϕ194
12x4x45L
M52x1.5
460

SRR-75

CABEZAL PARA FRESADO/MANDRILADO DE ALTO DESEMPEÑO

Características & Dimensiones

Modelo	SRR75
Modelo Del Husillo	*NT50 ó FB75*
Velocidad Máxima (r.p.m.)	*1,600*
Rodamientos Del Husillo	*32015 / 6015Z* *32014 / 6014Z*
Potencia Del Motor En 3 Fases	*Hasta 5 H.p.*
Incremento De Temperatura	*Dentro De 20°C*

**** Redondez: ≤ 0.003 mm.*
***** Todas las dimensiones estan dadas en milimetros.*

SRR75-FB75

PESO TOTAL	78 Kg

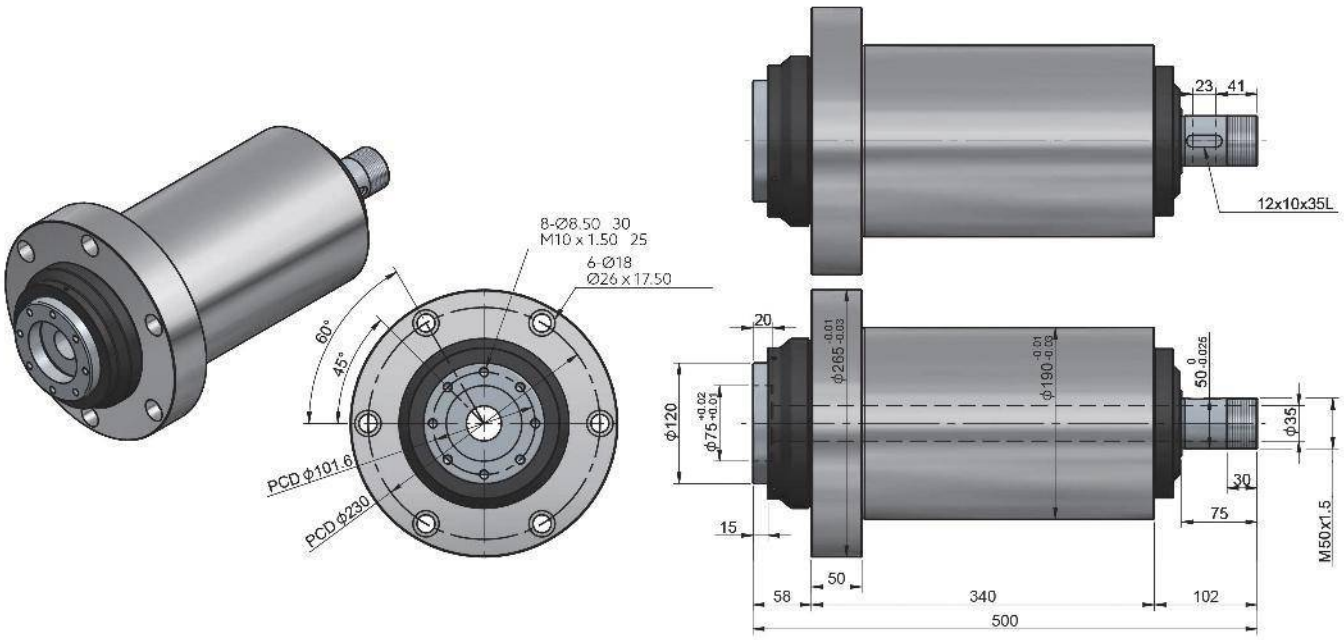

SRR75-NT50

Peso Total	78 Kg

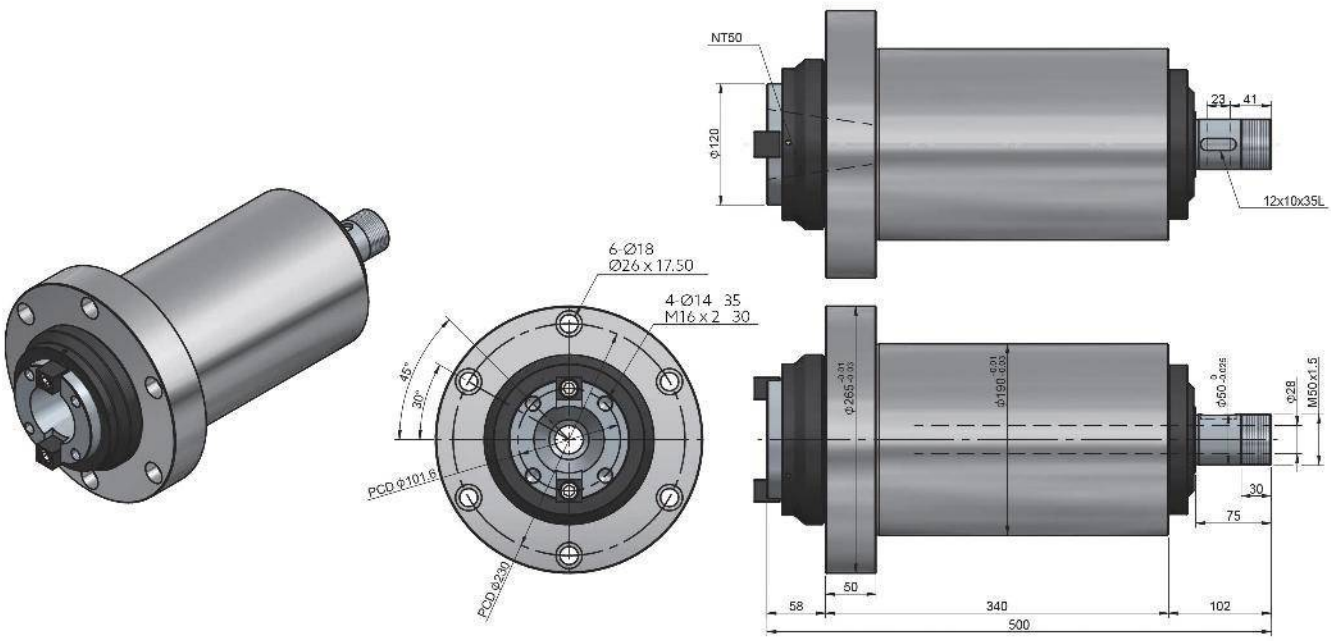

SRR-75H

CABEZAL PARA FRESADO/MANDRILADO DE ALTO DESEMPEÑO

(Alta Velocidad)

Características & Dimensiones

Modelo	SRR75H
Modelo Del Husillo	*NT50 ó FB75*
Velocidad Máxima (r.p.m.)	*4,000*
Rodamientos Del Husillo	*7015 x 2* *7014 x 2*
Potencia Del Motor En 3 Fases	*Hasta 5 H.p.*
Incremento De Temperatura	*Dentro De 20°C*

**** Redondez: ≤ 0.003 mm.*
***** Todas las dimensiones estan dadas en milimetros.*

SRR75-NT50

Peso Total	78 Kg

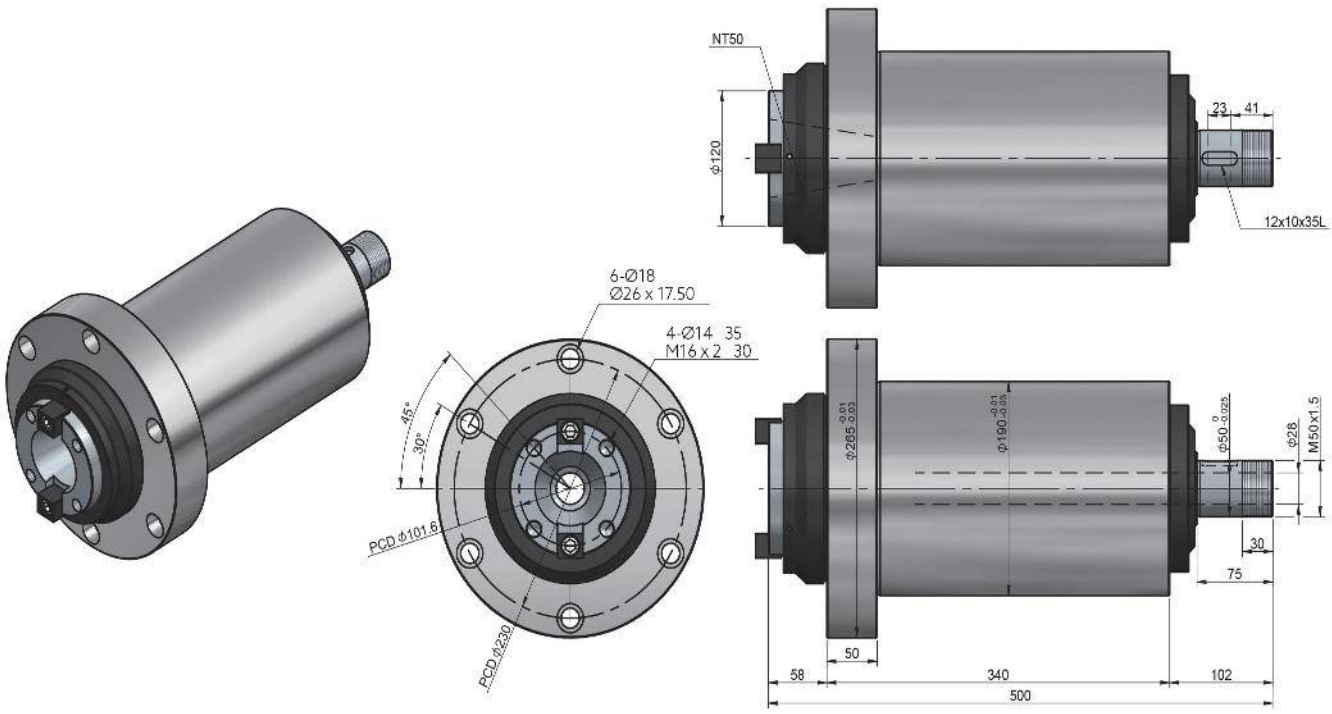

SRR75H-FB75

Peso Total	78 Kg

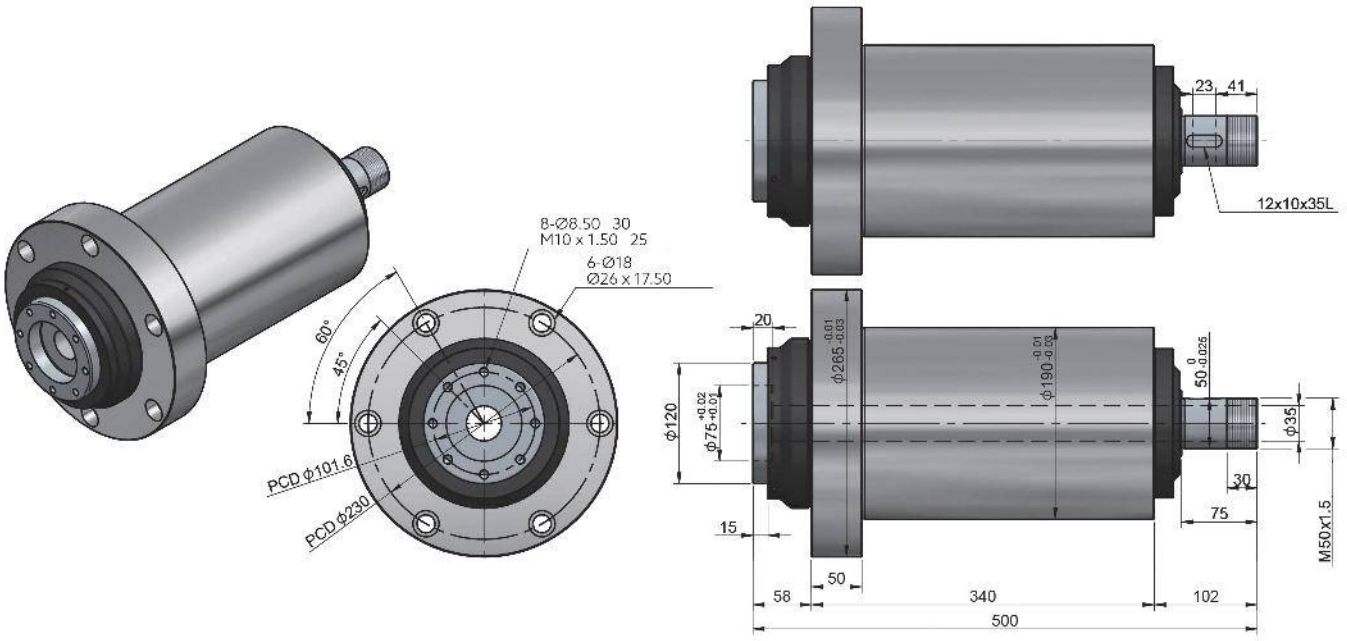

SRR-80

CABEZAL PARA FRESADO/MANDRILADO DE ALTO DESEMPEÑO

Características & Dimensiones

Modelo	SRR80
Modelo Del Husillo	*NT50, A_2-5 ó FB75*
Velocidad Máxima (r.p.m.)	*1,200*
Rodamientos Del Husillo	*32216 x 2* *6216Z x 2*
Potencia Del Motor En 3 Fases	*Hasta 7.5 H.p.*
Incremento De Temperatura	*Dentro De 20°C*

**** Redondez: ≤ 0.003 mm.*
***** Todas las dimensiones estan dadas en milimetros.*

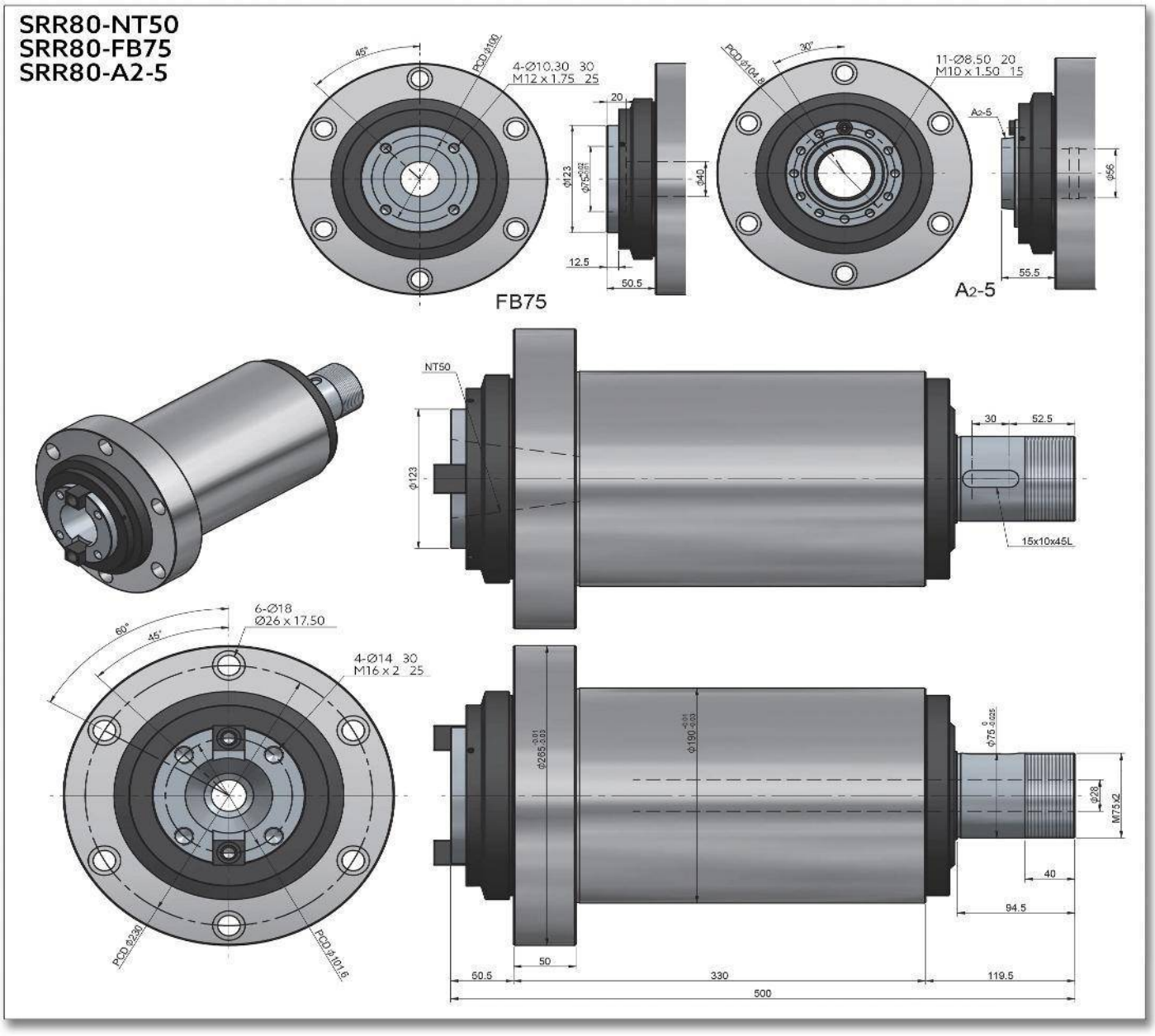
SRR80-NT50
SRR80-FB75
SRR80-A2-5
45°
PCD Ø100
4-Ø10.30 30
M12 x 1.75 25
20
Ø123
Ø40
12.5
50.5
FB75
PCD Ø104.8
30°
11-Ø8.50 20
M10 x 1.50 15
A2-5
Ø56
55.5
NT50
Ø123
30
52.5
15x10x45L
60°
45°
6-Ø18
Ø26 x 17.50
4-Ø14 30
M16 x 2 25
PCD Ø230
PCD Ø101.6
Ø255
Ø190
Ø75
Ø28
M75x2
40
94.5
50
50.5
330
119.5
500

SRR-80H

CABEZAL PARA FRESADO/MANDRILADO DE ALTO DESEMPEÑO

(Alta Velocidad)

Características & Dimensiones

Modelo	SRR80H
Modelo Del Husillo	*NT50, A_2-5 ó FB75*
Velocidad Máxima (r.p.m.)	*3,000*
Rodamientos Del Husillo	*7216 x 4*
Potencia Del Motor En 3 Fases	*Hasta 7.5 H.p.*
Incremento De Temperatura	*Dentro De 20°C*

**** Redondez: ≤ 0.003 mm.*
***** Todas las dimensiones estan dadas en milimetros.*

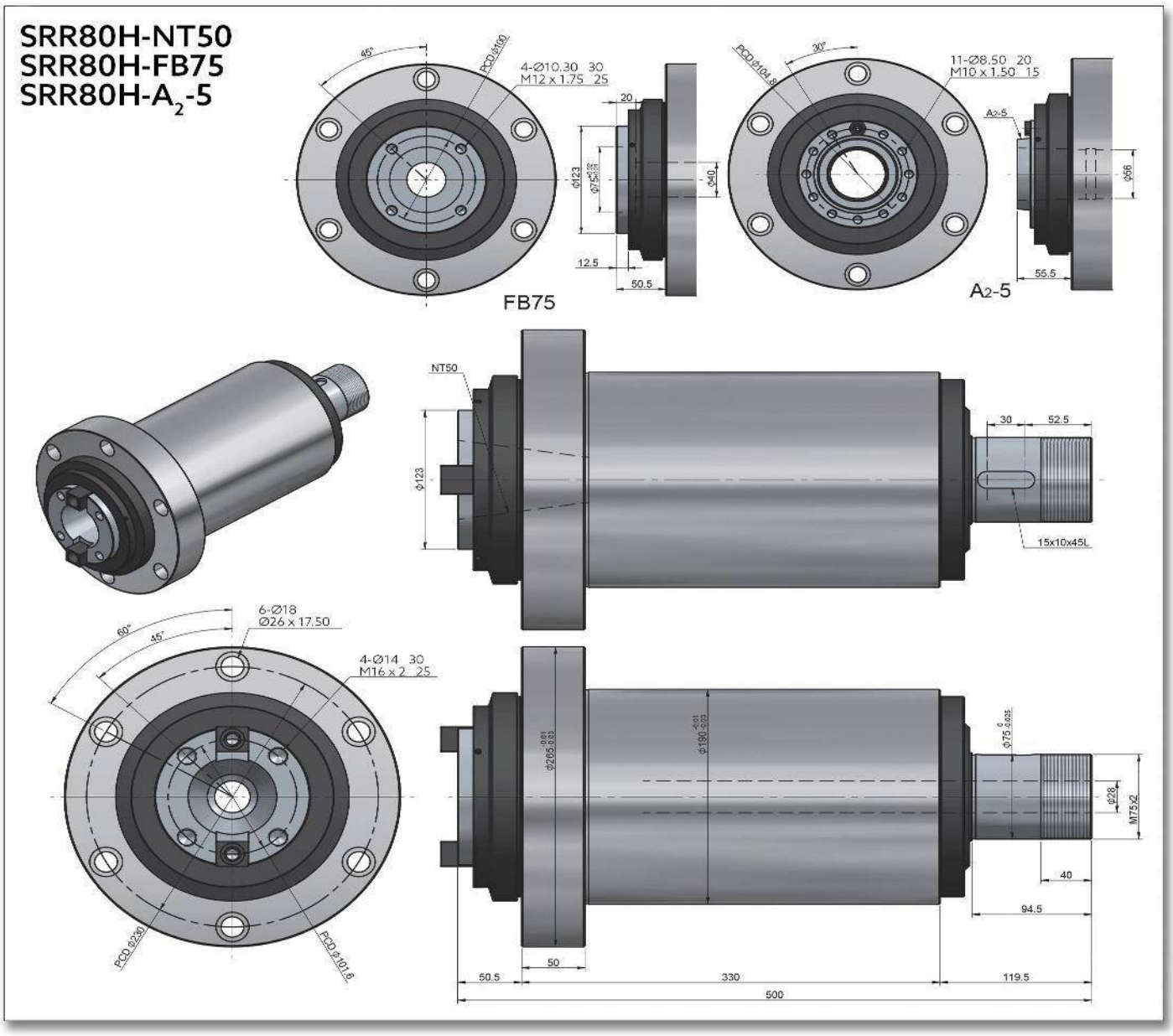
SRR80H-NT50
SRR80H-FB75
SRR80H-A2-5
FB75
A2-5
NT50
15x10x45L
6-Ø18
Ø26 x 17.50
4-Ø14 30
M16 x 2 25
PCD Ø230
PCD Ø101.6
50.5
330
119.5
500
94.5
40
50

SERIE SSD

SERVO CABEZALES PARA MACHUELEADO/PERFORADO

SSD03-60

SERVO CABEZAL PARA MACHUELEADO/ PERFORADO

Patente No. M446677

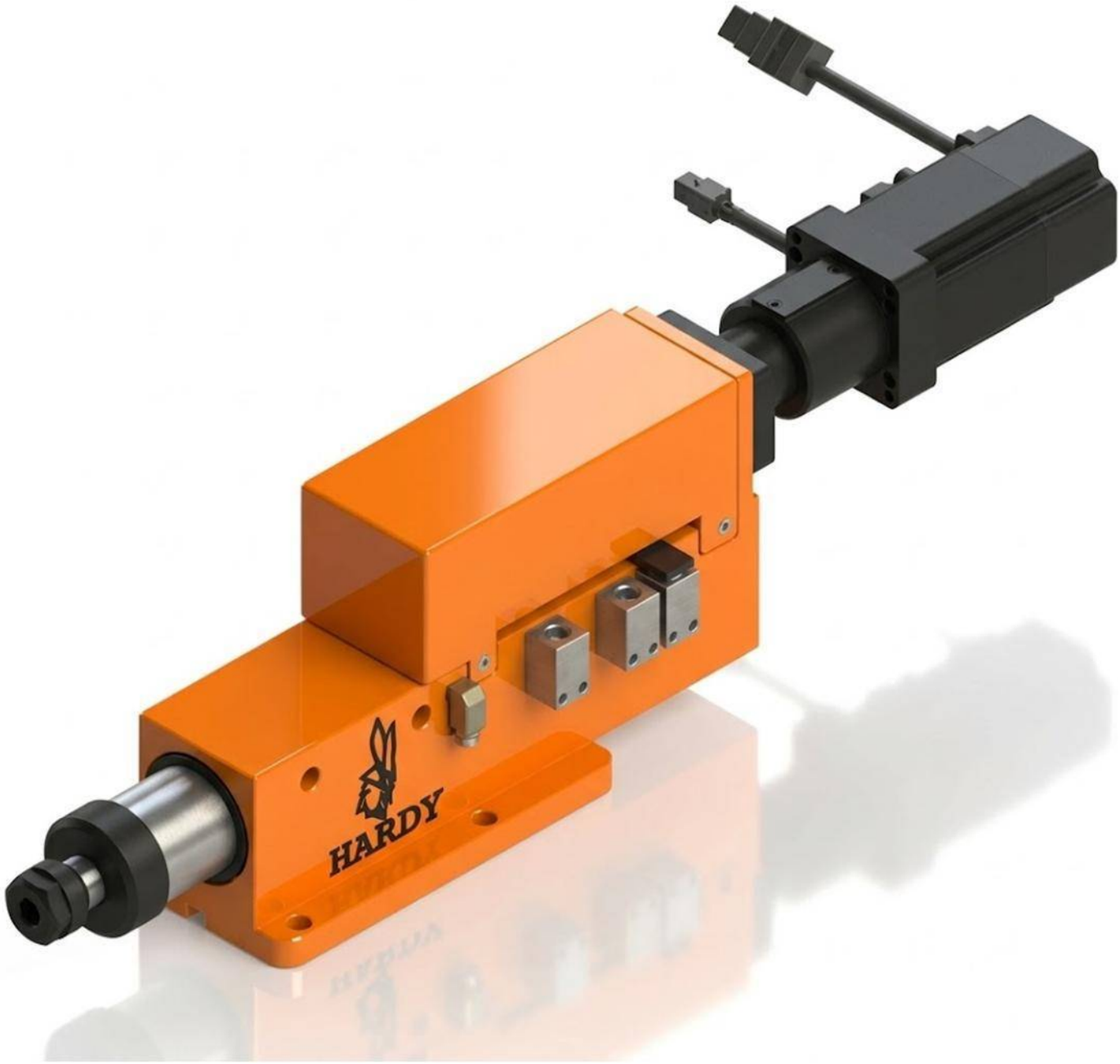

Características & Dimensiones

Modelo	SSD03-60
Capacidad De Perforado	*Ø 6*
Carrera Máxima	*60 mm.*
Velocidad Máxima (r.p.m.)	*10,000*
Potencia Del Motor En 3 Fases	*½ Hp x 2P*
Polea Del Husillo	*5J - 200*
Rodamientos Del Husillo	*6002ZZ x 4*
Rodamientos De la Polea	*60002ZZ x 3*
Rodamientos Del Bloque Del Tornillo Embalado	*7001 x 2*
Sellos Del Bloque Del Tornillo Embalado	*TC15-24-5 x 1, TC18-30-6 x 1*
Sello De La Cubierta Frontal	*TC45-55-8 x 1*
Sellos Del Husillo	*TC22-30-7 x 1*
Tornillo Embalado	*Ø 16 x 5 x C5*

**** Redondez: ≤ 0.003 mm.*
***** Todas las dimensiones estan dadas en milimetros.*

SSD03-60-ER16
SSD03-60-JT2

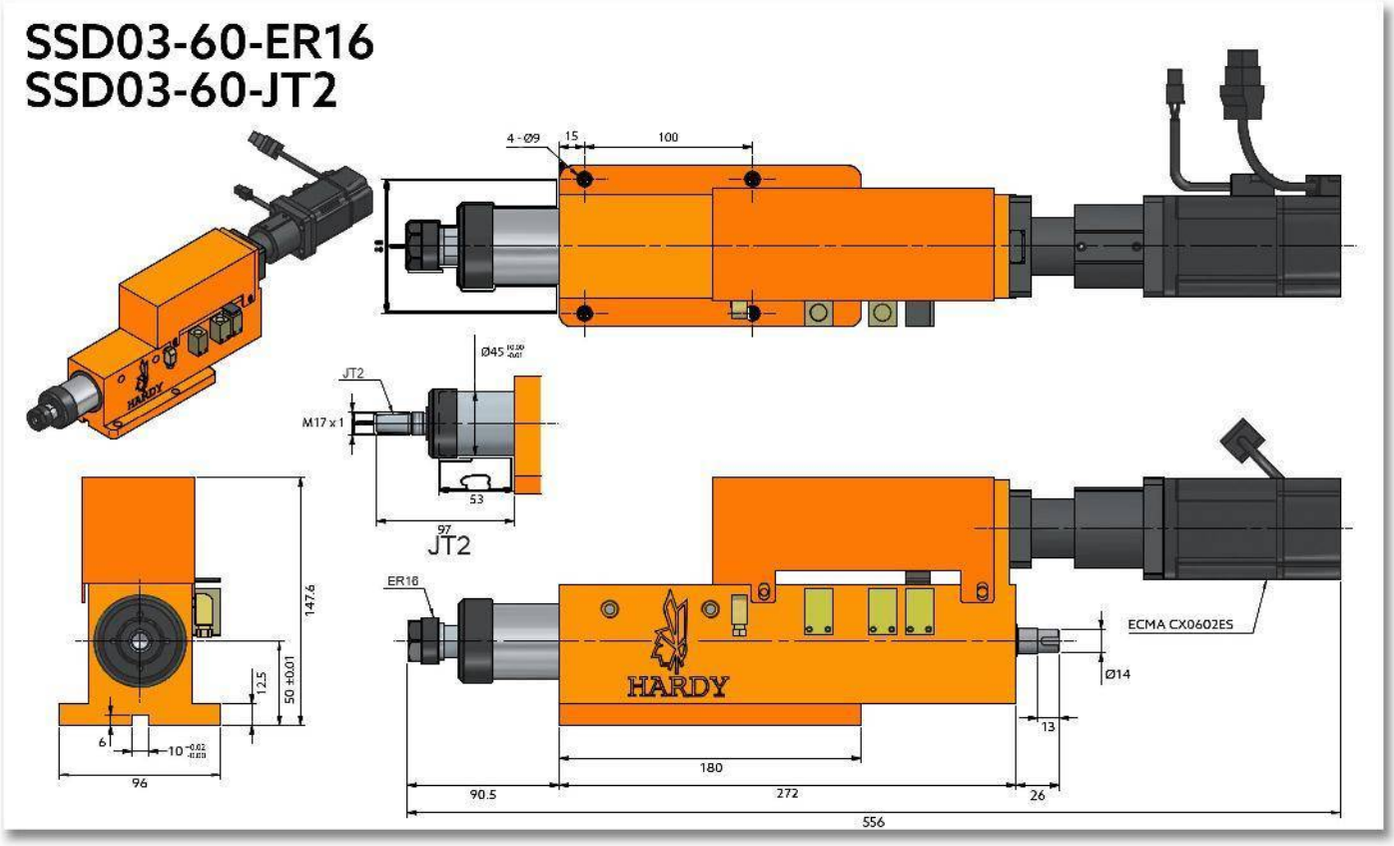

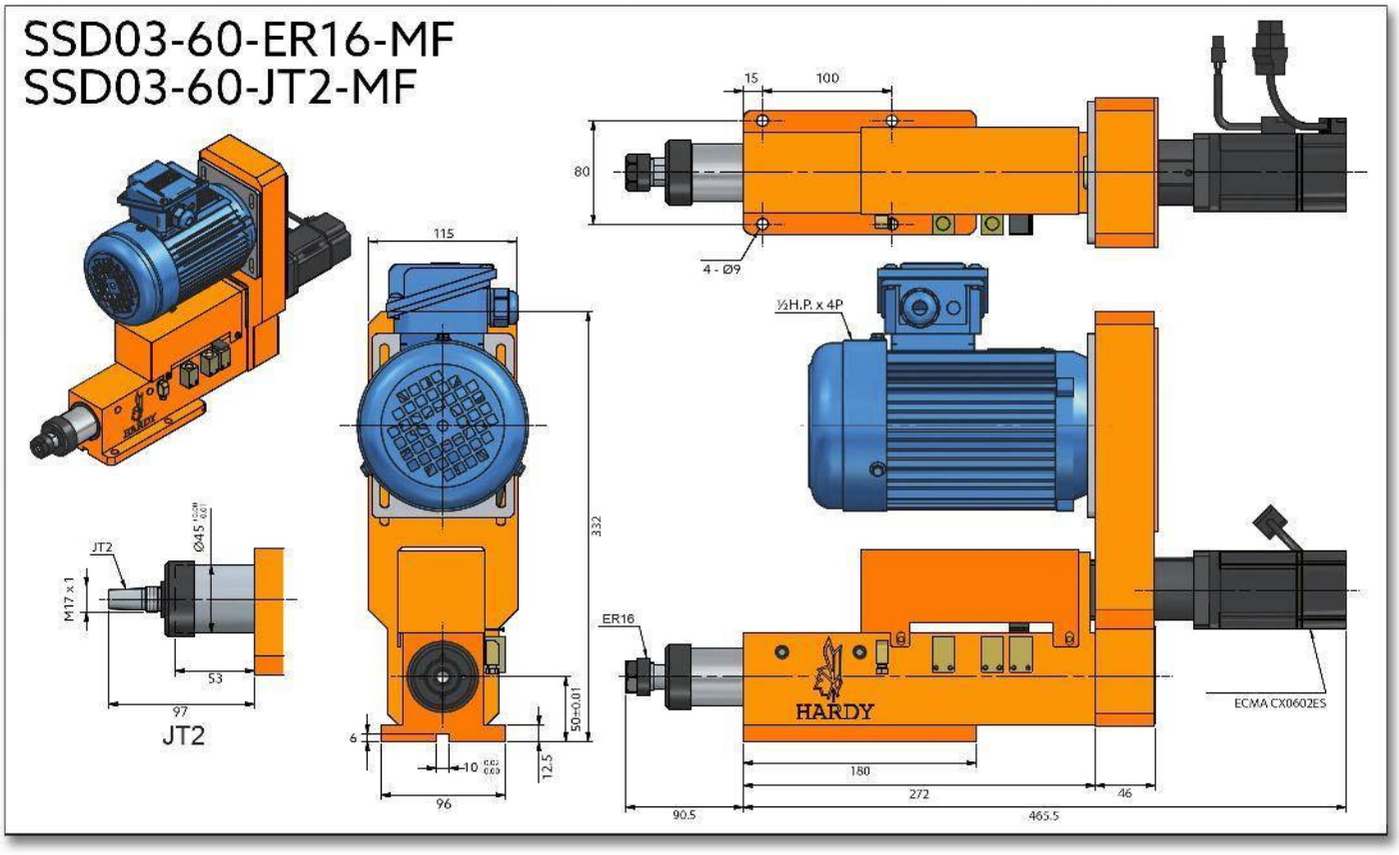
SSD03-60-ER16-MF
SSD03-60-JT2-MF
15
100
80
4 - Ø9
115
½H.P. x 4P
332
JT2
Ø45
M17 x 1
53
97
JT2
6
10
12.5
50±0.01
96
ER16
HARDY
ECMA CX06O2ES
180
272
46
90.5
465.5

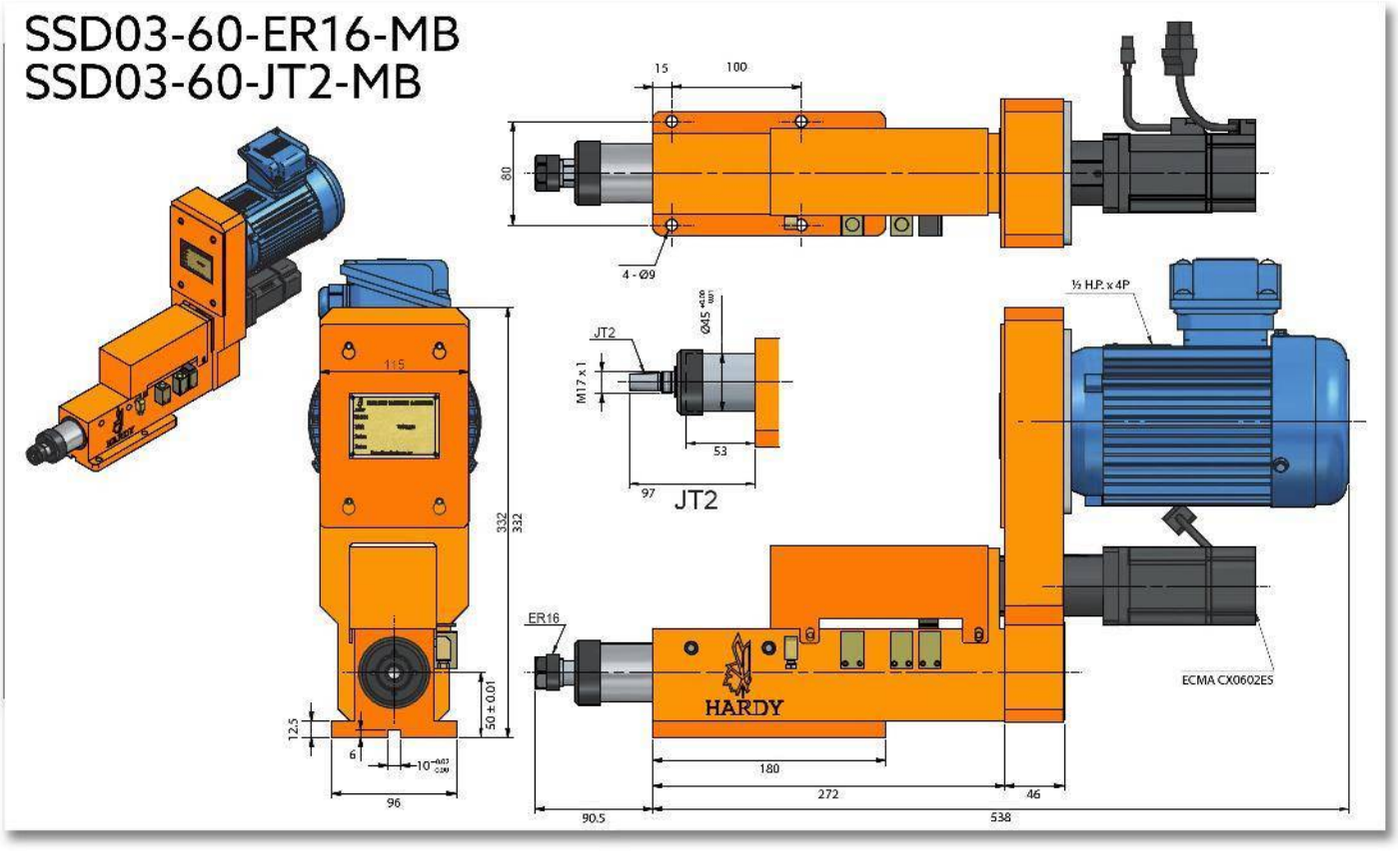
SSD03-60-ER16-MB
SSD03-60-JT2-MB
15
100
80
4 - Ø9
JT2
M17 x 1
53
97
JT2
½ H.P. x 4P
115
332
332
50 ± 0.01
12.5
6
96
ER16
HARDY
ECMA CX0602ES
180
272
46
90.5
538

SSD03-80

SERVO CABEZAL PARA MACHUELEADO/ PERFORADO

Patente No. M446677

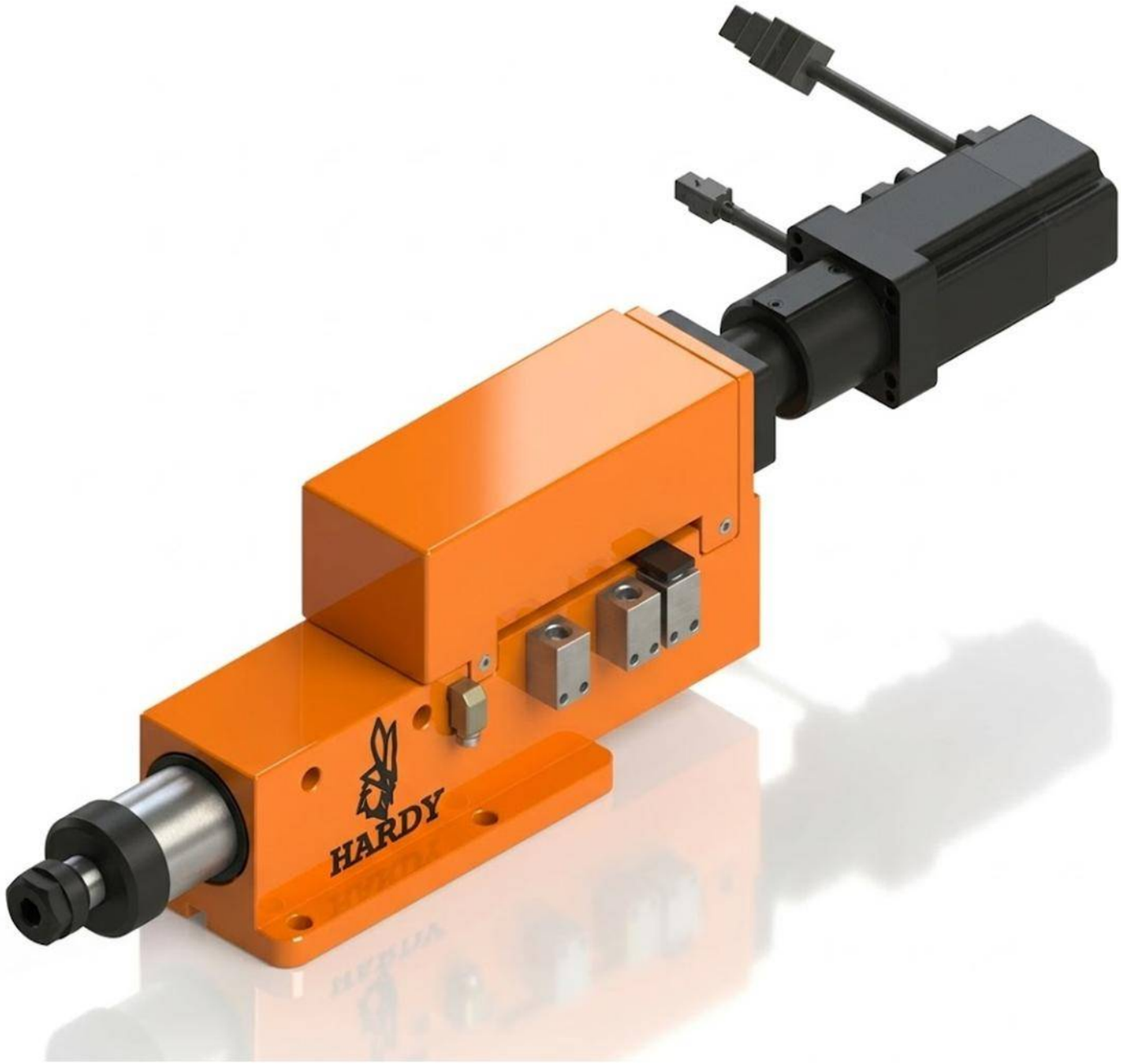

Características & Dimensiones

Modelo	SSD03-80
Capacidad De Perforado	*Ø 6*
Carrera Máxima	*80 mm.*
Velocidad Máxima (r.p.m.)	*10,000*
Potencia Del Motor En 3 Fases	*½ Hp x 2P*
Polea Del Husillo	*5J - 200*
Rodamientos Del Husillo	*6002ZZ x 4*
Rodamientos De la Polea	*60002ZZ x 3*
Rodamientos Del Bloque Del Tornillo Embalado	*7001 x 2*
Sellos Del Bloque Del Tornillo Embalado	*TC15-24-5 x 1, TC18-30-6 x 1*
Sello De La Cubierta Frontal	*TC45-55-8 x 1*
Sellos Del Husillo	*TC22-30-7 x 1*
Tornillo Embalado	*Ø 16 x 5 x C5*

**** Redondez: ≤ 0.003 mm.*
***** Todas las dimensiones estan dadas en milimetros.*

SSD03-80-ER16
SSD03-80-JT2

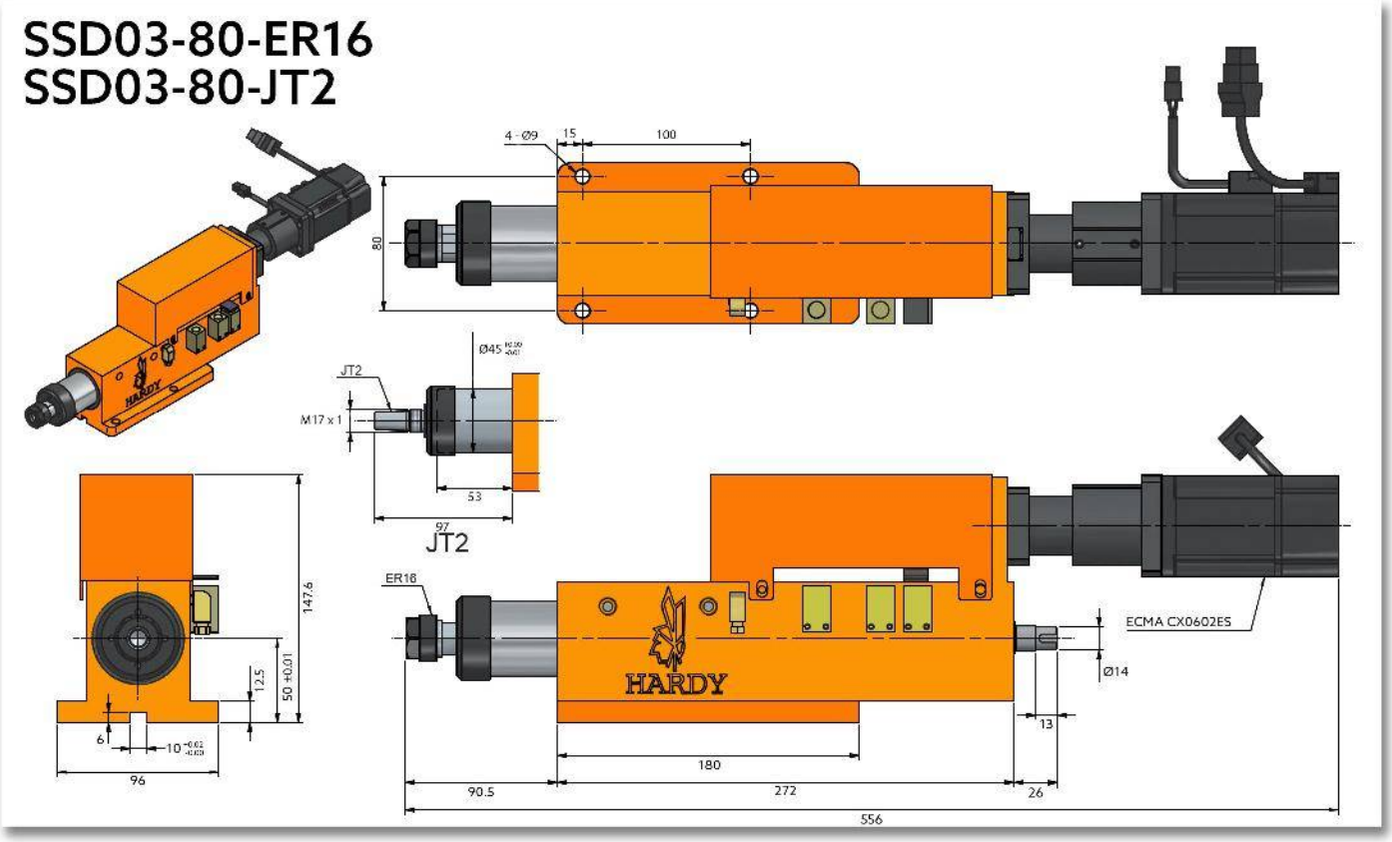

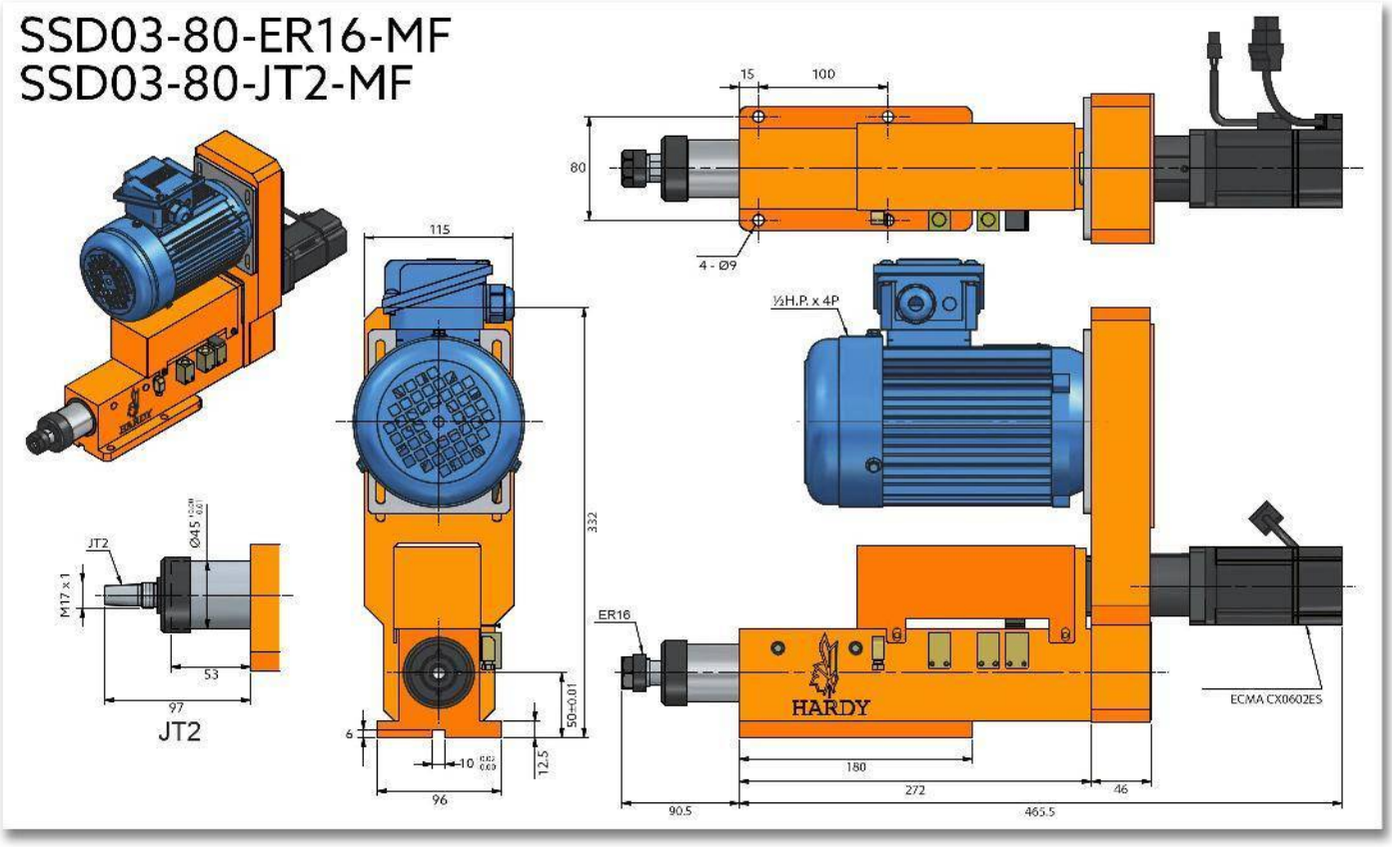
SSD03-80-ER16-MF
SSD03-80-JT2-MF
15
100
80
4 - Ø9
115
½H.P. x 4P
332
JT2
Ø45
M17 x 1
53
97
JT2
6
10
12.5
96
50±0.01
ER16
HARDY
ECMA CX06O2ES
180
272
46
90.5
465.5

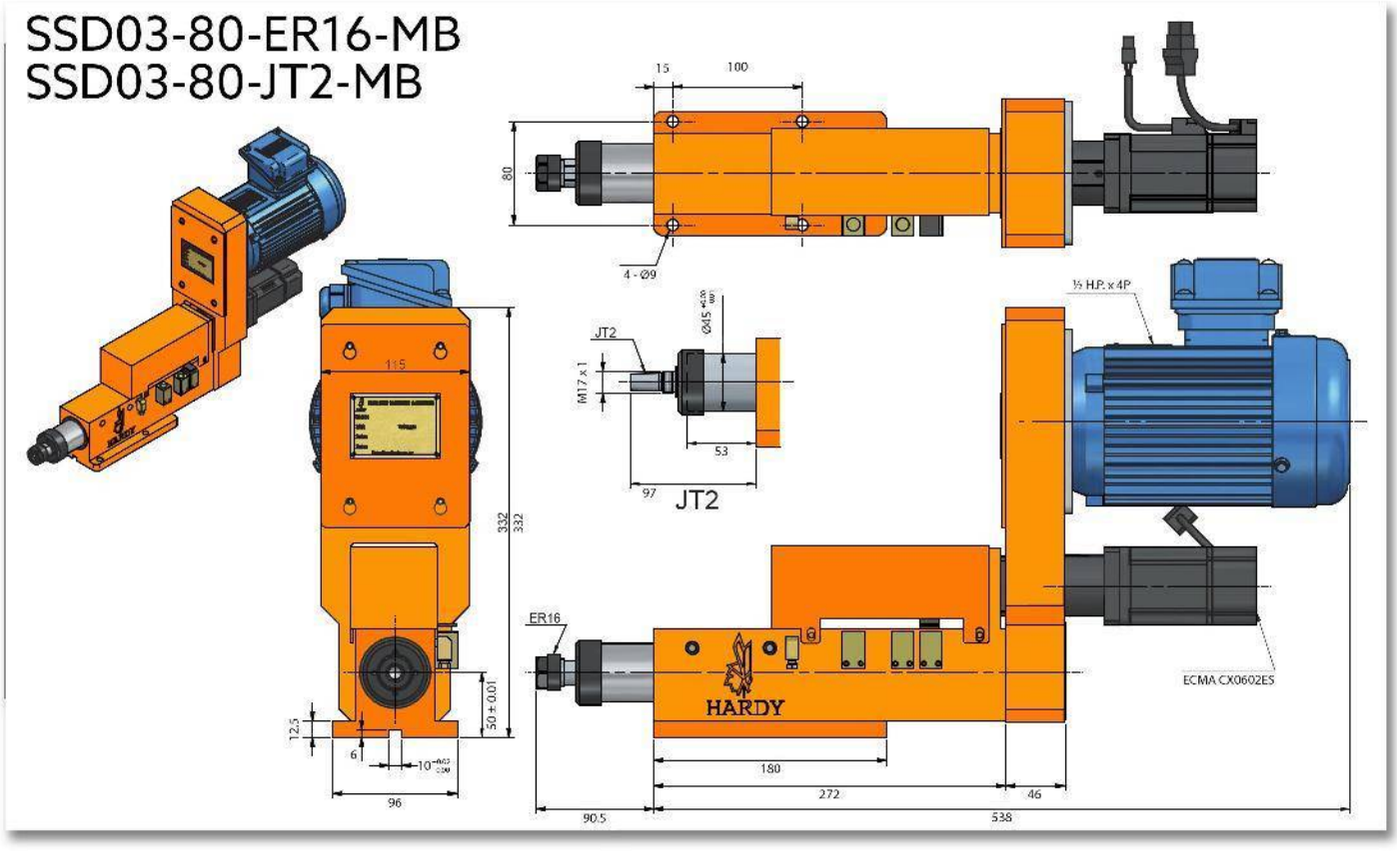
SSD03-80-ER16-MB
SSD03-80-JT2-MB
15
100
80
4 - Ø9
JT2
M17 x 1
53
97
JT2
115
332
332
50 ± 0.01
12.5
6
96
ER16
HARDY
½ H.P. x 4P
ECMA CX0602ES
180
272
46
90.5
538

SSD05-85

SERVO CABEZAL PARA MACHUELEADO / PERFORADO

Patente No. M446677

Características & Dimensiones

Modelo	SSD05
Capacidad De Perforado	*Ø 13*
Carrera Máxima	*85 mm.*
Velocidad Máxima (r.p.m.)	*5,000*
Potencia Del Motor En 3 Fases	*1 Hp x 2P*
Polea Del Husillo	*5M - 615*
Rodamientos Del Husillo	*6004ZZ x 4*
Rodamientos De la Polea	*60004ZZ x 3*
Rodamientos Del Bloque Del Tornillo Embalado	*7001 x 2*
Sellos Del Bloque Del Tornillo Embalado	*TC15-24-5 x 1, TC18-30-6 x 1*
Sello De La Cubierta Frontal	*TC60-70-10 x 1*
Sellos Del Husillo	*DH-28-36-6 | 4.5 x 1*
Tornillo Embalado	*Ø 16 x 5 x C5*

**** Redondez: ≤ 0.003 mm.*
***** Todas las dimensiones estan dadas en milimetros.*

SSD05-85-ER20
SSD05-85-JT6

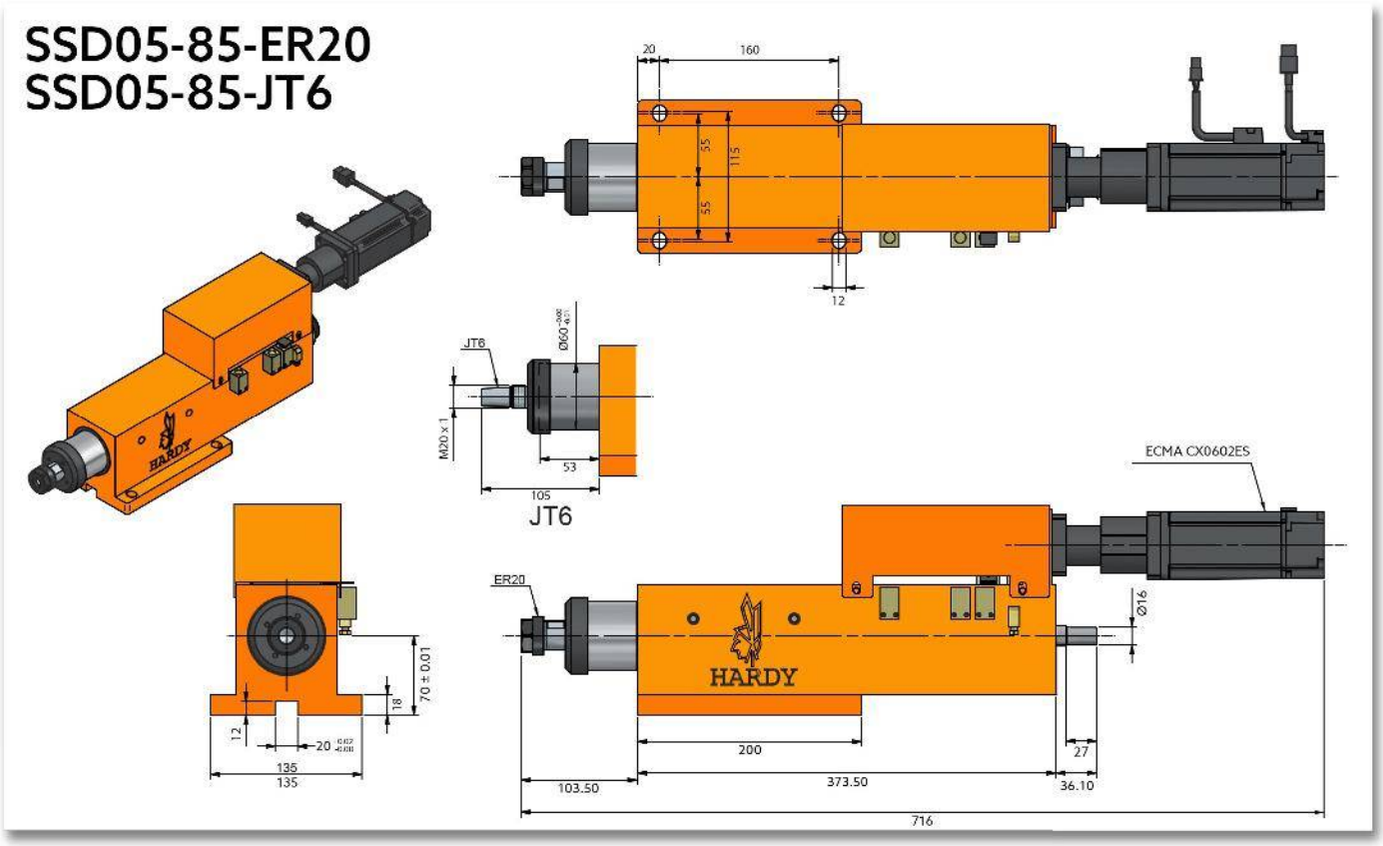

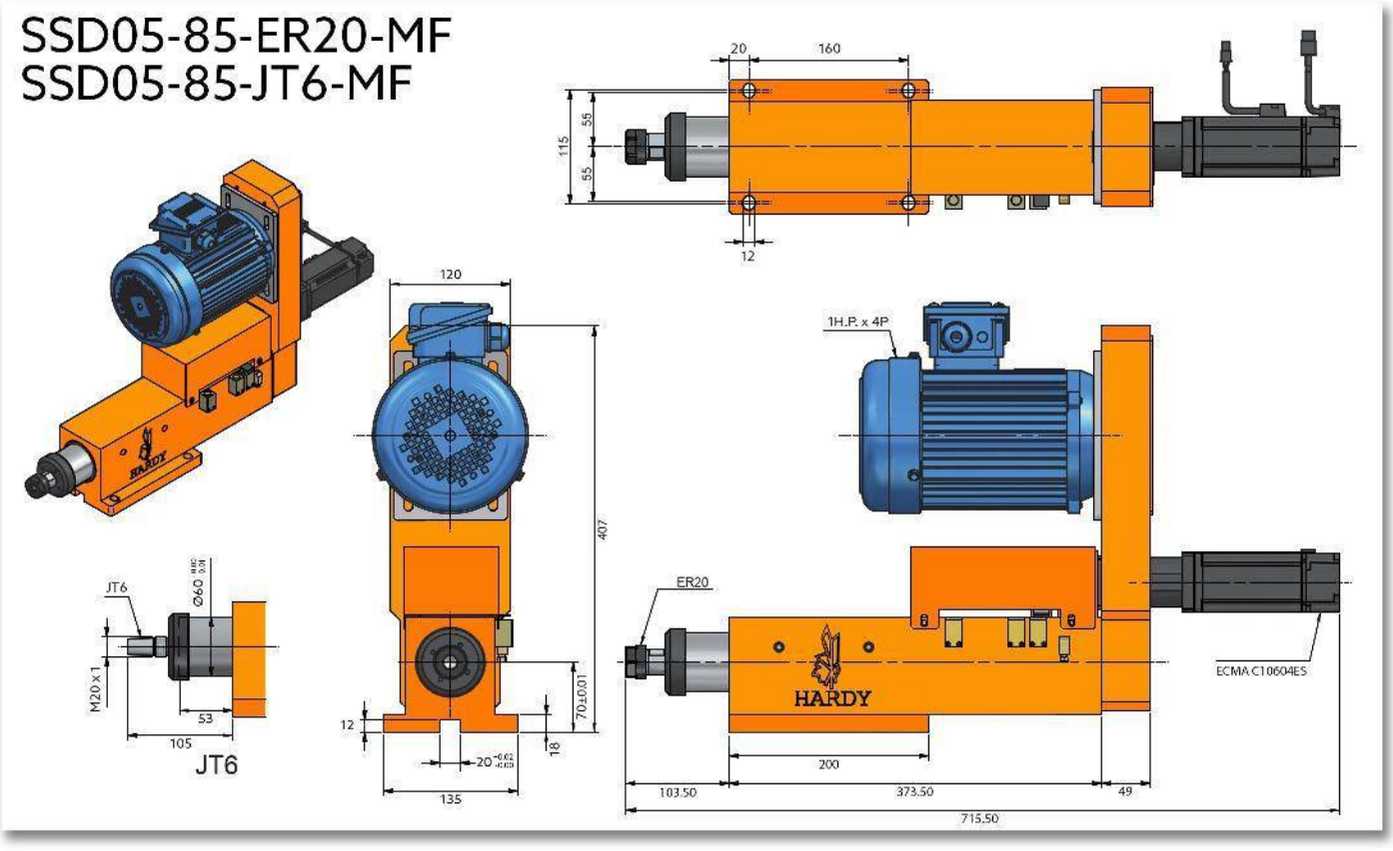
SSD05-85-ER20-MF
SSD05-85-JT6-MF
20
160
115
55
55
12
120
407
70±0.01
18
12
135
1H.P. x 4P
ER20
HARDY
ECMA C10604ES
200
103.50
373.50
49
715.50
JT6
Ø60
M20 x 1
53
105
JT6

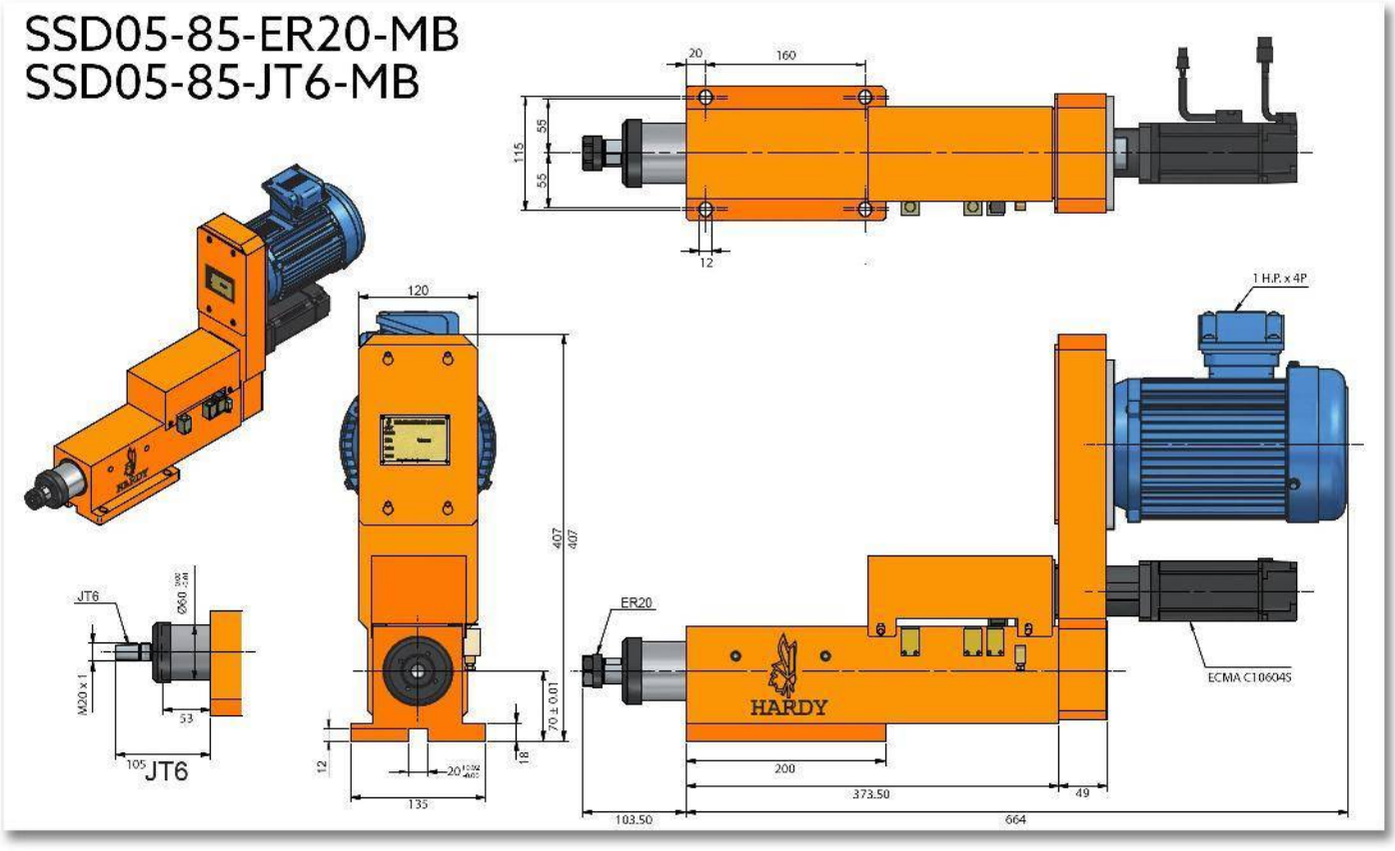
SSD05-85-ER20-MB
SSD05-85-JT6-MB
20
160
115
55
55
12
120
1 H.P. x 4P
407
407
JT6
Ø60
M20 x 1
53
105
JT6
ER20
HARDY
ECMA C10604S
70 ± 0.01
12
18
20
135
200
373.50
49
103.50
664

SSD06-100

HUSILLO CON SERVO PARA MACHUELEADO/ PERFORADO

Patente No. M446677

Características & Dimensiones

Modelo	SSD06
Capacidad De Perforado	*Ø16*
Carrera Máxima	*100 mm.*
Velocidad Máxima (r.p.m.)	*3,500*
Potencia Del Motor En 3 Fases	*1 Hp x 2P*
Polea Del Husillo	*5M-50T, Ø78.50 x J x 15*
Rodamientos Del Husillo	*7006 x 2* *7005 x 2*
Rodamientos De la Polea	*6908ZZ x 2*
Rodamientos Del Bloque Del Tornillo Embalado	*7203 x 2*
Sellos Del Bloque Del Tornillo Embalado	*TC24-38-8 x 1 | TC24-40-8 x 1*
O'Ring De La Cubierta Frontal	*TC70-90-12 x 1*
Sello Del Pistón	*TC45-60-7 x 1*
Tornillo Embalado	*Ø20 x 5 x C5*

**** Redondez: ≤ 0.003 mm.*
***** Todas las dimensiones estan dadas en milimetros.*

SSD06-ER25
SSD06-HSK40
SSD06-JT6

Peso Total	38 kg

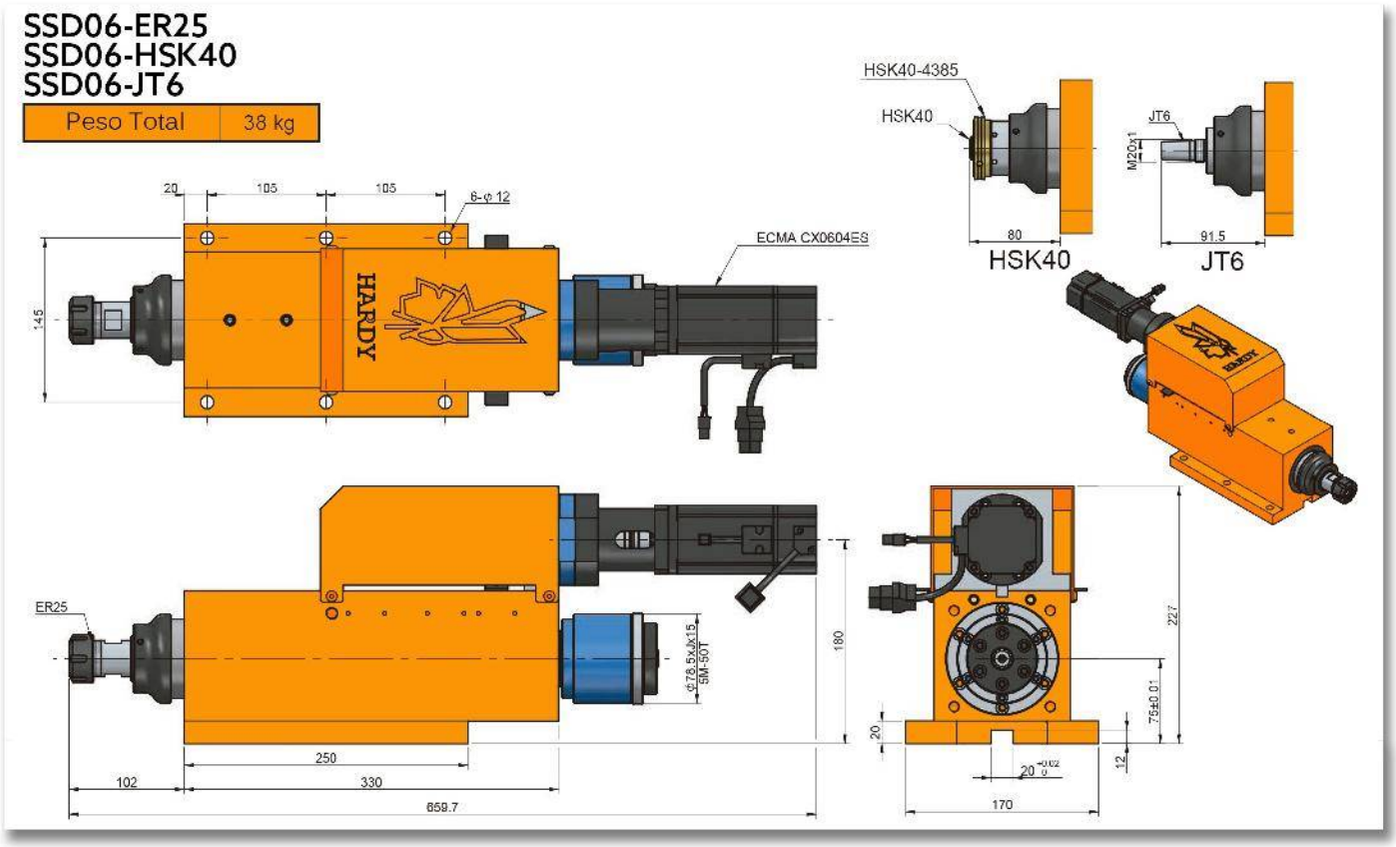

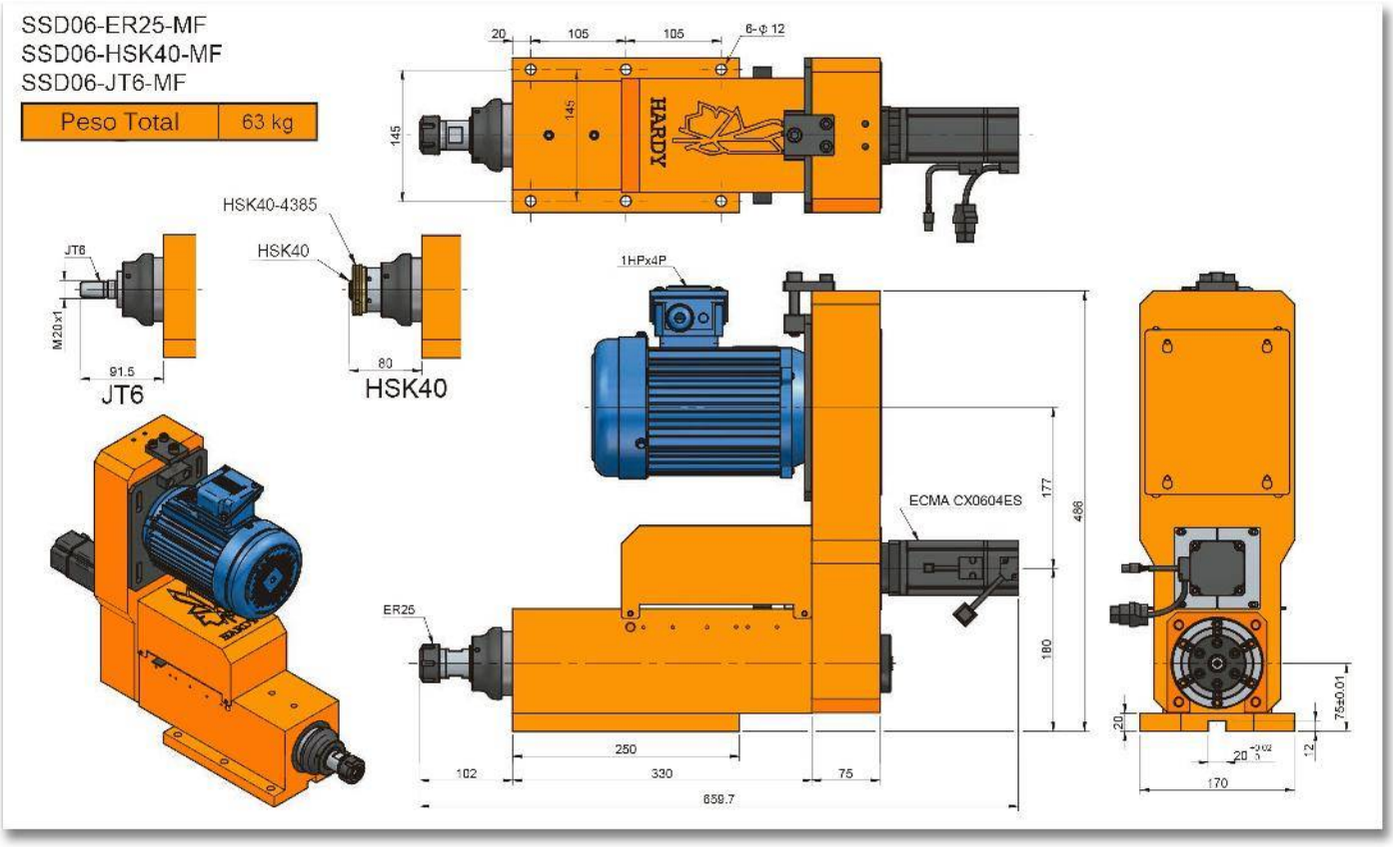
SSD06-ER25-MF
SSD06-HSK40-MF
SSD06-JT6-MF
Peso Total
63 kg
HSK40-4385
HSK40
JT6
M20x1
91.5
80
HSK40
1HPx4P
ECMA CX0604ES
ER25
20
105
105
6-φ 12
145
145
HARDY
177
486
180
250
102
330
75
659.7
20
20
12
170
75±0.01

SSD06-ER25-MB
SSD06-HSK40-MB
SSD06-JT6-MB

Peso Total	63 kg

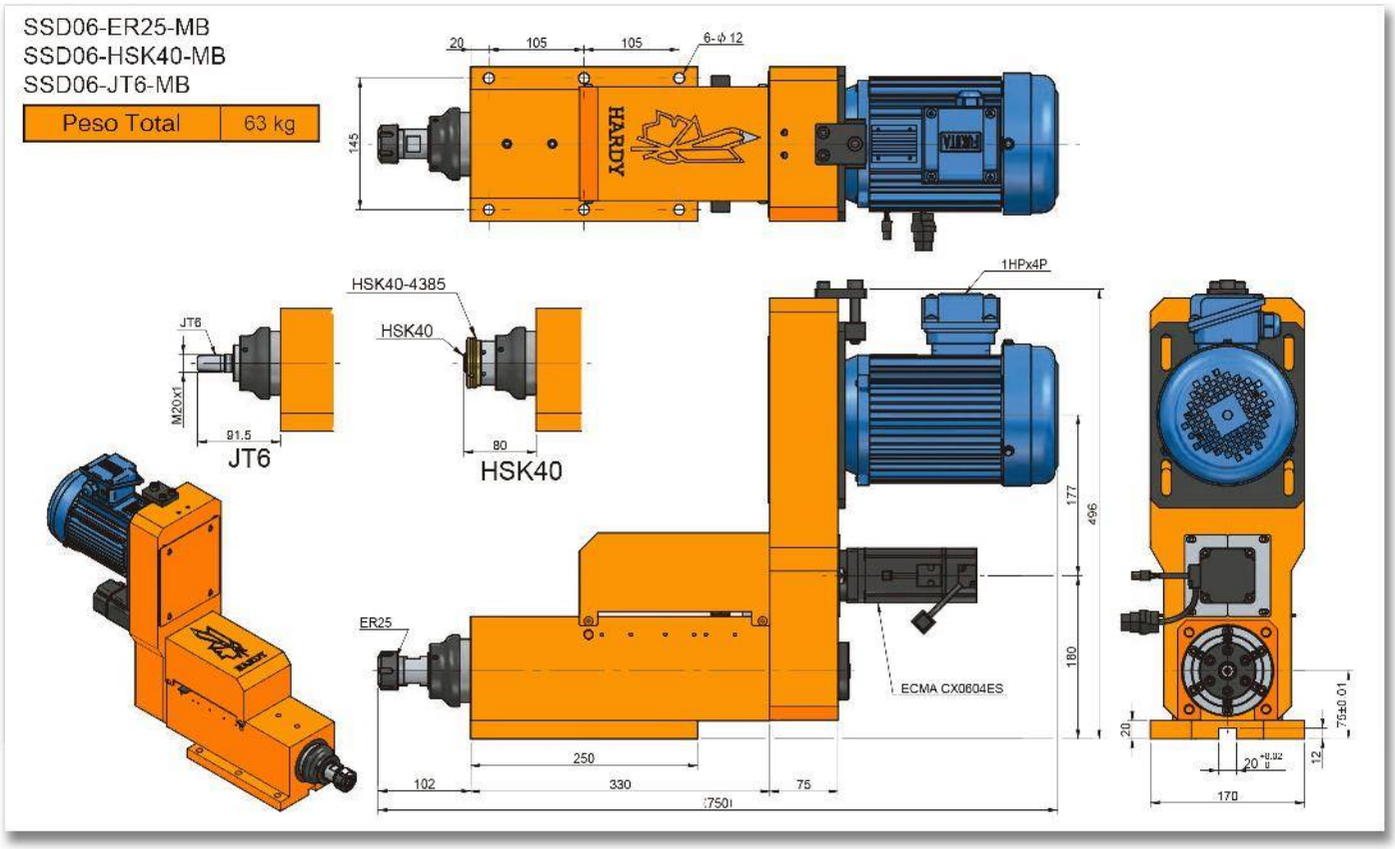

SSD06H-100

HUSILLO CON SERVO PARA MACHUELEADO/ PERFORADO DE ALTA VELOCIDAD

Pat[illegible]

Características & Dimensiones

Modelo	SSD06H
Capacidad De Perforado	*Ø16*
Carrera Máxima	*100 mm.*
Velocidad Máxima (r.p.m.)	*10,000*
Potencia Del Motor En 3 Fases	*1 Hp x 2P*
Polea Del Husillo	*5M-50T, Ø78.50 x J x 15*
Rodamientos Del Husillo	*7006 x 2* *7005 x 2*
Rodamientos De la Polea	*6908ZZ x 2*
Rodamientos Del Bloque Del Tornillo Embalado	*7203 x 2*
Sellos Del Bloque Del Tornillo Embalado	*TC24-38-8 x 1 | TC24-40-8 x 1*
Sello De La Cubierta Frontal	*TC70-90-12 x 1*
O'Ring De La Cubierta Frontal	*G40 x 1 | G48 (HSK40)*
Sello Del Pistón	*TC45-60-7 x 1*

**** Redondez: ≤ 0.003 mm.*
***** Todas las dimensiones estan dadas en milimetros.*

SSDH06-ER25
SSDH06-HSK40
SSDH06-JT6

Peso Total	38 kg

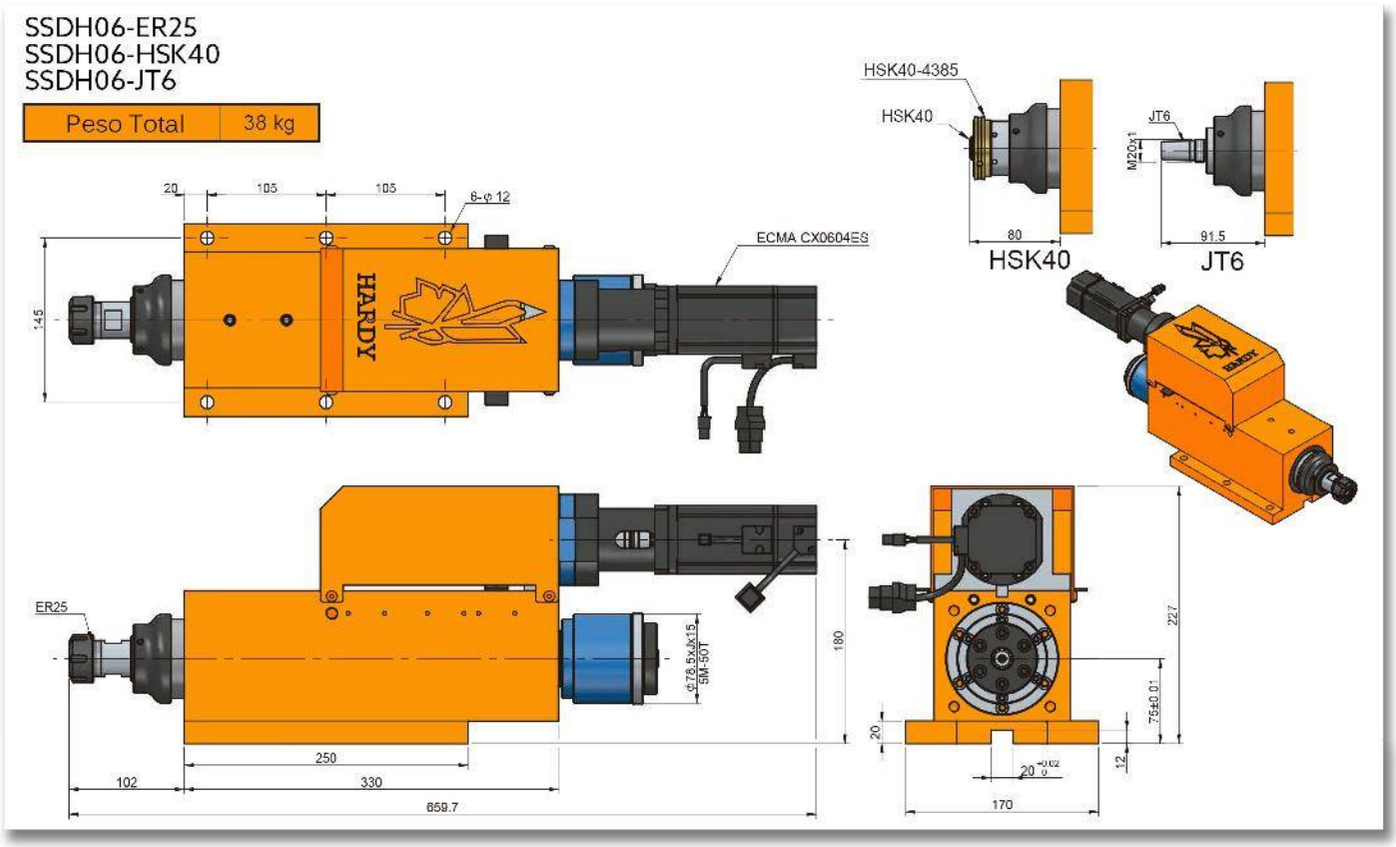

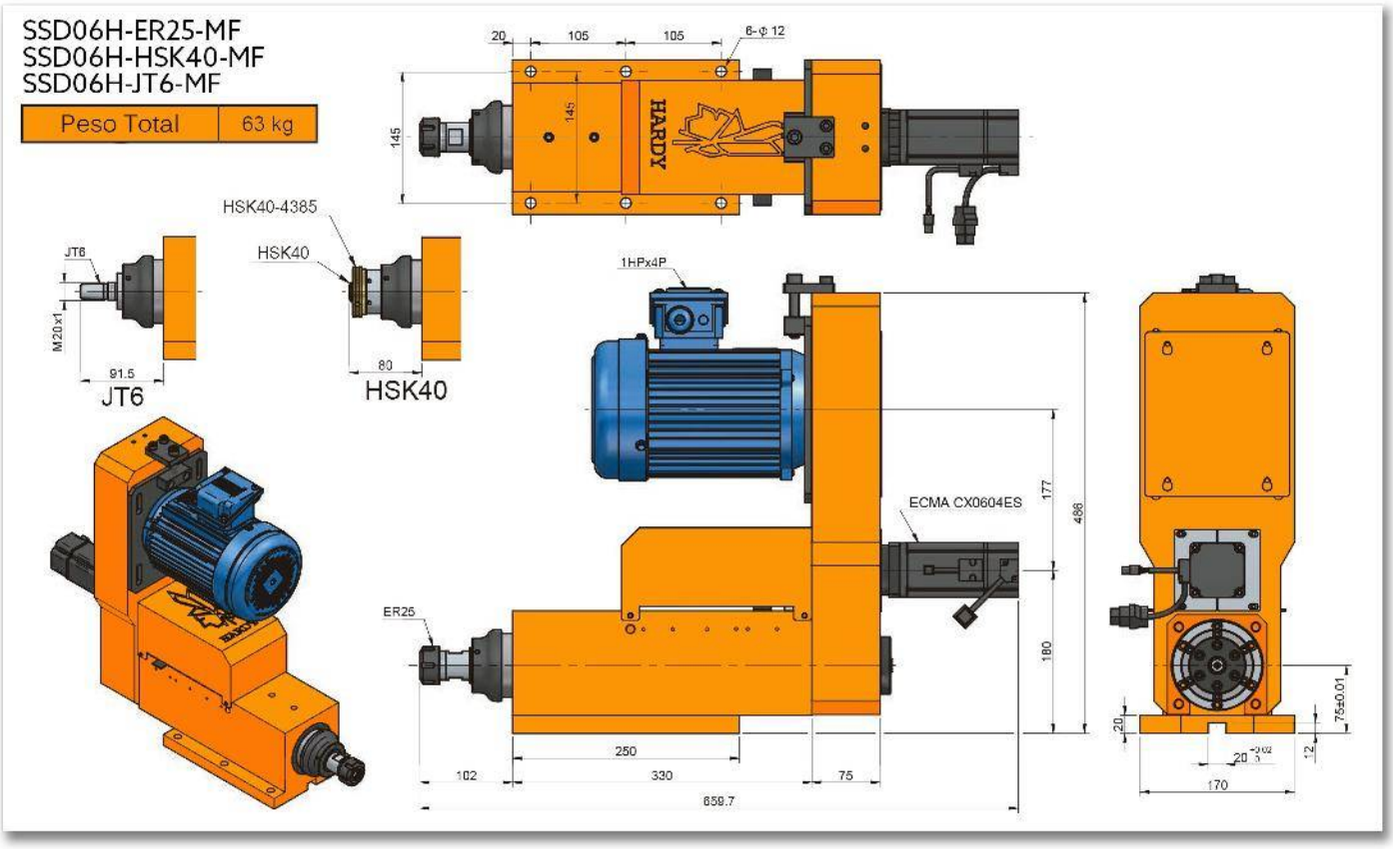
SSD06H-ER25-MF
SSD06H-HSK40-MF
SSD06H-JT6-MF
Peso Total
63 kg
HARDY
HSK40-4385
HSK40
JT6
M20x1
91.5
80
1HPx4P
ECMA CX0604ES
ER25
177
486
180
250
102
330
75
659.7
20
105
105
6-φ 12
145
170
75±0.01
12

SSD06H-ER25-MB
SSD06H-HSK40-MB
SSD06H-JT6-MB

Peso Total	63 kg

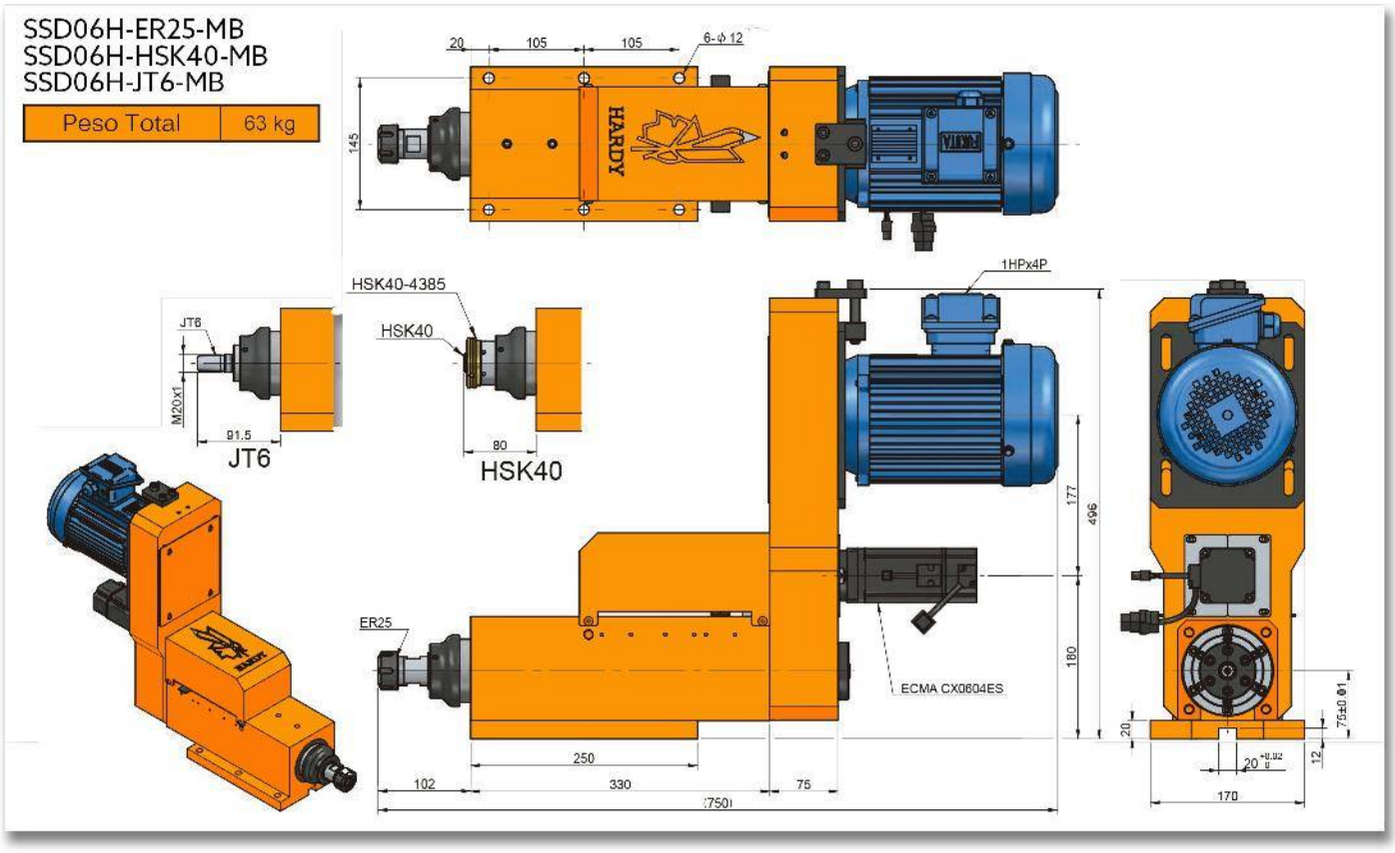

SSD09-120

SERVO CABEZAL PARA MACHUELEADO/ PERFORADO

Patente No. M446677

Características & Dimensiones

Modelo	SSD09
Capacidad De Perforado	*Ø25*
Carrera Máxima	*120 mm.*
Velocidad Máxima (r.p.m.)	*3,000*
Potencia Del Motor En 3 Fases	*2 Hp x 4P*
Polea Del Husillo	*5M-66T, Ø102.30 x J x 20*
Rodamientos Del Husillo	*6007Z x 1 | 6006Z x 1* *32007Z x 1 | 32006 x 1*
Rodamientos De la Polea	*6010ZZ x 2*
Rodamientos Del Bloque Del Tornillo Embalado	*7203 x 2*
Sellos Del Bloque Del Tornillo Embalado	*TC24-38-8 x 1 | TC24-40-8 x 1*
Sello De La Cubierta Frontal	*TC90-110-12 x 1*
Sello Del Pistón	*TC50-65-8 x 1*
Tornillo Embalado	*Ø20 x 5 x C5*

**** Redondez: ≤ 0.003 mm.*
***** Todas las dimensiones estan dadas en milimetros.*

SSD09-NT30
SSD09-HSK50

Peso Total	72 kg

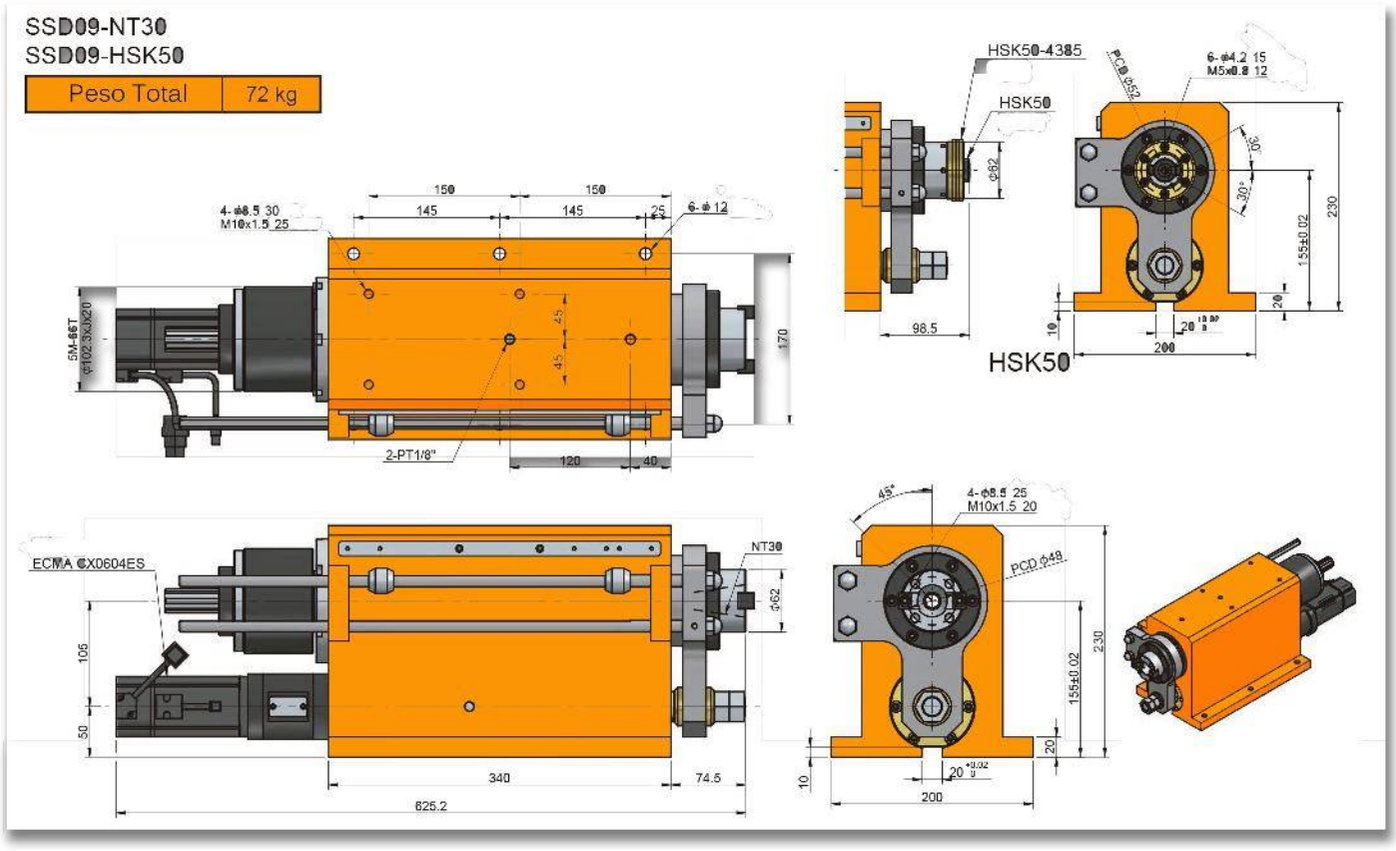

SSD09-NT30-MF
SSD09-HSK50-MF

Peso Total	112 kg

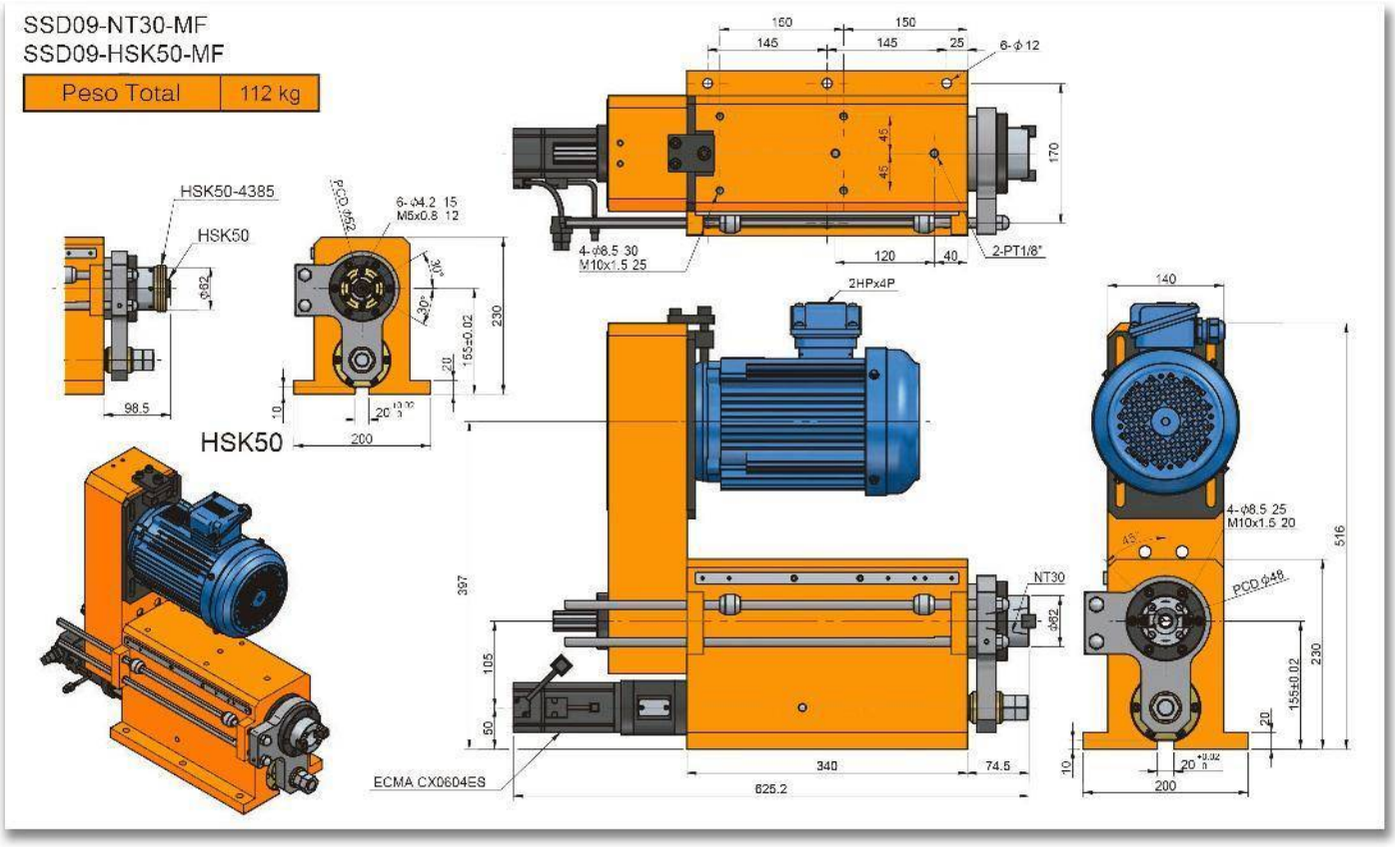

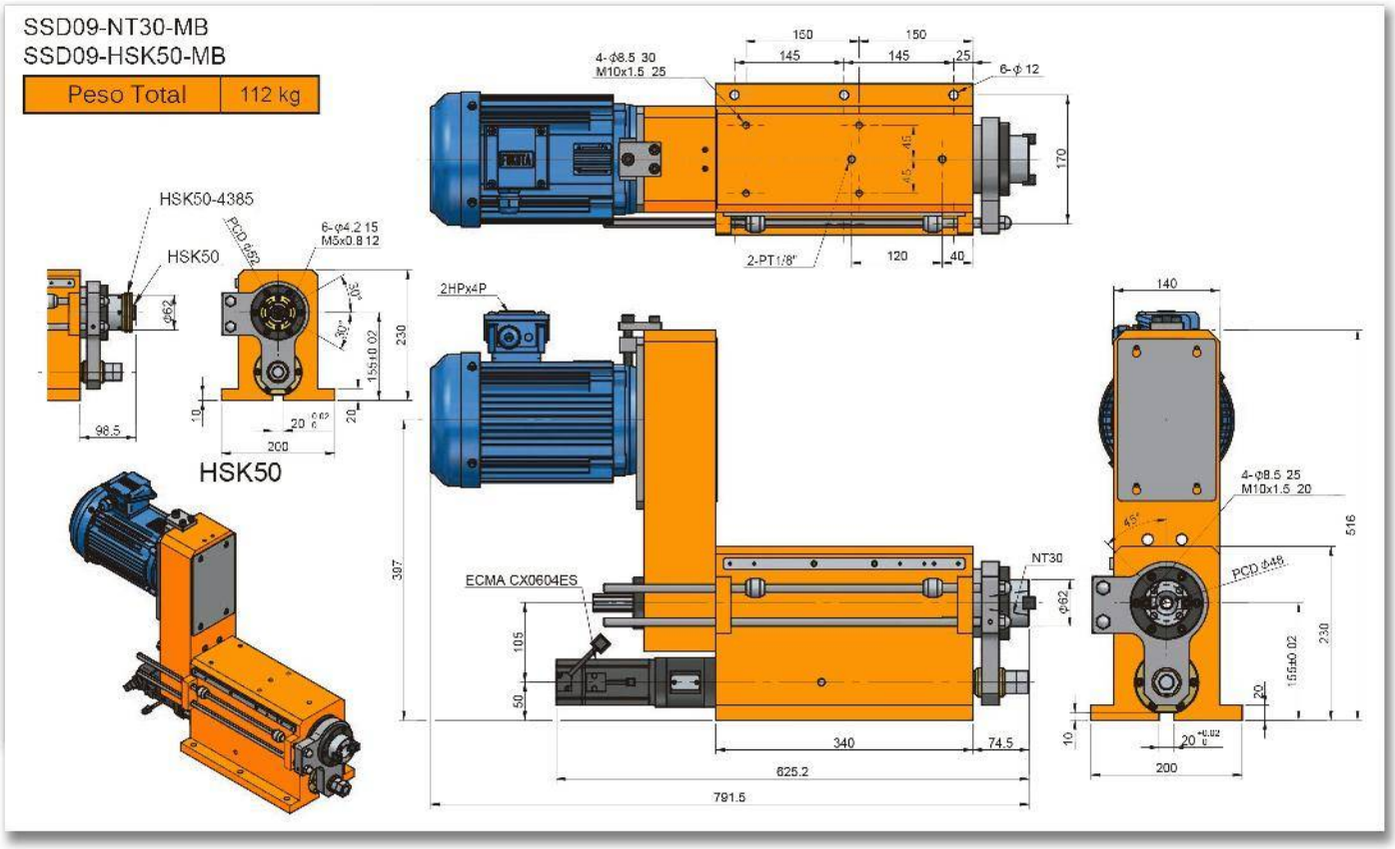
SSD09-NT30-MB
SSD09-HSK50-MB
Peso Total
112 kg
HSK50-4385
HSK50
6-φ4.2 15
M5x0.8 12
HSK50
4-φ8.5 30
M10x1.5 25
6-φ 12
2-PT1/8"
2HPx4P
ECMA CX0604ES
NT30
4-φ8.5 25
M10x1.5 20
PCD φ48
150
145
25
170
120
40
140
516
230
200
397
105
50
340
74.5
625.2
791.5
98.5

SSD09H-120

SERVO CABEZAL PARA MACHUELEADO/ PERFORADO DE ALTA VELOCIDAD

Patente No. M446677

Características & Dimensiones

Modelo	SSD09H
Capacidad De Perforado	*Ø25*
Carrera Máxima	*120 mm.*
Velocidad Máxima (r.p.m.)	*8,000*
Potencia Del Motor En 3 Fases	*2 Hp x 4P*
Polea Del Husillo	*5M-66T, Ø102.30 x J x 20*
Rodamientos Del Husillo	*7007 x 2* *7006 x 2*
Rodamientos De la Polea	*6010ZZ x 2*
Rodamientos Del Bloque Del Tornillo Embalado	*7203 x 2*
Sellos Del Bloque Del Tornillo Embalado	*TC24-38-8 x 1 | TC24-40-8 x 1*
Sello De La Cubierta Frontal	*TC90-110-12 x 1*
Sello Del Pistón	*TC50-65-8 x 1*
Tornillo Embalado	*Ø20 x 5 x C5*

**** Redondez: ≤ 0.003 mm.*
***** Todas las dimensiones estan dadas en milimetros.*

SSD09H-NT30
SSD09H-HSK50

Peso Total	72 kg

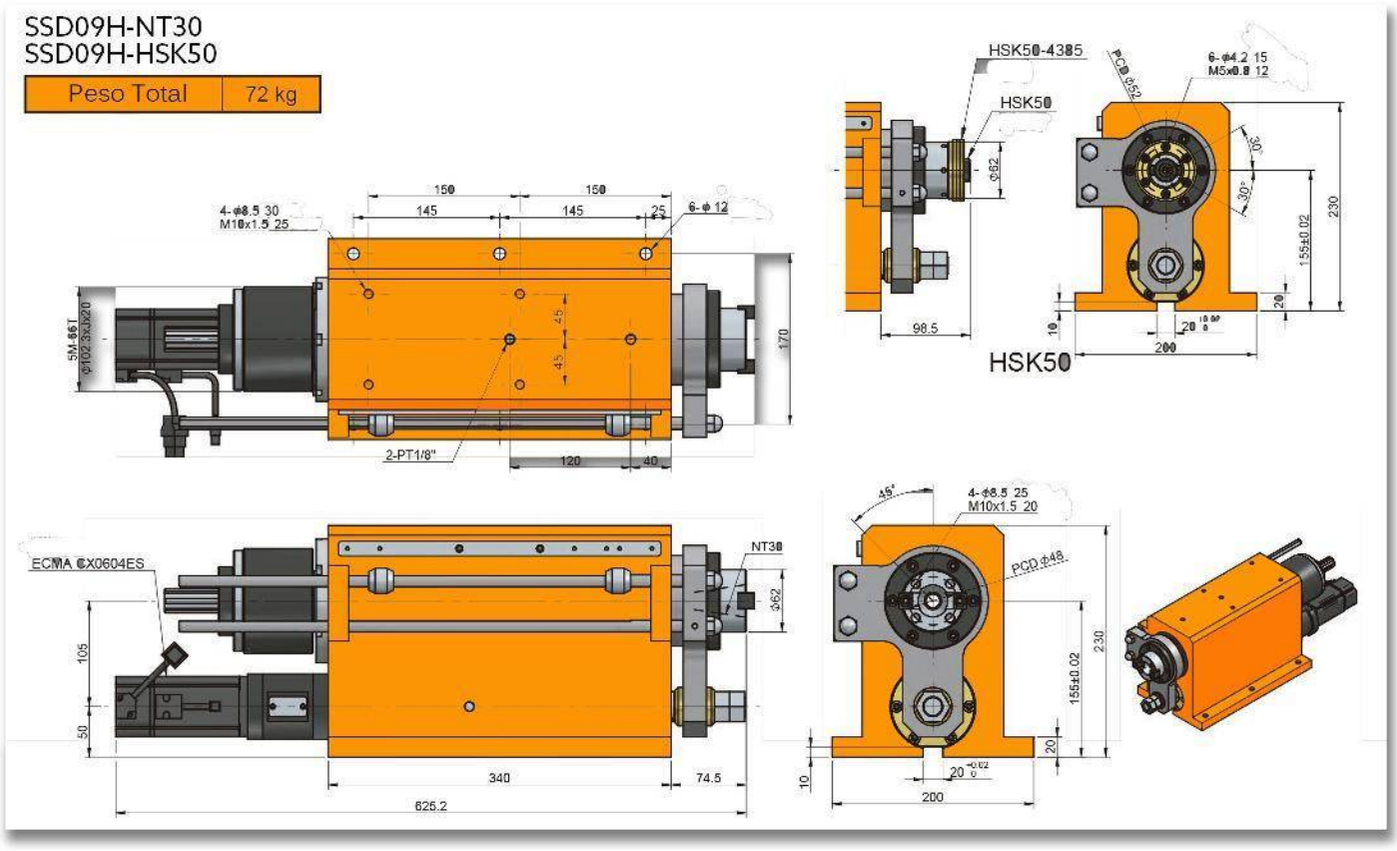

SSD09H-NT30-MF
SSD09H-HSK50-MF

Peso Total	112 kg

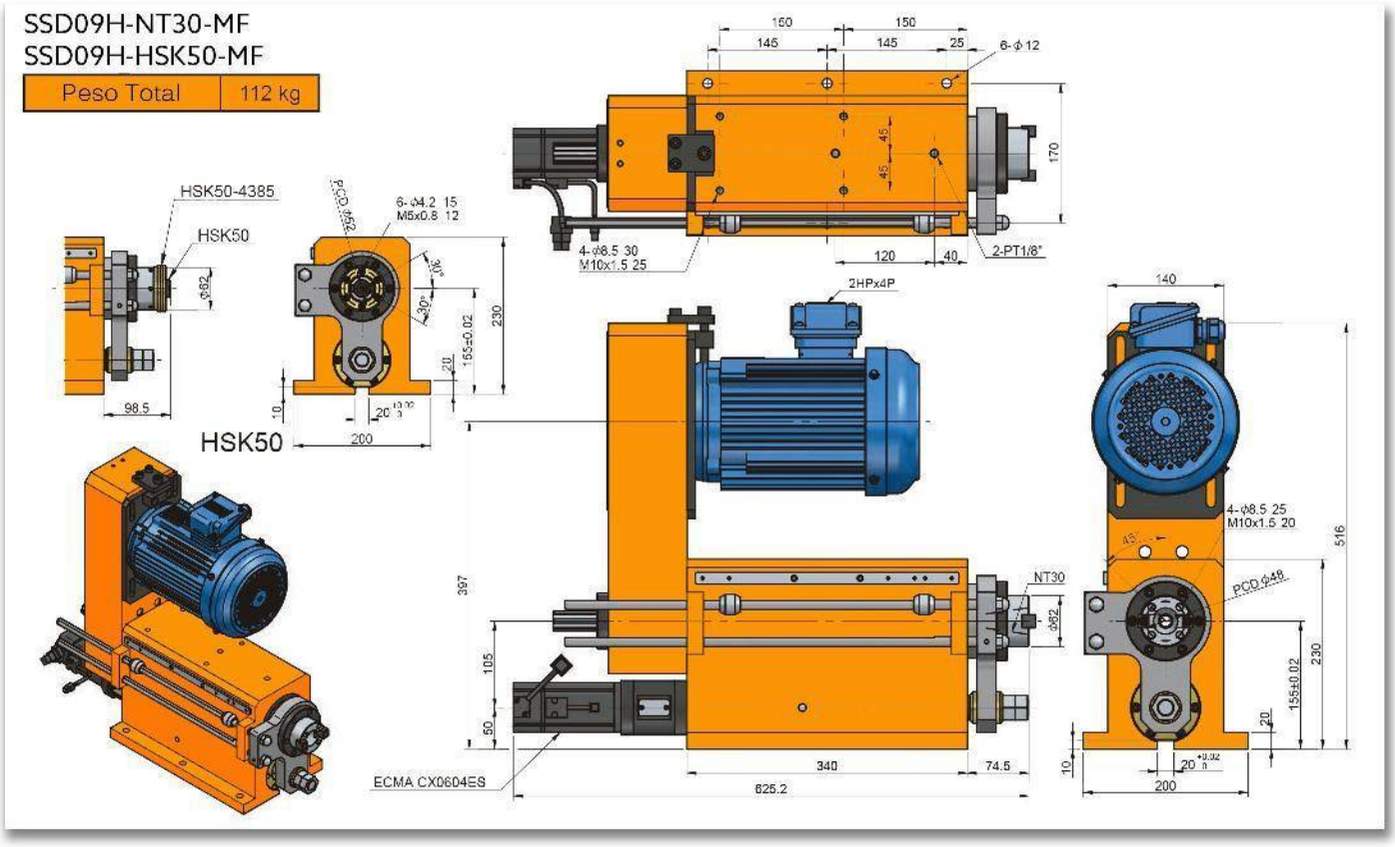

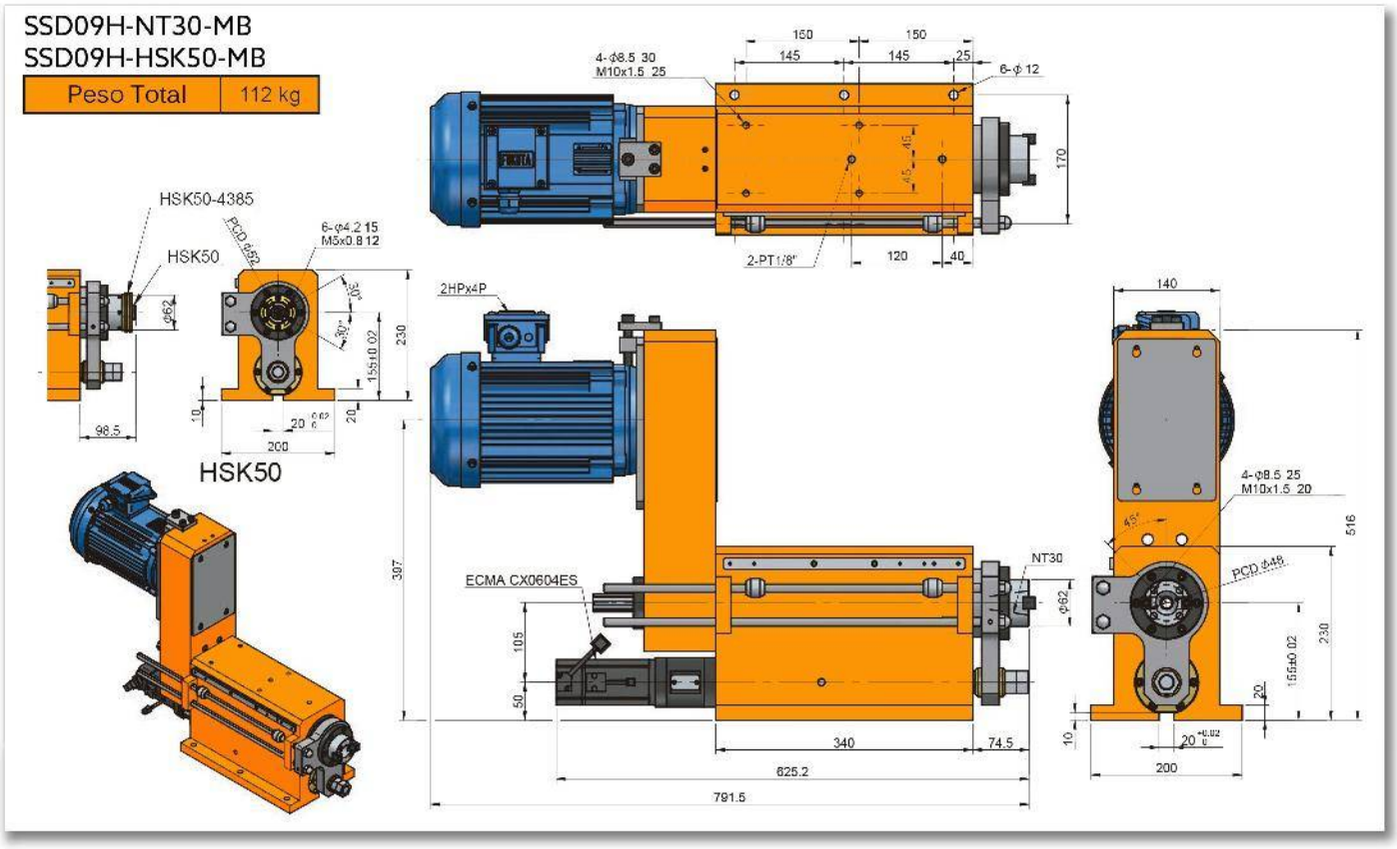
SSD09H-NT30-MB
SSD09H-HSK50-MB
Peso Total
112 kg
HSK50-4385
HSK50
6-φ4.2 15
M5x0.8 12
HSK50
4-φ8.5 30
M10x1.5 25
6-φ 12
2-PT1/8"
2HPx4P
ECMA CX0604ES
NT30
4-φ8.5 25
M10x1.5 20
PCD φ48
150
145
25
170
120
40
140
516
230
155±0.02
200
98.5
397
105
50
340
74.5
625.2
791.5

SSD12-150

SERVO CABEZAL PARA MACHUELEADO/ PERFORADO

Patente No. M446677

Características & Dimensiones

Modelo	SSD12
Capacidad De Perforado	*Ø35*
Carrera Máxima	*150 mm.*
Velocidad Máxima (r.p.m.)	*2,000*
Potencia Del Motor En 3 Fases	*3 Hp x 4P*
Polea Del Husillo	*8M-54T, Ø133.60 x J x 25*
Rodamientos Del Husillo	*6011Z x 1 | 6009Z x 1* *32011 x 1 | 32009 x 1*
Rodamientos De la Polea	*3211ZZ x 2*
Rodamientos Del Bloque Del Tornillo Embalado	*7204 x 2*
Sellos Del Bloque Del Tornillo Embalado	*TC26-42-8 x 2*
Sello De La Cubierta Frontal	*TC120-145-12 x 1*
Sello Del Pistón	*TC75-90-12 x 1*
Tornillo Embalado	*Ø25 x 5 x C5*

**** Redondez: ≤ 0.003 mm.*
***** Todas las dimensiones estan dadas en milimetros.*

SSD12-NT40
SSD12-HSK63

Peso Total	136 kg

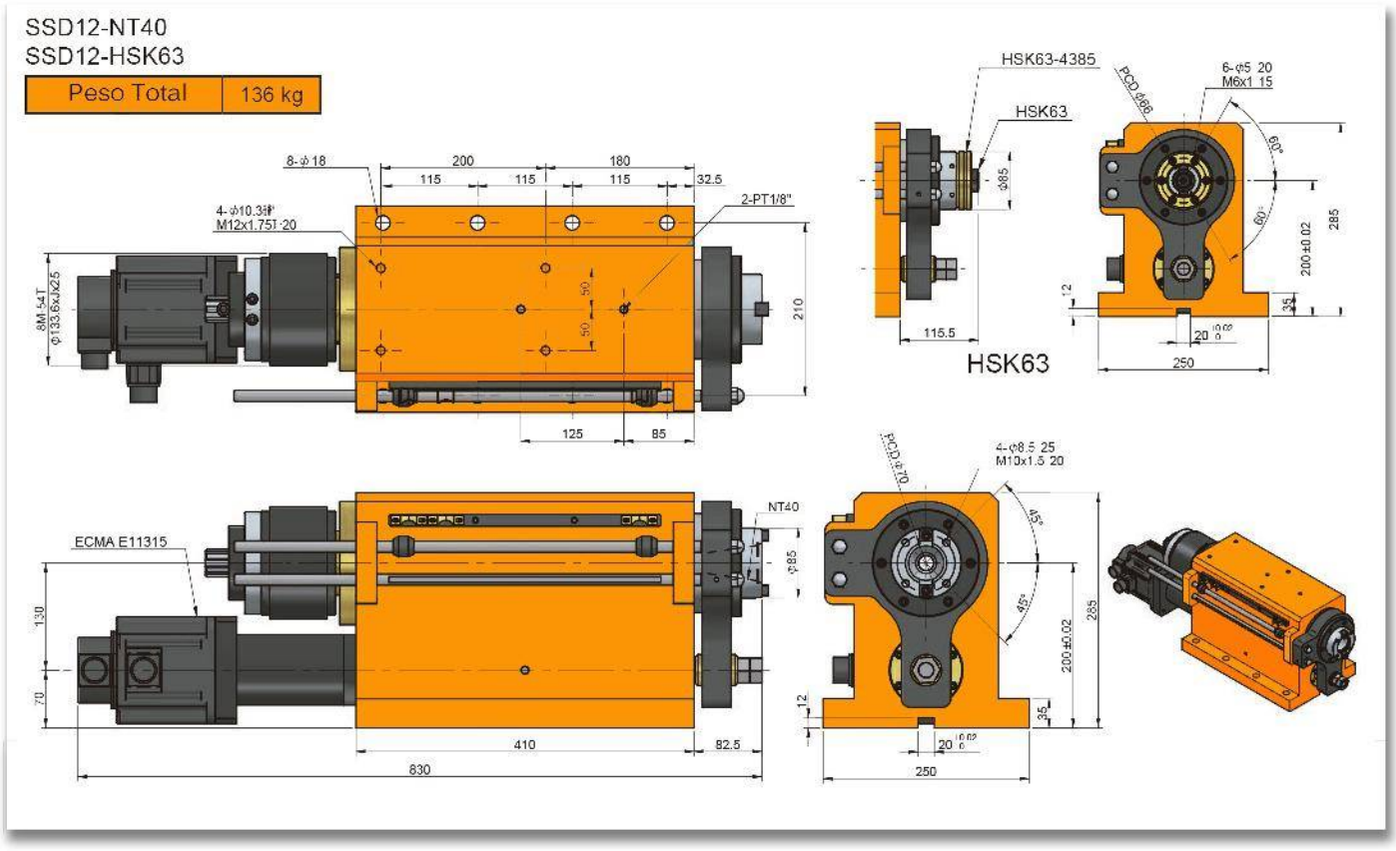

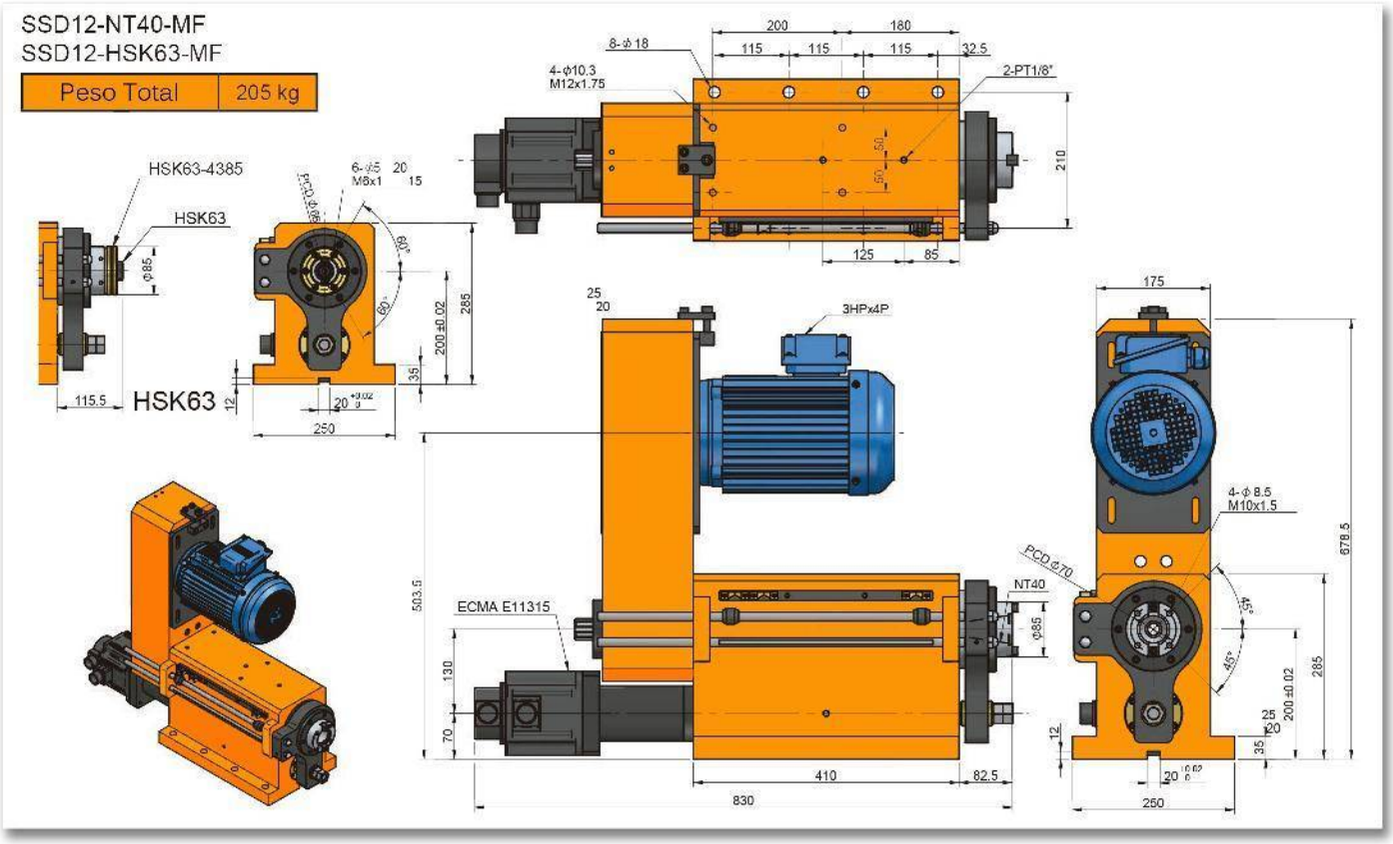
SSD12-NT40-MF
SSD12-HSK63-MF
Peso Total
205 kg
HSK63-4385
HSK63
HSK63
8-ϕ18
4-ϕ10.3
M12x1.75
2-PT1/8"
3HPx4P
ECMA E11315
NT40
PCD ϕ70
4-ϕ8.5
M10x1.5
200
180
115
115
115
32.5
210
125
85
175
678.5
285
200±0.02
503.5
130
70
410
82.5
830
250
115.5
12
35
ϕ85
60°
45°

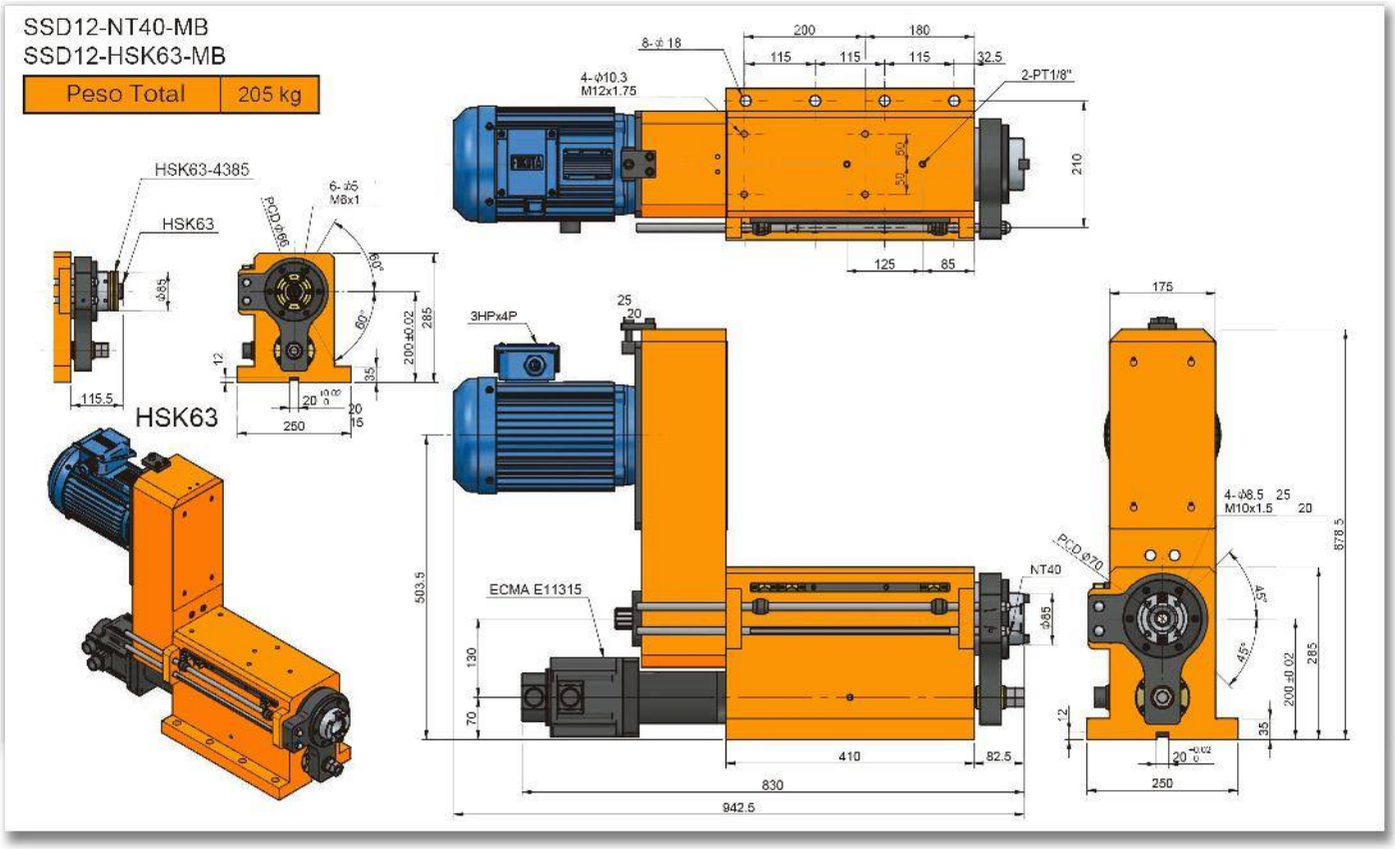
SSD12-NT40-MB
SSD12-HSK63-MB
Peso Total
205 kg
HSK63-4385
HSK63
HSK63
3HPx4P
ECMA E11315
NT40
PCD ø70
PCD ø66
4-ø10.3
M12x1.75
2-PT1/8"
4-ø8.5
M10x1.5
8-ø 18
6-ø5
M8x1
200
180
115
115
115
32.5
210
125
85
175
25
20
503.5
130
70
410
82.5
830
942.5
250
285
200±0.02
878.5
45°
35
12

SSD12H-150

SERVO CABEZAL PARA MACHUELEADO/ PERFORADO DE ALTA VELOCIDAD

Patente No. M

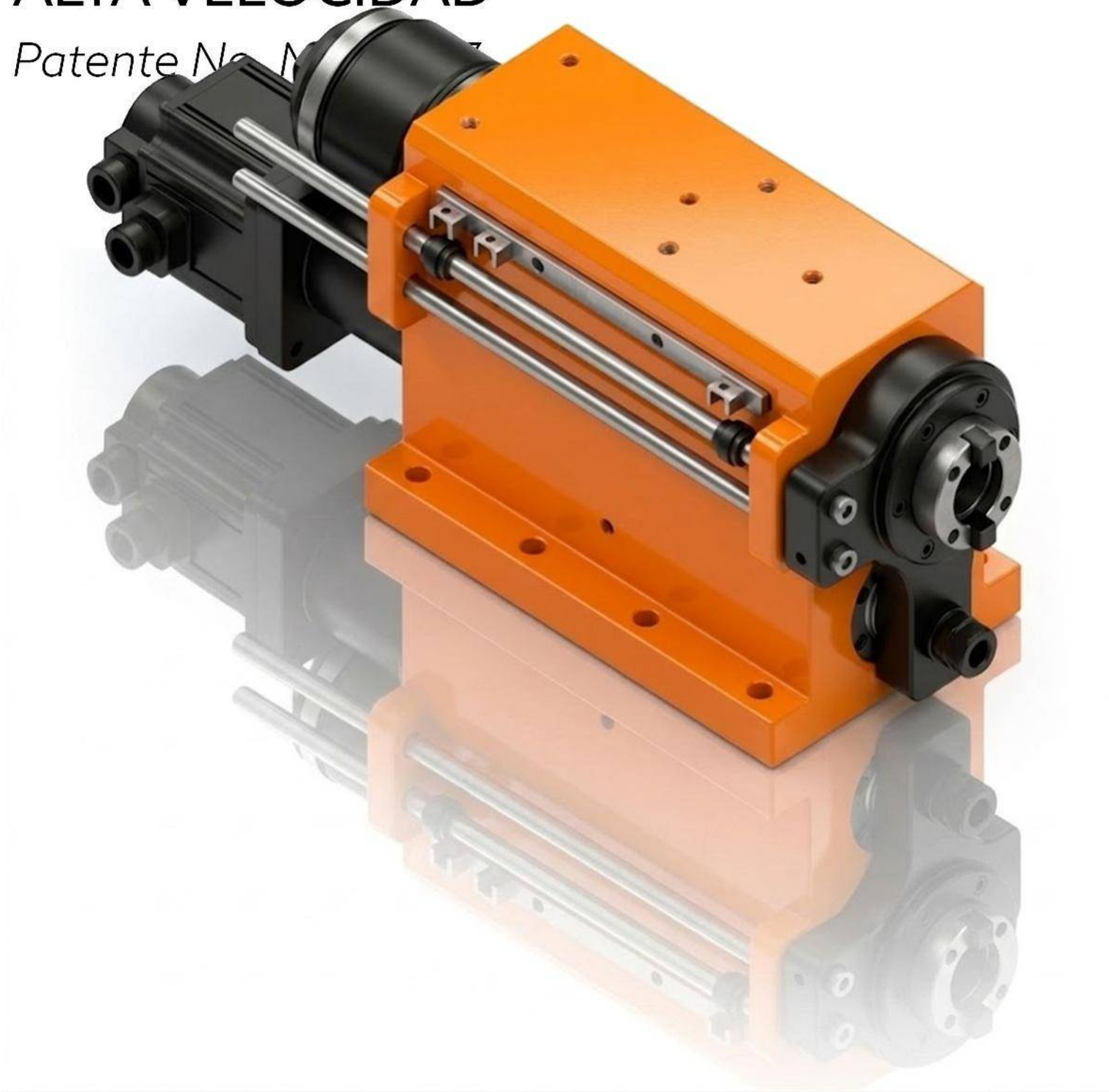

Características & Dimensiones

Modelo	SSD12H
Capacidad De Perforado	*Ø35*
Carrera Máxima	*150 mm.*
Velocidad Máxima (r.p.m.)	*6,000*
Potencia Del Motor En 3 Fases	*3 Hp x 4P*
Polea Del Husillo	*8M-54T, Ø133.60 x J x 25*
Rodamientos Del Husillo	*7011 x 2* *7009 x 2*
Rodamientos De la Polea	*3211ZZ x 2*
Rodamientos Del Bloque Del Tornillo Embalado	*7204 x 2*
Sellos Del Bloque Del Tornillo Embalado	*TC26-42-8 x 2*
Sello De La Cubierta Frontal	*TC120-145-12 x 1*
Sello Del Pistón	*TC75-90-12 x 1*
Tornillo Embalado	*Ø25 x 5 x C5*

**** Redondez: ≤ 0.003 mm.*
***** Todas las dimensiones estan dadas en milimetros.*

SSD12H-NT40
SSD12H-HSK63

Peso Total	136 kg

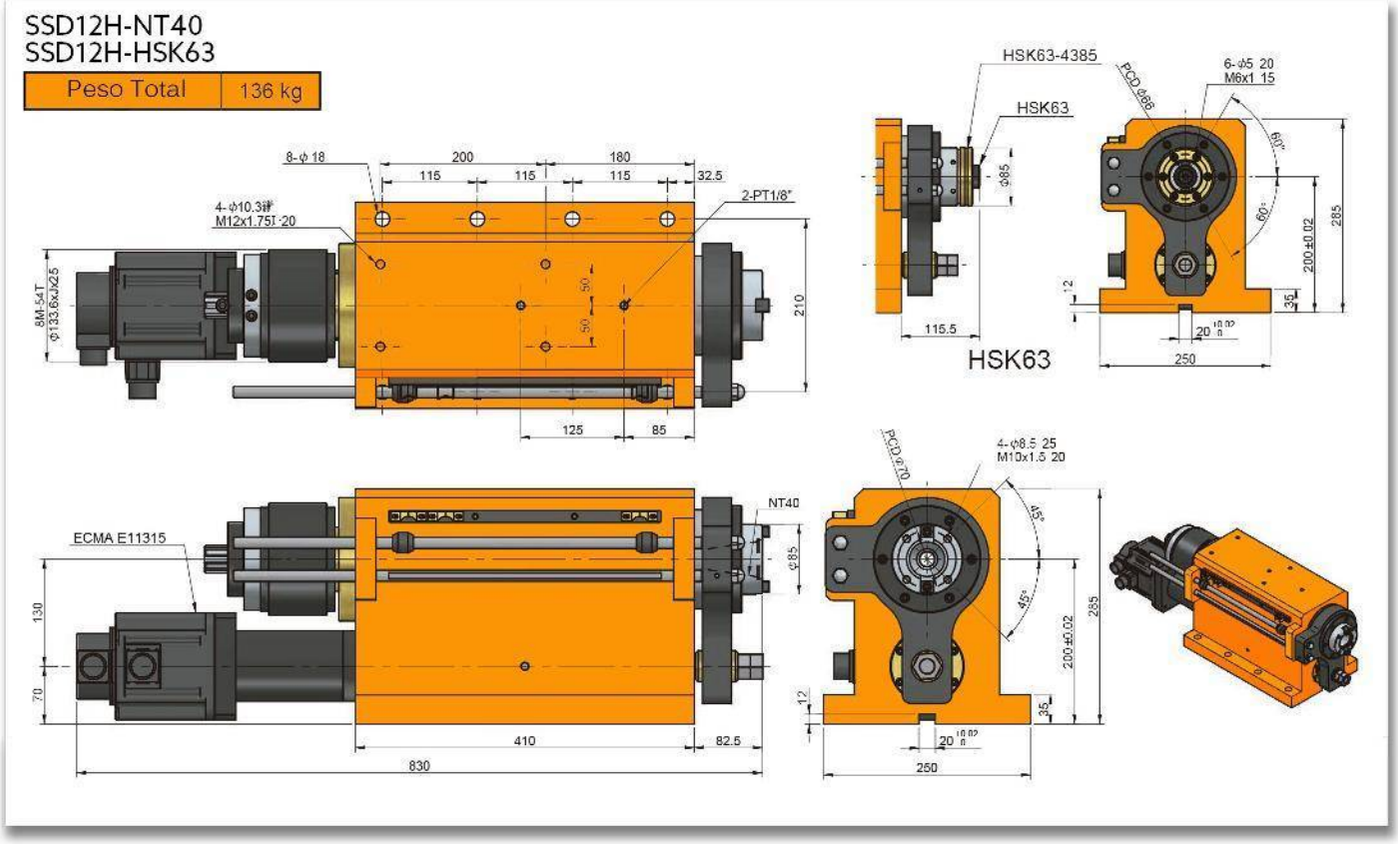

SSD12H-NT40-MF
SSD12H-HSK63-MF

Peso Total	205 kg

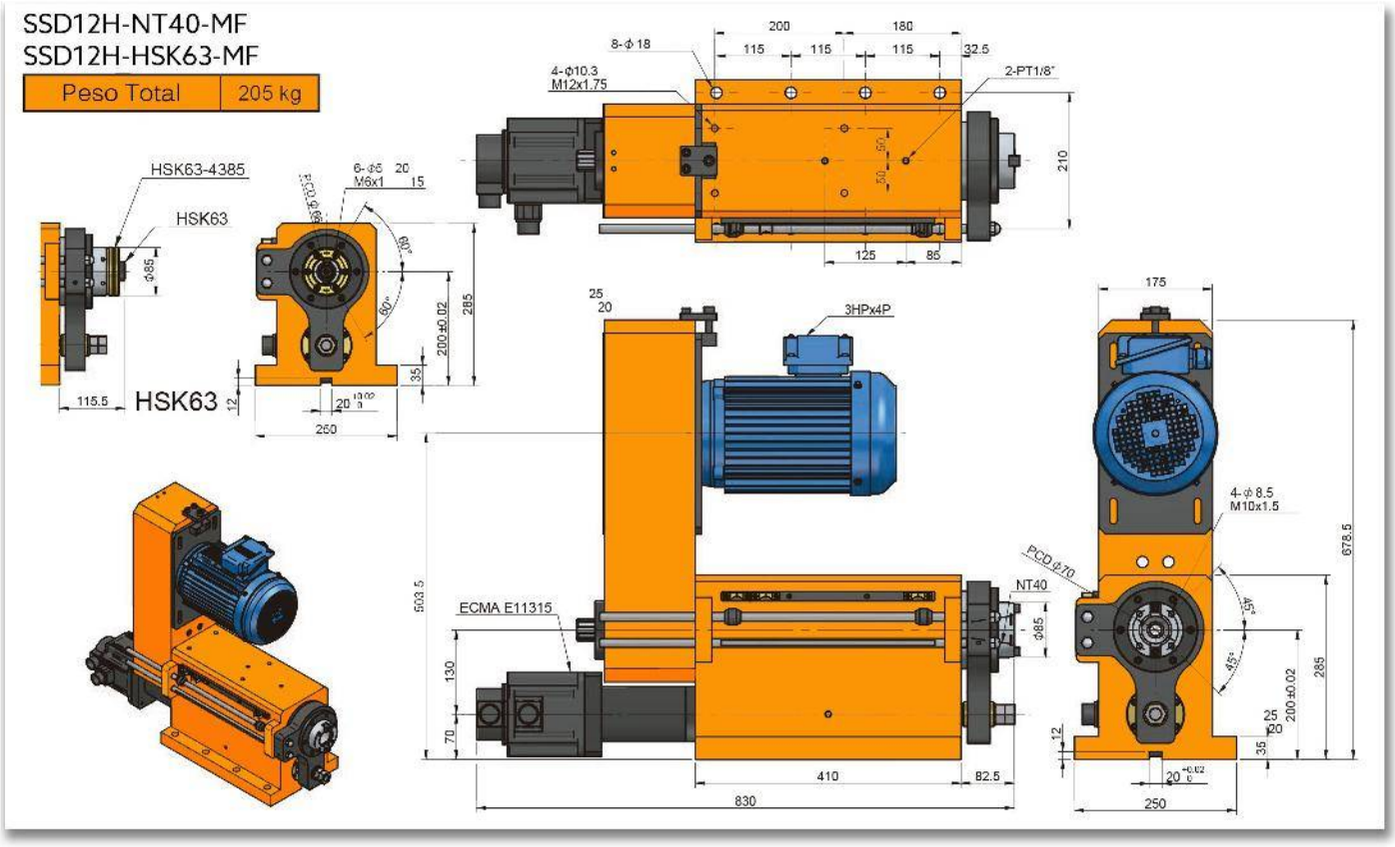

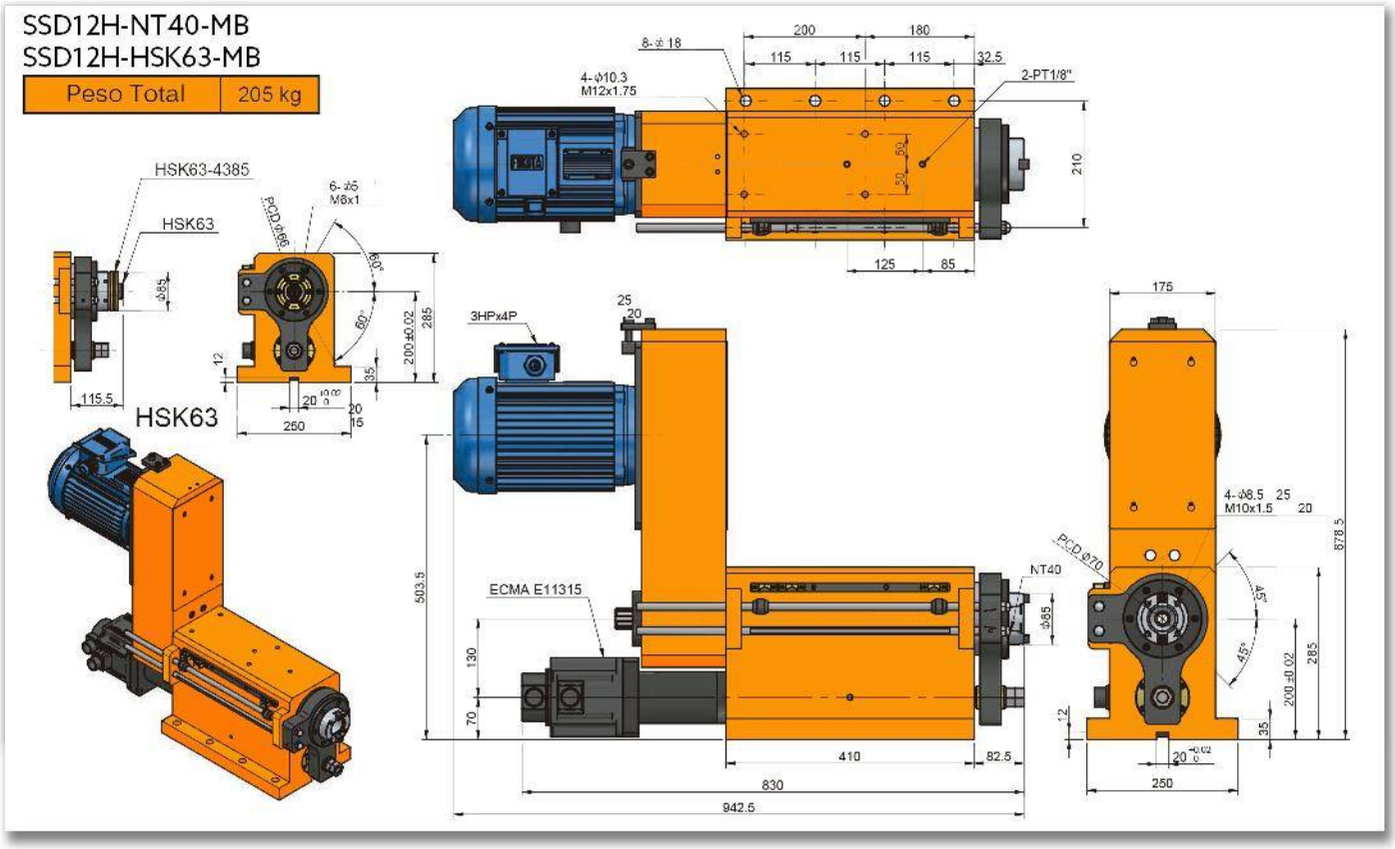
SSD12H-NT40-MB
SSD12H-HSK63-MB
Peso Total
205 kg
HSK63-4385
HSK63
HSK63
8-ϕ18
4-ϕ10.3
M12x1.75
2-PT1/8"
3HPx4P
ECMA E11315
NT40
PCD ϕ70
4-ϕ8.5
M10x1.5
200
180
115
115
115
32.5
210
125
85
175
503.5
410
82.5
830
942.5
250
285
200±0.02
878.5

SSD15-150

SERVO CABEZAL PARA MACHUELEADO/ PERFORADO

Patente No. M446677

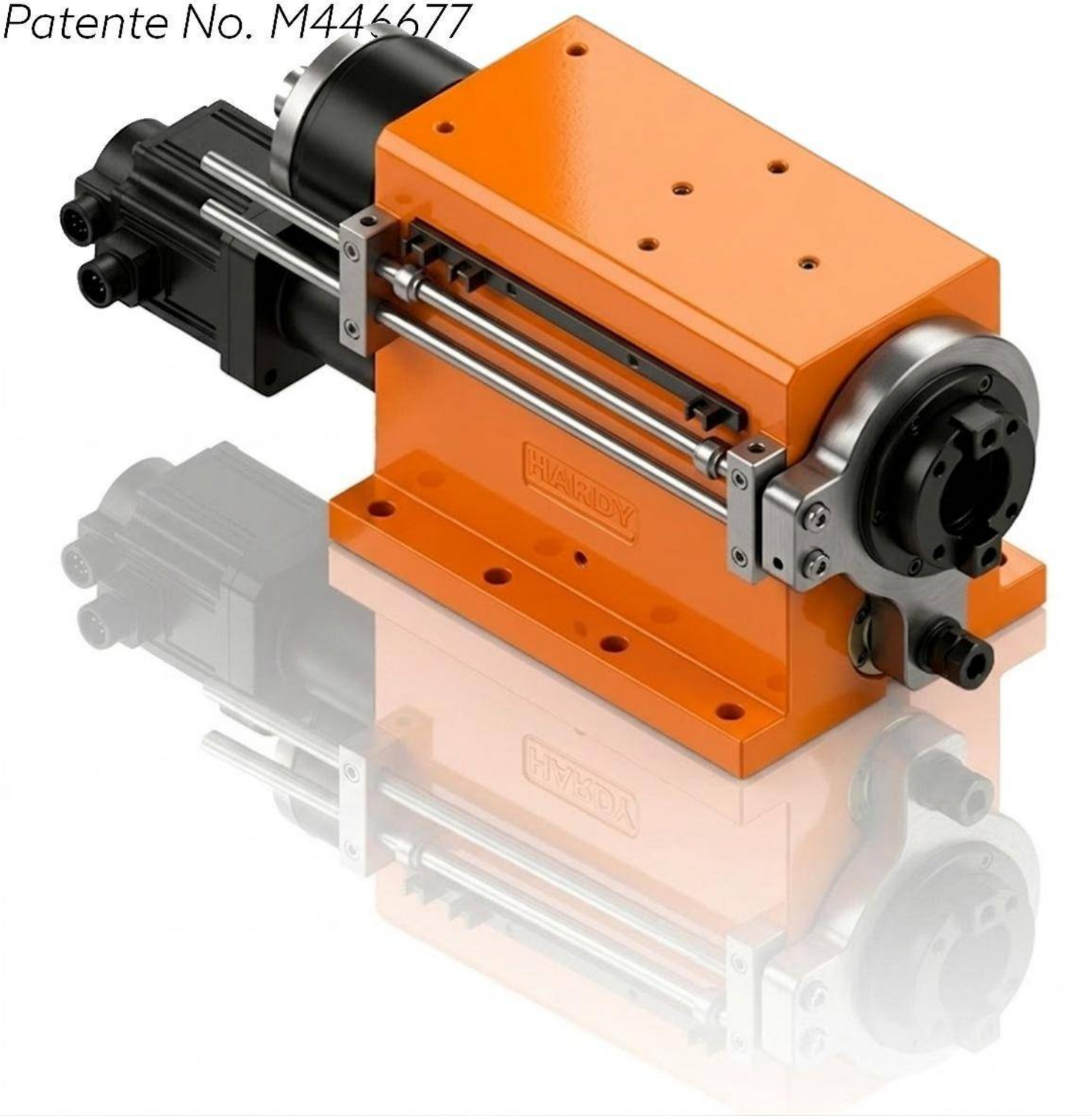

Características & Dimensiones

Modelo	SSD15
Capacidad De Perforado	*Ø50*
Carrera Máxima	*150 mm.*
Velocidad Máxima (r.p.m.)	*1,600*
Potencia Del Motor En 3 Fases	*5 Hp x 4P*
Polea Del Husillo	*8M-62T, Ø156.50 x J x 25*
Rodamientos Del Husillo	*6014Z x 1 | 6012Z x 1* *32014 x 1 | 32012 x 1*
Rodamientos De la Polea	*6213ZZ x 2*
Rodamientos Del Bloque Del Tornillo Embalado	*7205 x 2*
Sellos Del Bloque Del Tornillo Embalado	*TC30-50-10 x 2*
Sello De La Cubierta Frontal	*TC150-180-14 x 1*
Sello Del Pistón	*TC90-110-12 x 1*
Tornillo Embalado	*Ø32 x 5 x C5*

**** Redondez: ≤ 0.003 mm.*
***** Todas las dimensiones estan dadas en milimetros.*

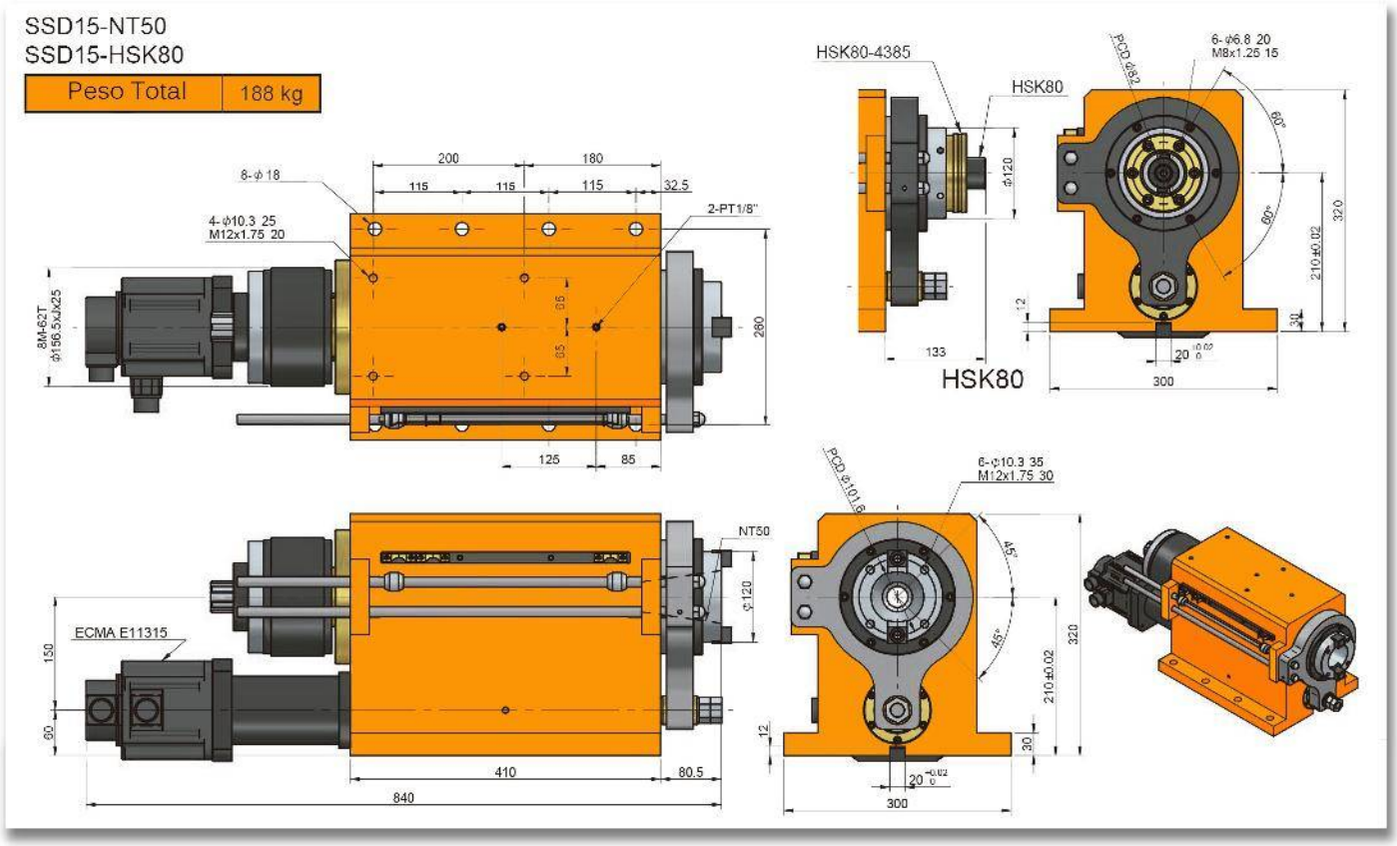
SSD15-NT50
SSD15-HSK80
Peso Total
188 kg
HSK80-4385
HSK80
HSK80
8-ϕ18
4-ϕ10.3 25
M12x1.75 20
2-PT1/8"
8M-62T
ϕ156.5xJx25
NT50
ECMA E11315
6-ϕ10.3 35
M12x1.75 30
6-ϕ6.8 20
M8x1.25 15
PCD ϕ82
PCD ϕ101.6
200
180
115
115
115
32.5
280
125
85
410
80.5
840
150
60
133
300
320
210±0.02
45°
60°
12
30

SSD15-NT50-MF
SSD15-HSK80-MF

Peso Total	240 kg

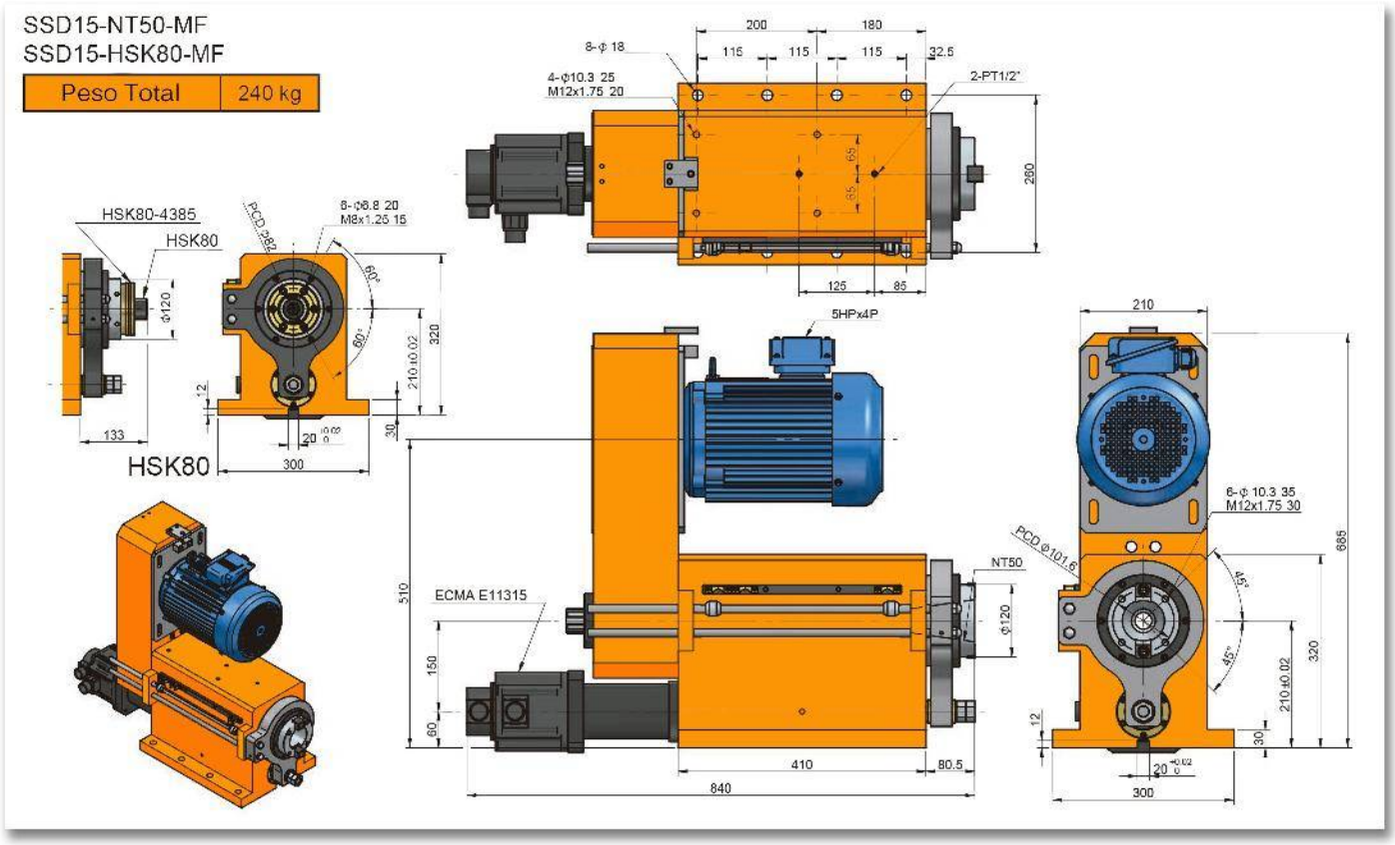

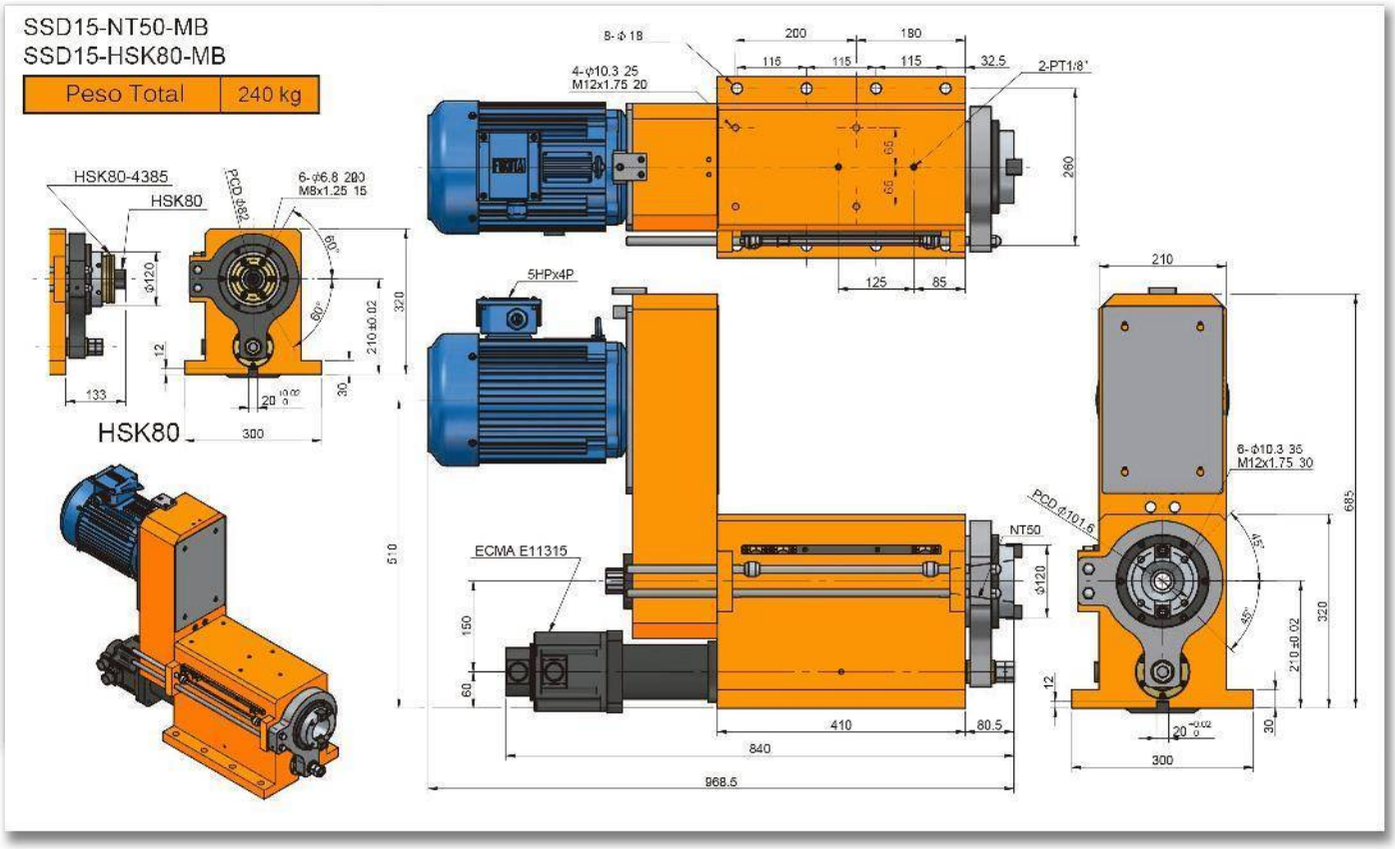
SSD15-NT50-MB
SSD15-HSK80-MB
Peso Total
240 kg
HSK80-4385
HSK80
PCD ϕ82
6-ϕ6.8 20
M8x1.25 15
HSK80
5HPx4P
ECMA E11315
NT50
PCD ϕ101.6
6-ϕ10.3 35
M12x1.75 30
8-ϕ18
4-ϕ10.3 25
M12x1.75 20
2-PT1/8"
200
180
115
115
115
32.5
260
125
85
210
685
320
210±0.02
300
510
150
60
410
80.5
840
968.5
133
12
30
ϕ120
60°
45°

SERIE SSFC

CABEZALES PARA MACHUELEADO/PERFORADO CON SISTEMA AUTOMÁTICO DE HERRAMENTALES TIPO BRIDA

SSFC11-120M-BT40

CABEZAL PARA MACHUELEADO/PERFORADO CON SISTEMA DE CAMBIO AUTOMÁTICO DE HERRAMENTALES TIPO BRI

Características & Dimensiones

Modelo	SSFC11-120M
Capacidad Máxima De Perforado	Ø35
Tipo De Husillo Utilizado	BT-40
Carrera Máxima	120.00
Velocidad Máxima (r.p.m.)	2,200.00
Potencia Máxima Del Motor En 3 Fases	3 H.P. x 4P (2.2Kw)
Motor Opcional En 3 Fases	5 H.P. x 4P (3.7Kw)
Polea Del Husillo	8M-64T
Rodamientos Del Husillo	6210ZZ x 2 | 30210 x 2
Rodamientos De la Polea	6015ZZ x 2
Sellos De La Cubierta Frontal	TC110-130-13 x 1
Sellos Del Husillo	TC75-90-12 x 1
O-Rings Del Pistón	P110 x 2
O-Rings De La Cubierta Frontal	G85 x 1 | G110 x 1

*** Redondez: ≤ 0.003 mm.
**** Todas las dimensiones están dadas en milímetros.

SSFC11H-120M-BT40

CABEZAL PARA MACHUELEADO/PERFORADO CON SISTEMA DE CAMBIO AUTOMÁTICO DE HERRAMENTALES TIPO BRIDA DE ALTA VELOC

Características & Dimensiones

Modelo	SSFC11H-120M
Capacidad Máxima De Perforado	Ø35
Tipo De Husillo Utilizado	BT-40
Carrera Máxima	120.00
Velocidad Máxima (r.p.m.)	6,000.00
Potencia Máxima Del Motor En 3 Fases	3 H.P. x 4P (2.2Kw)
Motor Opcional En 3 Fases	5 H.P. x 4P (3.7Kw)
Polea Del Husillo	8M-64T
Rodamientos Del Husillo	6210ZZ x 2 | 30210 x 2
Rodamientos De la Polea	6015ZZ x 2
Sellos De La Cubierta Frontal	TC110-130-13 x 1
Sellos Del Husillo	TC75-90-12 x 1
O-Rings Del Pistón	P110 x 2
O-Rings De La Cubierta Frontal	G85 x 1 | G110 x 1

*** Redondez: ≤ 0.003 mm.
**** Todas las dimensiones están dadas en milímetros.

SERIE SSFD

CABEZALES PARA MACHUELEADO/PERFORADO TIPO BRIDA

SSFD11-120

SERVO CABEZAL PARA REFRENTADO TIPO BRIDA

Patente No. M510810

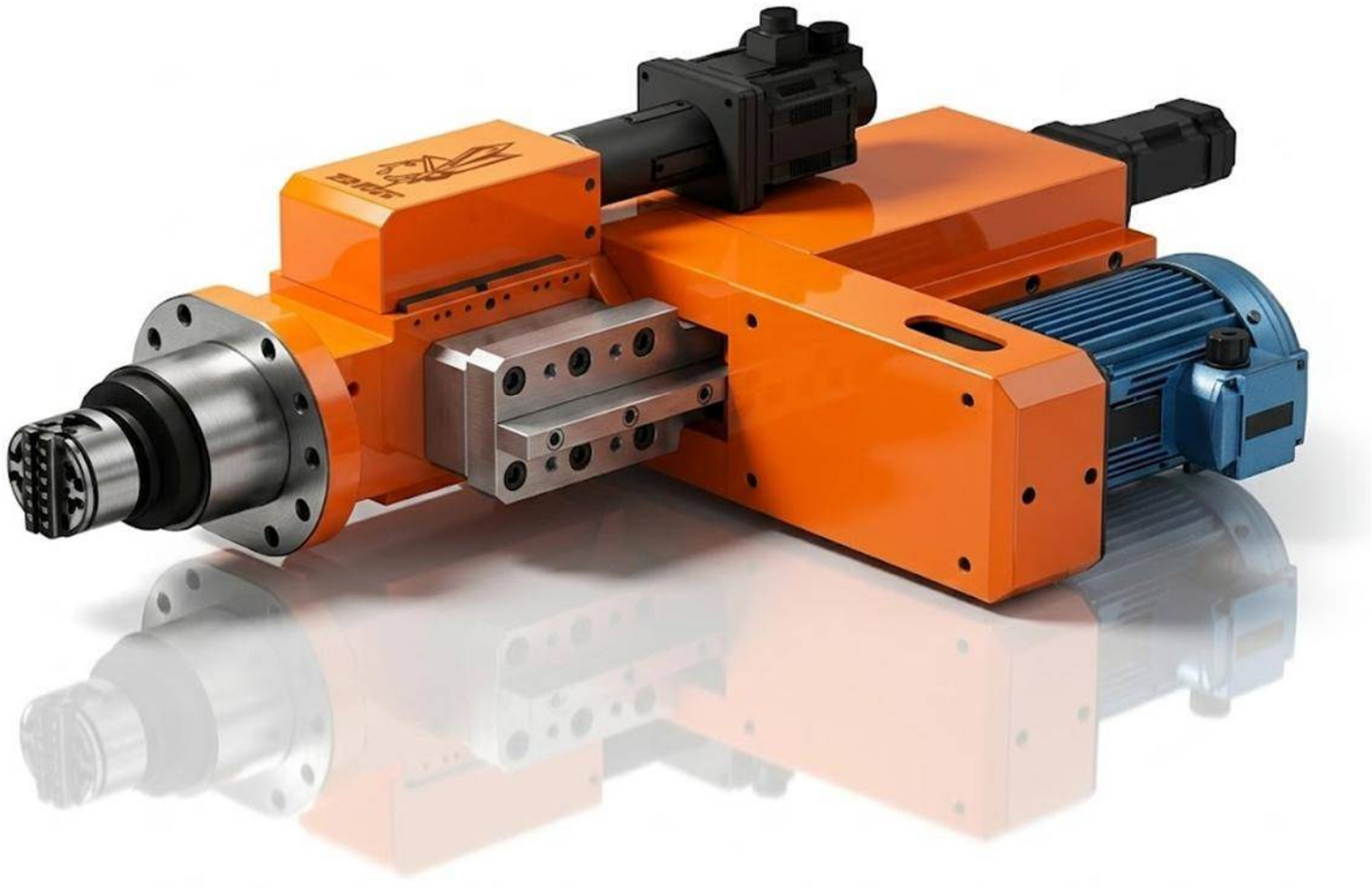

SSFD11-FB48-MB

Peso Total	215 Kg

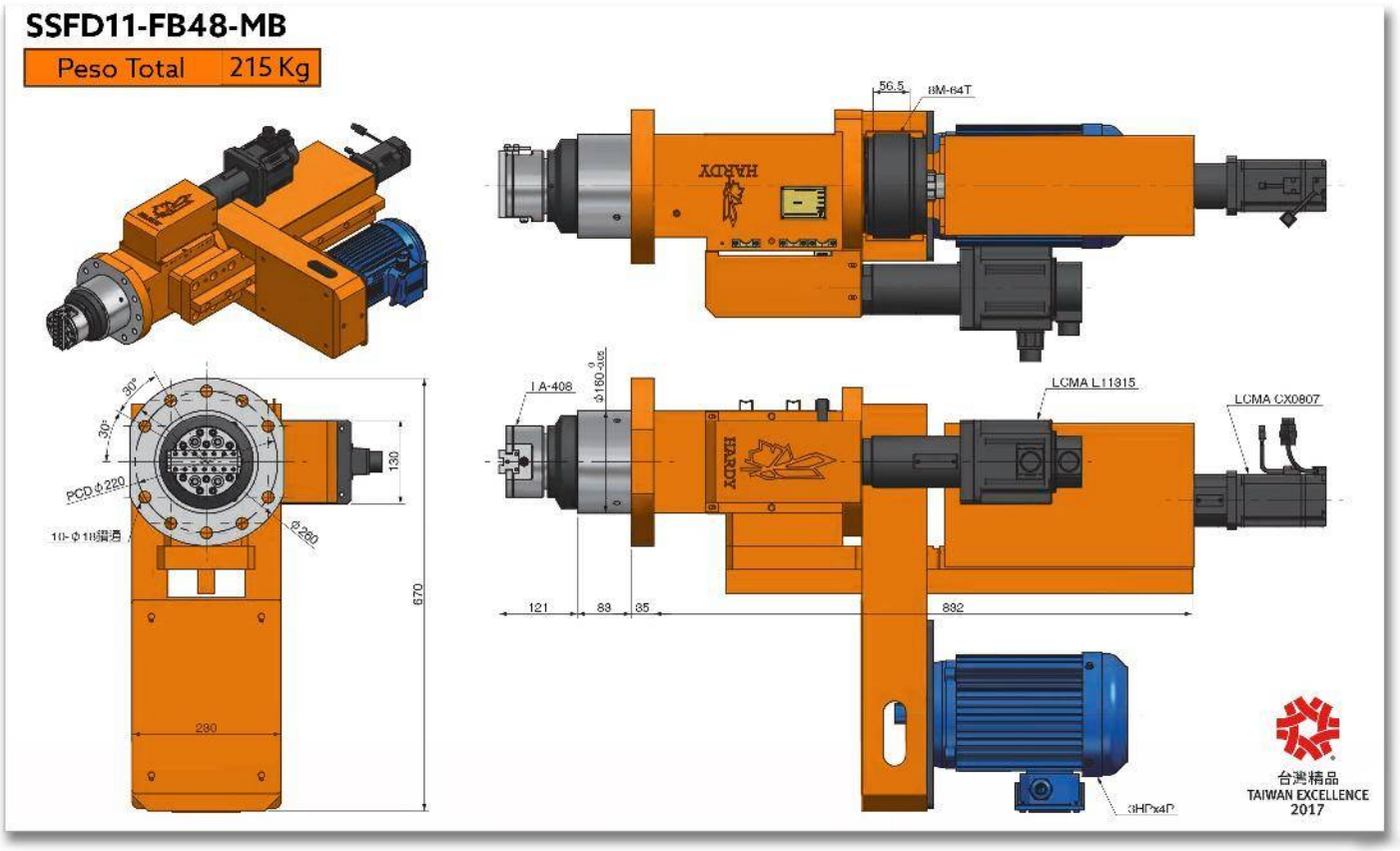

Características & Dimensiones

MODELO	SSFD11-120M-FB45
Carrera Máxima	*120*
Velocidad Máxima Del Husillo (r.p.m.)	*1,600.00*
Potencia Máxima Del Equipo en 3 Fases	*3 H.P. X 4P*
Polea Del Husillo	*8M-64T x 56.5W*
Rodamientos Del Husillo	*6210ZZ x 2 | 30210 x 2*
Rodamientos De La Polea	*6015ZZ x 2*
Sellos De La Cubierta Frontal	*TC110-130-13 x 1*
Sellos Del Husillo	*TC75-90-12 x 1*
O-Rings Del Pistón	*P110 x 2*
O-Rings De La Cubierta Frontal	*G85 x 1 | G110 x 1*
Tornillo Embalado De Alimentación Del Husillo	*Ø25 x5 x C5*
Tornillo Embalado De La Corredera De Refrentado	*Ø20 x 5 x C5*
Rodamientos De La Caja De Rodamientos Del Tornillo Embalado	*7203 x 4*
Sellos De La Caja De Rodamientos Del Tornillo Embalado	*TC20-40-8 x 1 | TC24-40-8 x 1 TC24-38-8 x 2*
Rodamientos De La Cabeza De Refrentado	*7207 x 2 | 7203 x 2*
Sellos De La Cabeza De Refrentado	*TC45-70-8 x 1 | TC24-40-8 x 1 | TC24-38-8 x 1*
Caabezal De Refremntado De Corredera Sencilla	*FA-408*
Carrera De La Corredera De Refrentado	*8.00 mm*

*** Auto repetibilidor de la corredero ≤ 0.005 mm.*
**** Redondez ≤ 0.003mm.*
***** Todos las dimensiones están indicados en milimetros.*

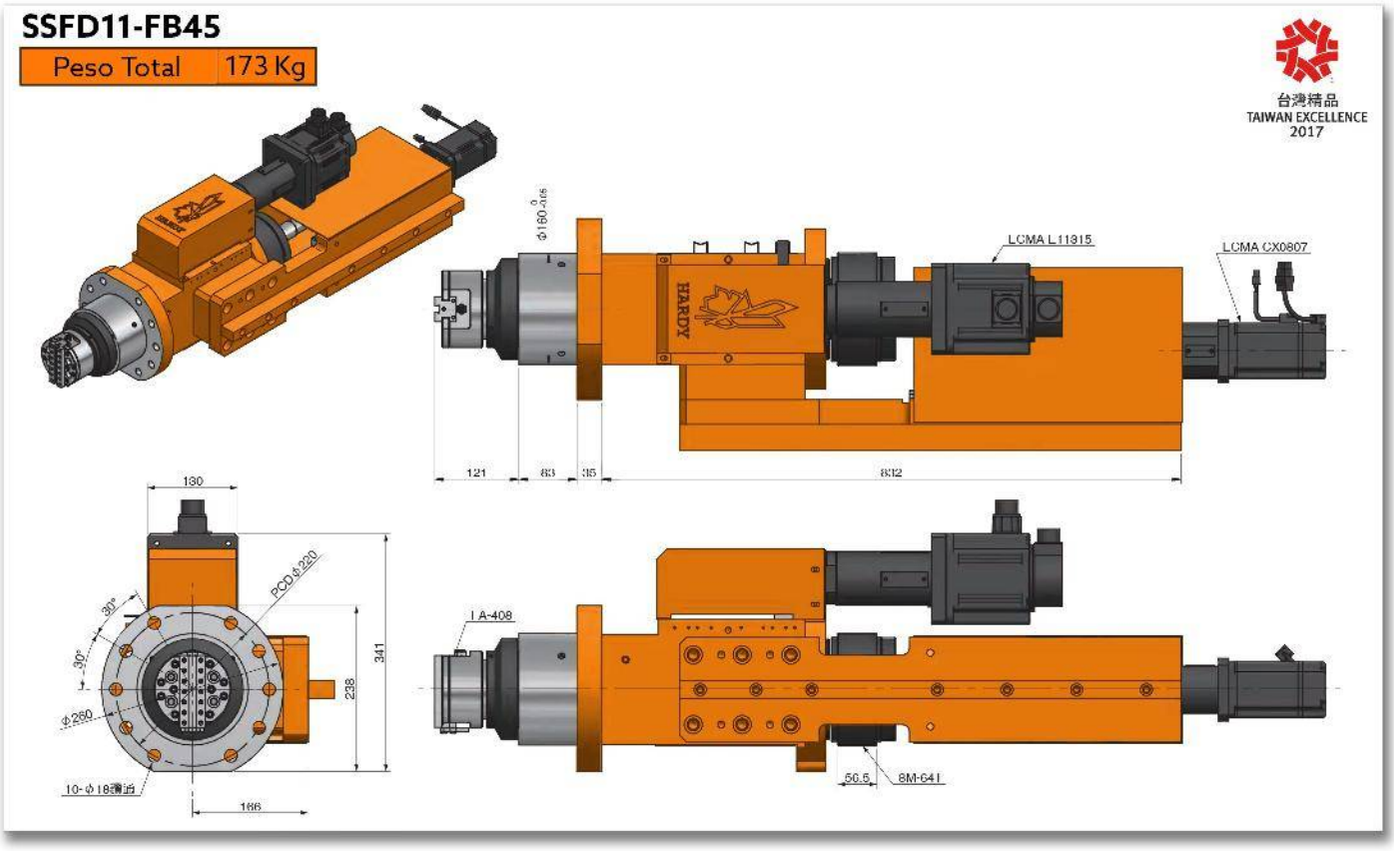
SSFD11-FB45
Peso Total 173 Kg
台灣精品
TAIWAN EXCELLENCE
2017
LCMA L11315
LCMA CX0807
HARDY
121
83
35
832
130
PCD φ220
30°
30°
φ260
341
238
166
LA-408
56.5
8M-641

SERIE SSFDL

CABEZALES PARA MACHUELEADO/PERFORADO CON RIEL LINEAL TIPO BRIDA

SSFDL11-120MK

CABEZAL PARA MACHUELEADO/PERFORADO CON RIEL LINEAL TIPO BRIDA

Características & Dimensiones

MODELO	SSFDL11-120MK-NT40
Capacidad Máxima De Perforado *(S45C)*	*Ø35*
Capacidad Máxima De Machueleado (S45C)	*M35*
Carrera Máxima Del Husillo	*120.00*
Velocidad Máxima Del Husillo (r.p.m.)	*1,800.00*
Potencia Máxima Del Equipo en 3 Fases	*3HP x 49*
Polea Del Husillo	*8M-50T x 62W*
Rodamientos Del Husillo	*6210Z x 2 | 30210 x 2*
Rodamientos Del Block Del Tornillo Embalado	*7205 x 2*
Sellos Del Block Del Tornillo Embalado	*TC32-48-8 x 1*
Sello De La Cubierta Frontal	*TC110-130-13 x 1*
O-Ring De La Cubierta Frontal	*G85 x 1 | G110 x 1*
Sellos Del Husillo	*TC75-90-12 x 1*
O-Ring Del Pistón	*P110 x 2*
Tornillo Embalado	*Ø32 x 5 x C5*

**** Redondez ≤ 0.003mm.*
***** Todas las dimensiones están indicadas en milímetros.*

SSFDL11-120MK-NT40

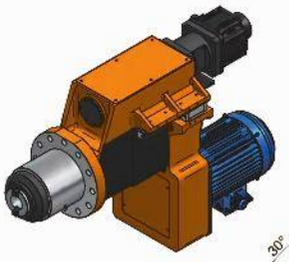

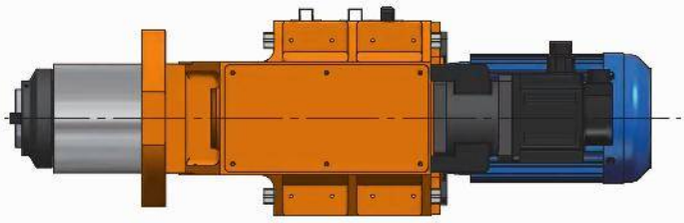

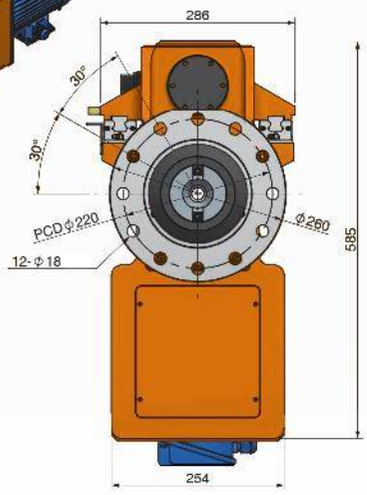

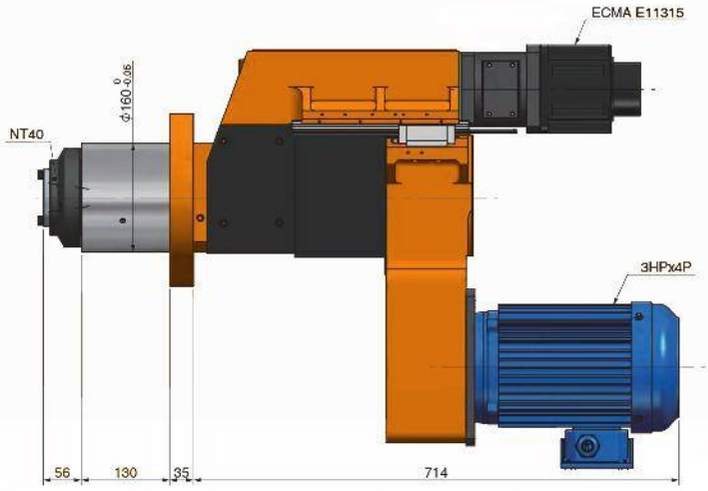

SSFDL11H-120MK

CABEZAL PARA MACHUELEADO/PERFORADO DE ALTO DESEMPEÑO CON RIEL LINEAL TIPO BRIDA

Características & Dimensiones

MODELO	SSFDL11H-120MK-NT40
Capacidad Máxima De Perforado *(S45C)*	*Ø35*
Capacidad Máxima De Machueleado (S45C)	*M35*
Carrera Máxima Del Husillo	*120.00*
Velocidad Máxima Del Husillo (r.p.m.)	*4,000.00*
Potencia Máxima Del Equipo en 3 Fases	*3HP x 49*
Polea Del Husillo	*8M-50T x 62W*
Rodamientos Del Husillo	*7210 x 4*
Rodamientos Del Block Del Tornillo Embalado	*7205 x 2*
Sellos Del Block Del Tornillo Embalado	*TC32-48-8 x 1*
Sello De La Cubierta Frontal	*TC110-130-13 x 1*
O-Ring De La Cubierta Frontal	*G85 x 1 | G110 x 1*
Sellos Del Husillo	*TC75-90-12 x 1*
O-Ring Del Pistón	*P110 x 2*
Tornillo Embalado	*Ø32 x 5 x C5*

**** Redondez ≤ 0.003mm.*
***** Todas las dimensiones están indicadas en milímetros.*

SSFDL11H-120MK-NT40

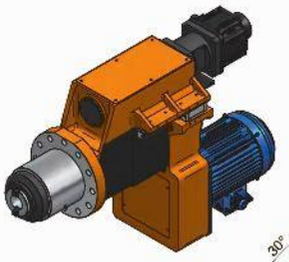

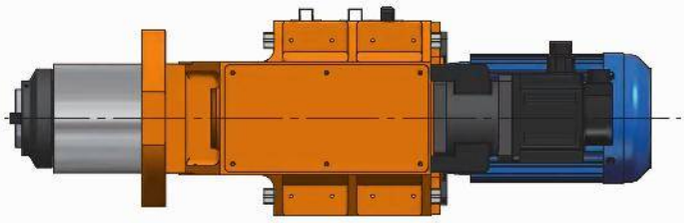

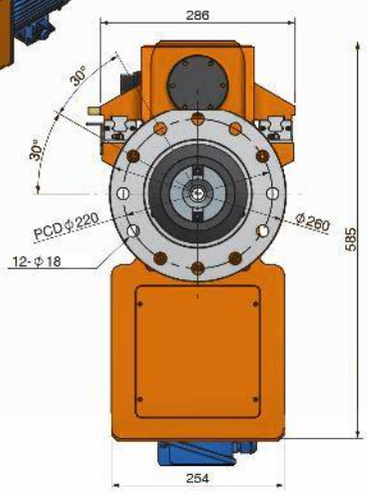

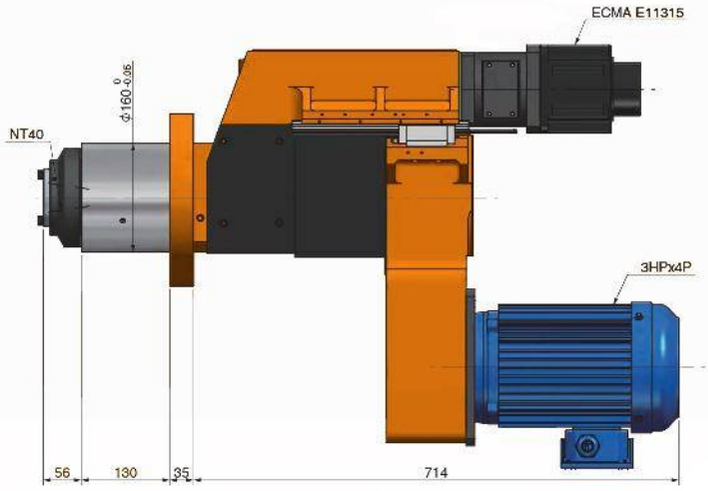

SERIE SSFSD

SERVO CABEZAL PARA REFRENTADO TIPO BRIDA

SSFSD09-120M-NT30

SERVO CABEZAL CON HUSILLO PARA REFRENTADO TIPO BRIDA

Patente No. M510810
Patente SIPO No. 201520726205.6

Características & Dimensiones

Modelo	SSFSD09-120M-NT30
Carrera Máxima	*120.00 mm*
Velocidad Máxima (r.p.m.)	*1600*
Potencia Del Motor En 3 Fases	*3 H.P. x 4P*
Polea Del Husillo	*6007Z x 1 | 6006Z x 1* *32007 x 1 | 32006 x 1*
Rodamientos Del Husillo	*6010ZZ x 2*
Rodamientos De la Polea	*TC90-110-12 x 1*
Sellos De La Cubierta Frontal	*TC50-65-8 x 1*
Sellos Del Husillo	*P90 x 2*
O-Rings Del Pistón	*G62 x 1 | G-90 x 1*
Tornillo Embalado De Alimentación Del Husillo	*Ø20 x 5 x C5*
Tornillo Embalado De La Corredera De Refrentado	*Ø20 x 5 x C5*
Sellos Del Block De Rodamientos Del Tornillo Embalado	*7203 x 4*
Rodamientos De La Cabeza De Refrentado	*TC20-40-8 x 2 | TC24-38-8 x 2*
Sellos De La Cabeza De Refrentado	*TC45-70-8 x 1 | TC20-40-8 x 1 | TC24-38-8 x 1*
Cabezal De Corredera De Refrentado Sencilla	*FA-408*
Carrera De La Corredera	*8.00 mm*

**** Redondez: ≤ 0.003 mm.*
***** Todas las dimensiones están dadas en milímetros.*

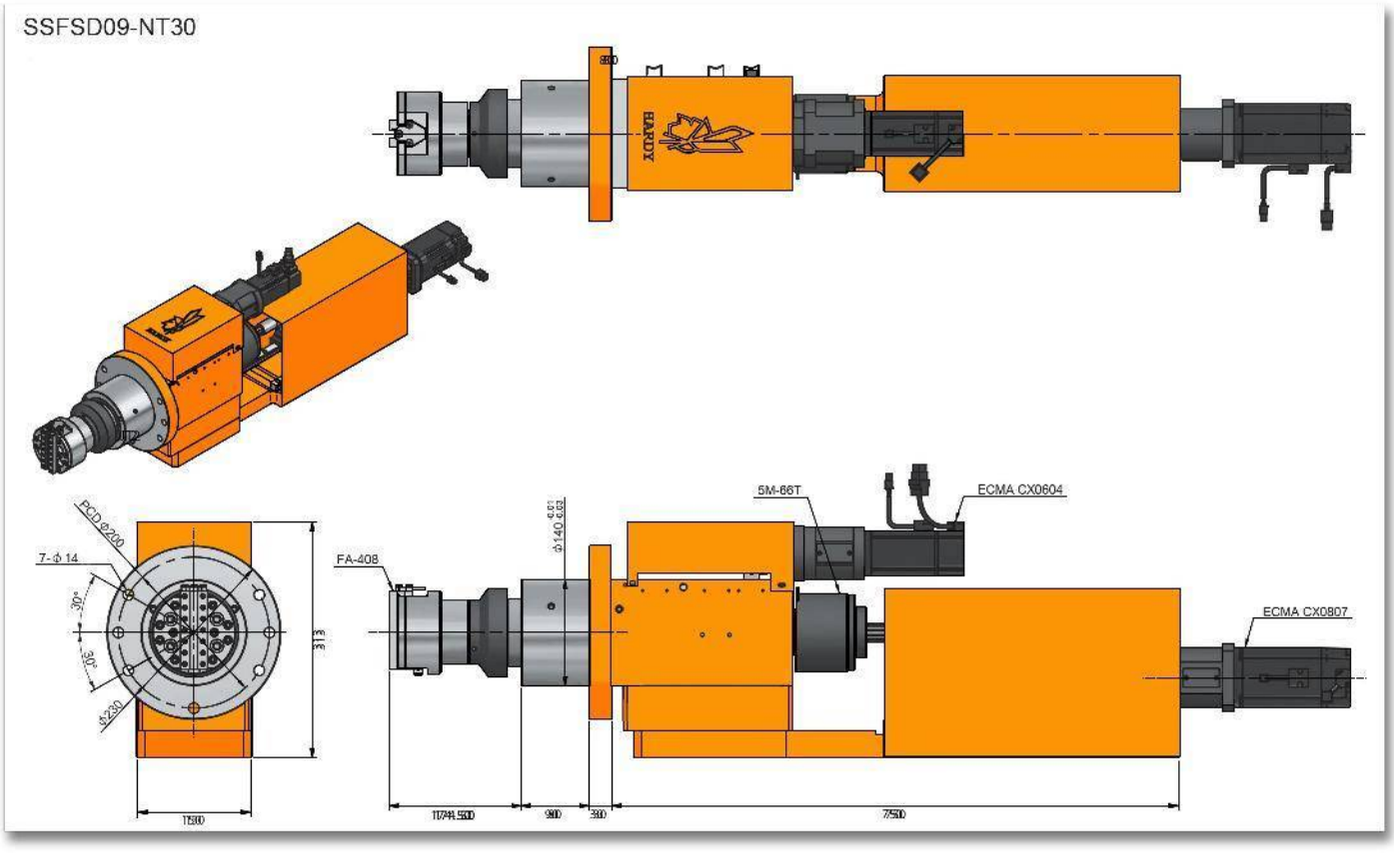
SSFSD09-NT30
HARDY
PCD Ø200
7- ϕ 14
30°
30°
ϕ230
313
1530
FA-408
ϕ140 6.03
5M-66T
ECMA CX0604
ECMA CX0807
980
380
7500

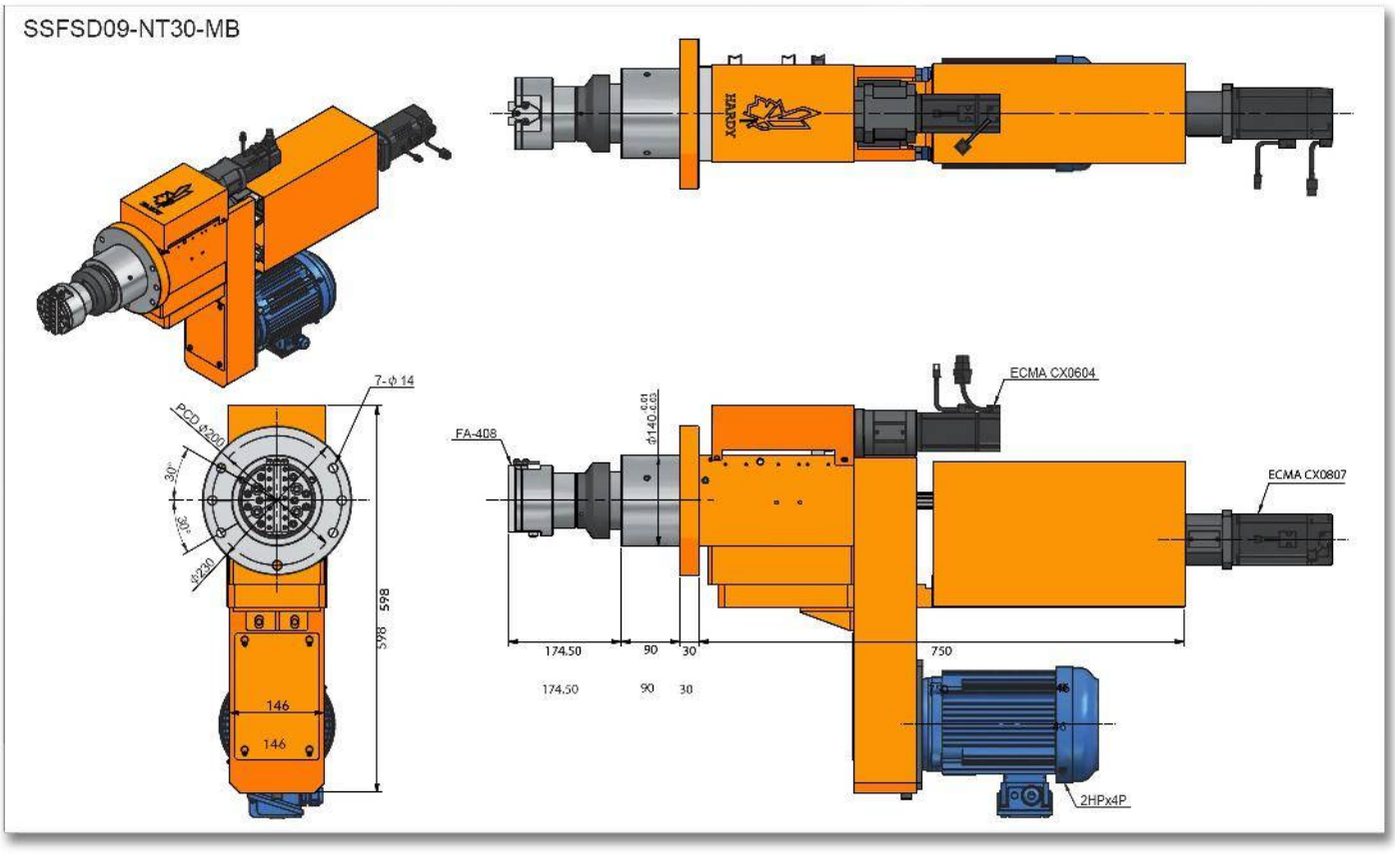
SSFSD09-NT30-MB
7-ϕ 14
PCD ϕ200
30°
30°
ϕ230
598
598
146
146
FA-408
ϕ140 g6
ECMA CX0604
ECMA CX0807
174.50
90
30
750
174.50
90
30
2HPx4P

SSFSD11-120M-FB45

SERVO CABEZAL CON HUSILLO PARA REFRENTADO TIPO BRIDA

Patente No. M510810
Patente SIPO No. 201520726205.6

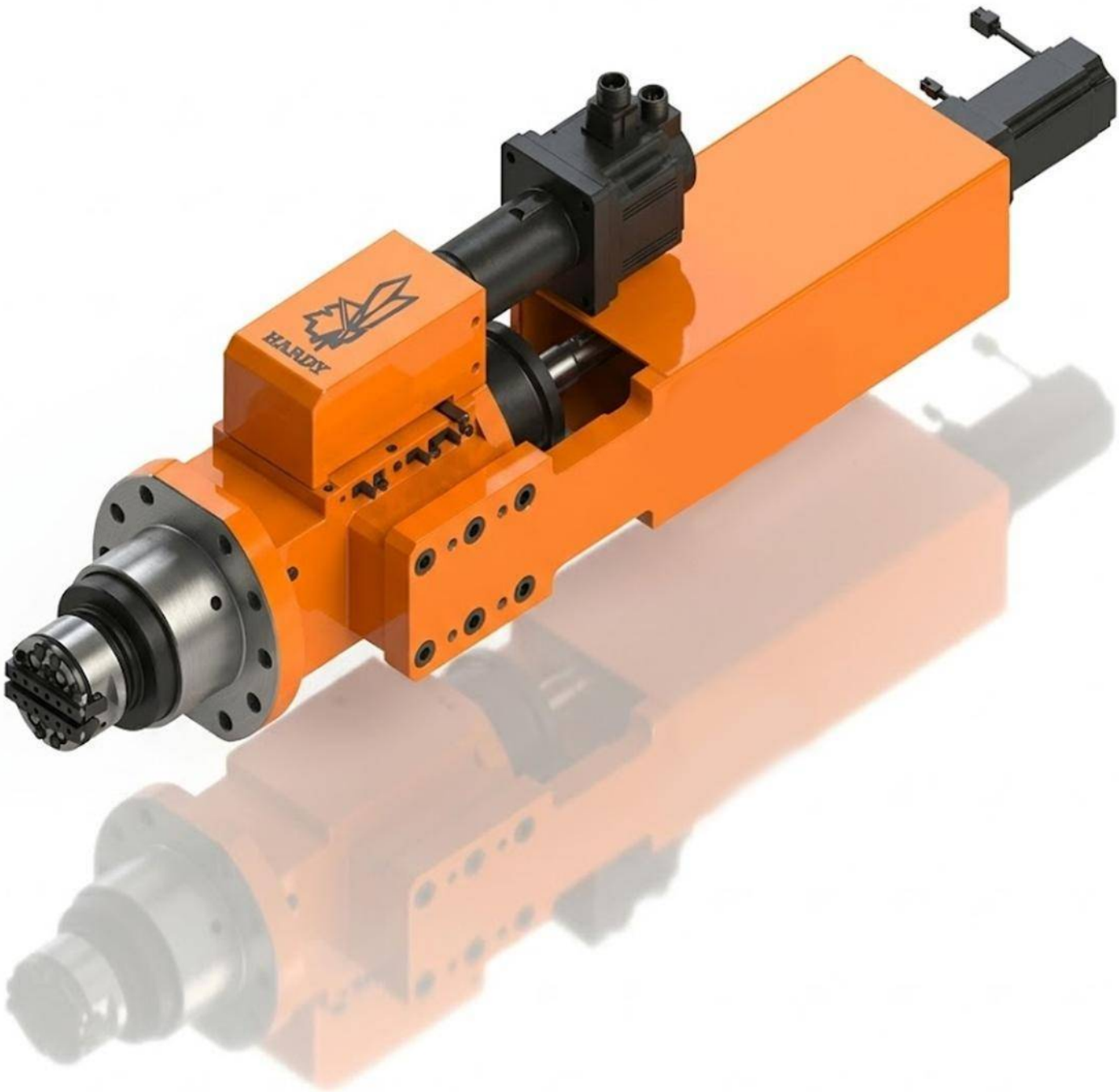

Características & Dimensiones

Modelo	SSFSD11-120M-FB45
Carrera Máxima	*120.00 mm*
Velocidad Máxima (r.p.m.)	*1,600.00*
Potencia Del Motor En 3 Fases	*3 H.P. x 4P*
Polea Del Husillo	*8M-64T*
Rodamientos Del Husillo	*6210ZZ x 2 | 30210 x 2*
Rodamientos De la Polea	*6015ZZ x 2*
Sellos De La Cubierta Frontal	*TC110-130-13 x 1*
Sellos Del Husillo	*TC75-90-12 x 1*
O-Rings Del Pistón	*P110 x 2*
O-Rings De La Cubierta Frontal	*G85 x 1 | G110 x 1*
Tornillo Embalado De Alimentación Del Husillo	*Ø25 x 5 x C5*
Tornillo Embalado De La Corredera De Refrentado	*Ø20 x 5 x C5*
Rodamientos Del Block De Rodamientos Del Tornillo Embalado	*7203 x 4*
Sellos Del Block De Rodamientos Del Tornillo Embalado	*TC24-40-8 x 2 | TC24-38-8 x 2*
Rodamientos De La Cabeza De Refrentado	*7207 x 2 | 7203 x 2*
Sellos De La Cabeza De Refrentado	*TC45-70-8 x 1 | TC20-40-8 x 1 | TC24-38-8 x 1*
Cabezal De Corredera De Refrentado Sencilla	*FA-408*
Carrera De La Corredera	*8.00 mm*

*** Redondez: < 0.003 mm.
**** Todas las dimensiones están dadas en milímetros.

SSFD11-FB45

Peso Total	173 Kg

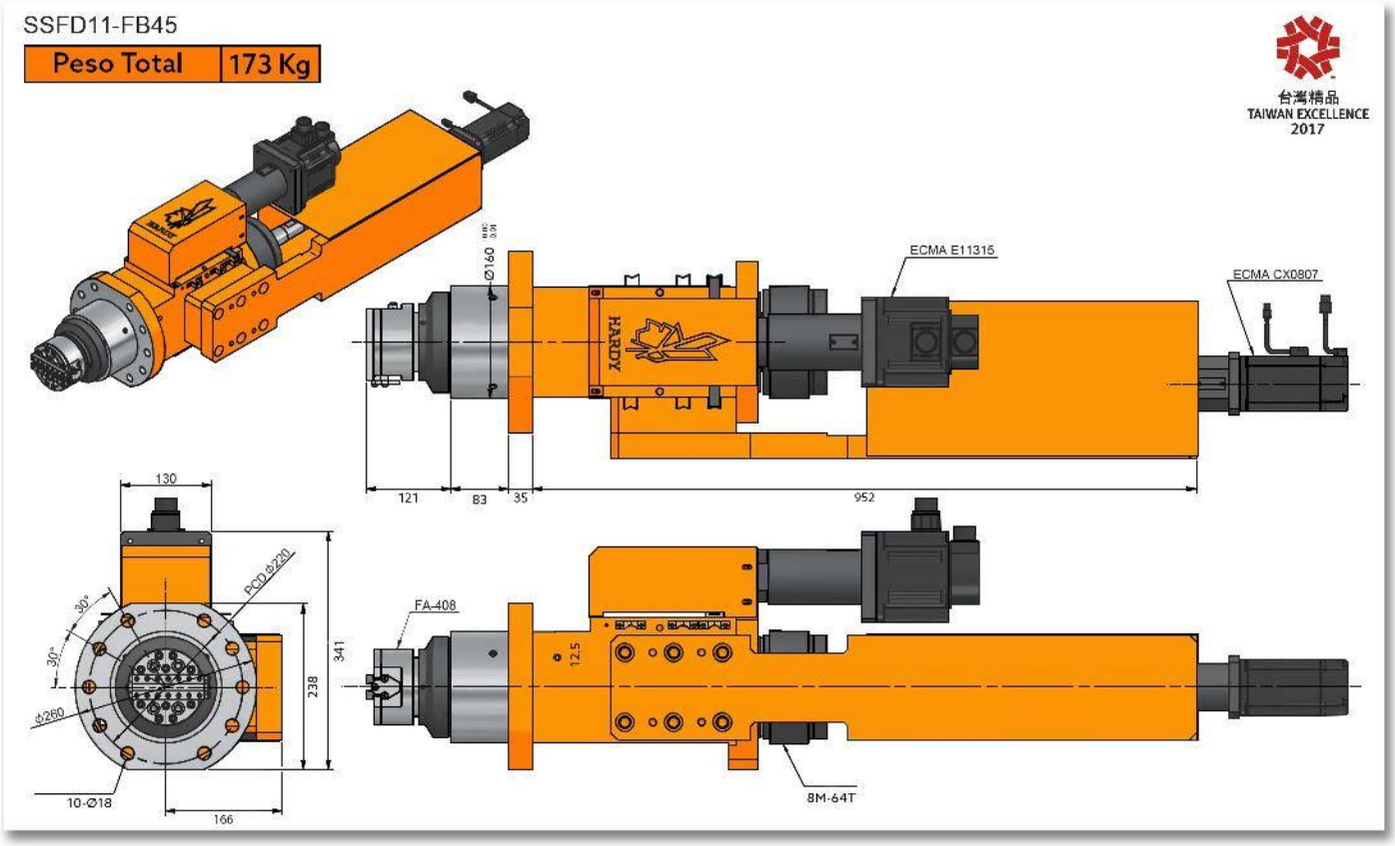

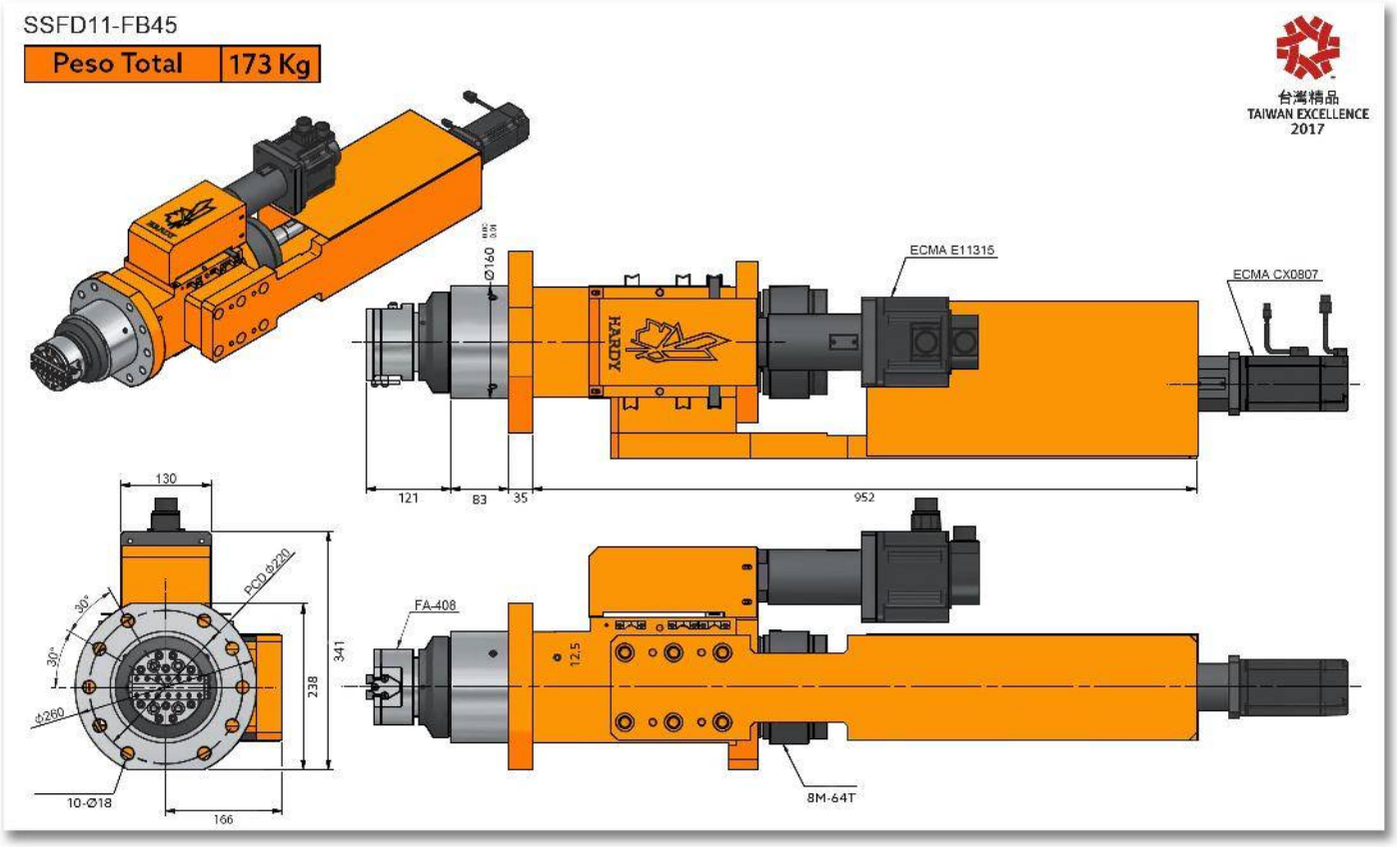
SSFD11-FB45
Peso Total
173 Kg
台灣精品
TAIWAN EXCELLENCE
2017
ECMA E11315
ECMA CX0807
Ø160
HARDY
121
83
35
952
130
PCD Ø220
30°
30°
Ø260
10-Ø18
166
238
341
FA-408
12.5
8M-64T

SSFSD12-150M-NT40

SERVO CABEZAL CON HUSILLO PARA REFRENTADO TIPO BRIDA

Patente No. M510810
Patente SIPO No. 201520726205.6

Características & Dimensiones

Modelo	SSFSD12-150-NT40
Carrera Máxima	*150 mm.*
Velocidad Máxima (r.p.m.)	*1,200.00*
Potencia Del Motor En 3 Fases	*3 Hp x 4P*
Polea Del Husillo	*8M-54T*
Rodamientos Del Husillo	*6011Z x 1 | 6009Z x 1* *32011 x 1 | 32009 x 1*
Rodamientos De la Polea	*6211ZZ x 2*
Sellos De La Cubierta Frontal	*TC120-145-12 x 1*
Sellos Del Husillo	*TC75-90-12 x 1*
O-Rings Del Pistón	*P120 x 2*
O-Rings De La Cubierta Frontal	*G85 x 1 | G120 x 1*
Tornillo Embalado De Alimentación Del Husillo	*Ø25 x 5 x C5*
Tornillo Embalado De La Corredera De Refrentado	*Ø20 x 5 x C5*
Rodamientos Del Block De Rodamientos Del Tornillo Embalado	*7204 x 2 | 7203 x 2*
Sellos Del Block De Rodamientos Del Tornillo Embalado	*TC24-42-8 x 2 | TC22-42-8 x 1* *TC20-40-8 x 1 | TC24-38-8 x 1*
Rodamientos De La Cabeza De Refrentado	*7207 x 2 | 7203 x 2*
Sellos De La Cabeza De Refrentado	*TC45-70-8 x 1 | TC24-40-8 x 1 | TC24-38-8 x 1*
Cabezal De Corredera De Refrentado Sencilla	*FA-610*
Carrera De La Corredera	*10.00 mm.*

**** Redondez: ≤ 0.003 mm.*
***** Todas las dimensiones están dadas en milímetros.*

SSFSD12-NT40

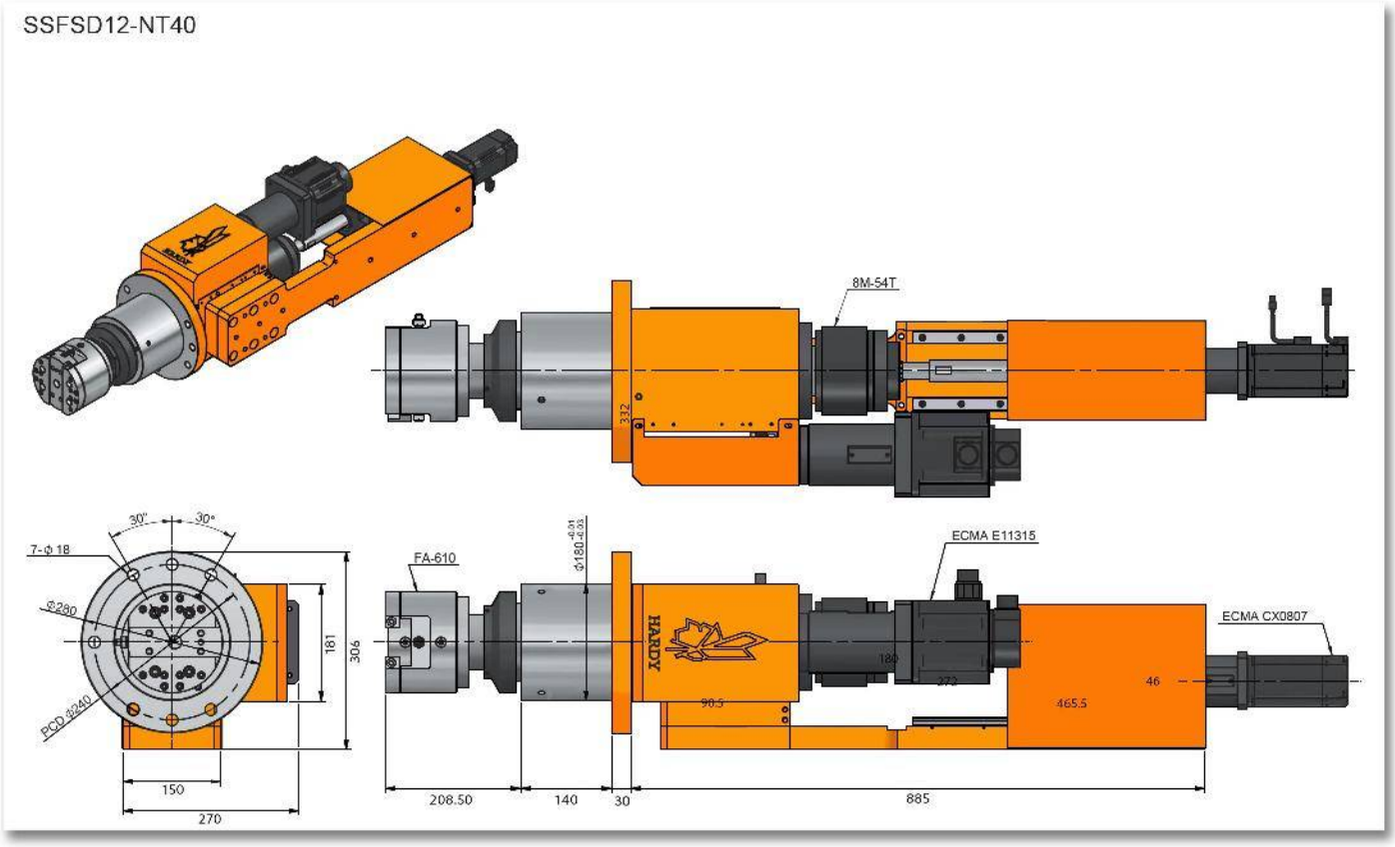

SSFSD12-NT40-MB

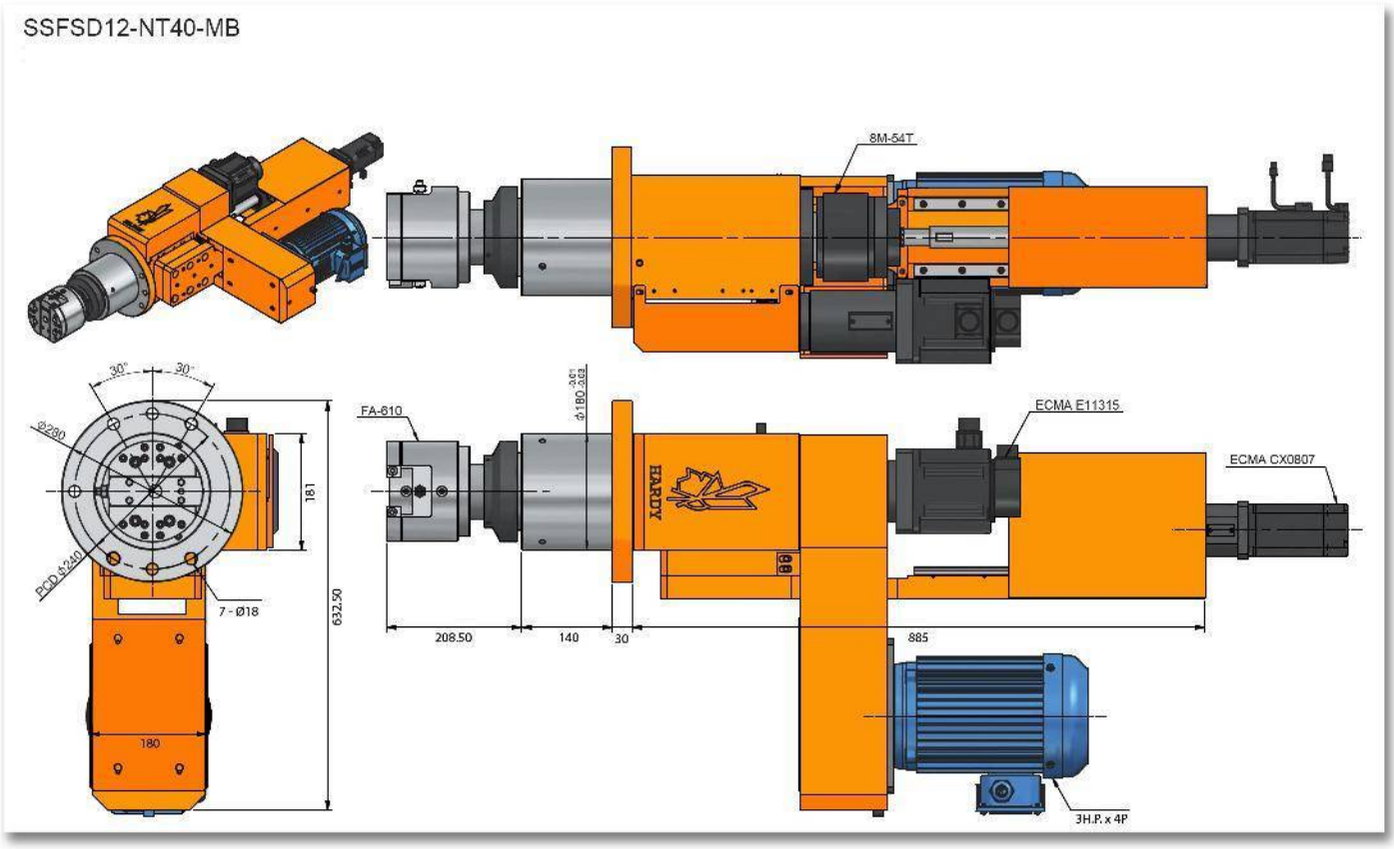

SSFSD15-150M-FB45

SERVO CABEZAL CON HUSILLO PARA REFRENTADO TIPO BRIDA

Patente No. M510810
Patente SIPO No. 201520726205.6

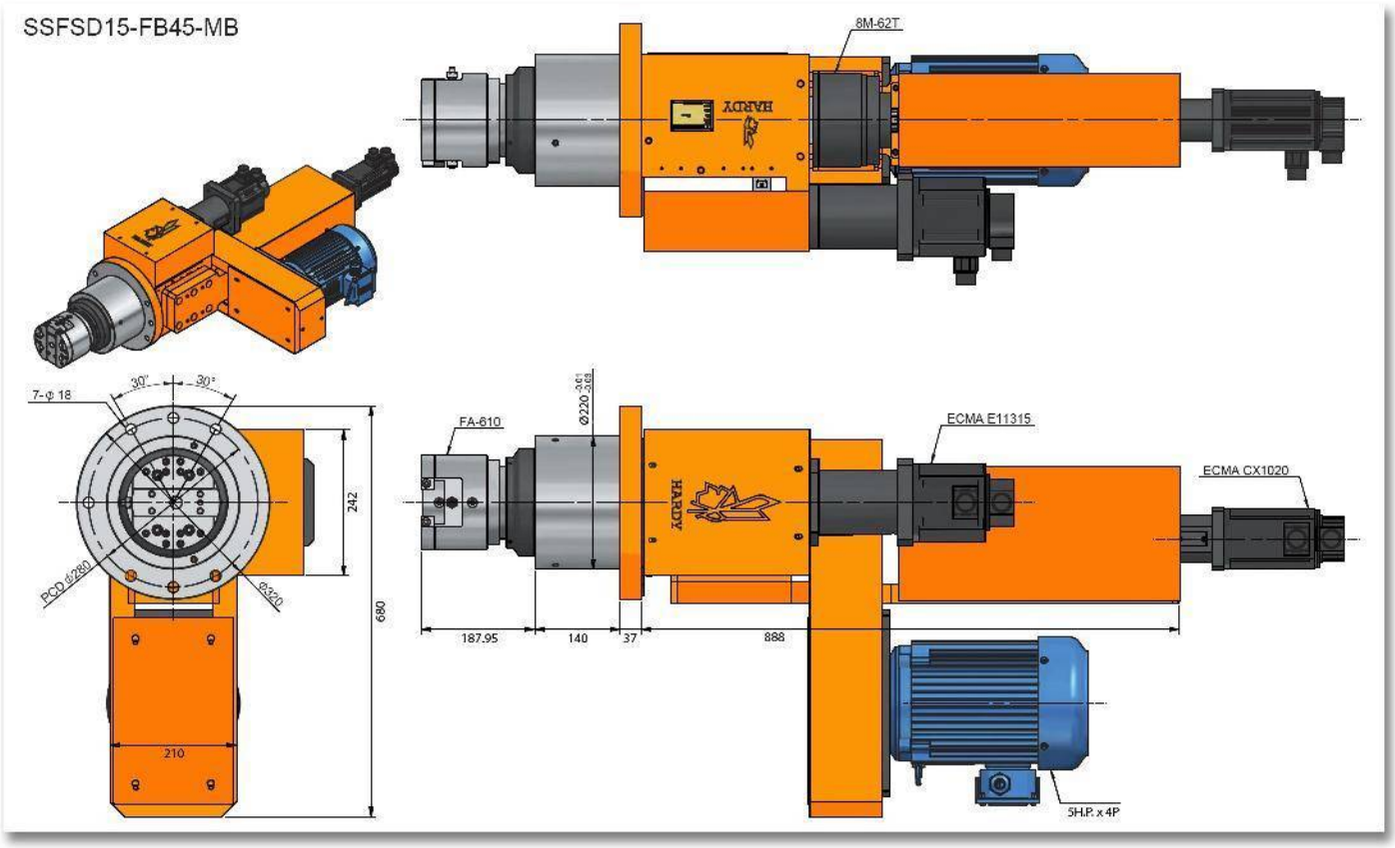
SSFSD15-FB45-MB
8M-62T
HARDY
7-φ 18
30°
30°
242
PCD φ280
φ320
680
210
FA-610
Ø220 +0.01 +0.03
ECMA E11315
ECMA CX1020
HARDY
187.95
140
37
888
5H.P. x 4P

Características & Dimensiones

Modelo	SSFSD15-150-FB45
Carrera Máxima	*150 mm.*
Velocidad Máxima (r.p.m.)	*1,200.00*
Potencia Del Motor En 3 Fases	*5 Hp x 4P*
Polea Del Husillo	*8M-62T*
Rodamientos Del Husillo	*6014Z x 1 | 6012Z x 1* *32014 x 1 | 32012 x 1*
Rodamientos De la Polea	*6213ZZ x 2*
Sellos De La Cubierta Frontal	*TC150-180-14 x 1*
Sellos Del Husillo	*TC90-110-12 x 1*
O-Rings Del Pistón	*P150 x 2*
O-Rings De La Cubierta Frontal	*G120 x 1 | G150 x 1*
Tornillo Embalado De Alimentación Del Husillo	*Ø32 x 5 x C5*
Tornillo Embalado De La Corredera De Refrentado	*Ø20 x 5 x C5*
Rodamientos Del Block De Rodamientos Del Tornillo Embalado	*7205 x 2 | 7203 x 2*
Sellos Del Block De Rodamientos Del Tornillo Embalado	*TC30-50-10 x 2 | TC20-40-8 x 1 | TC24-38-8 x 1*
Rodamientos De La Cabeza De Refrentado	*7207 x 2 | 7203 x 2*
Sellos De La Cabeza De Refrentado	*TC45-70-8 x 1 | TC24-40-8 x 1 | TC24-38-8 x 1*
Cabezal De Corredera De Refrentado Sencilla	*FA-610*
Carrera De La Corredera	*10.00 mm.*

*** *Redondez: ≤ 0.003 mm.*

**** *Todas las dimensiones están dadas en milímetros.*

SSFSD15-FB45

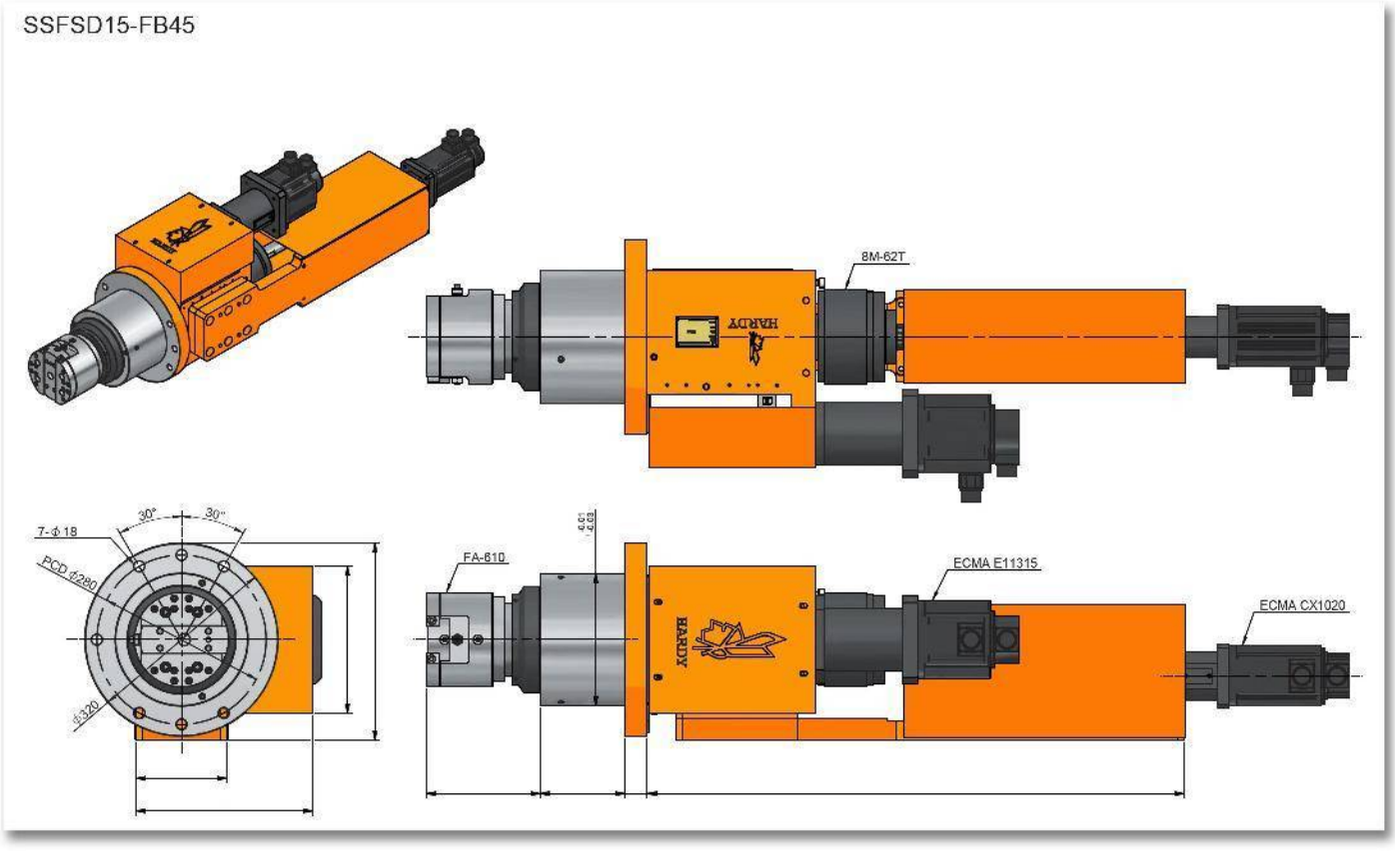

SERIE
S - SR REFRENTADOS

HUSILLOS PARA REFRENTADO

S60-A_2-4 FA-408

SERVO CABEZAL PARA REFRENTADO

台灣精品
TAIWAN EXCELLENCE

Características & Dimensiones

Modelo	S60-A_2-4
Velocidad Máxima (r.p.m.)	*1,600*
Potencia Del Motor En 3 Fases	*2 H.p. x 4*
Polea Del Husillo	*8M - 60T*
Rodamientos De la Polea	*32211 x 1 / 6211Z x 1* *32212 x 1 / 6212Z x 1*
Rodamientos Del Bloque Del Tornillo Embalado	*7204 x 2*
Sellos Del Bloque Del Tornillo Embalado	*TC26 - 42 - 8 x 2*
Rodamientos De La Cabeza Refrentadora	*7204 x 4*
Modelo De La Cabeza Refrendadora Con Corredera Lateral Simple	*FA - 408*
Carrera De La Corredera De La Cabeza De Refrentado	*8 mm*

*** Redondez: ≤ 0.003 mm.*
**** Auto Repetitividad De La Corredera ≤ 0.005 mm.*
***** Todas las dimensiones están indicadas en milímetros.*

S60-A_2-4 FA-408

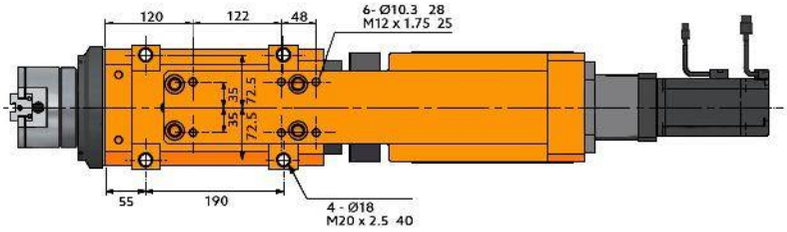

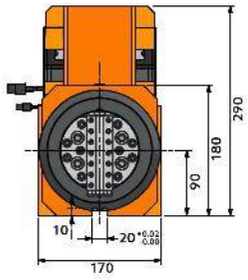

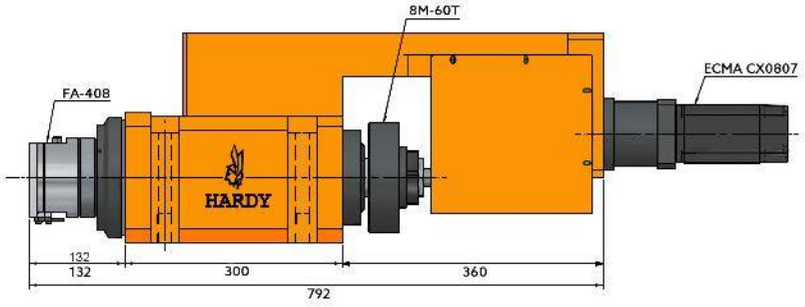

S60-A_2-4 FA-408

台灣精品2017
TAIWAN EXCELLENCE

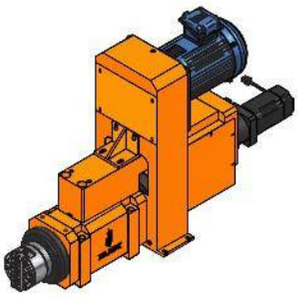

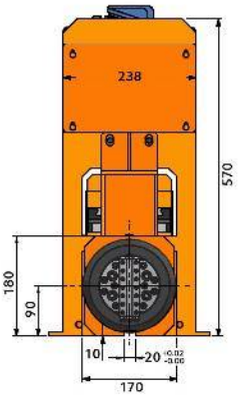

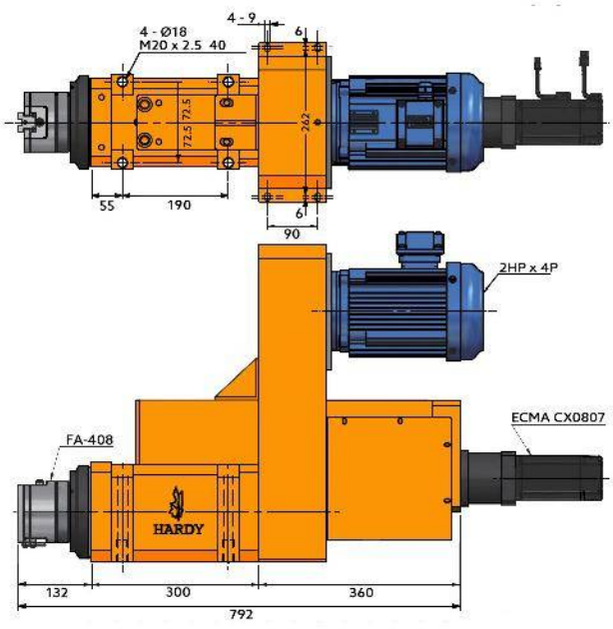

S60-A_2-4 FA-610

SERVO CABEZAL PARA REFRENTADO

台灣精品
TAIWAN EXCELLENCE

Características & Dimensiones

Modelo	S60-A_2-4
Velocidad Máxima (r.p.m.)	*1,200*
Potencia Del Motor En 3 Fases	*2 H.p. x 4*
Polea Del Husillo	*8M - 60T*
Rodamientos De la Polea	*32211 x 1 / 6211Z x 1* *32212 x 1 / 6212Z x 1*
Rodamientos Del Bloque Del Tornillo Embalado	*7204 x 2*
Sellos Del Bloque Del Tornillo Embalado	*TC26 - 42 - 8 x 2*
Rodamientos De La Cabeza Refrentadora	*7204 x 4*
Modelo De La Cabeza Refrentadora Con Corredera Lateral Simple	*FA - 610*
Carrera De La Corredera De La Cabeza De Refrentado	*10 mm.*

*** Redondez: ≤ 0.003 mm.*
**** Auto Repetitividad De La Corredera ≤ 0.005 mm.*
***** Todas las dimensiones están indicadas en milímetros.*

台灣精品 2017
TAIWAN EXCELLENCE

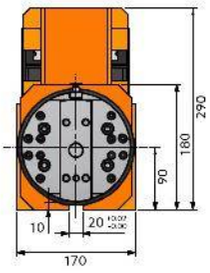

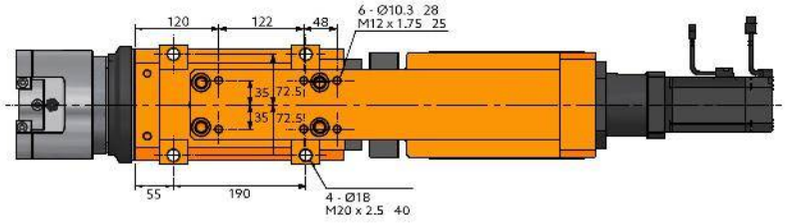

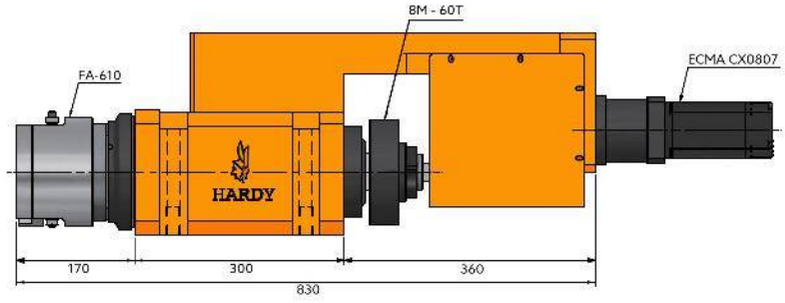

S60-A_2-4-FA-610-MB

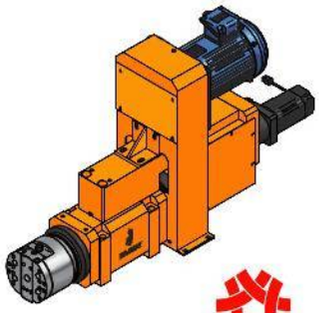

台灣精品2017
TAIWAN EXCELLENCE

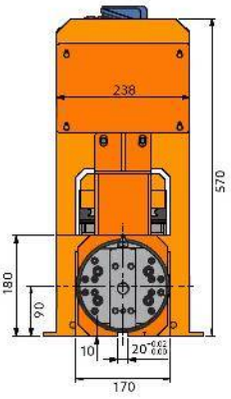

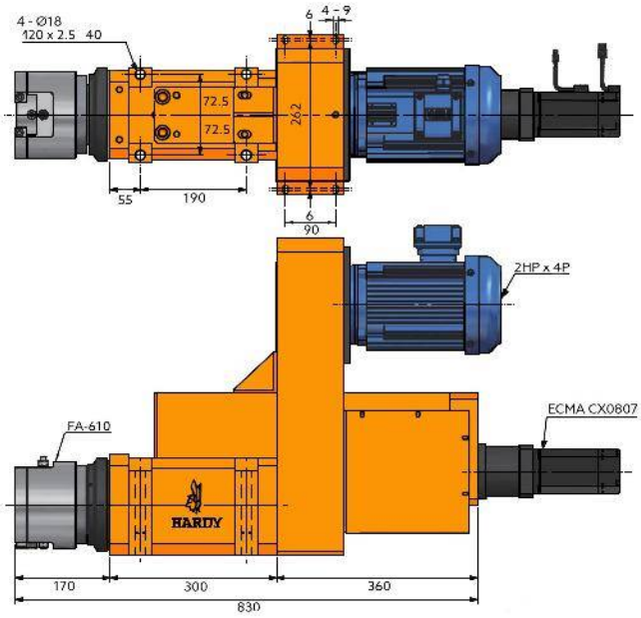

S80-A$_2$-5 FA-812

Servo Cabezal
Para Refrentado

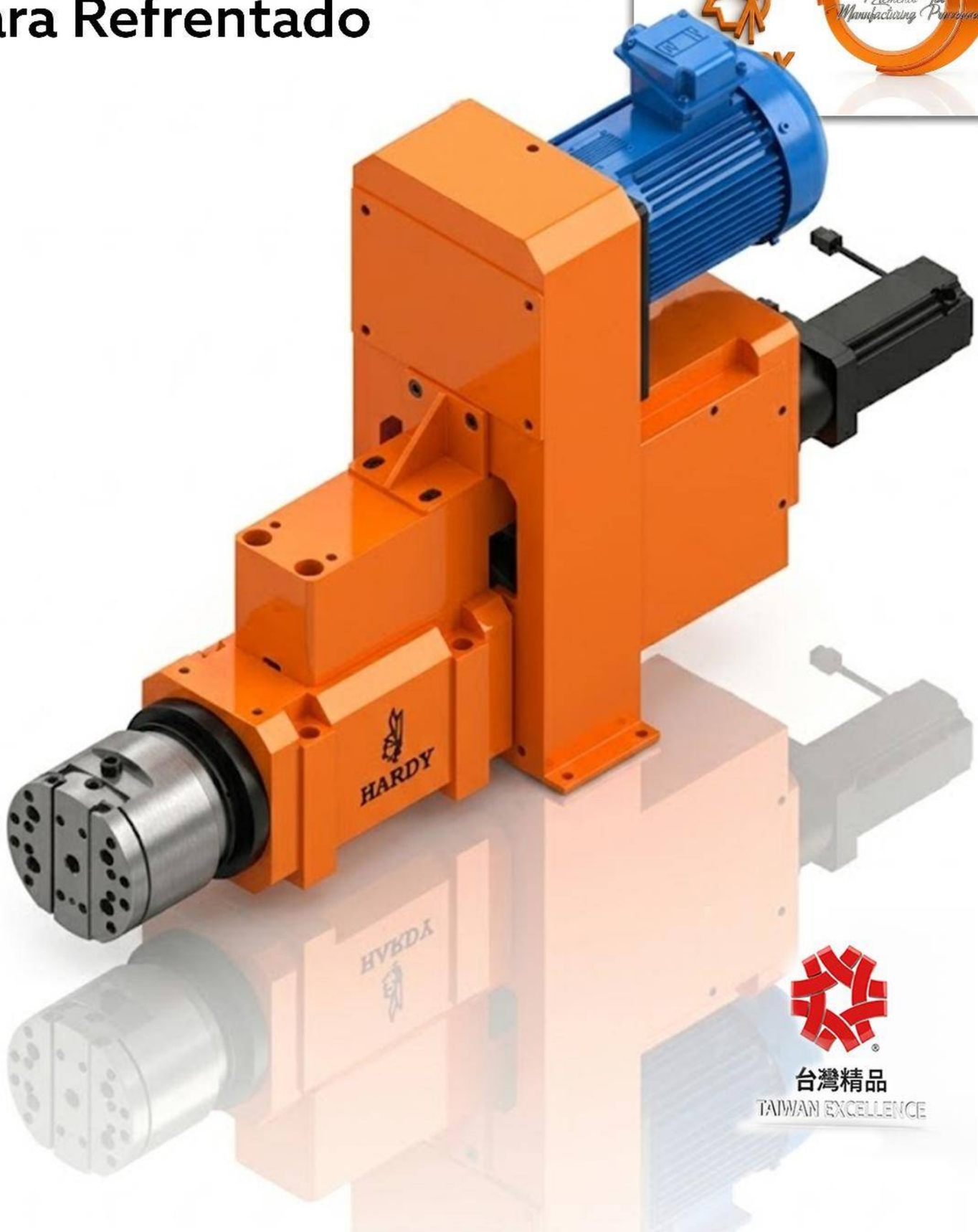

台灣精品
TAIWAN EXCELLENCE

Características & Dimensiones

Modelo	SR80H-A_2-5
Velocidad Máxima (r.p.m.)	*800*
Potencia Del Motor En 3 Fases	*3 H.p. x 4*
Polea Del Husillo	*8M - 60T*
Rodamientos De la Polea	*32216 x 2 / 6216 x 2*
Rodamientos Del Bloque Del Tornillo Embalado	*7205 x 2*
Sellos Del Bloque Del Tornillo Embalado	*TC30-50-10 x 2*
Rodamientos De La Cabeza Refrentadora	*7204 x 4*
Modelo De La Cabeza Refrentadora Con Corredera Lateral Simple	*FA-812*
Carrera De La Corredera De La Cabeza De Refrentado	*12 mm.*

** Redondez: ≤ 0.003 mm.
*** Auto Repetitividad De La Corredera ≤ 0.005 mm.
**** Todas las dimensiones están indicadas en milímetros.

S80-A_2-5 FA-812

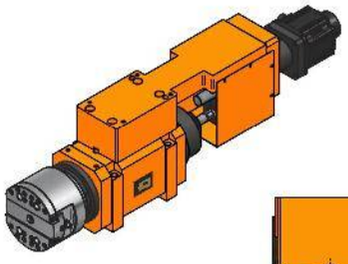

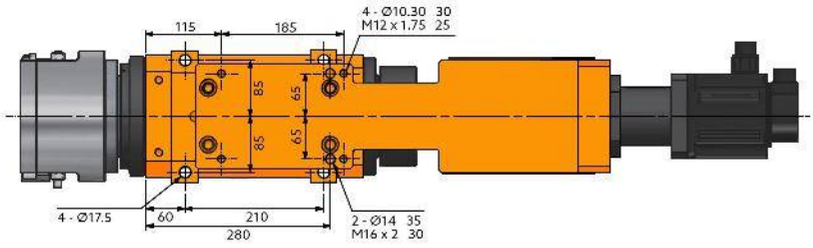

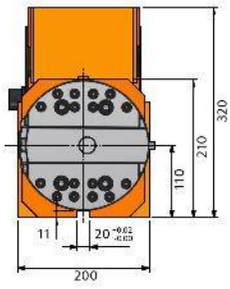

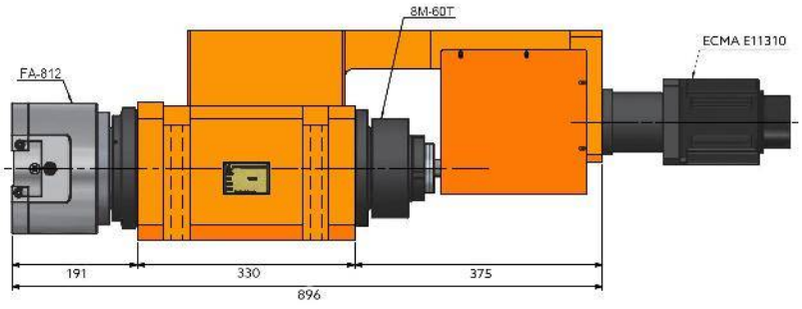

S80-A_2-5 FA-812-MB

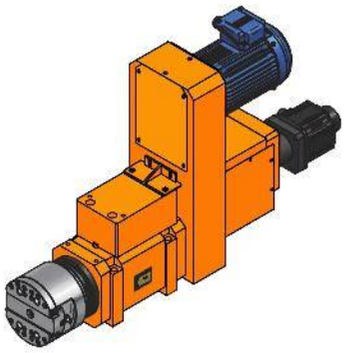

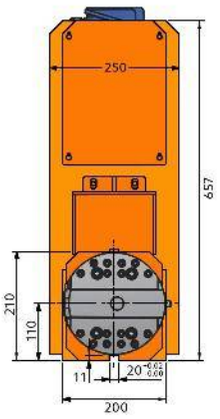

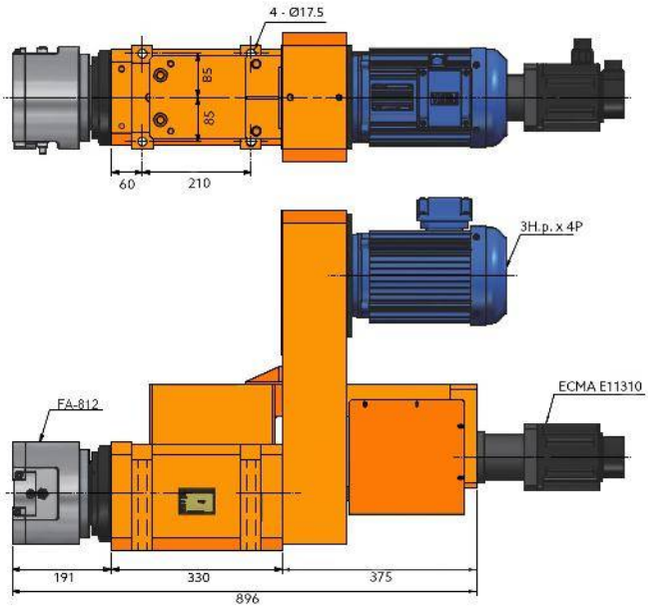

S80-A_2-5 FA-830

SERVO CABEZAL PARA REFRENTADO

Características & Dimensiones

Modelo	S80-A_2-5
Velocidad Máxima (r.p.m.)	*1,200*
Potencia Del Motor En 3 Fases	*3 H.p. x 4*
Polea Del Husillo	*8M - 60T*
Rodamientos De la Polea	*32216 x 2 / 6216 x 2*
Rodamientos Del Bloque Del Tornillo Embalado	*7205 x 2*
Sellos Del Bloque Del Tornillo Embalado	*TC30-50-10 x 2*
Rodamientos De La Cabeza Refrentadora	*7204 x 4*
Modelo De La Cabeza Refrentadora Con Corredera Lateral Simple	*FA-830*
Carrera De La Corredera De La Cabeza De Refrentado	*30 mm.*

*** Redondez: ≤ 0.003 mm.*
**** Auto Repetitividad De La Corredera ≤ 0.005 mm.*
***** Todas las dimensiones están indicadas en milímetros.*

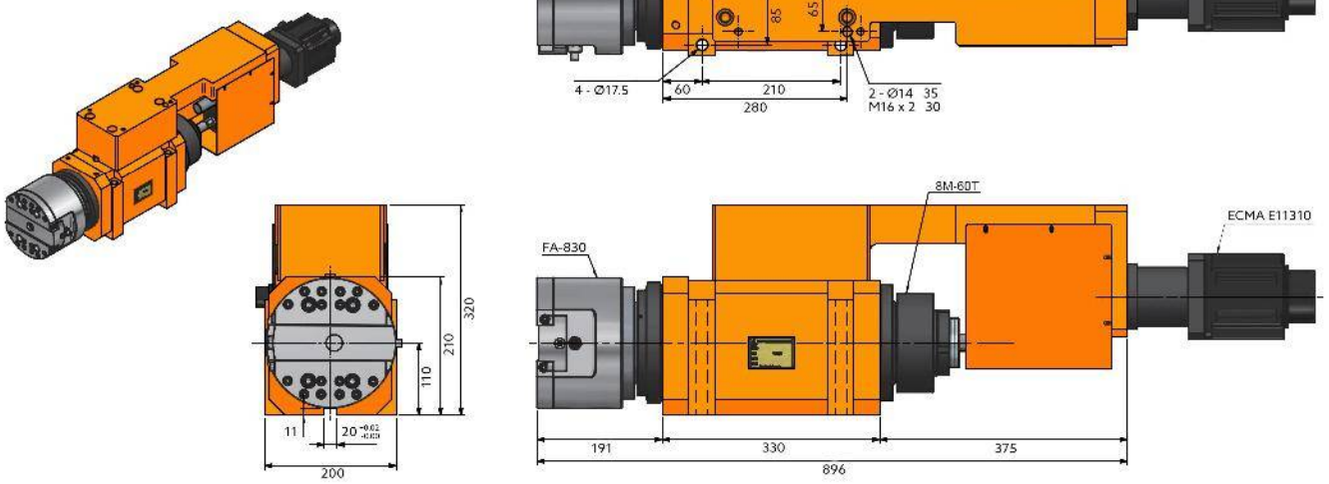
115
185
4 - Ø10.30 30
M12 x 1.75 25
85
65
65
85
4 - Ø17.5
60
210
280
2 - Ø14 35
M16 x 2 30
320
210
110
11
20
200
8M-60T
ECMA E11310
FA-830
191
330
375
896

S80-A_2-5 FA-830-MB

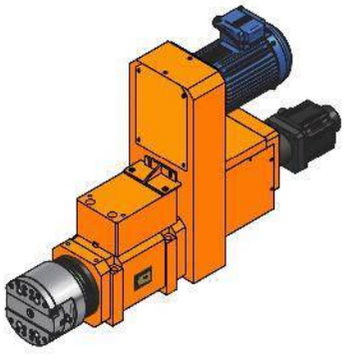

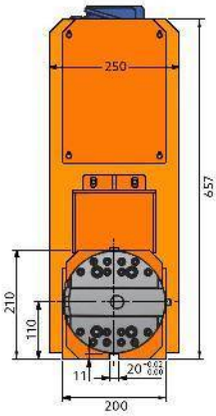

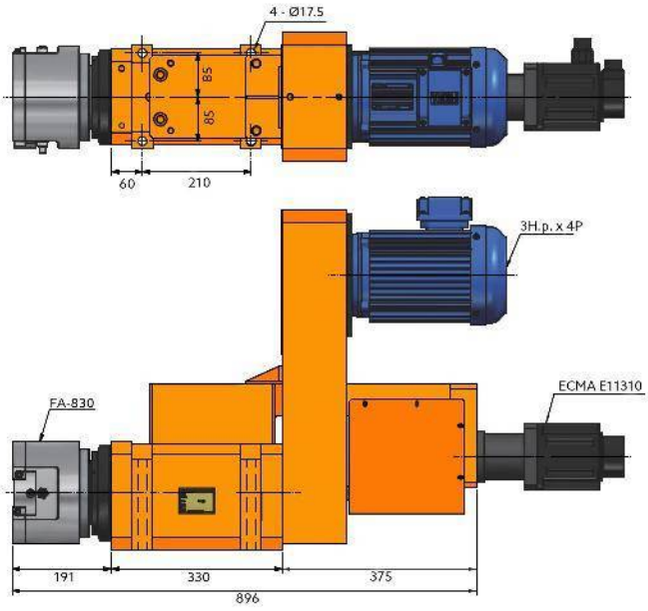

S80-A$_2$-5 FD-880

SERVO CABEZAL PARA REFRENTADO

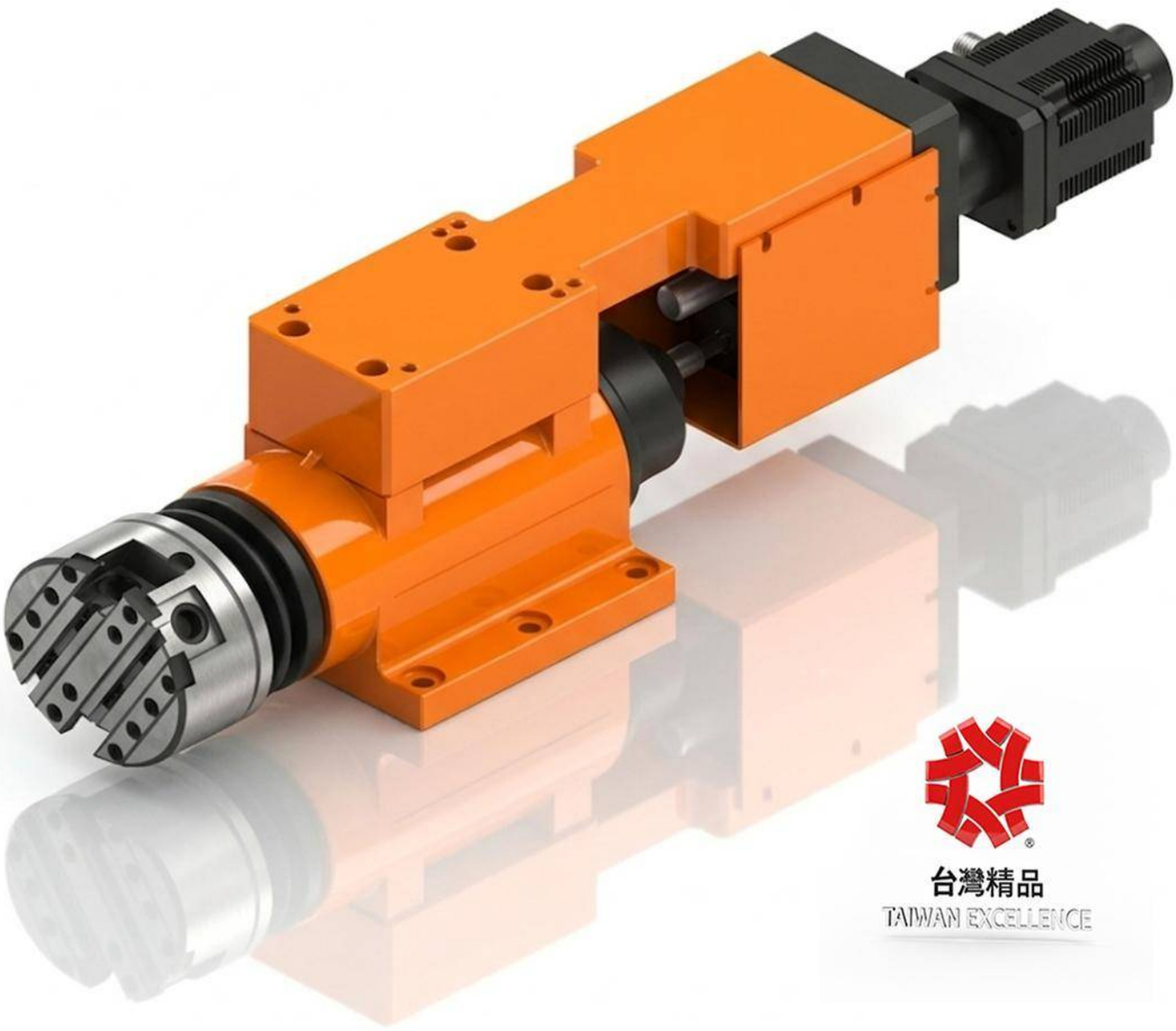

Características & Dimensiones

Modelo	S80-A_2-5
Velocidad Máxima (r.p.m.)	*1,200*
Potencia Del Motor En 3 Fases	*3 H.p. x 4*
Polea Del Husillo	*8M - 60T*
Rodamientos De la Polea	*32216 x 2 / 6216 x 2*
Rodamientos Del Bloque Del Tornillo Embalado	*7205 x 2*
Sellos Del Bloque Del Tornillo Embalado	*TC30-50-10 x 2*
Rodamientos De La Cabeza Refrentadora	*7204 x 4*
Modelo De La Cabeza Refrentadora Con Corredera Lateral Simple	*FD-880*
Carrera De La Corredera De La Cabeza De Refrentado	*80 mm.*

*** Redondez: ≤ 0.003 mm.*
**** Auto Repetitividad De La Corredera ≤ 0.005 mm.*
***** Todas las dimensiones están indicadas en milímetros.*

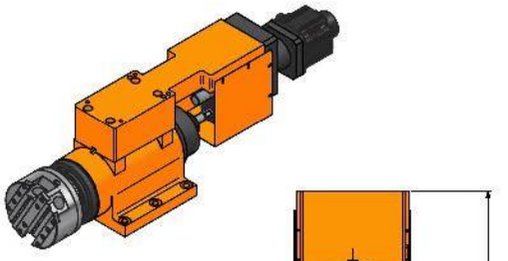

台灣精品 2017
TAIWAN EXCELLENCE

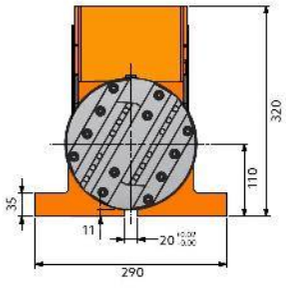

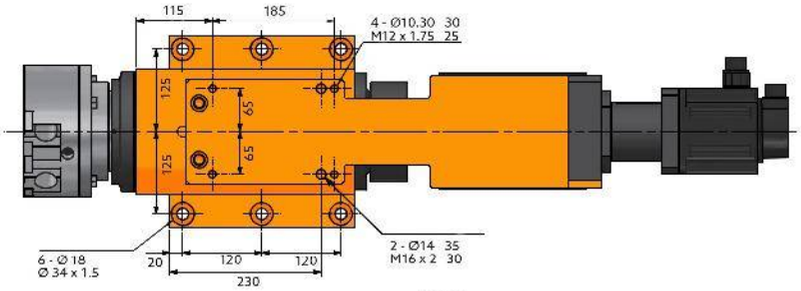

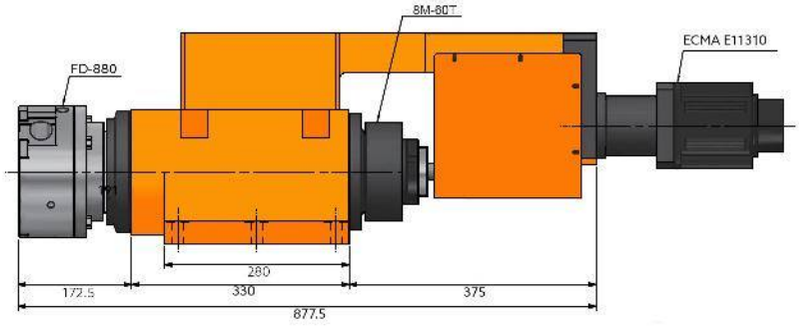

S80-A_2-5 FD-880-MB

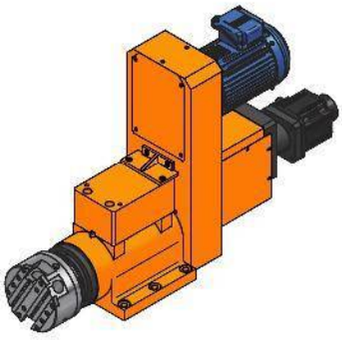

台灣精品2017
TAIWAN EXCELLENCE

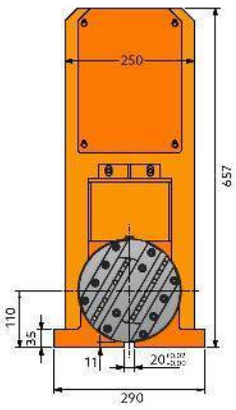

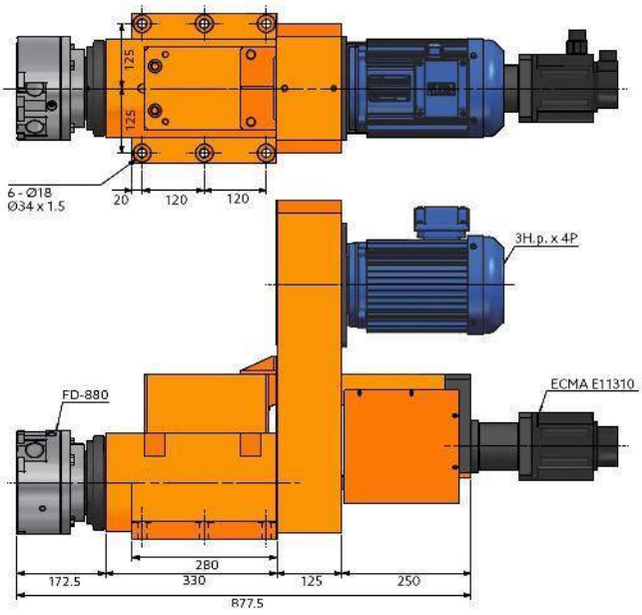

SR60-A_2-4 FA-408

SERVO CABEZAL PARA REFRENTADO

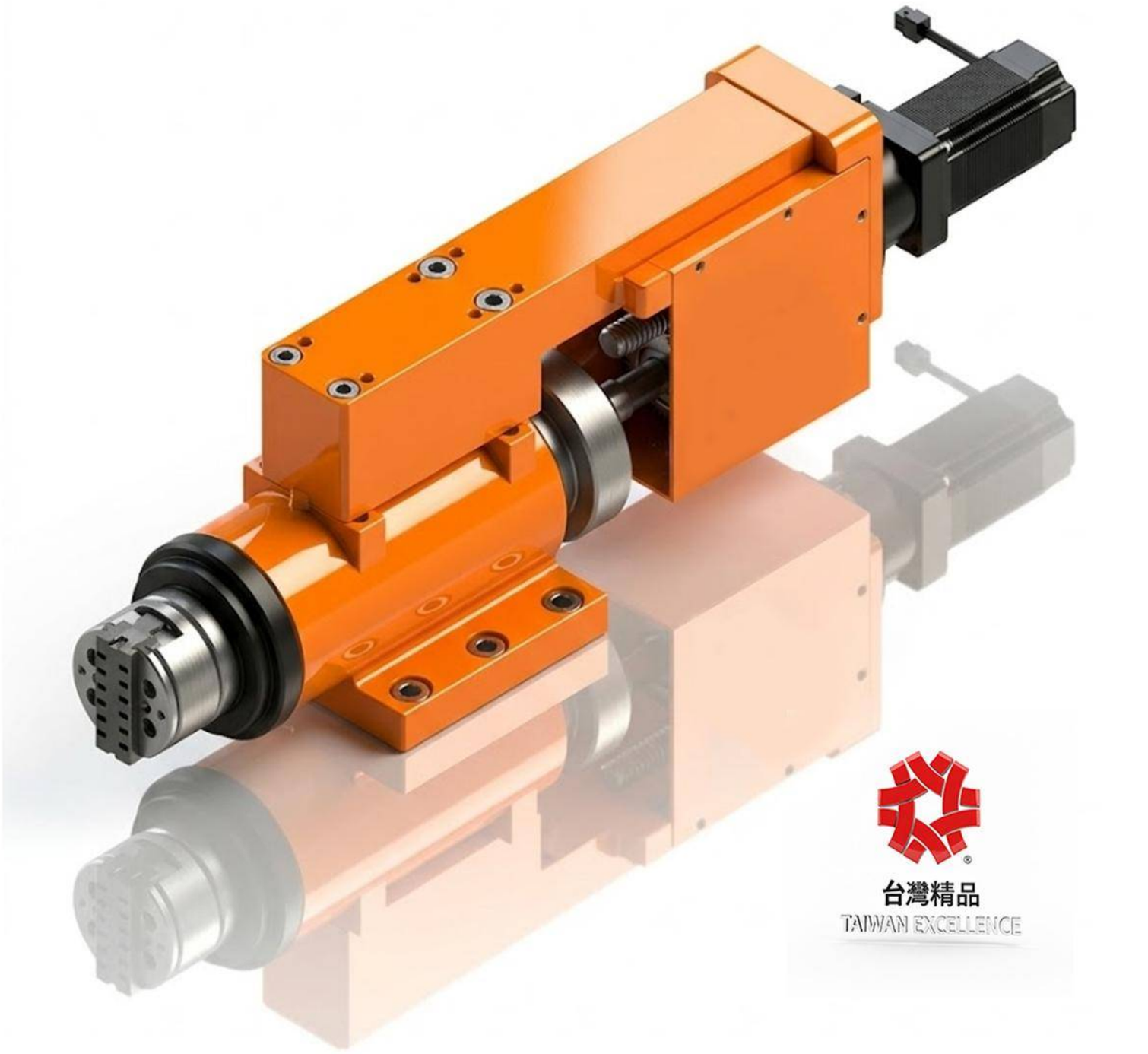

Características & Dimensiones

Modelo	SR60-A_2-4
Velocidad Máxima (r.p.m.)	*1,600*
Potencia Del Motor En 3 Fases	*2 H.p. x 4*
Polea Del Husillo	*8M - 60T*
Rodamientos De la Polea	*32211 x 1 / 6211Z x 1* *32212 x 1 / 6212Z x 1*
Rodamientos Del Bloque Del Tornillo Embalado	*7204 x 2*
Sellos Del Bloque Del Tornillo Embalado	*TC26 - 42 - 8 x 2*
Rodamientos De La Cabeza Refrentadora	*7204 x 4*
Modelo De La Cabeza Refrentadora Con Corredera Lateral Simple	*FA - 408*
Carrera De La Corredera De La Cabeza De Refrentado	*8 mm*

*** Redondez: ≤ 0.003 mm.*
**** Auto Repetitividad De La Corredera ≤ 0.005 mm.*
***** Todas las dimensiones están indicadas en milímetros.*

SR60-A_2-4 FA-408

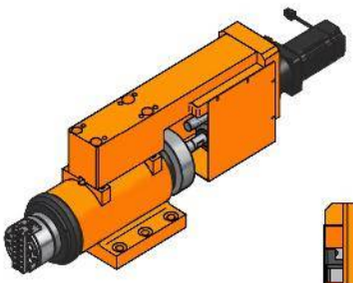

台灣精品 2017
TAIWAN EXCELLENCE

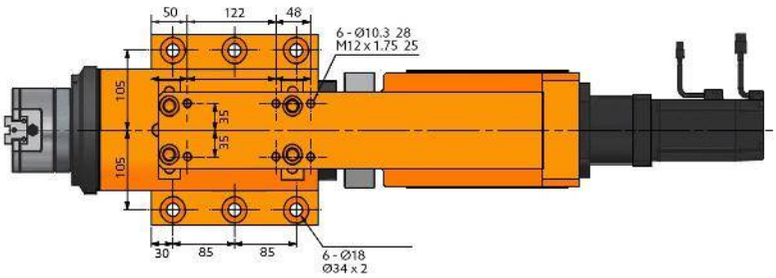

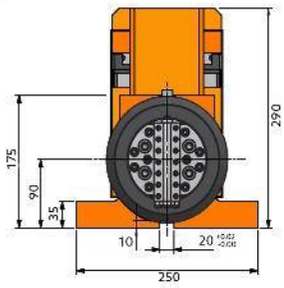

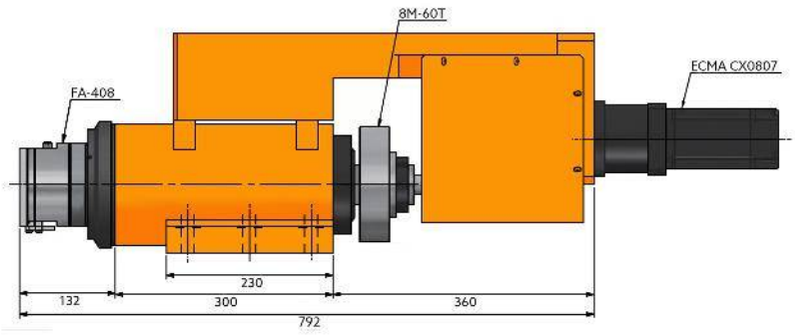

SR60-A_2-4 FA-408 MB

台灣精品 2017
TAIWAN EXCELLENCE

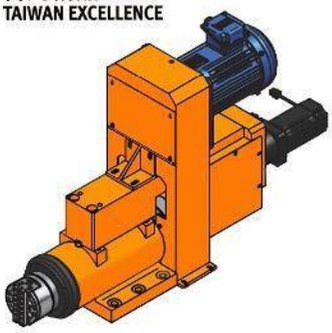

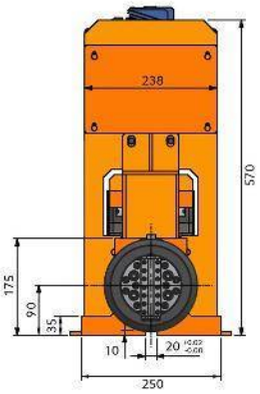

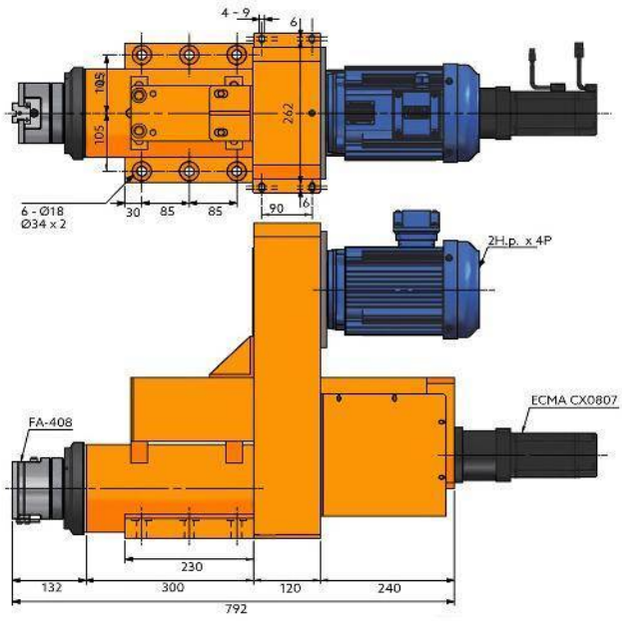

SR60-A_2-4 FA-610

SERVO CABEZAL PARA REFRENTADO

台灣精品
TAIWAN EXCELLENCE

Características & Dimensiones

Modelo	SR60-A_2-4
Velocidad Máxima (r.p.m.)	*1,200*
Potencia Del Motor En 3 Fases	*2 H.p. x 4*
Polea Del Husillo	*8M - 60T*
Rodamientos De la Polea	*32211 x 1 / 6211Z x 1* *32212 x 1 / 6212Z x 1*
Rodamientos Del Bloque Del Tornillo Embalado	*7204 x 2*
Sellos Del Bloque Del Tornillo Embalado	*TC26 - 42 - 8 x 2*
Rodamientos De La Cabeza Refrentadora	*7204 x 4*
Modelo De La Cabeza Refrentadora Con Corredera Lateral Simple	*FA - 610*
Carrera De La Corredera De La Cabeza De Refrentado	*10 mm.*

** *Redondez: ≤ 0.003 mm.*
*** *Auto Repetitividad De La Corredera ≤ 0.005 mm.*
**** *Todas las dimensiones están indicadas en milímetros.*

SR60-A_2-4 FA-610

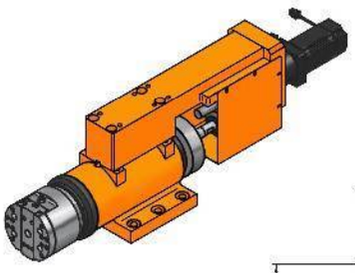

台灣精品 2017
TAIWAN EXCELLENCE

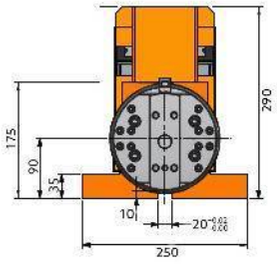

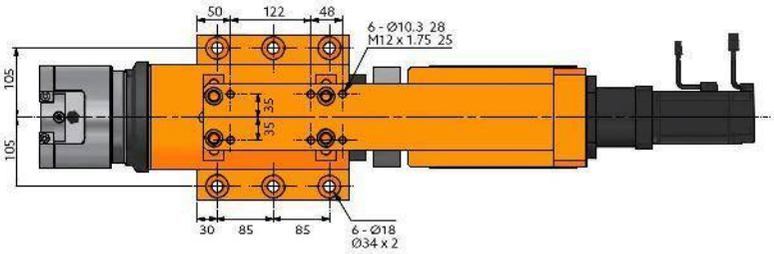

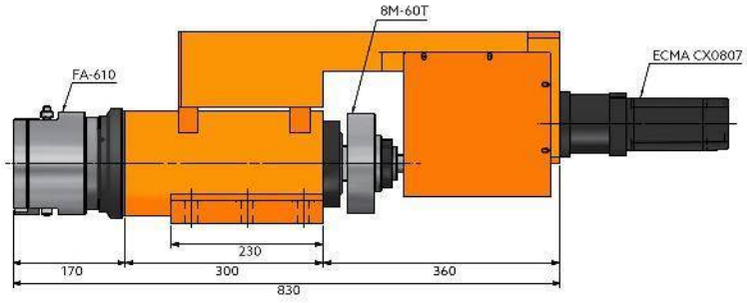

SR60-A_2-4 FA-610 MB

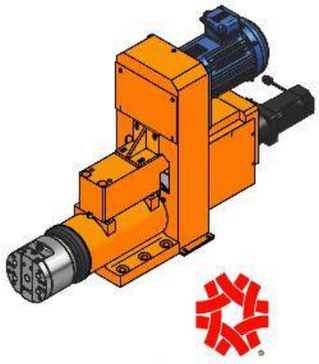

台灣精品2017
TAIWAN EXCELLENCE

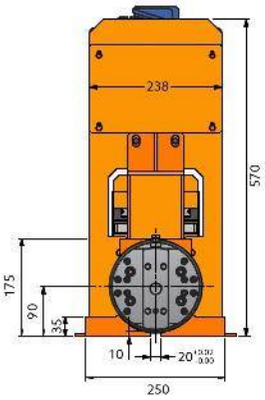

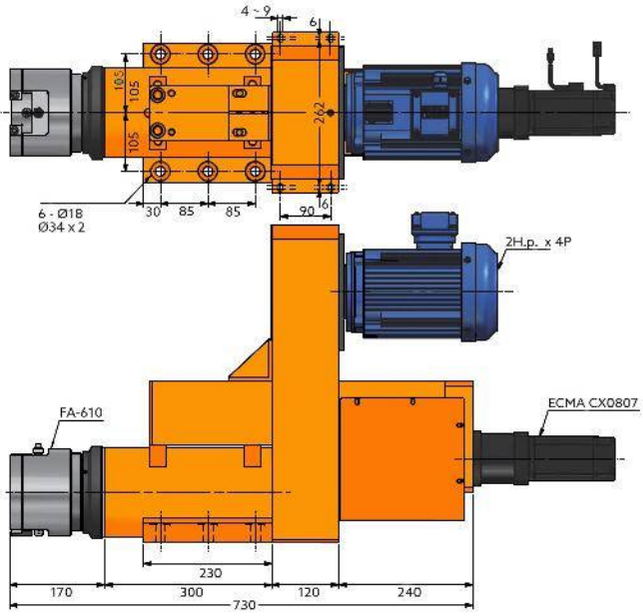

SR80-A_2-5 FA-812

SERVO CABEZAL PARA REFRENTADO

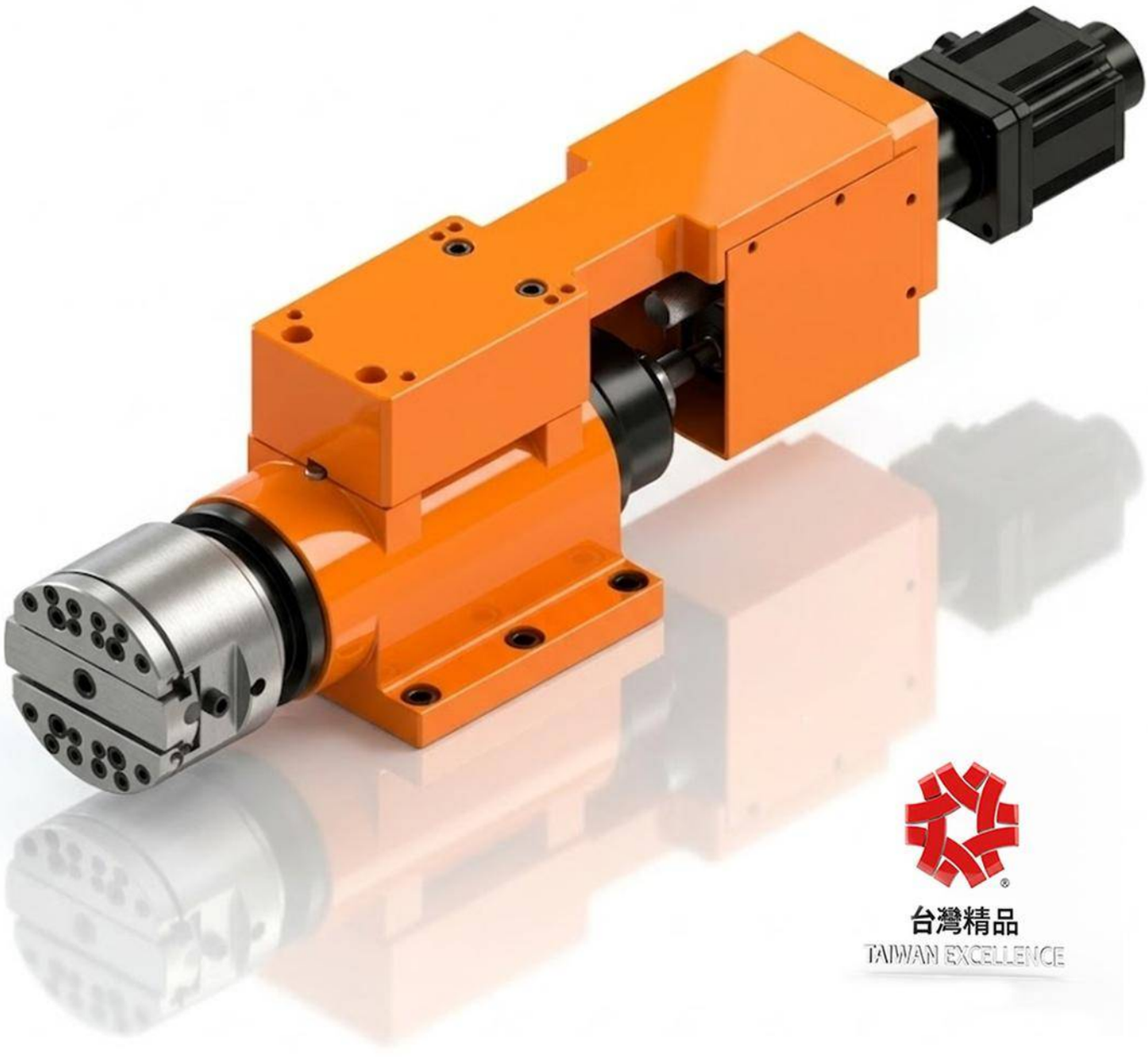

台灣精品
TAIWAN EXCELLENCE

Características & Dimensiones

Modelo	SR80H-A_2-5
Velocidad Máxima (r.p.m.)	*800*
Potencia Del Motor En 3 Fases	*3 H.p. x 4*
Polea Del Husillo	*8M - 60T*
Rodamientos De la Polea	*32216 X 2 | 6216Z x 2*
Rodamientos Del Bloque Del Tornillo Embalado	*7205 x 2*
Sellos Del Bloque Del Tornillo Embalado	*TC30-50-10 x 2*
Rodamientos De La Cabeza Refrentadora	*7204 x 4*
Modelo De La Cabeza Refrentadora Con Corredera Lateral Simple	*FD-812*
Carrera De La Corredera De La Cabeza De Refrentado	*12 mm.*

** Redondez: ≤ 0.003 mm.
*** Auto Repetitividad De La Corredera ≤ 0.005 mm.
**** Todas las dimensiones están indicadas en milímetros.

SR80-A_2-5 FA-812

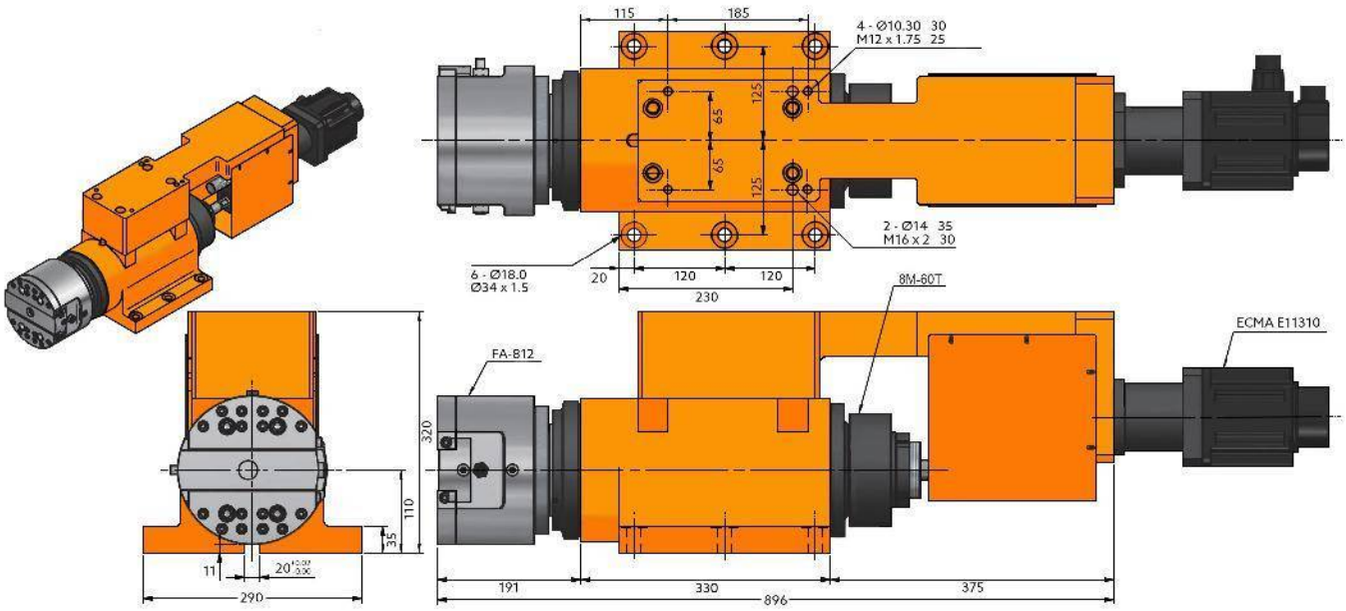

SR80-A_2-5 FA-812-MB

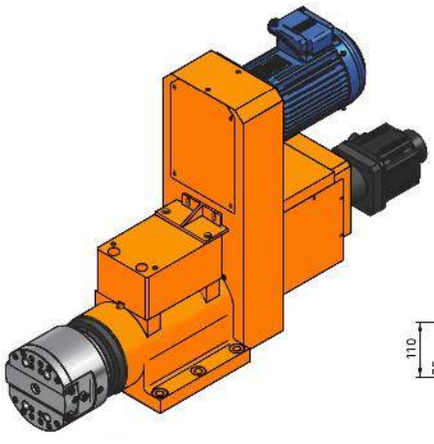

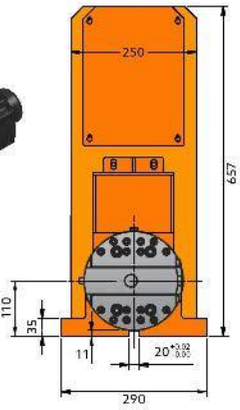

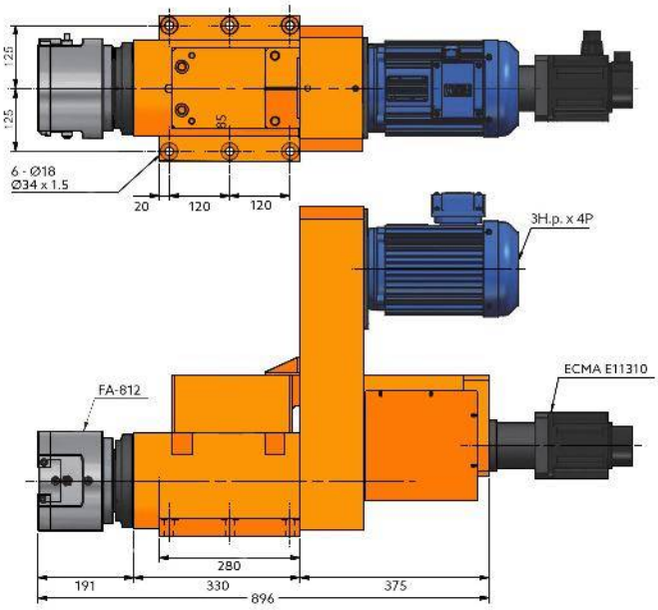

SR80-A_2-5 FA-830

SERVO CABEZAL PARA REFRENTADO

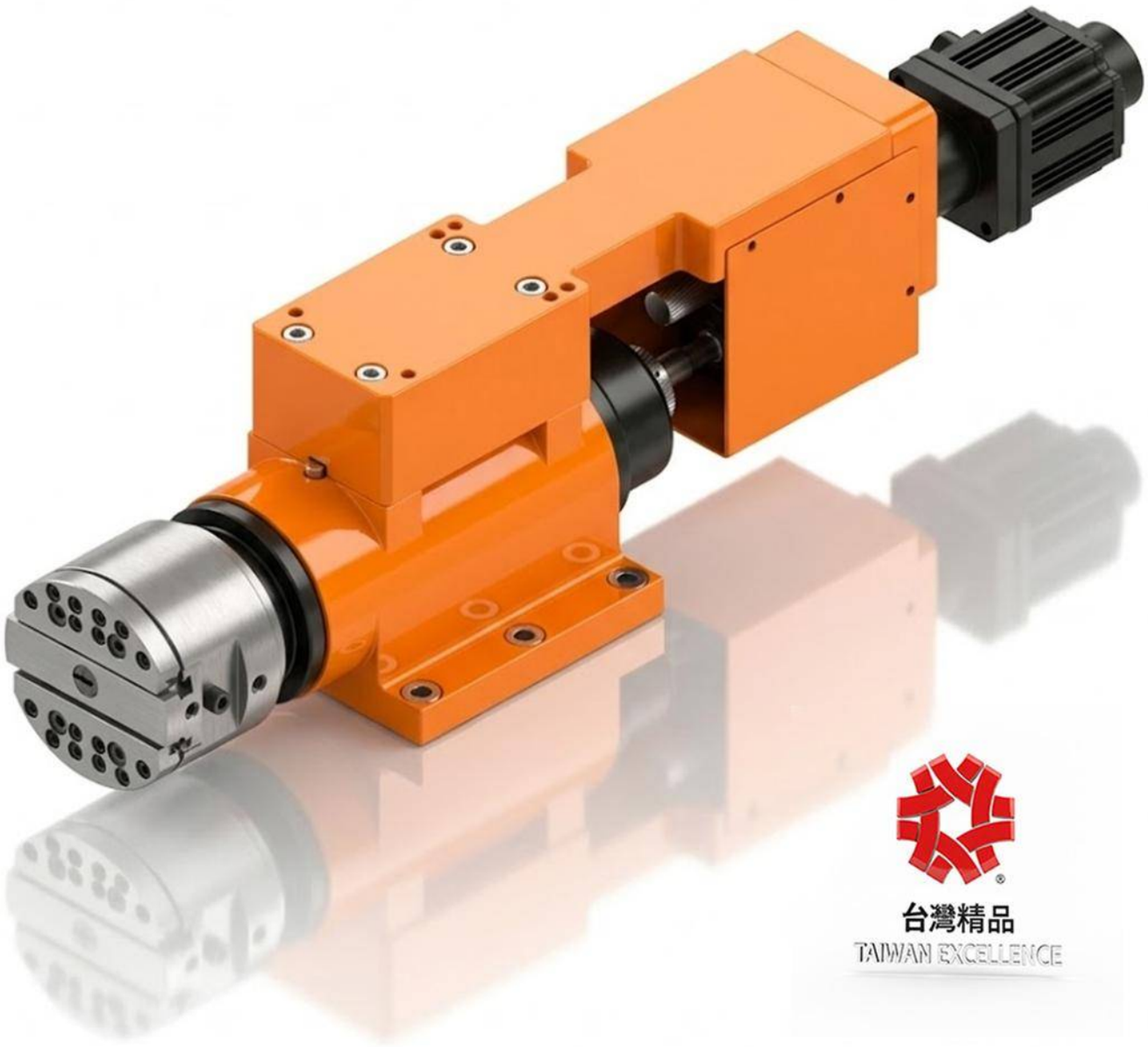

Características & Dimensiones

Modelo	SR80H-A_2-5
Velocidad Máxima (r.p.m.)	*2,500*
Potencia Del Motor En 3 Fases	*3 H.p. x 4*
Polea Del Husillo	*8M - 60T*
Rodamientos De la Polea	*7216 x 4*
Rodamientos Del Bloque Del Tornillo Embalado	*7205 x 2*
Sellos Del Bloque Del Tornillo Embalado	*TC30-50-10 x 2*
Rodamientos De La Cabeza Refrentadora	*7204 x 4*
Modelo De La Cabeza Refrentadora Con Corredera Lateral Simple	*FA-830*
Carrera De La Corredera De La Cabeza De Refrentado	*30 mm.*

*** Redondez: ≤ 0.003 mm.*
**** Auto Repetitividad De La Corredera ≤ 0.005 mm.*
***** Todas las dimensiones están indicadas en milímetros.*

SR80-A_2-5 FA-830

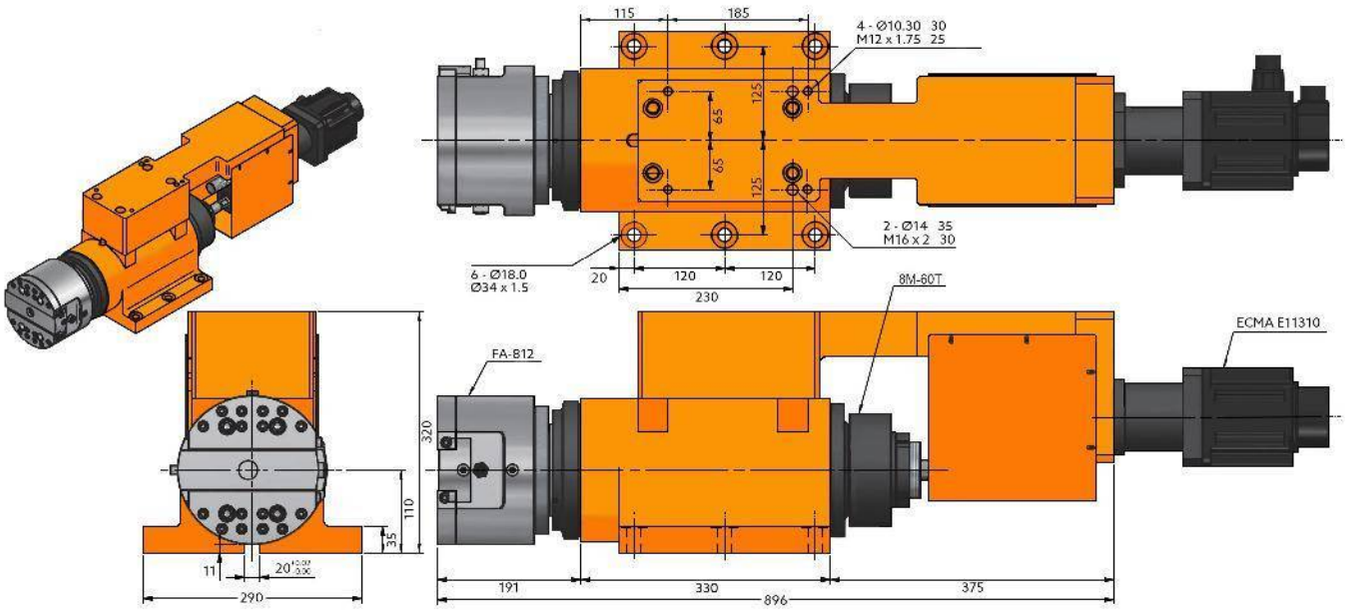

SR80-A_2-5 FA-830-MB

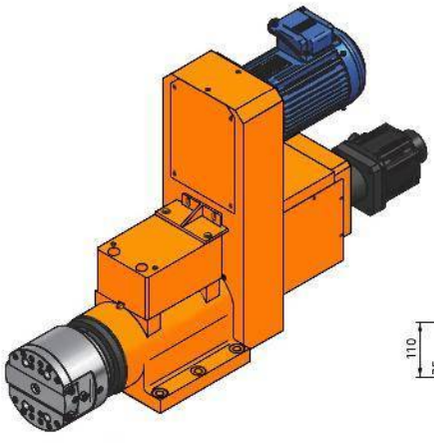

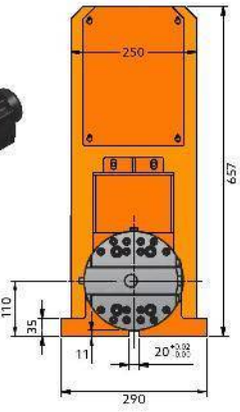

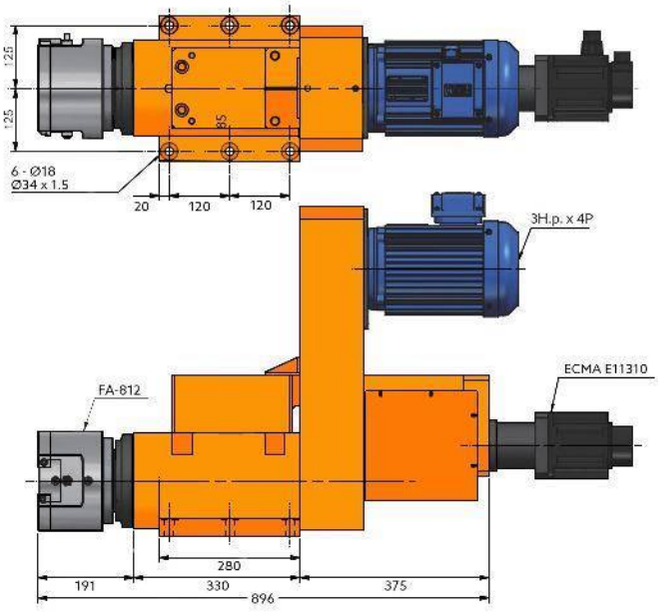

SR80-A_2-5 FD-880

SERVO CABEZAL PARA REFRENTADO

台灣精品
TAIWAN EXCELLENCE

Características & Dimensiones

Modelo	SR80-A_2-5
Velocidad Máxima (r.p.m.)	*1,200*
Potencia Del Motor En 3 Fases	*3 H.p. x 4*
Polea Del Husillo	*8M - 60T*
Rodamientos De la Polea	*32216 X 2 | 6216Z x 2*
Rodamientos Del Bloque Del Tornillo Embalado	*7205 x 2*
Sellos Del Bloque Del Tornillo Embalado	*TC30-50-10 x 2*
Rodamientos De La Cabeza Refrentadora	*7204 x 4*
Modelo De La Cabeza Refrentadora Con Corredera Lateral Simple	*FD-880*
Carrera De La Corredera De La Cabeza De Refrentado	*80 mm.*

*** Redondez: ≤ 0.003 mm.*
**** Auto Repetitividad De La Corredera ≤ 0.005 mm.*
***** Todas las dimensiones están indicadas en milímetros.*

SR80-A_2-5 FD-880

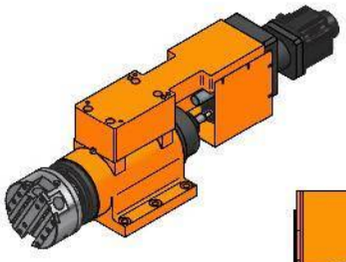

台灣精品 2017
TAIWAN EXCELLENCE

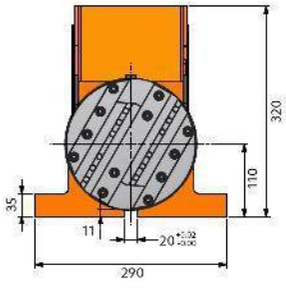

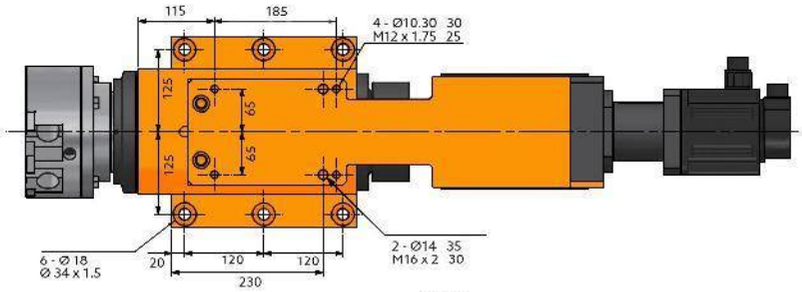

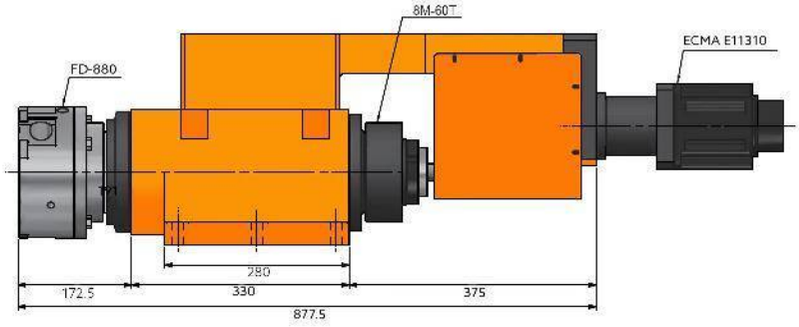

SR80-A_2-5 FD-880-MB

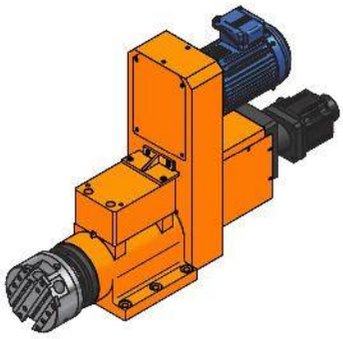

台灣精品2017
TAIWAN EXCELLENCE

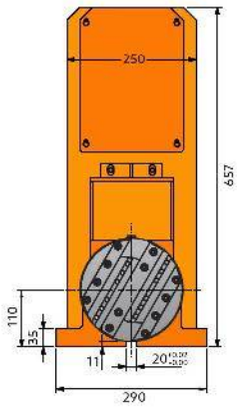

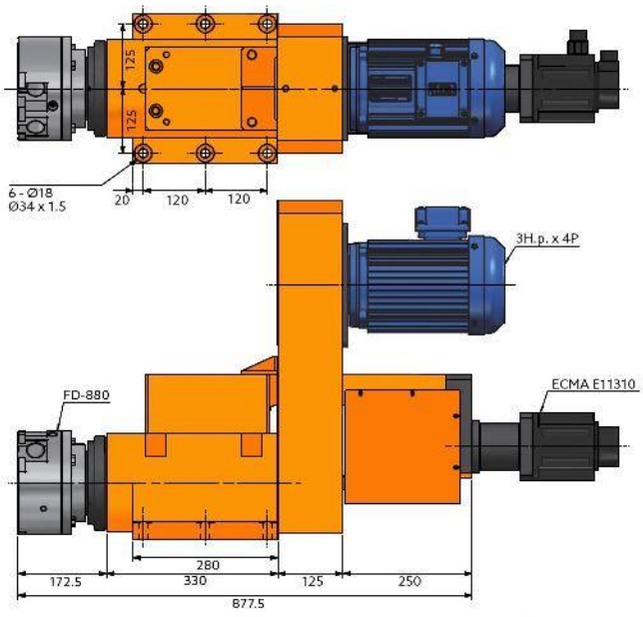

S80H-A_2-5 FA-812

SERVO CABEZAL PARA REFRENTADO DE ALTA VELOCIDAD

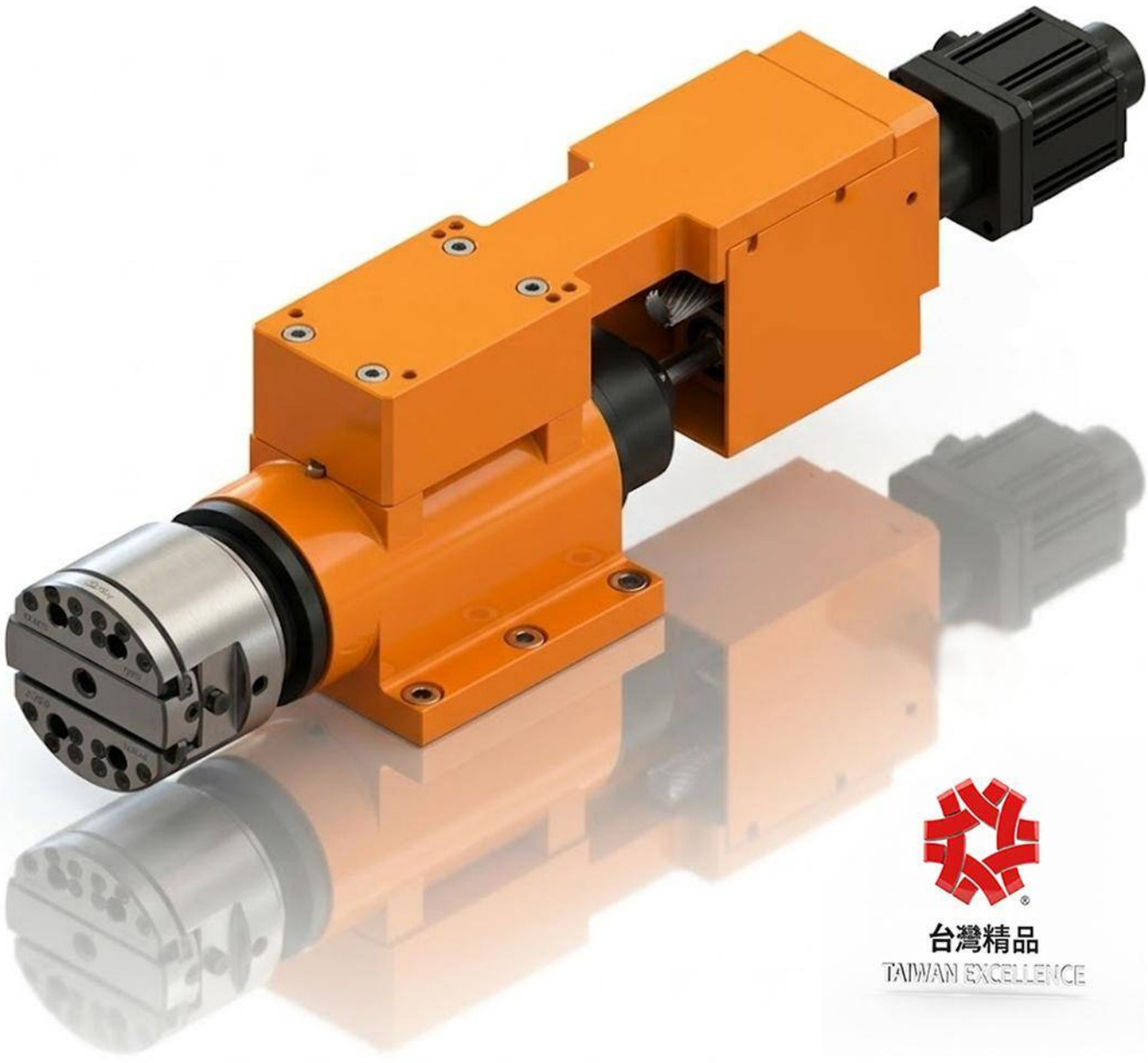

Características & Dimensiones

Modelo	S80H-A_2-5
Velocidad Máxima (r.p.m.)	*2,500*
Potencia Del Motor En 3 Fases	*3 H.p. x 4*
Polea Del Husillo	*8M - 60T*
Rodamientos De la Polea	*7216 x 4*
Rodamientos Del Bloque Del Tornillo Embalado	*7205 x 2*
Sellos Del Bloque Del Tornillo Embalado	*TC30-50-10 x 2*
Rodamientos De La Cabeza Refrentadora	*7204 x 4*
Modelo De La Cabeza Refrentadora Con Corredera Lateral Simple	*FA-812*
Carrera De La Corredera De La Cabeza De Refrentado	*12 mm.*

** Redondez: ≤ 0.003 mm.
*** Auto Repetitividad De La Corredera ≤ 0.005 mm.
**** Todas las dimensiones están indicadas en milímetros.

S80H-A_2-5 FA-812

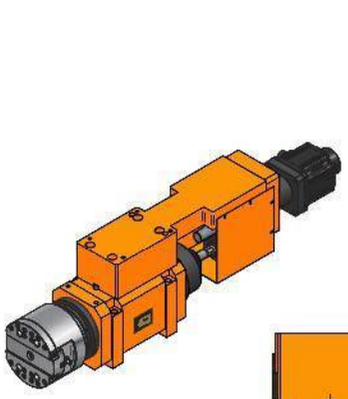

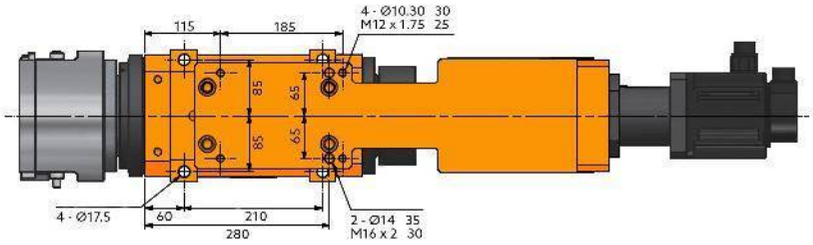

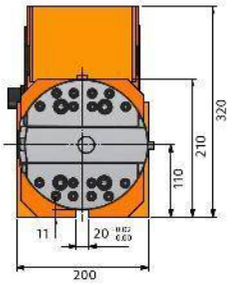

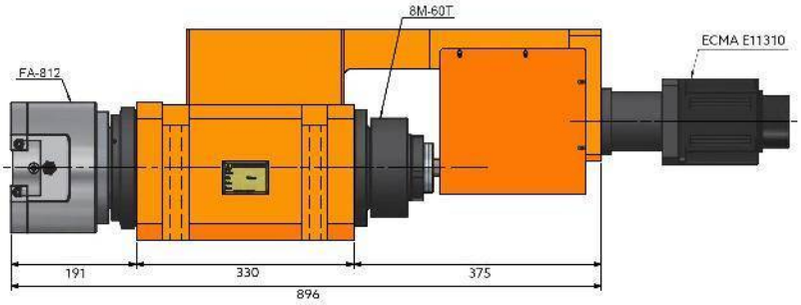

S80H-A_2-5 FA-812-MB

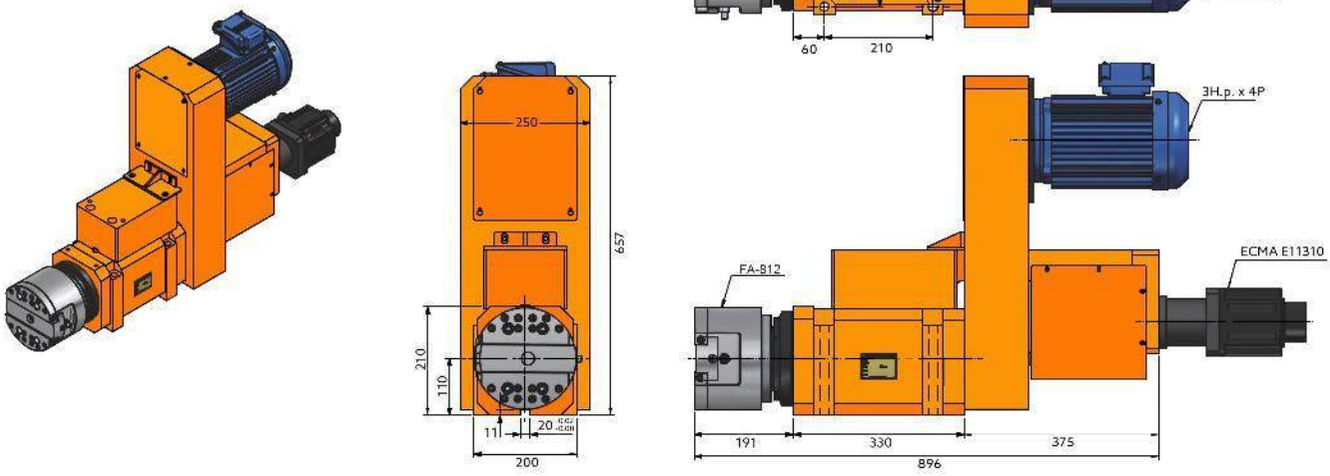

S80H-A_2-5 FA-830

SERVO CABEZAL PARA REFRENTADO DE ALTA VELOCIDAD

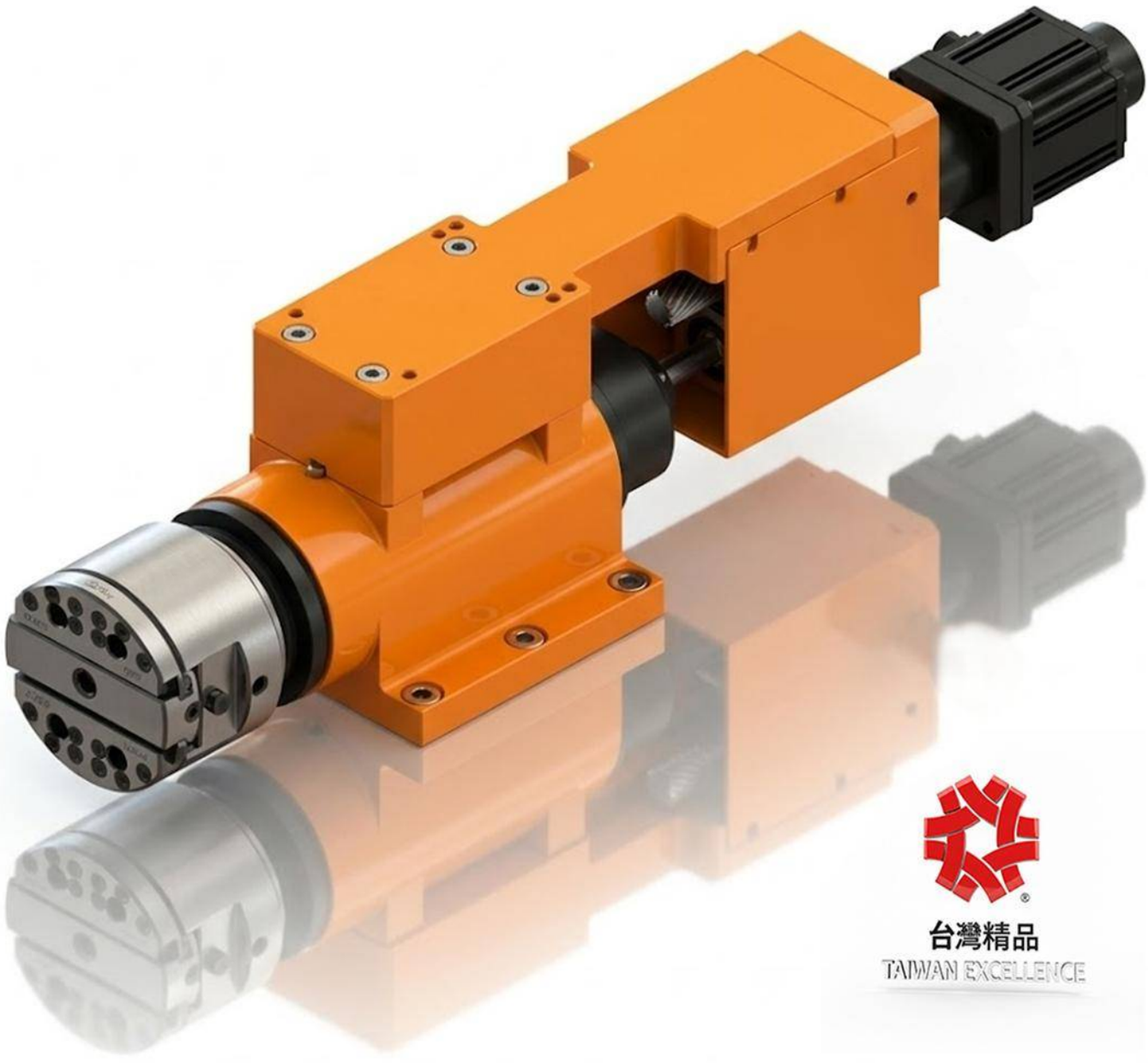

台灣精品
TAIWAN EXCELLENCE

Características & Dimensiones

Modelo	S80H-A_2-5
Velocidad Máxima (r.p.m.)	*2,500*
Potencia Del Motor En 3 Fases	*3 H.p. x 4*
Polea Del Husillo	*8M - 60T*
Rodamientos De la Polea	*7216 x 4*
Rodamientos Del Bloque Del Tornillo Embalado	*7205 x 2*
Sellos Del Bloque Del Tornillo Embalado	*TC30-50-10 x 2*
Rodamientos De La Cabeza Refrentadora	*7204 x 4*
Modelo De La Cabeza Refrentadora Con Corredera Lateral Simple	*FA-830*
Carrera De La Corredera De La Cabeza De Refrentado	*30 mm.*

*** Redondez: ≤ 0.003 mm.*
**** Auto Repetitividad De La Corredera ≤ 0.005 mm.*
***** Todas las dimensiones están indicadas en milímetros.*

S80H-A_2-5 FA-830-MB

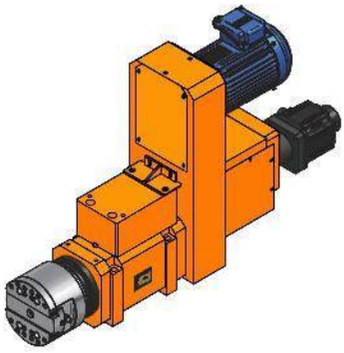

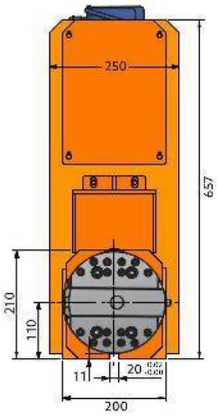

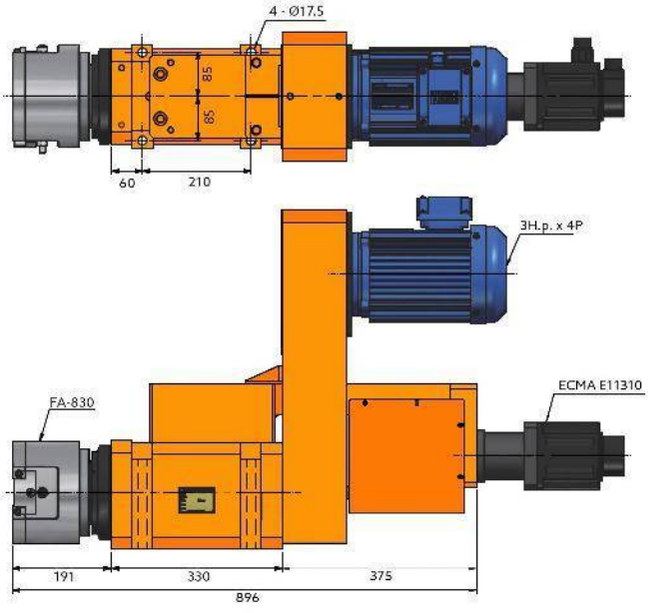

S80H-A_2-5 FA-830

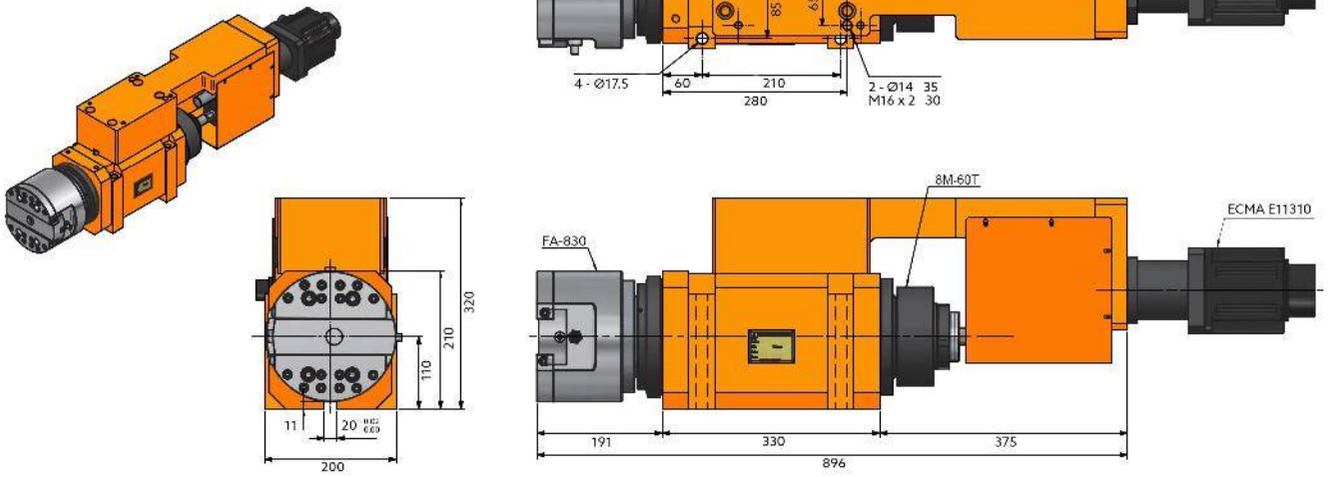

S80H-A_2-5 FD-880

SERVO CABEZAL PARA REFRENTADO DE ALTA VELOCIDAD

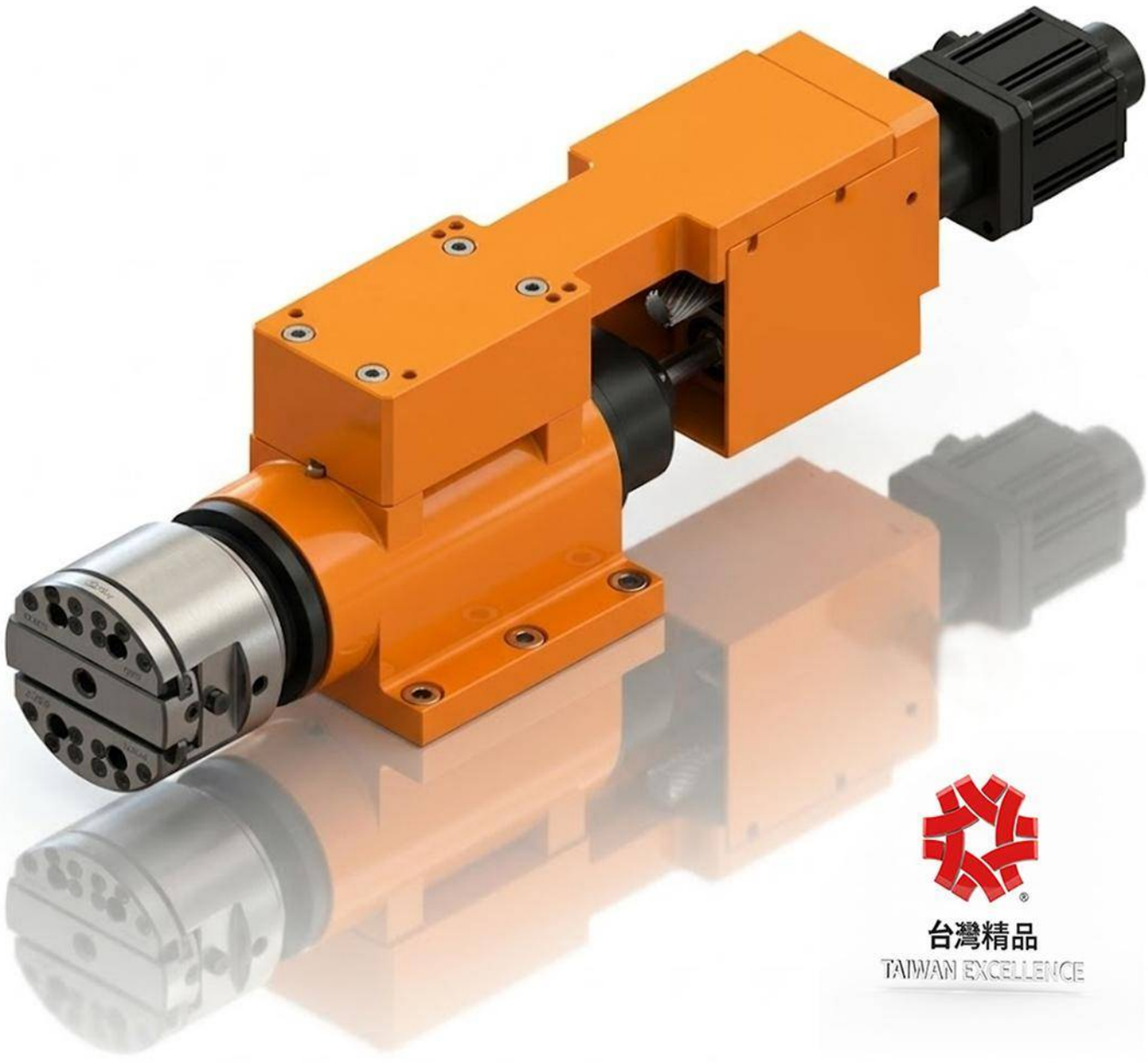

Características & Dimensiones

Modelo	S80H-A_2-5
Velocidad Máxima (r.p.m.)	*2,500*
Potencia Del Motor En 3 Fases	*3 H.p. x 4*
Polea Del Husillo	*8M - 60T*
Rodamientos De la Polea	*7216 x 4*
Rodamientos Del Bloque Del Tornillo Embalado	*7205 x 2*
Sellos Del Bloque Del Tornillo Embalado	*TC30-50-10 x 2*
Rodamientos De La Cabeza Refrentadora	*7204 x 4*
Modelo De La Cabeza Refrentadora Con Corredera Lateral Simple	*FD-880*
Carrera De La Corredera De La Cabeza De Refrentado	*80 mm.*

** Redondez: ≤ 0.003 mm.
*** Auto Repetitividad De La Corredera ≤ 0.005 mm.
**** Todas las dimensiones están indicadas en milímetros.

S80H-A_2-5 FD-880

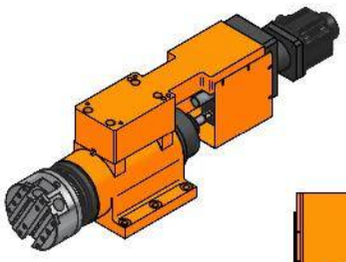

台灣精品 2017
TAIWAN EXCELLENCE

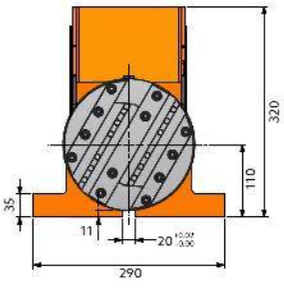

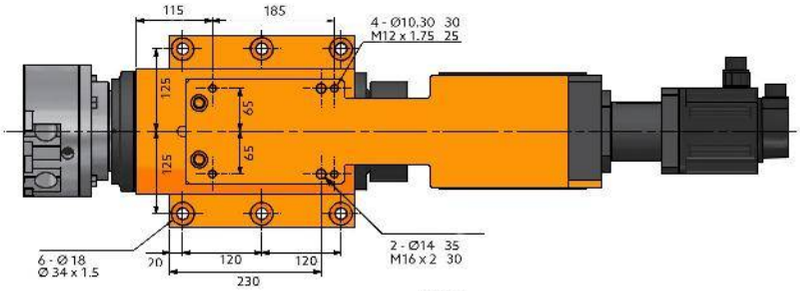

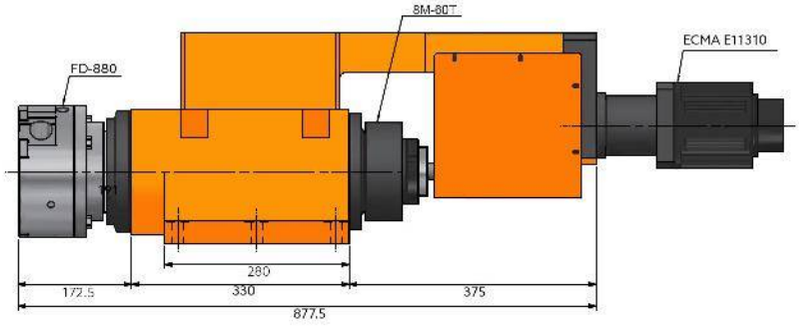

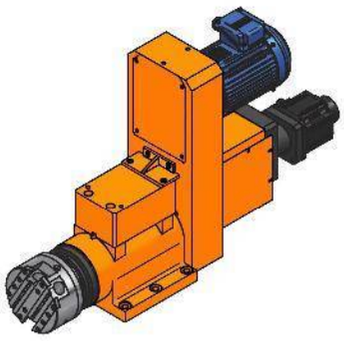

台灣精品2017
TAIWAN EXCELLENCE

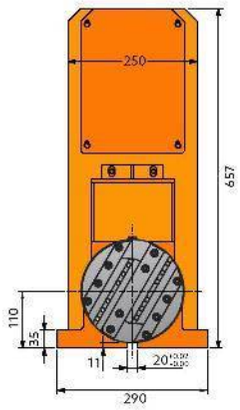

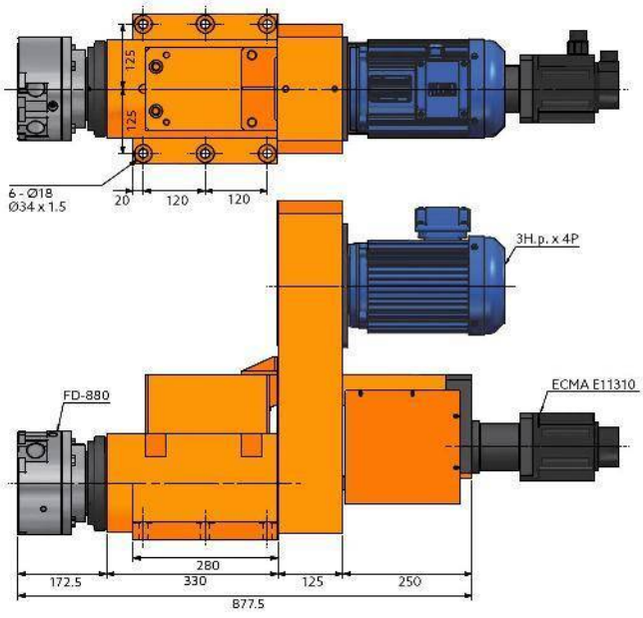

SR80H-A_2-5 FD-880

SERVO CABEZAL PARA REFRENTADO DE ALTA VELOCIDAD

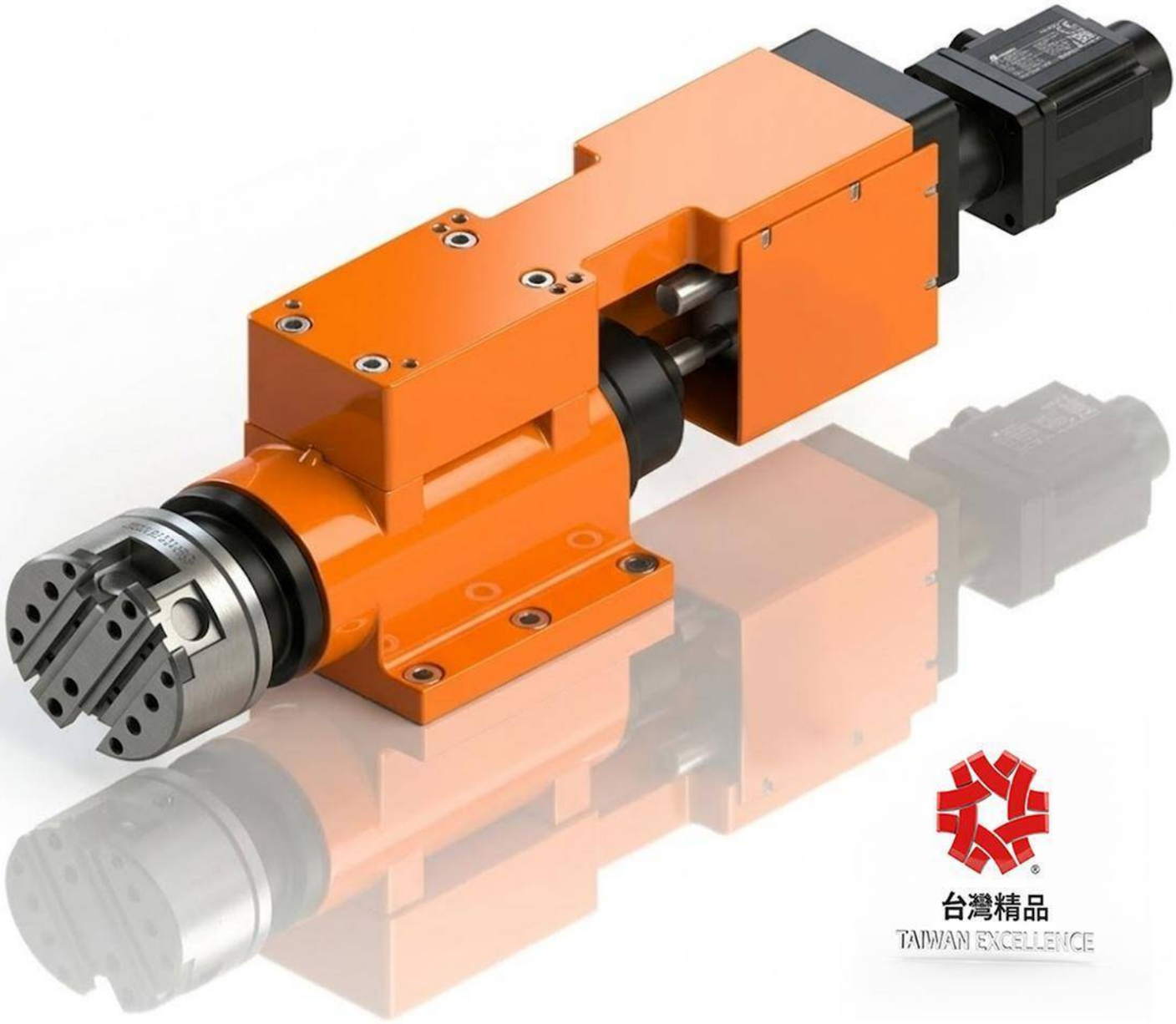

Características & Dimensiones

Modelo	SR80H-A_2-5
Velocidad Máxima (r.p.m.)	*2,500*
Potencia Del Motor En 3 Fases	*3 H.p. x 4*
Polea Del Husillo	*8M - 60T*
Rodamientos De la Polea	*7216 x 4*
Rodamientos Del Bloque Del Tornillo Embalado	*7205 x 2*
Sellos Del Bloque Del Tornillo Embalado	*TC30-50-10 x 2*
Rodamientos De La Cabeza Refrentadora	*7204 x 4*
Modelo De La Cabeza Refrentadora Con Corredera Lateral Simple	*FD-880*
Carrera De La Corredera De La Cabeza De Refrentado	*80 mm.*

*** Redondez: ≤ 0.003 mm.*
**** Auto Repetitividad De La Corredera ≤ 0.005 mm.*
***** Todas las dimensiones están indicadas en milímetros.*

SR80H-A_2-5 FD-880

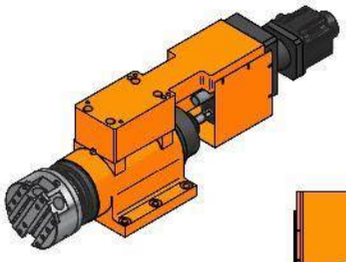

台灣精品 2017
TAIWAN EXCELLENCE

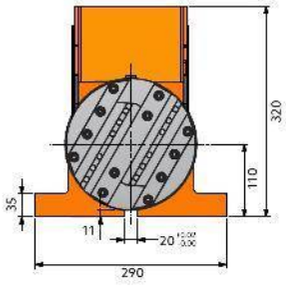

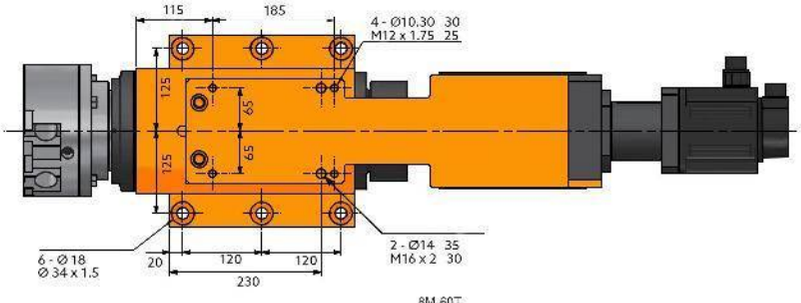

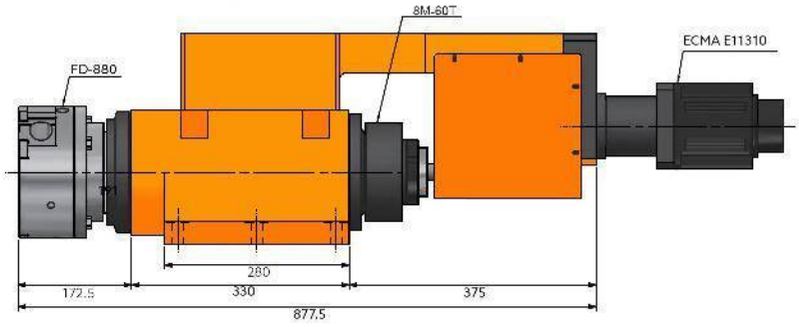

SR80H-A_2-5 FD-880-MB

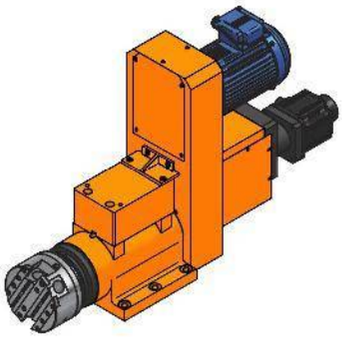

台灣精品2017
TAIWAN EXCELLENCE

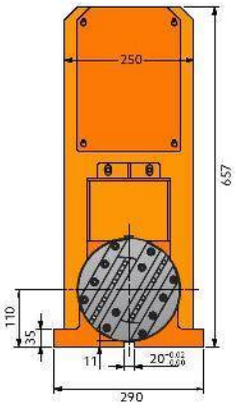

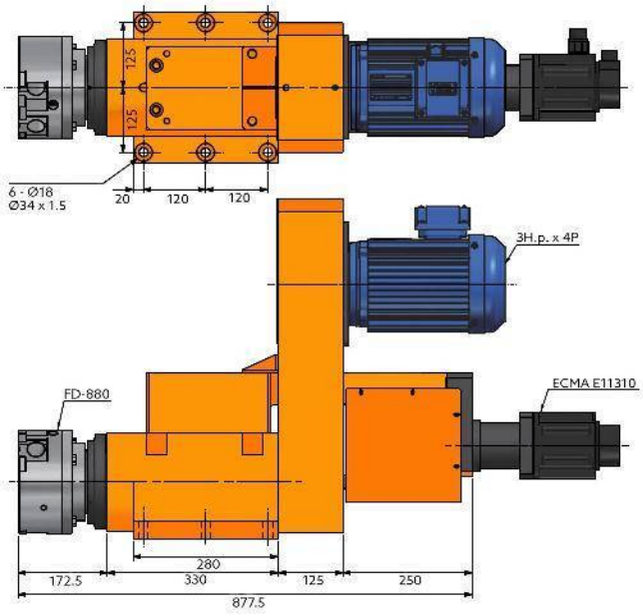

SERIE ST

CABEZALES PARA MACHUELEADO

ST0N-50M

CABEZAL PARA MACHUELEADO

Características & Dimensiones

Modelo	ST0N-50M
Capacidad De Machueleado *(S45C)*	*M6*
Carrera Máxima	*50 mm.*
Capacidad De Paso De La Cuerda	*0.25 ~ 1.25mm*
Potencia Del Motor En 3 Fases	*½ H.p. (220/440 volts)*
Peso Neto *(Kg.)*	*20.00*
Rodamientos Del Husillo	*6004ZZ x 3*
Rodamientos De Las Poleas	*6906ZZ x 3*
Sellos Del Husillo	*TC25 x 42 x 8* *TC50 x 62 x 10*
Banda De Transmisión	*5J-240*

**** Redondez: ≤ 0.003 mm.*
***** Todas las dimensiones están indicadas en milímetros.*

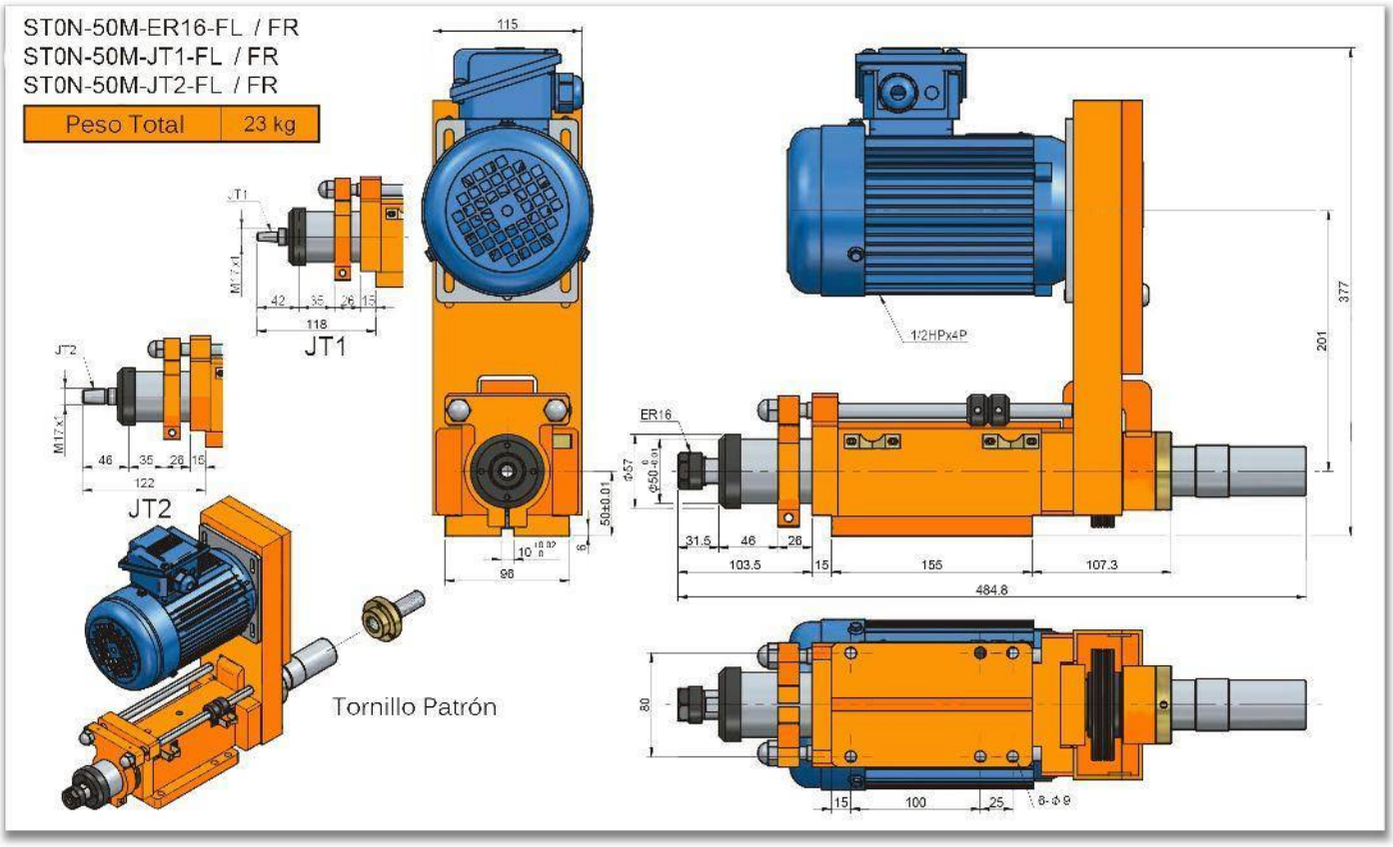
ST0N-50M-ER16-FL / FR
ST0N-50M-JT1-FL / FR
ST0N-50M-JT2-FL / FR
Peso Total
23 kg
JT1
JT2
Tornillo Patrón
1/2HPx4P
ER16
115
118
122
96
103.5
155
107.3
484.8
377
201
80
100
25
6-Φ9

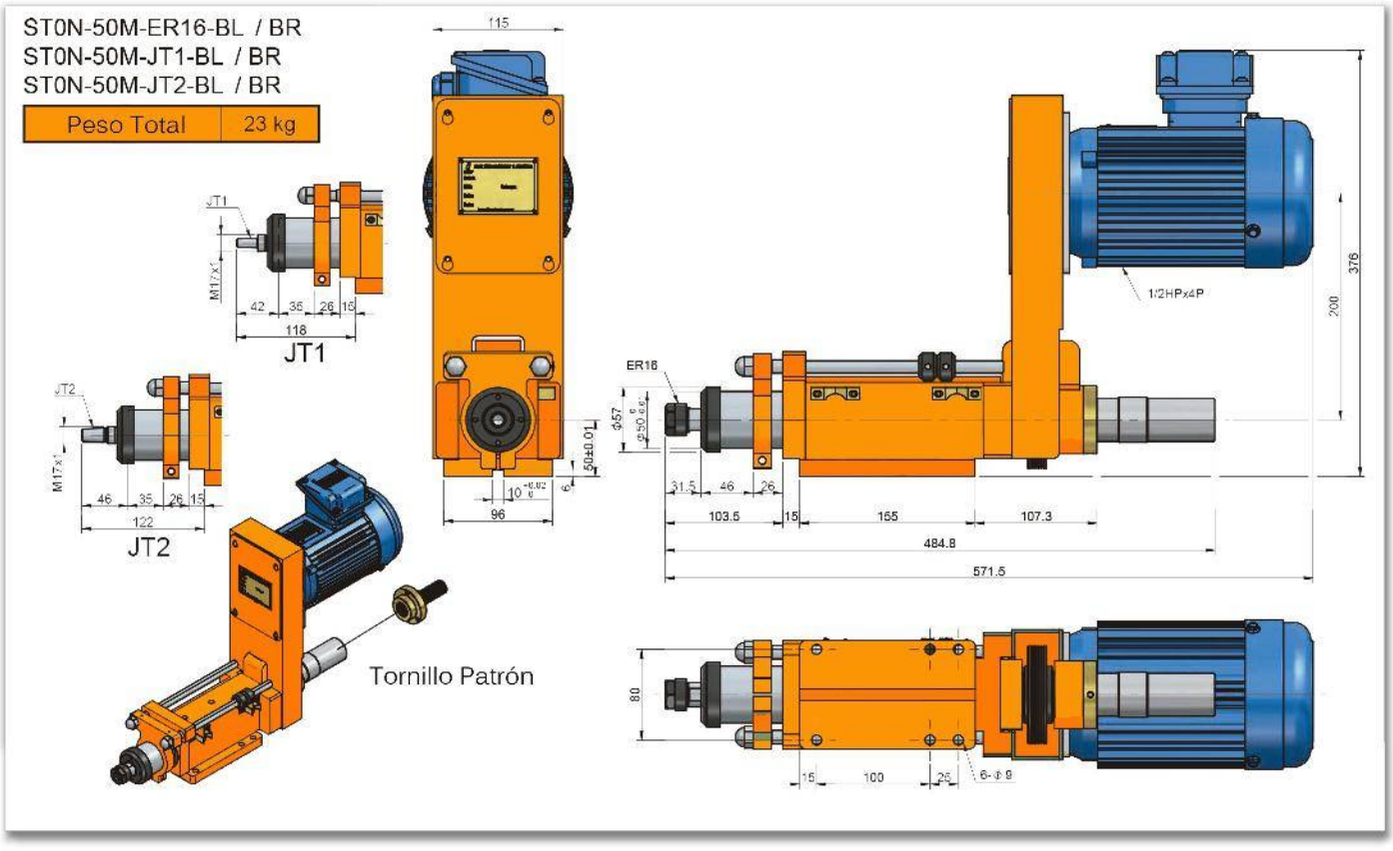
ST0N-50M-ER16-BL / BR
ST0N-50M-JT1-BL / BR
ST0N-50M-JT2-BL / BR
Peso Total
23 kg
JT1
JT2
Tornillo Patrón
ER16
1/2HPx4P
115
96
376
200
484.8
571.5

ST1N-65M

CABEZAL PARA MACHUELEADO

Características & Dimensiones

Modelo	ST1N-65M
Capacidad De Machueleado (S45C)	*M12*
Carrera Máxima	*65 mm.*
Capacidad De Paso De La Cuerda	*0.4 ~ 2.0 mm*
Potencia Del Motor En 3 Fases	*1 H.p. (220/440 volts)*
Peso Neto (Kg.)	*42.00*
Rodamientos Del Husillo	*6004ZZ x 3*
Rodamientos De Las Poleas	*6006ZZ x 3*
Sellos Del Husillo	*TC25 x 42 x 8 | TC50 x 62 x 10*
Banda De Transmisión	*A25 x Ø125, 8M x 47T x 33W*

**** Redondez: ≤ 0.003 mm.*
***** Todas las dimensiones están indicadas en milímetros.*

ST1N-65M-ER20-AR
ST1N-65M-ER20-AL

Peso Total	42 kg

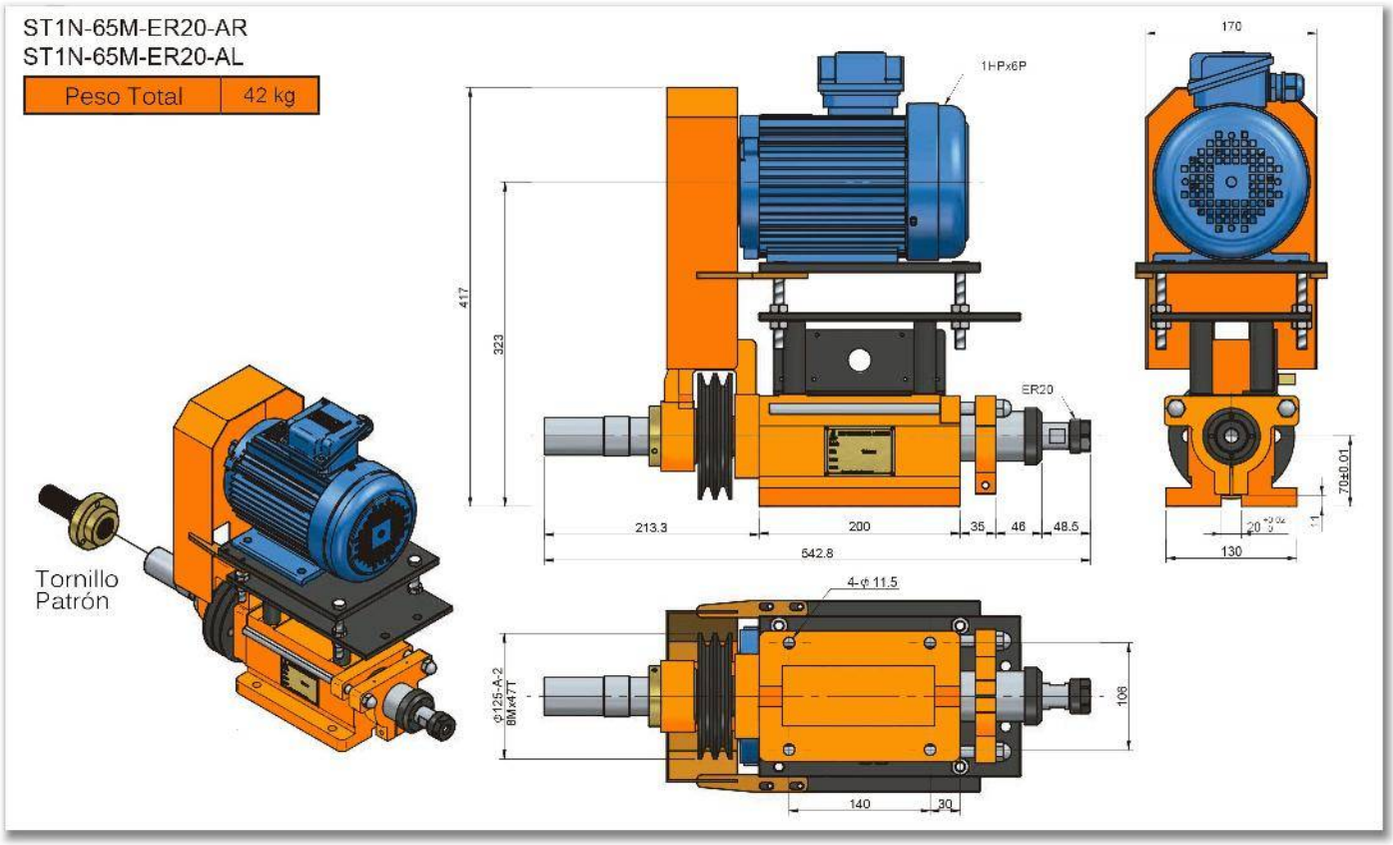

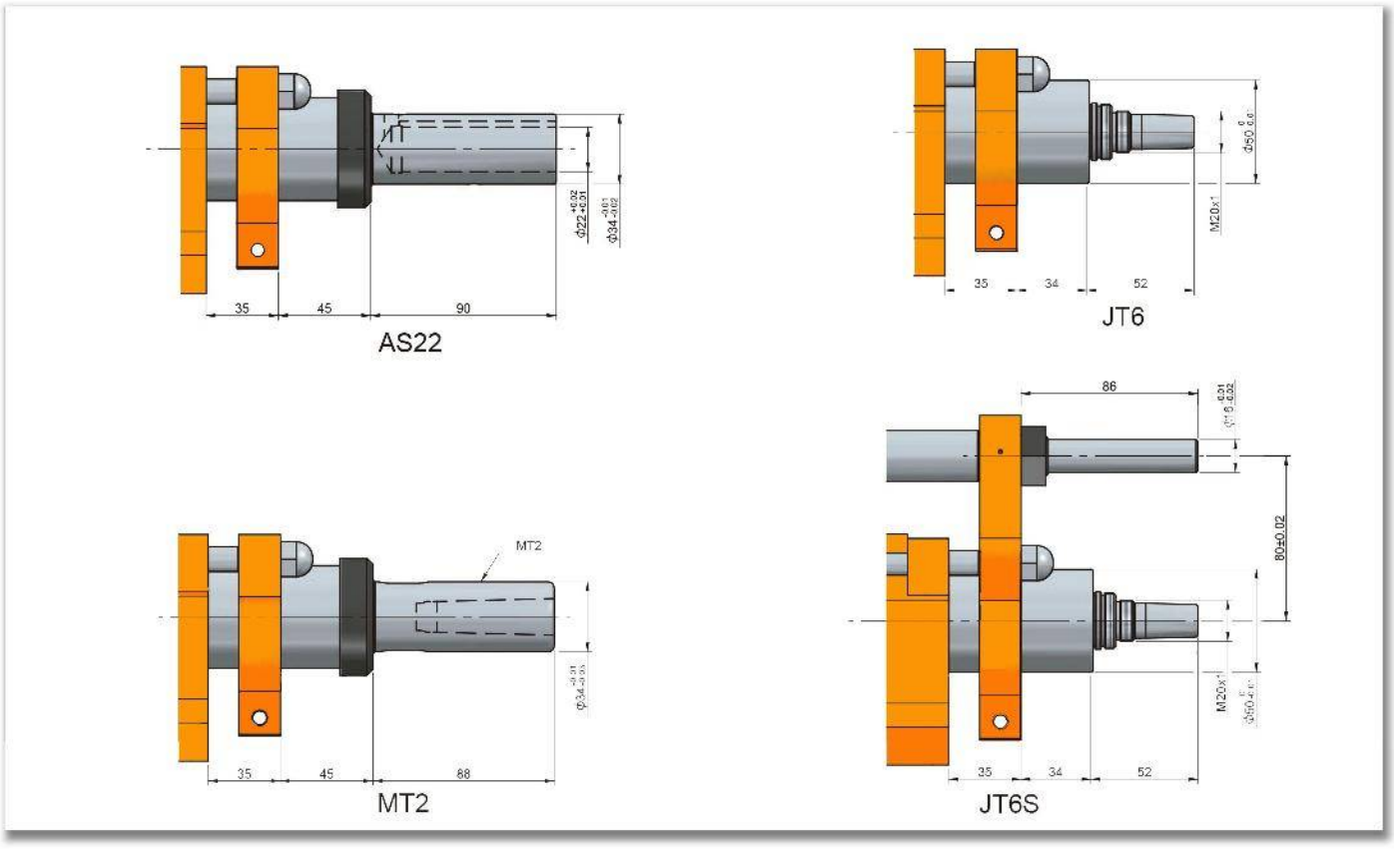
35
45
90
AS22
35
34
52
JT6
MT2
35
45
88
MT2
86
80±0.02
35
34
52
JT6S

ST2N-85M

CABEZAL PARA MACHUELEADO

Características & Dimensiones

Model	ST2N-85M
Capacidad De Machueleado (S45C)	*M30*
Carrera Máxima	*85 mm (3.35")*
Capacidad De Paso De La Cuerda	*0.7 ~ 2.5 mm (0.028" ~ 0.098")*
Potencia Del Motor En 3 Fases	*2.00 H.p. (220/440 volts)*
Peso Neto (Kg.)	*88.00 Kg (194.00 lb.)*
Rodamientos Del Husillo	*6008ZZ x 3*
Rodamientos De Las Poleas	*6010ZZ x 2*
Sellos Del Husillo	*TC45 x 68 x 12* *TC75 x 95 x 13*
Banda De Transmisión	*A2 x Ø150* *8M x 58T x 34W*

**** Redondez: ≤ 0.003 mm.*
***** Todas las dimensiones están indicadas en milímetros.*

ST2N-85M-ER32-R-MF
ST2N-85M-ER32-L-MF

Peso Total	68 kg

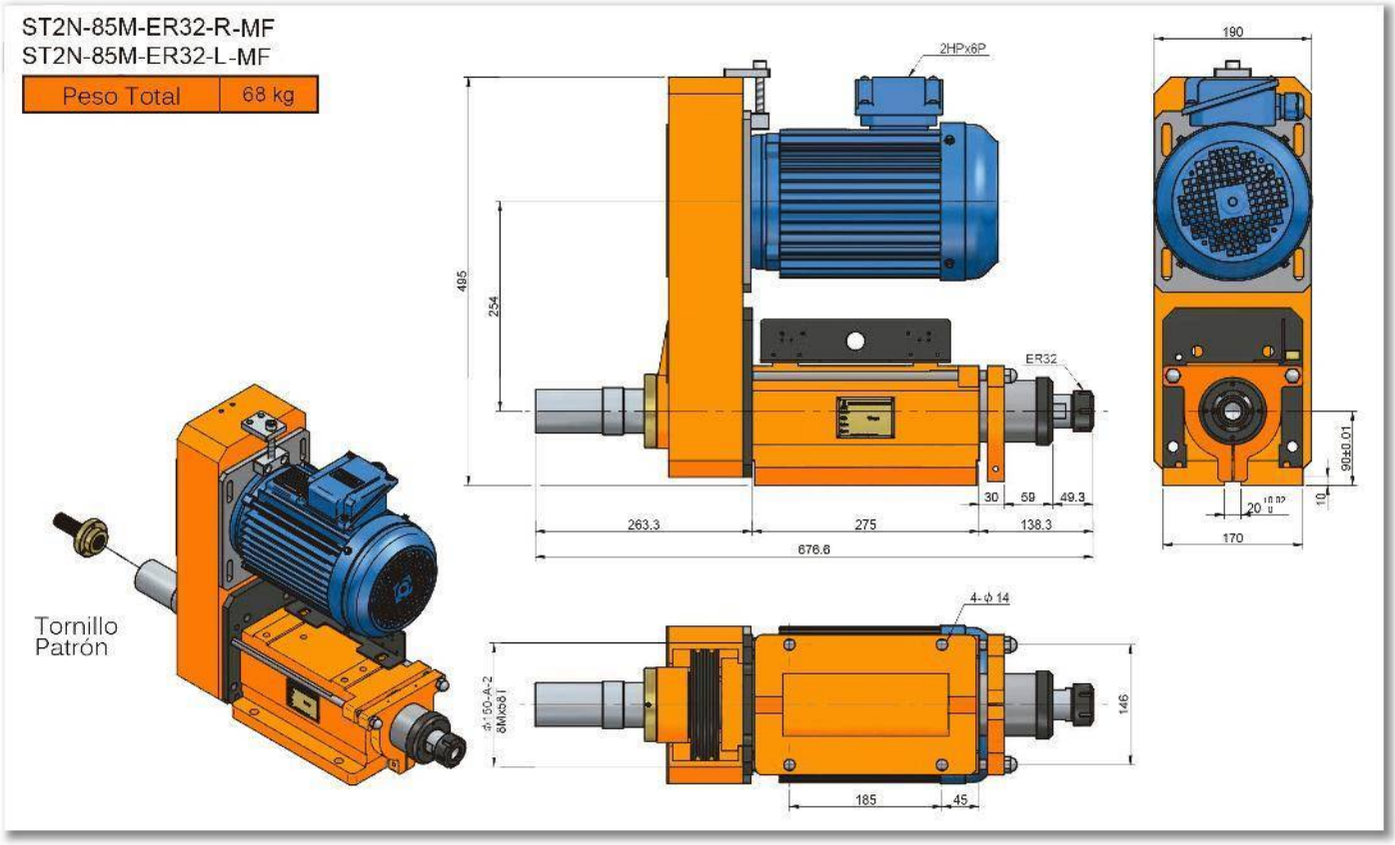

ST2N-85M-ER32-R-MB
ST2N-85M-ER32-L-MB

Peso Total	68 kg

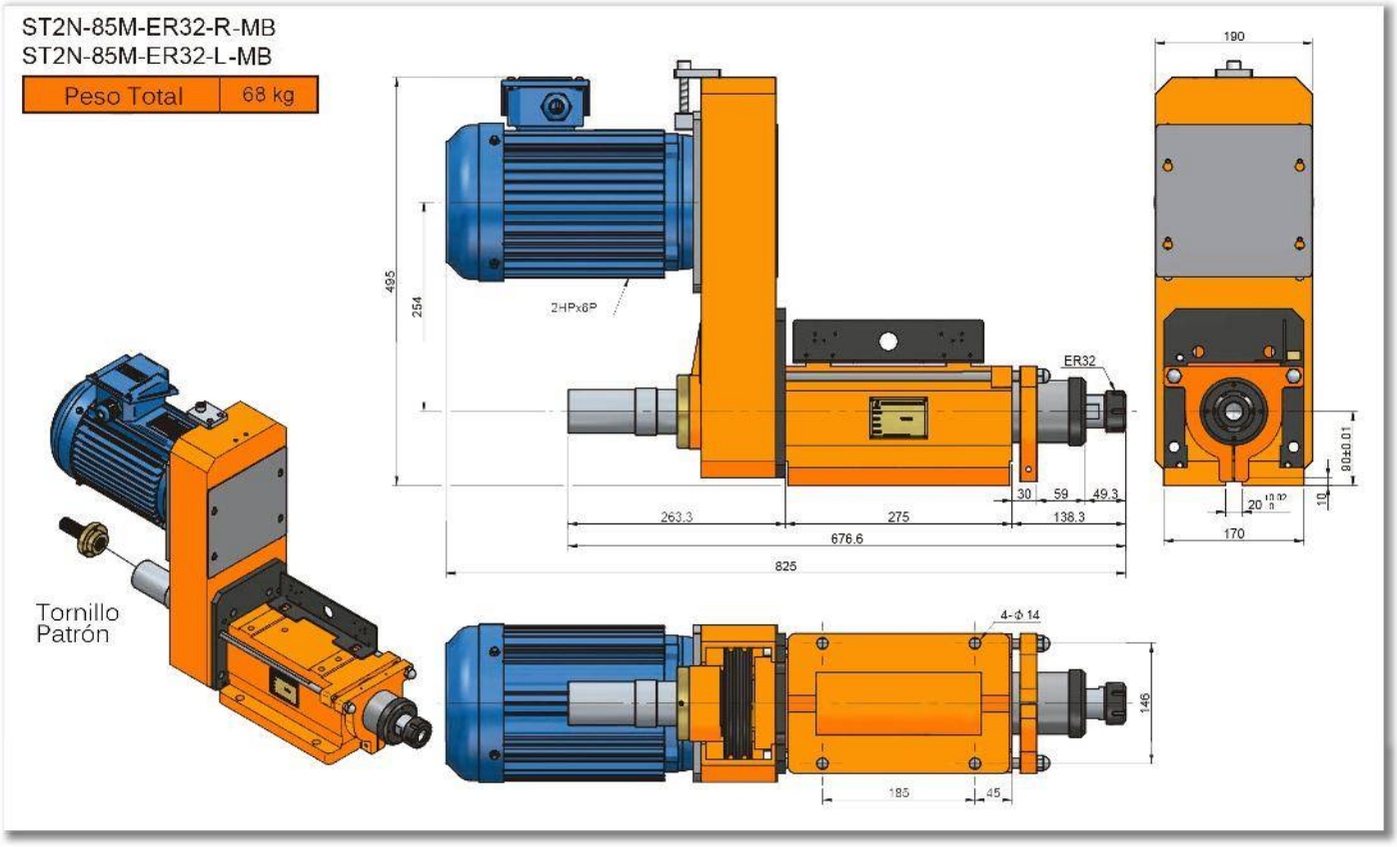

ST3N-90M

CABEZAL PARA MACHUELEADO

Características & Dimensiones

Modelo	ST3N-90M
Capacidad De Machueleado (S45C)	*M45*
Carrera Máxima	*90 mm (3.54")*
Capacidad De Paso De La Cuerda	*0.8 ~ 3.0 mm (0.031" ~ 0.118")*
Potencia Del Motor En 3 Fases	*2.00 H.p. (220/440 volts)*
Peso Neto (Kg.)	*114.00 Kg (252 lb.)*
Rodamientos Del Husillo	*6210ZZ x 3*
Rodamientos De Las Poleas	*6212ZZ x 2*
Sellos Del Husillo	*TC60 x 90 x 10* *TC100 x 125 x 12* *TC70 x 92 x 10*
Banda De Transmisión	*8M x 481 x 40W* *RS40-2-30T*

**** Redondez: ≤ 0.003 mm.*
***** Todos las dimensiones están indicados en milímetros.*

ST3N-90M-MT4-AR
ST3N-90M-MT4-AL

Peso Total	108 kg

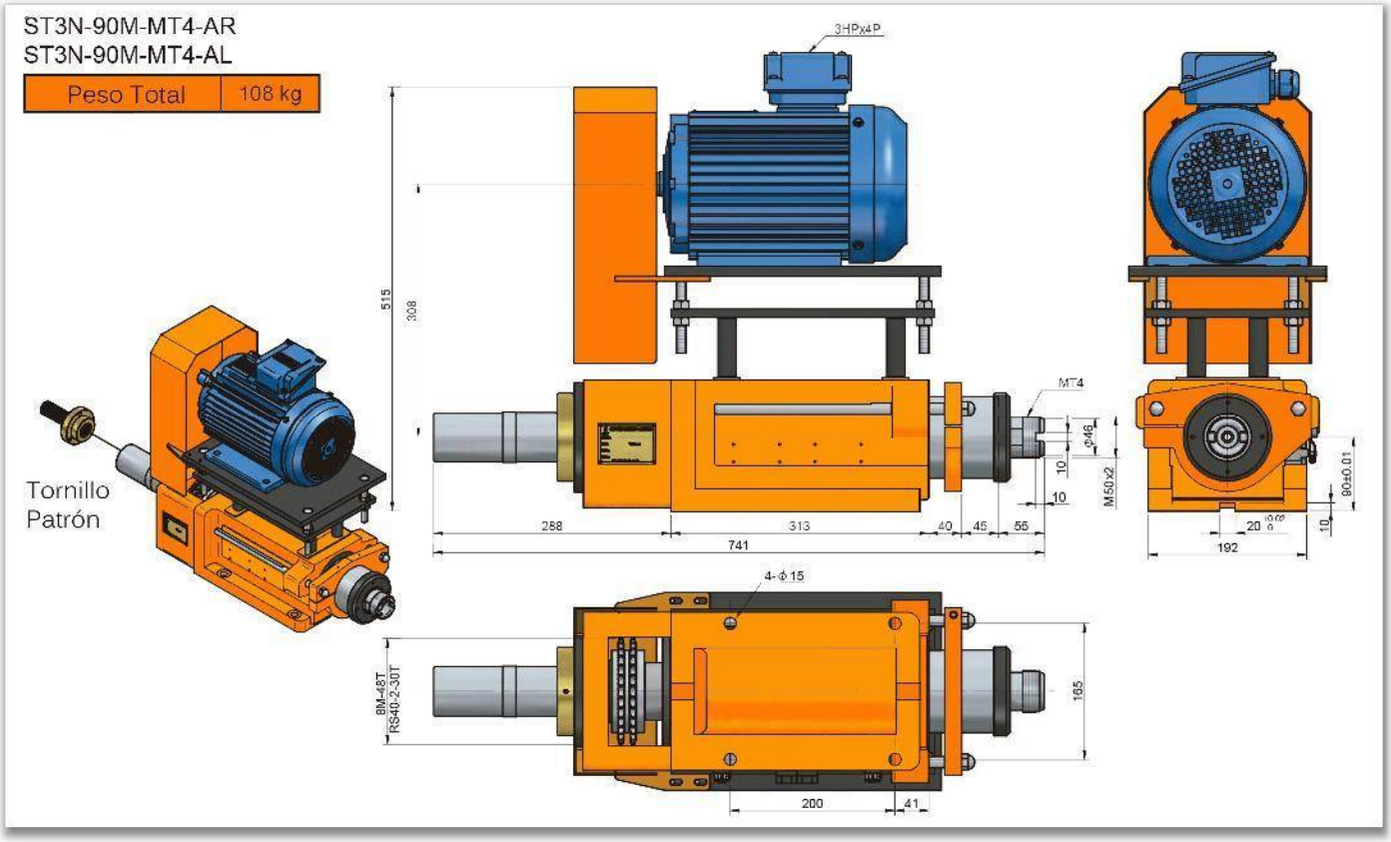

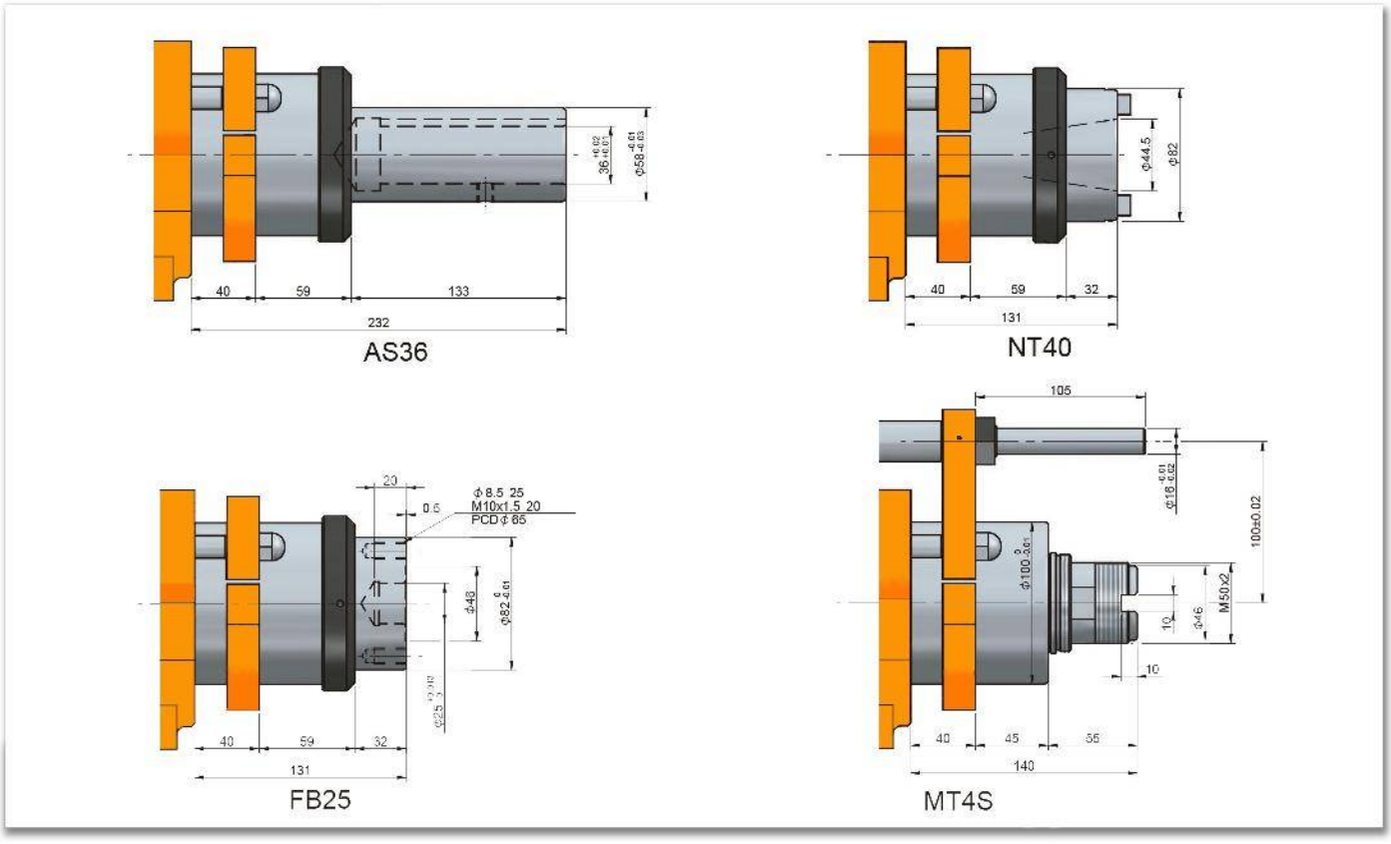
AS36
40
59
133
232
NT40
40
59
32
131
FB25
40
59
32
131
MT4S
105
40
45
55
140

SERIE ST & STD

CORREDERAS MANUALES CON TORNILLO GRADUADO

ST-75

CORREDERA MANUAL CON TORNILLO PATRÓN

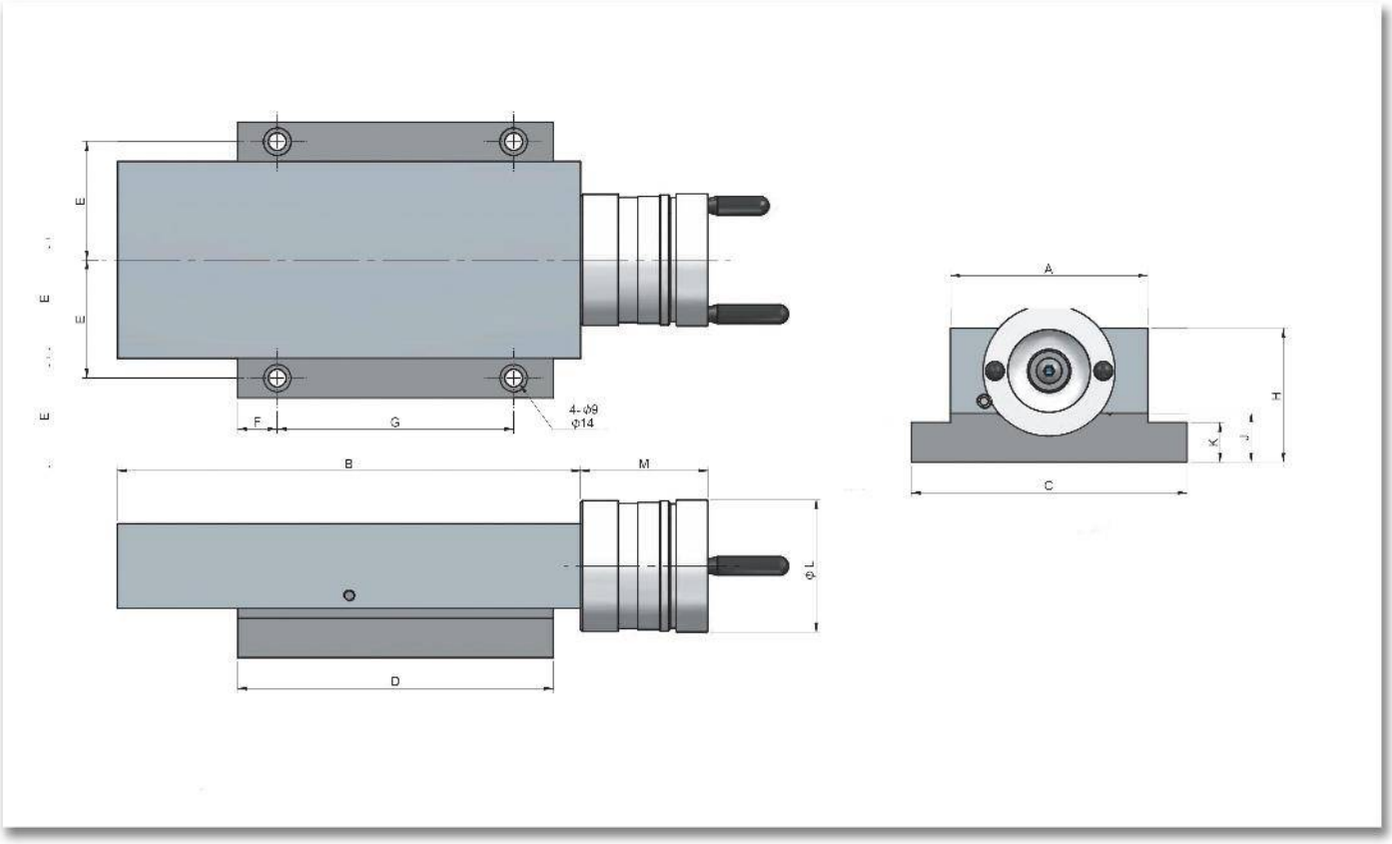
E
E
E
F
G
4-φ9
φ14
B
M
φL
D
A
H
K
J
C

Características & Dimensiones

Modelo	ST-75 / ST-75A
A x B	*75.00 x 180.00*
C x D	*105.00 x 155.00*
Carrera Máxima De La Corredera	*75.00*
E	*45.00*
F	*32.50*
G	*90.00*
H	*60.00*
J	*20.00*
K	*15.00*
L	*Ø59*
M	*61.50*
Tornillo Patrón	*2.0 x 0.02*
Peso Del Dispositivo (Kg)	*6.50*

**** Redondez: ≤ 0.003 mm.*
***** Todas las dimensiones están indicadas en milímetros.*

ST-75A

CORREDERA MANUAL CON TORNILLO PATRÓN

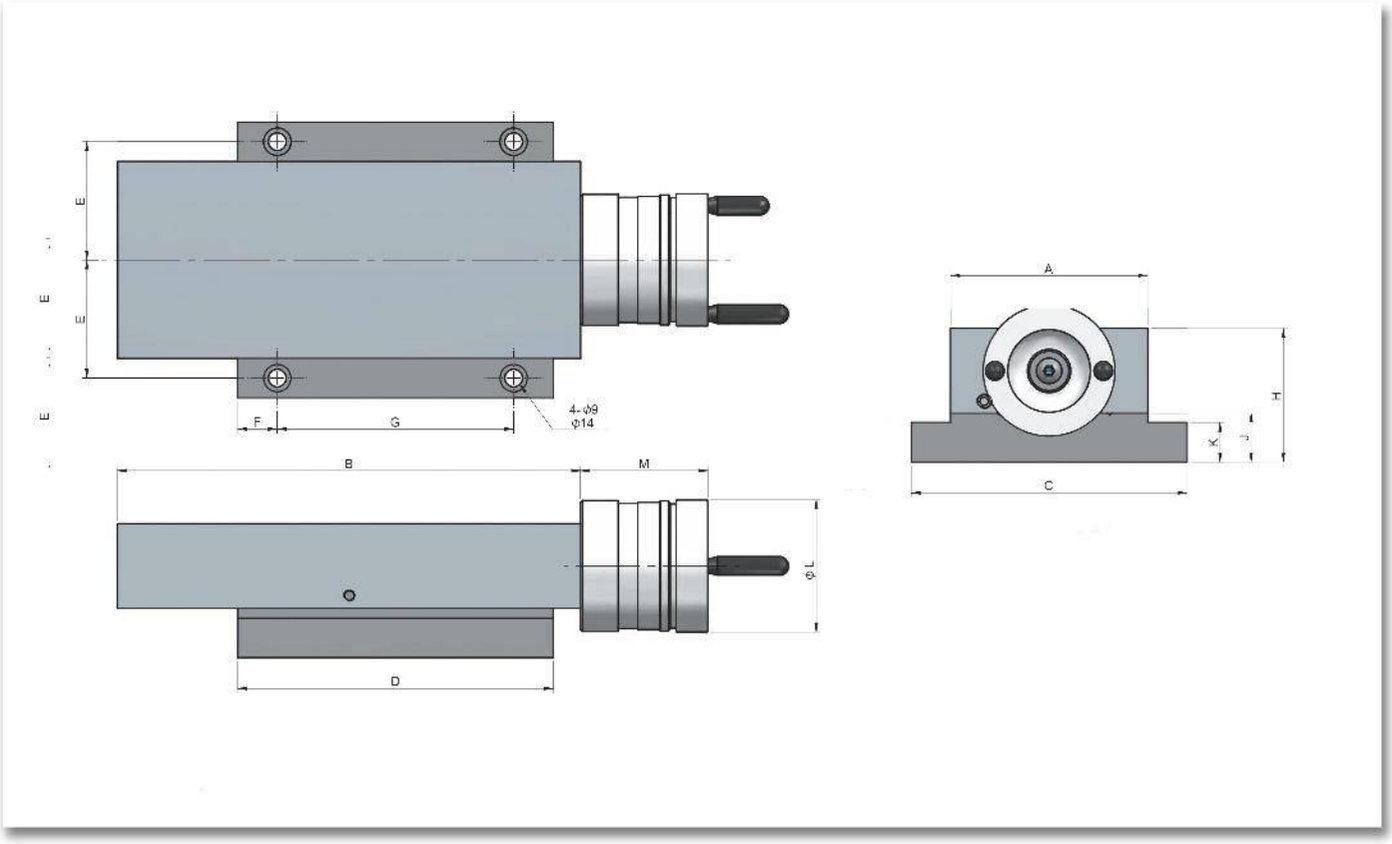
E
E
E
F
G
4-φ9
φ14
B
M
φL
D
A
H
K
J
C

Características & Dimensiones

Modelo	ST-75 / ST-75A
A x B	*75.00 x 180.00*
C x D	*105.00 x 155.00*
Carrera Máxima De La Corredera	*75.00*
E	*45.00*
F	*32.50*
G	*90.00*
H	*60.00*
J	*20.00*
K	*15.00*
L	*Ø59*
M	*61.50*
Tornillo Patrón	*2.0 x 0.02*
Peso Del Dispositivo (Kg)	*6.50*

**** Redondez: ≤ 0.003 mm.*
***** Todas las dimensiones están indicadas en milímetros.*

ST-100

CORREDERA MANUAL CON TORNILLO PATRÓN

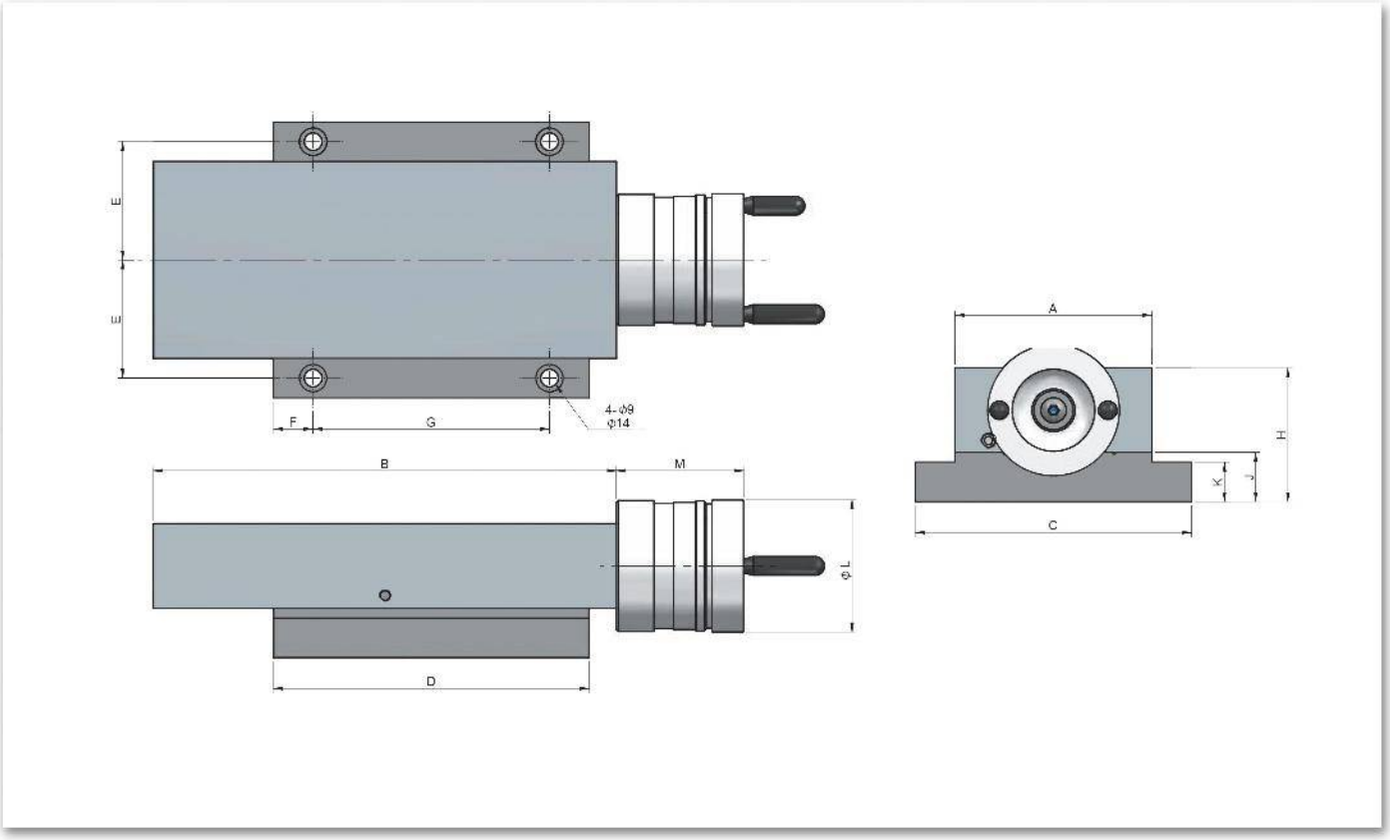
E
E
F
G
4-φ9
φ14
B
M
φL
D
A
H
K
J
C

Características & Dimensiones

Modelo	ST-100 / ST-100A
A x B	*100.00 x 235.00*
C x D	*140.00 x 160.00*
Carrera Máxima De La Corredera	*100.00*
E	*60.00*
F	*20.00*
G	*120.00*
H	*68.00*
J	*25.00*
K	*20.00*
L	*Ø67*
M	*65.50*
Tornillo Patrón	*2.0 x 0.02*
Peso Del Dispositivo (Kg)	*9.50*

**** Redondez: ≤ 0.003 mm.*
***** Todas las dimensiones están indicadas en milímetros.*

ST-100A

CORREDERA MANUAL CON TORNILLO PATRÓN

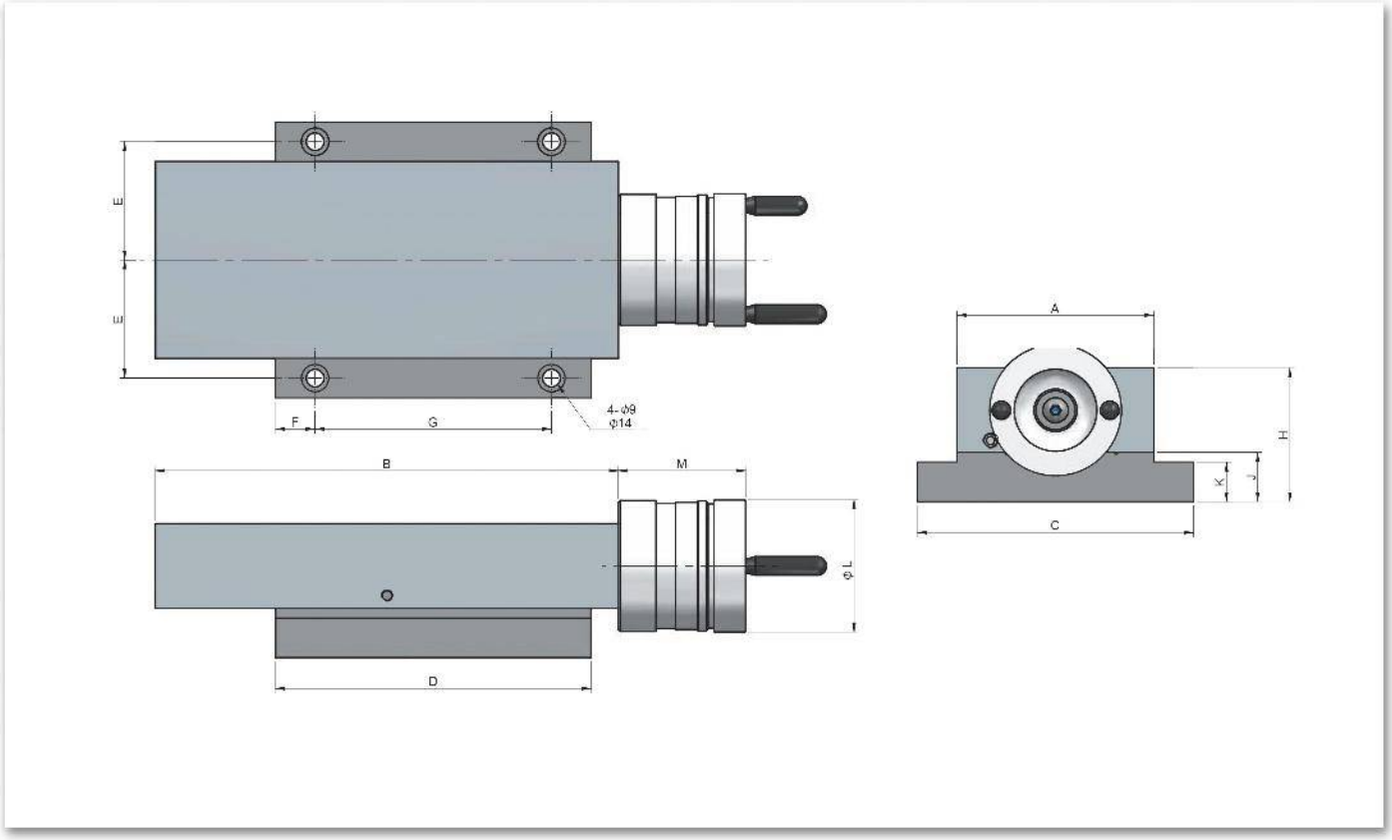
E
E
F
G
4-φ9
φ14
B
M
φL
D
A
H
K
J
C

Características & Dimensiones

Modelo	ST-100 / ST-100A
A x B	*100.00 x 235.00*
C x D	*140.00 x 160.00*
Carrera Máxima De La Corredera	*100.00*
E	*60.00*
F	*20.00*
G	*120.00*
H	*68.00*
J	*25.00*
K	*20.00*
L	*Ø67*
M	*65.50*
Tornillo Patrón	*2.0 x 0.02*
Peso Del Dispositivo (Kg)	*9.50*

**** Redondez: ≤ 0.003 mm.*
***** Todas las dimensiones están indicadas en milímetros.*

ST-1530

CORREDERA MANUAL CON TORNILLO PATRÓN

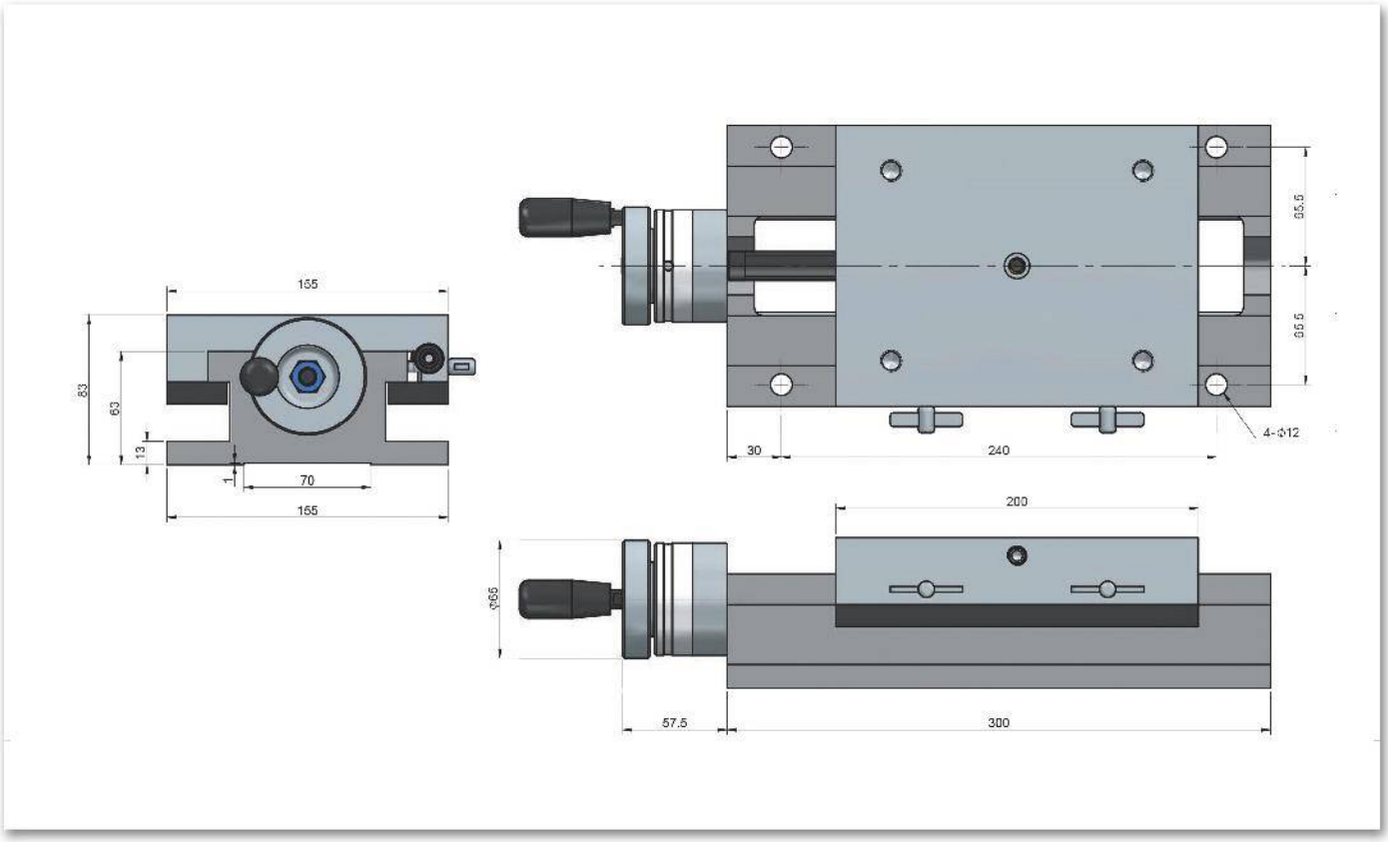
155
83
63
13
1
70
155
55.5
55.5
4-Ø12
30
240
200
Ø66
57.5
300

Características & Dimensiones

Modelo	ST-1530 / ST-1530A
A x B	*155.00 x 200.00*
C x D	*155.00 x 300.00*
Carrera Máxima De La Corredera	*100.00*
Tornillo Patrón	*2.0 x 0.02*
Peso Del Dispositivo (Kg)	*16.00*

**** Redondez: ≤ 0.003 mm.*
***** Todas las dimensiones están indicadas en milímetros.*

ST-1530A

CORREDERA MANUAL CON TORNILLO PATRÓN

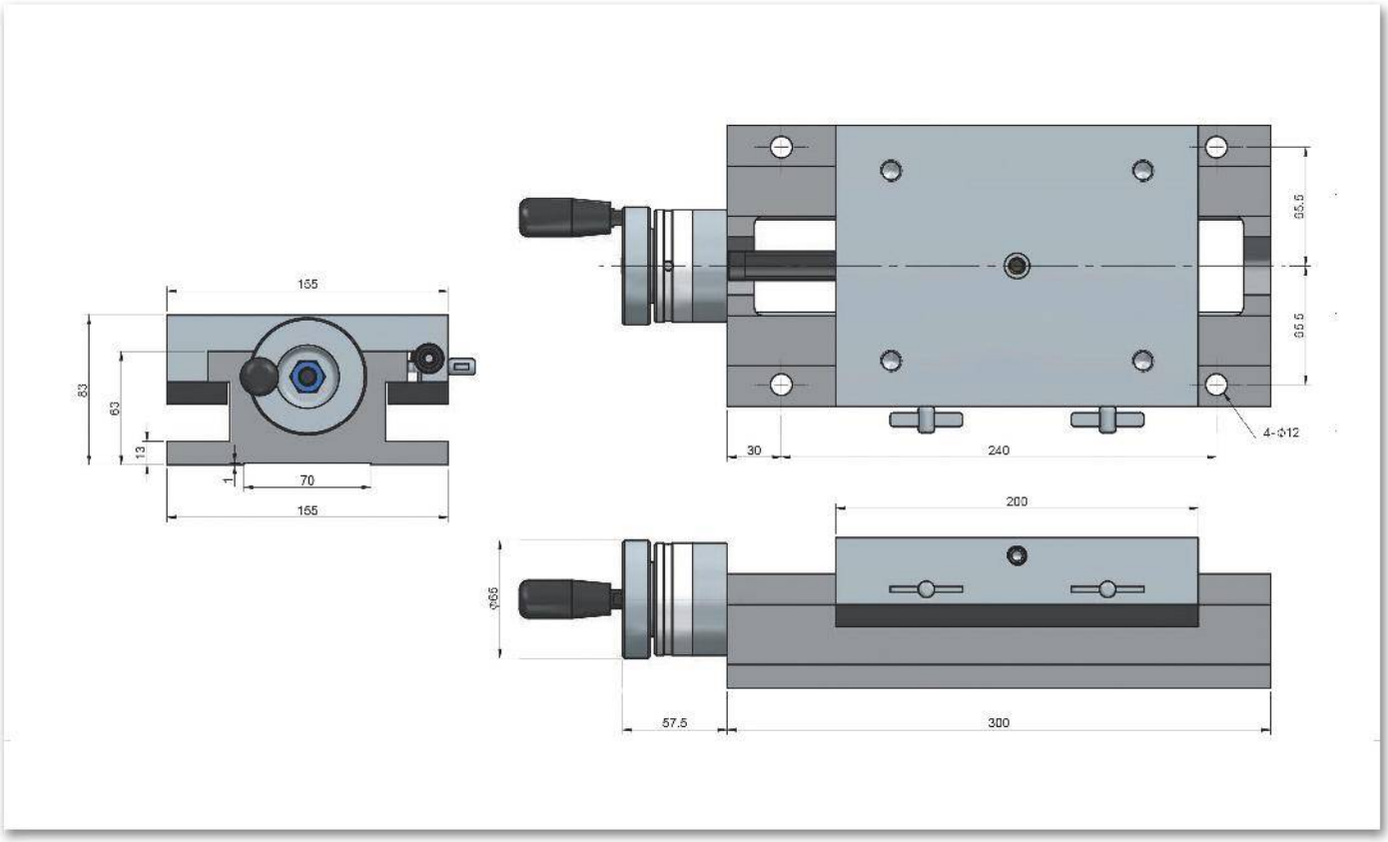
155
83
63
13
70
155
55.5
55.5
4-Ø12
30
240
200
Ø66
57.5
300

Características & Dimensiones

Modelo	ST-1530 / ST-1530A
A x B	*155.00 x 200.00*
C x D	*155.00 x 300.00*
Carrera Máxima De La Corredera	*100.00*
Tornillo Patrón	*2.0 x 0.02*
Peso Del Dispositivo (Kg)	*16.00*

**** Redondez: ≤ 0.003 mm.*
***** Todas las dimensiones están indicadas en milímetros.*

ST-2040

CORREDERA MANUAL CON TORNILLO PATRÓN

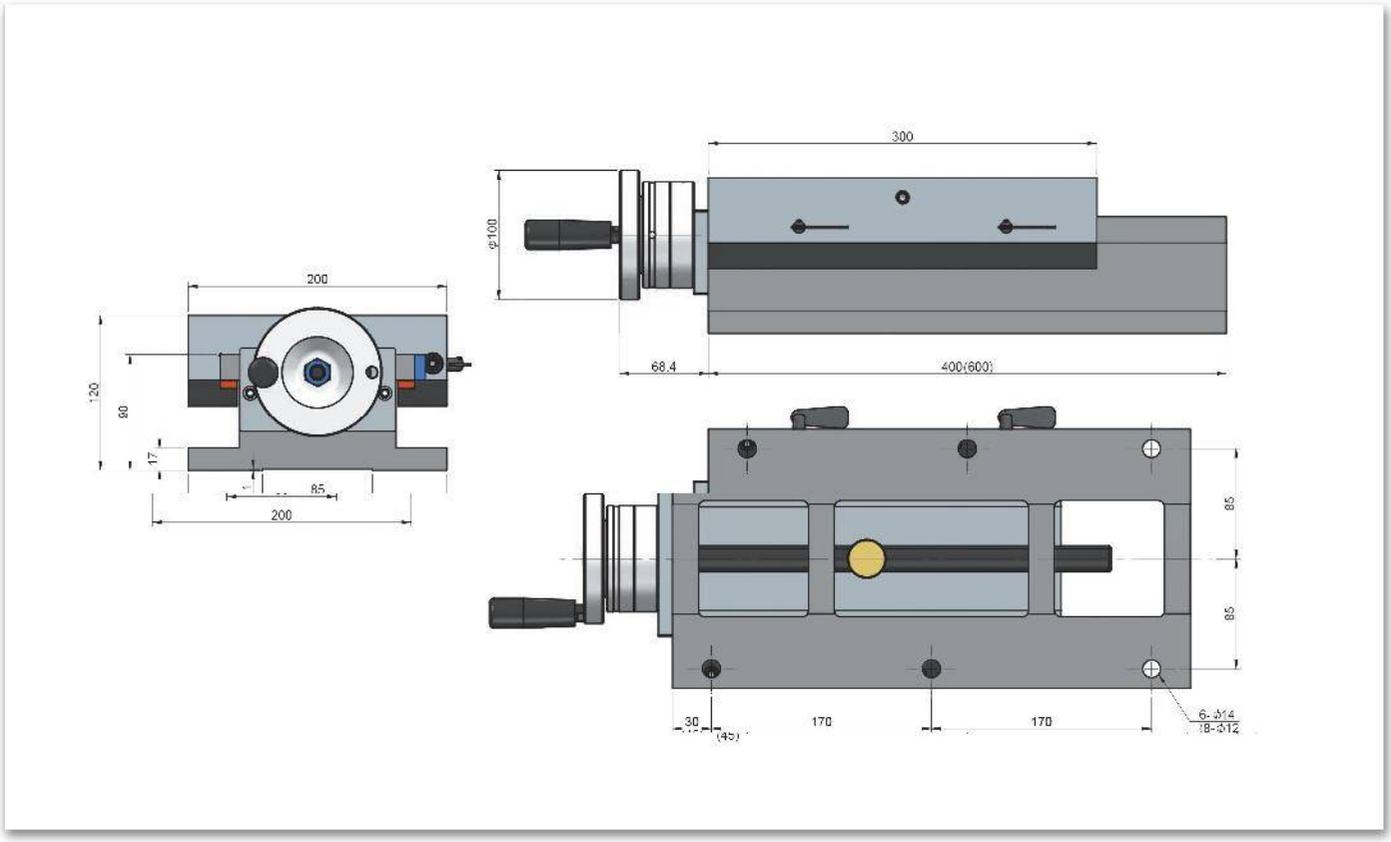
300
φ100
200
120
80
17
85
200
68.4
400(600)
85
85
30
170
170
6-Φ14
18-Φ12

Características & Dimensiones

Modelo	ST-2040 / ST-2040A
A x B	*200.00 x 300.00*
C x D	*200.00 x 400.00*
Carrera Máxima De La Corredera	*100.00*
Tornillo Patrón	*4.0 x 0.02*
Peso Del Dispositivo (Kg)	*36.00*

*** Redondez: ≤ 0.003 mm.
**** Todas las dimensiones están indicadas en milímetros.

ST-2040A

CORREDERA MANUAL CON TORNILLO PATRÓN

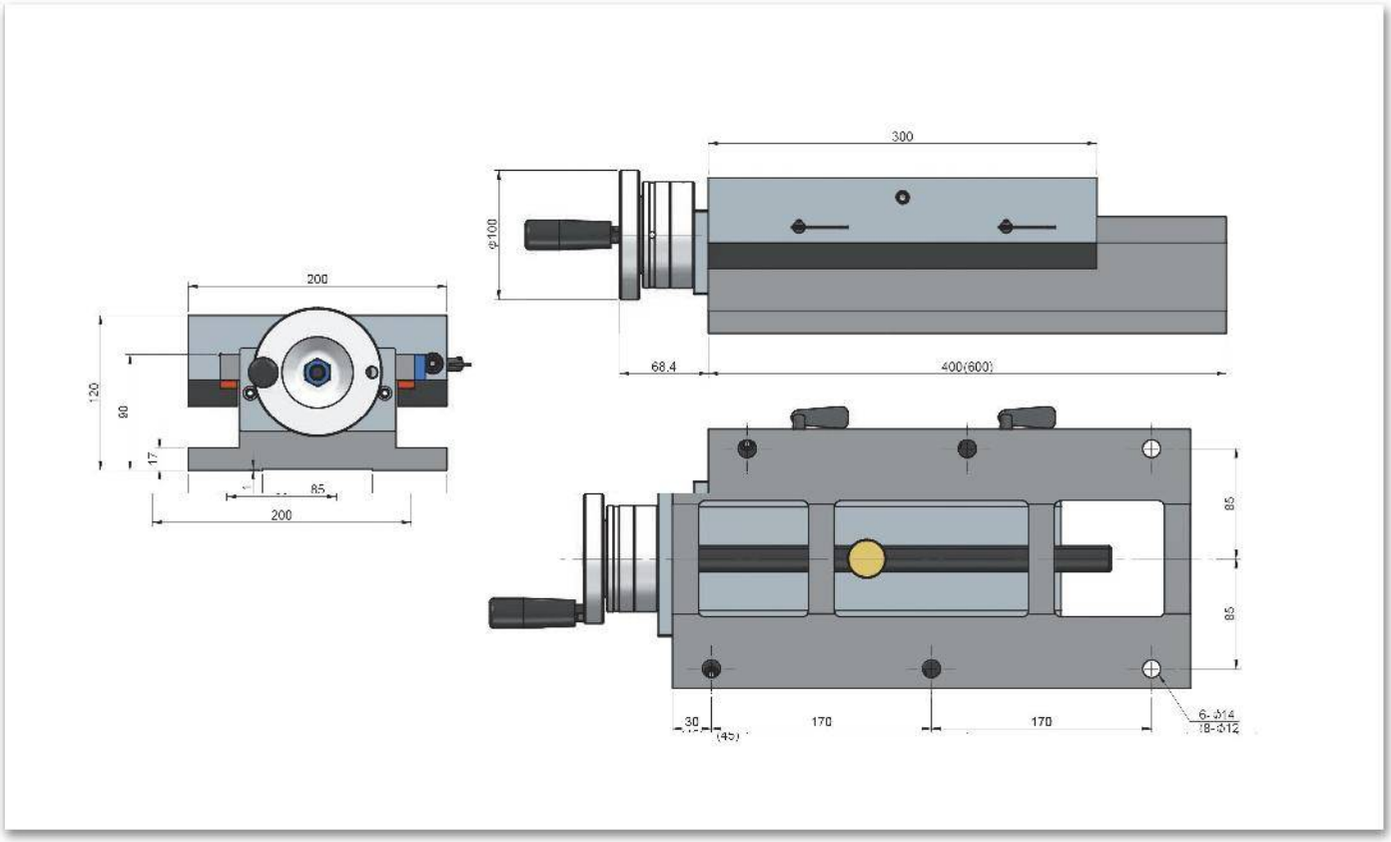
300
φ100
200
120
80
17
85
200
68.4
400(600)
85
85
30
170
170
6-Φ14
18-Φ12

Características & Dimensiones

Modelo	ST-2040 / ST-2040A
A x B	*200.00 x 300.00*
C x D	*200.00 x 400.00*
Carrera Máxima De La Corredera	*100.00*
Tornillo Patrón	*4.0 x 0.02*
Peso Del Dispositivo (Kg)	*36.00*

*** Redondez: ≤ 0.003 mm.
**** Todas las dimensiones están indicadas en milímetros.

ST-2060

CORREDERA MANUAL CON TORNILLO PATRÓN

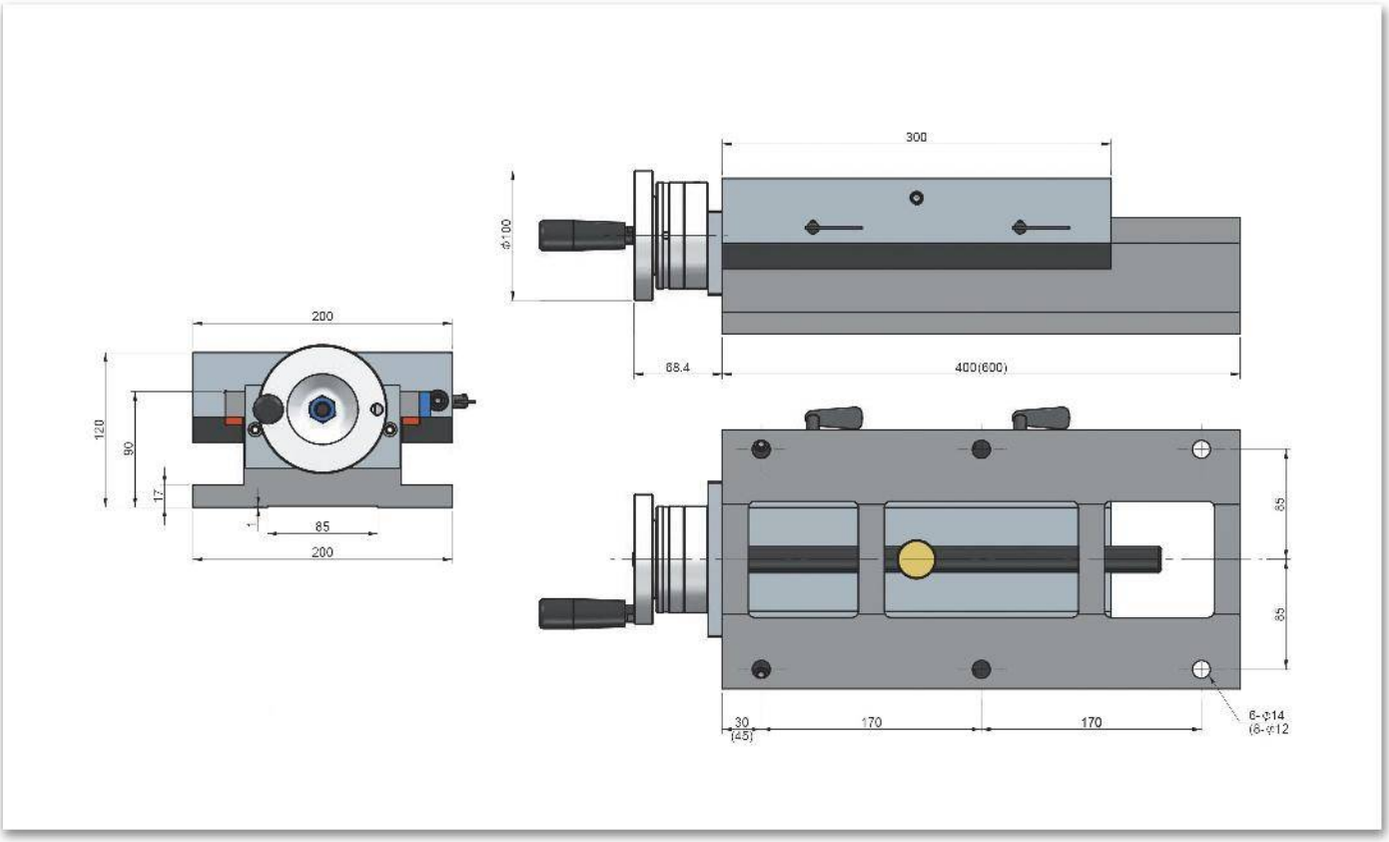
300
ϕ100
68.4
400(600)
200
120
90
17
85
200
85
85
30
(45)
170
170
6-ϕ14
(6-ϕ12

Características & Dimensiones

Modelo	ST-2060 / ST-2060A
A x B	*200.00 x 300.00*
C x D	*200.00 x 600.00*
Carrera Máxima De La Corredera	*300.00*
Tornillo Patrón	*4.0 x 0.02*
Peso Del Dispositivo (Kg)	*47.00*

*** Redondez: ≤ 0.003 mm.
**** Todas las dimensiones están indicadas en milímetros.

ST-2060A

CORREDERA MANUAL CON TORNILLO PATRÓN

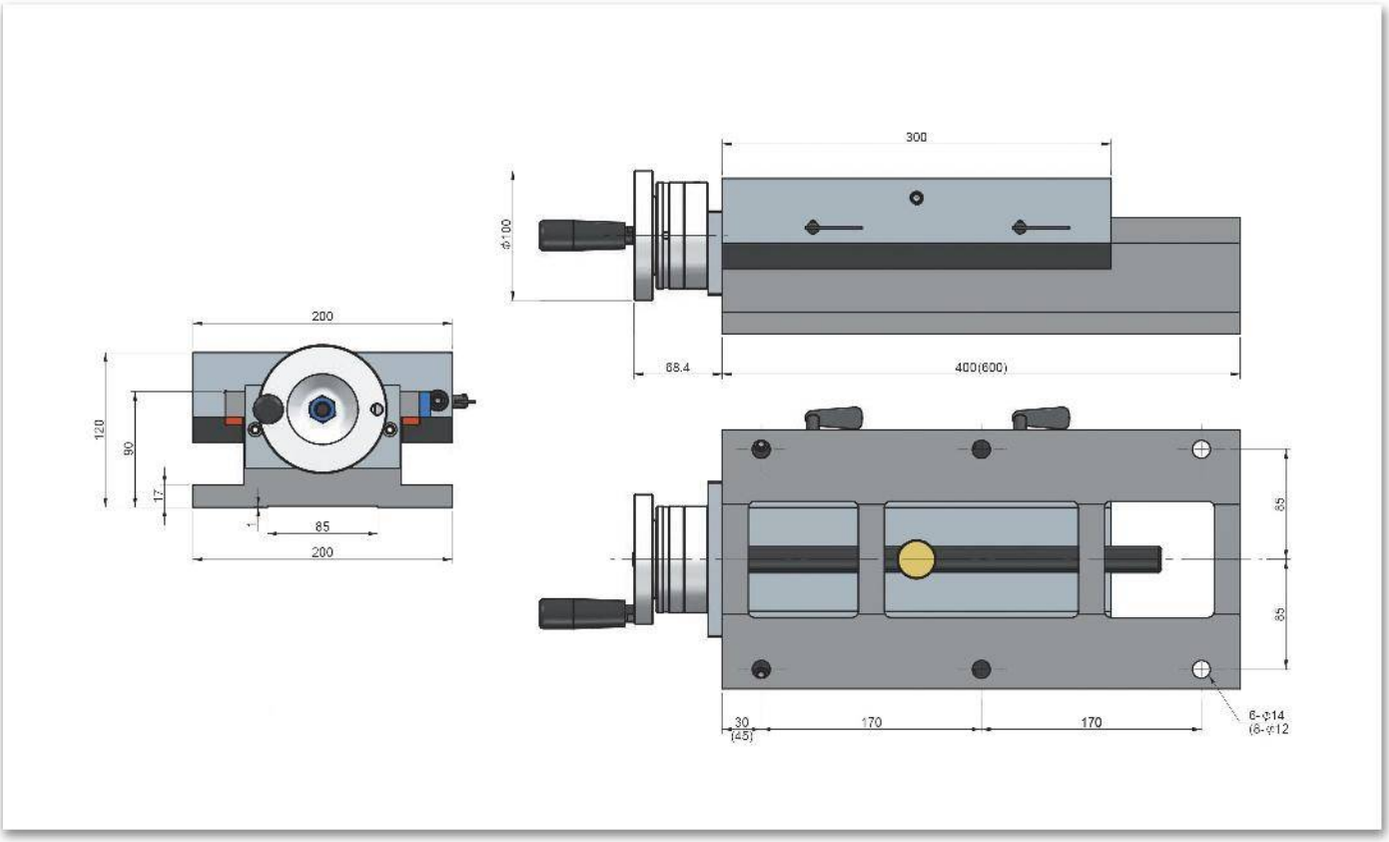
300
ϕ100
68.4
400(600)
200
120
90
17
85
200
85
85
30
(45)
170
170
6-ϕ14
(6-ϕ12

Características & Dimensiones

Modelo	ST-2060 / ST-2060A
A x B	*200.00 x 300.00*
C x D	*200.00 x 600.00*
Carrera Máxima De La Corredera	*300.00*
Tornillo Patrón	*4.0 x 0.02*
Peso Del Dispositivo (Kg)	*47.00*

*** Redondez: ≤ 0.003 mm.
**** Todas las dimensiones están indicadas en milímetros.

ST-3050

CORREDERA MANUAL CON TORNILLO PATRÓN

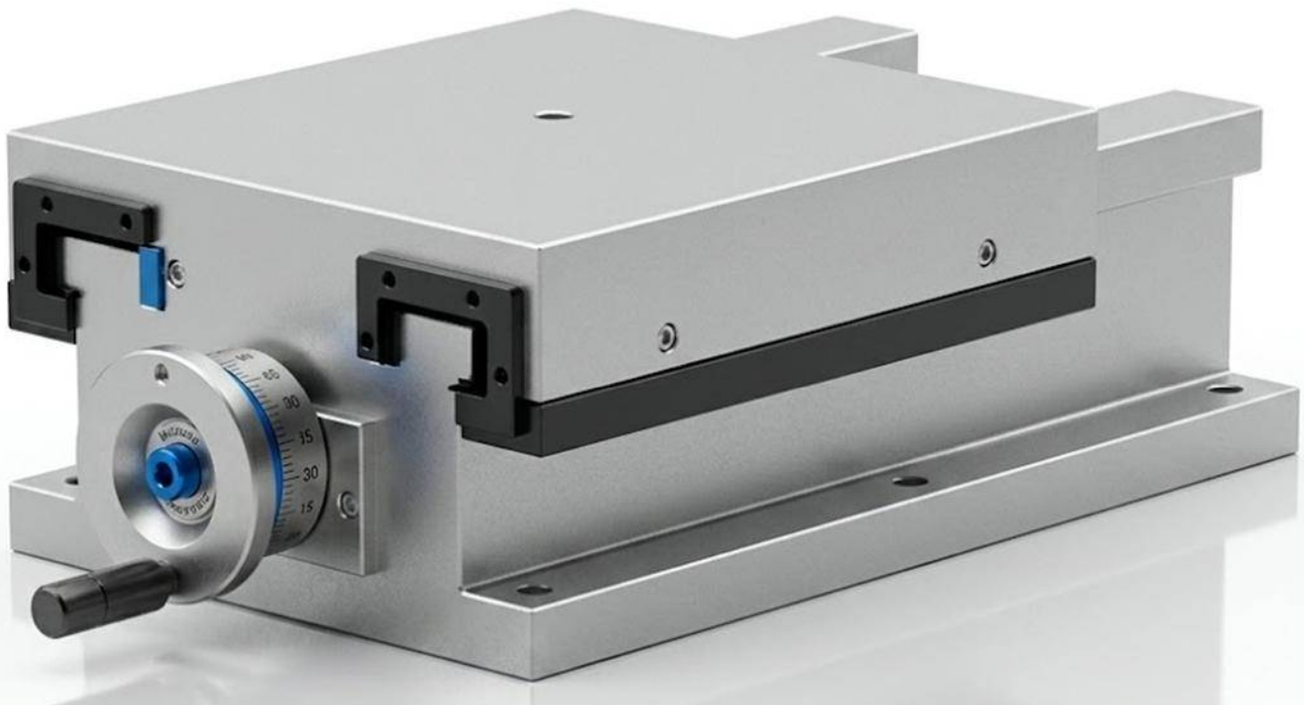

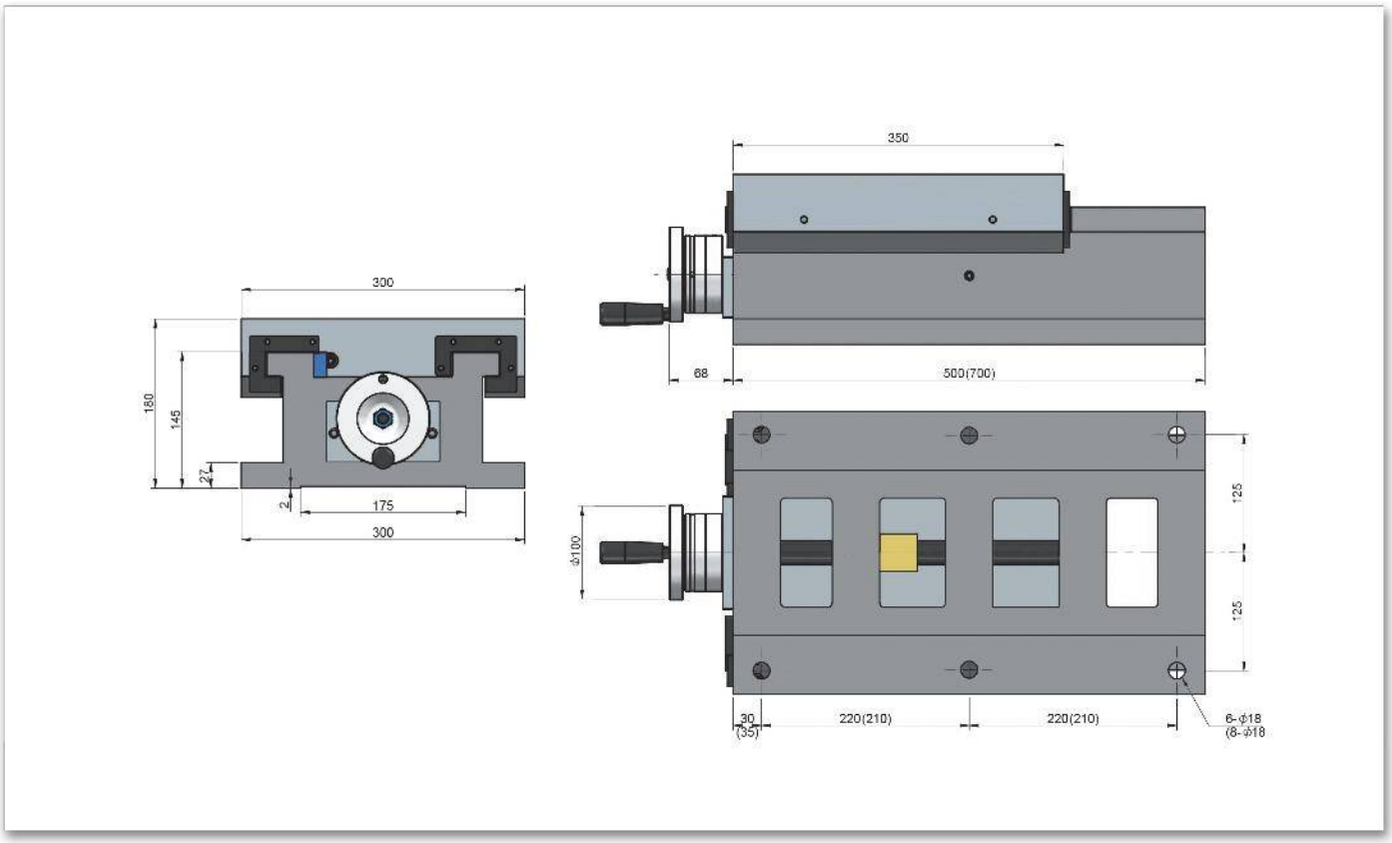
300
160
145
27
2
175
300
350
68
500(700)
125
125
Φ100
30
(35)
220(210)
220(210)
6-Φ18
(8-Φ18

Características & Dimensiones

Modelo	ST-3050 / ST-3050A
A x B	*300.00 x 350.00*
C x D	*300.00 x 500.00*
Carrera Máxima De La Corredera	*150.00*
Tornillo Patrón	*4.0 x 0.02*
Peso Del Dispositivo (Kg)	*93.00*

*** Redondez: ≤ 0.003 mm.
**** Todas las dimensiones están indicadas en milímetros.

ST-3050A

CORREDERA MANUAL CON TORNILLO PATRÓN

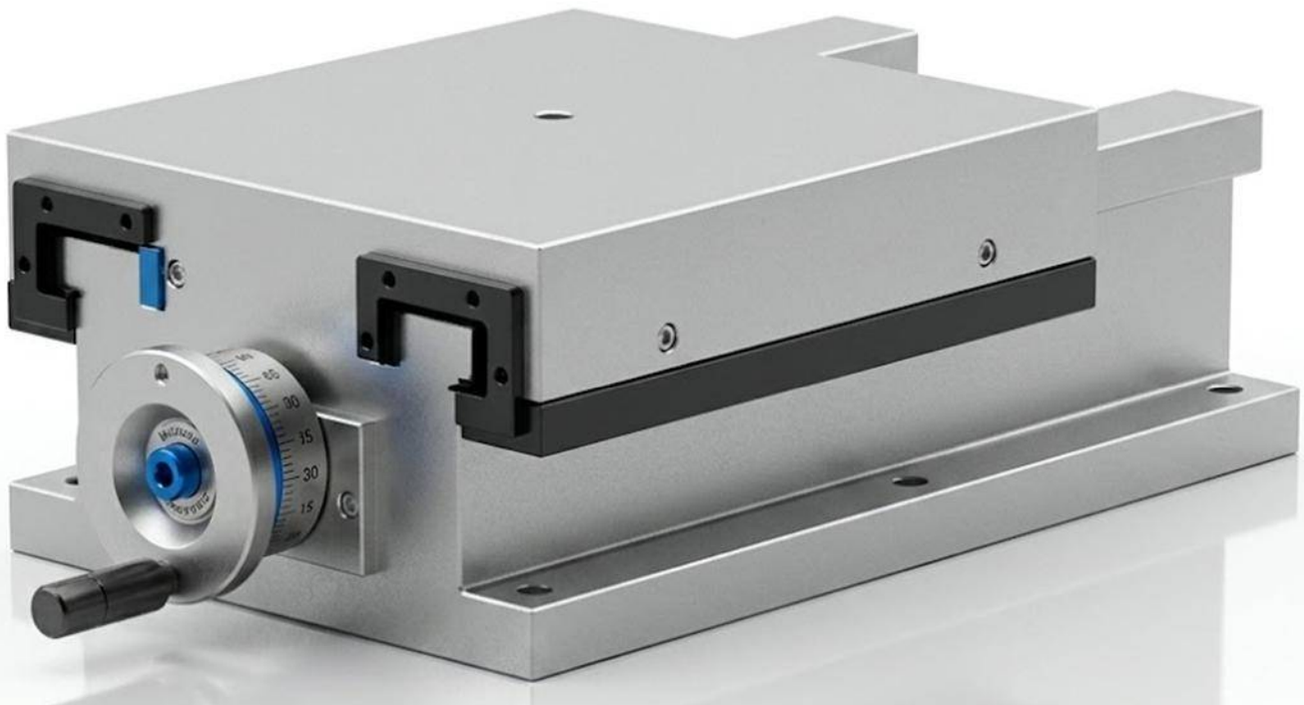

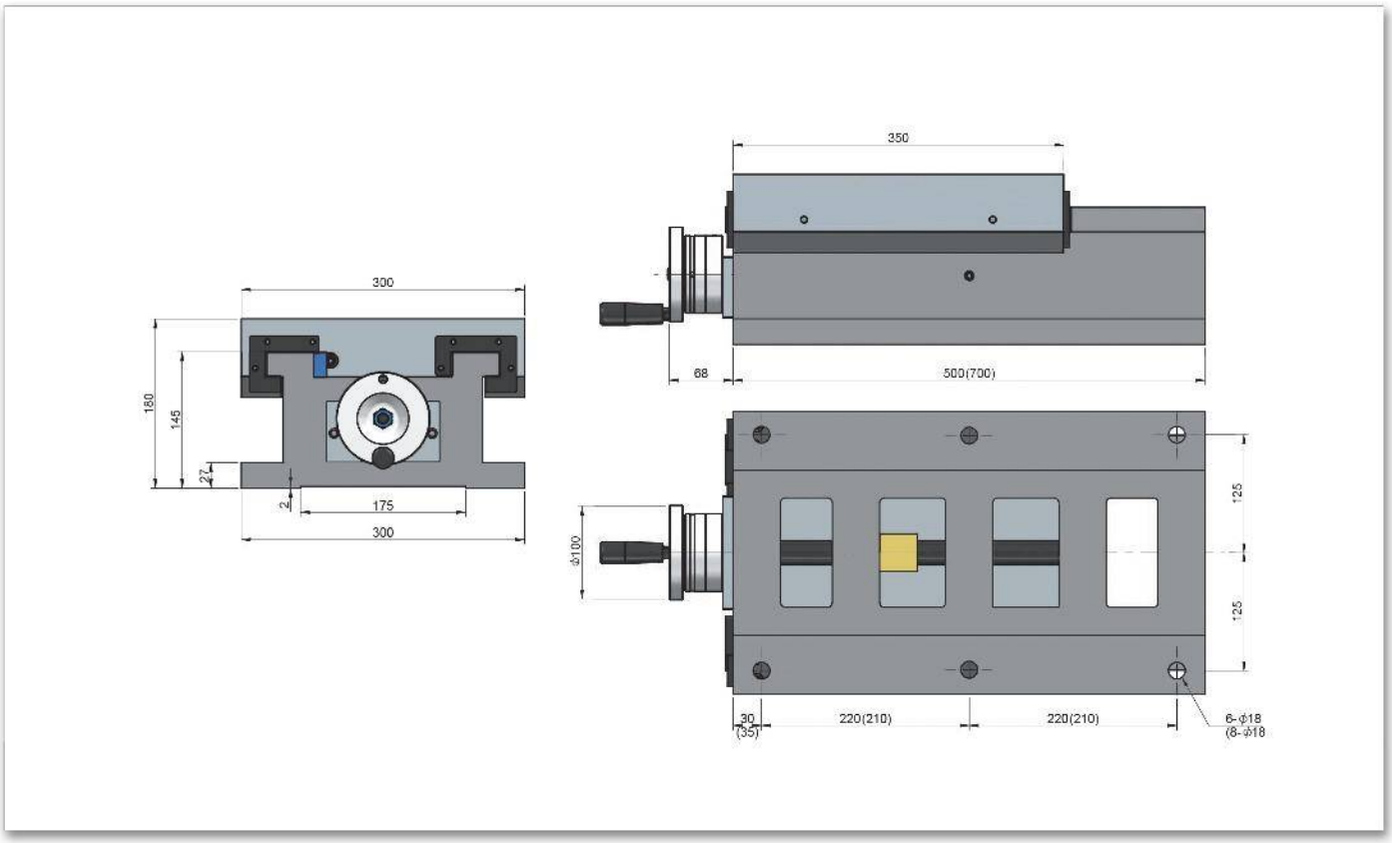
300
160
145
27
2
175
300
350
88
500(700)
φ100
125
125
30
(35)
220(210)
220(210)
6-φ18
(8-φ18

Características & Dimensiones

Modelo	ST-3050 / ST-3050A
A x B	*300.00 x 350.00*
C x D	*300.00 x 500.00*
Carrera Máxima De La Corredera	*150.00*
Tornillo Patrón	*4.0 x 0.02*
Peso Del Dispositivo (Kg)	*93.00*

*** Redondez: ≤ 0.003 mm.
**** Todas las dimensiones están indicadas en milímetros.

ST-3070

CORREDERA MANUAL CON TORNILLO PATRÓN

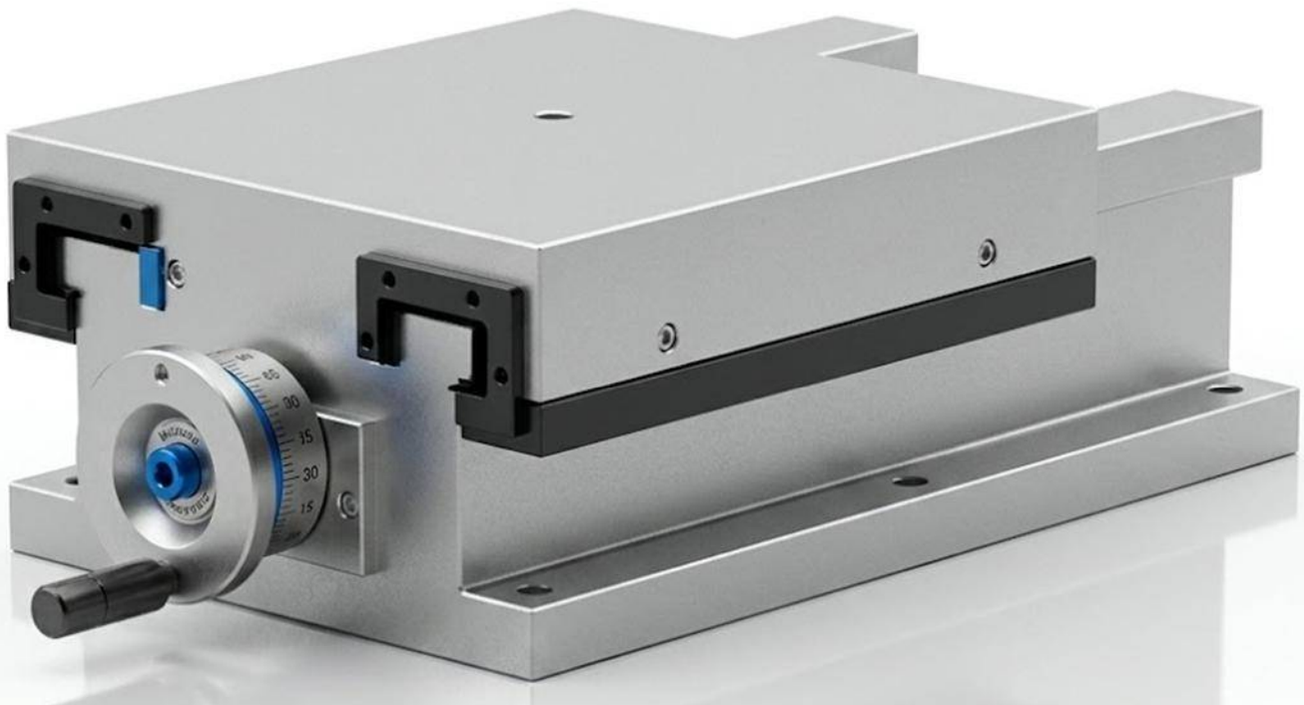

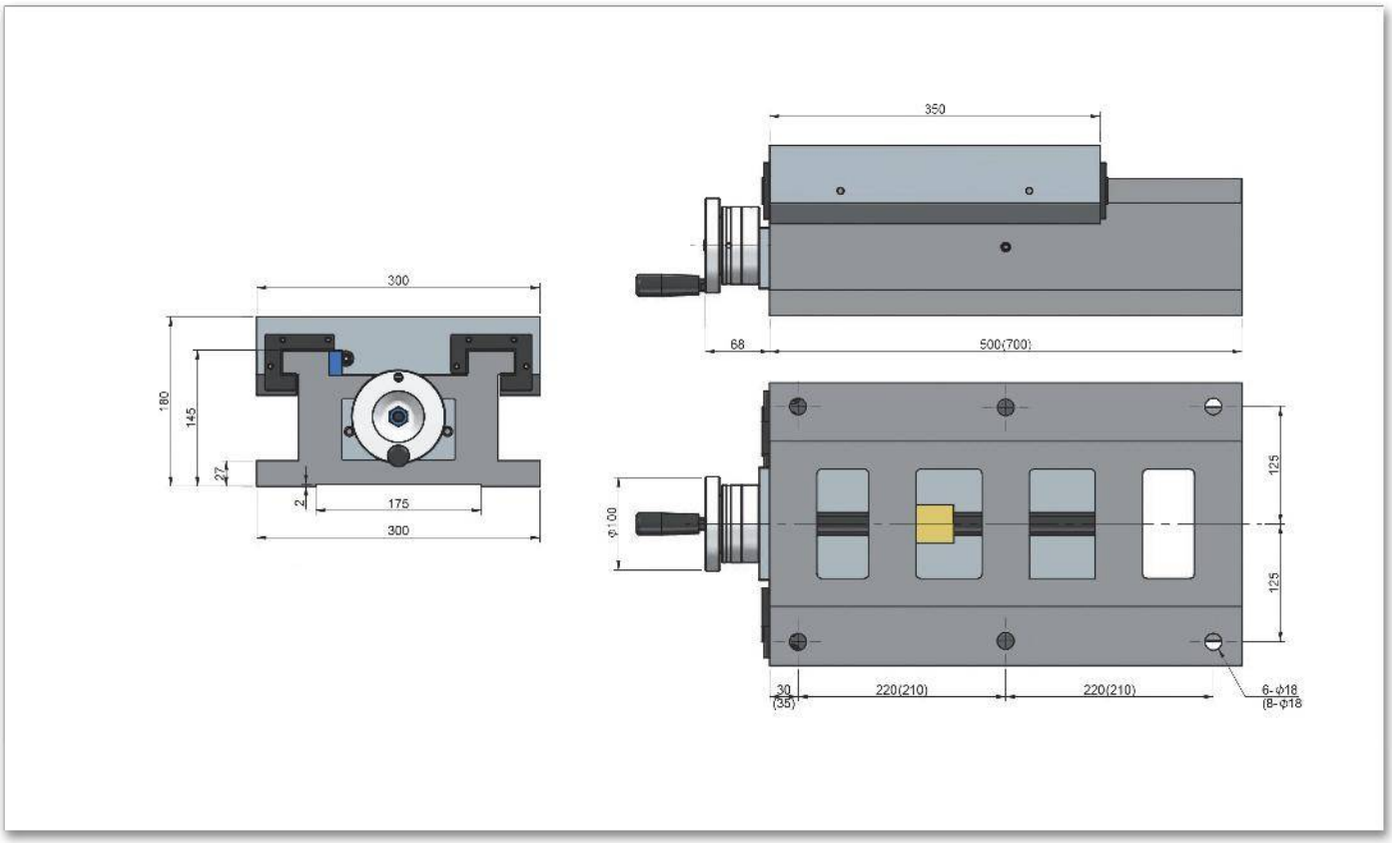
350
300
180
145
27
2
175
300
68
500(700)
125
125
Φ100
30
(35)
220(210)
220(210)
6-Φ18
(8-Φ18

Características & Dimensiones

Modelo	ST-3070 / ST-3070A
A x B	*300.00 x 350.00*
C x D	*300.00 x 700.00*
Carrera Máxima De La Corredera	*350.00*
Tornillo Patrón	*4.0 x 0.02*
Peso Del Dispositivo (Kg)	*115.00*

**** Redondez: ≤ 0.003 mm.*
***** Todas las dimensiones están indicadas en milímetros.*

ST-3070A

CORREDERA MANUAL CON TORNILLO PATRÓN

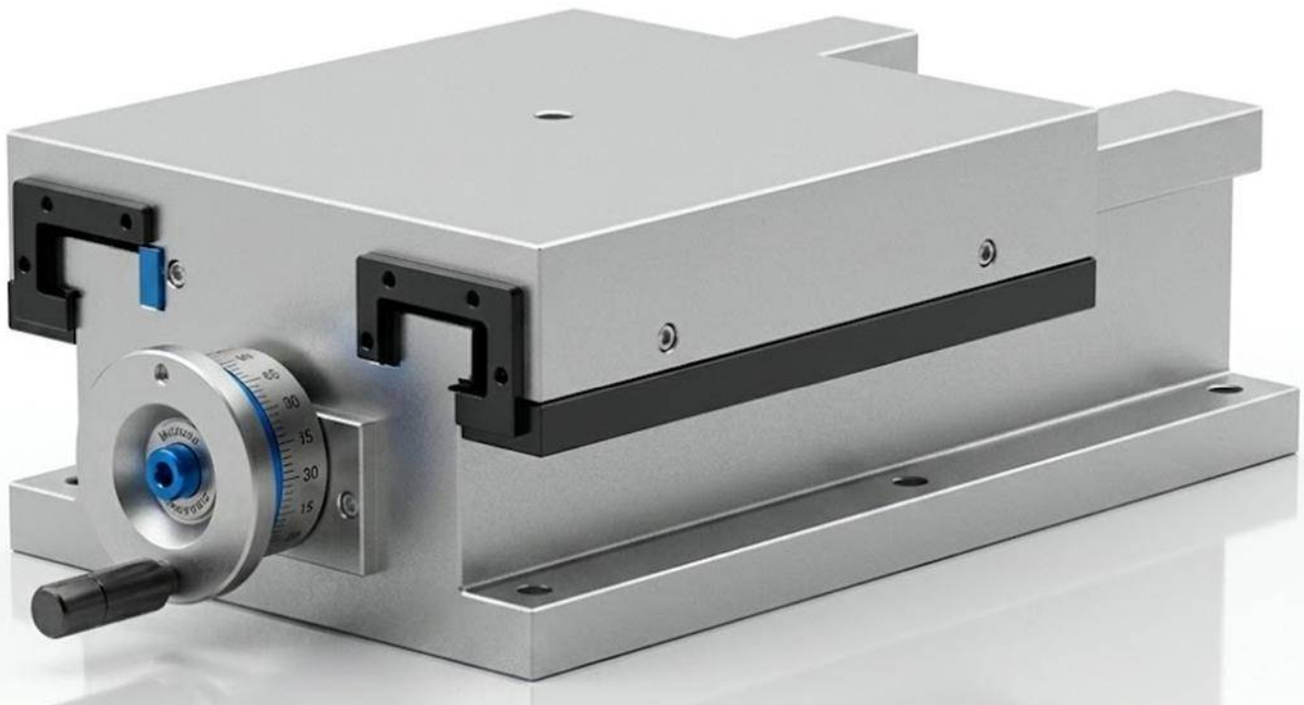

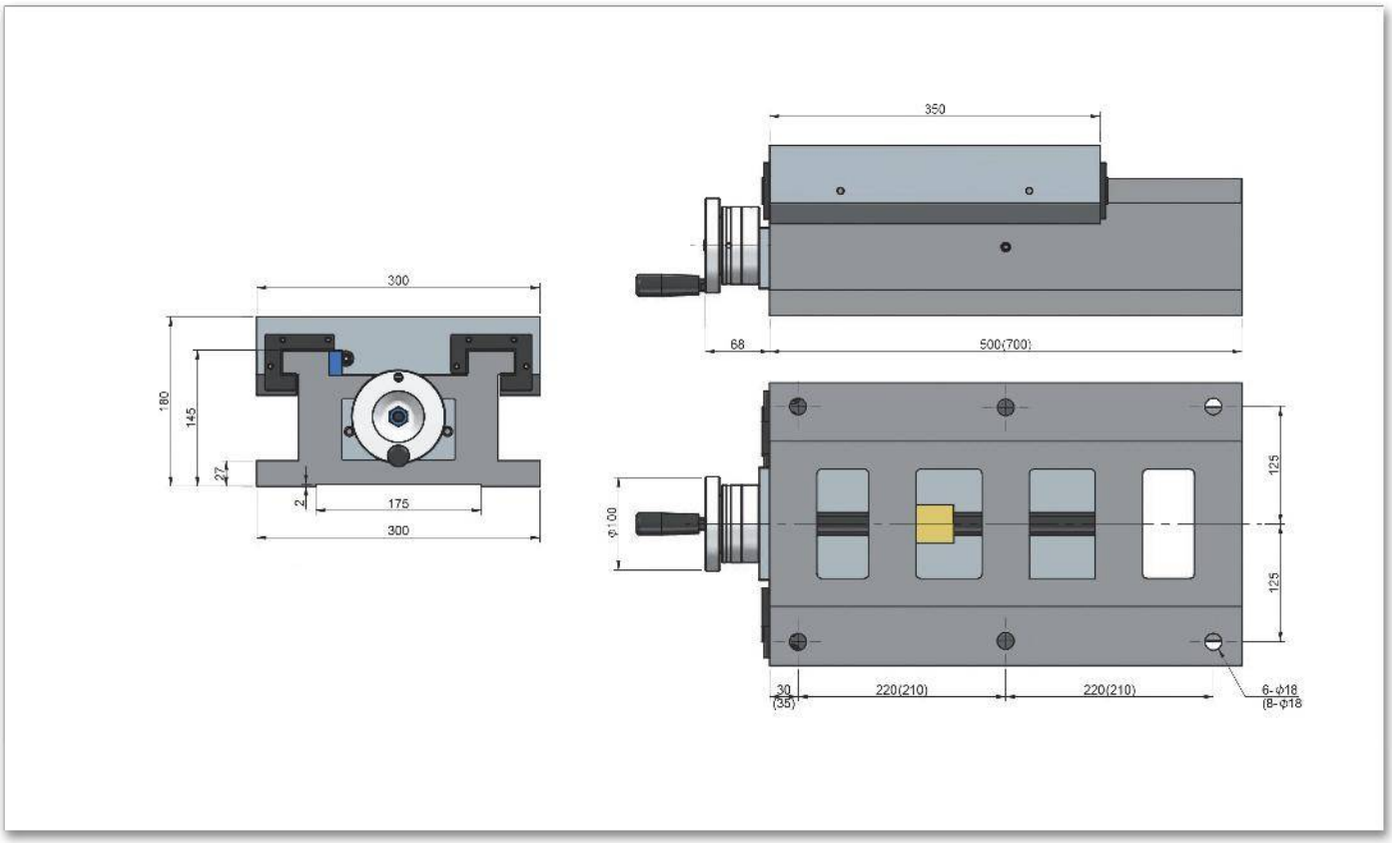
350
300
180
145
27
2
175
300
68
500(700)
Φ100
125
125
30
(35)
220(210)
220(210)
6-Φ18
(8-Φ18

Características & Dimensiones

Modelo	ST-3070 / ST-3070A
A x B	*300.00 x 350.00*
C x D	*300.00 x 700.00*
Carrera Máxima De La Corredera	*350.00*
Tornillo Patrón	*4.0 x 0.02*
Peso Del Dispositivo (Kg)	*115.00*

**** Redondez: ≤ 0.003 mm.*
***** Todas las dimensiones están indicadas en milímetros.*

SERIE SWHI

MESAS INDEXADORAS CNC DE ACOPLAMIENTO POR ENGRANES HIDRÁULICAS

SWHI-255

MESA INDEXADORA CNC DE ACOPLAMIENTO POR ENGRANES HIDRÁULICA

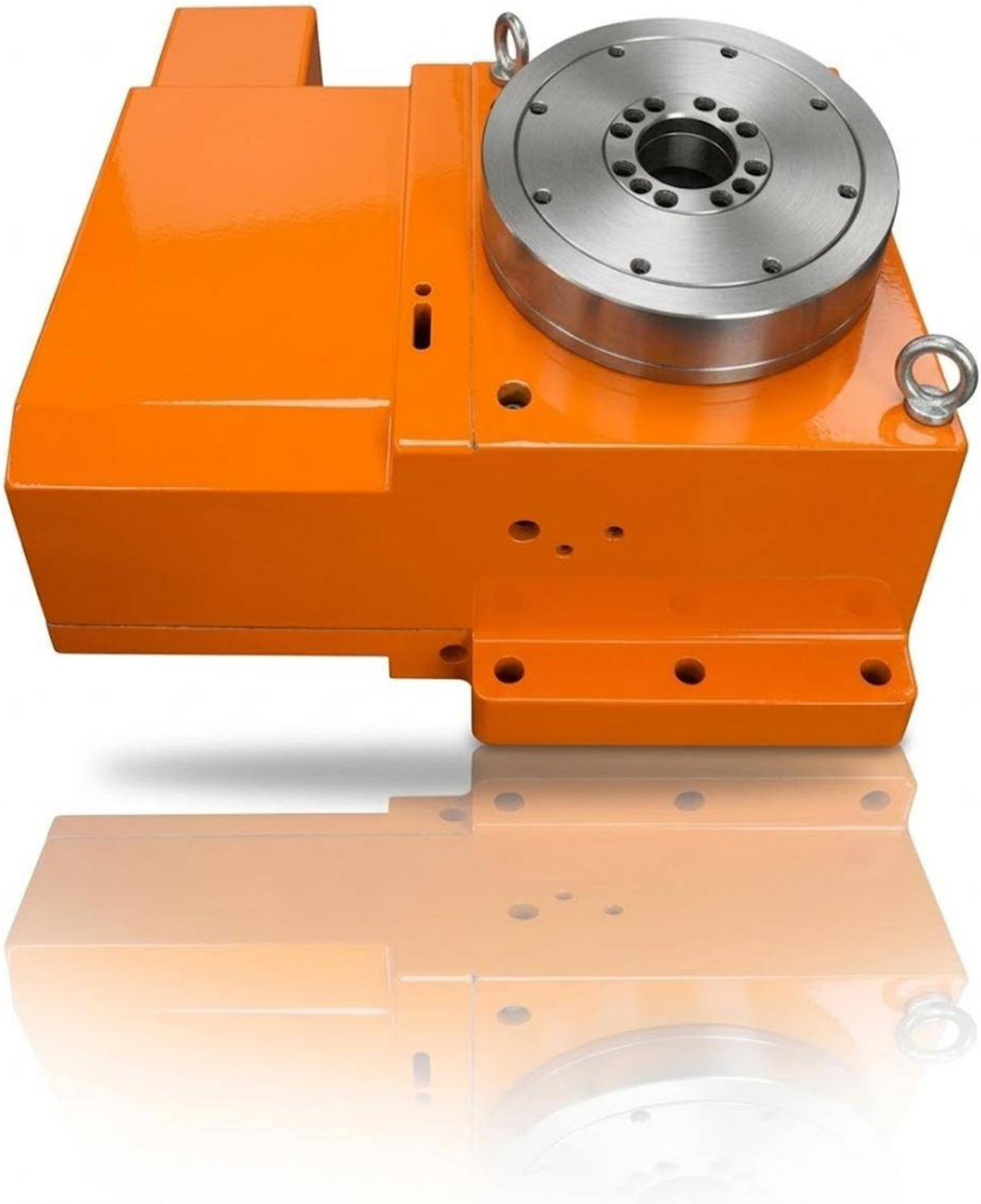

SWHI-255

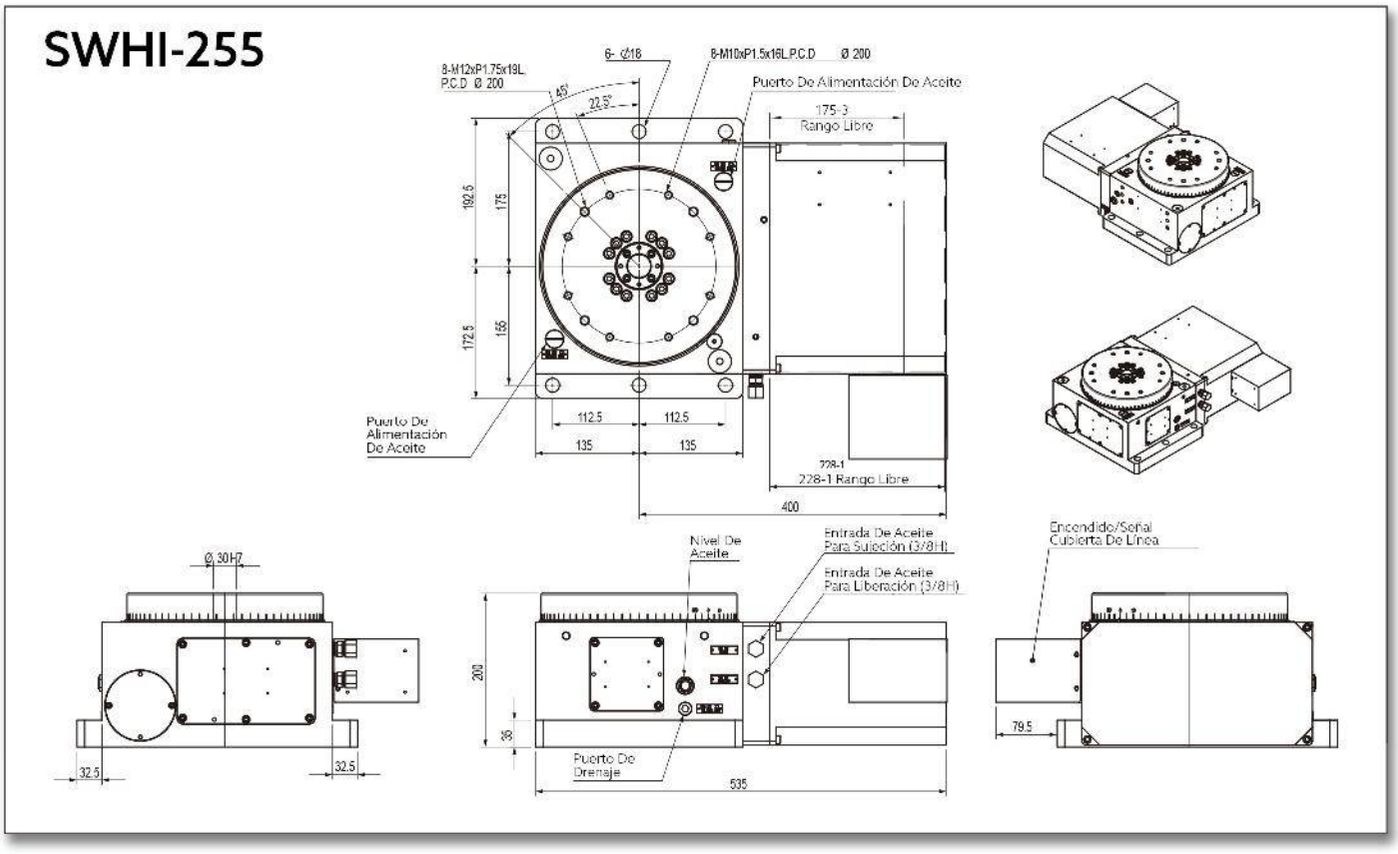
8-M12xP1.75x19L
P.C.D Ø 200
6- Ø18
8-M10xP1.5x16L P.C.D Ø 200
Puerto De Alimentación De Aceite
45°
22.5°
175-3
Rango Libre
192.5
175
172.5
155
112.5
112.5
135
135
Puerto De
Alimentación
De Aceite
228-1
228-1 Rango Libre
400
Ø 30H7
32.5
32.5
Nivel De
Aceite
Entrada De Aceite
Para Sujeción (3/8H)
Entrada De Aceite
Para Liberación (3/8H)
200
35
Puerto De
Drenaje
535
Encendido/Señal
Cubierta De Línea
79.5

Características & Dimensiones

Modelo	SWHI-255	
Diametro De La Mesa	Ø255	
Altura De La Mesa *(Horizontal)*	200.00	
Diametro De La Perforación Central	Ø30 H7	
Sujeción Por Presión De Aceite *(Kg/cm²)*	35.00	
Rango De Reducción	1 : 120	
Velocidad Máxima De La Mesa *(4,000 r.p.m.)*	33.30	
Peso Máximo De Carga *(Kg)*	250.00	
Incremento Minimo De Giro *(Deg)*	1° / 5° / 15°	
Presición Del Indexado	± 5.00	
Repitibilidad	± 1.00	
Torque De Sujeción	1,750.00	
Modelo De Servo Motor Sujerido	FANUC MITSUBISHI	α 4i / β 8is HF-154S
Torque Del Tornillo Permisible *(N-m)*	250.00	
Peso Del Dispositivo / Sin Motor *(Kg)*	125.00	

** Todas las dimensiones están dadas en milímetros.*
*** Auto enfriador de aceite no incluido.*

SWHI-400

MESA INDEXADORA CNC DE ACOPLAMIENTO POR ENGRANES HIDRÁULICA

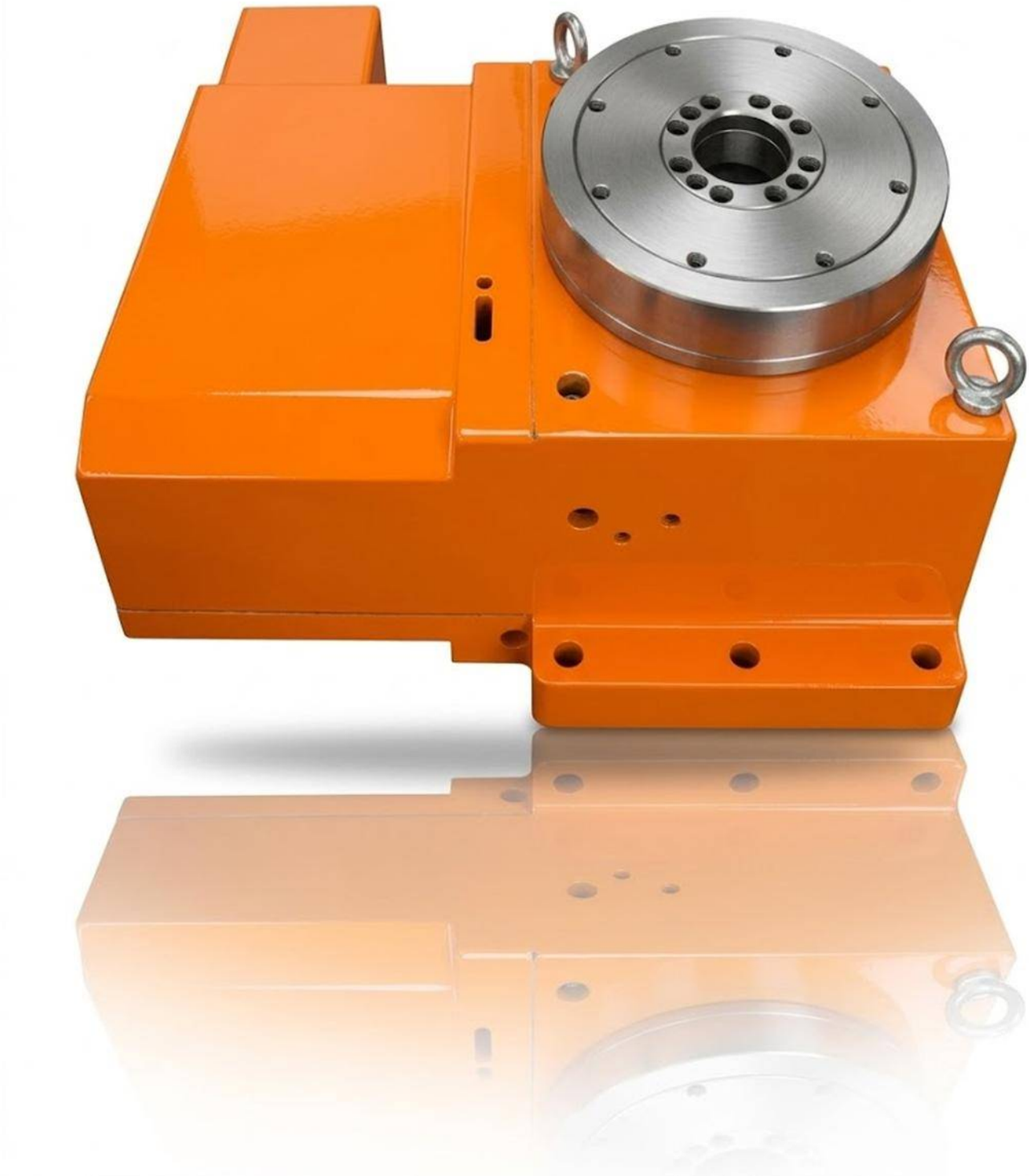

SWHI-400

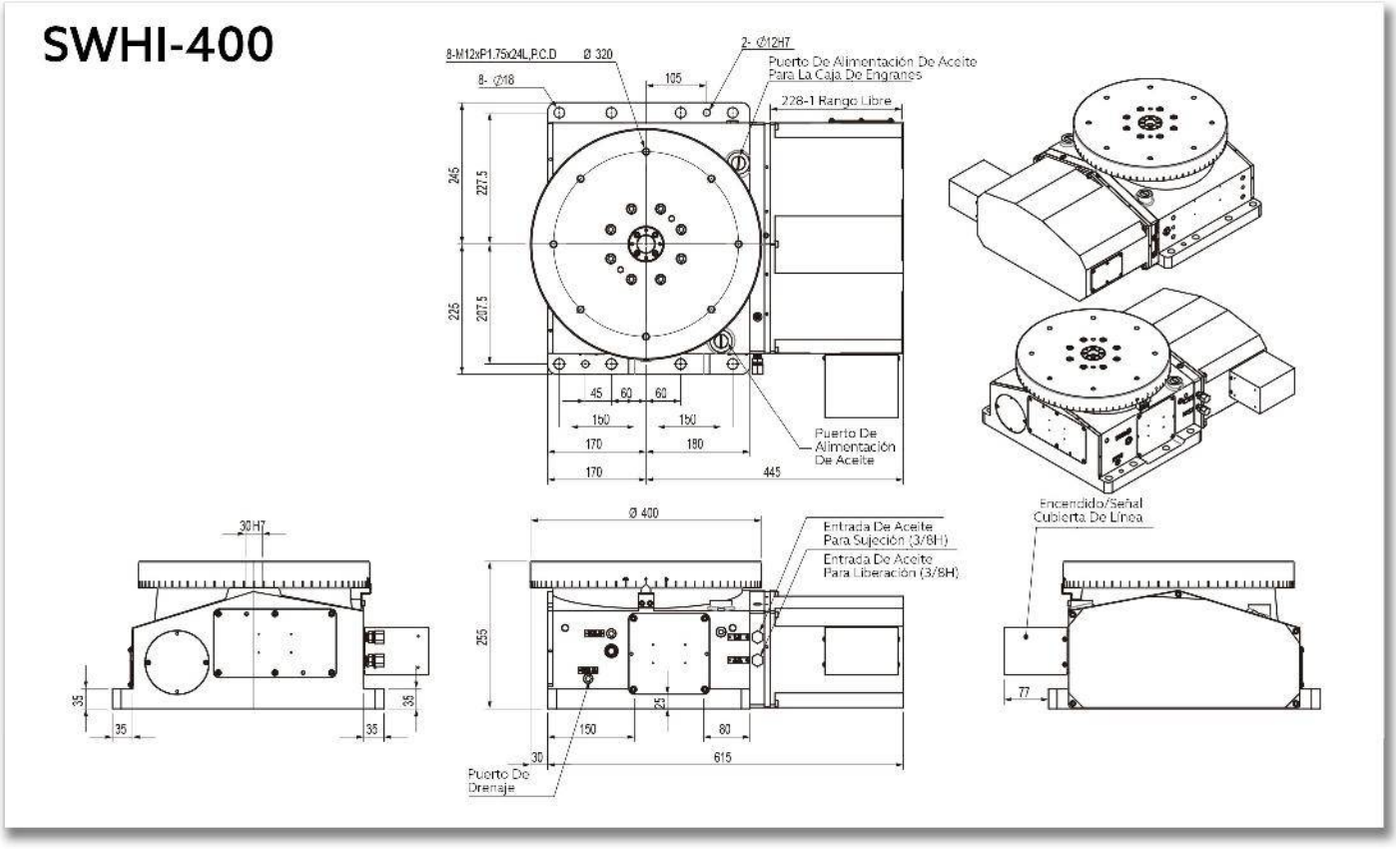
8-M12xP1.75x24L,P.C.D Ø 320
8- Ø18
105
2- Ø12H7
Puerto De Alimentación De Aceite Para La Caja De Engranes
228-1 Rango Libre
245
227.5
225
207.5
45
60
60
150
150
170
180
170
445
Puerto De Alimentación De Aceite
30H7
35
35
35
35
Ø 400
Entrada De Aceite Para Sujeción (3/8H)
Entrada De Aceite Para Liberación (3/8H)
255
25
150
80
30
615
Puerto De Drenaje
Encendido/Señal Cubierta De Línea
77

Características & Dimensiones

Modelo	SWHI-400	
Diametro De La Mesa	Ø400	
Altura De La Mesa *(Horizontal)*	255.00	
Diametro De La Perforación Central	Ø30 H7	
Sujeción Por Presión De Aceite *(Kg/cm²)*	35.00	
Rango De Reducción	1 : 120	
Velocidad Máxima De La Mesa *(4,000 r.p.m.)*	33.30	
Peso Máximo De Carga *(Kg)*	350.00	
Incremento Minimo De Giro *(Deg)*	1° / 5° / 15°	
Presición Del Indexado	± 5.00	
Repitibilidad	± 1.00	
Torque De Sujeción	2,500.00	
Modelo De Servo Motor Sujerido	FANUC MITSUBISHI	αi / 12is HF-154S
Torque Del Tornillo Permisible *(N-m)*	750.00	
Peso Del Dispositivo / Sin Motor *(Kg)*	205.00	

** Todas las dimensiones están dadas en milímetros.*
*** Auto enfriador de aceite no incluido.*

SWHI-500

MESA INDEXADORA CNC DE ACOPLAMIENTO POR ENGRANES HIDRÁULICA

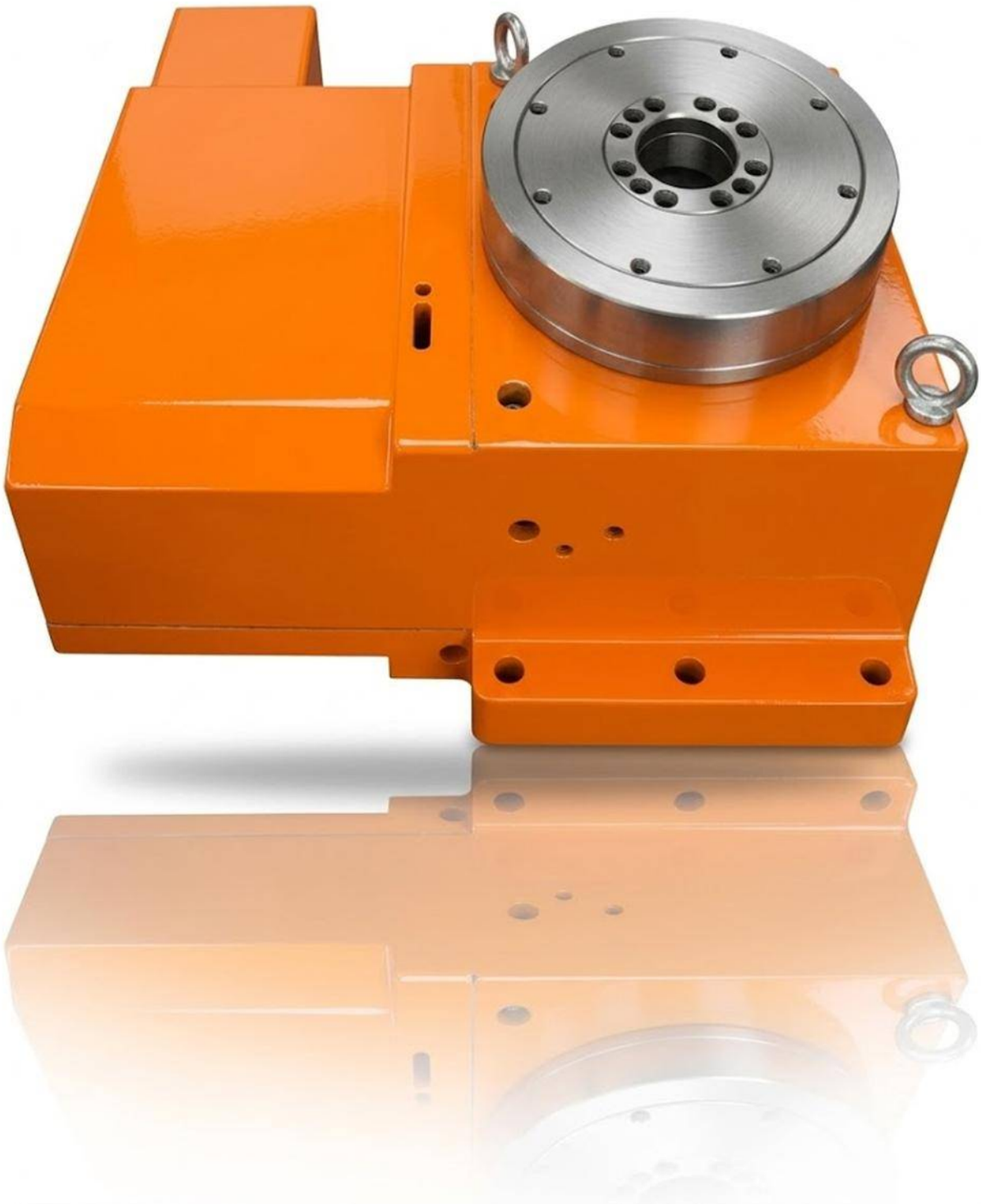

SWHI-500

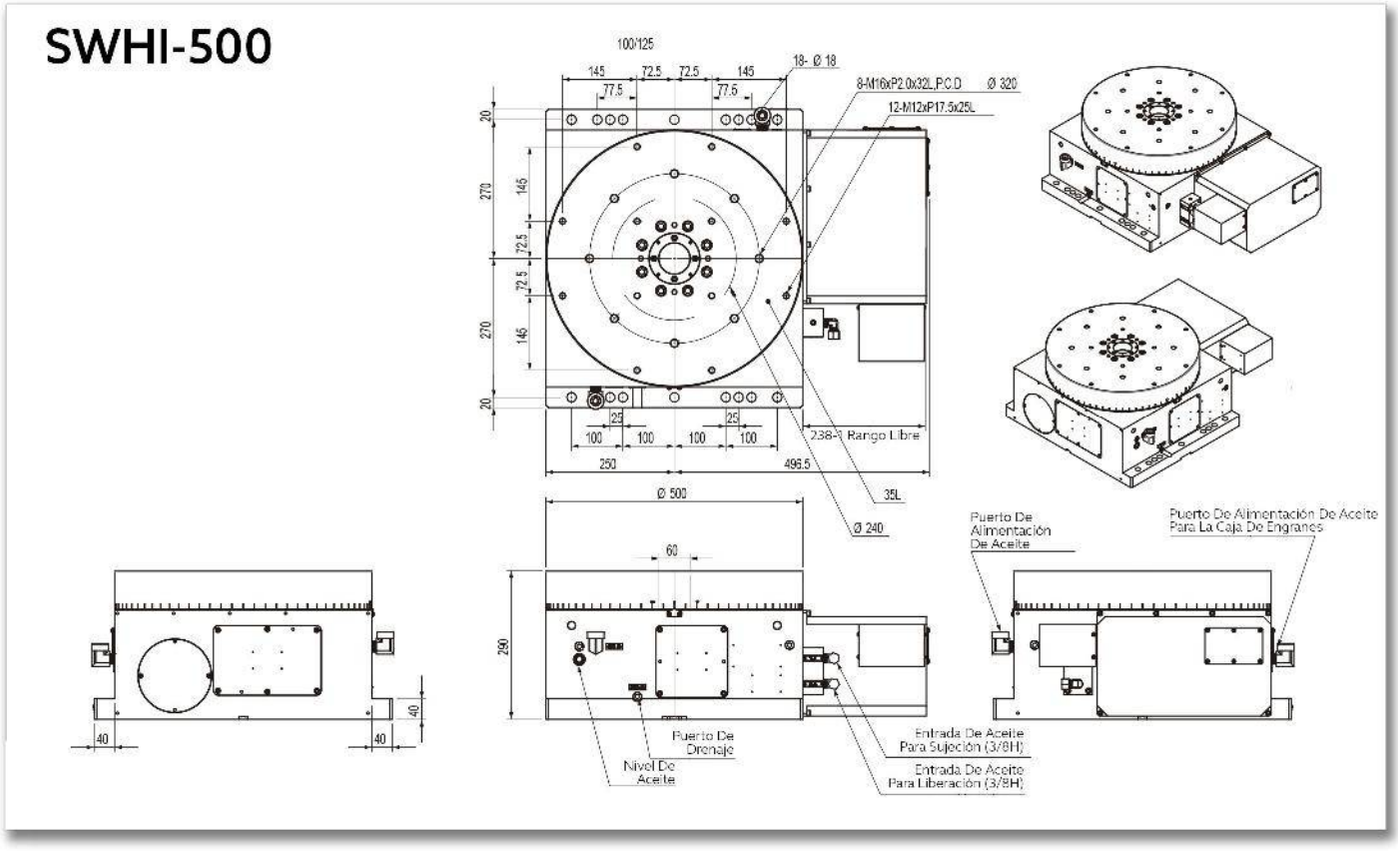
100/125
145
72.5
72.5
145
77.5
77.5
18- Ø 18
8-M16xP2.0x32L,P.C.D Ø 320
12-M12xP17.5x25L
20
270
145
72.5
72.5
145
270
20
25
25
100
100
100
100
238~3 Rango Libre
250
495.5
35L
Ø 240
Ø 500
60
290
40
40
40
Puerto De Alimentación De Aceite
Puerto De Alimentación De Aceite Para La Caja De Engranes
Puerto De Drenaje
Nivel De Aceite
Entrada De Aceite Para Sujeción (3/8H)
Entrada De Aceite Para Liberación (3/8H)

Características & Dimensiones

Modelo	SWHI-500	
Diametro De La Mesa	Ø500	
Altura De La Mesa *(Horizontal)*	290.00	
Diametro De La Perforación Central	Ø60 H7	
Sujeción Por Presión De Aceite *(Kg/cm²)*	35.00	
Rango De Reducción	1 : 120	
Velocidad Máxima De La Mesa *(4,000 r.p.m.)*	25.00	
Peso Máximo De Carga *(Kg)*	1,200.00	
Incremento Minimo De Giro *(Deg)*	1° / 5° / 15°	
Presición Del Indexado	± 5.00	
Repitibilidad	± 1.00	
Torque De Sujeción	3,500.00	
Modelo De Servo Motor Sujerido	FANUC MITSUBISHI	α12 i / 622 is HF-204S | HF-303S
Torque Del Tornillo Permisible *(N-m)*	1,750.00	
Peso Del Dispositivo / Sin Motor *(Kg)*	410.00	

*** Todas las dimensiones están dadas en milímetros.
**** Auto enfriador de aceite no incluido.

SERIE TY

MESAS INDEXADORAS HIDRÁULICAS/NEUMÁTICAS

TY-180

MESAS INDEXADORAS HIDRÁULICAS Y/O NEUMÁTICAS

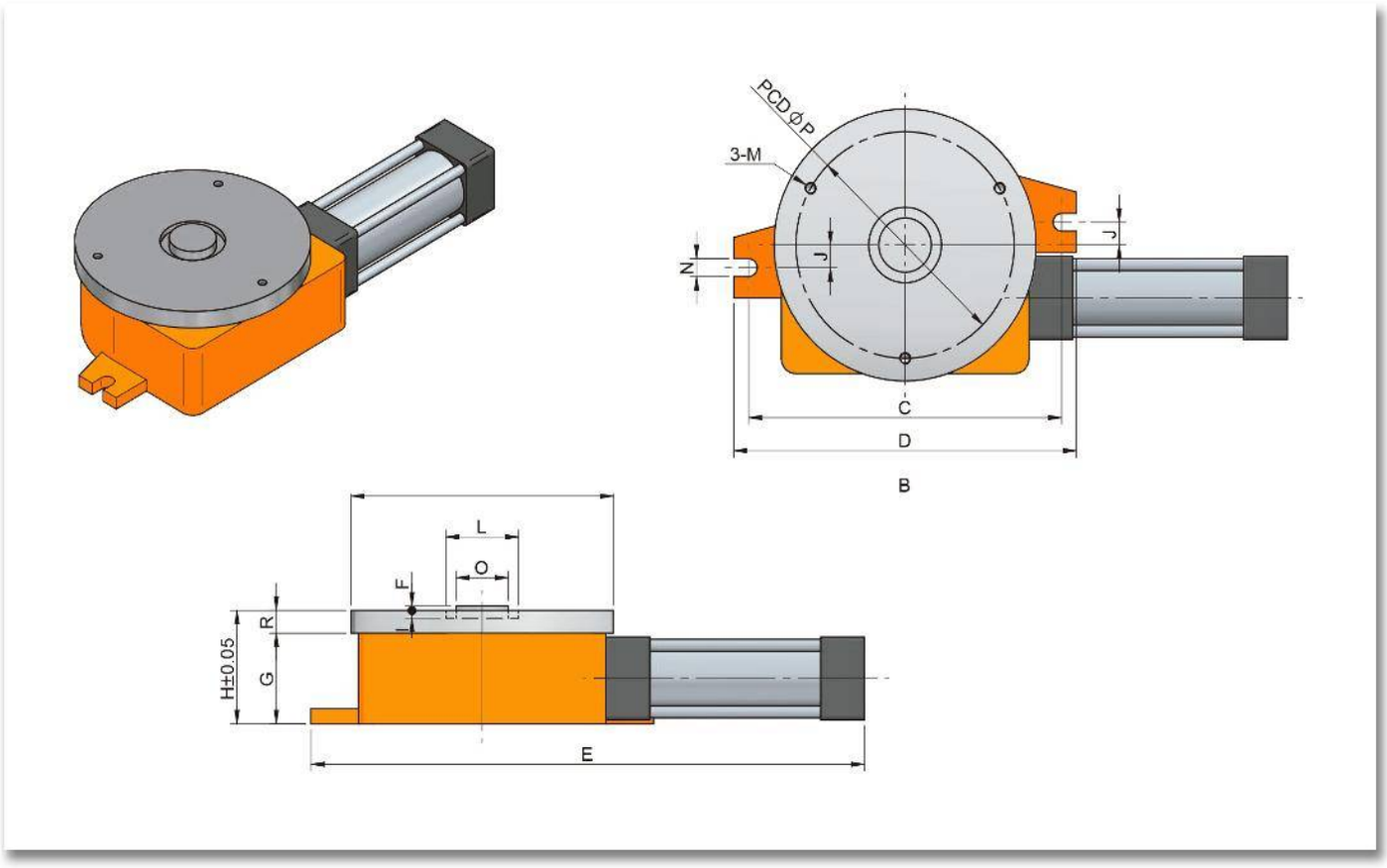
PCD Ø P
3-M
N
J
J
C
D
B
L
O
F
R
G
H±0.05
E

Características & Dimensiones

Modelo	TY-180
Potencia De La Mesa	*6.00 Kgf/cm² / 15.00 Kgf/cm²*
Diámetro Del Disco De Carga	*Ø180°*
Carga Máxima	*50.00 Kg*
Dirección De Giro	*A Favor De Las Manecillas Del Reloj / En Contra De Las Manecillas Del Reloj*
Numero De Estaciones De Indexado	*4, 6, 8, 12 & 24*
Precisión	*± 0.02 m/m*
Sistema De Posicionamiento	*Por Trinquete*
Peso Del Dispositivo	*11.00 Kg.*
A	*Ø40 x 75∂*
B	*180.00*
C	*215.00*
D	*235.00*
E	*380.00*
F	*6.00*
G	*60.00*
H	*75.00*
I	*3.00*
J	*15.00*
L	*50.00*
M	*M8 x P1.25*
N	*12.00*
O	*36.00*
P	*150.00*
R	*15.00*

***** Todas las dimensiones están dadas en milímetros.*

TY-250

MESAS INDEXADORAS HIDRÁULICAS Y/O NEUMÁTICAS

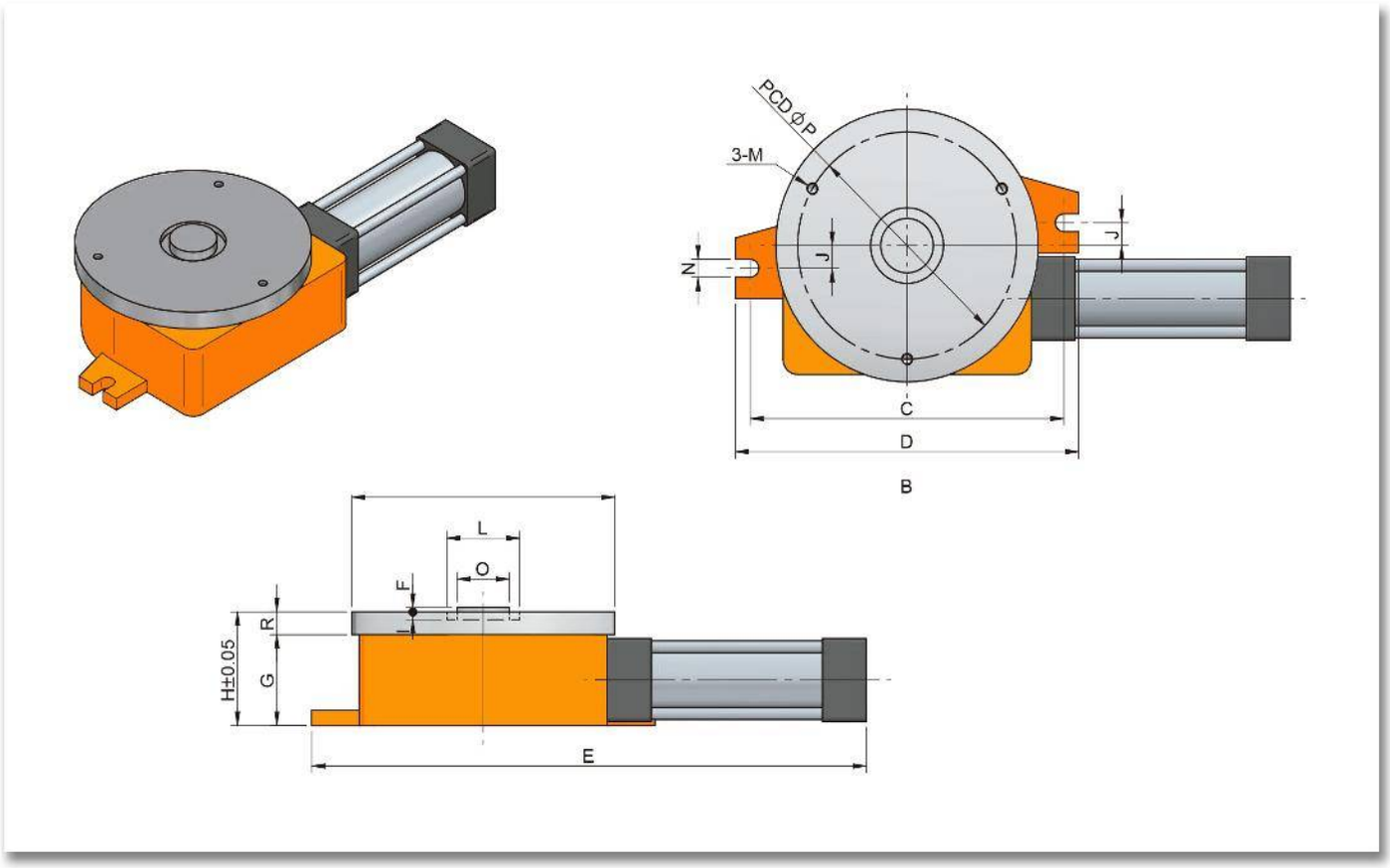
PCD Ø P
3-M
N
J
J
C
D
B
L
O
F
R
H±0.05
G
E

Characteristics & Dimensions

MODEL	TY-250
Indexing Table Power	***6.00Kg/cm²*** *(Pneumatic)* ***15.00Kg/cm²*** *(Hydraulic)*
Table Diameter	***250.00***
Maximum Turning Table Load (Kg)	***100.00***
Rotating Direction	***Clock-Wise*** *or* ***Counter Clock-Wise***
Indexing Station Number	***4, 6, 8, 12, 24***
Accuracy	***±0.02 m/m***
Position Drive	***Ratchet Drive***
Total Device Weight	***28.00***
A	***Ø63 x 75∂***
B	***250.00***
C	***280.00***
D	***300.00***
E	***470.00***
F	***8.00***
G	***80.00***
H	***104.00***
I	***3.00***
J	***20.00***
L	***80.00***
M	***M10 x P1.50***
N	***15.00***
O	***50.00***
P	***200.00***
R	***24.00***

*** Roundness: Within 0.003 millimeters.*
**** All dimensions are given in millimeters.*

TY-320

MESAS INDEXADORAS HIDRÁULICAS Y/O NEUMÁTICAS

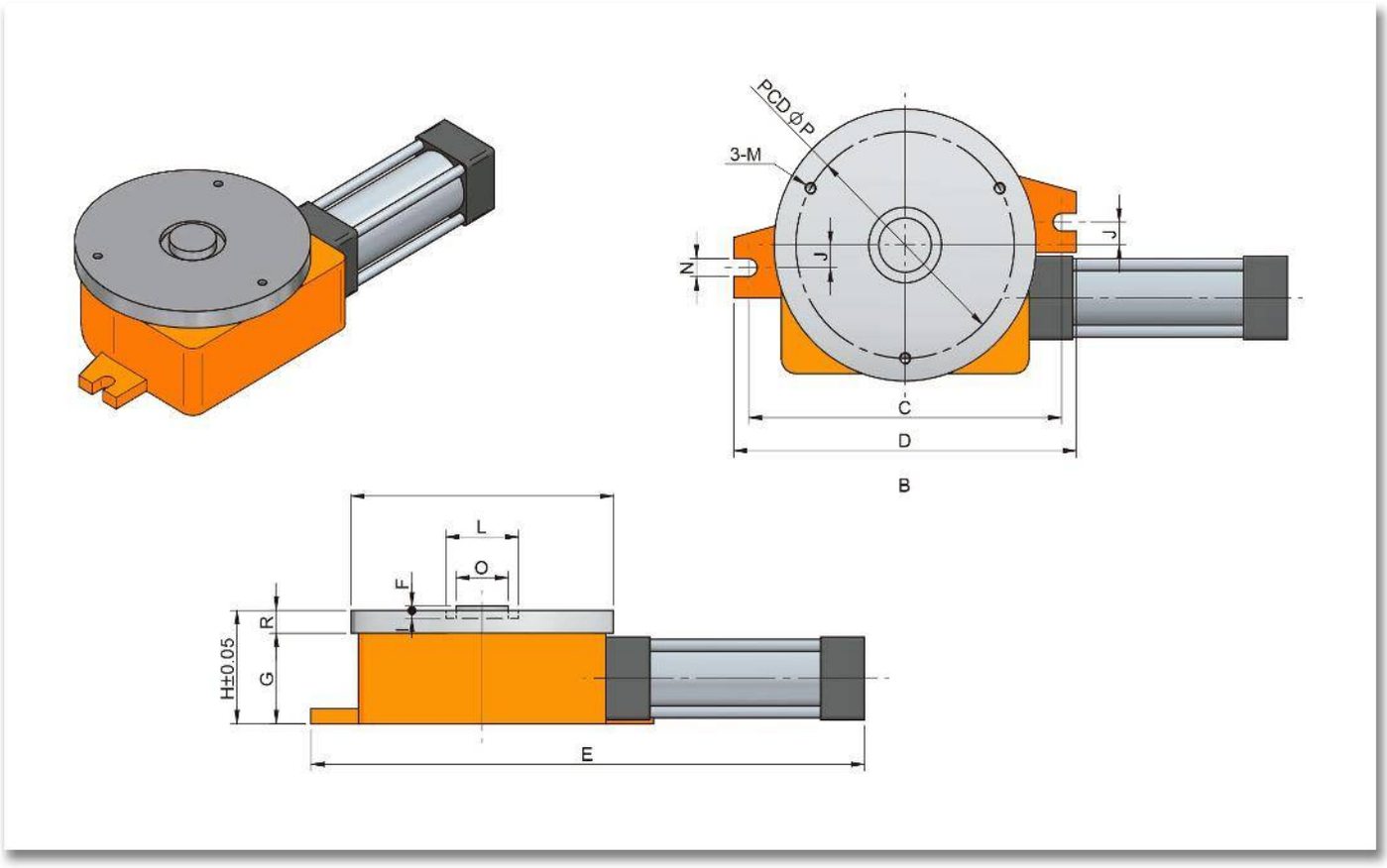
PCD Ø P
3-M
N
J
J
C
D
B
L
O
F
R
H±0.05
G
E

Características & Dimensiones

Modelo	TY-320
Potencia De La Mesa	*6.00 Kgf/cm² / 15.00 Kgf/cm²*
Diámetro Del Disco De Carga	*Ø320°*
Carga Máxima	*200.00*
Dirección De Giro	*A Favor De Las Manecillas Del Reloj / En Contra De Las Manecillas Del Reloj*
Numero De Estaciones De Indexado	*4, 6, 8, 12 & 24*
Precisión	*± 0.02 m/m*
Sistema De Posicionamiento	*Por Trinquete*
Peso Del Dispositivo	*58*
A	*Ø80 x 140∂*
B	*320.00*
C	*360.00*
D	*385.00*
E	*595.00*
F	*9.00*
G	*100.00*
H	*127.00*
I	*3.00*
J	*20.00*
L	*100.00*
M	*(4-M)/(M10 x P1.50)*
N	*20.00*
O	*58.00*
P	*260.00*
R	*27.00*

***** Todas las dimensiones están dadas en milímetros.*

SERIE VAH

CORREDERA VERTICAL HIDRÁULICA DE POTENCIA

VAH220-300/420

CORREDERA VERTICAL HIDRÁULICA DE POTENCÍA

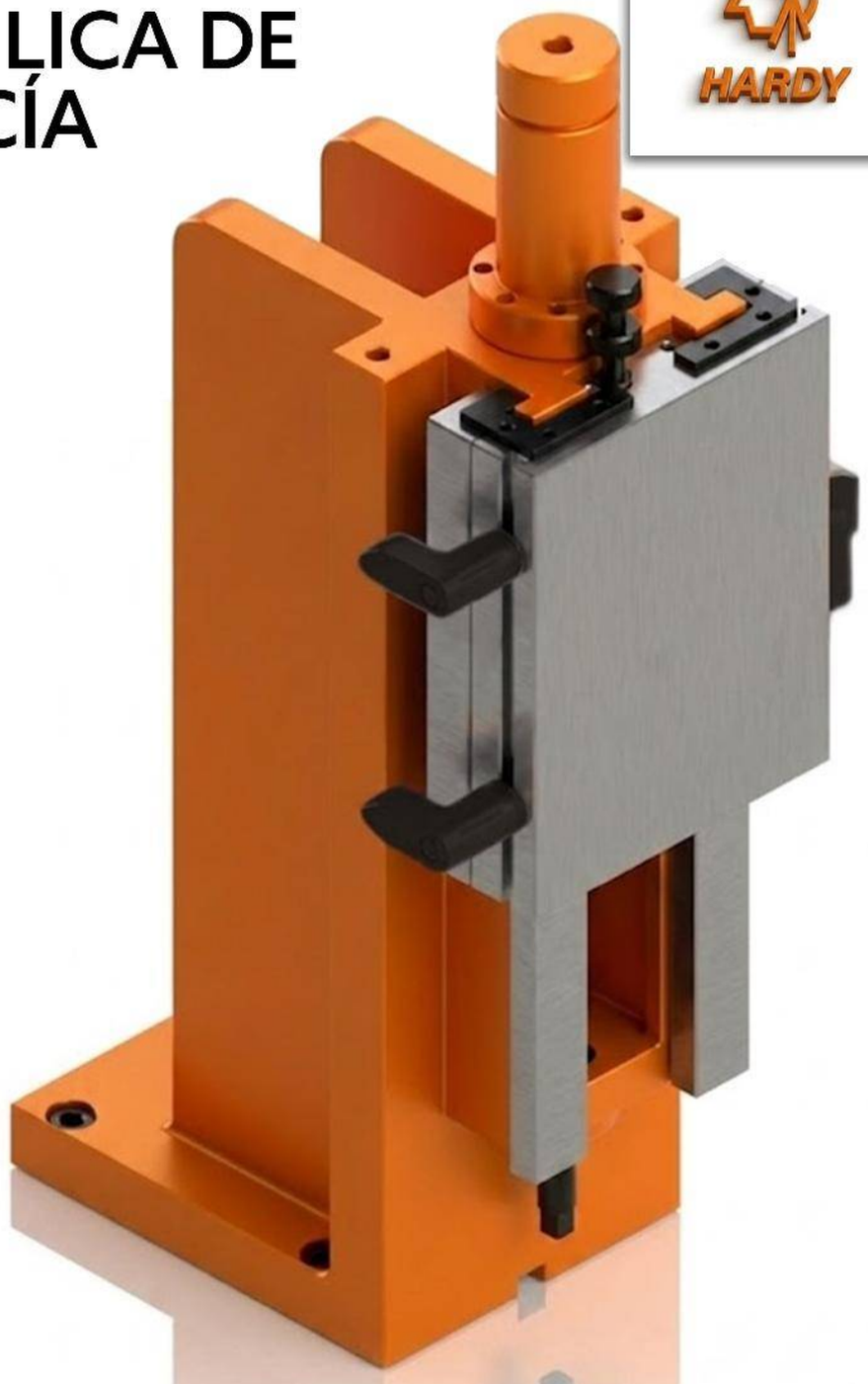

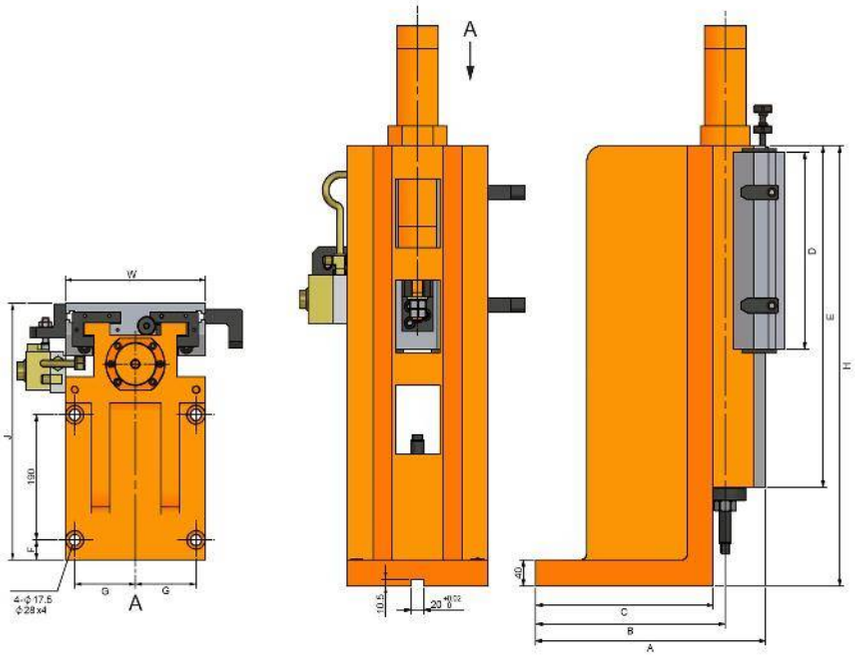
A
W
J
190
F
G
G
A
4-ϕ 17.5
ϕ 28 x4
10.5
20
40
D
E
H
C
B
A

Características & Dimensiones

Modelo	VAH220-300/420
C	*278.00*
D	*300.00*
E	*420.00*
F	*30.00*
G	*95.00*
J	*390.00*
W	*220.00*
H	*420.00*
Diámetro Del Pistón	*Ø50*
Carrera Máxima De La Mesa	*100.00*
Peso Total Del Dispositivo	*115.00*

**** Redondez ≤ 0.003 mm.*
***** Todas las dimensiones están indicadas en milímetros.*

VAH220-300/670

CORREDERA VERTICAL HIDRÁULICA DE POTENCÍA

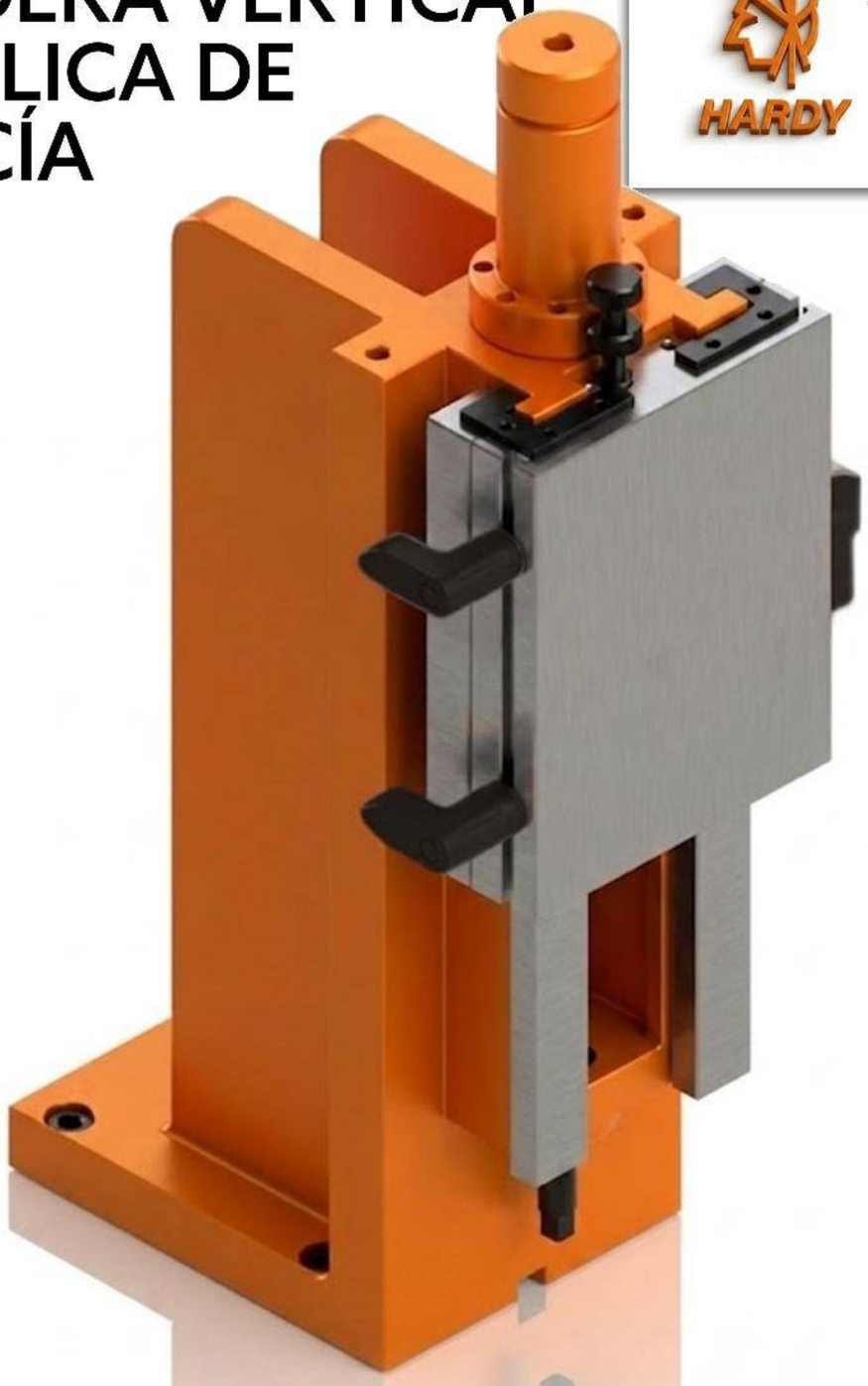

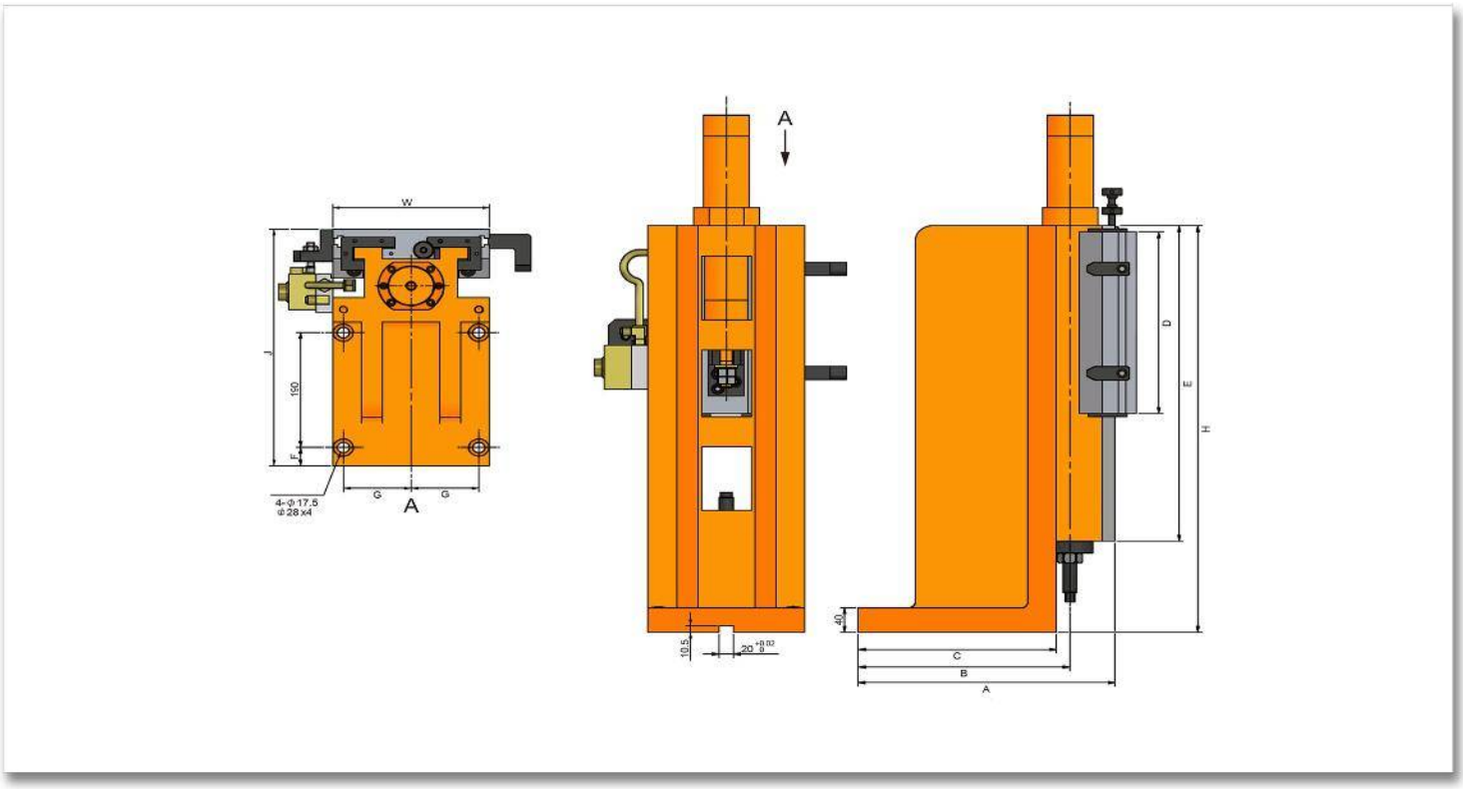
W
J
150
F
G
G
A
4-Φ17.5
Φ28x4
A
10.5
20 +0.02 0
40
C
B
A
D
E
H

Características & Dimensiones

Modelo	VAH220-300/670
A	*360.00*
B	*297.00*
C	*278.00*
D	*300.00*
E	*520.00*
F	*30.00*
G	*95.00*
J	*390.00*
W	*220.00*
H	*670.00*
Diametro Del Pistón	*Ø50*
Carrera Maxima De La Mesa	*200.00*
Peso Total Del Dispositivo	*147.00*

*** Redondez ≤ 0.003 mm.
**** Todos las dimensiones están indicados en milimetros.

VAH300-360/540

CORREDERA VERTICAL HIDRÁULICA DE POTENCÍA

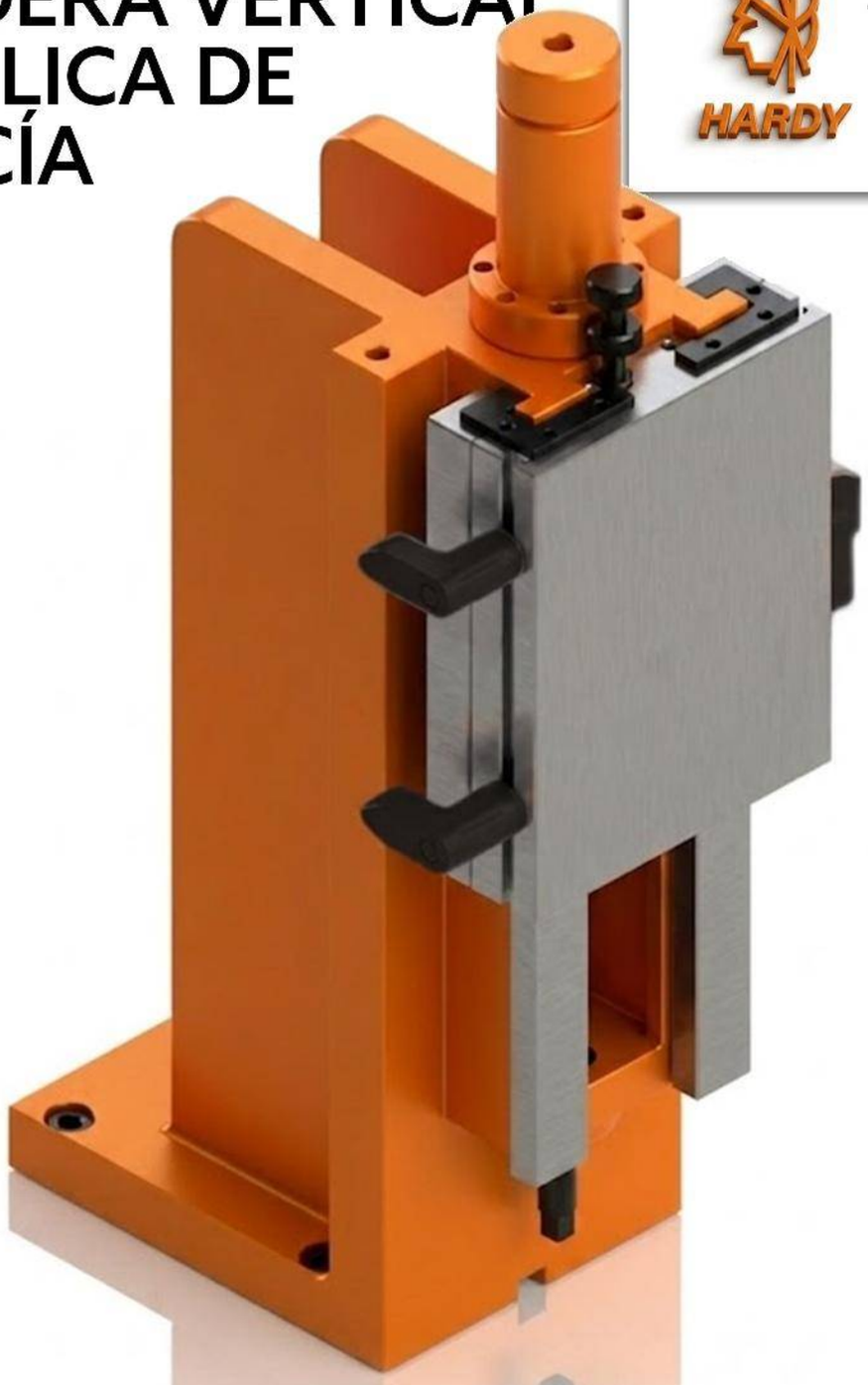

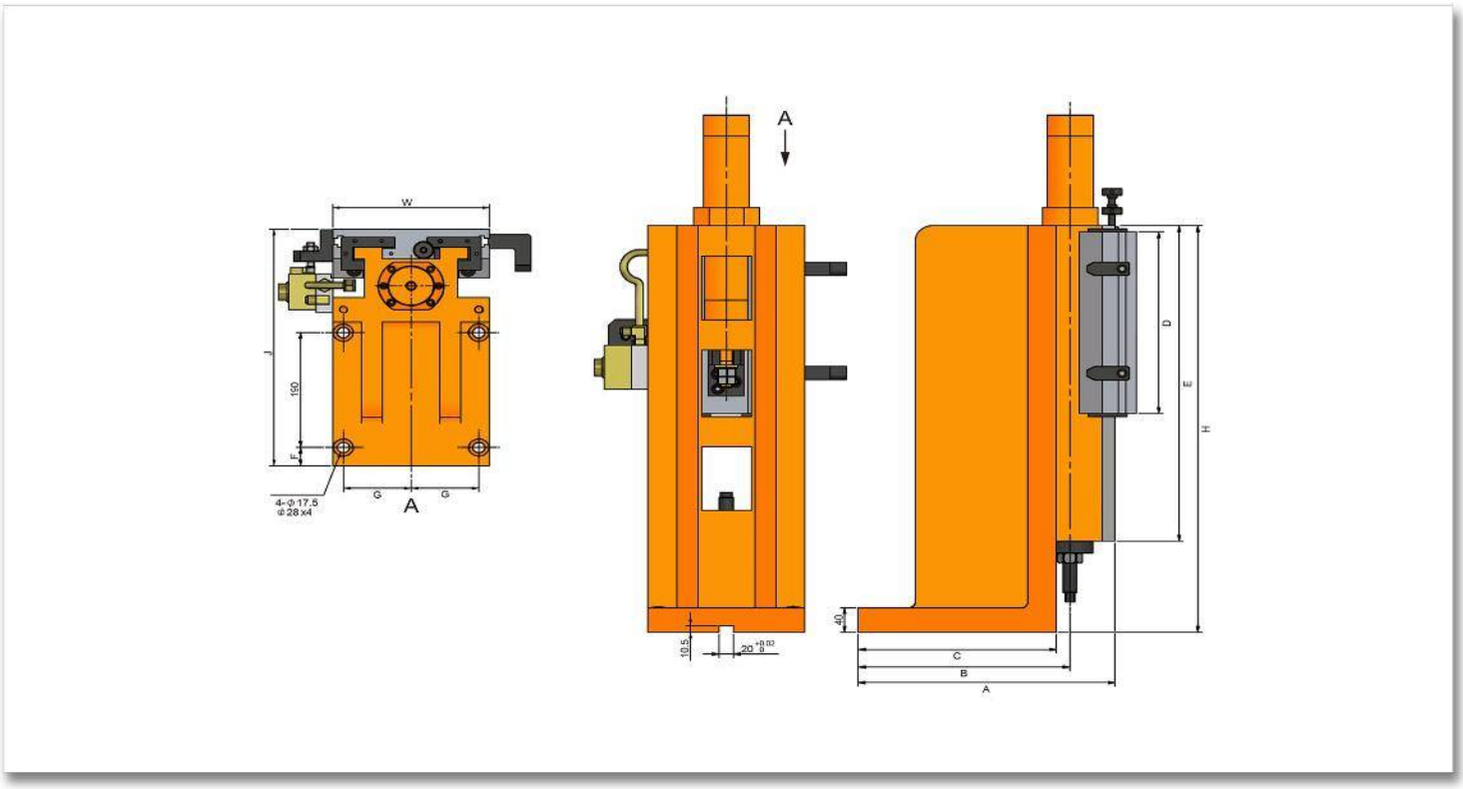
W
J
150
F
G
G
A
4-Φ17.5
Φ28x4
A
10.5
20
C
B
A
40
D
E
H

Características & Dimensiones

Modelo	VAH300-360/540
A	*400.00*
B	*315.00*
C	*273.00*
D	*360.00*
E	*500.00*
F	*25.00*
G	*130.00*
J	*450.00*
W	*300.00*
H	*540.00*
Diametro Del Pistón	*Ø60*
Carrera Máxima De La Mesa	*120.00*
Peso Total Del Dispositivo	*194.00*

**** Redondez ≤ 0.003 mm.*
***** Todas las dimensiones están indicadas en milímetros.*

VAH300-360/720

CORREDERA VERTICAL HIDRÁULICA DE POTENCÍA

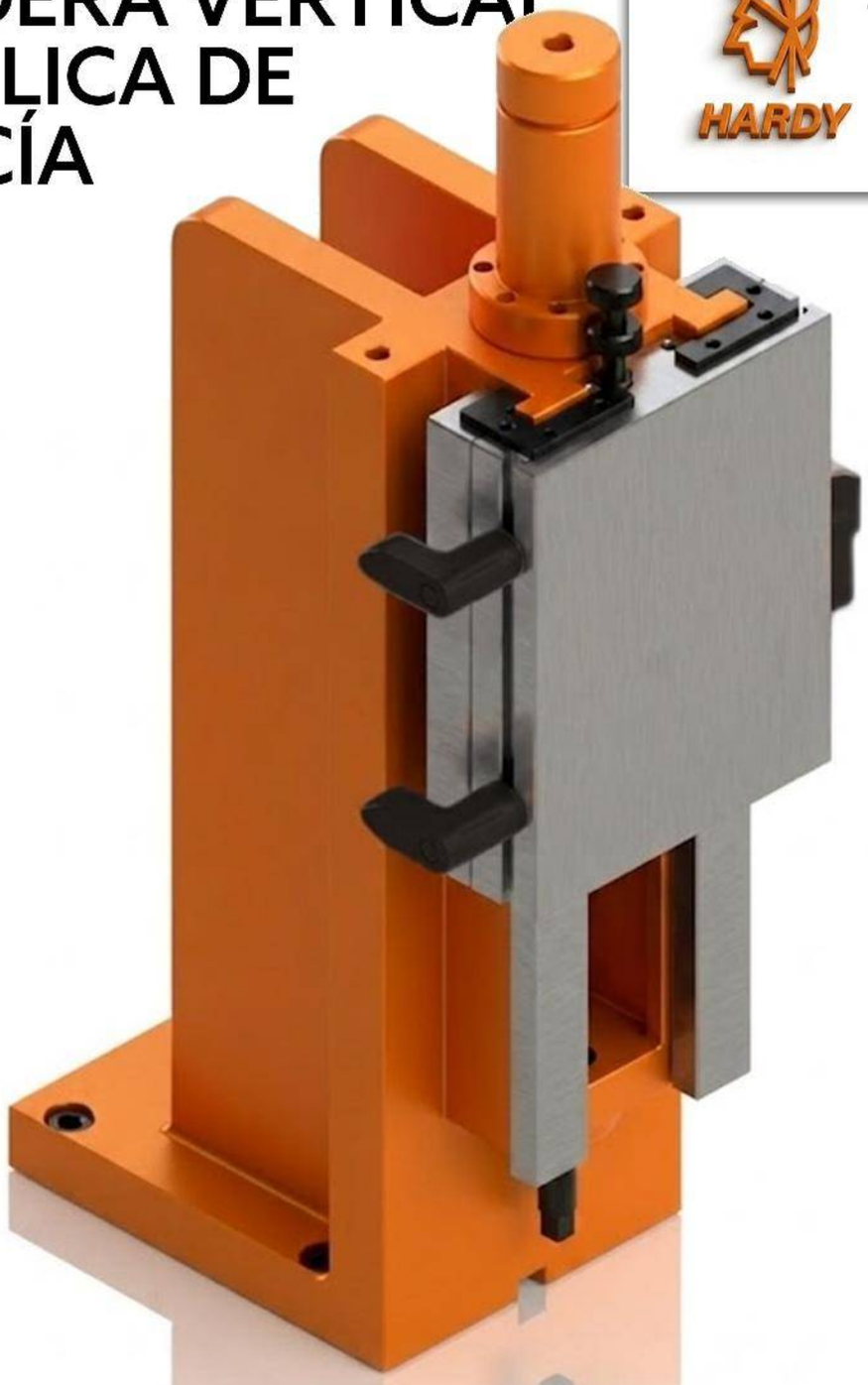

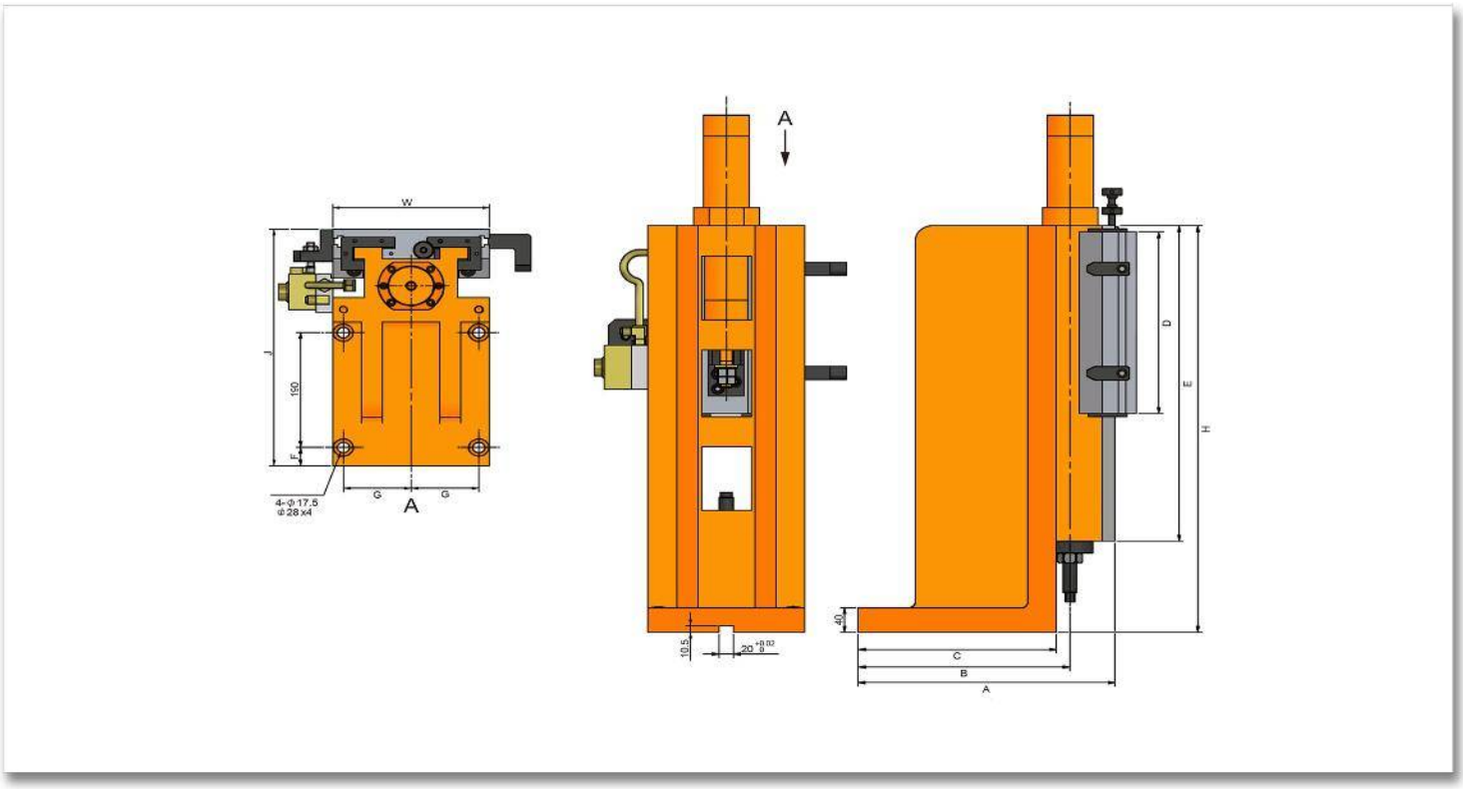
W
J
150
F
G
G
A
4-Φ17.5
Φ28x4
A
10.5
20 +0.02 0
40
C
B
A
D
E
H

Características & Dimensiones

Modelo	VAH300-360/720
A	*400.00*
B	*315.00*
C	*273.00*
D	*360.00*
E	*600.00*
F	*25.00*
G	*130.00*
J	*450.00*
W	*300.00*
H	*720.00*
Diametro Del Pistón	*Ø60*
Carrera Maxima De La Mesa	*220.00*
Peso Total Del Dispositivo	*240.00*

*** Redondez ≤ 0.003 mm.
**** Todas las dimensiones están indicadas en milimetros.

VAH360-360/920

CORREDERA VERTICAL HIDRÁULICA DE POTENCÍA

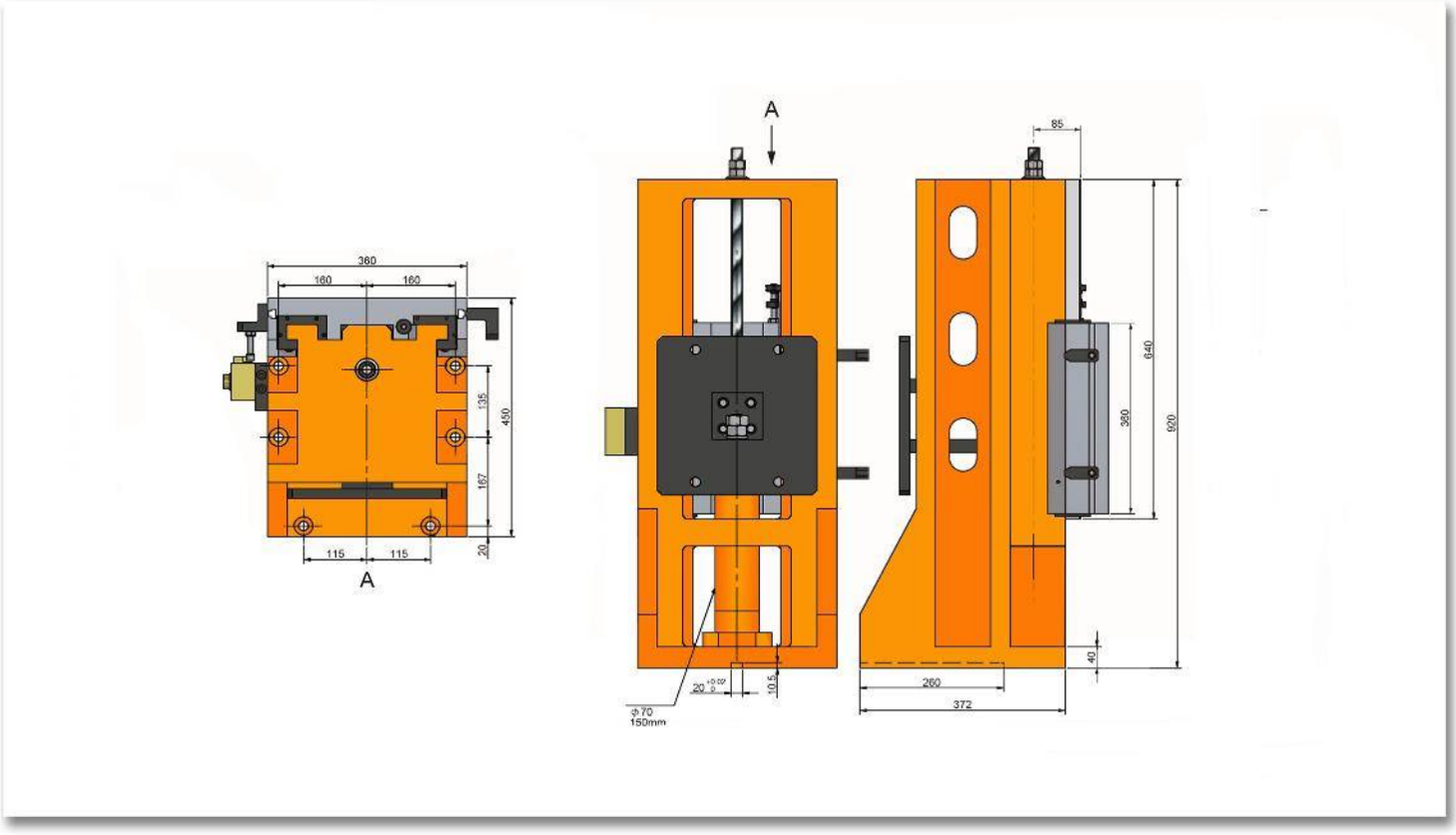
A
85
360
180
160
135
450
167
20
115
115
A
640
360
920
40
260
372
20
10.5
ϕ70
150mm

Características & Dimensiones

Modelo	VAH360-360/920
W	***360.00***
H	***920.00***
Diametro Del Pistón	***Ø70***
Carrera Máxima De La Mesa	***260.00***
Peso Total Del Dispositivo *(Kg)*	***289.00***

**** Redondez ≤ 0.003 mm.*
***** Todas las dimensiones están indicadas en milímetros.*

SERIE VAP

CORREDERA VERTICAL CON PLATAFORMA

VAP-100

CORREDERA VERTICAL CON PLATAFORMA

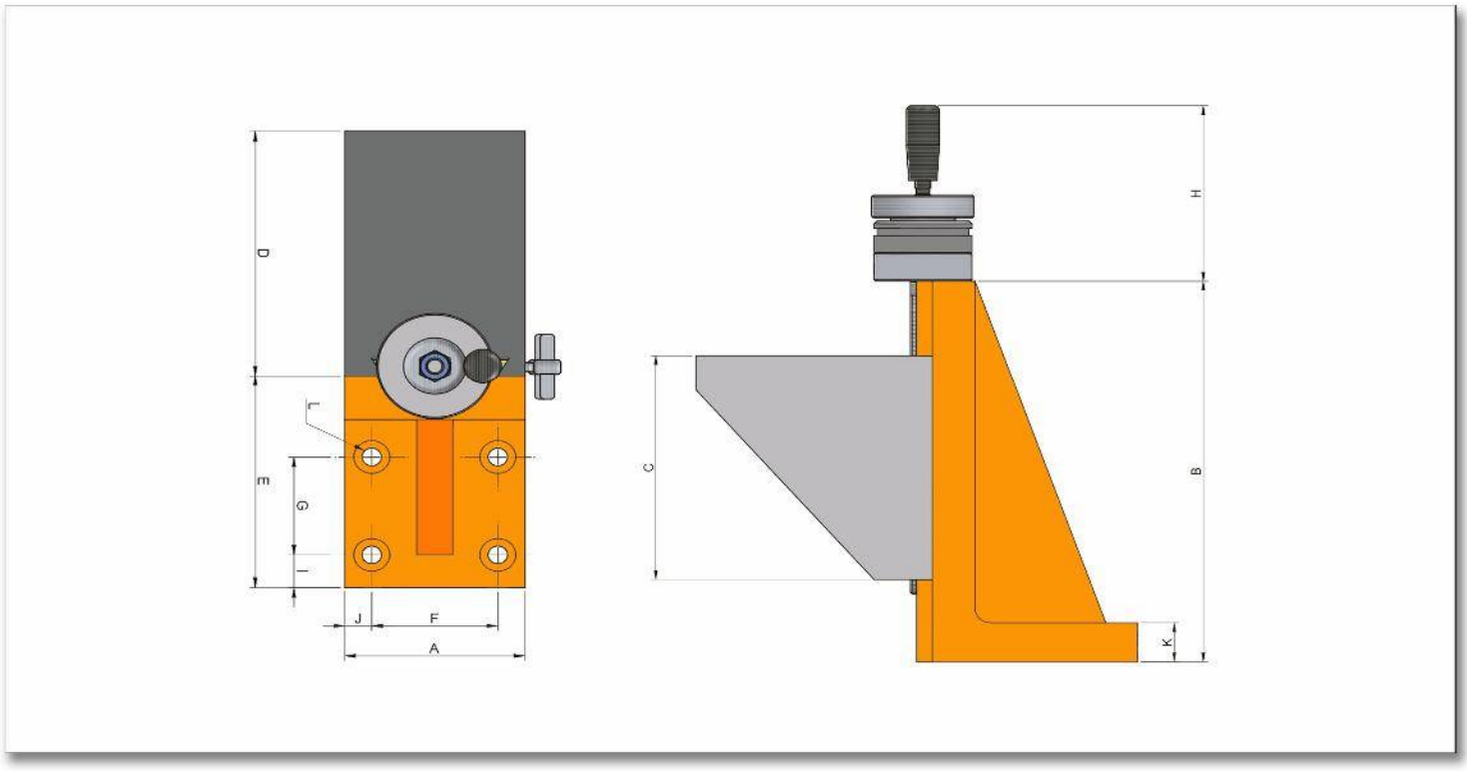
D
E
G
I
L
J
F
A
H
C
B
K

Características & Dimensiones

Modelo	VAP-100
A	*100.00*
B	*255.00*
C	*150.00*
D	*150.00*
E	*130.00*
F	*70.00*
G	*60.00*
H	*117.00*
I	*20.00*
J	*15.00*
K	*26.00*
L	*Ø4.00 - 11.00 | 20.00 x 1.00*
Peso Total Del Dispositivo *(Kg)*	*15.00*

**** *Todas las dimensiones están indicadas en milímetros.*

VAP-150

CORREDERA VERTICAL CON PLATAFORMA

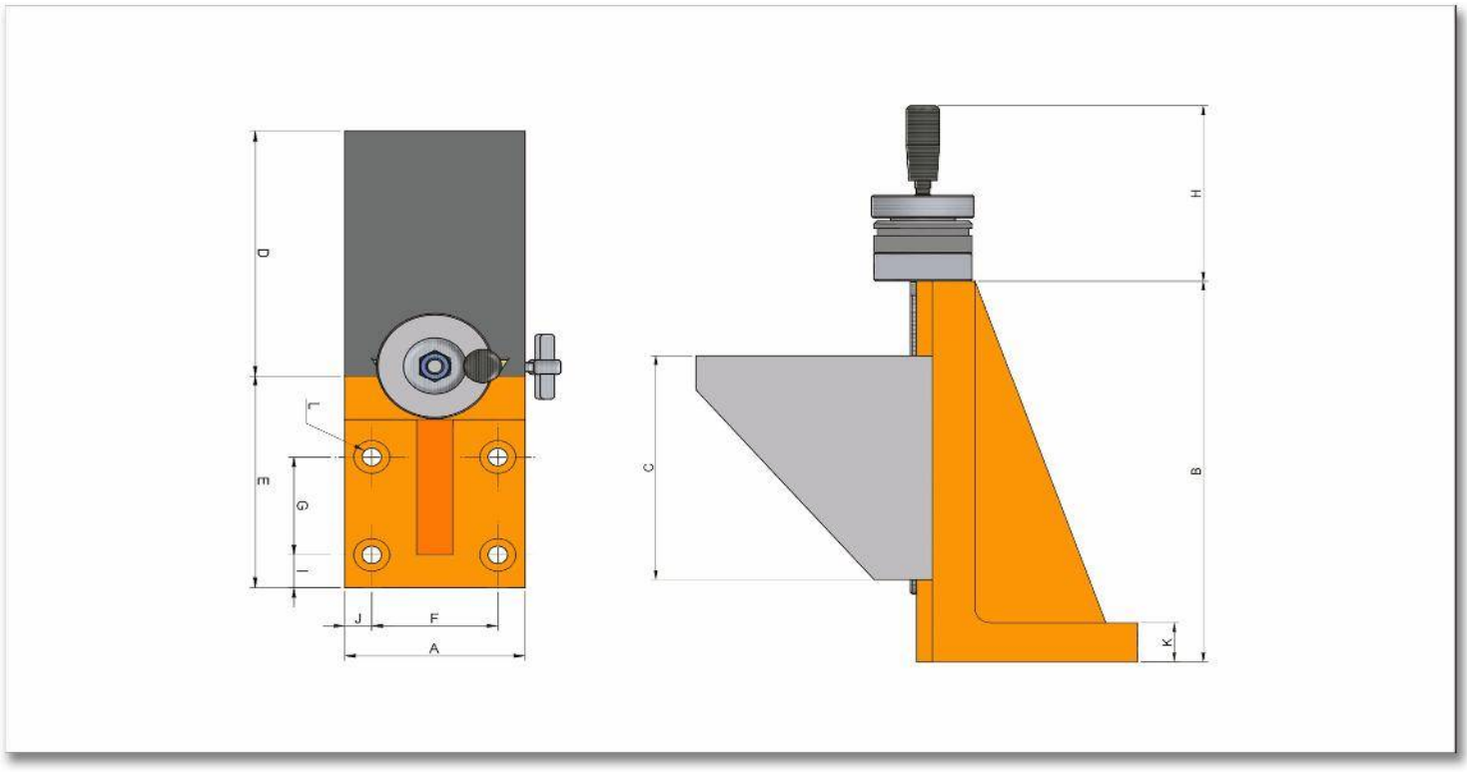
D
E
G
I
L
J
F
A
H
C
B
K

Características & Dimensiones

Modelo	VAP-150
A	*150.00*
B	*385.00*
C	*200.00*
D	*200.00*
E	*181.00*
F	*110.00*
G	*90.00*
H	*130.00*
I	*20.00*
J	*20.00*
K	*35.00*
L	*Ø4.00 - 13. | 23.00 x 1.00*
Peso Total Del Dispositivo *(Kg)*	*40.00*

**** *Todas las dimensiones están indicadas en milímetros.*

VAP-200

CORREDERA VERTICAL CON PLATAFORMA

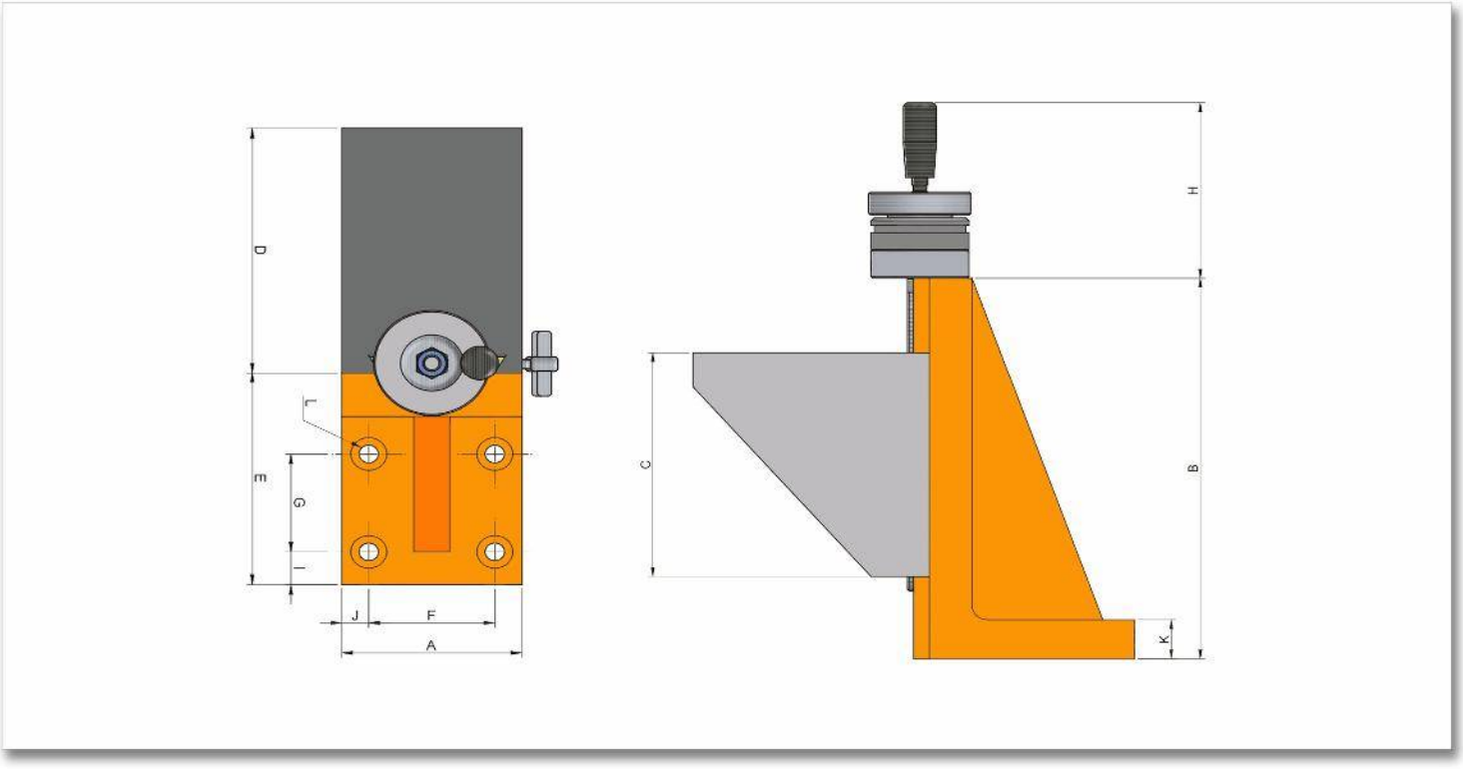
D
E
G
I
L
J
F
A
H
C
B
K

Características & Dimensiones

Modelo	VAP-200
A	200.00
B	510.00
C	250.00
D	250.00
E	235.00
F	160.00
G	140.00
H	142.00
I	20.00
J	20.00
K	45.00
L	Ø4.00 - 17.50 | 26.00 x 1.00
Peso Total Del Dispositivo *(Kg.)*	82.00

**** Todas las dimensiones están indicadas en milímetros.

SERIE VAS I

CORREDERA VERTICAL REFORZADA CON TORNILLO PATRÓN

VAS-100

CORREDERA VERTICAL CON ANGULO

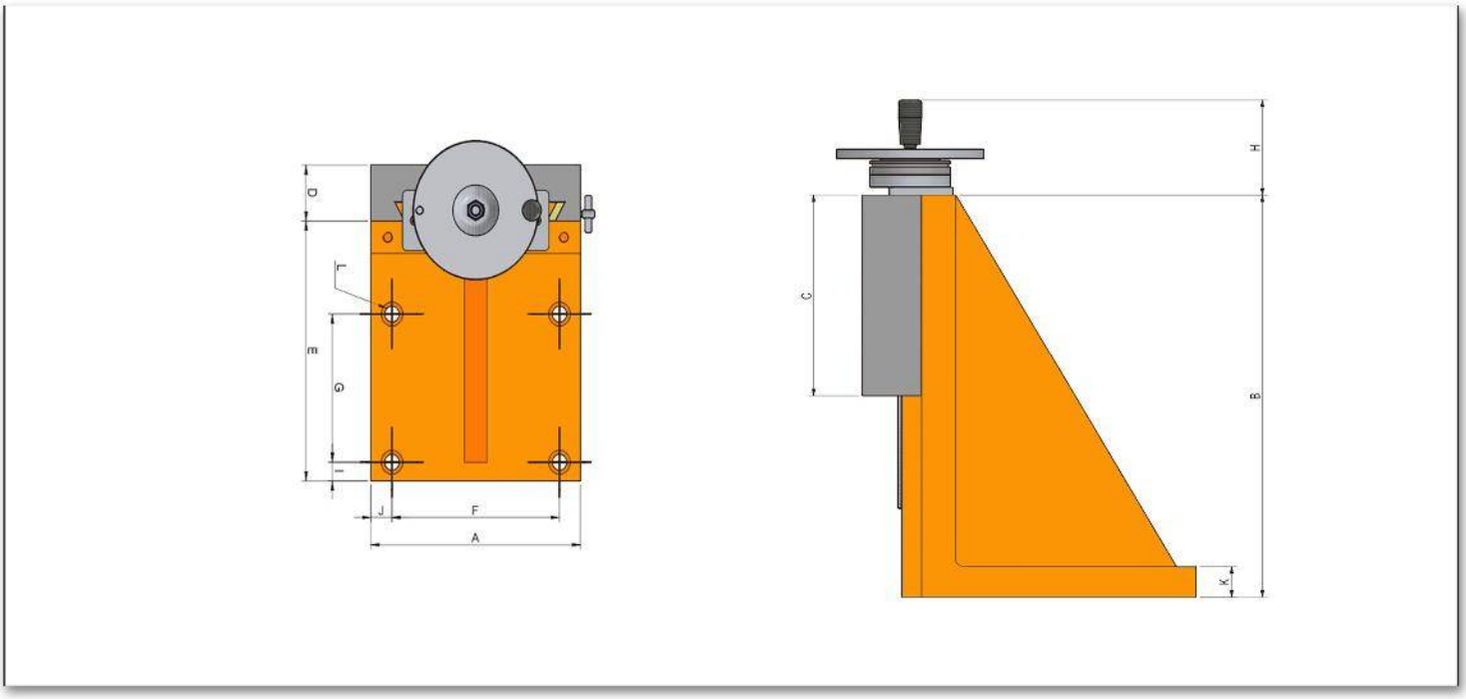
D
L
E
G
I
J
F
A
H
C
B
K

Características & Dimensiones

Modelo	VAS-100
A	*100.00*
B	*255.00*
C	*150.00*
D	*35.00*
E	*130.00*
F	*70.00*
G	*60.00*
H	*117.00*
I	*20.00*
J	*15.00*
K	*26.00*
L	*Ø4.00 ~ 11.00 | 20.00 x 1*
Esfera	*2.00 x 0.01*
Peso Total Del Dispositivo *(Kg)*	*12.00*

***** Redondez ≤ 0.003 mm.*
****** Todas las dimensiones están indicadas en milímetros.*

VAS-150

CORREDERA VERTICAL CON ANGULO

Características & Dimensiones

Modelo	VAS-150
A	*150.00*
B	*385.00*
C	*200.00*
D	*40.00*
E	*181.00*
F	*110.00*
G	*90.00*
H	*130.00*
I	*20.00*
J	*20.00*
K	*35.00*
L	*Ø4.00 ~ 13.00 | 23.00 x 1.00*
Esfera	*4.00 x 0.02*
Peso Total Del Dispositivo *(Kg)*	*31.00*

***** *Redondez ≤ 0.003 mm.*
****** *Todas las dimensiones están indicadas en milímetros.*

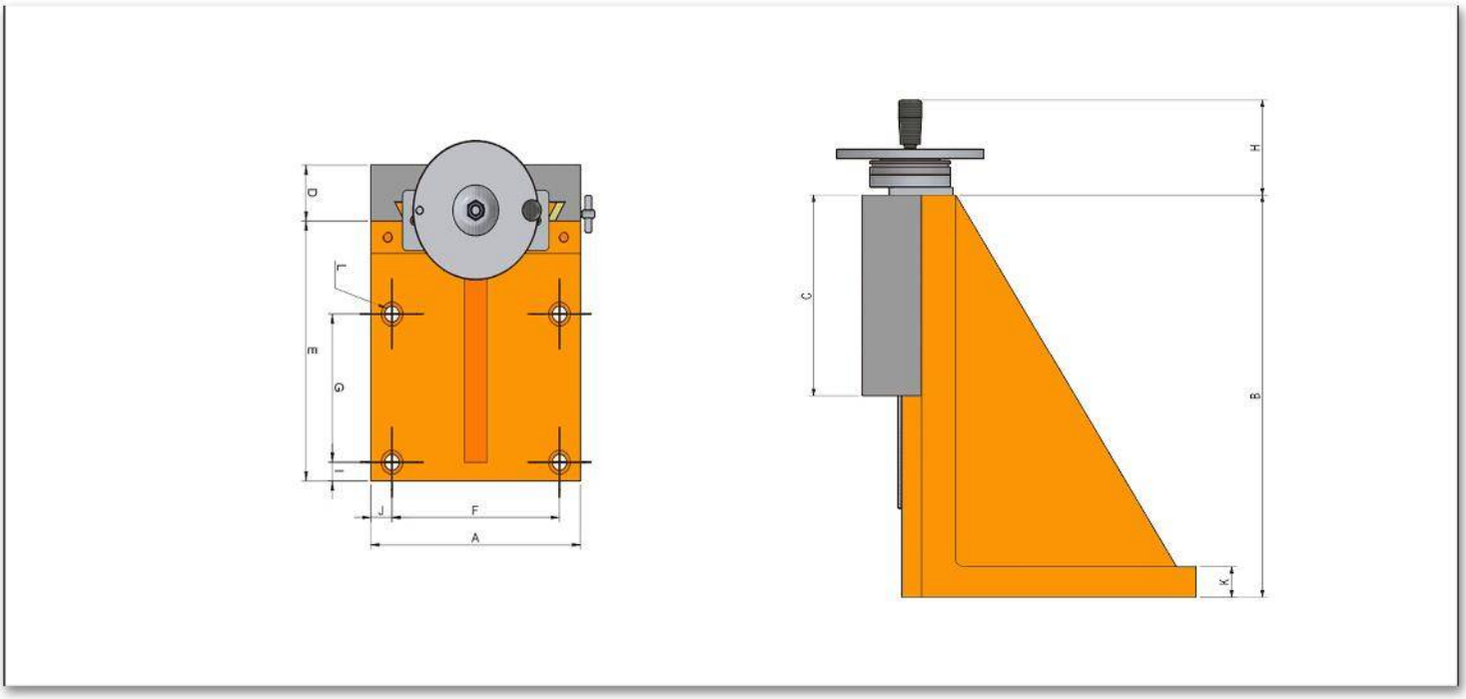
D
L
E
G
I
J
F
A
H
C
B
K

VAS-200

CORREDERA VERTICAL CON ANGULO

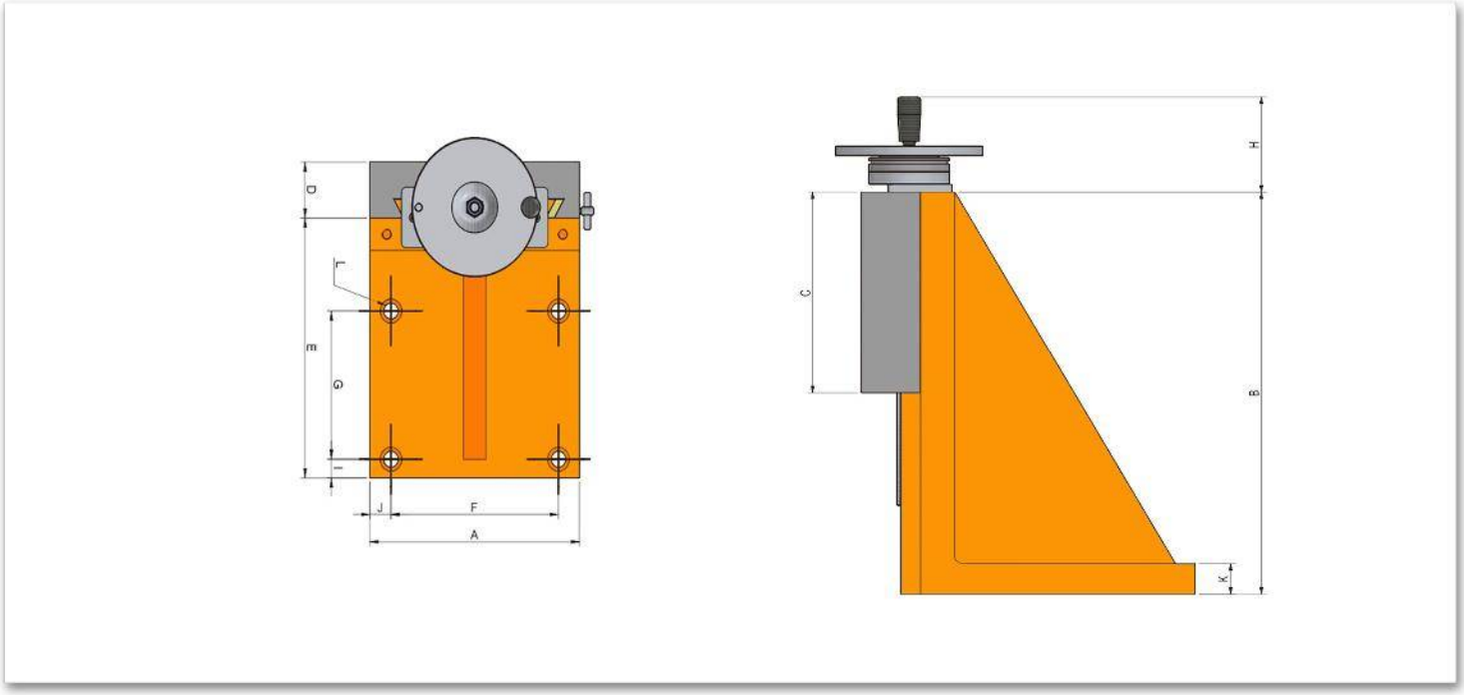
D
T
E
G
I
J
F
A
H
C
B
K

Características & Dimensiones

Modelo	VAS-200
A	*200.00*
B	*510.00*
C	*250.00*
D	*60.00*
E	*235.00*
F	*160.00*
G	*140.00*
H	*142.00*
I	*20.00*
J	*20.00*
K	*45.00*
L	*Ø4.00 ~ 17.50 | 26.00 x 1.00*
Esfera	*4.00 x 0.02*
Peso Total Del Dispositivo *(Kg)*	*67.00*

***** *Redondez ≤ 0.003 mm.*
****** *Todas las dimensiones están indicadas en milímetros.*

VAS-250

CORREDERA VERTICAL CON ANGULO

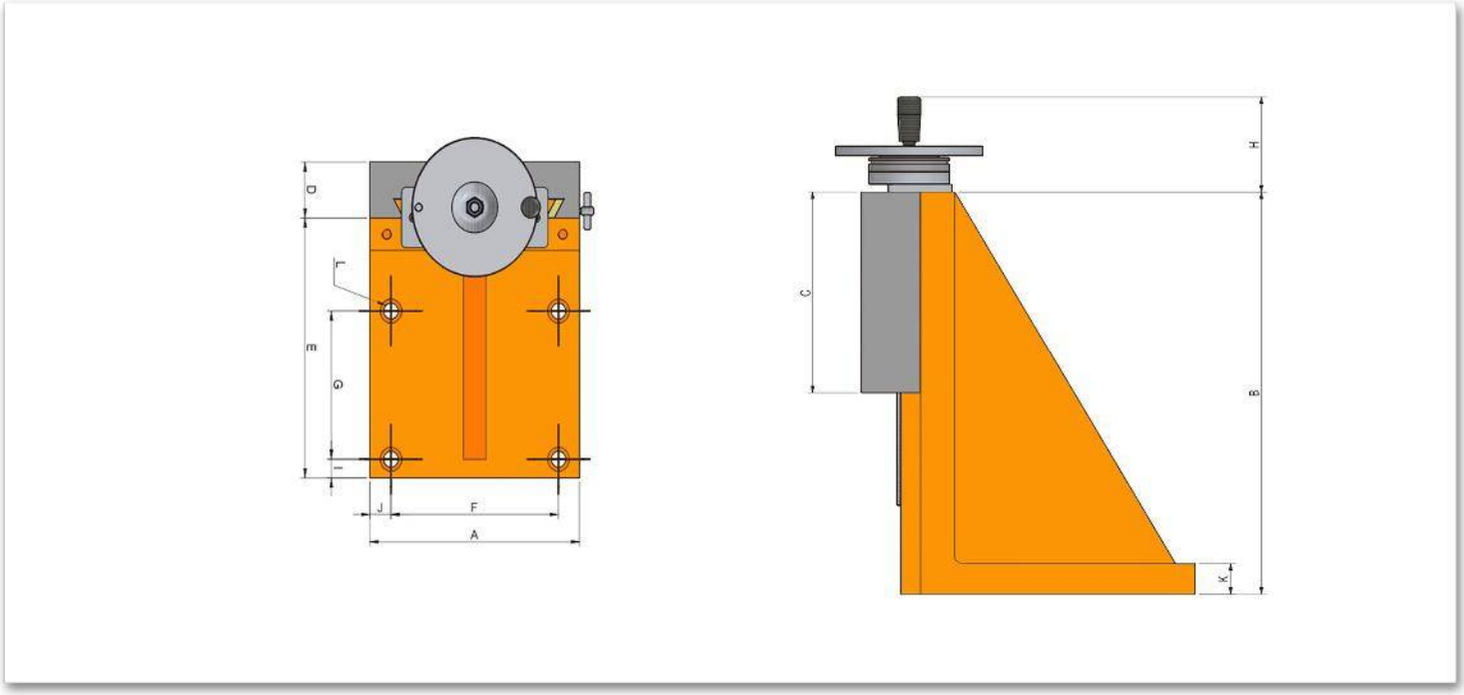
D
T
E
G
I
J
F
A
H
C
B
K

Características & Dimensiones

Modelo	VAS-250
A	*250.00*
B	*600.00*
C	*300.00*
D	*60.00*
E	*280.00*
F	*200.00*
G	*160.00*
H	*142.00*
I	*20.00*
J	*250.00*
K	*45.00*
L	*Ø4.00 ~ 17.50 | 26.00 x 1.00*
Esfera	*4.00 x 0.02*
Peso Total Del Dispositivo *(Kg)*	*115.00*

***** *Redondez ≤ 0.003 mm.*
****** *Todas las dimensiones están indicadas en milímetros.*

SERIE VAS II

CORREDERA VERTICAL CON ANGULO

VAS220-300/420

CORREDERA VERTICAL REFORZADA CON TORNILLO PATR

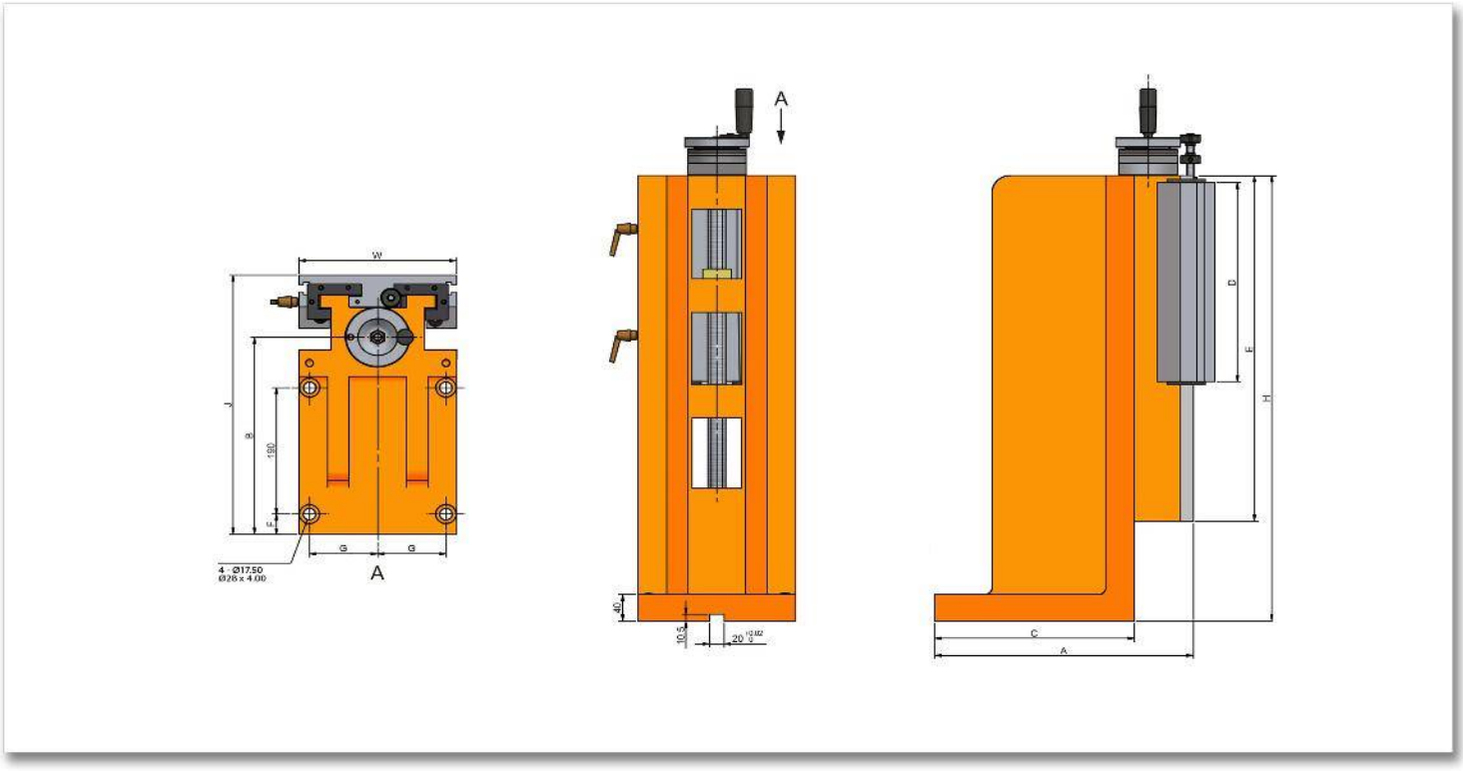
W
J
B
180
G
G
4 - Ø17.50
Ø26 x 4.00
A
A
40
10.5
20
C
A
D
F
H

Características & Dimensiones

Modelo	VAS220-300/420
A	*360.00*
B	*297.00*
C	*278.00*
D	*300.00*
E	*420.00*
F	*30.00*
G	*95.00*
J	*390.00*
W	*220.00*
H	*420.00*
Carrera Máxima De La Corredera	*100.00*
Peso Total Del Dispositivo *(Kg)*	*107.00*

***** Redondez ≤ 0.003 mm.*
***** Todas las dimensiones están indicadas en milímetros.*

VAS220-300/670

CORREDERA VERTICAL REFORZADA CON TORNILLO PATR

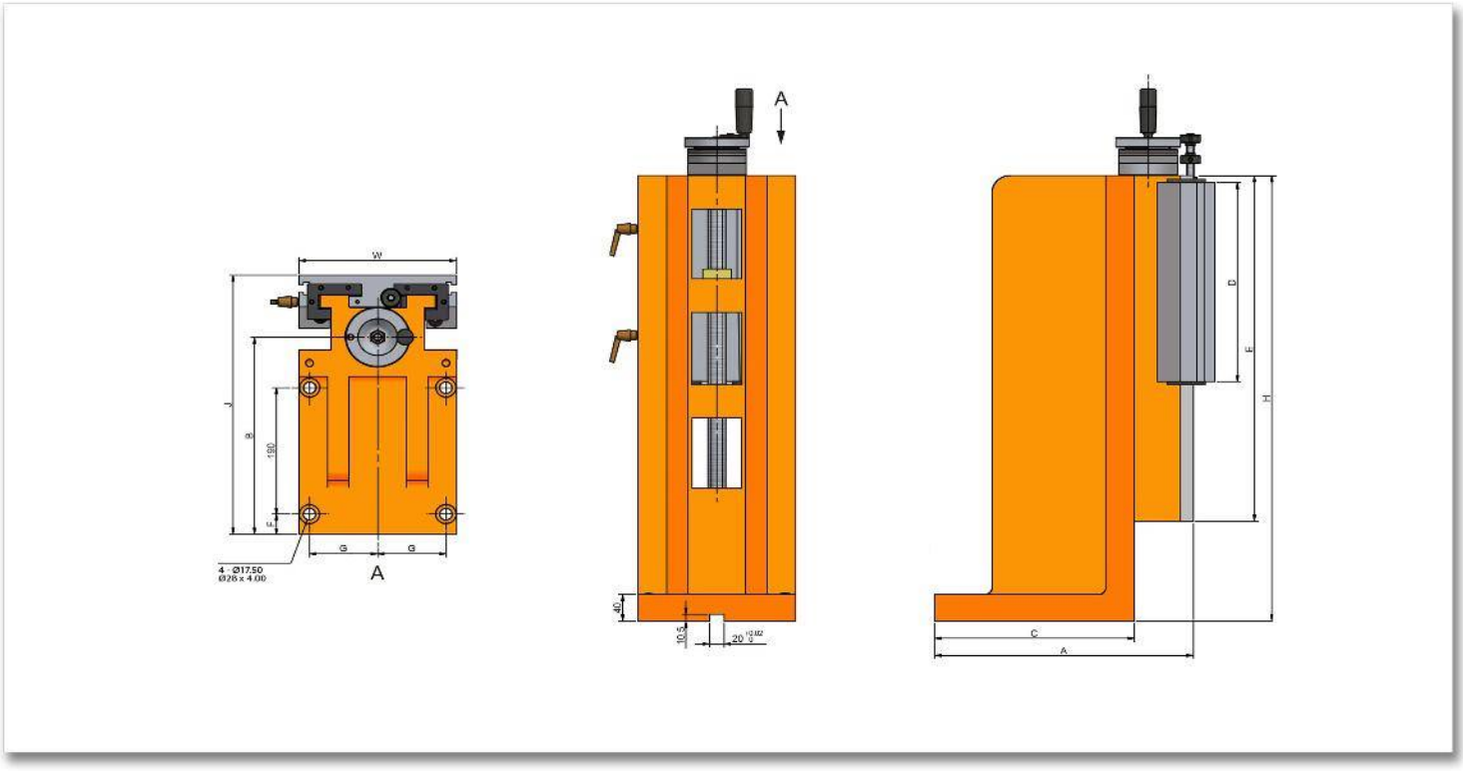
W
J
B
180
G
G
4 - Ø17.50
Ø26 x 4.00
A
A
40
10.5
20
C
A
D
F
H

Características & Dimensiones

Modelo	VAS220-300/670
A	*360.00*
B	*297.00*
C	*278.00*
D	*300.00*
E	*520.00*
F	*30.00*
G	*95.00*
J	*390.00*
W	*220.00*
H	*670.00*
Carrera Máxima De La Corredera	*200.00*
Peso Total Del Dispositivo *(Kg)*	*139.00*

***** Redondez ≤ 0.003 mm.*
***** Todas las dimensiones están indicadas en milímetros.*

VAS300-360/540

CORREDERA VERTICAL REFORZADA CON TORNILLO PATR

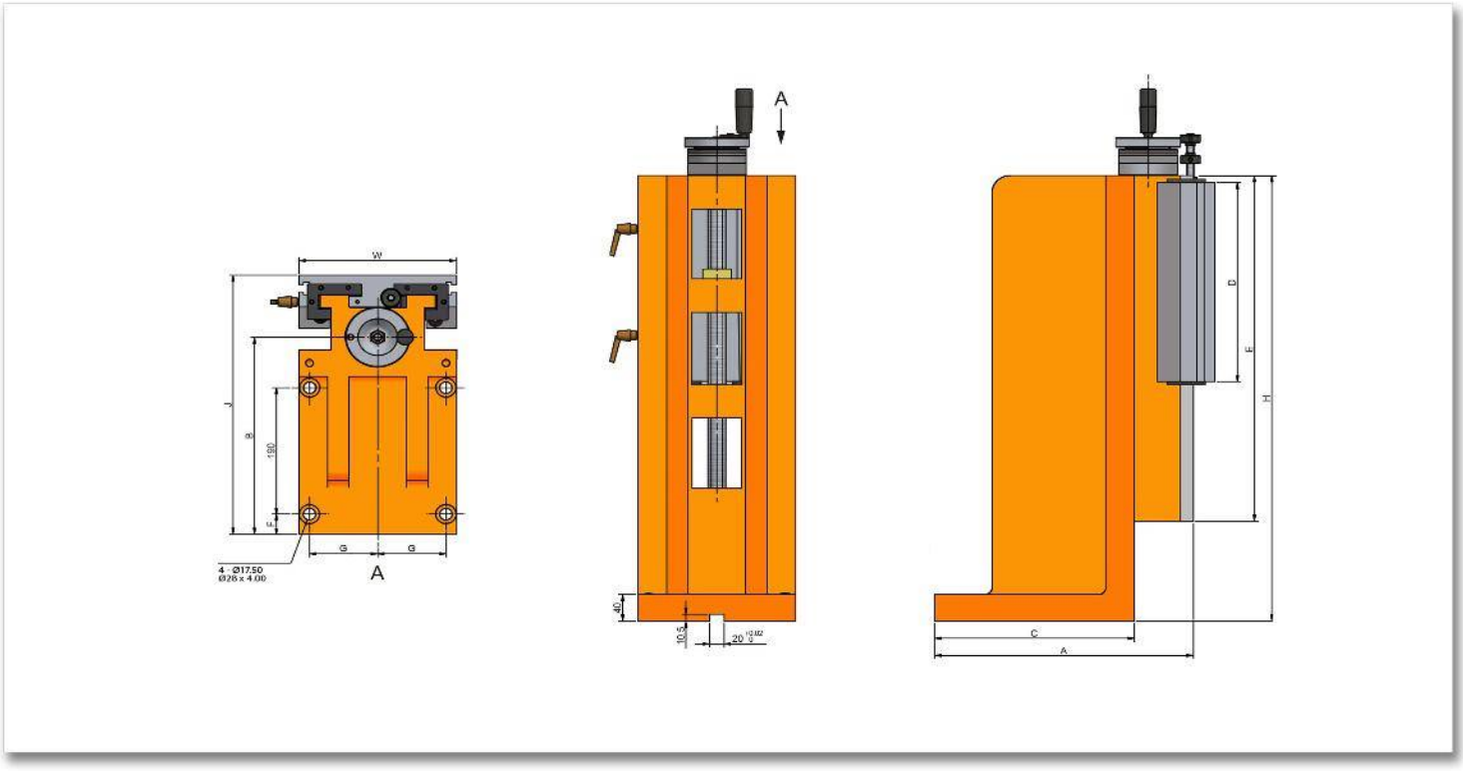
W
J
B
180
G
G
4 - Ø17.50
Ø26 x 4.00
A
A
40
10.5
20
C
A
D
F
H

Características & Dimensiones

Modelo	VAS300-360/540
A	*400.00*
B	*330.00*
C	*273.00*
D	*360.00*
E	*500.00*
F	*25.00*
G	*130.00*
J	*450.00*
W	*300.00*
H	*540.00*
Carrera Máxima De La Corredera	*120.00*
Peso Total Del Dispositivo *(Kg)*	*185.00*

***** Redondez ≤ 0.003 mm.*
***** Todas las dimensiones están indicadas en milímetros.*

VAS300-360/720

CORREDERA VERTICAL REFORZADA CON TORNILLO PATR

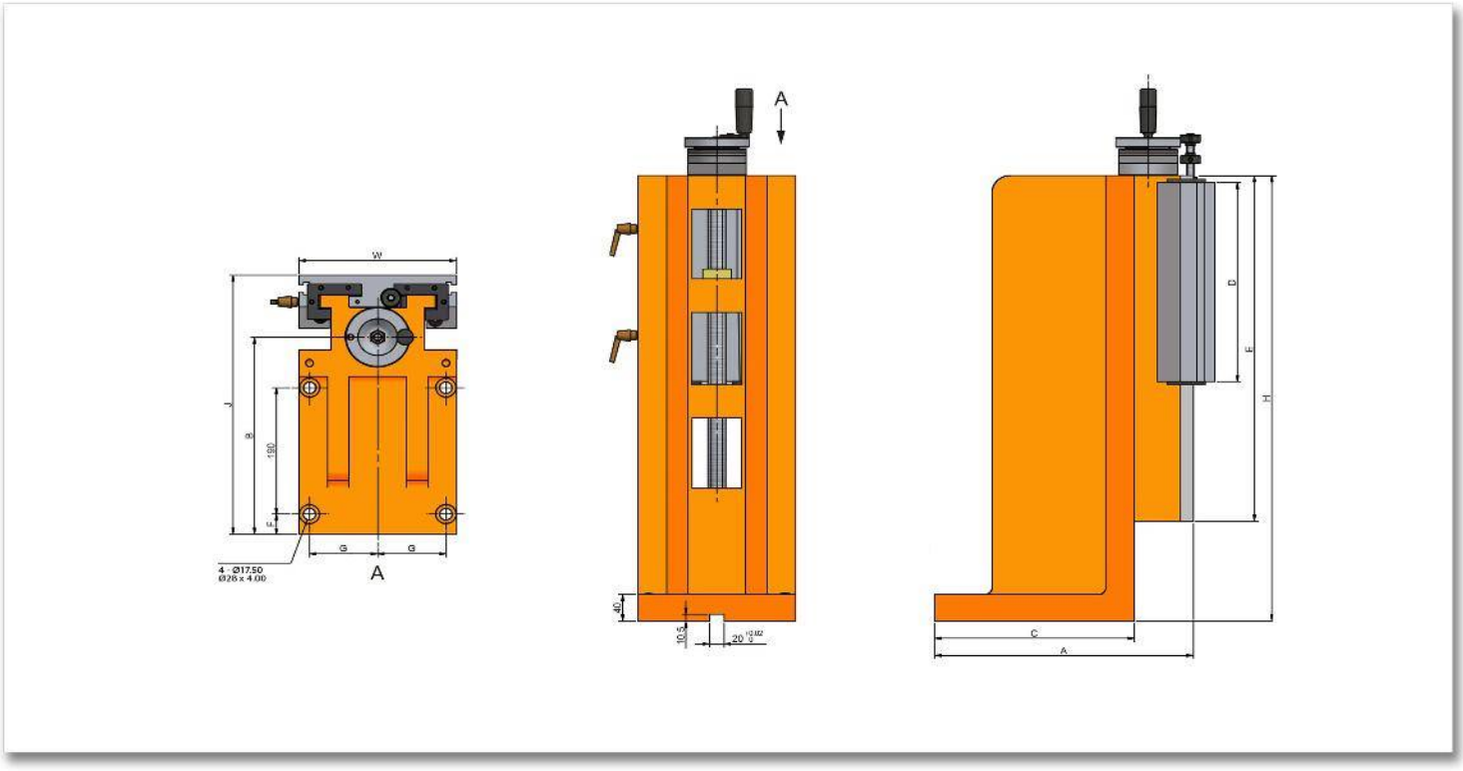
W
J
B
180
G
G
4 - Ø17.50
Ø26 x 4.00
A
A
40
10.5
20
C
A
D
F
H

Características & Dimensiones

Modelo	VAS300-360/720
A	*400.00*
B	*330.00*
C	*273.00*
D	*360.00*
E	*600.00*
F	*25.00*
G	*130.00*
J	*450.00*
W	*300.00*
H	*720.00*
Carrera Máxima De La Corredera	*220.00*
Peso Total Del Dispositivo *(Kg)*	*231.00*

***** Redondez ≤ 0.003 mm.*
***** Todas las dimensiones están indicadas en milímetros.*

VAS360-360/920

CORREDERA VERTICAL REFORZADA CON TORNILLO PA

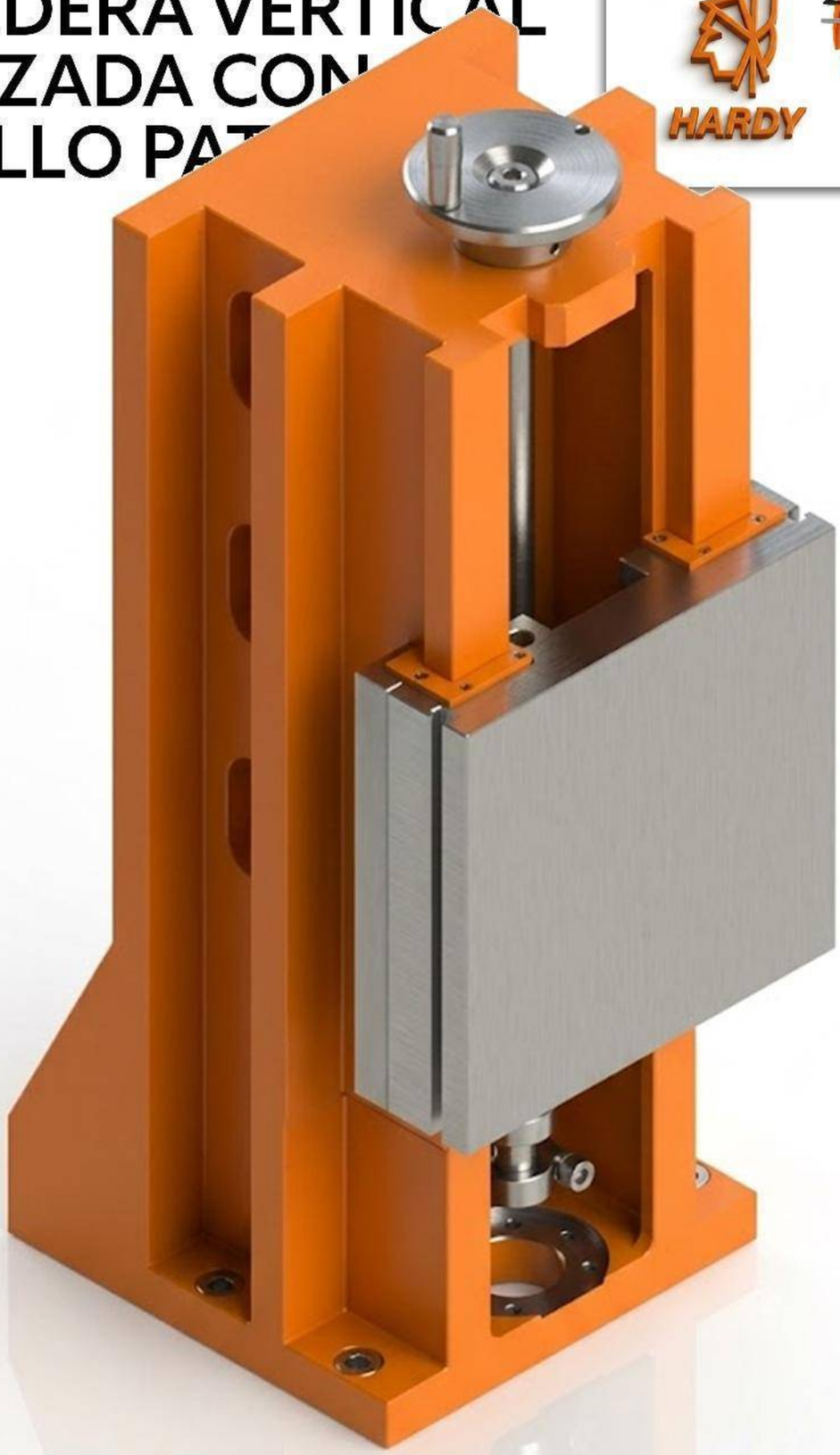

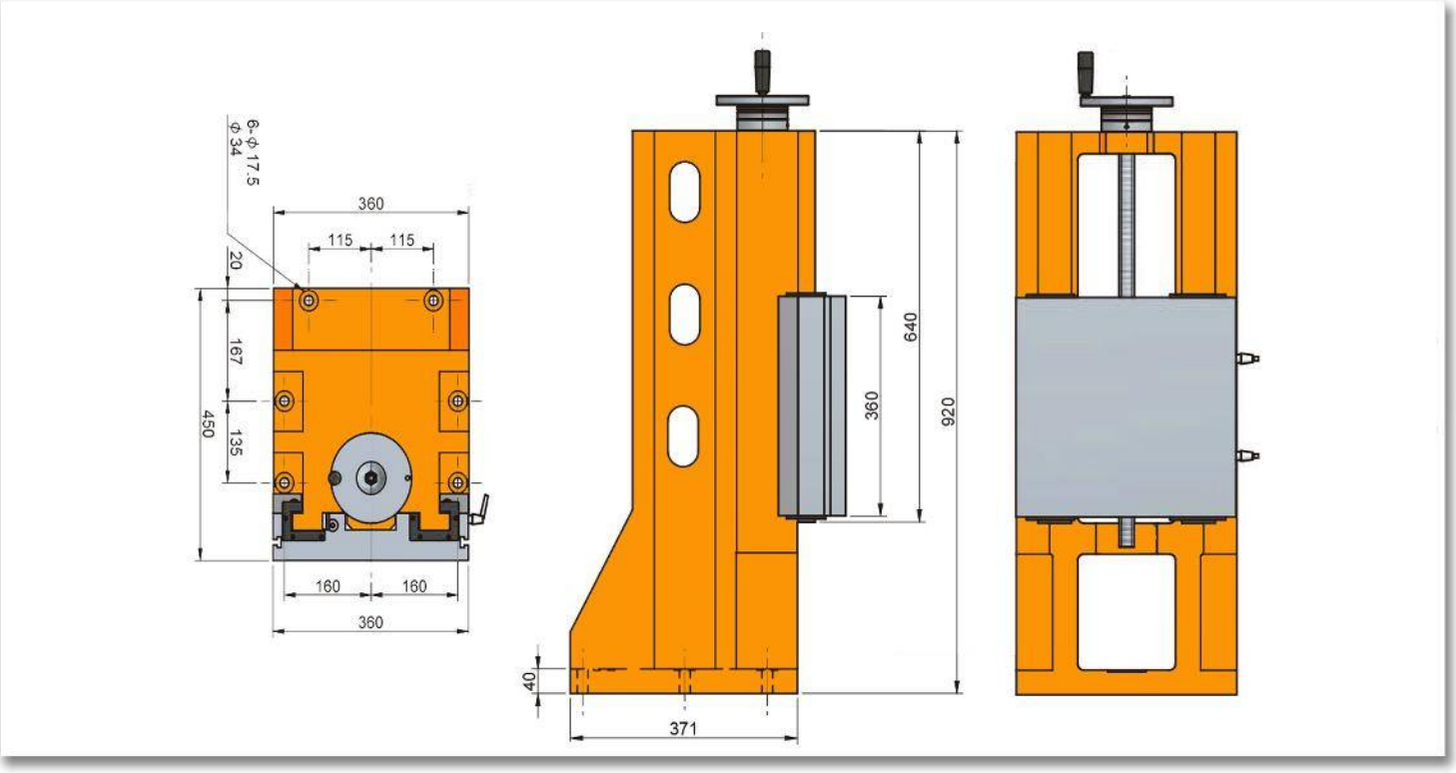
6- ϕ 17.5
ϕ 34
360
115
115
20
167
135
450
160
160
360
640
360
920
40
371

Características & Dimensiones

Modelo	VAS360-360/920
A	*372.00*
B	*322.00*
C	-
D	*360.00*
E	*640.00*
F	*20.00*
G	*115.00*
J	*450.00*
W	*360.00*
H	*920.00*
Carrera Máxima De La Corredera	*260.00*
Peso Total Del Dispositivo *(Kg)*	*275.00*

***** Redondez ≤ 0.003 mm.*
***** Todas las dimensiones están indicadas en milímetros.*

SERIE VCHH

MESAS CRUZADAS VERTICALES HIDRÁULICAS CON TORNILLO PATRÓN

VCHH220-300/670

MESA CRUZADA VERTICAL HIDRÁULICA CON TORNILLO PATRÓN

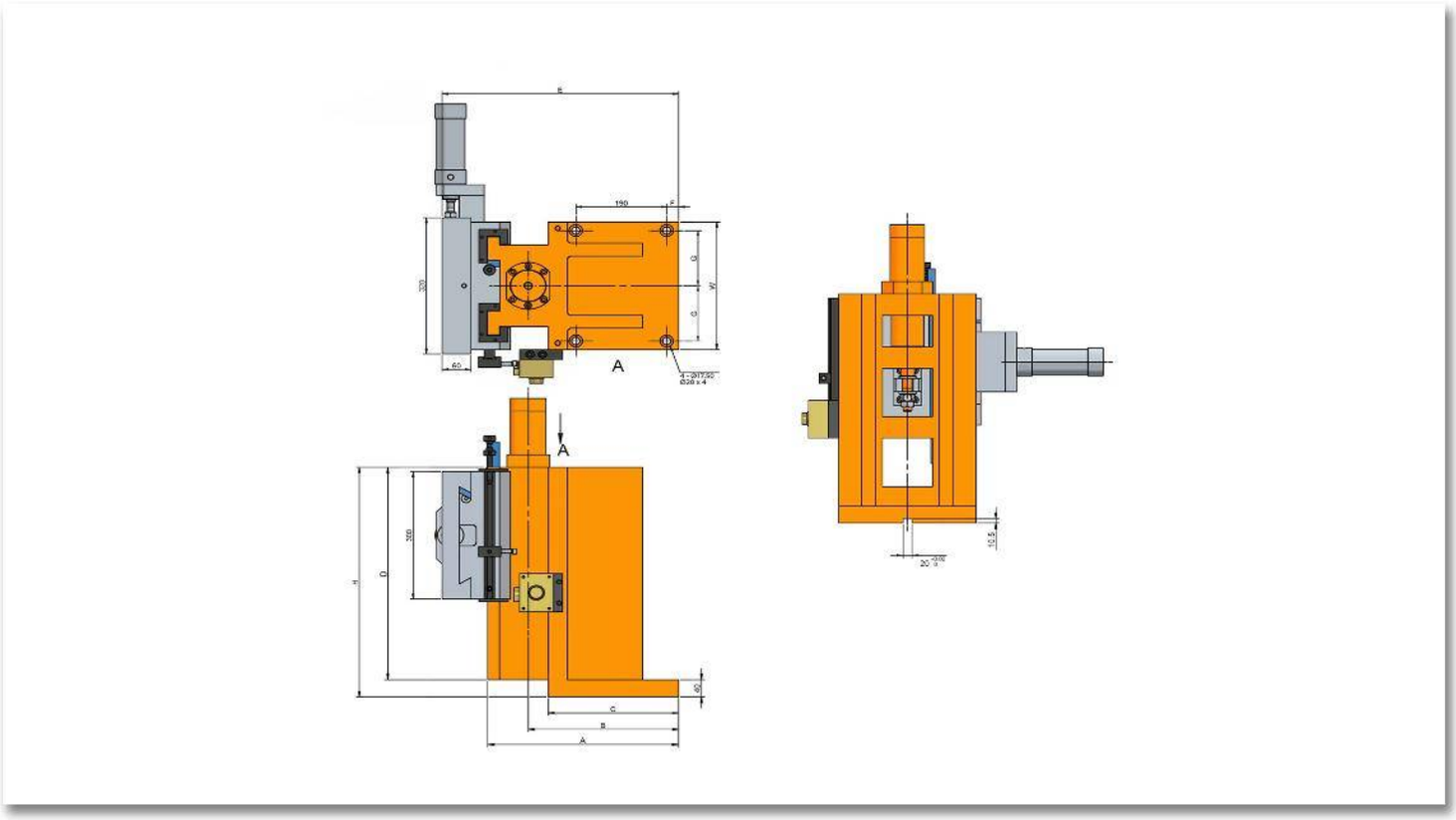
A
A

Características & Dimensiones

Modelo	VCHH220-300/420
A	*360.00*
B	*297.00*
C	*278.00*
D	*420.00*
E	*460.00*
F	*30.00*
G	*95.00*
W	*220.00*
H	*420.00*
Carrera Máxima De La Corredera *(Eje "X")*	*50.00*
Carrera Máxima De La Corredera *(Eje "Y")*	*100.00*
Peso Total Del Dispositivo *(Kg)*	*165.00*

**** Redondez ≤ 0.003 mm.*
***** Todas las dimensiones están indicadas en milímetros.*

VCHH220-300/670

MESA CRUZADA VERTICAL HIDRÁULICA CON TORNILLO PATRÓN

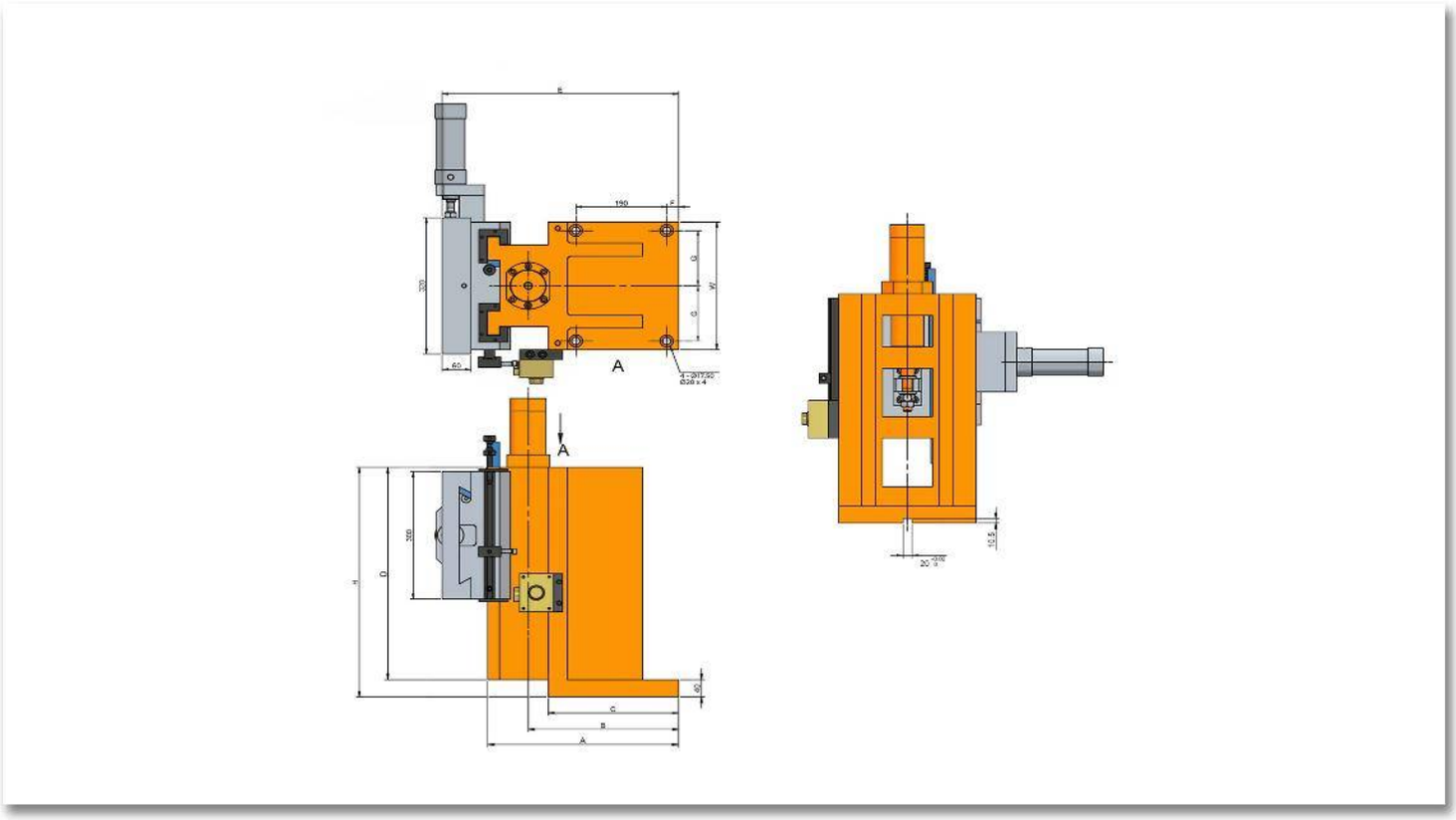
A
A

Características & Dimensiones

Modelo	VCHH220-300/670
A	*360.00*
B	*297.00*
C	*278.00*
D	*520.00*
E	*460.00*
F	*30.00*
G	*95.00*
W	*220.00*
H	*670.00*
Carrera Máxima De La Corredera *(Eje "X")*	*50.00*
Carrera Máxima De La Corredera *(Eje "Y")*	*200.00*
Peso Total Del Dispositivo *(Kg)*	*203.00*

**** Redondez ≤ 0.003 mm.*
***** Todas las dimensiones están indicadas en milímetros.*

VCHH300-300/540

MESA CRUZADA VERTICAL HIDRÁULICA CON TORNILLO PATRÓN

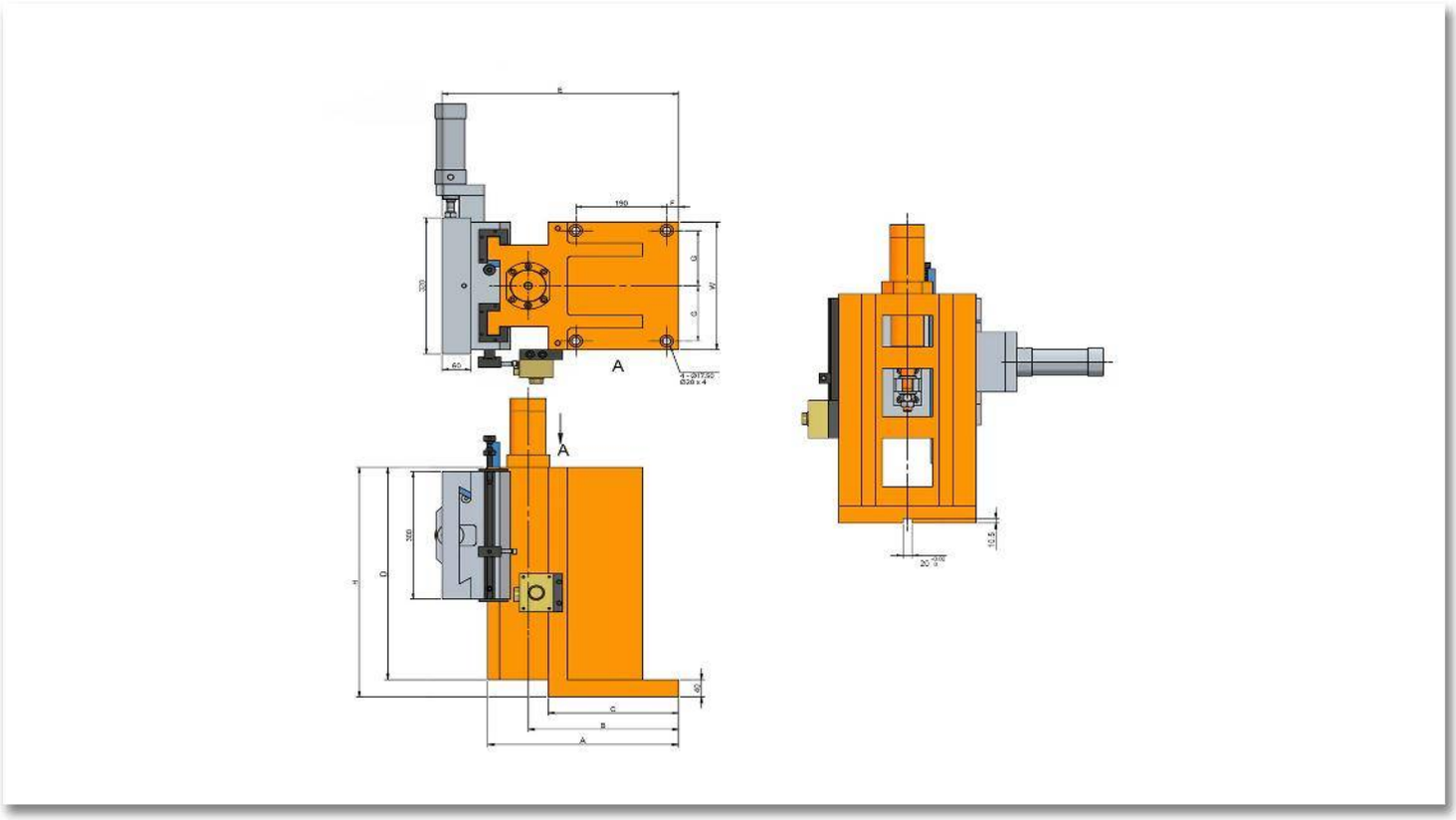
A
A

Características & Dimensiones

Modelo	VCHH300-300/540
A	*400.00*
B	*315.00*
C	*273.00*
D	*500.00*
E	*495.00*
F	*25.00*
G	*130.00*
W	*300.00*
H	*540.00*
Carrera Máxima De La Corredera ***(Eje "X")***	*60.00*
Carrera Máxima De La Corredera ***(Eje "Y")***	*180.00*
Peso Total Del Dispositivo ***(Kg)***	*215.00*

**** Redondez ≤ 0.003 mm.*
***** Todas las dimensiones están indicadas en milímetros.*

VCHH300-300/720

MESA CRUZADA VERTICAL HIDRÁULICA CON TORNILLO PATÓN

Características & Dimensiones

Modelo	VCHH300-300/720
A	*400.00*
B	*315.00*
C	*273.00*
D	*600.00*
E	*495.00*
F	*25.00*
G	*130.00*
W	*300.00*
H	*720.00*
Carrera Máxima De La Corredera ***(Eje "X")***	*60.00*
Carrera Máxima De La Corredera ***(Eje "Y")***	*280.00*
Peso Total Del Dispositivo ***(Kg)***	*261.00*

**** Redondez ≤ 0.003 mm.*
***** Todas las dimensiones están indicadas en milímetros.*

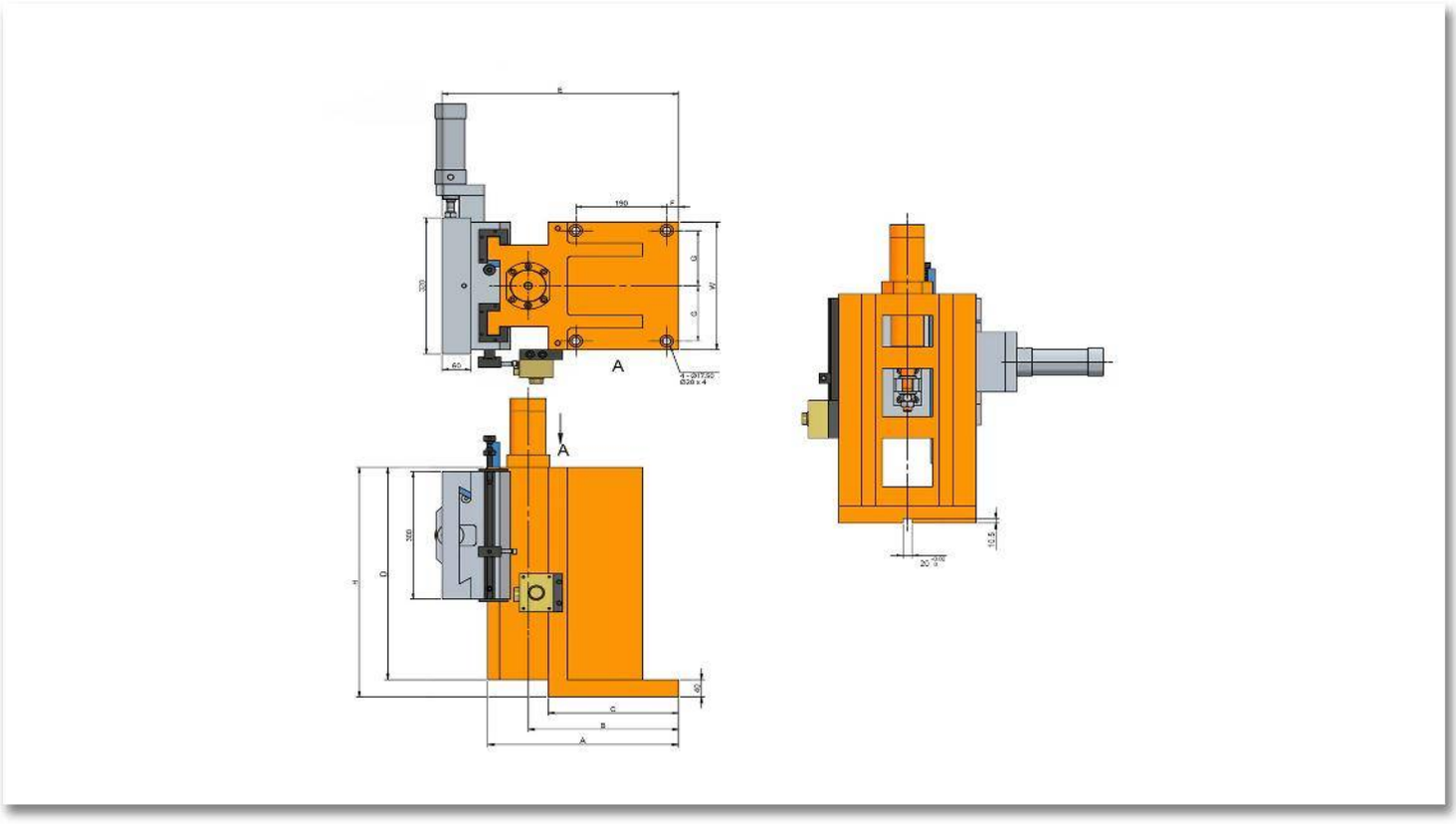
A
A

SERIE VCHS

MESA CRUZADA VERTICAL MIXTA CON TORNILLO PATRÓN (MANUAL+HIDRÁULICA)

VCHS220-300/420

MESA CRUZADA
VERTICAL MIXT
CON TORN

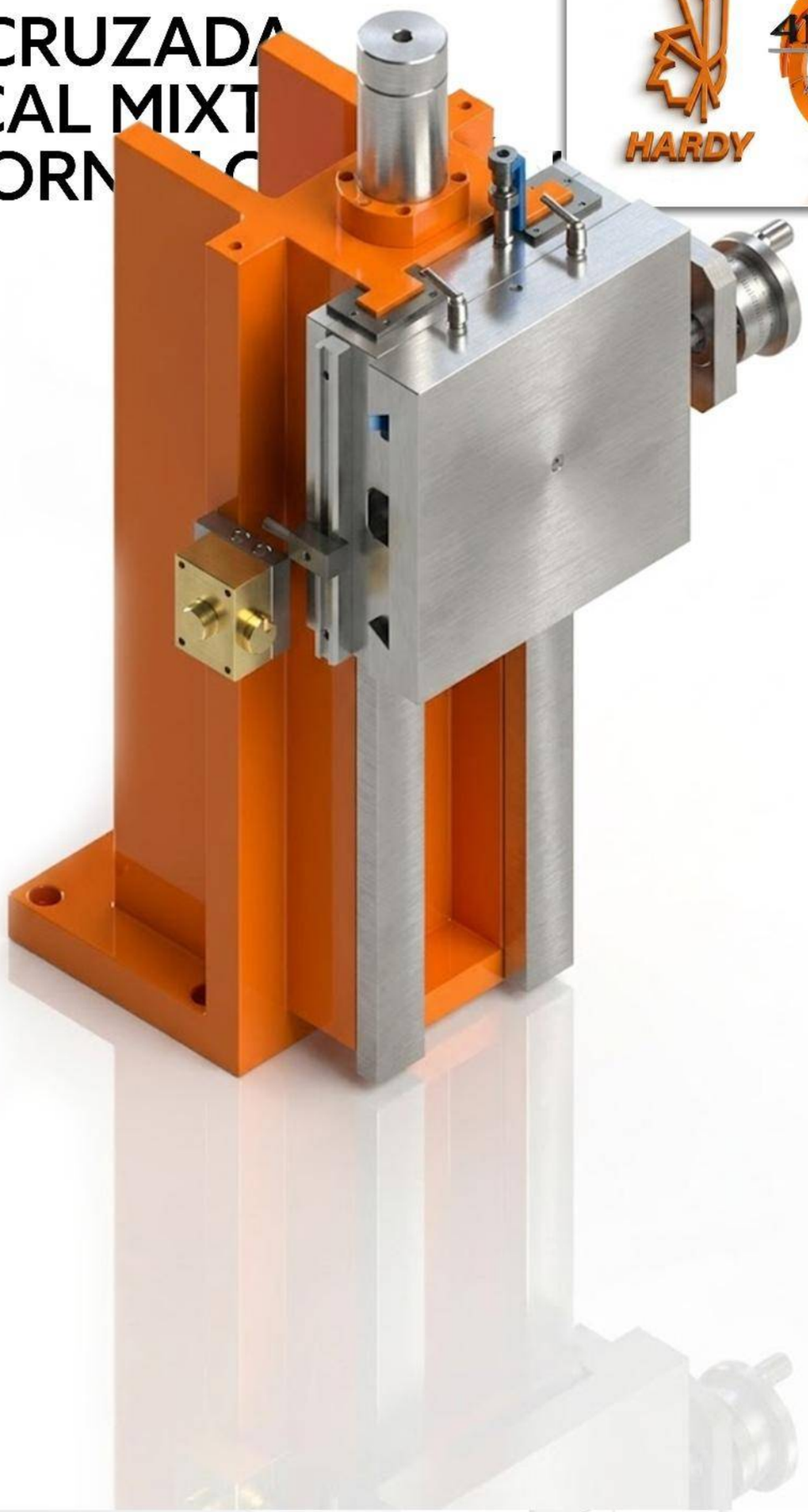

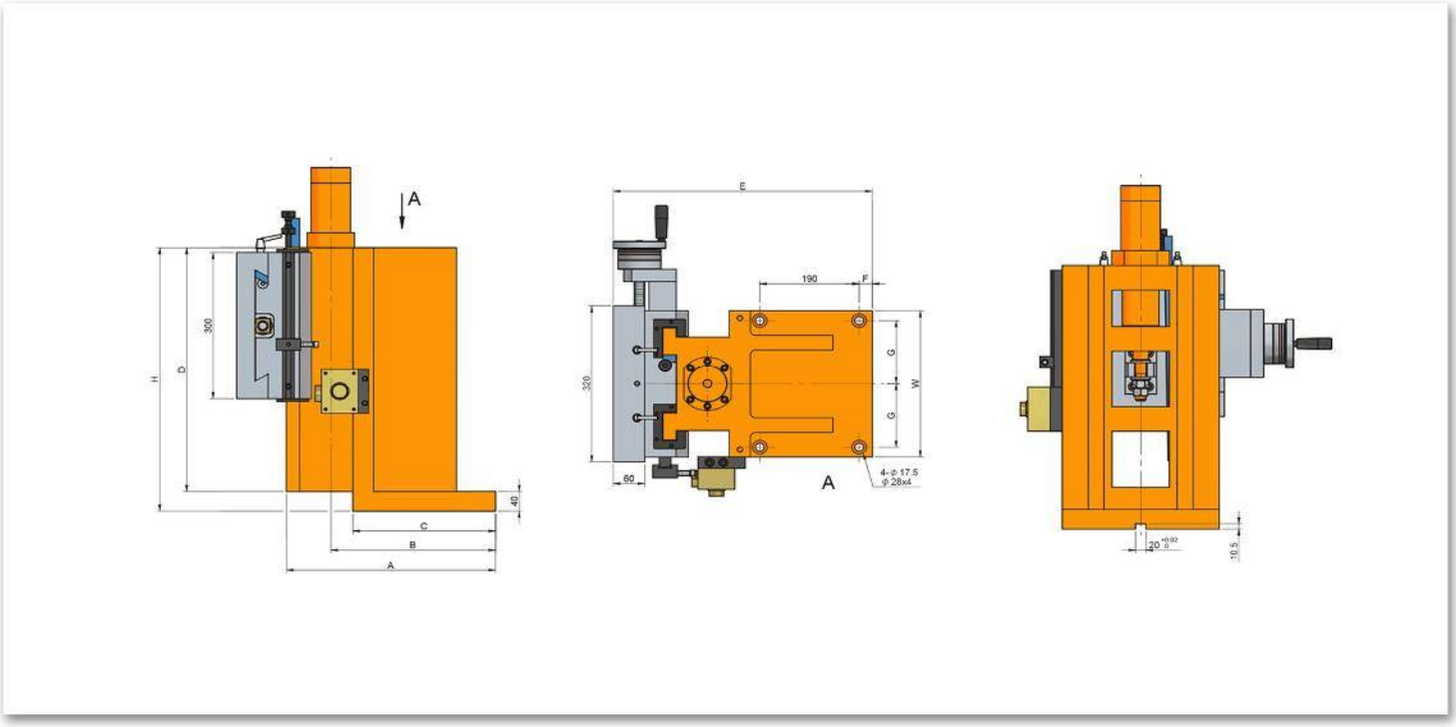
A
H
D
300
40
C
B
A
E
190
F
320
G
G
W
60
A
4-Φ 17.5
Φ 28x4
20
10.5

Características & Dimensiones

Modelo	VCHS220-300/420
A	*360.00*
B	*297.00*
C	*278.00*
D	*420.00*
E	*460.00*
F	*30.00*
G	*95.00*
W	*220.00*
H	*420.00*
Carrera Máxima De La Corredera ***(Eje "X")***	*50.00*
Carrera Máxima De La Corredera ***(Eje "Y")***	*100.00*
Peso Total Del Dispositivo *(Kg)*	*160.00*

*** Redondez ≤ 0.003 mm.
***** Todas las dimensiones están indicadas en milímetros.

VCHS220-300/670

MESA CRUZADA
VERTICAL MIXT
CON TORN

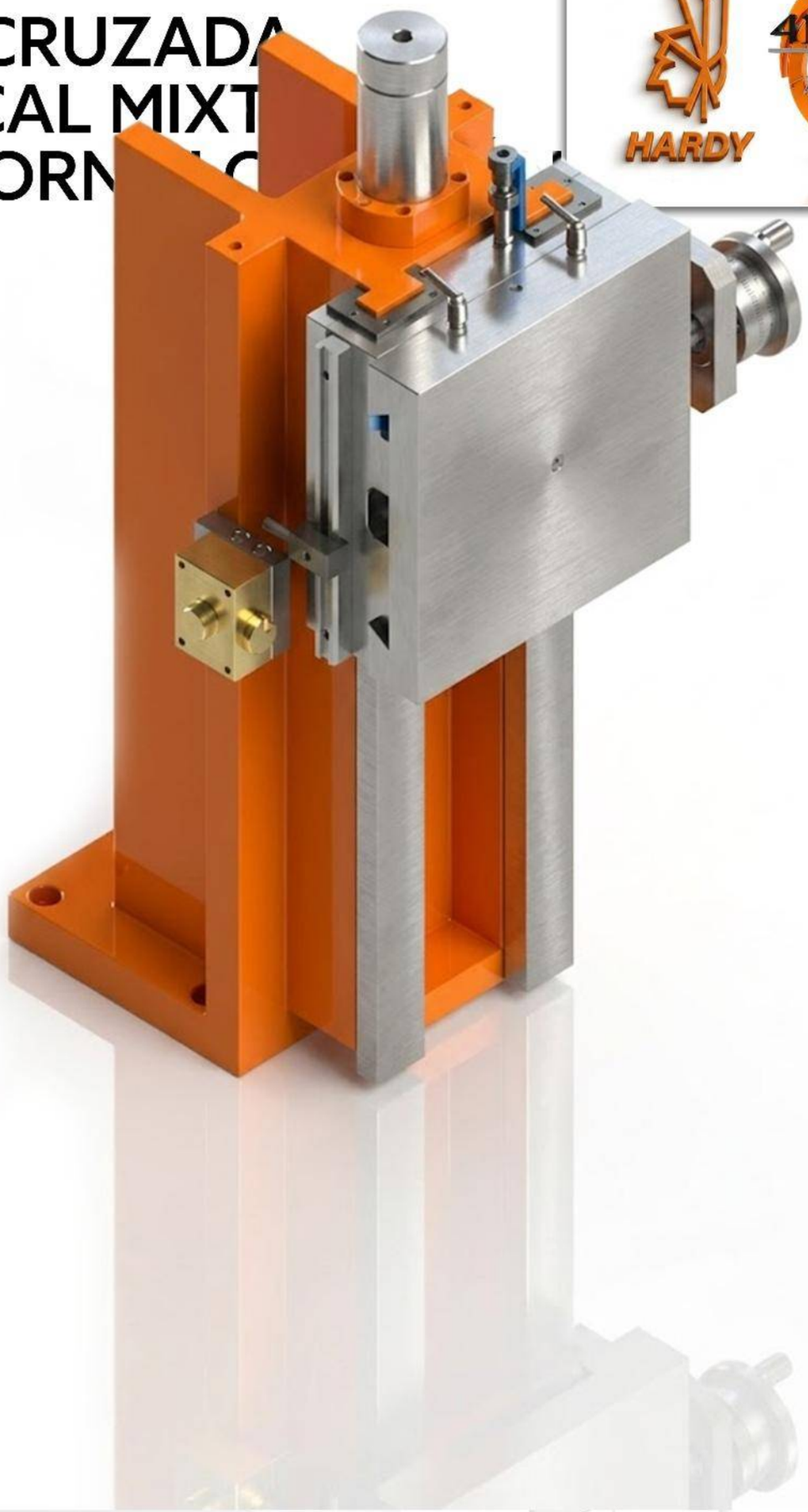

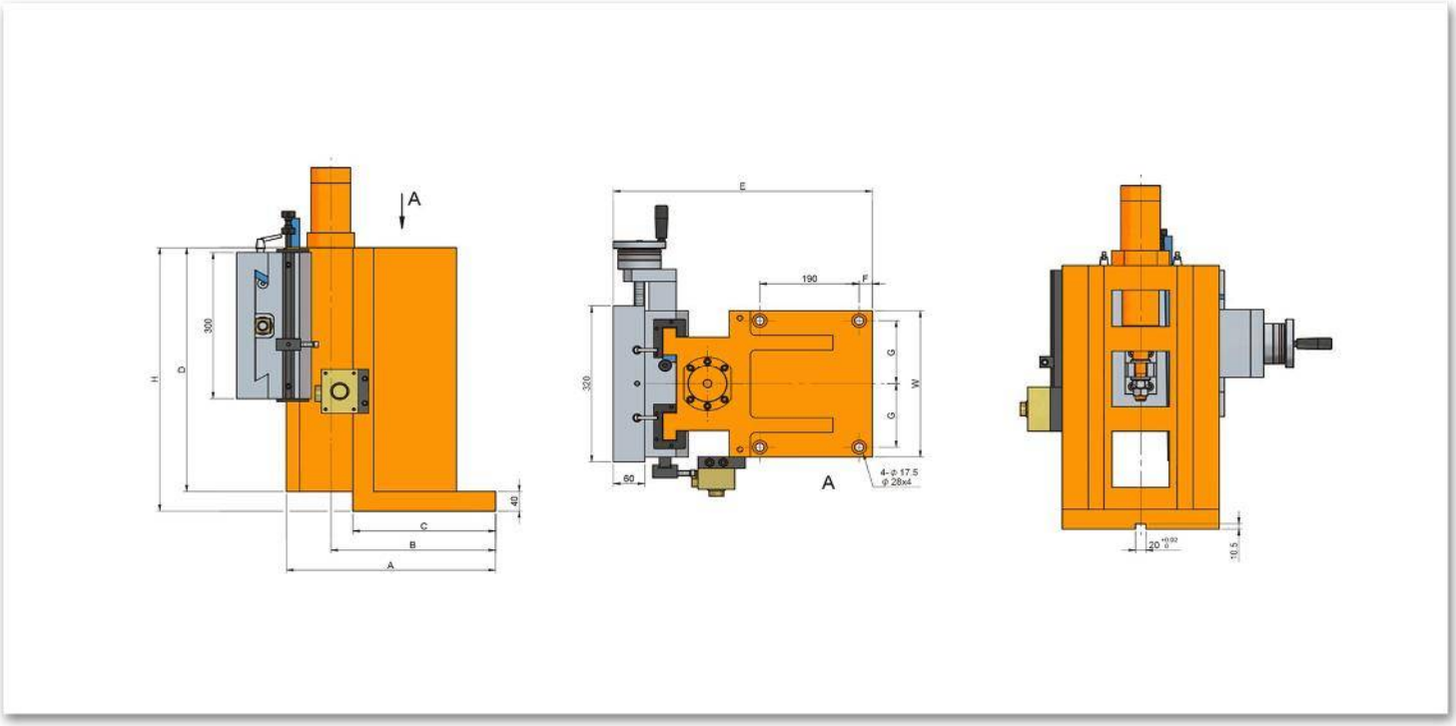
A
H
D
300
40
C
B
A
E
190
F
320
G
G
W
60
A
4-Φ 17.5
Φ 28x4
20
10.5

Características & Dimensiones

Modelo	VCHS220-300/670
A	*360.00*
B	*297.00*
C	*278.00*
D	*520.00*
E	*460.00*
F	*30.00*
G	*95.00*
W	*220.00*
H	*670.00*
Carrera Máxima De La Corredera ***(Eje "X")***	*50.00*
Carrera Máxima De La Corredera ***(Eje "Y")***	*200.00*
Peso Total Del Dispositivo *(Kg)*	*198.00*

***** *Redondez ≤ 0.003 mm.*
****** *Todas las dimensiones están indicadas en milímetros.*

VCHS300-300/540

MESA CRUZADA
VERTICAL MIXT
CON TORN

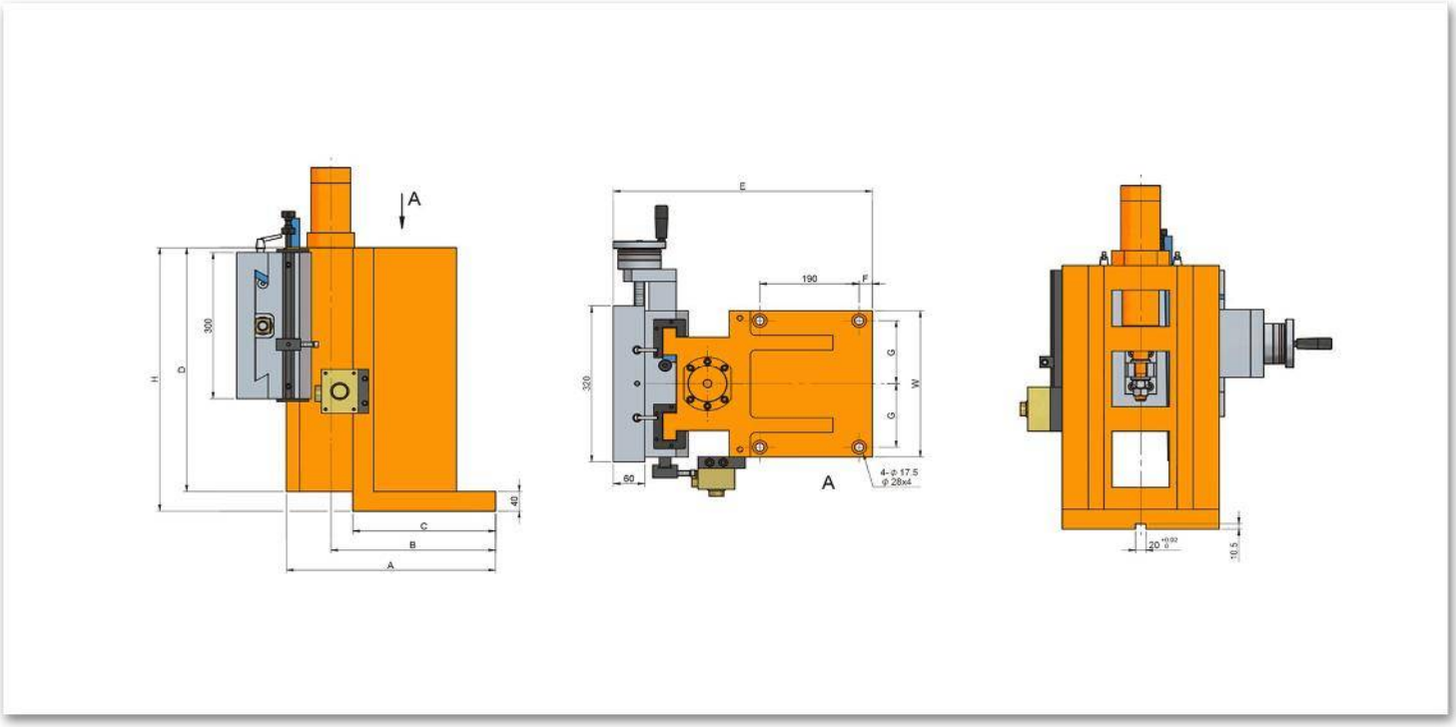
A
H
D
300
40
C
B
A
E
190
F
320
G
G
W
60
A
4-Φ 17.5
Φ 28x4
20
10.5

Características & Dimensiones

Modelo	VCHS300-300/540
A	*400.00*
B	*315.00*
C	*273.00*
D	*500.00*
E	*495.00*
F	*25.00*
G	*130.00*
W	*300.00*
H	*540.00*
Carrera Máxima De La Corredera ***(Eje "X")***	*60.00*
Carrera Máxima De La Corredera ***(Eje "Y")***	*180.00*
Peso Total Del Dispositivo *(Kg)*	*254.00*

***** *Redondez ≤ 0.003 mm.*
****** *Todas las dimensiones están indicadas en milímetros.*

VCHS300-300/720

MESA CRUZADA
VERTICAL MIXT
CON TORN

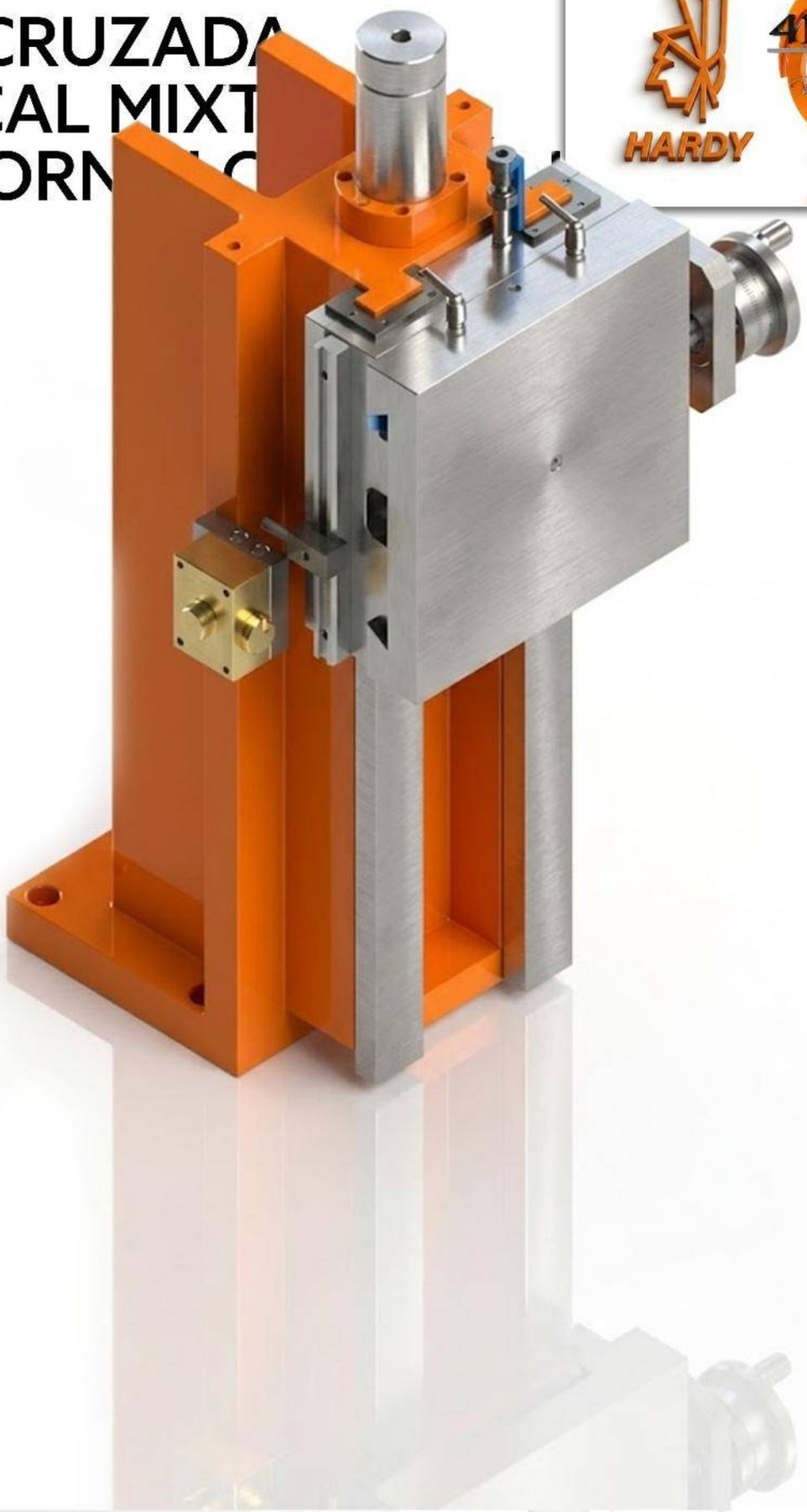

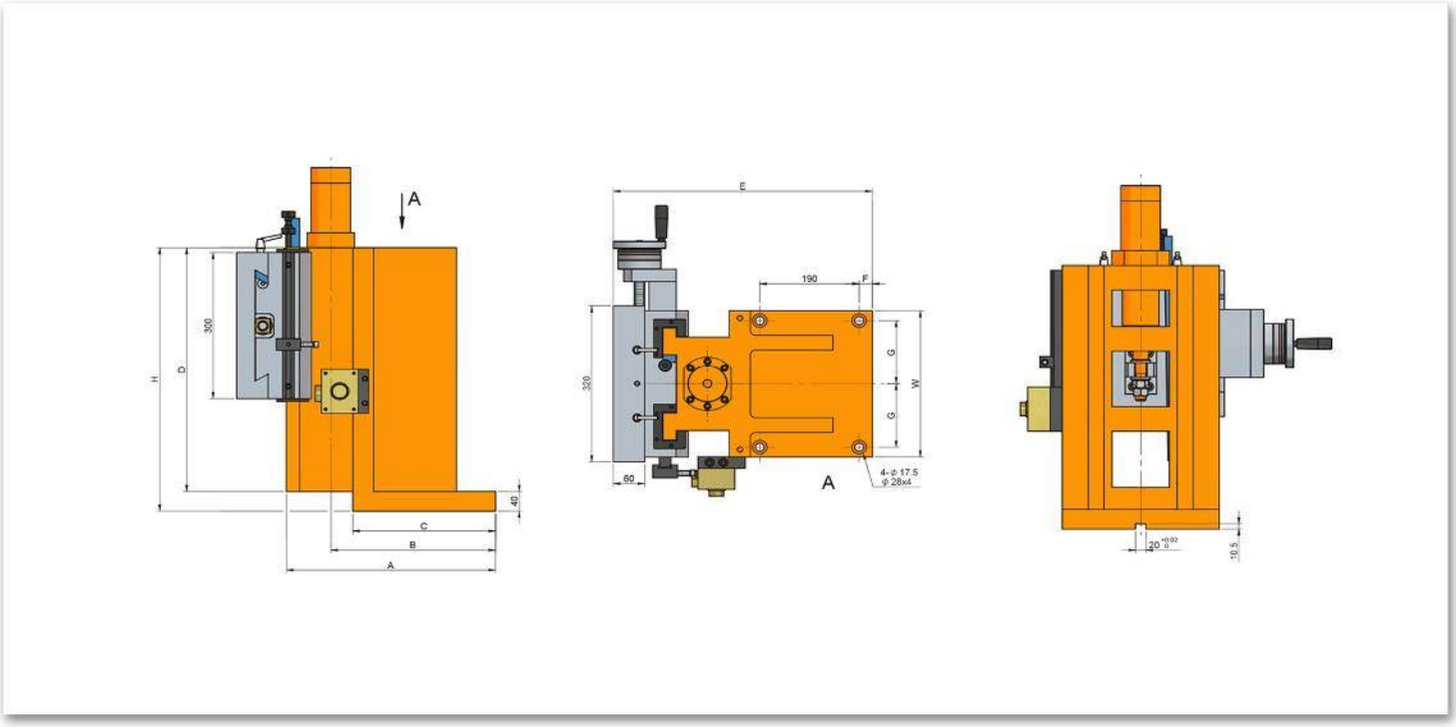
A
H
D
300
40
C
B
A
E
190
F
320
G
G
W
60
A
4-Φ 17.5
Φ 28x4
20
10.5

Características & Dimensiones

Modelo	VCHS300-300/720
A	*400.00*
B	*315.00*
C	*273.00*
D	*600.00*
E	*495.00*
F	*25.00*
G	*130.00*
W	*300.00*
H	*720.00*
Carrera Máxima De La Corredera ***(Eje "X")***	*60.00*
Carrera Máxima De La Corredera ***(Eje "Y")***	*280.00*
Peso Total Del Dispositivo *(Kg)*	*300.00*

*** Redondez ≤ 0.003 mm.
**** Todas las dimensiones están indicadas en milímetros.

SERIE VCSS

MESA CRUZADA VERTICAL MANUAL CON TORNILLO PATRÓN

VCSS220-300/420

MESA MANUAL CRUZADA VERTICAL CON TORNILLO PATRÓN

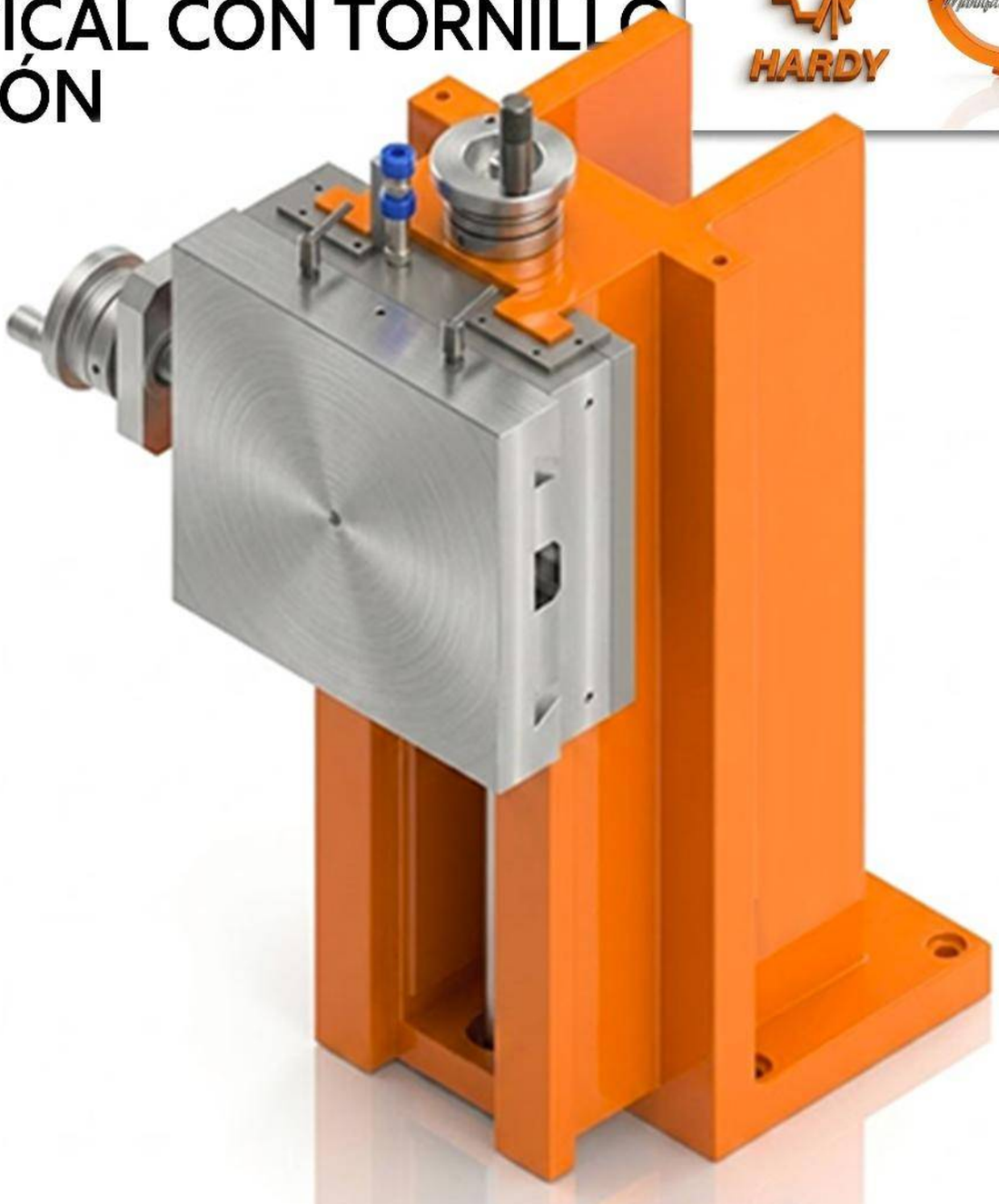

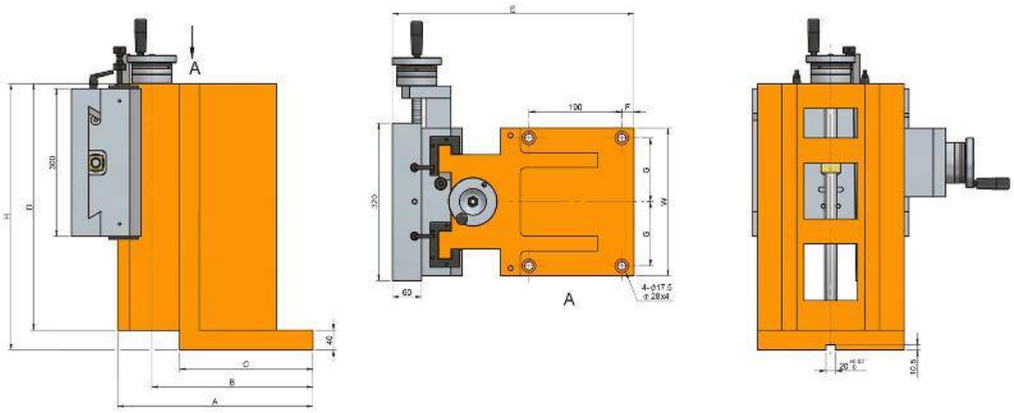
A
A

Características & Dimensiones

Modelo	VCSS220-300/420
A	*360.00*
B	*297.00*
C	*278.00*
D	*420.00*
E	*460.00*
F	*30.00*
G	*95.00*
W	*220.00*
H	*420.00*
Carrera Máxima De La Corredera	*100.00*
Peso Total Del Dispositivo ***(Kg)***	*175.00*

**** Redondez ≤ 0.003 mm.*
***** Todos las dimensiones están indicados en milimetros.*

VCSS220-300/670

MESA MANUAL CRUZADA VERTICAL CON TORNILLO PATRÓN

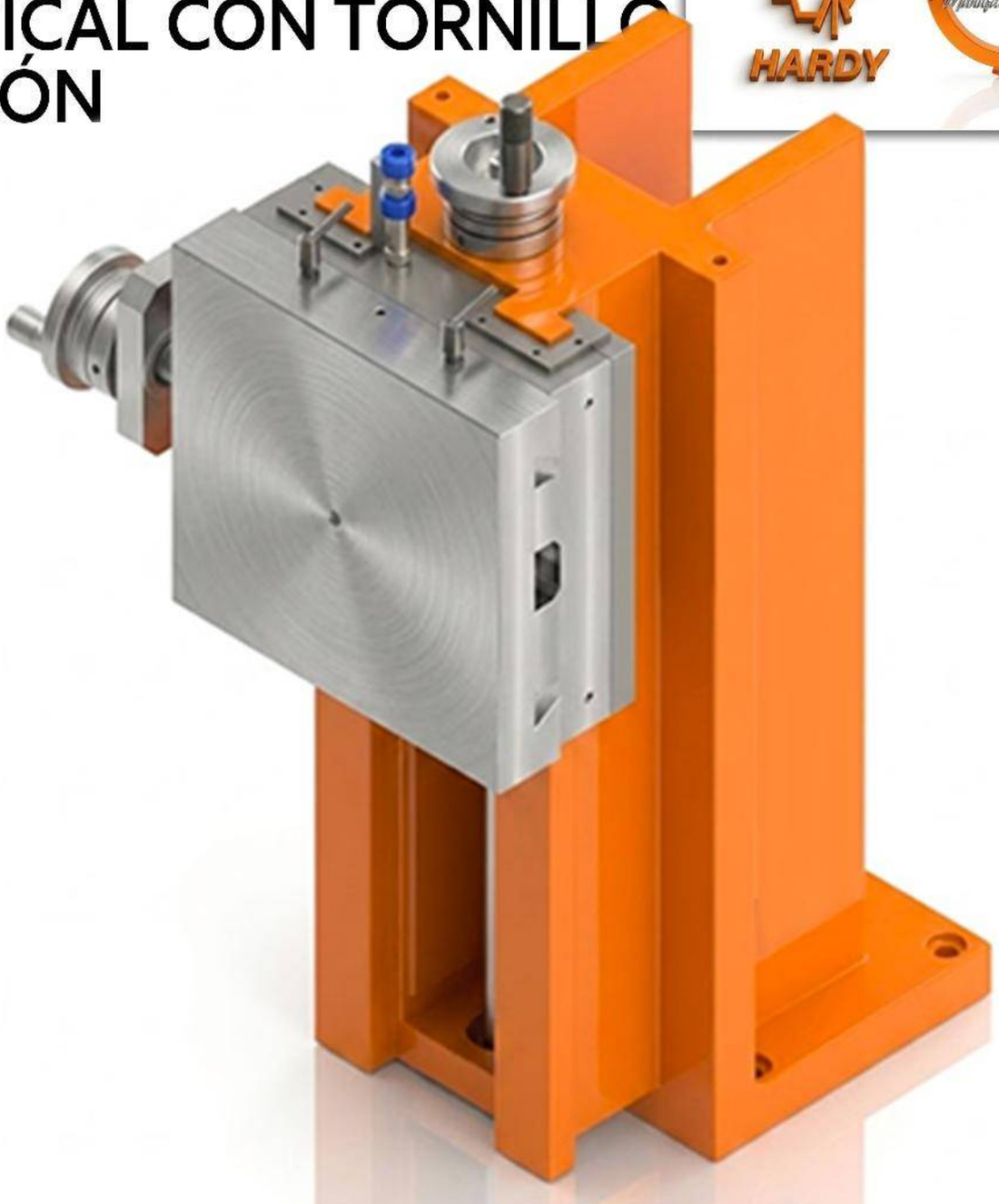

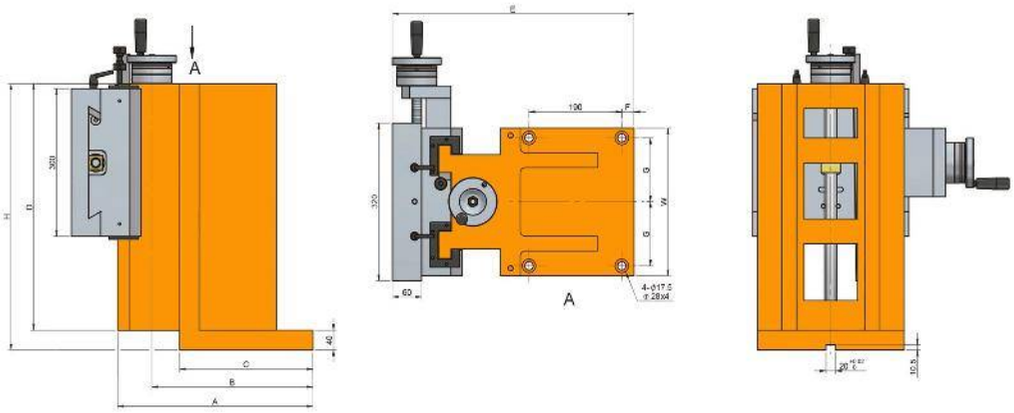
A
A

Características & Dimensiones

Modelo	VCSS220-300/670
A	*360.00*
B	*297.00*
C	*278.00*
D	*520.00*
E	*460.00*
F	*30.00*
G	*95.00*
W	*220.00*
H	*670.00*
Carrera Máxima De La Corredera	*200.00*
Peso Total Del Dispositivo ***(Kg)***	*207.00*

**** Redondez ≤ 0.003 mm.*
***** Todas las dimensiones están indicadas en milímetros.*

VCSS300-300/540

MESA MANUAL CRUZADA VERTICAL CON TORNILLO PATRÓN

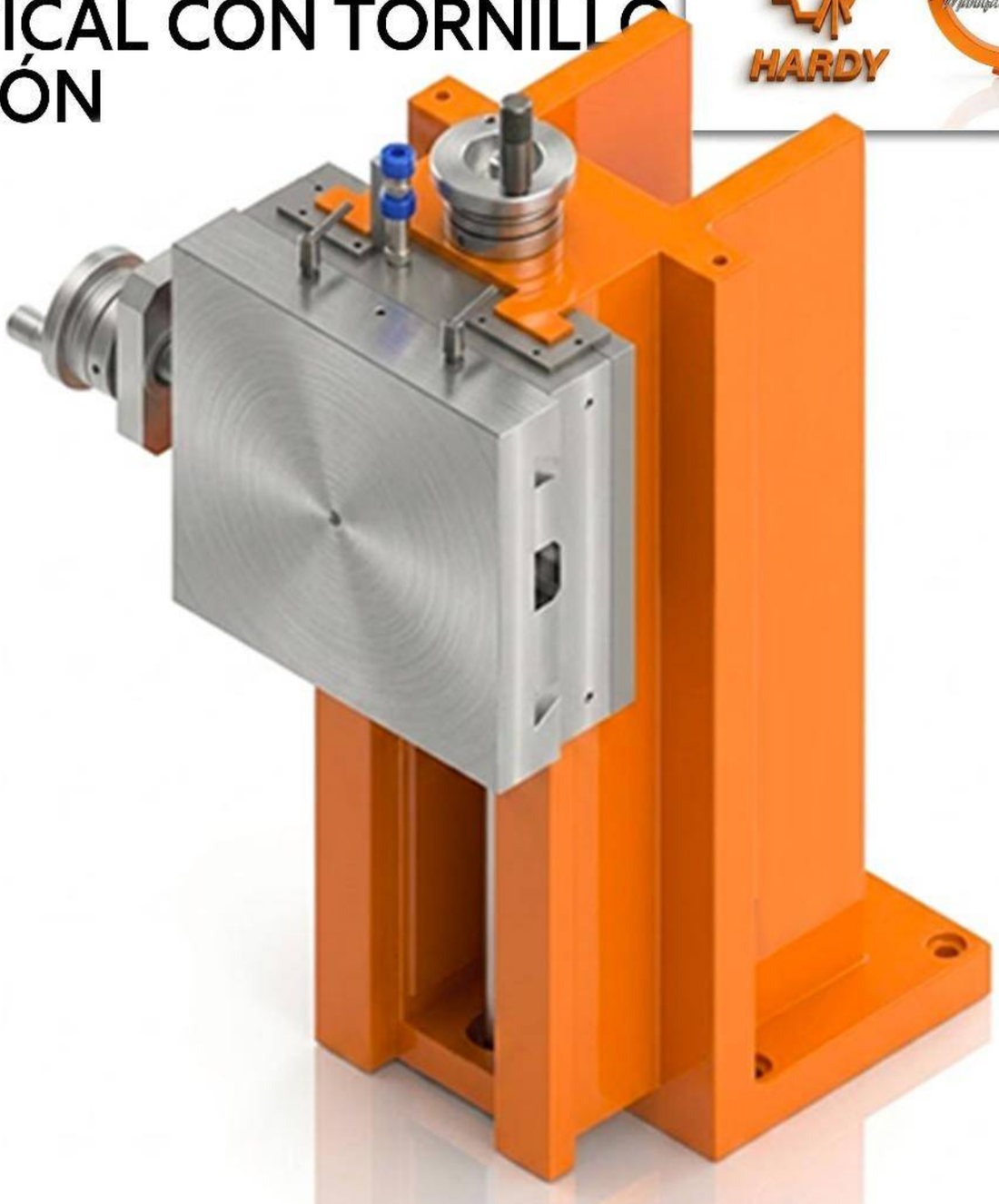

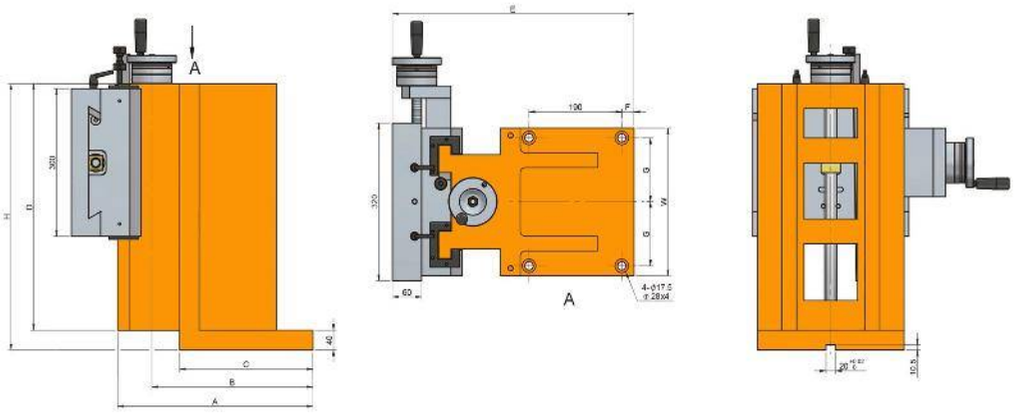
A
A

Características & Dimensiones

Modelo	VCSS300-300/540
A	*400.00*
B	*330.00*
C	*273.00*
D	*500.00*
E	*495.00*
F	*25.00*
G	*130.00*
W	*300.00*
H	*540.00*
Carrera Máxima De La Corredera	*180.00*
Peso Total Del Dispositivo ***(Kg)***	*252.00*

**** Redondez ≤ 0.003 mm.*
***** Todos las dimensiones están indicados en milimetros.*

VCSS300-300/720

MESA MANUAL CRUZADA VERTICAL CON TORNILLO PATRÓN

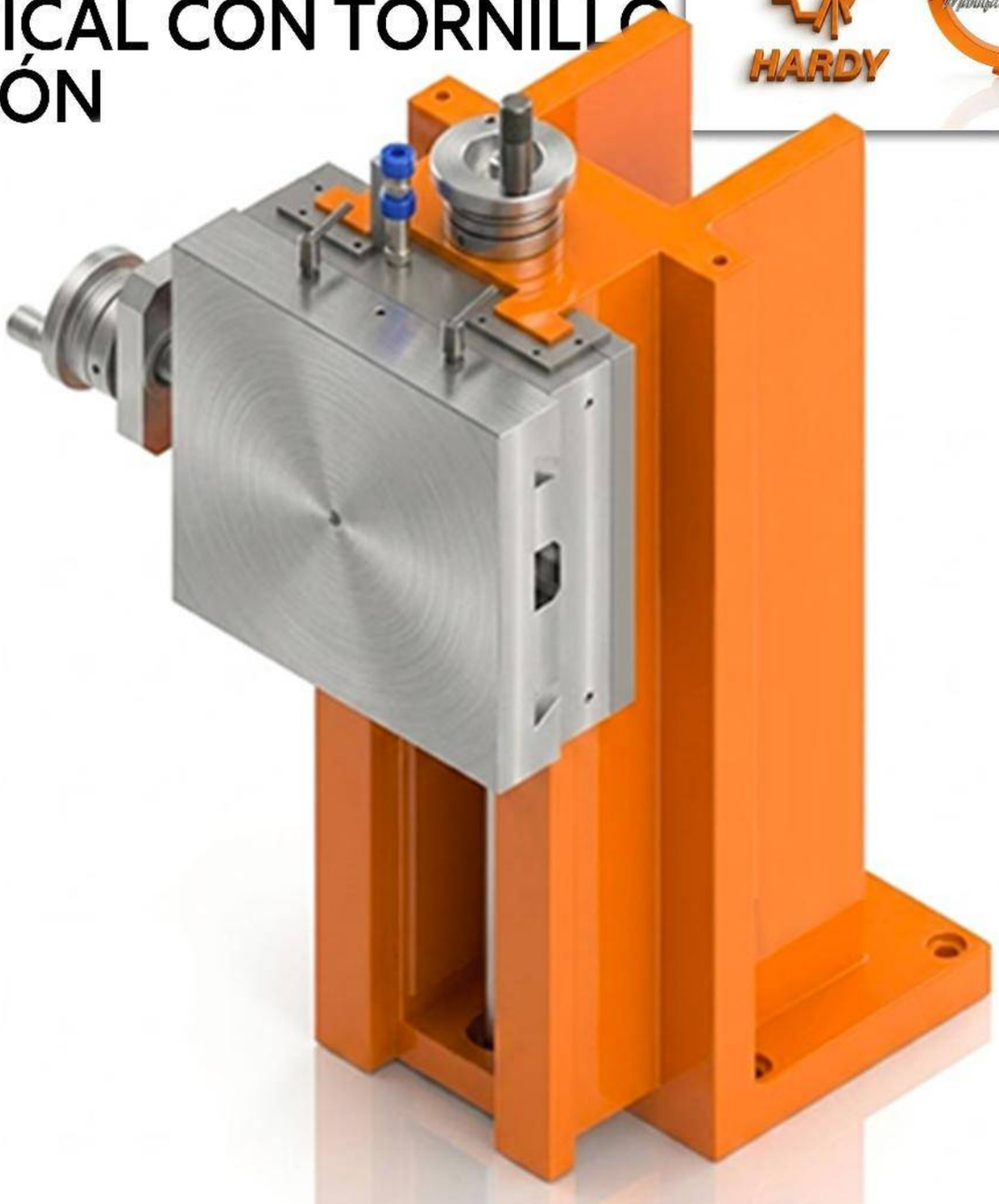

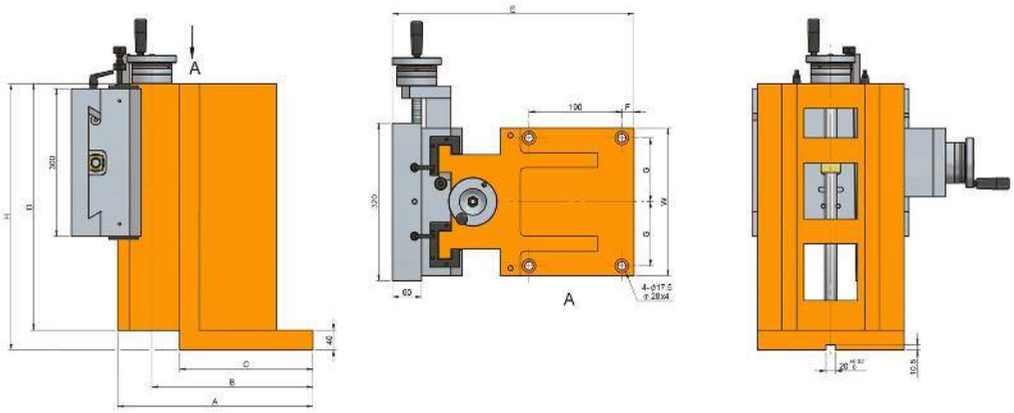
A
A

Características & Dimensiones

Modelo	VCSS300-300/720
A	*400.00*
B	*330.00*
C	*273.00*
D	*600.00*
E	*495.00*
F	*25.00*
G	*130.00*
W	*300.00*
H	*720.00*
Carrera Máxima De La Corredera	*280.00*
Peso Total Del Dispositivo ***(Kg)***	*298.00*

**** Redondez ≤ 0.003 mm.*
***** Todos las dimensiones están indicados en milimetros.*

SERIE VRB

SERVO CORREDERA DE TIPO VERTICAL

VRB150-200/400

SERVO CORREDERA VERTICAL

VRB150-200/400

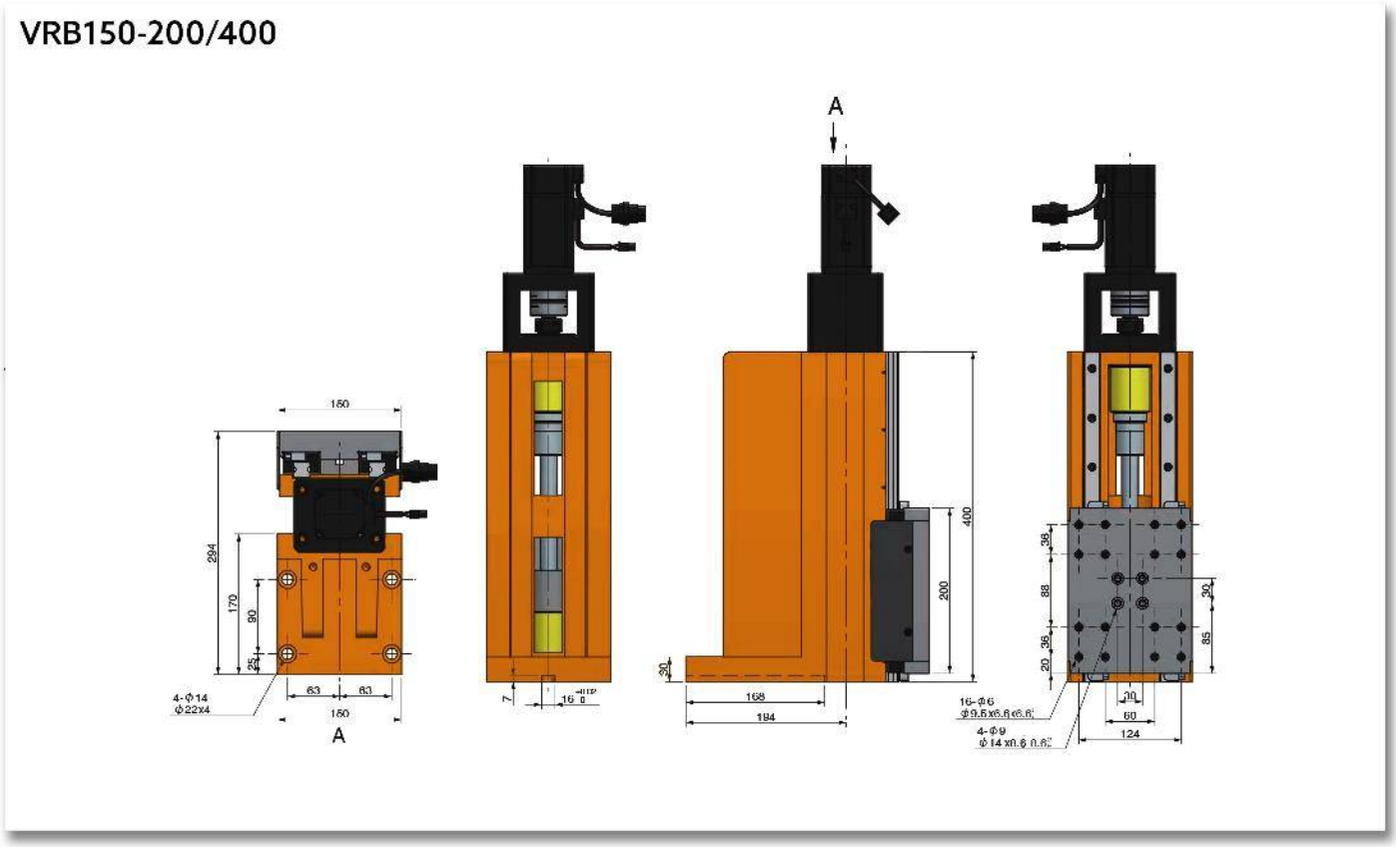

Características & Dimensiones

MODELO	VRB150-200/400
Altura Del Dispositivo	*150.00*
Ancho Del Dispositivo	*400.00*
Carrera Máxima De La Plataforma	*180.00*
Tornillo Embalado	*Ø16 x 5 x C7*

*** Puede ser solicitado un tornillo embalado de grado C3 o C5 bajo solicitud del cliente.*
**** Redondez ≤ 0.003mm.*
***** Todos las dimensiones están indicados en milimetros.*

SERIE VSS

CORREDERA VERTICAL CON SERVO MOTOR

VSS150-200/400

CORREDERA VERTICAL CON SERVO MOTOR

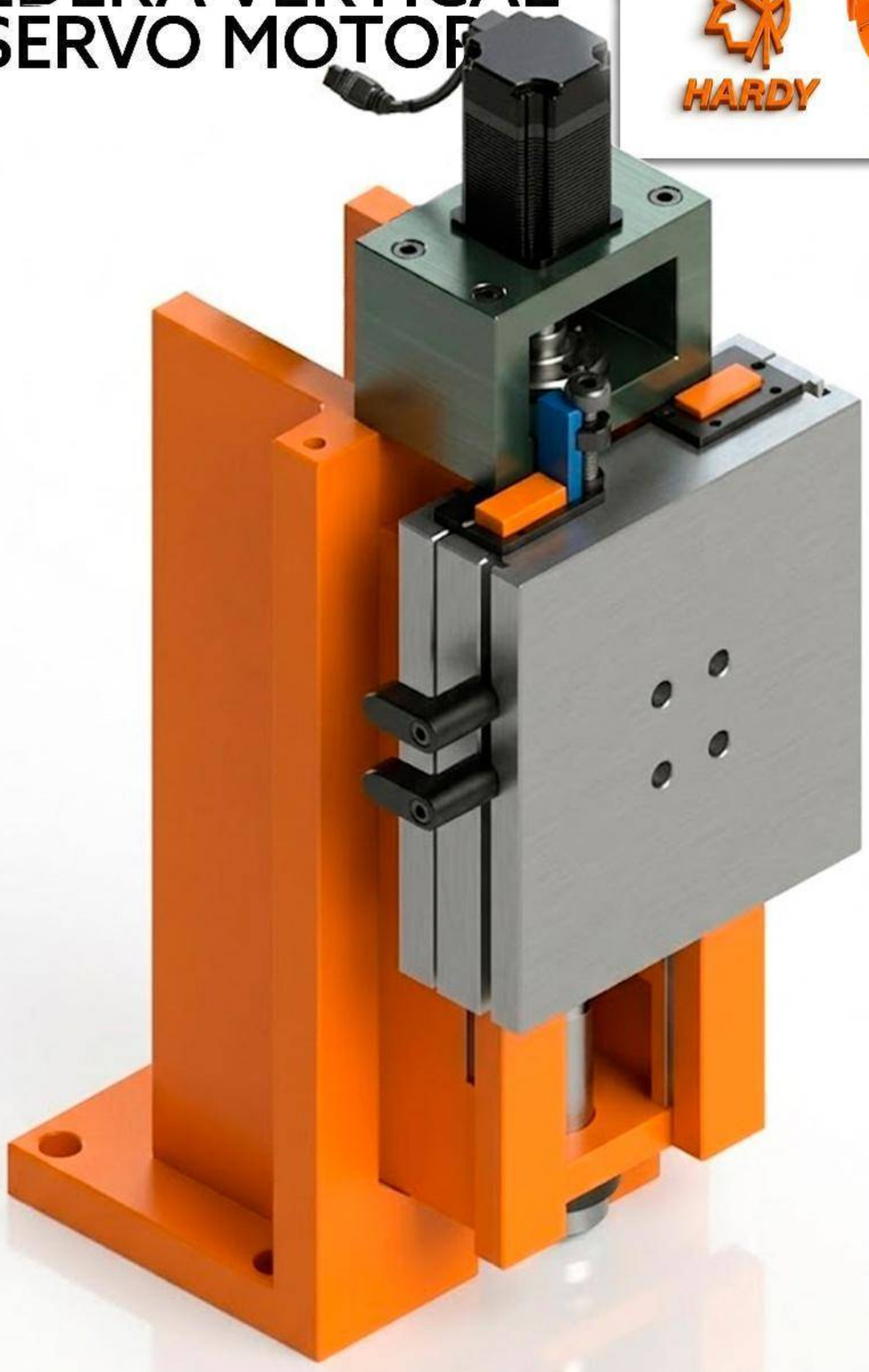

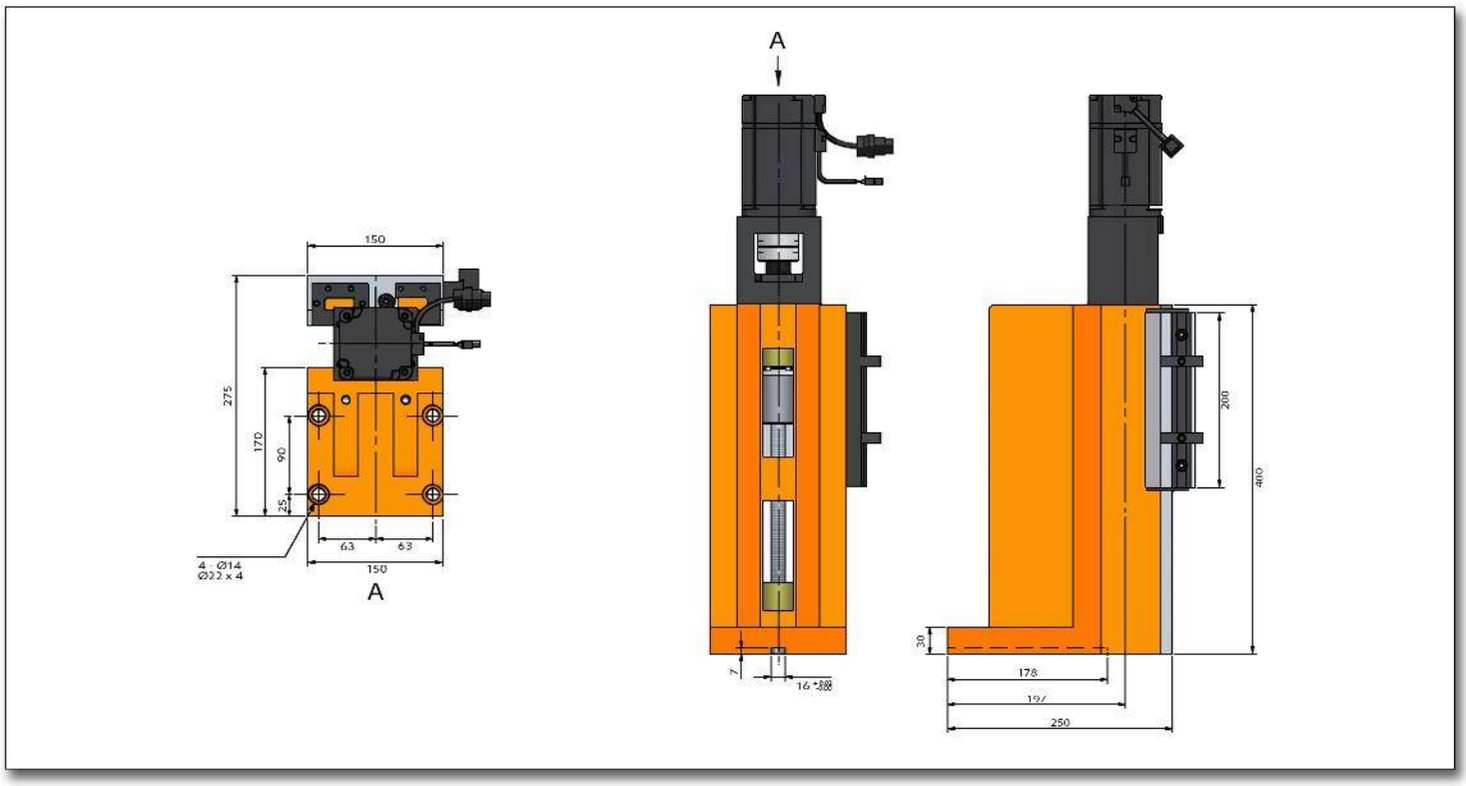
A
150
275
170
90
25
63
63
150
4 - Ø14
Ø22 x 4
A
7
16
30
178
197
250
200
400

Características & Dimensiones

Modelo	VSS150-200/400
A	250.00
B	197.00
C	178.00
D	200.00
E	400.00
F	25.00
G	63.00
J	275.00
W	150.00
H	400.00
Tornillo Embalado	Ø16.00 x 5.00 x C7
Carrera Máxima De La Corredera	180.00
Peso Total Del Dispositivo (Kg)	92.00

** Tornillo embalado de grado C5 y C3, puedens ser solicitado por el cliente, mediante orden especial.
*** Redondez ≤ 0.003 mm.
**** Todas las dimensiones están indicadas en milímetros.

VSS220-300/420

CORREDERA VERTICAL CON SERVO MOTOR

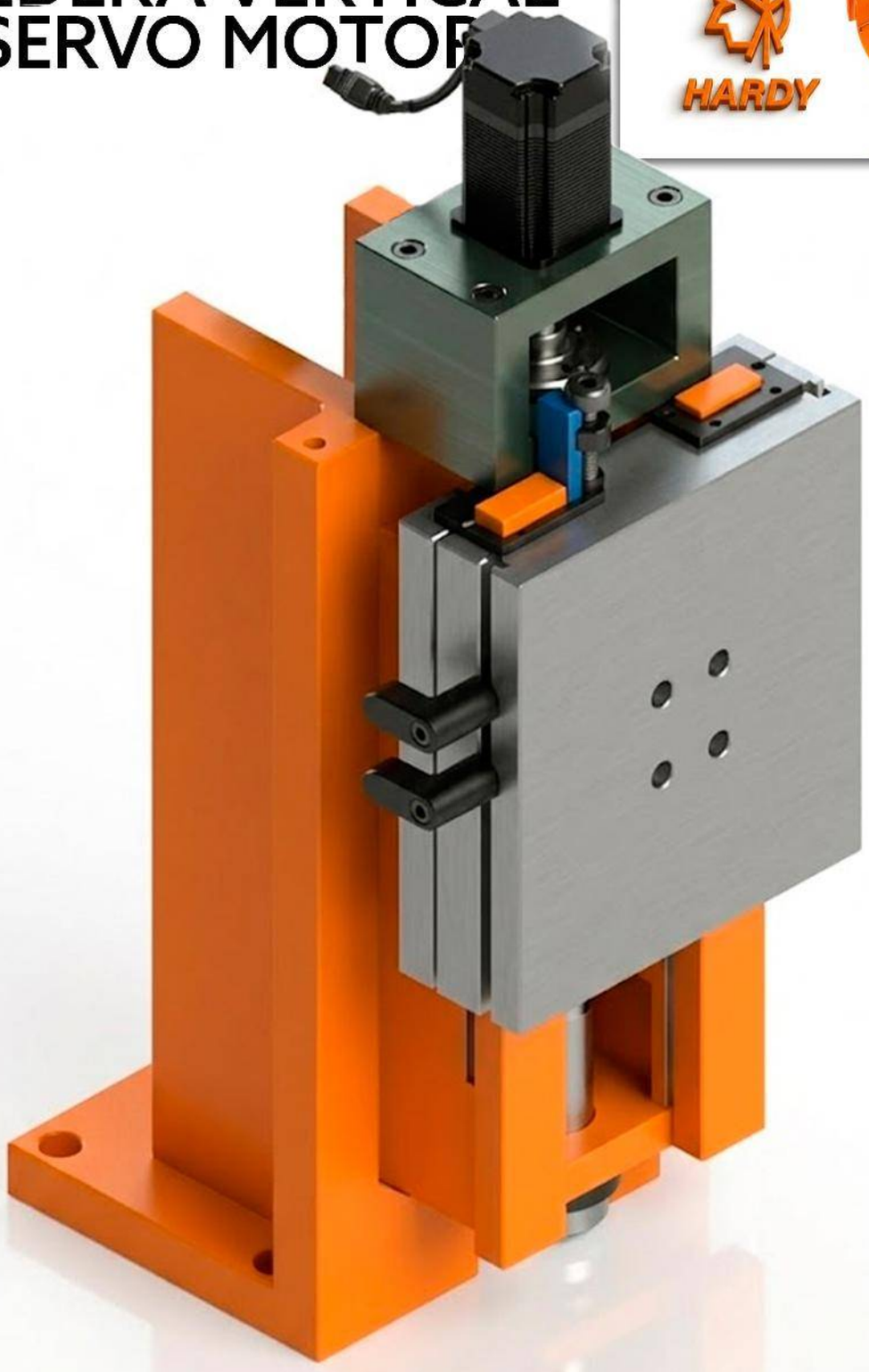

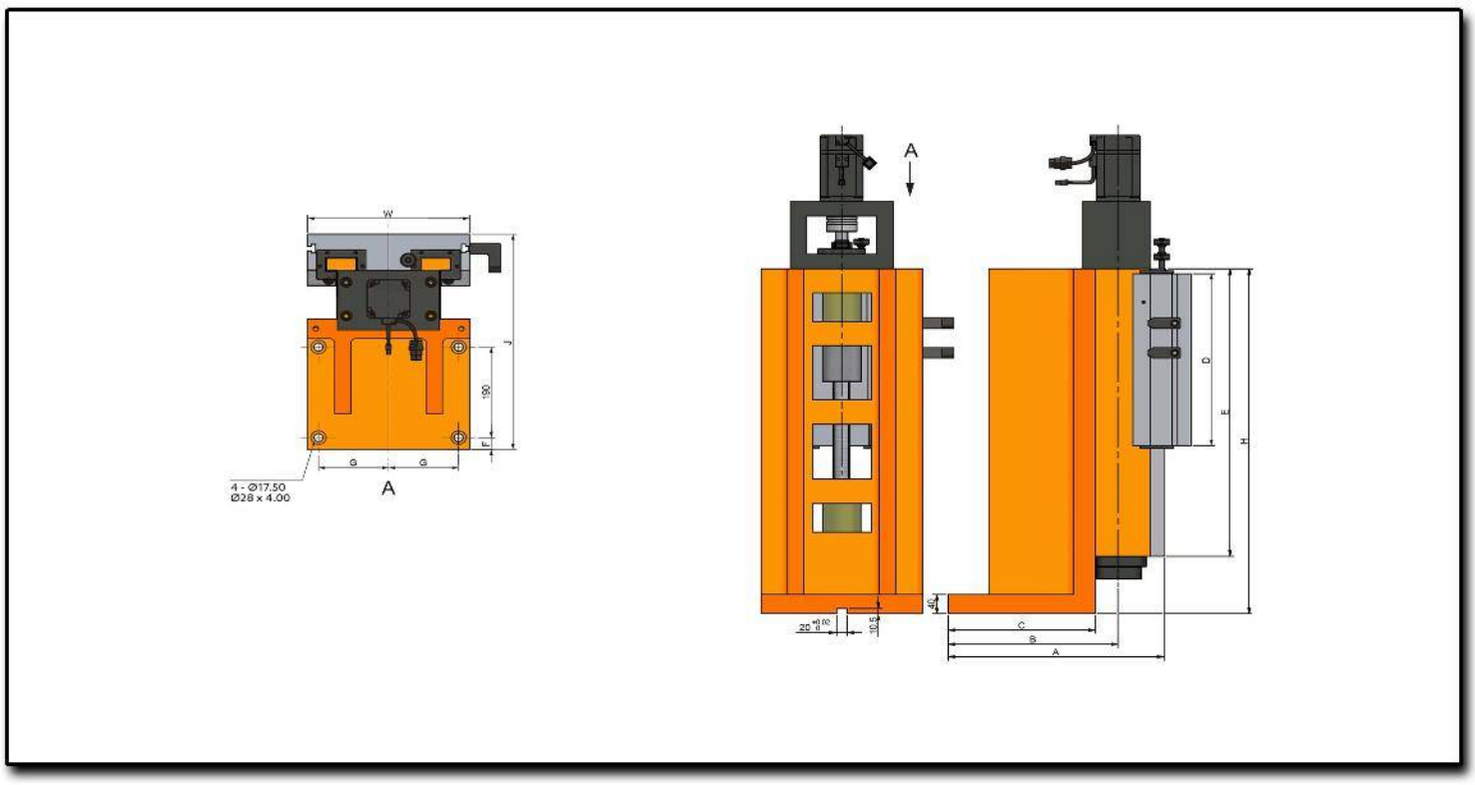
W
J
190
F
G
G
A
4 - Ø17.50
Ø28 x 4.00
A
D
E
H
40
C
B
A
20
10.5

Características & Dimensiones

Modelo	VSS220-300/420
A	*360.00*
B	*297.00*
C	*278.00*
D	*300.00*
E	*420.00*
F	*30.00*
G	*95.00*
J	*390.00*
W	*220.00*
H	*420.00*
Tornillo Embalado	*Ø25.00 x 5.00*
Carrera Máxima De La Corredera	*100.00*
Peso Total Del Dispositivo ***(Kg)***	*120.00*

**** Redondez ≤ 0.003 mm.*
***** Todas las dimensiones están indicadas en milímetros.*

VSS220-300/670

CORREDERA VERTICAL CON SERVO MOTOR

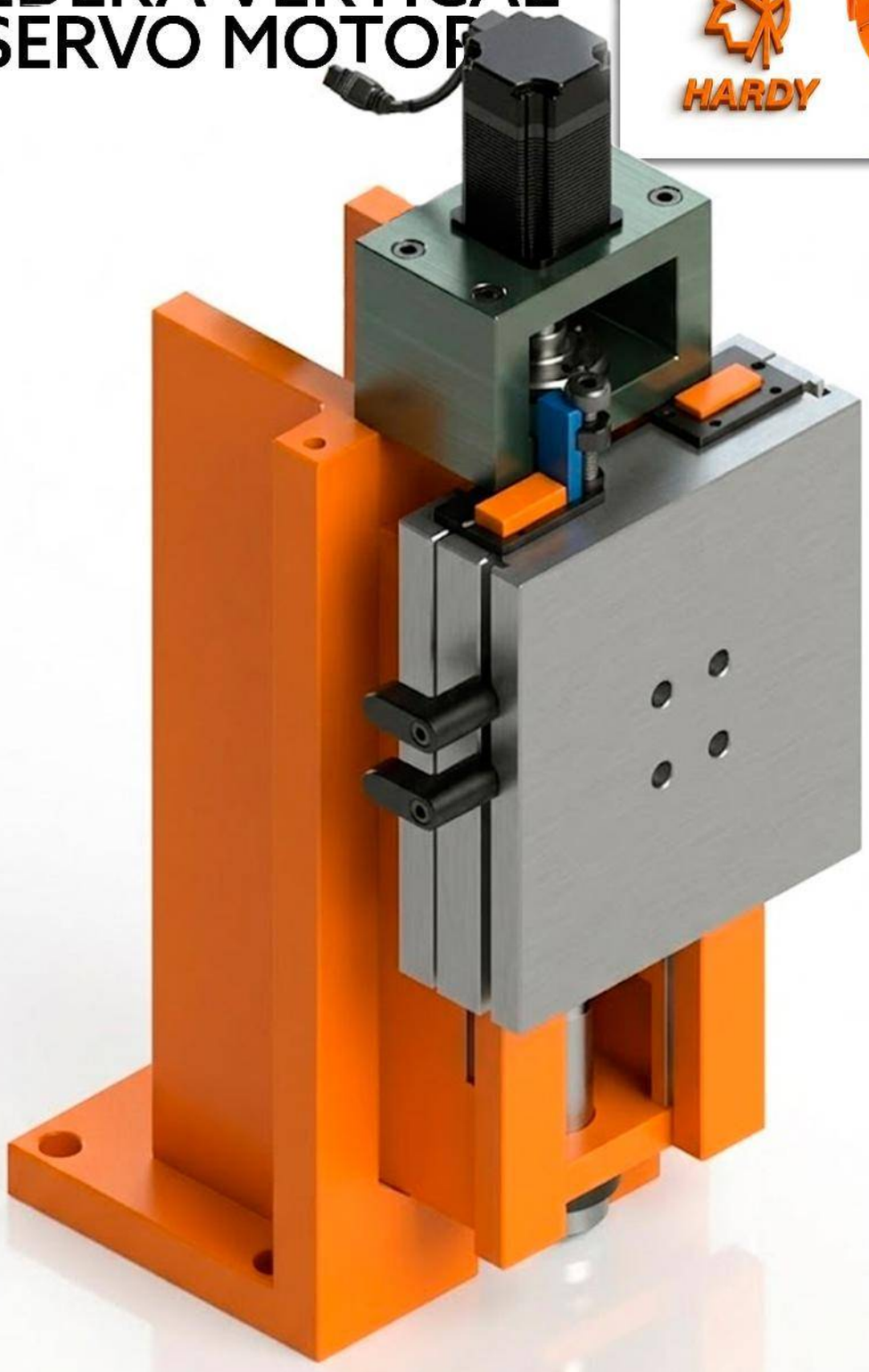

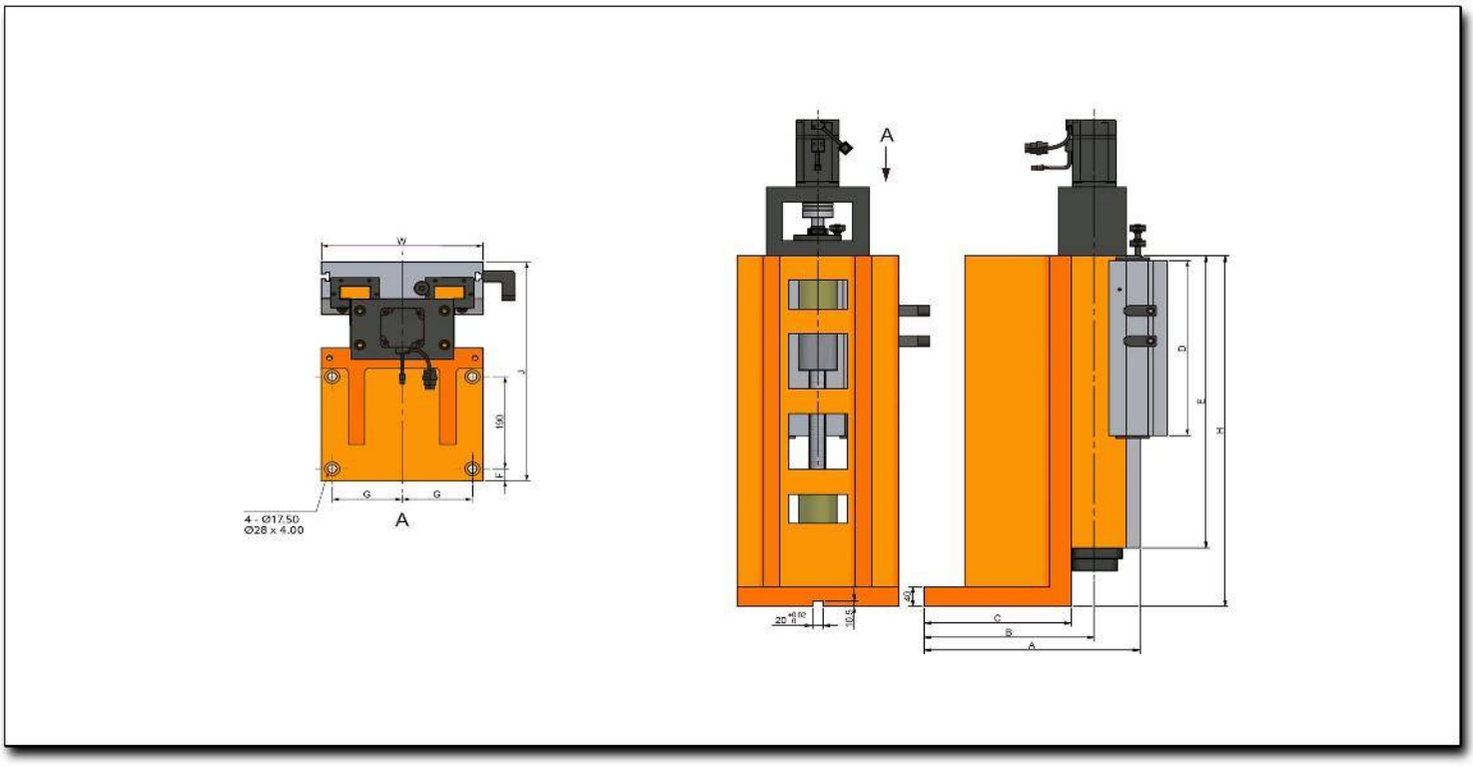
W
J
190
F
G
G
4 - Ø17.50
Ø28 x 4.00
A
A
D
E
H
C
B
A
10.5

Características & Dimensiones

Modelo	VSS220-300/670
A	*360.00*
B	*297.00*
C	*278.00*
D	*300.00*
E	*520.00*
F	*30.00*
G	*95.00*
J	*390.00*
W	*220.00*
H	*670.00*
Tornillo Embalado	*Ø25 x 5*
Carrera Máxima De La Corredera	*200.00*
Peso Total Del Dispositivo *(Kg)*	*152.00*

**** Redondez ≤ 0.003 mm.*
***** Todas las dimensiones están indicadas en milímetros.*

VSS300-360/540

CORREDERA VERTICAL CON SERVO MOTOR

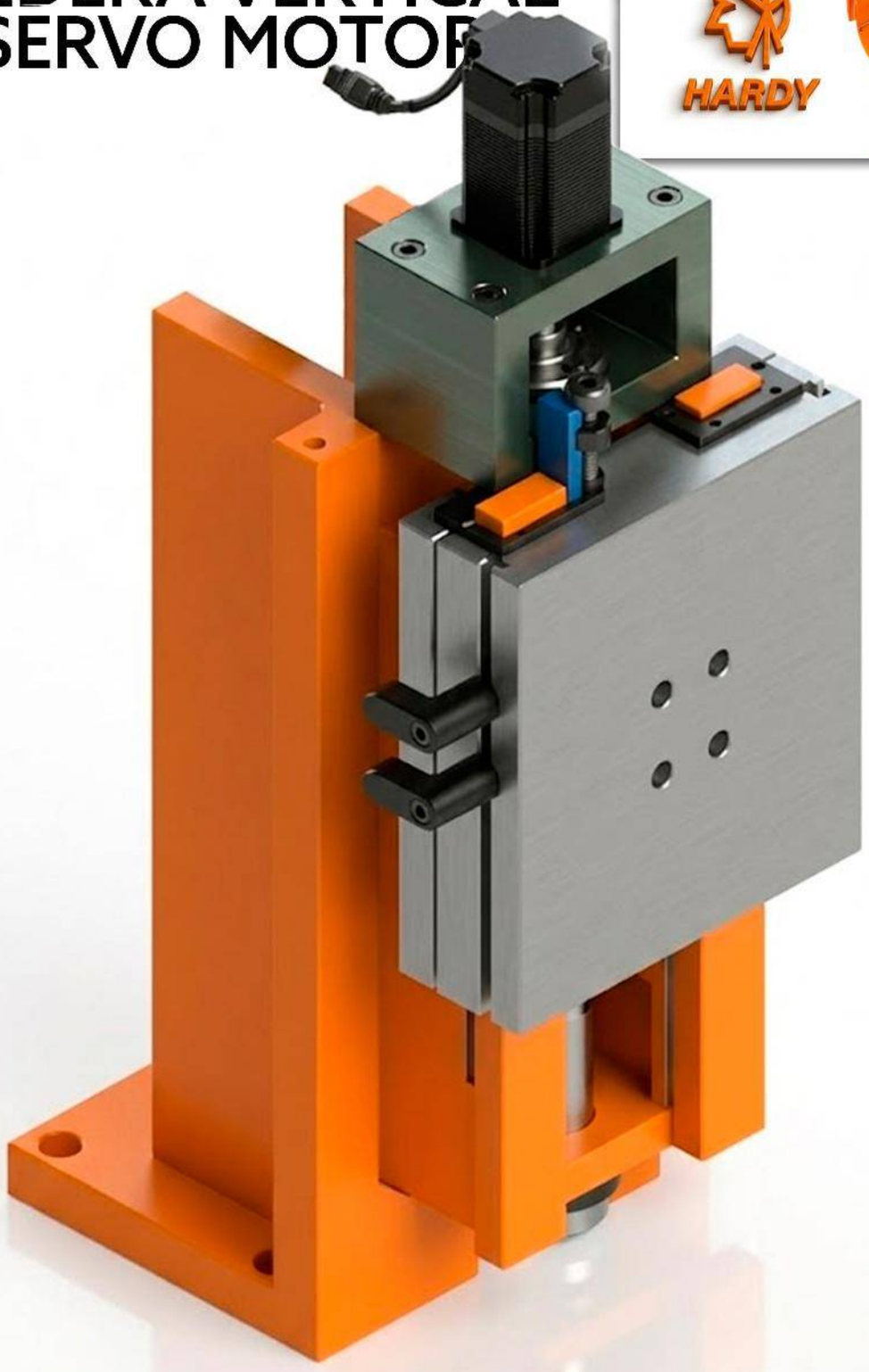

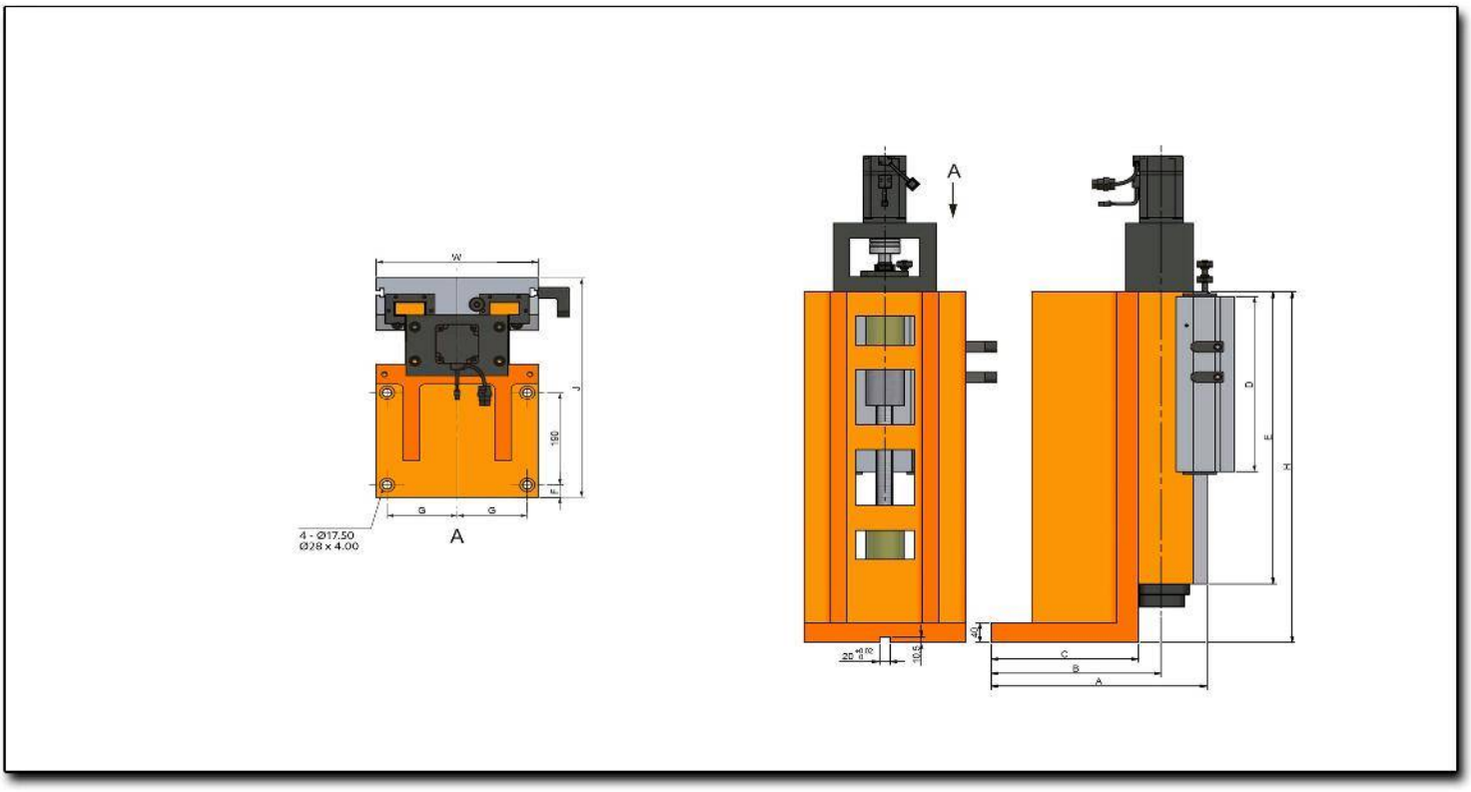
W
J
150
E
G
G
4 - Ø17.50
Ø28 x 4.00
A
A
D
E
H
C
B
A

Características & Dimensiones

Modelo	VSS300-360/540
A	400.00
B	315.00
C	273.00
D	360.00
E	500.00
F	25.00
G	130.00
J	450.00
W	300.00
H	540.00
Tornillo Embalado	Ø32 x 5
Carrera Máxima De La Corredera	120.00
Peso Total Del Dispositivo *(Kg)*	197.00

*** Redondez ≤ 0.003 mm.
**** Todas las dimensiones están indicadas en milímetros.

VSS300-360/720

CORREDERA VERTICAL CON SERVO MOTOR

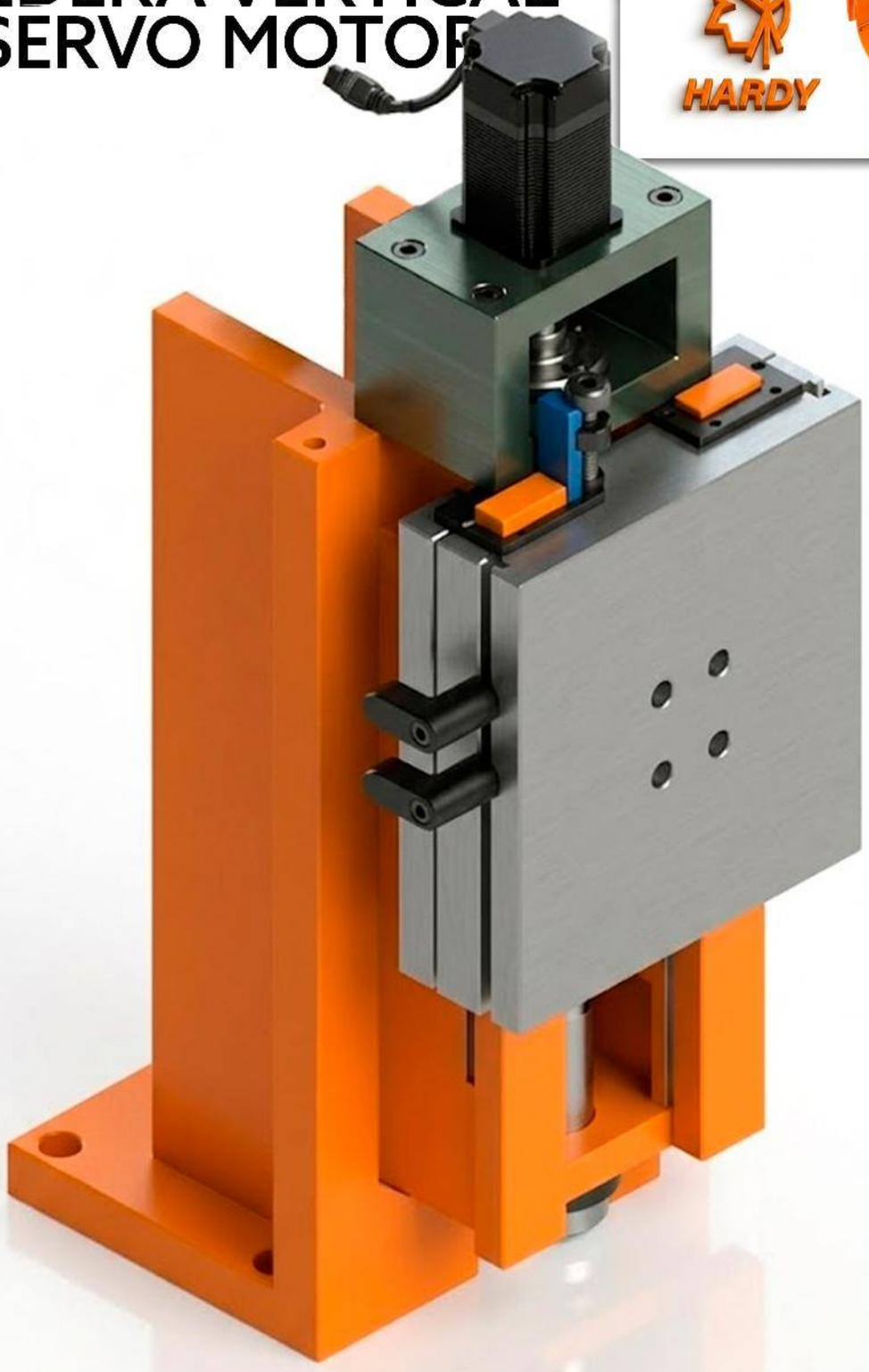

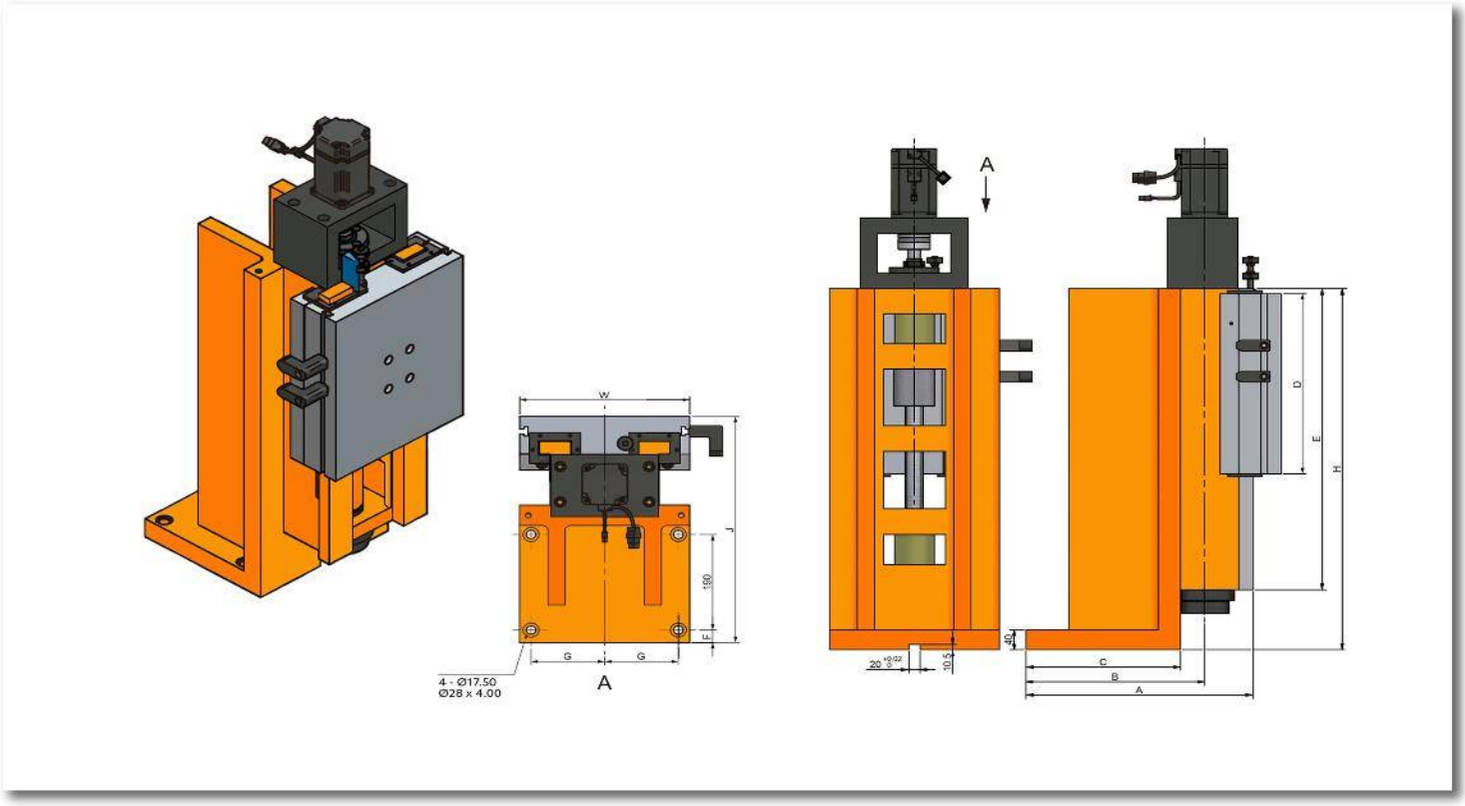
W
J
150
F
G
G
A
4 - Ø17.50
Ø28 x 4.00
A
D
E
H
40
10.5
C
B
A

Características & Dimensiones

Modelo	VSS300-360/720
A	*382.00*
B	*322.00*
C	*372.00*
D	*360.00*
E	*640.00*
F	*20.00*
G	*115.00*
J	*450.00*
W	*360.00*
H	*920.00*
Tornillo Embalado	*Ø40 x 5*
Carrera Máxima De La Corredera	*260.00*
Peso Total Del Dispositivo *(Kg)*	*292.00*

**** Redondez ≤ 0.003 mm.*
***** Todas las dimensiones están indicadas en milímetros.*

VSS360-360/920

CORREDERA VERTI
CON SERVO MOTO

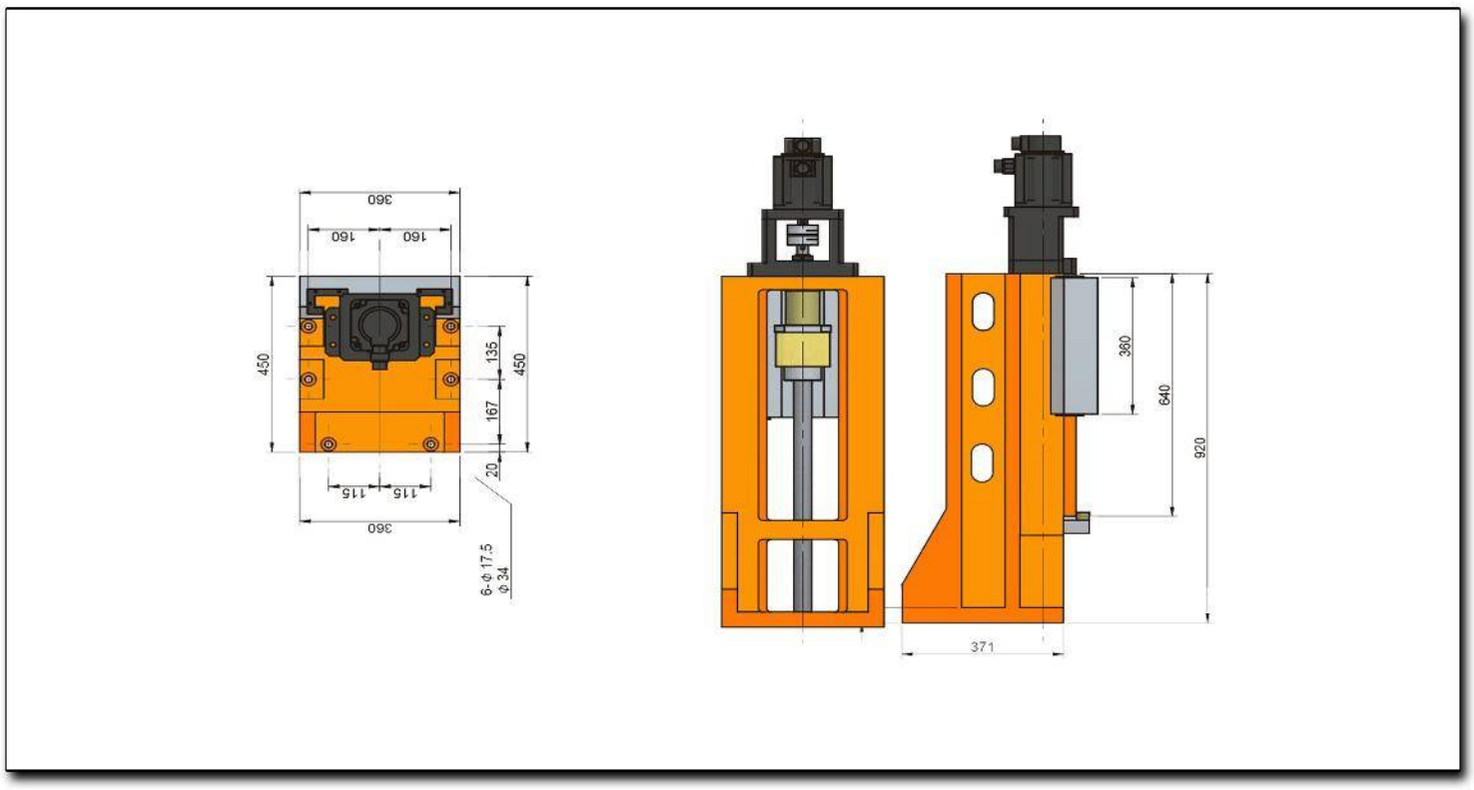
360
160
160
450
135
450
167
20
115
115
360
6-ϕ17.5
ϕ34
360
640
920
371

Características & Dimensiones

Modelo	VSS300-360/720
A	*382.00*
B	*322.00*
C	*372.00*
D	*360.00*
E	*640.00*
F	*20.00*
G	*115.00*
J	*450.00*
W	*360.00*
H	*920.00*
Tornillo Embalado	*Ø40 x 5*
Carrera Máxima De La Corredera	*260.00*
Peso Total Del Dispositivo *(Kg)*	*292.00*

**** Redondez ≤ 0.003 mm.*
***** Todas las dimensiones están indicadas en milímetros.*

4Man

Elements For Manufa

MEXICO BRANCH OFFICE
Roberto Diaz No. 401
Ciudad Industrial
Aguascalientes, Ags.
México
20290

4ManPro@4ManPro.com
(449) 171 3420
www.4ManPro.com/SPA/

USA BRANCH OFFICE
4ManPro®
708 Main St.
10th Floor
Houston, Tx, USA
77002

4ManPro-USA@4ManPro.com
+1 (832) 871 5022
www.4ManPro.com/ENG/

Elements For Manufacturing Processes